შინაარსი

ა/--განმარტებითი ბარათი;

ბ/--კალენდარული გეგმა;

გ/--გრაფიკული ნაწილი: ნახაზი:

-“სამშენებლო გენგეგმა” ნახაზი მო-1;

-“სამონტაჟო სქემა” ნახაზი მო-2.

ა/ განმარტებითი ბარათი

1. მშენებლობის ორგანიზაციის პროექტი დამუშავებულია СниП 3.01.01-85 თანახმად და "საქართველოს მთავრობის დადგენილება №255, მუხლი №№18, 20"-ის თანახმად.

2. საპროექტო ტერიტორია მდებარეობს ქ. თბილისში, ჩოლოყაშვილის ქუჩასთან /ყოფ. 5 დეკემბრის ქ./ "დოსააფის" შენობის მიმდებარედ, შპს "ბალავარი პროფერთი"-ს კუთვნილ მიწის ნაკვეთზე, ს/კ 01.17.14.003.002.

საპროექტო ობიექტი არის ერთსართულიანი სპორტული დანიშნულების ნაგებობა –ბლოკი 'ე". შენობის კონსტრუქციის ჩონჩხედი წარმოადგენს რკინაბეტონის კარკასს, რომლის ელემენტები-კოლონები, რიგელები და გადახურვა მონოლითური რკინაბეტონისაა. სახურავი ბრტყელია.

ტექნო-ეკონომიკური მაჩვენებლები:

--საერთო ფართი----------120.51მ^2

გეოლოგიური დასკვნის საფუძველზე ტერიტორიაზე გამოყოფილია შემდეგი ფენები:

I სბე – ტექნოგენური – **ნაყარი გრუნტი** (ფენა 1);
II სბე – მსხვილნატეხოვანი – **კენჭნარი გრუნტი** (ფენა 2);
III სბე – გამოფიტული **ძირითადი ქანი** (ფენა 3);
IV სბე - ნაკლებად გამოფიტული **ძირითადი ქანი** (ფენა 4).

გრუნტის წყალი გამოვლინდა ყველა ჭაბურღილში 7.10—8.60მ-მდე მიწის ზედაპირიდან.
სამშენებლო ტერიტორია მიეკუთვნება 8 ბალიან სეისმურ ზონას.

3. საპროექტო ობიექტის სამშენებლო სამუშაოების ხანგრძლივობა განისაზღვრება СниП 1.04.03-85 გვ 542, პ 48-ის თანახმად T=7.00თვე, სადაც 1.50 თვე---მოსამზადებელი პერიოდის ხანგრძლივობა. გვ 4 პ 17-ის მიხედვით T=7.00 x 1.15=8.00 თვე.

<u>მოსამზადებელ პერიოდში უნდა მოხდეს</u>:

-- ტერიტორიის შემოღობვა დროებითი ღობით;
-- დროებითი “ნაგებობების” განლაგება;
-- საპროექტო ქსელების გაყვანა;
-- ტერიტორიის დროებითი განათება;
-- სამშენებლო მასალების შემოტანა;
-- სამშენებლო მოედნის უზრუნველყოფა დროებითი წყლით და ენერგიით საპროექტო ქსელებიდან;
-- ხანძრისგან დაცვის სისტემის მონტაჟი და შეერთება დროებით წყალსადენის ქსელთან.

3. გრუნტის დამუშავებამდე დაზუსტდეს მიწისქვეშა მოქმედი ქსელების განლაგება და საჭიროების შემთხვევაში გათვალისწინდეს მათი გადატანა ან გაუქმება. გრუნტის დამუშავება მოხდეს ექსკავატორით და ხელით. ფენა №№3,4 –ის დამუშავება განხორციელდეს წინასწარი გაფხვიერებით.

დამუშავების სიძნელის მიხედვით, ტერიტორიაზე გავრცელებული გრუნტები მიეკუთვნებიან:
--ნაყარი გრუნტი----------ყველა სახის დამუშავებისას II ჯგუფს;
--კენჭნარი----------ყველა სახით დამუშავებისას III ჯგუფს.

გრუნტის დამუშავება მოხდეს СНиП-III-4-80, ცხრ№4-ის თანახმად.
დამუშავების სიღრმე 1.5მ-მდე, გრუნტი დამუშავდეს:
--ნაყარი 1:0.67;
--კენჭნარი 1:0.50
დამუშავების სიღრმე 3.0მ-მდე, გრუნტი დამუშავდეს:
--ნაყარი 1:1;
--კენჭნარი 1:1

4. წინამდებარე პროექტი ითვალისწინებს ბეტონის ტუმბო **M-32**–ის გამოყენება. სამშენებლო მასალების მიწოდება განხორციელდეს ხელით.

5. **უსაფრთხოების ტექნიკა**

ზედმეტი გრუნტის დატვირთვა ავტოთვითმცვლელებზე უნდა მოხდეს ან მანქანის გვერდიდან ან მანქანის უკანა ნაწილის მხრიდან.

სამუშაო ადგილები მუშაობის პირობებისა და ტექნოლოგიურობის გათვალისწინებით უზრუნველყოფილ უნდა იყოს კოლექტიური დაცვისა და სიგნალიზაციის საშუალებით.

საჰიდროიზოლაციო სამუშაოთა შესრულებისას და ზოგიერთ სხვა სამუშაოზე მუშები უნდა იყენებდნენ სპეცტანსაცმელს, რესპირატორებსა და თავსაბურებს.

მასალებისა და ნაკეთობების დასაწყობება უნდა მოხდეს მათზე ტექნოლოგიური პირობათა გათვალისწინებით; ამავე დროს ისინი უნდა დაეწყოს მოსწორებულ ადგილზე, რომ მათი მოცურება არ მოხდეს.

გაშიშველი სადენების გამოყენება აკრძალულია. იკრძალება ვიბრატორის სხვა ადგილას გადატანა მისი ელექტროქსელიდან გამორთვის გარეშე.

სამონტაჟო მექანიზმის მუშაობის პერიოდში მის ქვეშ ან სიახლოვეს უცხო და სამშენებლო ოპერაციებში დაუსაქმებელ პირთა ყოფნა აკრძალულია.

6. გარემოს დაცვის ღონისძიებები

გარემოს დაცვის ღონისძიებები ქმნის პირობებს დამახასიათებელი ეკოსისტემებისა, მცენარეთა და ცხოველთა სახეობების, ბუნებრივი წარმონაქმნებისა და კულტურული არეალების დასაცავად და აღსადგენად.

პროექტირების დროს და შემდგომ მშენებლობაში გამოყენებული იყოს ნაკლებად ტოქსიკური სამშენებლო მასალები. წინამდებარე პროექტში აღნიშნულია მშენებლობის მოქმედების არეალი /სამშენებლო მოედანი /აუცილებლად უნდა იქნას შემოღობილი ღობით.

გარემოზე ზემოქმედების შეფასების ანგარიში იხილავს პირდაპირი და არაპირდაპირი ზემოქმედების ფაქტორებს გარემოს სხვადასხვა კომპონენტებზე:

-ადამიანის ჯანმრთელობის და უსაფრთხოება;
-მცენარეთა საფარი, ბიოლოგიური ექოსისტემა;
-ატმოსფერული ჰაერის მოსალოდნელი დაბინძურების დონეები;
-ხმაურის მოსალოდნელი დონეები და მისი ზემოქმედება ადამიანის საცხოვრებელ გარემოზე.

გარემოს დაცვის სამსახურის ნებართვის გარეშე მშენებლობის სიახლოვეს იკრძალება მრავალწლიანი ხეებისა და ნარგავების მოჭრა-განადგურება.

ბეტონის შემოტანა უნდა მოხდეს სასაქონლო წესით ---ბეტონის ტუმბოს საშუალებით.

საბათქაშო და მოსახვითი სამუშაოების შესრულებისას ფასადებს უნდა ჩამოეფაროს ფარად, რათა არ მოხდეს მტვრის გაბნევა.

მშენებლობის დამთავრების პერიოდში შენობიდან სამშენებლო ნაგვის ჩამოყრა ღიად დაუშვებელია, რათა ამ შემთხვევაშიც არ მოხდეს მტვრის გაბნევა. შენობა საჭიროა აღჭურვოს კონუსური ტიპის ნაგავგამტარით, ნაგვის ჩამოცვლა კი მოხდეს უშუალოდ ავტოთვითმცლელი ავტომანქანების ძარაში.

7. წინამდებარე განმარტებითი ბარათი იხილე ნახ მო-1, მო-2 ერთად.

ბეტონის ტუმბო M32 -ის ტექნიკური დახასიათება

1 აწევის სიმაღლე----------32.00მ
2 შვერა----------28.00მ
3 ჩაწევის სიღრმე----------21.00მ
4 მობრუნების კუთხე----------360^0
5 მანქანების ზომები----------2.80x10.00

შენიშვნა: მექანიზმის მარკა შეიძლება მოხდეს ანალოგიურ მარკაზე სამშენებლო ორგანიზაციის სურვილის თანახმად!

სამონტაჟო სქემა 1:150

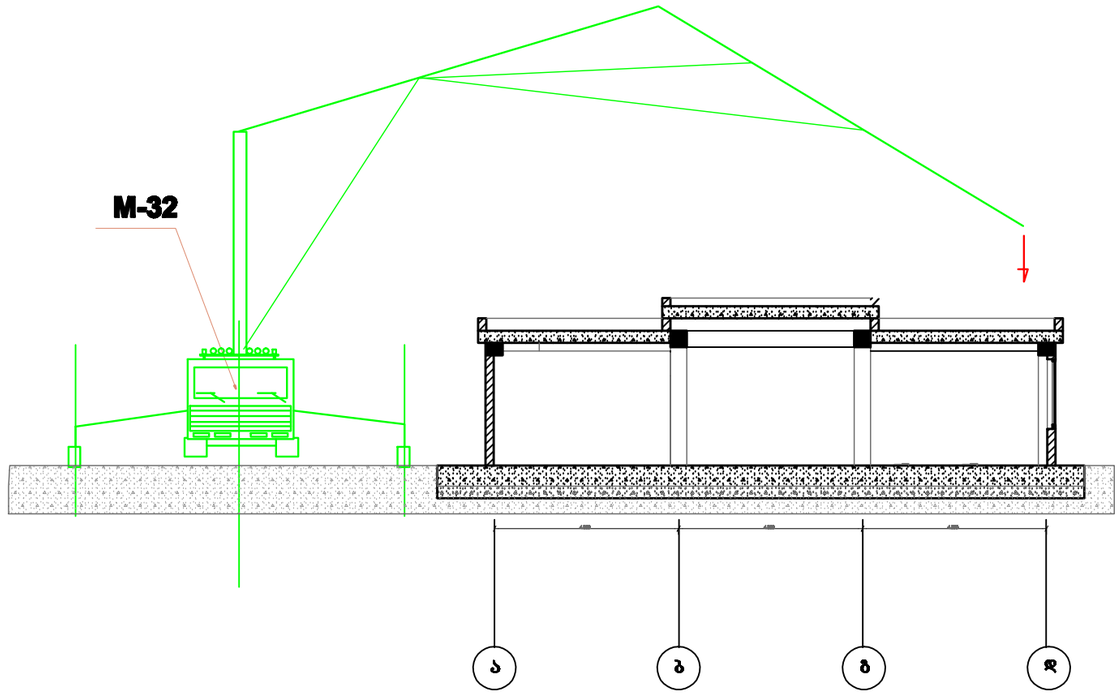

შენიშვნა: ბეტონის ტუმბოს მარკა შეიძლება შეცვლილი იქნას ანალოგიურ მარკაზე საამშენებლო ორგანიზაციის სურვილის თანახმად

შპს "ბალავარი"

თანამდებობა	გვარი	ხელმოწერა
დირექტორი:	ი. მაღრაძე	
მთ. არქიტ.:	ნ. ძმარცხავა	
არქიტექტორი:	რ. შარაშიძე	

მასშტაბი	1:150	პროექტი
თარიღი	11.12.2021	A-3
სტადია	ფურცელი	ფურცლები
ა.პ.	მო-2	2

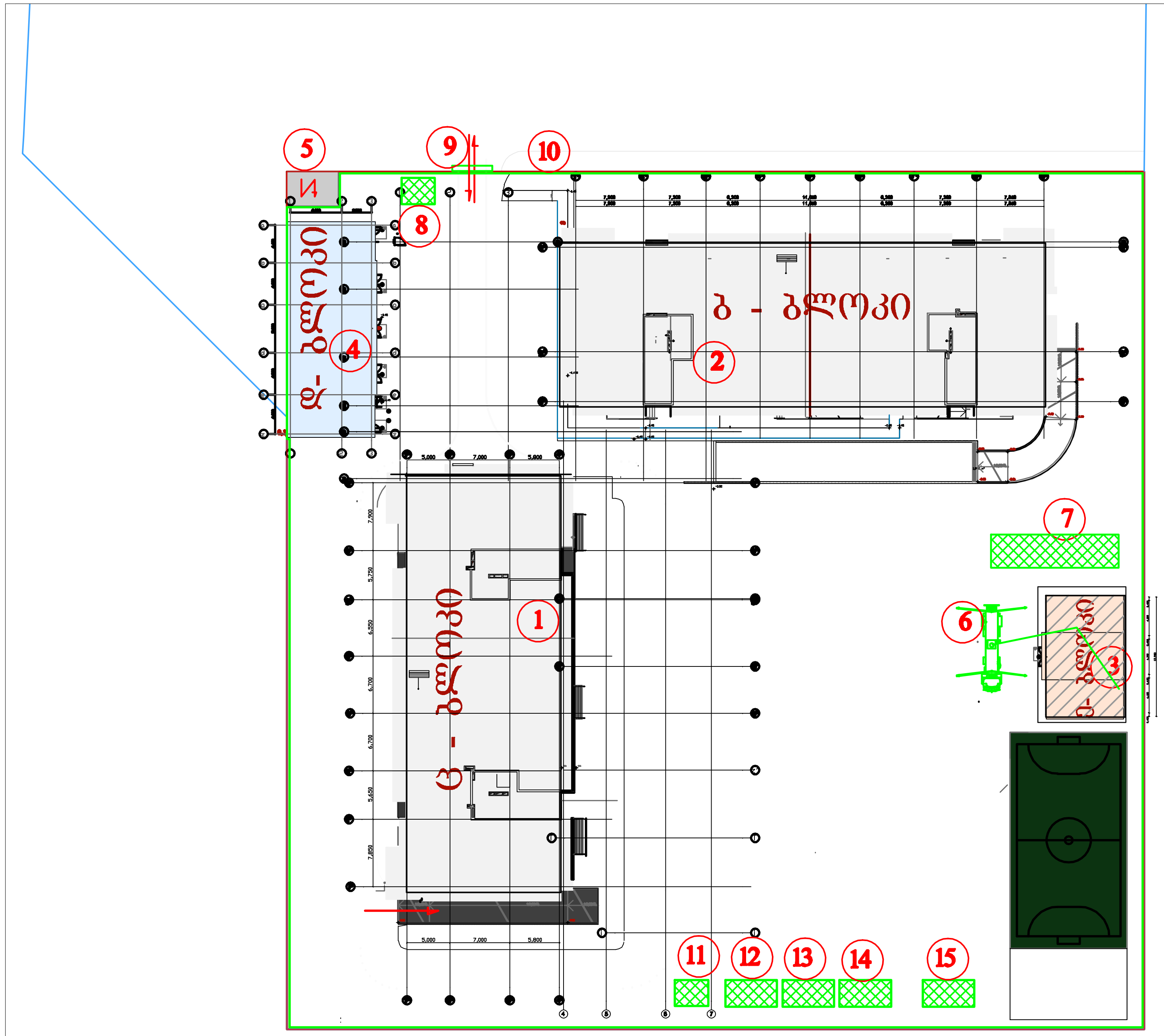

ექსპლიკაცია

1 მშენებარე ბლოკი ბ
2 პერსპექტიული მშენებლობა -ბლოკი ც
3 საპროექტო -ბლოკი ე
4 პერსპექტიული მშენებლობა -ბლოკი დ
5 არსებული ქვესადგური
6 ბეტონის ტუმბო M-32
7 დროებითი ღია სასაწყობო
8 დროებითი საყარაულო
9 დროებითი გასაგორავებელი ჭიშკარი
10 დროებითი ღობე
11 დროებითი ბიოტუალეტი
12 დროებითი საარმატურო
13 დროებითი საგარდეროբო
14 დროებითი კვების "ოთახი"
15 სამუშაოთა მწარმოებლის ოთახი"

პირობითი აღნიშვნები

- -საპროექტო ბლოკი ე
- -პერსპექტიული მშენებლობა ბლოკი ც და მშენებარე ბლოკი ბ
- -პერსპექტიული მშენებლობა ბლოკი დ
- -დროებითი "ნაგებობა"
- -დროებითი ღობე

შპს "ბალავარი"

თანამდებობა	გვარი	ხელმოწერა
დირექტორი:	ი. მაღრაძე	
მთ. არქიტ.:	ნ. ქვარცხავა	
არქიტექტორი:	რ. შარაშიძე	

მასშტაბი	1:700	პროექტი
თარიღი	11.12.2021	A-3
სტადია	ფურცელი	ფურცლები
ა.პ.	მთ-1	2

შპს "ბალავარი"

ბლოკი "ე"

მშენებლობის ორგანიზაციის პროექტი

დირექტორი:	ი. მაღრაძე	
მთ. არქიტ.:	ნ. ძვარცხავა	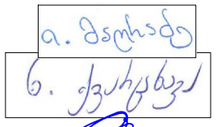
არქიტექტორი:	რ. შარაშიძე	
დაამუშავა:	ბ. გოგოლაური	

ქ. თბილისი 2021წ

ბ/ კალენდარული გეგმა 13 თვე

№ ეტ	მშენებლობის განხორციელების პროცესის რიგები და ეტაპები	დღე	თვეები																									
			1		2		3		4		5		6		7		8		9		10		11		12		13	
			15	15	15	15	15	15	15	15	15	15	15	15	15	15	15	15	15	15	15	15	15	15	15	15	15	15
	მშენებლობის პირველი რიგი																											
	მშენებლობის განხორციელების მოსამზადებელი სამუშაოები																											
I	მოედნის მოწესრიგება	75																										
II	შენობა-ნაგებობის ბრუნტზე დაკვალვა და პირითადი ღერძების დაფიქსირება	30																										
	მშენებლობის მეორე რიგი																											
	მშენებლობის განხორციელების პირითადი პერიოდის სამუშაოები																											
III	შენობა-ნაგებობის მიწის სამუშაოები	120																										
	შენობა-ნაგებობის შუბის მოწყობის სამუშაოები																											
	შენობა-ნაგებობის საძირკვლის მოწყობის სამუშაოები																											
	პირითადი კონსტრუქციული სისტემის მოწყობა შენობა-ნაგებობის ნულოვან ნიშნულამდე																											
IY	პირითადი კონსტრუქციული სისტემის მოწყობა შენობა-ნაგებობის ნულოვანი ნიშნულიდან	90																										
	შენობა-ნაგებობის სახურავისა და გადახურვის მოწყობა																											
	არამზიდი კონსტრუქციების მოწყობა																											
	შენობა-ნაგებობის ლოკალური საერთო სარგებლობის საინჟინრო–ტექნიკური ქსელების მოწყობა																											
Y	შენობა-ნაგებობის გარე მოსაპირკეთებელი სამუშაოები	90																										
	მიწის ნაკვეთის კეთილმოწყობის სამუშაოები																											

შენიშვნა: მშენებლობის განსაზღვრული ვადის ათვლა განხორციელდება მშენებლობის ნებართვის აღების შემდგ.

დაამუშავა: / ბ. გოგოლაური /