სიტუაციური გეგმა

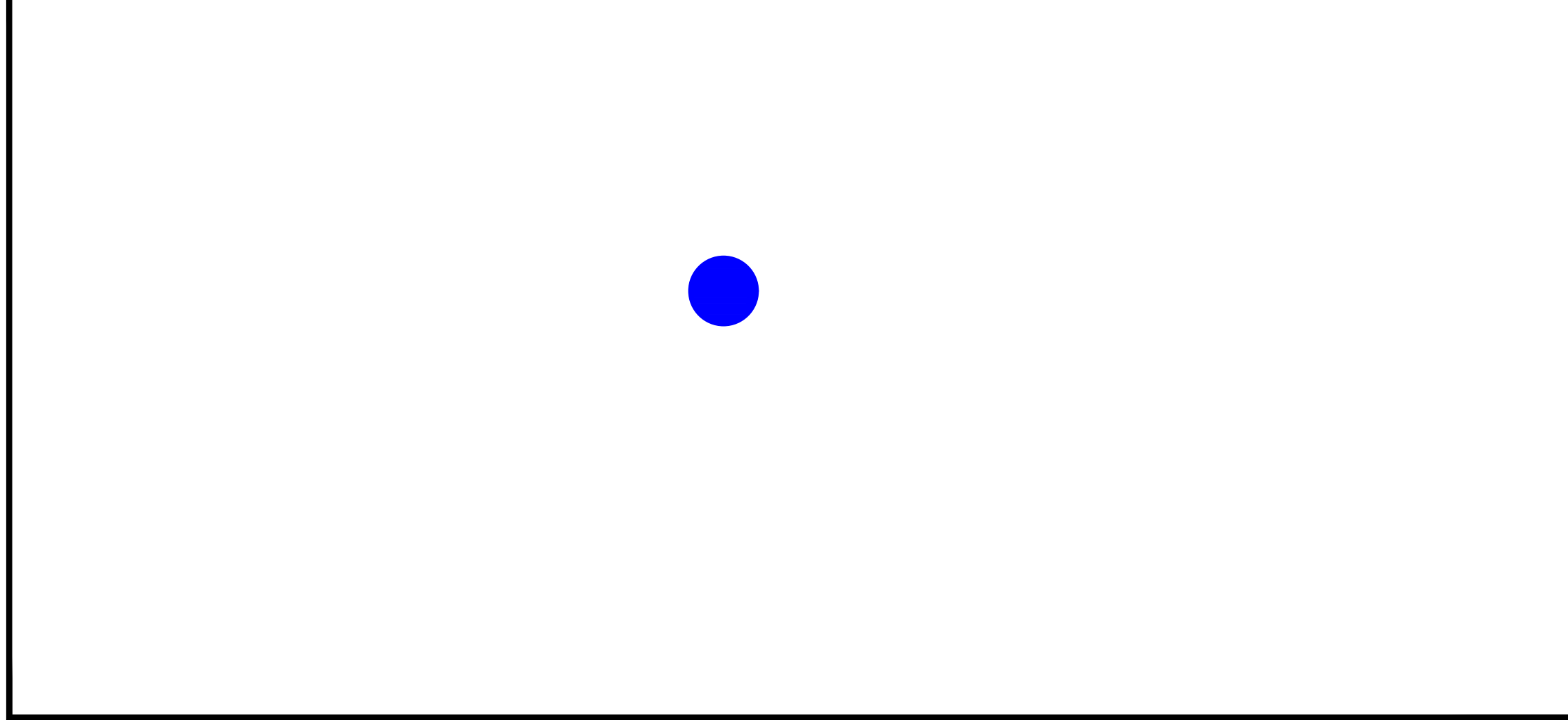

ტოპოგრაფიული რუკა

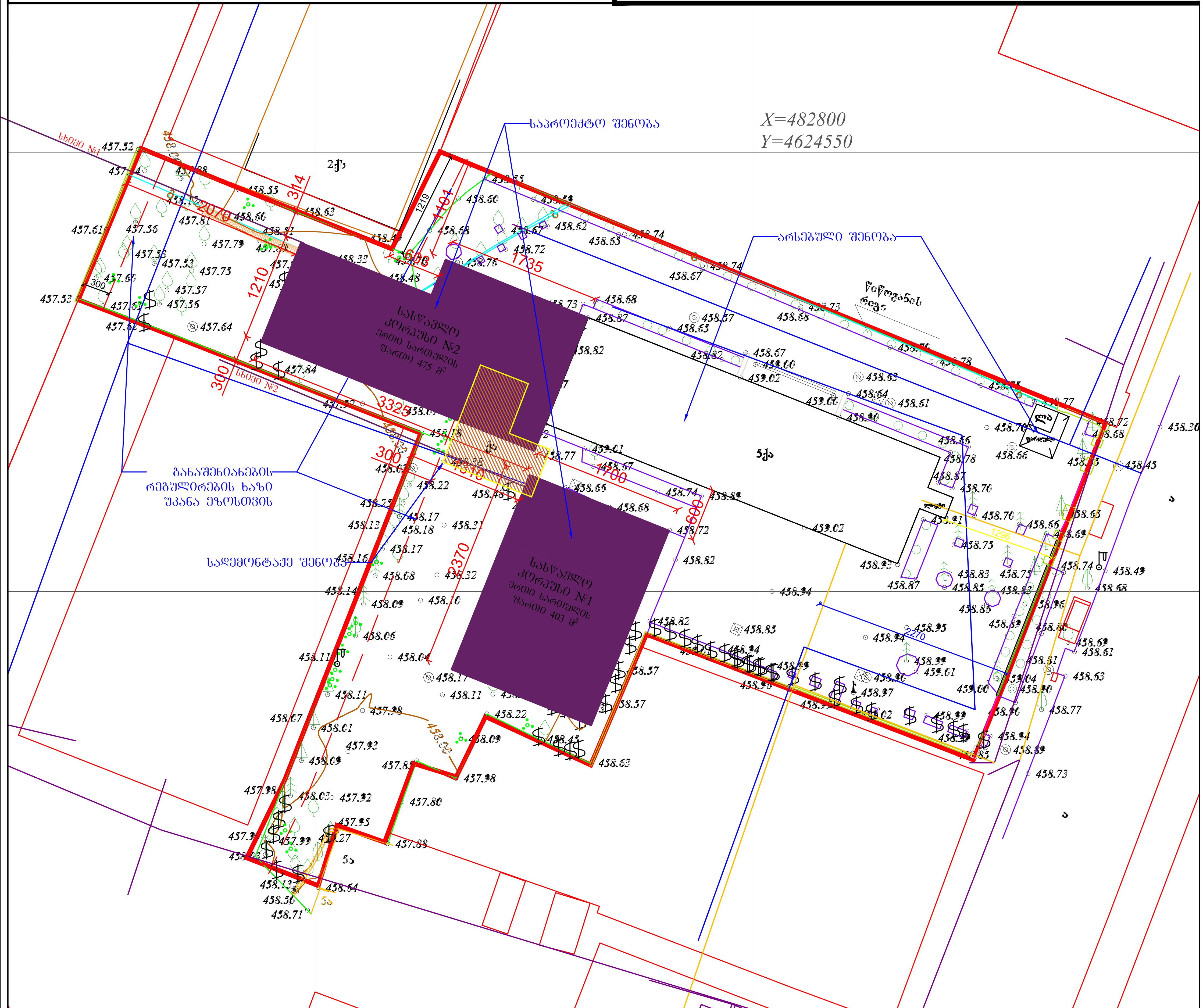

(მიწისქვეშა კომუნიკაციები დატანილია საჯარო რეესტრში რეგისტრირებულ ბაზაზე დაყრდნობით,მშენებლობის დაწყების წინ გამოძახილი იქნას შესაბამისი მიწისქვეშა კომუნიკაციების წარმომადგენელი)

ფართობი: 4751 მ²	პირობითი აღნიშვნები	ტოპოგრაფიული ნახაზი მ 1:500 / რელიეფის კვეთა 0.5მ		
მიწისქვეშა კომუნიკაციები	ნაკვეთის საზღვარი	ბუჩქი	გეგმურ სიმაღლური წერტილი (რპ)	რკინის ღობე
	შენობა	გაზონი	ხეების რიგი	ბორდიური
კანალიზაცია	არკა	სამეთვალყურეო ჭები	ტრანსფორმატორი	ბეტონი
დენის კაბელი	ფარდული	ძეგლი	რადიო ან ტელე ანძა	კედელი
გაზის მილი	კიბე	შადრევანი	ლამპიონები	საყრდენი კედელი
წყლის მილი	ფოთლოვანი ხე	ონკანი	ელექტრო ბოძი	ბილიკი
კავშირგაბმულობა	წიწვოვანი ხე	წყარო ან ჭა	რკინიგზა	გზის კონტური
	ხეხილის ხე	ბენზინგასამართი სადგური	იზოჰიფსი	ფლატე
	პალმა	მაღალი ძაბვის გადამცემი	მთავარი იზოჰიფსი	წყლის კონტური

შ.პ.ს. "ჯითი სარვეი"
L.T.D " GT Survey"

ქ.თბილისი,დიდი დიღომი,მირიან მეფის ქ №5 / ქ.თბილისი შარტავას 14ა
მობ: 598 30 20 15 / 599 53 15 15

დირექტორი	[signature]	ბ. ხაჩიძე
გეოდეზისტი კომპ. უზრუნველყოფა	[signature]	ი.მანჯგალაძე
გეოდეზისტი კომპ. უზრუნველყოფა	[signature]	ი.მანჯგალაძე
მისამართი	ქ. თბილისი, დავით გურამიშვილის გამზირი №76 01.12.01.004.137	
დამკვეთი		
	თარიღი	14.05.2020

შენობების განთავსების სქემა

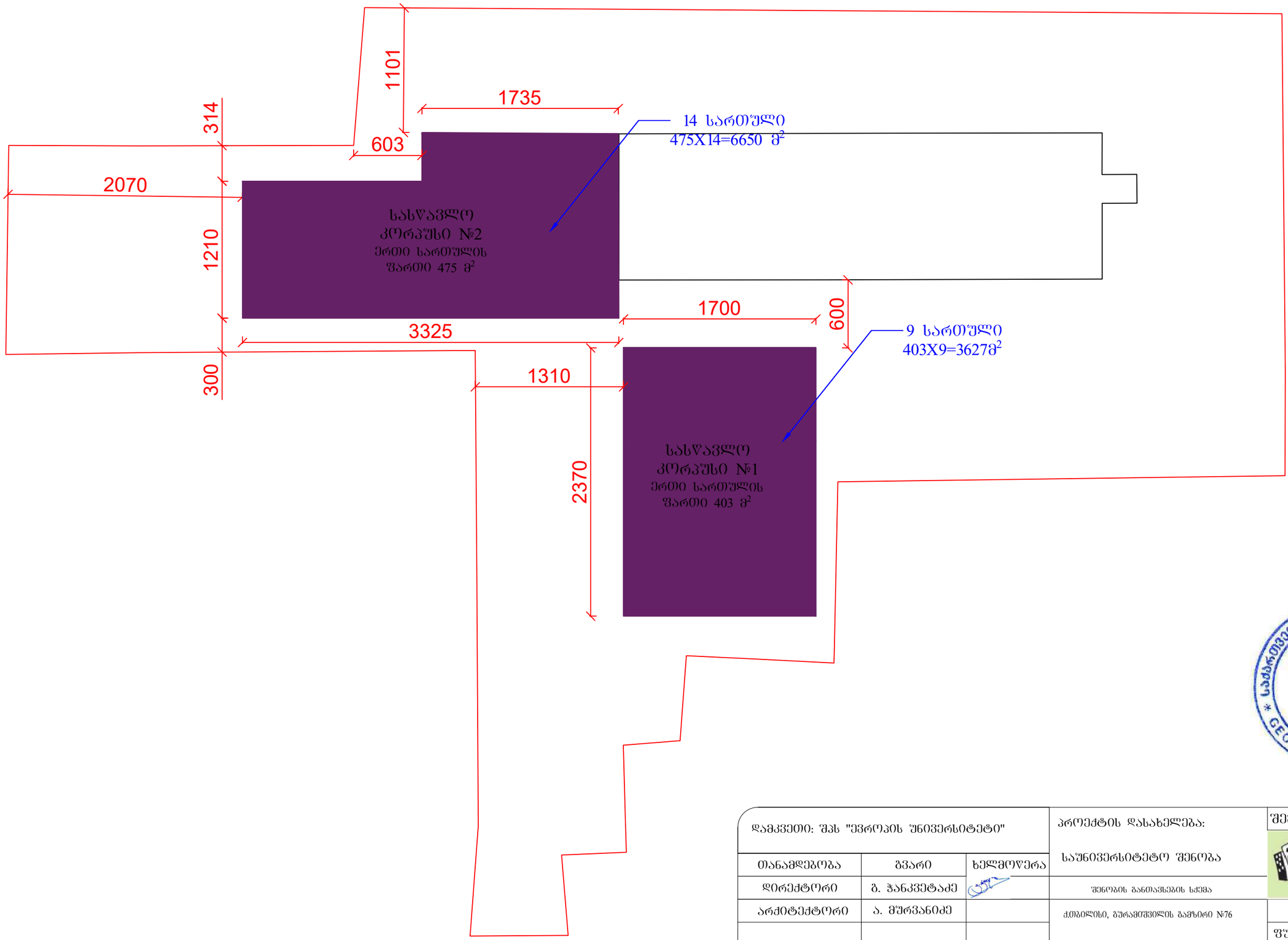

საქართველო. შპს "ოპტიმუსი"
OPTIMUS
ოპტიმუსი
404420998
GEORGIA. "OPTIMUS" LTD

დამკვეთი: შპს "ევროპის უნივერსიტეტი"			პროექტის დასახელება:	შემსრულებელი ორგანიზაცია
თანამდებობა	გვარი	ხელმოწერა	საუნივერსიტეტო შენობა	optimus ოპტიმუსი
დირექტორი	ბ. ჭანკვეტაძე		შენობის განთავსების სქემა	
არქიტექტორი	ა. მურვანიძე		ქუთაისი, გურამიშვილის გამზირი №76	თარიღი 2021წ.
				ფურცელი / ფურცლები / მასშტაბი
				e-4 / 1 / -

სიმაღლის განსაზღვრის გრაფიკი

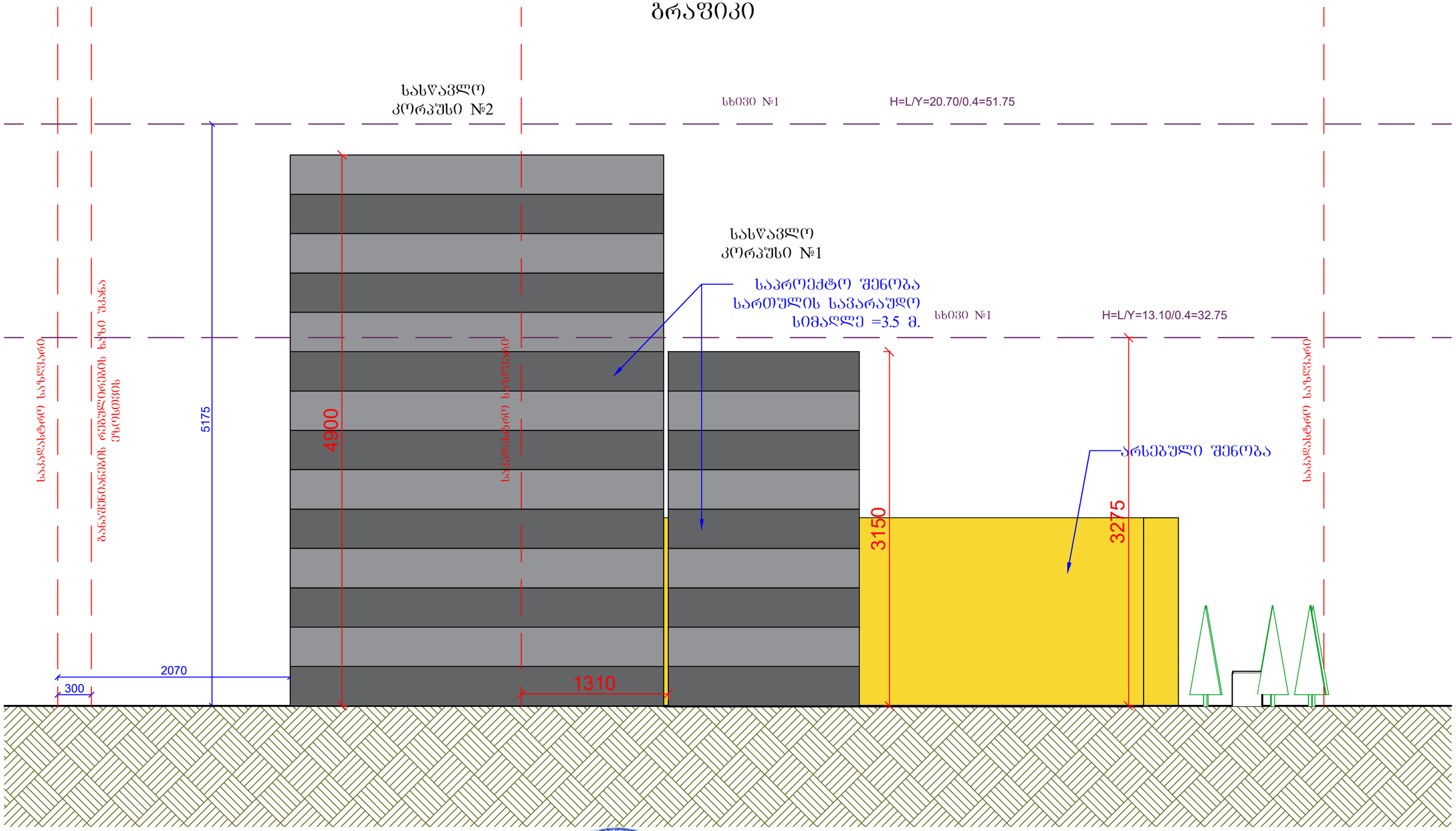



დამკვეთი: შპს "ევროპის უნივერსიტეტი"			პროექტის დასახელება:	შემსრულებელი ორგანიზაცია
თანამდებობა	გვარი	ხელმოწერა	საუნივერსიტეტო შენობა	optimus ოპტიმუსი
დირექტორი	გ. ჭანკვეტაძე		სიმაღლის განსაზღვრის გრაფიკი	
არქიტექტორი	ა. მურვანიძე		ქუთაისი, გურამიშვილის გამზირი №76	თარიღი 2021წ.
				ფურცელი / ფურცლები / მასშტაბი
				e-4 / 1 / -

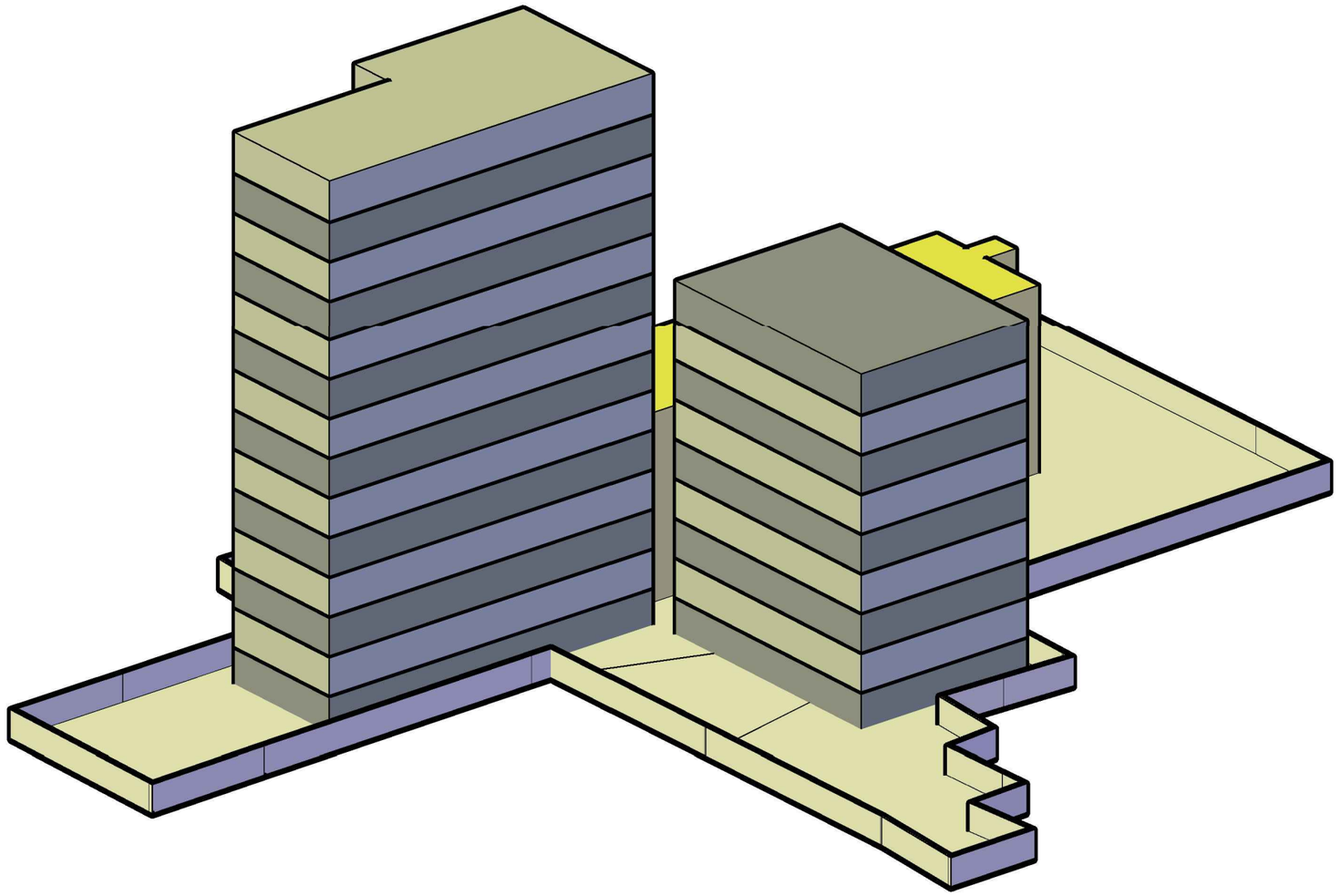

საქართველო. შპს "ოპტიმუსი"
OPTIMUS
ოპტიმუსი
404420998
GEORGIA. "OPTIMUS" LTD

დამკვეთი: შპს "ევროპის უნივერსიტეტი"			პროექტის დასახელება:	შემსრულებელი ორგანიზაცია
თანამდებობა	გვარი	ხელმოწერა	საუნივერსიტეტო შენობა	optimus ოპტიმუსი
დირექტორი	გ. ჭანკვეტაძე		ვიზუალიზაცია	
არქიტექტორი	ა. მშრვანიძე		ქ.ბათუმი, გურამიშვილის გამზირი №76	თარიღი 2021წ.
				ფურცელი / ფურცლები / მასშტაბი
				e-4 / 1 / -

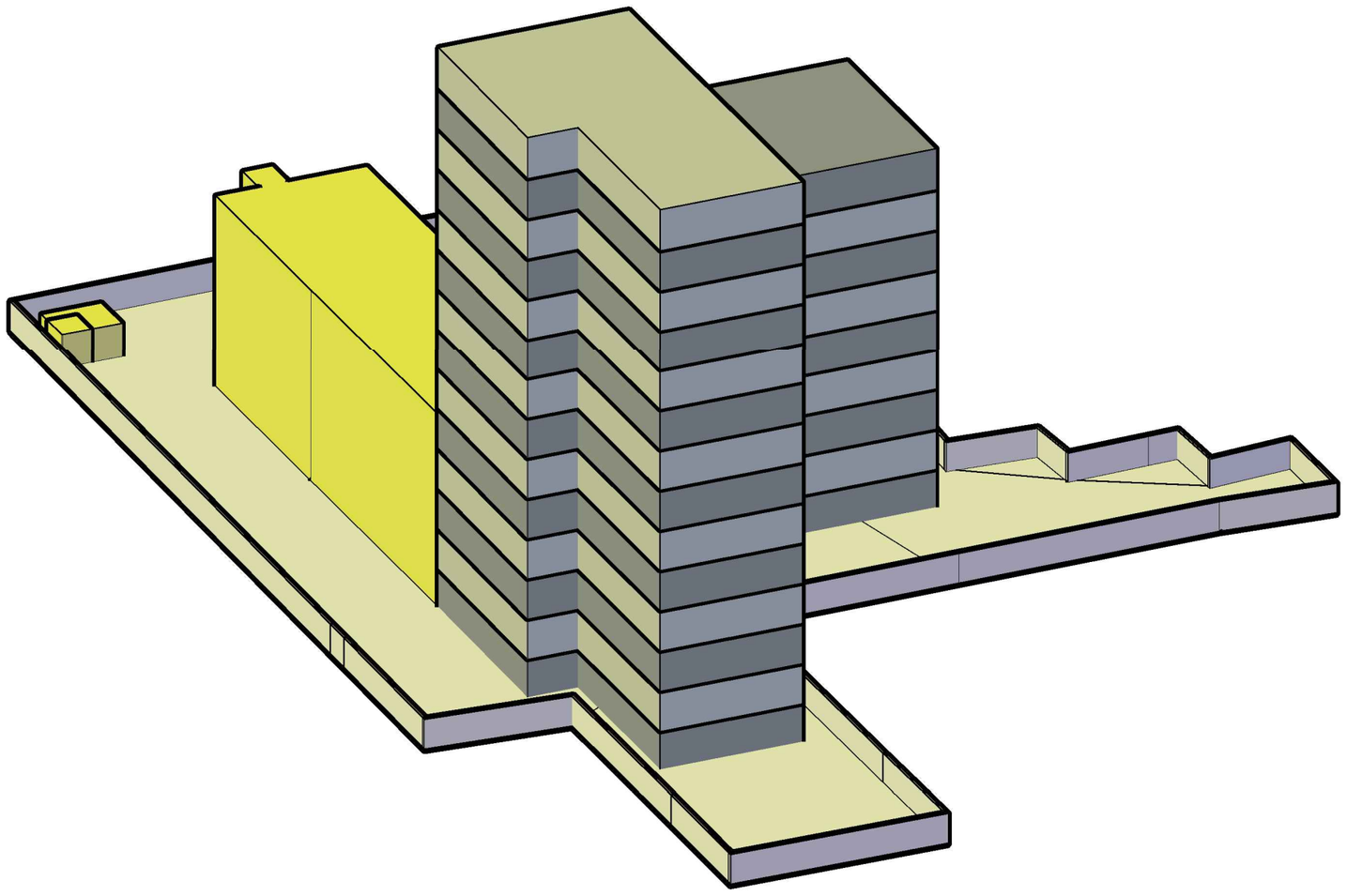

დამკვეთი: შპს "ევროპის უნივერსიტეტი"			პროექტის დასახელება:	შემსრულებელი ორგანიზაცია
თანამდებობა	გვარი	ხელმოწერა	საუნივერსიტეტო შენობა	optimus ოპტიმუსი
დირექტორი	გ. ჭანკვეტაძე		ვიზუალიზაცია	
არქიტექტორი	ა. მშრვანიძე		ქ.ბათილისი, გურამიშვილის გამზირი №76	თარიღი 2021წ.
				ფურცელი: e-4 / ფურცლები: 1 / მასშტაბი: -

საქართველო. შპს "ოპტიმუსი" OPTIMUS ოპტიმუსი 404420998 GEORGIA. "OPTIMUS" LTD

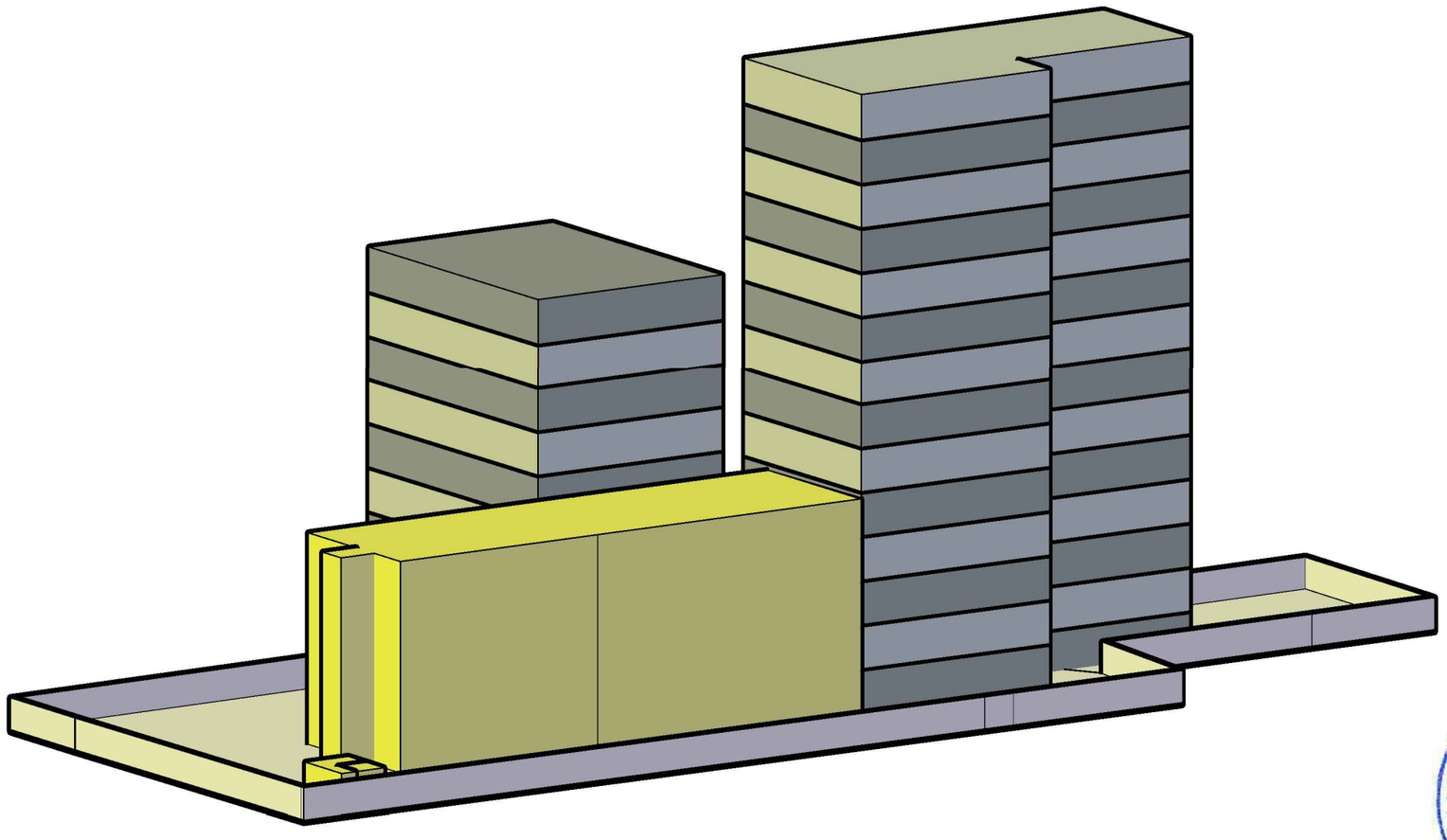

საქართველო. შპს "ოპტიმუსი"
OPTIMUS
ოპტიმუსი
404420998
GEORGIA. "OPTIMUS" LTD

დამკვეთი: შპს "ევროპის უნივერსიტეტი"			პროექტის დასახელება:	შემსრულებელი ორგანიზაცია
			საუნივერსიტეტო შენობა	optimus ოპტიმუსი
თანამდებობა	გვარი	ხელმოწერა		
დირექტორი	ბ. ჭანკვეტაძე		ვიზუალიზაცია	
არქიტექტორი	ა. მურვანიძე		ქ.თბილისი, გურამიშვილის გამზირი №76	თარიღი 2021წ.
				ფურცელი / ფურცლები / მასშტაბი
				e-4 / 1 / -

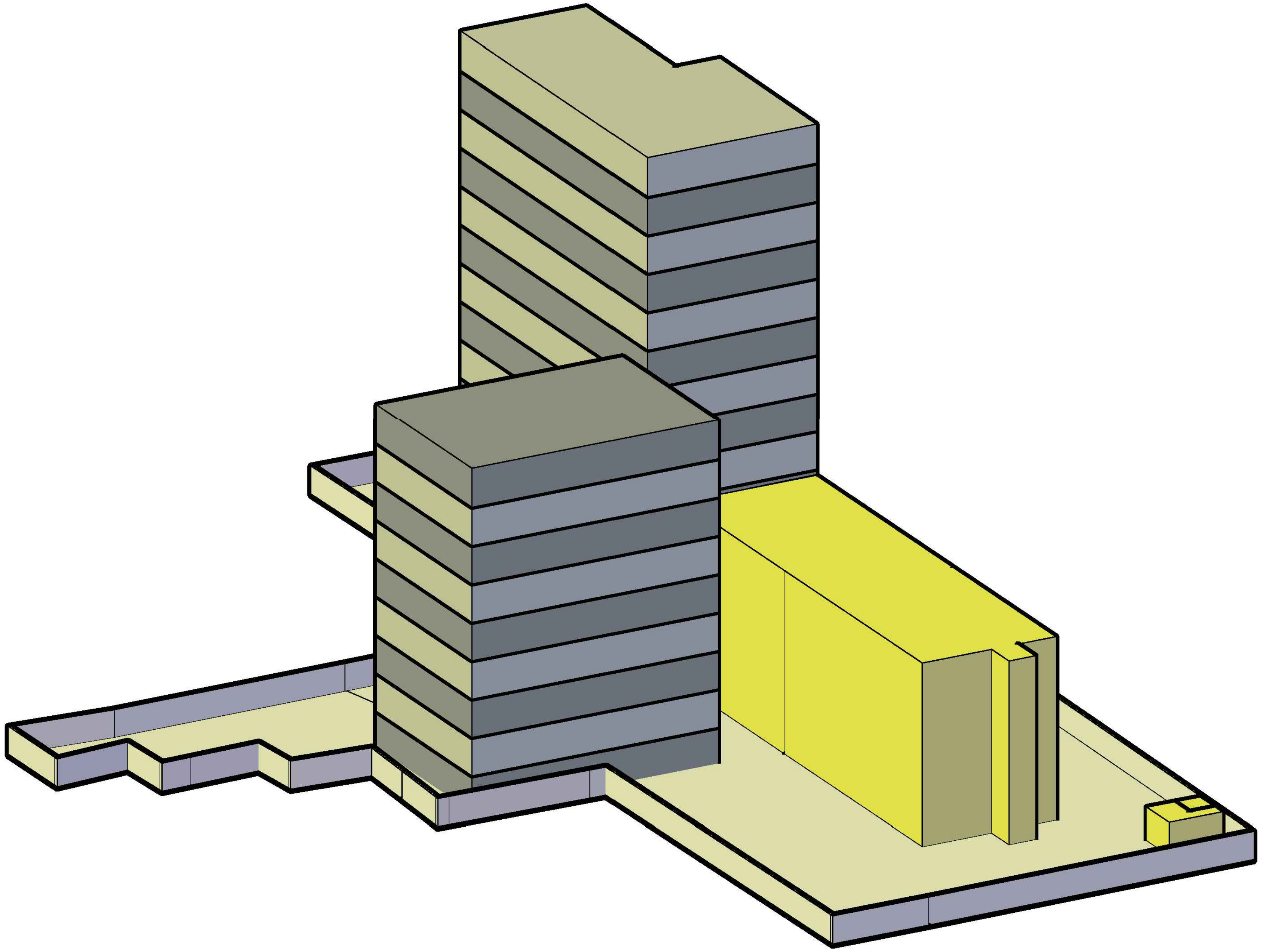

დამკვეთი: შპს "ევროპის უნივერსიტეტი"			პროექტის დასახელება: საუნივერსიტეტო შენობა	შემსრულებელი ორგანიზაცია		
თანამდებობა	გვარი	ხელმოწერა		optimus ოპტიმუსი		
დირექტორი	გ. ჯანკვეტაძე		ვიზუალიზაცია			
არქიტექტორი	ა. მურვანიძე		ქ.თბილისი, გურამიშვილის გამზირი №76	თარიღი 2021წ.		
				ფურცელი	ფურცლები	მასშტაბი
				e-4	1	-

საქართველო, შპს "ოპტიმუსი" OPTIMUS ოპტიმუსი 404420998 GEORGIA. "OPTIMUS" LTD