დუტუ მეგრელის ქუჩა N 1-ში არსებული კულტურული მემკვიდრეობის ძეგლის რეკონსტრუქცია-რეაბილიტაციის არქიტექტურული პროექტი

STUDIO9
Architectural
Design
www.studio9.ge

თბილისი 2021

განმარტებითი ბარათი

საპროექტო ტერიტორია (საკადასტრო კოდი N 01.17.01.090.003) მდებარეობს ქალაქის ისტორიულ ნაწილში, ავლაბარში, რიყის თხემზე, დუტუ მეგრელის N.1 -ში, ბარათაშვილის ქუჩის გადაკვეთაზე. ტერიტორიაზე მდებარე რამდენიმე შენობიდან N1 და N 3 ძეგლის სტატუსის მატარებელია, თუმცა ისტორიულ არქიტექტურული კვლევის თანახმად (ხელოვნებათმცოდენე ლ. ანდრონიკაშვილი), ავთენტურია მხოლოდ N3 შენობის ქუჩის მხარე. დანარჩენი შენობები 70-80-იანი წლების თბილისის სარესტავრაციო სამუშაოების შედეგია და იგივე კვლევის თანახმად, მათი ღირებულება სათუოა. გეოლოგიური და კონსტრუქციული კვლევის დასკვნით, ნაწილობრივ სილიკატური აგურით აშენებული გამოფიტული არგალიტების და ქვიშაქვის მორიგეობაზე დაყრდნობილი შენობები ავარიულია, აქვთ ბზარები და განიცდიან დეფორმაციას. შენობის ცვეთა შეფასებულია 60%-ზე მეტად და გეოლოგიური და კონსტრუქციული თვალსაზრისით„მდგრადობის შენარჩუნება არ არის გარანტირებული“. შესაბამისად, მიღებული იქნა შენობის სრული რეკონსტრუქციის გადაწყვეტილება ისტ. არქ. კვლევის საფუძველზე. მოხდეს ავარიული ნაწილების დაშლა და აღდგენა შესაბამისი სტანდარტების დაცვით, რაც არქ.პროექტიში და აზომვით ნახაზებზე აღნიშნულია შესაბამისი ექსპლიკაციით. ასევე გათვალისწინებულია დამკვეთის სურვილები. მიუხედავად იმისა რომ კომპლექსში შემავალი მხოლოდ ერთი შენობა ატარებს 19-ესაუკუნის მეორე ნახევრის კულტურული მემკვიდრეობის ძეგლის სტატუსს, მთელი კომპლექსი განიხილება როგორც ძეგლის ნიშნის მატარებელ ერთ უნიკალურ, კონკრეტულად ძველი ქალაქის ამ უბნისთვის დამახასიათებელი არქიტექტურული იერსახის მქონე ორგანიზმად. ჩვენი კონცეფცია მოდგომარეობს შემდგეგში: მაქსიმალურად მოხდეს ისტორიული ნაწილის რეაბილიტაცია აღდგენა(არსებული ავარიული მდგომარეობის გათვალისწინებით მოხდეს არსებული კედლების დაშლა აღდგენა). ამის შემდეგ მოხდეს ზედა სართულის ახალი მსუბუქი მოცულობის გაჩენა რომელიც არსებულ ისტორიული ხედიდან არ იქნება ამოვარდნილი. საპროექტო შენობა 2 ბლოკისგან შედგება. ორივეს გააჩნია საკუთარი შიდა ეზო-ტერასა,„სივრცითი პაუზების“ შესაქმნელად. პირველი ბლოკი (არსებული ბაღის მიმდებარედ), შიდა ეზო აივნებით, საზოგადოებრივი დანიშნულებისაა (კაფე, რესტორანი, ბაღი, შიდა ეზო). ხდება არსებულიავთენტური შენობის სრული რეაბილიტაცია, გაჯანსაღება. მეორე ბლოკი, „ძეგლი“, საცხოვრებელი ფუნქცია აქვს. ამ ბლოკის არქიტექტურა დეტალებამდე ტრადიციულია, აგურის კარნიზებით და შეღებილი ხის აივნების მდიდარი დეკორით. შენობას ისტორიული მოცულობითი კონტური შენარჩუნებული აქვს. რის შემდეგაც ხდება ახალი თანამედროვე ნაწილის განთავსება. თითოეული ბლოკის მოცულობითი წყობის ნიმუშად აღებულია არსებული „ძეგლის“ და საერთოდ, XIX-XX საუკ. მიჯნაზე „გაბატონებული“ ქალაქური სახლის მოდელი - ძირითადი მოცულობა ქუჩის გასწვრივ და ფლიგელი „სამეზობლო საზღვარზე“, შიდაეზო ხის აივნებით და ეზოსკენ დახრილი სახურავებით. მოცემულ შემთხვევაში ამ „სტანდარტულ“ სქემას ემატება ის, რომ ჩვეულებრივ „უკანა“ ფასადი საუკეთესო ხედისკენაა მიმართული. რიყის მხრიდან,მაქსიმაურად აღდგენილია ძველი აგურის ცენტრალური შენობა, ამ ფერდზე მდებარე ისტორიული აგურის საყრდენი კედლის ნანგრევი გამოფიტვის გამო ავარიულია, ისევე, როგორც მისი დამჭერი გვიანდელი ბეტონის კედელი. მისი კონსერვაცია შეუძლებელია, იგი უნდა დაიშალოს აგურ-აგურ და ხელახლა მოეწყოს პირვანდელი სახით კლდის მასივში შექმნილ თაროზე. რაც შეეხება შენობის სხვა ნაწილებს იგი იმეორებს იმ ისტოიულ მხატვრულ იერსახეს რაც წლების მანძილზე ქონდა ამ შენობას. დუტუ მეგრელის ქ. ფასადები რეკონსტრუირებული „ძეგლის“ გარშემოა ორგანიზებული და „ფონს უქმნის“ ცენტრში განთავსებული„ძეგლის“ შელესილ და შეღებილ, დეტალურად დამუშავებულ ფასადს. ამ მოცულობის სახურავზე ნაწილზე მოწყობილია ახალი მსბუქი კონტრუქცია რომლის ძირითადი ნაწილი ორანჟერეას ტიპის საცხოვრებელს წარმოადგენს ნაწილი კი ტერასებს უკავია, სადაც მრავლადაა გამწვანება.

ტექნიკურ ეკონომიკური მაჩვენებლები

საერთო ფართი 3063,3 კვ.მ. მიწის ნაკვეთის ფართი: 1198 კვ.მ.

მათ შორის:

საცხოვრებელი ფართი 995,2 კვ.მ. **(ბინების შიდა პერიმეტრის ფართების ჯამი)**

კომერციული ფართი 1038,6 კვ.მ.

საზაფხულო ფართი 445,7 კვ.მ.

დამხმარე ფართი 280,1 კვ.მ.

ლიფტების ფართი 59,8 კვ.მ.

კიბის უჯრედი ფართი 219,5 კვ.მ.

სადარბაზოს ფართი 24,4 კვ.მ.

არსებული შენობისტექნიკურ ეკონომიკური მაჩვენებლები

აივანი 213.62 კვ.მ
ტერასა 117.12 კვ.მ
კიბის უჯრედი 53.01 კვ.მ
რესტორანი 384.58 კვ.მ
საცხოვრებელი ფართი 819.83 კვ.მ

სარჩევი

№	დასახელება
ა.1	თავფურცელი
ა.2	სარჩევი და განმარტებითი ბა...
ა.3	ორთო ფოტო
ა.4	არსებული სიტუაციის ფოტო...
ა.5	არსებული სიტუაციის ფოტო...
ა.6.1	ანაზომი
ა.6.2	ანაზომი
ა.6.3	ანაზომი
ა.6.4	ანაზომი
ა.6.5	ანაზომი
ა.6.6	ანაზომი
ა.6.7	ანაზომი
ა.6.8	ანაზომი
ა.6.9	ანაზომი
ა.6.10	ანაზომი
ა.6.11	ანაზომი
ა.6.12	ანაზომი
ა.6.13	ანაზომი
ა.6.14	ანაზომი
ა.6.15	ანაზომი
ა.6.16	ანაზომი
ა.6.17	ანაზომი
ა.6.18	ანაზომი
ა.6.19	ანაზომი
ა.6.20	ანაზომი
ა.6.21	ანაზომი
ა.6.22	ანაზომი
ა.6.23	ანაზომი
ა.6.24	ანაზომი
ა.6.25	ანაზომი
ა.6.26	ანაზომი
ა.6.27	ანაზომი
ა.6.28	ანაზომი
ა.6.29	ანაზომი
ა.6.30	ანაზომი
ა.6.31	ანაზომი
ა.6.32	ანაზომი
ა.6.33	ანაზომი
ა.6.34	ანაზომი
ა.6.35	ანაზომი
ა.6.36	ანაზომი
ა.7	□□□□□□□□□□ □□□□□□□
ა.8	გენ გეგმა
ა.9	გეგმა -8.30 ნიშნულზე
ა.10	გეგმა -4.60 ნიშნულზე
ა.11	გეგმა 0.00 ნიშნულზე
ა.12	გეგმა+3.85 ნიშნულზე
ა.13	გეგმა +7.65 ნიშნულზე
ა.14	სახურავის გეგმა
ა.15	მისაწვდომობის ერ. სტანდა...
ა.16	გეგმა -8.30 ნიშნულზე
ა.17	გეგმა -4.60 ნიშნულზე
ა.18	გეგმა 0.00 ნიშნულზე
ა.19	გეგმა+3.85 ნიშნულზე
ა.20	გეგმა +7.65 ნიშნულზე
ა.21	მისაწვდომი ტუალეტები
ა.22	მისაწვდომი ტუალეტები
ა.23	ნიშნები
ა.24	კარების სპეციფიკაცია
ა.25	ნიშნები
ა.26	ნიშნები
ა.27	ნიშნები
ა.28	ნიშნები
ა.29	ნიშნები
ა.30	ნიშნები
ა.31	ნიშნები
ა.32	ჭრილი 1-1
ა.33	ჭრილი 2-2
ა.34	ჭრილი 3-3
ა.35	ჭრილი 4-4
ა.36	ფასადი 1
ა.37	ფასადი 2
ა.38	ფასადი 3
ა.39	ფასადი 4
ა.40	დეტალები
ა.41	ფრაგმენტი
ა.42	ფრაგმენტი
ა.43	ღიობების სპეციფიკაცია
ა.44	ფოტომონტაჟი
ა.45	ფოტომონტაჟი
ა.46	ფოტომონტაჟი
ა.47	ფოტომონტაჟი
ა.48	ფოტომონტაჟი
ა.49	ფოტომონტაჟი
ა.50	ვიზუალიზაცია
ა.51	ვიზუალიზაცია

2021 წ

საპროექტო ორგანიზაცია
Company name

შემსრულებლები
performers

თანამდებობა	სახელი.გვარი	ხელმოწერა
დირექტორი	ზ.ნიკოლაძე	
პრ. ავტორი	მ.ჩხაიძე	
არქიტექტორი	ლ.ჩიქოვანი	
არქიტექტორი	გ.რუხაძე	
ვიზუალიზაცია	ს.აკარაცხელია	

დამკვეთი : ინა გუდავაძე

პროექტის დასახელება
Job Title

დუტუ მეგრელის №1 -ში არსებული კულტურული მემკვიდრეობის ძეგლს რეკონსტრუქცია-რეაბილიტაციის პროექტი

მისამართი:
Address

თბილისი, დუტუ მეგრელის №1

სტადია

არქიტექტურული პროექტის შეთანხმება, მშენებლობის ნებართვის გაცემა

ექსპლიკაცია:
Explication

ნახაზის დასახელება
Drawing title

სარჩევი და განმარტებითი ბარათი

შენიშვნა:
Notes:

1. ნახაზზე ზომები მოცემულია მილიმეტრებში.
2. ნახაზის ყველა ცვლილება მშენებლობის პროცესში შეთანხმებული უნდა იყოს პროექტის ავტორთან.
3. ფურცლის პორტრეტირებით ავტომატურად უქმდება წინა ვერსიები;

ნახაზის სტატუსი Drawing Status	შეს. თარიღი Date	ფურცლის ზომა
	2021/11/25	A2
მასშტაბი. Drawing Scale. 1:1.01		
ინდექსი № INDEX 2	ფურც. რაოდ. PAGES 86	



Company name	ՀՀԴՄ ՃԱՐՏԱՐԱՊԵՏՈՒԹՅԱՆ ՆԱԽԱԳԻԾ
Parameters	ՀՀԴՄ ՃԱՐՏԱՐԱՊԵՏՈՒԹՅԱՆ ՆԱԽԱԳԻԾ
Address	ՀԱՅԱՍՏԱՆԻ ՀԱՆՐԱՊԵՏՈՒԹՅՈՒՆ, ԵՐԵՎԱՆ ՔԱՂԱՔԻ ԿԵՆՏՐՈՆ ԱՎԱՆ ՎԱՐՉԱՊԱՏ ՀԱՍՑԵ ԹԻՎ 1
Explication	ՀՀԴՄ ՀԱՄԱԿԱՐԳՉԱՅԻՆ ՀԱՄԱԼԻՐ ՀԱՄԱԼՍԱՐԱՆԻ ՇԵՆՔԵՐԻ ԵՎ ՀԱՐԱԿԻՑ ՏԱՐԱԾՔՆԵՐԻ ՎԵՐԱԿԱՆԳՆՈՒՄ ԵՎ ՀԱՍԱՐԱԿԱԿԱՆ ԶԱՐԳԱՑՄԱՆ ՀԱՄԱՐ ՀՀ ԿԱՌԱՎԱՐՈՒԹՅԱՆ ՈՐՈՇՄԱՆ ՆԱԽԱԳԻԾԻ ՄՇԱԿՄԱՆ ՀԱՄԱՐ ՊԱՏԱՍԽԱՆԱՏՎՈՒԹՅԱՆ ԱՆՁՆԱԳԻՐ
Date	2021 6

ՀԱՅԱՍՏԱՆԻ ՀԱՆՐԱՊԵՏՈՒԹՅԱՆ ՎԱՐՉԱՊԵՏԻ ԱՇԽԱՏԱԿԱԶՄ	Ա.ՀԱՅՐԱՊԵՏՅԱՆ		
ՀՀ ՏԱՐԱԾՔԱՅԻՆ ԿԱՌԱՎԱՐՄԱՆ ԵՎ ՔԱՂԱՔԱՇԻՆՈՒԹՅԱՆ ՊԵՏԱԿԱՆ ԿՈՄԻՏԵ	Ա.ՄԱՐՏԻՐՈՍՅԱՆ		
ՀՀ ՏԱՐԱԾՔԱՅԻՆ ԿԱՌԱՎԱՐՄԱՆ ԵՎ ՔԱՂԱՔԱՇԻՆՈՒԹՅԱՆ ՊԵՏԱԿԱՆ ԿՈՄԻՏԵ	Ռ.ՄԱՄԻԿՈՆՅԱՆ		
ՀՀ ՏԱՐԱԾՔԱՅԻՆ ԿԱՌԱՎԱՐՄԱՆ ԵՎ ՔԱՂԱՔԱՇԻՆՈՒԹՅԱՆ ՊԵՏԱԿԱՆ ԿՈՄԻՏԵ	Ա.ՅԱՆԳՈՒԼՅԱՆ		
Job Title	ՀԱՅԱՍՏԱՆԻ ՀԱՆՐԱՊԵՏՈՒԹՅԱՆ ՎԱՐՉԱՊԵՏԻ ԱՇԽԱՏԱԿԱԶՄ		

ՀՀ ՎԱՐՉԱՊԵՏԻ ԱՇԽԱՏԱԿԱԶՄԻ ՇԵՆՔԵՐԻ ԵՎ ՀԱՐԱԿԻՑ ՏԱՐԱԾՔՆԵՐԻ ՎԵՐԱԿԱՆԳՆՄԱՆ ԵՎ ՀԱՍԱՐԱԿԱԿԱՆ ԶԱՐԳԱՑՄԱՆ ՀԱՄԱՐ ՀՀ ԿԱՌԱՎԱՐՈՒԹՅԱՆ ՈՐՈՇՄԱՆ ՆԱԽԱԳԻԾԻ ՄՇԱԿՄԱՆ ՀԱՄԱՐ ՊԱՏԱՍԽԱՆԱՏՎՈՒԹՅԱՆ ԱՆՁՆԱԳԻՐ

Name:	ՀՀՈՒՀ:
Drawing Scale.	1:1.87
INDEX	3
Pages	86

1. ՀՀ ՎԱՐՉԱՊԵՏԻ ԱՇԽԱՏԱԿԱԶՄԻ ՇԵՆՔԵՐԻ ԵՎ ՀԱՐԱԿԻՑ ՏԱՐԱԾՔՆԵՐԻ ՎԵՐԱԿԱՆԳՆՄԱՆ ԵՎ ՀԱՍԱՐԱԿԱԿԱՆ ԶԱՐԳԱՑՄԱՆ ՀԱՄԱՐ ՊԱՏԱՍԽԱՆԱՏՎՈՒԹՅԱՆ ԱՆՁՆԱԳԻՐ ՀՀ ՏԱՐԱԾՔԱՅԻՆ ԿԱՌԱՎԱՐՄԱՆ ԵՎ ՔԱՂԱՔԱՇԻՆՈՒԹՅԱՆ ՊԵՏԱԿԱՆ ԿՈՄԻՏԵ ԱՇԽԱՏԱԿԱԶՄԻ ՀԱՄԱՐ ՀՀ ՏԱՐԱԾՔԱՅԻՆ ԿԱՌԱՎԱՐՄԱՆ ԵՎ ՔԱՂԱՔԱՇԻՆՈՒԹՅԱՆ ՊԵՏԱԿԱՆ ԿՈՄԻՏԵ ՀՀ ՎԱՐՉԱՊԵՏԻ ԱՇԽԱՏԱԿԱԶՄԻ ՇԵՆՔԵՐԻ ԵՎ ՀԱՐԱԿԻՑ ՏԱՐԱԾՔՆԵՐԻ ՎԵՐԱԿԱՆԳՆՄԱՆ ԵՎ ՀԱՍԱՐԱԿԱԿԱՆ ԶԱՐԳԱՑՄԱՆ ՀԱՄԱՐ ՀՀ ԿԱՌԱՎԱՐՈՒԹՅԱՆ ՈՐՈՇՄԱՆ ՆԱԽԱԳԻԾԻ ՄՇԱԿՄԱՆ ՀԱՄԱՐ ՊԱՏԱՍԽԱՆԱՏՎՈՒԹՅԱՆ ԱՆՁՆԱԳԻՐ ՀՀ ՏԱՐԱԾՔԱՅԻՆ ԿԱՌԱՎԱՐՄԱՆ ԵՎ ՔԱՂԱՔԱՇԻՆՈՒԹՅԱՆ ՊԵՏԱԿԱՆ ԿՈՄԻՏԵ ԱՇԽԱՏԱԿԱԶՄԻ ՀԱՄԱՐ ՀՀ ՏԱՐԱԾՔԱՅԻՆ ԿԱՌԱՎԱՐՄԱՆ ԵՎ ՔԱՂԱՔԱՇԻՆՈՒԹՅԱՆ ՊԵՏԱԿԱՆ ԿՈՄԻՏԵ

Drawing title	ՀՀՈՒՀ ՀԱՄԱՐ ՊԱՏԱՍԽԱՆԱՏՎՈՒԹՅԱՆ ԱՆՁՆԱԳԻՐ
Drawing Status	ՀՀՈՒՀ ՀԱՄԱՐ ՊԱՏԱՍԽԱՆԱՏՎՈՒԹՅԱՆ ԱՆՁՆԱԳԻՐ
Date	2021/11/25

www.studio09.pro

Architectural design

STUDIO09

A2







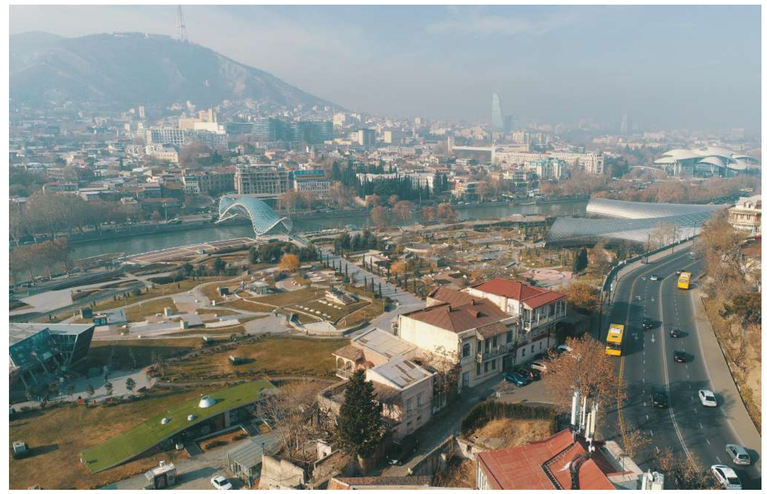

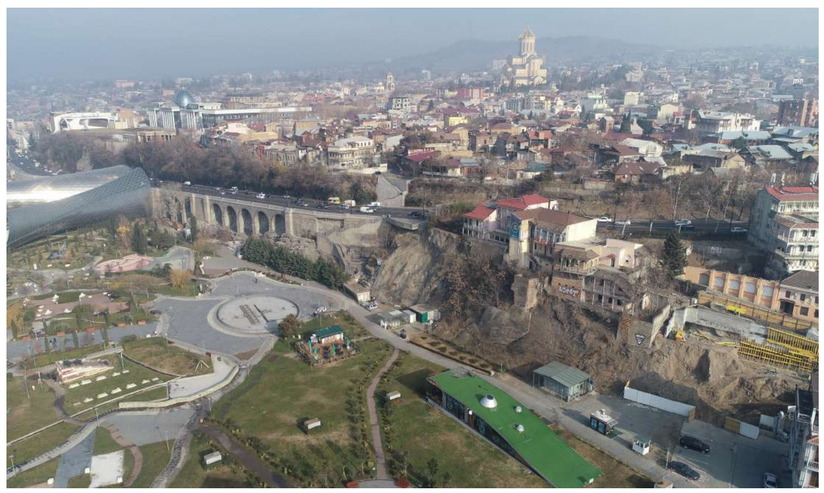
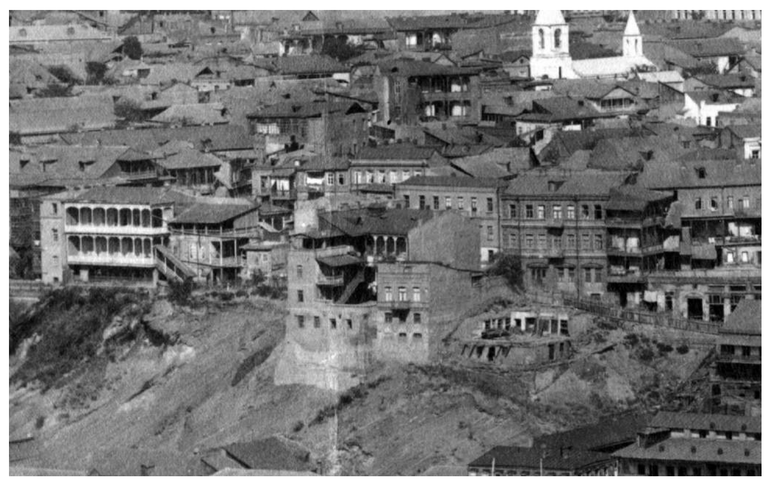

STUDIO9 Architectural Design
www.studio9.ge

2021 წ

საპროექტო ორგანიზაცია
Company name

შემსრულებლები performers		
თანამდებობა	სახელი.გვარი	ხელმოწერა
დირექტორი	ზ.ნიკოლეიშვილი	
პრ. ხელმძღვანელი	მ.ჩხაიძე	
არქიტექტორი	დ.ჩიქოვანი	
არქიტექტორი	გ.ლომსაძე	
ვიზუალიზაცია	ს.ჯაფარიძე	

დამკვეთი : ინა გუდავაძე

პროექტის დასახელება
Job Title

დუბუ მეგრელის №1 -ში არსებული კულტურული მემკვიდრეობის ძეგლს რეაბილიტაციის პროექტი

მისამართი:
Address

თბილისი, დუბუ მეგრელის №1

სტადია

არქიტექტურული პროექტის შემოსახმობა, მშენებლობის ნებართვის მიღება

ექსპლიკაცია:
Explication

ნახაზის დასახელება
Drawing title

არსებული სიტუაციის ფოტოფიქსაცია

შენიშვნა:
Notes:

1. ნახაზზე ზომები მოცემულია მილიმეტრებში.
2. ნახაზის ყველა ცვლილება მშენებლობის პროცესში შეთანხმებული უნდა იქნას პროექტის ავტორთან.
3. ფერადლეს აპორტირებით ავტომატურად უქმდება ნინა პირის;

ნახაზის სტატუსი Drawing Status	თარიღი Date
	2021/11/25

მასშტაბი.
Drawing Scale.

1:2.95, 1:9.80, 1:0.67, 1:5.81, 1:1.22, 1:4.17, 1:9.71, 1:0.47

ფურცლის ზომა

A2

ფურც. რაოდ. PAGES 86



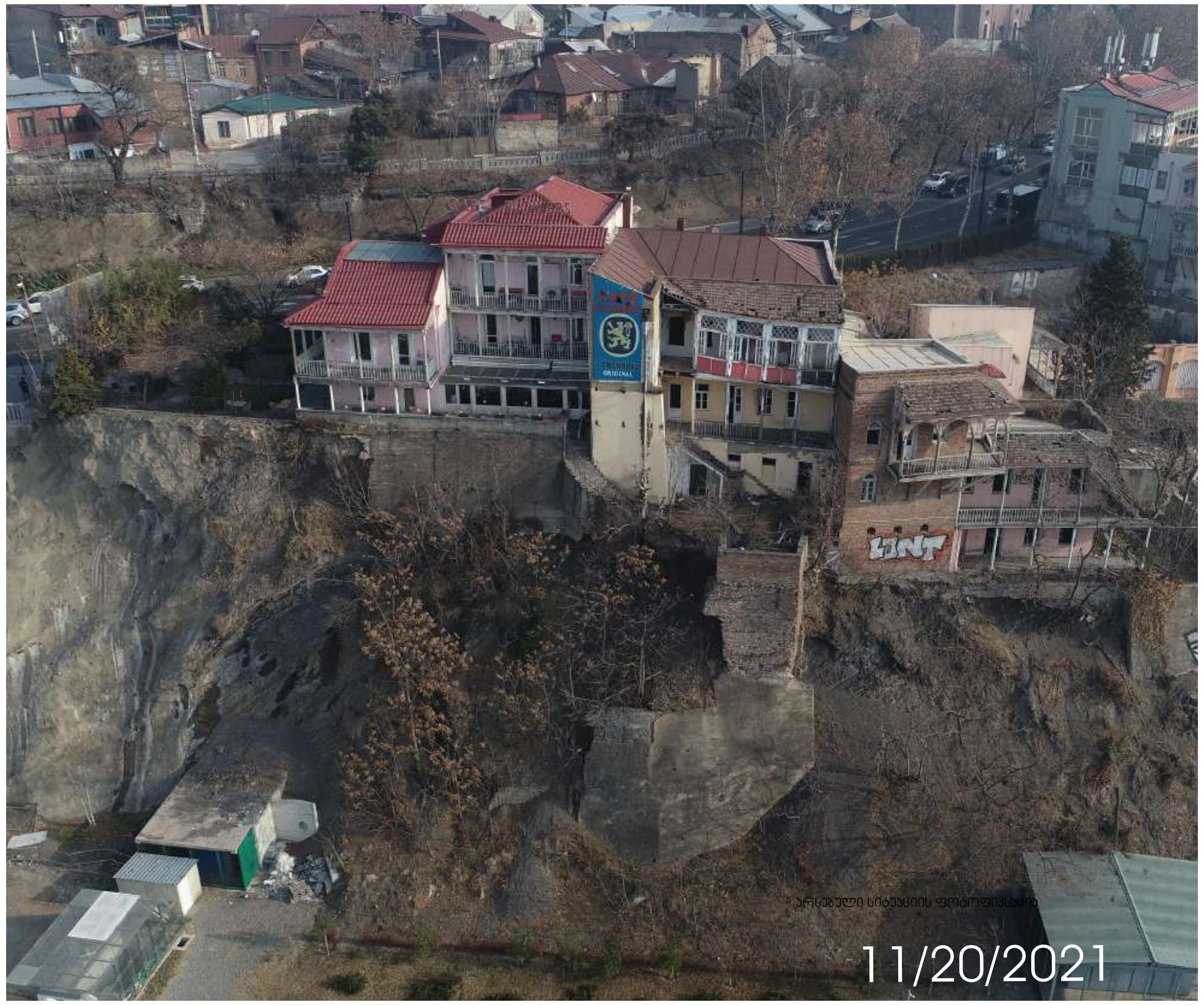





STUDIO9 Architectural Design
www.studio9.ge

საპროექტო ორგანიზაცია
Company name

პროექტის დასახელება
Job Title

დუტუ მეგრელის №1 -ში არსებული კულტურული მემკვიდრეობის ძეგლს რეკონსტრუქცია-რეაბილიტაციის პროექტი

მისამართი:
Address

დუტუ მეგრელის #1

შენიშვნა:
Notes:

1. ნახაზზე ზომები მოცემულია მილიმეტრებში.
2. ექსპლოატაციაში მიღებამდე პროექტში შესაძლებელია განხორციელდეს ცვლილებები.
3. ნახაზის ყველა ცვლილება მშენებლობის პროცესში შეთანხმებული უნდა იყოს პროექტის ავტორთან.

არქიტექტურული ნაწილი

პროექტის სტატუსი Drawing Status	შეს. თარიღი Date
სტადია პროექტი	

შემსრულებლები
performers

თანამდებობა	სახელი.გვარი	ხელმოწერა
დირექტორი	ზ.წიკლაური	
მთ. არქიტექტორი	მ.ჩხაიძე	
პრ. ავტორი	მ.ჩხაიძე	
არქიტექტორი	დ.ჩიქოვანი	
არქიტექტორი	გ. რაზმაძე	
ვიზუალიზაცია	ს.კვარაცხელია	

ნახაზის დასახელება
Drawing title

არსებული სიტუაციის ფოტოფიქსაცია

ინდექსი № INDEX	ფურც. რაოდ. PAGES	ფურცლის ზომა
[illegible]	[illegible]	A3

მასშტაბი
Drawing Scale
1:6.53, 1:7.74, 1:7.33

2021 წ

აზომვითი ნახაზები

შპს “კაპიტელი”
თბილისი. გამრეკელის ქ №19
ს.კ. 204898361

L.T.D. “Capiteli”
19, Gamrekeli str. Tbilisi
I.D. 204898361

ქ. თბილისი

დუტუ მეგრელის ქუჩა №1/5-ში მდებარე შენობების წინასაპროექტო კვლევითი სამუშაოები

არქიტექტურული ანაგომი

ალბომი №1

შპს “კაპიტელის” დირექტორი: ზ. ოქროშიძე

საქართველო
თბილისი
2018 წელი

შპს “კაპიტელი”
თბილისი. გამრეკელის ქ № 19
ს.კ. 204898361

L.T.D. “Capiteli”
19, Gamrekeli str. Tbilisi
I.D. 204898361

ქ. თბილისი

დუტუ მეგრელის ქუჩა №1/5-ში მდებარე შენობების წინასაპროექტო კვლევითი სამუშაოები

არქიტექტურული ანაგომი

ალბომი №1

საქართველო
თბილისი
2018 წელი

ქ. თბილისი

დუტუ მეგრელის ქუჩა №1-5-ში მდებარე შენობების **წინასაპროექტო კვლევითი სამუშაოები**

I. არქიტექტურული ანაზომი (ალბომი №1)

1. გეგმა -5.30 ნიშნულზე
2. გეგმა -2.70 ნიშნულზე
3. გეგმა ±0.00 ნიშნულზე
4. გეგმა +3.85 ნიშნულზე
5. გეგმა +6.92 ნიშნულზე
6. გეგმა -5.30 ნიშნულზე
7. სახურავის გეგმა
8. ჭრილი 1-1
9. ჭრილი 2-2
10. ჭრილი 3-3
11. ჭრილი 4-4
12. ფასადი დუტუ მეგრელის ქუჩიდან
13. ფასადი რიყიდან
14. არქიტექტურული დეტალები და ელემენტები

II. დასკვნა კონსტრუქციების ტექნიკური მდგომარეობის შესახებ (ალბომი №2)





განმარტებითი ბარათი

საკვლევი ნაკვეთი მდებარეობს თბილისის ერთ-ერთი ისტორიული ნაწილი – ავლაბრში, დუტუ მეგრელის ქუჩაზე, რომელზეც განლაგებულია დუტუ მეგრელის ქუჩია №№1-5 შენობები (საკადასტრო №01.17.01.090.003). №1 და №3 შენობები თბილისის ისტორიულ-კულტურულ საყრდენ გეგმაზე აღნიშნულია ძეგლის სტატუსით. მიუხედავათ იმისა, რომ XIX საუკუნის ბოლოს-XX საუკუნის დასაწყისის საცხოვრებელ განაშენიანებაზე 1980-იან წლებში ჩატარებული იყო სარეკონსტრუქციო-სარეაბილიტაციო სამუშაოები, ამჟამად ობიექტი იმყოფება ავარიულ მდგომარეობაში. წინასაპროექტო კვლევითი სამუშაოების ფარგლებში 2013 წელს ჩატარებული იყო საკვლევი ნაკვეთის პირველადი ისტორიულ-არქიტექტურული კვლევა, 2017 წელს კი გადაღებულია ტოპოგრაფიული გეგმა. ცალკე ალბომად წარმოდგენილია დასკვნა მზიდი კონსტრუქციების ტექნიკური მდგომარეობის შესახებ და არქიტექტურული ანაზომები. ალბომთან ერთად ასევე წარმოდგენილია საკვლევი ობიექტის ფოტოფიქსაცია (ციფრული ვერსია), შესრულებულია 2018 წლის სექტემბერ-ოქტომბერში.

დირექტორი: ზ. ოჭროშიძე

მთ.არქიტექტორი: ა. პროზოროვა

მთ.კონსტრუქტორი: ვ. სოზიაშვილი

არქიტექტორები: ა. პროზოროვა

ი. კაპანაძე

ნ. მირიტაძე

თბილისი, 2018 წ.



მპს "პაიტელი"	პროექტი	ქ. თბილისი, ღუბუ მეტრელის ქ. №1÷5					
	დოკუმენტი	შ.პ.ს. "აილი ტექნოლოგიები"			დოკუმენტის №	თარიღი	
						2018 წ.	
დირექტორი	ზ. ოქროშიძე			არქიტექტორული ანაზომი			
მთავარი	ი.პაპანაძე			სიტუაციური გეგმა			
მთავარი	ა. ჰროზორროვა						
				ზომა	ფორმატი	სულ ფორმატი	მასშტაბი
				ა3	ა–1		1:500

არსებული კედლის დაშლა და აღდგენა

არსებული კედლის დაშლა და გადატანა



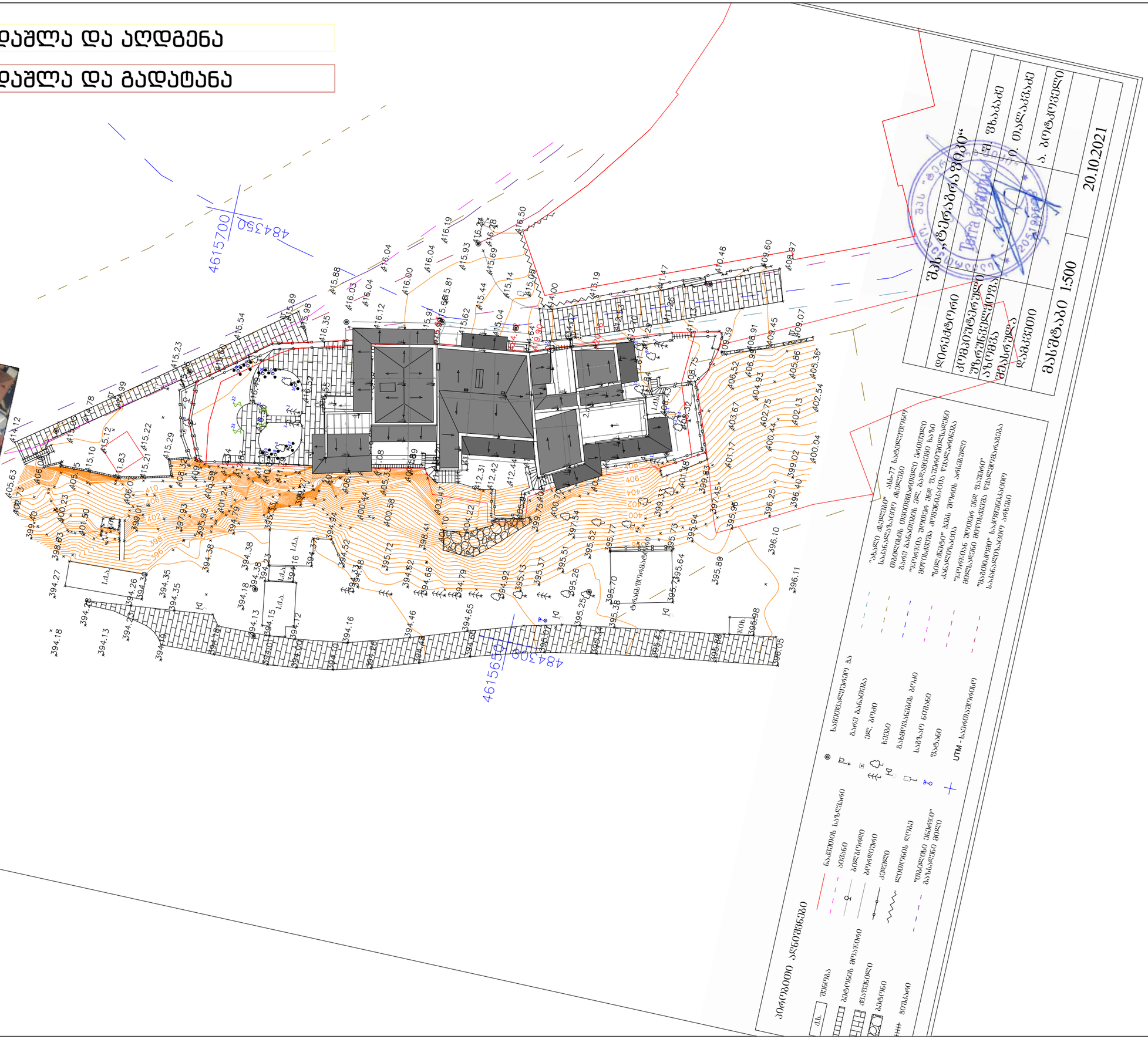

დირექტორი	შპს „ტერაბრა მმპ“
პროექტის ხელმძღვანელი	ლ. ცაბაძე
ავტორი	ე. თალაკვაძე
შესრულა	ა. ბერიკაშვილი
მასშტაბი 1:500	20.10.2021

ვერტიკალური ასაღების

ნაკვეთის საზღვარი

ბინის საზღვარი

ბინის ნომერი

ბინის ფართი

მშენებარე შენობა

ელექტრო ქსელი

ტელეფონის ქსელი

ბუნებრივი აირის ქსელი

წყალსადენის ქსელი

ხე

ბუჩქი

ბეტონის ბოძი

ელექტრო ბოძი

ბეტონის ღობე

ბადის ღობე

ქვის ღობე

ხის ღობე

ლითონის ღობე

ბეტონის ბორდიური

ასფალტის საფარი

ქვაფენილი

ბეტონის ფილა

ბალახის საფარი

ნაგვის ურნა

ბაღის სკამი

საბავშვო სათამაშო მოედანი

საბავშვო ნაგებობა

ელ. ბოძი

ბაღის განათება

საზღვრის ნიშანი

UTM - საკოორდინატო სისტემა

"ზღვის მხედრობა" ამ-77 საჯარისო ნაწილის ტერიტორიის მიმდებარედ ბაღის განათების ელ. ბოძის მიერთების "პირველი" ბოძის მიერთების ადგილის "ტელეფონის ქსელის" ბოძის მიერთების ადგილის "ბუნებრივი აირის ქსელის" ბოძის მიერთების ადგილის "წყალსადენის ქსელის" ბოძის მიერთების ადგილის "ზღვის მხედრობა" საკუთრების საზღვრის ნიშნის ადგილი

არსებული გენ გეგმა

მ. 1:500

არსებული კედლის დაშლა და აღდგენა

არსებული კედლის დაშლა და გადატანა

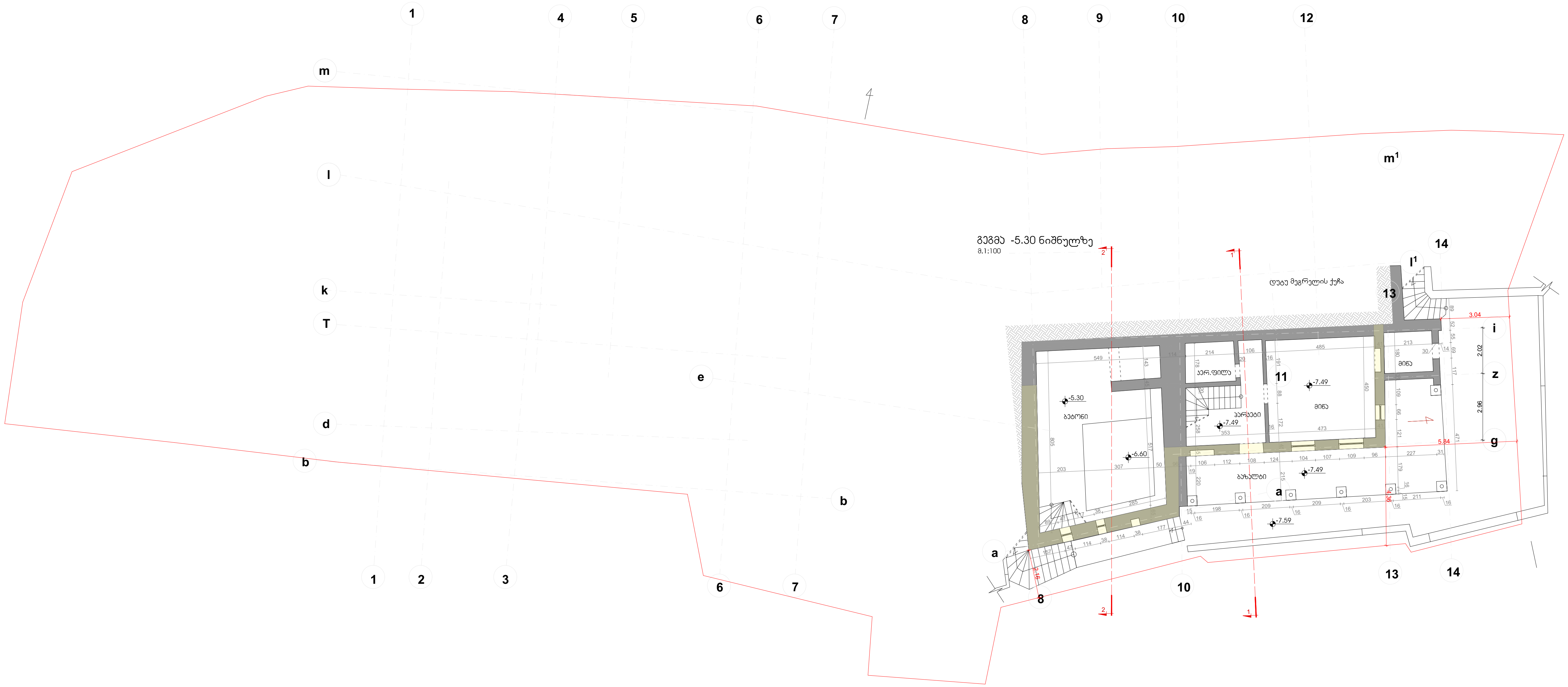

შპს "კაპიტელი"	ობიექტი	ქ. თბილისი, დუტუ მეგრელის ქ. №1 5				
	დამკვეთი	შ.პ.ს. "ზილი დეველოპმენტ"			დაკვეთა №	თარიღი: 2018 წ.
დირექტორი	ზ. ოქროშიძე			არქიტექტურული ანაზომი		
შეასრულა	ი.კაკანაძე			გეგმა -5.30 ნიშნულზე		
შეამოწმა	ა.პროზოროვა					
				სტადია	ფურცელი	სულ ფურცელი / მასშტაბი
				ა.ა	ა–2	1:100

არსებული კედლის დაშლა და აღდგენა

არსებული კედლის დაშლა და გადატანა


1
4
5
6
7
8
9
10
12
m
l
k
T
e
d
b
a
g
z
i
14
13
11
2.10
3.76
9.49
3.35
6.33
9.25
2.72
6.56
3.24
5.57
3.35
3.31
3.45
5.68
0.87
5.34
2.02
2.98
გეგმა -2.70 ნიშნულზე
მ.1:100
დუღე მეგრელის ქუჩა
მიწა
პარკინგი
პარკინგი
პარკინგი

	არსებული კედლის დაშლა და აღდგენა
	არსებული კედლის დაშლა და გადატანა

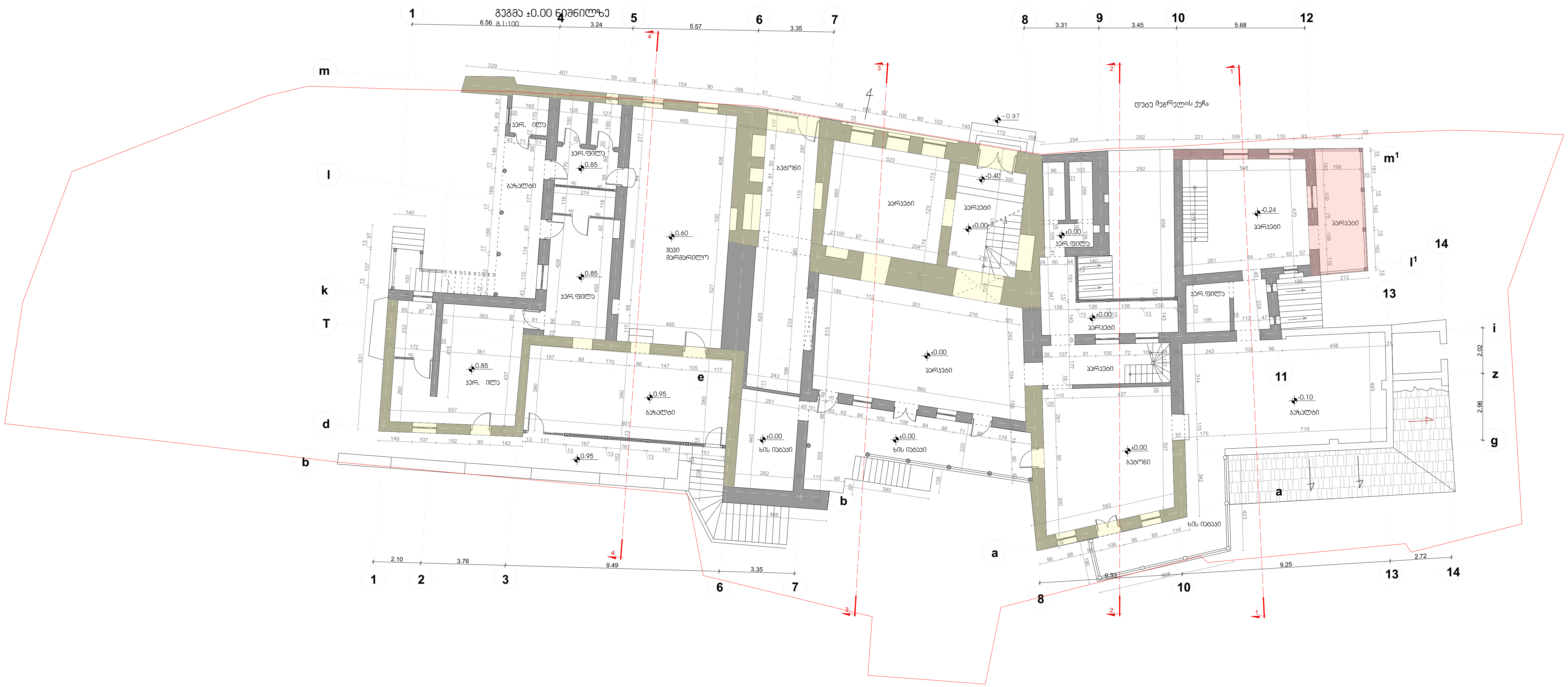

შპს "კაპიტელი"	ობიექტი	ქ. თბილისი, დუტუ მეგრელის ქ. №1 5				
	დამკვეთი	შ.პ.ს. "ბილი დეველოპმენტ"			დაკვეთა №	თარიღი 2018 წ.
დირექტორი	ზ. ოქროშიძე			არქიტექტურული ანაზომი		
შეასრულა	ი.კაკანაძე			გეგმა ±0.00 ნიშნულზე		
შეამოწმა	ა.პროზოროვა					
				სტადია	ფურცელი	სულ ფურცელი	მასშტაბი
				ა.ა	ა–4		1:100

არსებული კედლის დაშლა და აღდგენა

არსებული კედლის დაშლა და გადატანა

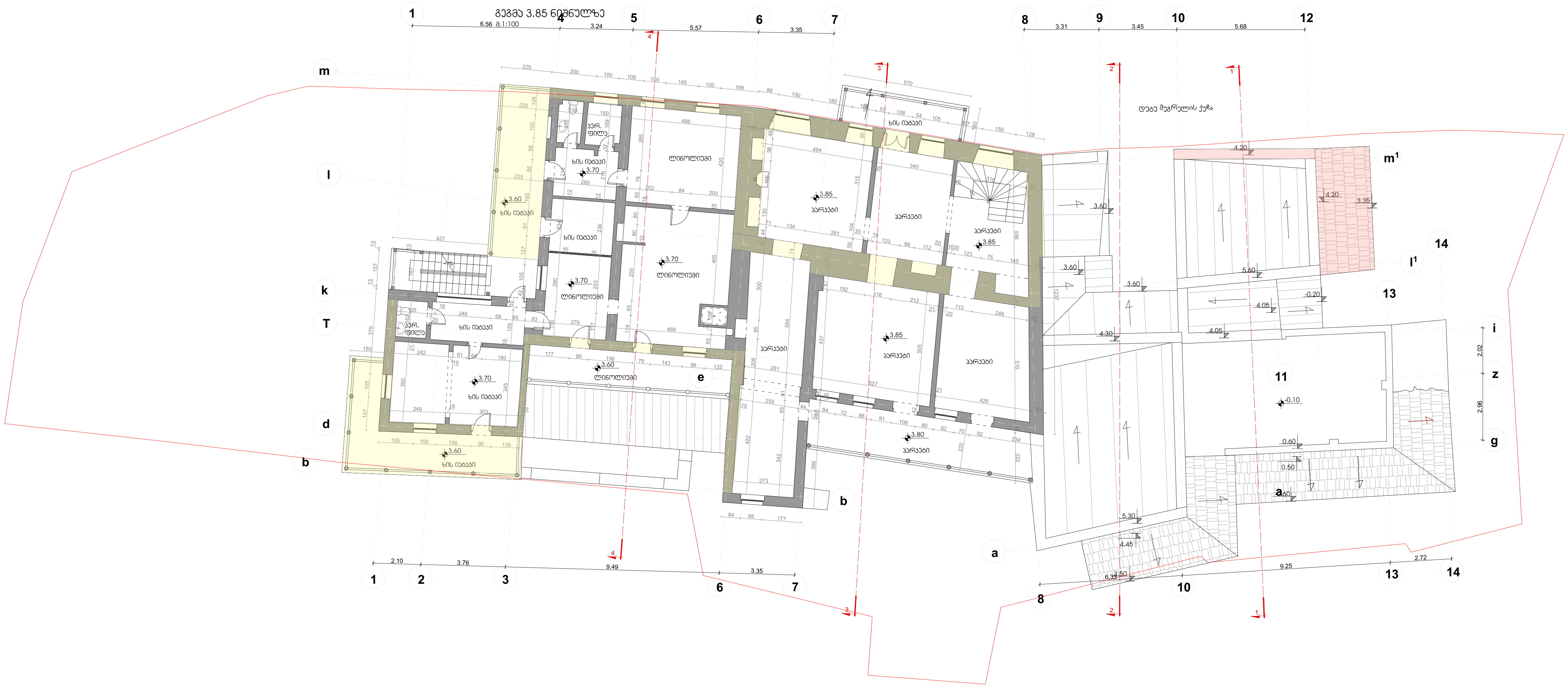

შპს "კაპიტელი"	ობიექტი	ქ. თბილისი, დუტუ მეგრელის ქ. №1 5					
	დამკვეთი	შ.პ.ს. "ბილი დეველოპმენტ"				დაკვეთა №	თარიღი
							2018 წ.
დირექტორი	ზ. ოქროშიძე			არქიტექტურული ანაზომი			
შეასრულა	ი.კაპანაძე			გეგმა 3.85 ნიშნულზე			
შეამოწმა	ა.პროზოროვა						
				სტადია	ფურცელი	სულ ფურცელი	მასშტაბი
				ა.ა	ა-5		1:100

	არსებული კედლის დაშლა და აღდგენა
	არსებული კედლის დაშლა და გადატანა

გეგმა 6.92 ნიშნულზე

მ.1:100

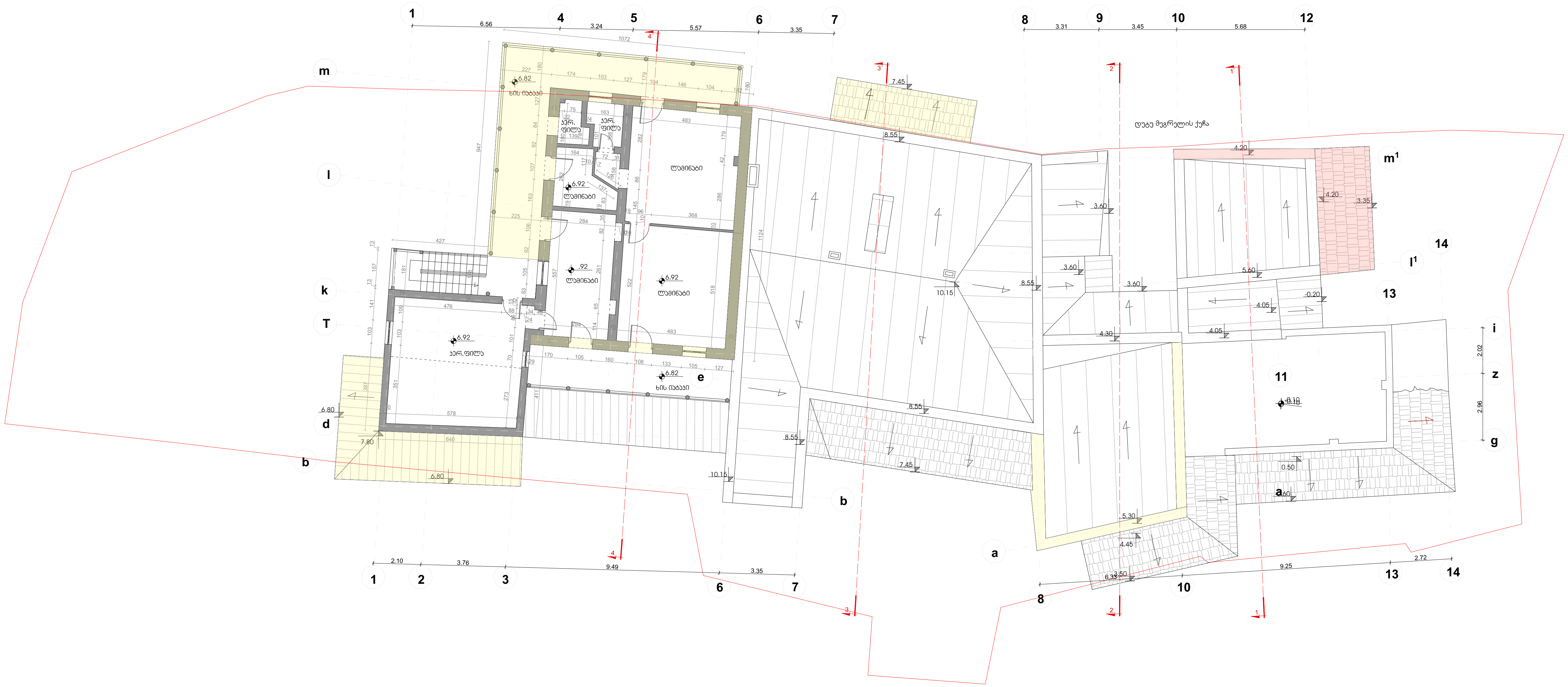

შპს "კაპიტელი"	ობიექტი	ქ. თბილისი, დუტუ მეგრელის ქ. №1 5				
	დამკვეთი	შ.პ.ს. "ბილი დეველოპმენტ"			დაკვეთა №	თარიღი 2018 წ.
დირექტორი	ზ. ოქროშიძე			არქიტექტურული ანაზომი		
შეასრულა	ი.კაპანაძე			გეგმა 6.92 ნიშნულზე		
შეამოწმა	ა.პროზოროვა					
				სტადია	ფურცელი	სულ ფურცელი / მასშტაბი
				ა.ა	ა-6	1:100

არსებული კედლის დაშლა და აღდგენა

არსებული კედლის დაშლა და გადატანა

სახურავის გეგმა
მ.1:100

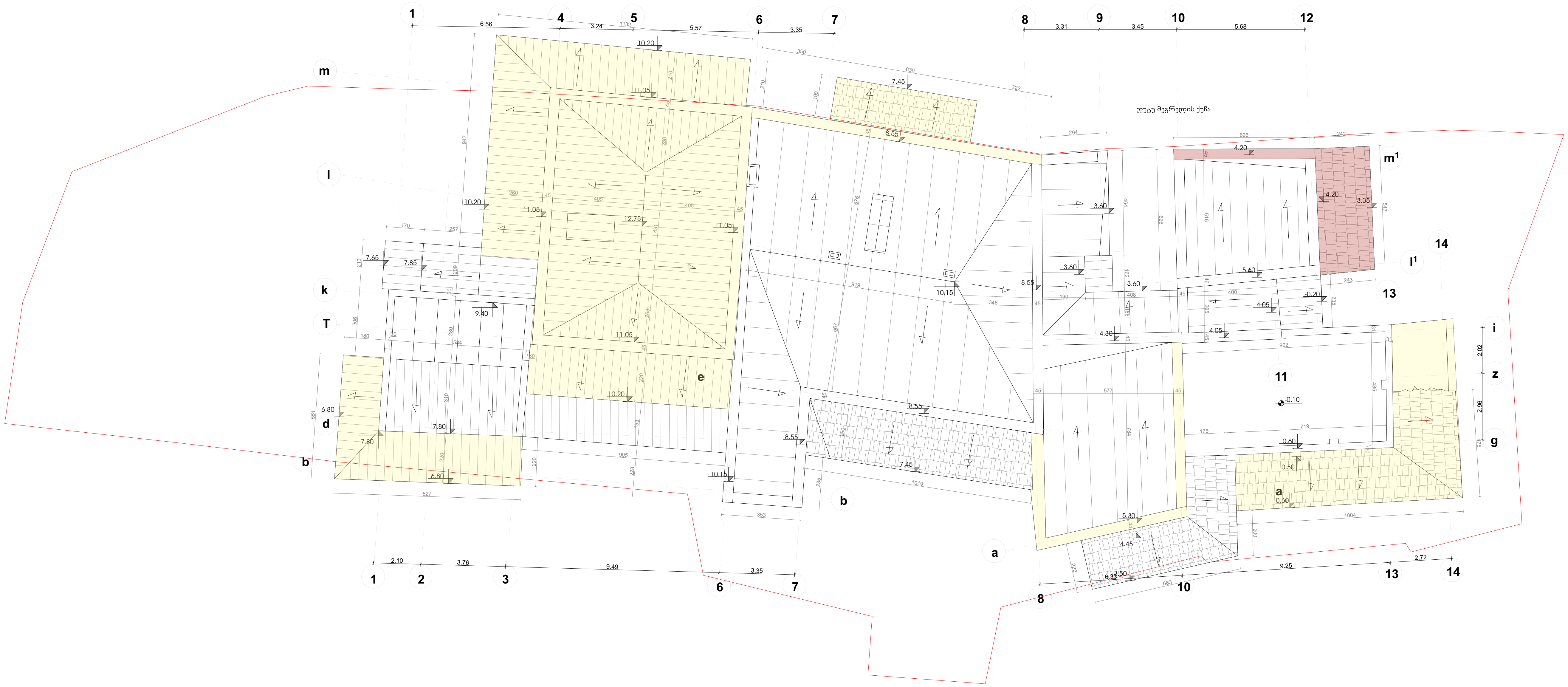

შპს "კაპიტელი"	ობიექტი	ქ. თბილისი, დუტუ მეგრელის ქ. №1 5					
	დამკვეთი	შ.პ.ს. "ბილი დეველოპმენტ"				დაკვეთა №	თარიღი 2018 წ.
დირექტორი	ზ. ოქროშიძე			არქიტექტურული ანაზომი			
შეასრულა	ი.კაპანაძე			სახურავის გეგმა			
შეამოწმა	ა.პროზოროვა						
				სტადია	ფურცელი	სულ ფურცელი	მასშტაბი
				ა.ა	ა-7		1:100

არსებული კედლის დაშლა და აღდგენა

არსებული კედლის დაშლა და გადატანა

ჭრილი 1-1
მ.1:100

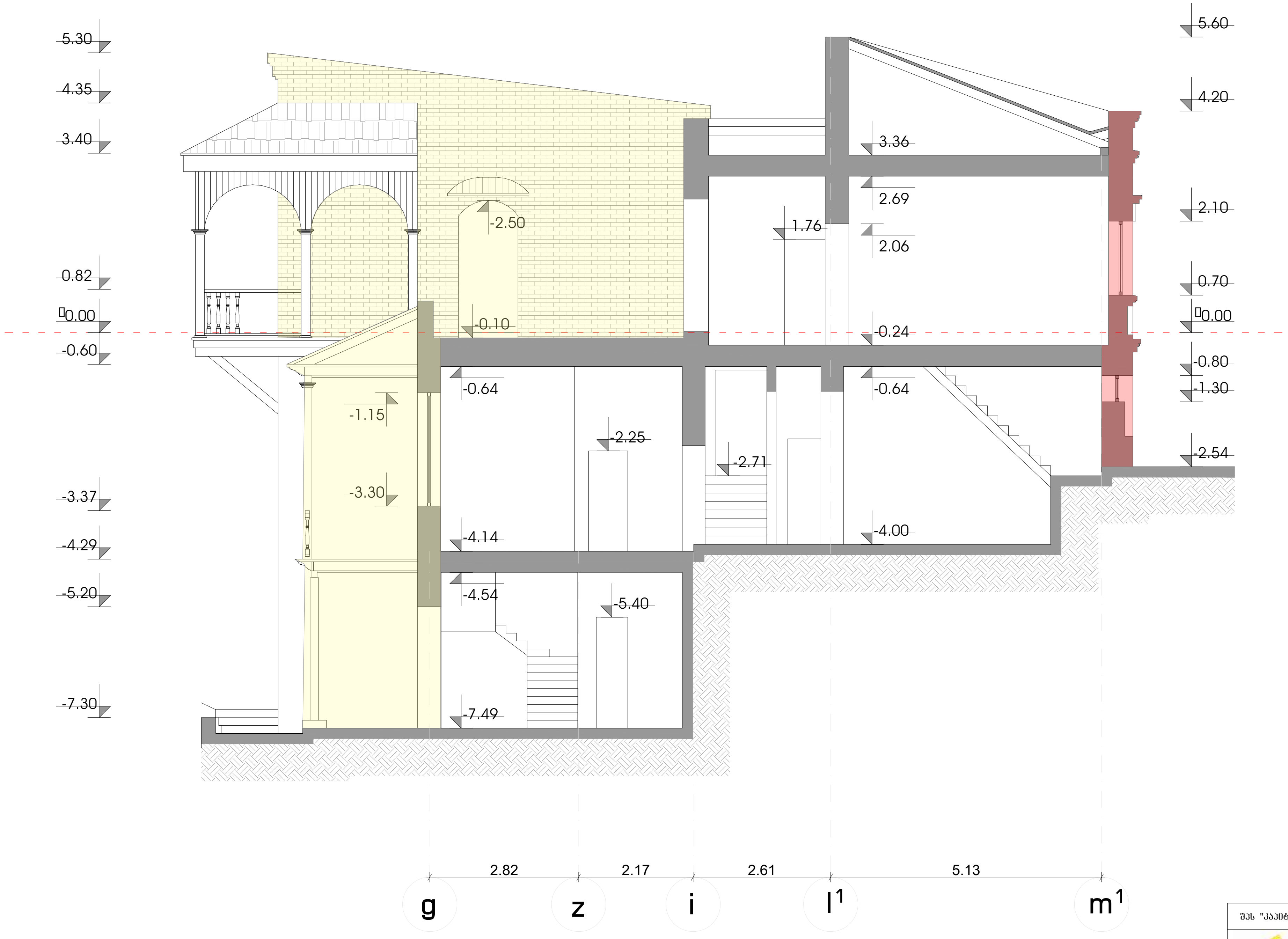

შპს "კაპიტელი"	ობიექტი	ქ. თბილისი, დუტუ მეგრელის ქ. №1 5			
	დამკვეთი	შ.პ.ს. "ბილი დიველოპმენტ"		დაკვეთა №	თარიღი
					2018 წ.
დირექტორი	ზ. ოქროშიძე			არქიტექტურული ანაზომი	
შეასრულა	ი.კაპანაძე			ჭრილი 1-1	
შეამოწმა	ა.პროზოროვა				
		სტადია	ფურცელი	სულ ფურცელი	მასშტაბი
		ა.ა	ა-8		1:100

არსებული კედლის დაშლა და აღდგენა

არსებული კედლის დაშლა და გადატანა

ჭრილი 3-3
მ.1:100

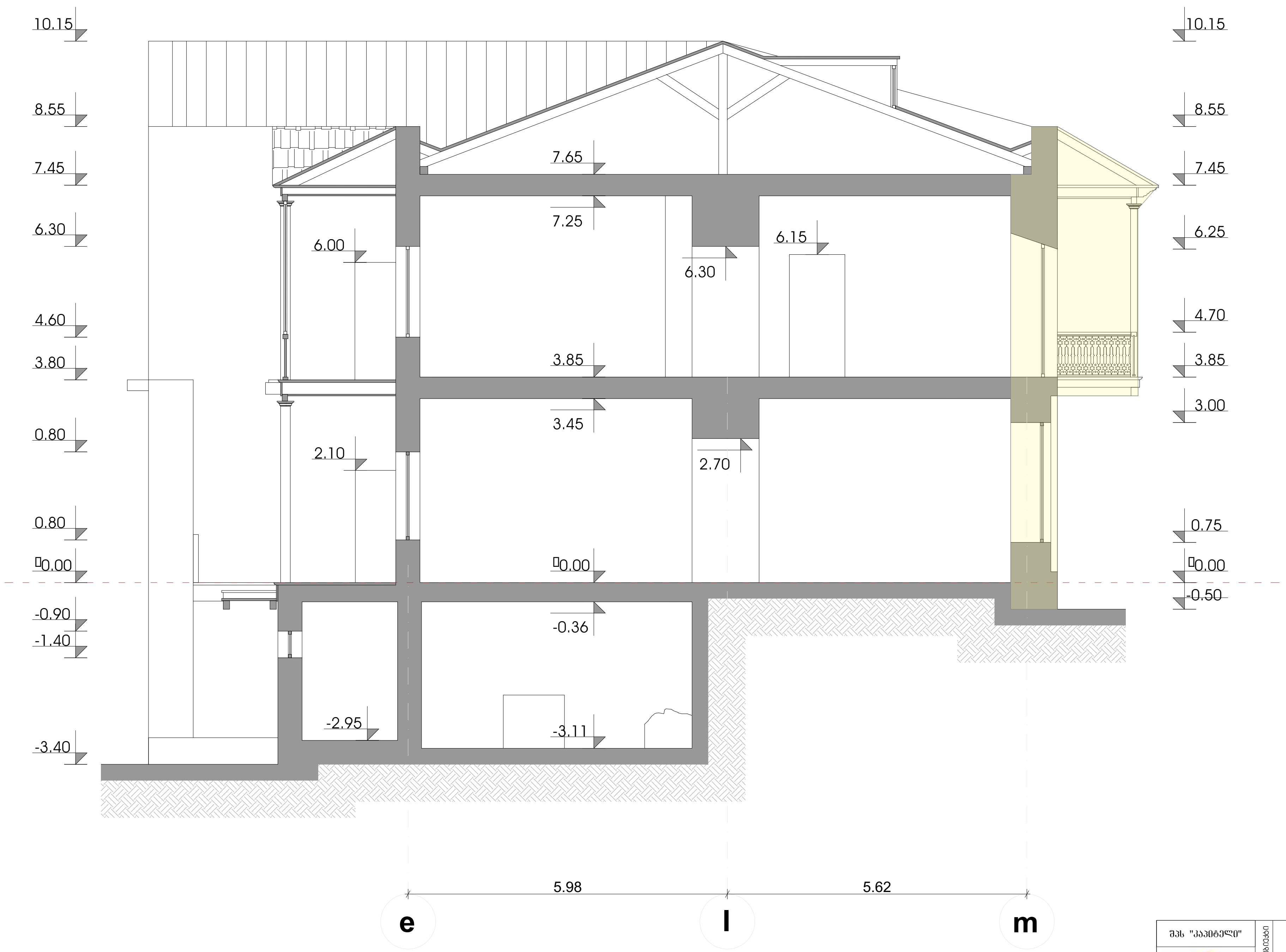

შპს "კაპიტელი"	ობიექტი	ქ. თბილისი, დუტუ მეგრელის ქ. №1 5		
	დამკვეთი	შ.პ.ს. "ბილი დიველოპმენტ"	დაკვეთა №	თარიღი
				2018 წ.
დირექტორი	ზ. ოქროშიძე			არქიტექტურული ანაზომი
შეასრულა	ი.ჯაპანაძე			ჭრილი 3-3
შეამოწმა	ა. პროხოროვა			

სტადია	ფურცელი	სულ ფურცელი	მასშტაბი
ა.ა	ა-10		1:100

არსებული კედლის დაშლა და აღდგენა

არსებული კედლის დაშლა და გადატანა

ჭრილი 4-4
მ.1:100

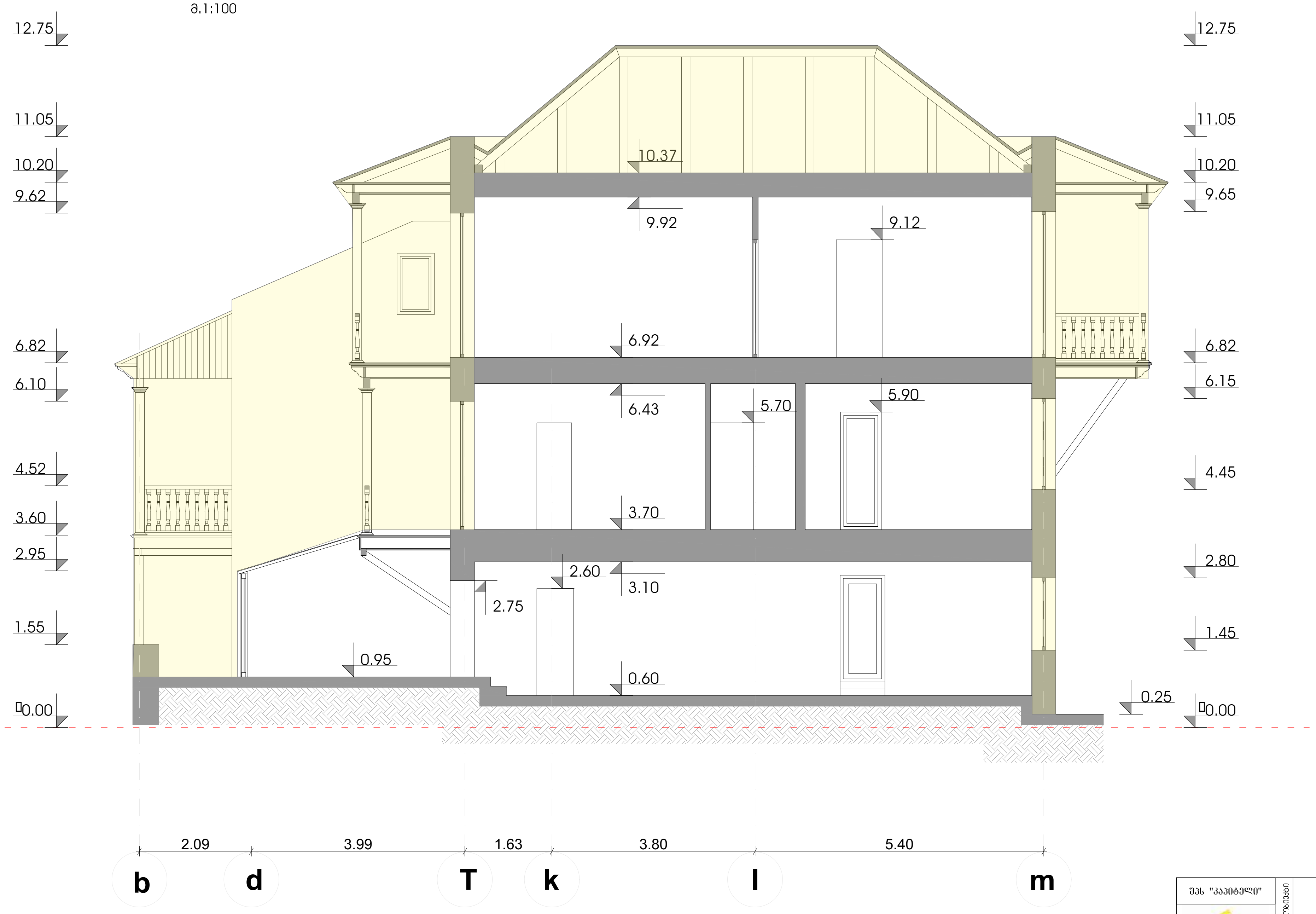

შპს "კაპიტელი"	ობიექტი	ქ. თბილისი, დუტუ მეგრელის ქ. №1 5		
	დამკვეთი	შ.პ.ს. "ბილი დიველოპმენტ"	დაკვეთა №	თარიღი 2018 წ.
დირექტორი	ზ. ოქროშიძე	არქიტექტურული ანაზომი		
შეასრულა	ი.კაპანაძე	ჭრილი 4-4		
შეამოწმა	ა. პროზოროვა			
სტადია	ფურცელი	სულ ფურცელი	მასშტაბი	
ა.ა	ა–11		1:100	

არსებული კედლის დაშლა და აღდგენა

არსებული კედლის დაშლა და გადატანა

ფასადი რიყედან
მ.1:100

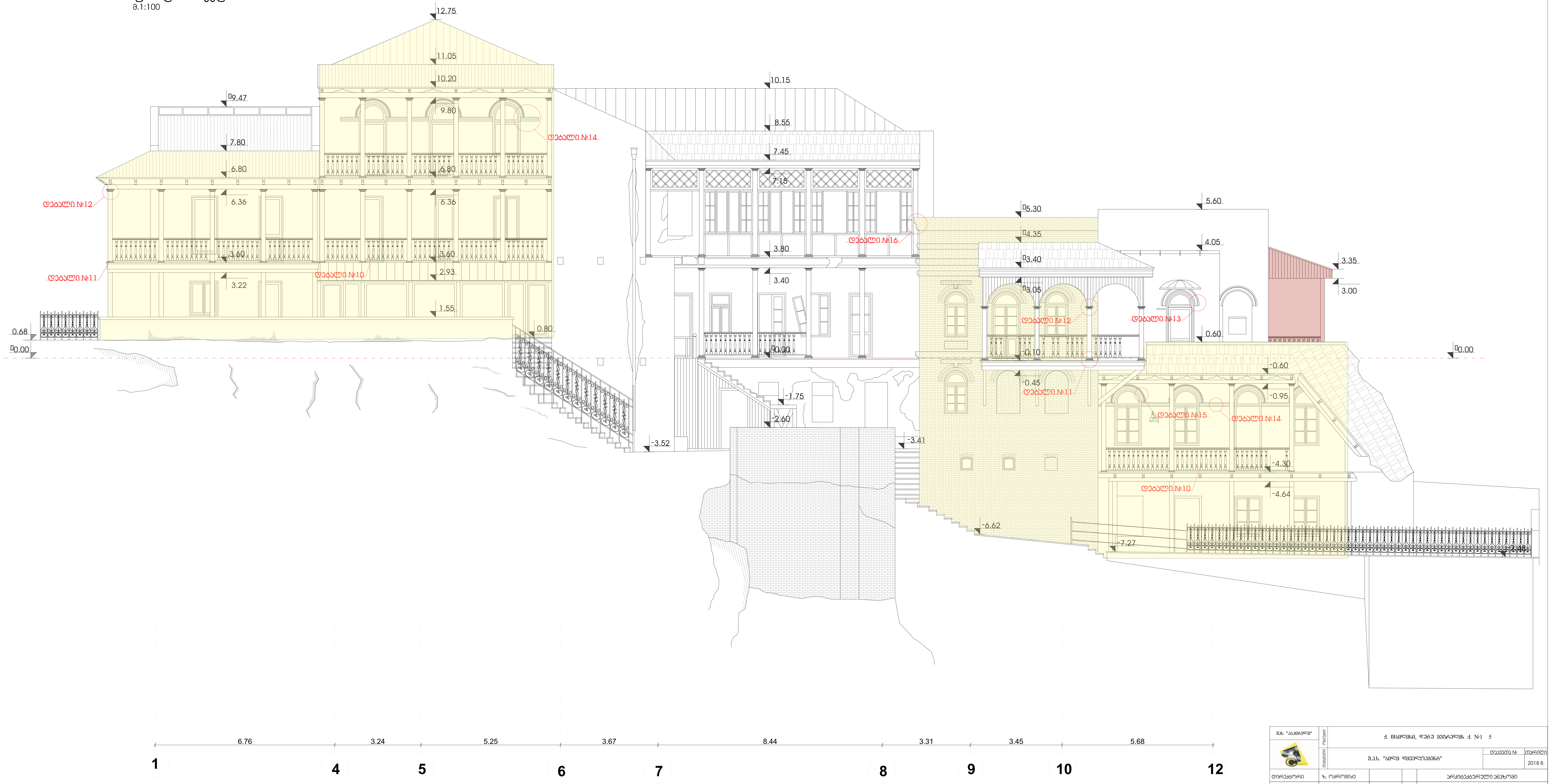

შპს "კაპიტელი"	ობიექტი	ქ. თბილისი, დუტუ მეგრელის ქ. №1 5	
	დამკვეთი	შ.პ.ს. "ბილი დეველოპმენტ"	დაკვეთა № / თარიღი 2018 წ.
დირექტორი	ზ. ოქროშიძე	არქიტექტურული ანაზომი	
შეასრულა	ი.კაპანაძე	ფასადი რიყედან	
შეამოწმა	ა. პროხოროვა		

სტადია	ფურცელი	სულ ფურცელი	მასშტაბი
ა.ა	ა-13		1:100

არსებული კედლის დაშლა და აღდგენა

არსებული კედლის დაშლა და გადატანა

მთავარი ფასადი

მ.1:100

შპს "კაპიტელი"	ობიექტი	ქ. თბილისი, დუტუ მეგრელის ქ. №1 5			
	დამკვეთი	შ.პ.ს. "ბილი დეველოპმენტ"		დაკვეთა №	თარიღი
					2018 წ.
დირექტორი	ზ. ოქროშიძე	არქიტექტურული ანაზომი			
შეასრულა	ი.კაკანაძე	მთავარი ფასადი			
შეამოწმა	ა. პროზოროვა				
		სტადია	ფურცელი	სულ ფურცელი	მასშტაბი
		ა.ა	ა–12		1:100

Разраб.	Шапочка Н.Н.						
Пров.	Шапочка Н.Н.						
Н. контр.	Шапочка Н.Н.						
Утв.	Шапочка Н.Н.						

შპს "კაპიტელი"
თბილისი. გამრეკელის ქ № 19
ს.კ. 204898361

L.T.D. "Capiteli"
19, Gamrekeli str. Tbilisi
I.D. 204898361

დასკვნა
ქ. თბილისში, დუტუ მეგრელის ქ. №1/5-ში მდებარე შენობების

კონსტრუქციების ტექნიკური მდგომარეობის შესახებ

ალბომი №2

შპს "კაპიტელის" დირექტორი: ზ. ოქროშიძე

საქართველო
თბილისი
2018 წელი

შპს "კაპიტელი"
თბილისი. გამრეკელის ქ №19
ს.კ. 204898361

L.T.D. "Capiteli"
19, Gamrekeli str. Tbilisi
I.D. 204898361

დასკვნა
ქ. თბილისში, დუტუ მეგრელის ქ. №1/5-ში მდებარე შენობების

კონსტრუქციების ტექნიკური მდგომარეობის შესახებ

ალბომი №2

საქართველო
თბილისი
2018 წელი

დასკვნა
ქ. თბილისში, დუტუ მეგრელის ქ. №1/5-ში მდებარე შენობების კონსტრუქციების ტექნიკური მდგომარეობის შესახებ

I. შესავალი

ქ. თბილისში, დუტუ მეგრელის ქ. №1-3-5-ში (საკადასტრო კოდი №01.17.01.090.003) მდებარე შენობების კონსტრუქციების ტექნიკური მდგომარეობის შესწავლის და კონსტრუქციული დასკვნის მომზადების საშუალებად გამოყენებული იქნა ანაზომი ნახაზები, საინჟინრო-გეოლოგიური კვლევა და ვიზუალური დათვალიერება. ასევე გავეცანით ქალბატონ ლალი ანდრონიკაშვილის ისტორიულ არქიტექტურულ კვლევას.

თავის №	შინაარსი	ფურცლის №
I	შესავალი	1
II	ზოგადი ნაწილი	3
III	საინჟინრო გეოლოგიური დასკვნა	3
IV	შენობის კონსტრუქციების აღწერა	5
V	შენობის ამსახველი სურათები	6
VI	დასკვნა შენობების კონსტრუქციების ტექნიკური მდგომარეობის შესახებ და რეკომენდაციები	16

სიტუაციური გეგმა

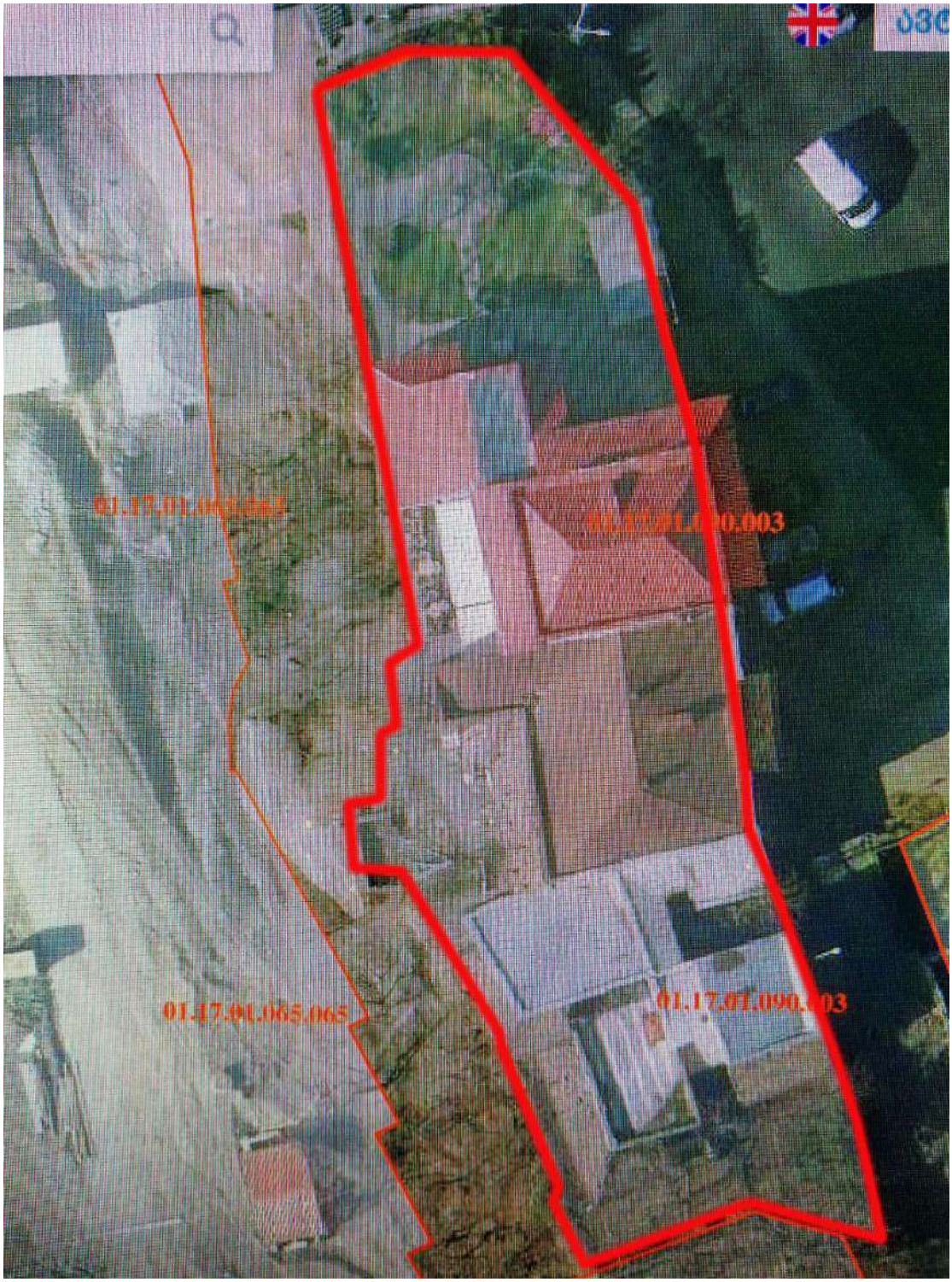

II. ზოგადი ნაწილი

სახლების კომპლექსი აშენებულია XX საუკუნის 70-:-80-იან წლებში. ისტორიულ არქიტექტორულ კვლევაში აღნიშნულია:

"დუტუ მეგრელის ქუჩის №№1-3-5 რეგისტრირებული შენობები ძირითადად XX ს-ის 70-იან წლებში ჩატარებული ძველი თბილისის სარესტავრაციო სამუშაოების ნიმუშებია. მიუხედავად იმისა, რომ ისტორიულკულტურულ საყრდენ გეგმაზე შენობები №1 და №3 ძეგლის სტატუსით არის აღნიშნული, რეალურად ავთენტურად შემორჩენილი კედლები მხოლოდ №3, - ქუჩის მხარეს მიმართულ ნაწილს გააჩნია. ეს XIX საუკუნის II ნახევრის შენობა თავისი ფასადის ელემენტებითა და ინტერიერის შემორჩენილი დეტალებით თბილისში გავრცელებული კლასიცისტური არქიტექტურის დამახასიათებელი ნიმუშია".

განაშენიანება შესრულებულია რთულ რელიეფზე. კომპლექსი შედგება ძირითადად სამი შენობისგან, რომლებსაც გააჩნია მინაშენები.
ნაგებობები გეგმაში რთული ფორმისაა. შენობები 2-3 სართულიანია. სართულების სიმაღლეები ცვლადია.

შენობის საძირკვლის ფუძე ძირითადად წარმოდგენილია ძირითადი ქანებით (ქვიშა-ქვებისა და არგელითების მორიგეობა).

მზიდი კონსტრუქციები:

- საძირკვლები - ლენტური, სავარაუდოდ ბეტონის კონსტრუქციისაა;
- კედლები - ძირითადად სილიკატური აგურის წყობისაა;
- გადახურვები – ანაკრები ღრუტანიანი რკ/ბეტონის ფილების ("სინკარი") კონსტრუქციისაა;
- ბღუდარები – რკ/ბ-ის კონსტრუქციისაა;
- კიბეების კონსტრუქცია - სხვადასხვა მასალისგან (ხის, ქვის - და რკ/ბეტონის) არის აგებული;
- აივნები ხის კონსტრუქციისაა;
- დგარები – ლითონის მილების და ხის ძელებითაა წარმოდგენილი;
- შენობების სახურავი თუნუქისაა, ორქანობიანია, ხის ნივნივებზე.

რიყის მხარეს (დუტუ მეგრელის №1-ის გასწვრივ) მოწყობილია რკ/ბ-ის საყრდენი კედელი, ხოლო მის ზევით მდებარეობს - ძლიერ გამოფიტულ ძირითად ქანებზე დაყრდნობილი აგურის კედელი, რომელიც ძლიერაა დაზიანებული.

განსახილველი კომპლექსი მდებარეობს მტკვრის მარჯვენა სანაპირიზე რიყის მიმდებარე ფერდზე ე.წ. "მტირალა კლდის" ერთ-ერთ განაპირა უბანზე. ტერიტორიაზე გაშიშვლებული ძირითადი ქანები ძლიერ გამოფიტულია და ინტენსიურად მიმდინარეობს მათი დაშლა. ამის გამო ავარიულ მდგომარეობაშია რიყის გასწვრივ შენობების ლენტური საძირკვლები.

III. საინჟინრო გეოლოგიური დასკვნა

საინჟინრო-გეოლოგიური კვლევა შესრულდა ააიპ "ინჟინრული აზრის" მიერ 2013 წელს ბატონი გ. ჭოხონელიძის ხელმძღვანელობით. ქვემოთ გთავაზობთ კვლევის დასკვნით ნაწილს:

ჩატარებული საველე ლაბორატორიული სამუშაოების საფუძველზე შეიძლება გაკეთდეს შემდეგი დასკვნები:

1. საკვლევი მოედანი წარმოადგენს რიყეზე აღმართული ფერდობის თხემს. ფერდობი საკმაოდ ციცაბო და მაღალია მისი ბოლო რიყეზეა, ხოლო თხემი ავლაბარზე გადის.
2. რაიმე საშიში გეოლოგიური პროცესების განვითარება, რომელიც საფრთხეს უქმნის მშენებლობას ან არსებულ შენობებს არაა მოსალოდნელი. საინჟ. გეოლოგიური სირთულის მიხედვით საკვლევი უბანი საშენებლო ნორმებით 1.02.07-87 წ. დანართი 10-ის მიხედვით მიეკუთვნება მეორე (საშუალო) კატეგორიას.
3. მოედნის გეოლოგიური ჭრილი შემდეგნაირია.
    1. ფენა 1 – ნაადაგის ნაყარი (tQ_{IV})
    2. ფენა 2 – თიხნარი (dpQ_{IV})
    3. ფენა 3 – არგილიტები და ქვისაქვების მორიგეობა (P_2^3)
4. შენობა დაფუძნებულია ძირითად ქანებზე გამოფიტულ არგილიტებისა და ქვიშაქვების მორიგეობაზე.
5. არსებული შენობის შენარჩუნებისათვის გეოლოგიური პირობები არასახარბიელოა. შენობა დაფუძნებულია ძირითად ქანებზე რომლებმაც ეკზოგენური პროცესების შედეგად განიცადეს სიმტკიცის დაკარგვა. შედეგად შენობა დეფორმირებულია და აქვს საშიში ბზარები. გეოლოგიური თვალსაზრისით შენობის სიმდგრადის შენარჩუნება არ არის გარანტირებული.
6. გამოკვლეული იქნა არგილიტებისა და ქვიშაქვების სიმტკიცის მაჩვენებლები, რომლებიც დამუშავებული იქნა სტატისტიკური მეთოდით შედეგები ასეთია:

$$R_ჯ^{ნარგ} = 41 \text{ კგ/სმ}^2 \qquad R_ჯ^{ნქვიშ} = 84 \text{ კგ/სმ}^2$$

$$R_ჯ^{სარგ} = 38 \text{ კგ/სმ}^2 \qquad R_ჯ^{სქვიშ} = 78 \text{ კგ/სმ}^2$$

7. გრუნტის წყალი გამოკვლეულ სიღრმემდე არ დაფიქსირებულა;
8. ფერდობი ციცაბოა და გაშიშვლებულია, რაც იწვევს ძირითად ქანებში გამოფიტვის პროცესების გააქტიურებას. საჭიროდ მიგვაჩნია ფერდობს, რიყის მხრიდან გაკეთდეს გარკვეულ სიმაღლემდე საყრდენი კედელი, ხოლო ფერდობის დარჩენილი გაშიშვლებული ნაწილი შეიმოსოს მცენარეული საფარით.

9. ქ. თბილისის საქართველოს სეისმური ნორმებით „სეისმოლოგიური შშენებლობა“ პ.ნ. 01.01.09 მიეკუთვნება 8-ბალიან სეისმურად ინტენსივობის ზონას. მოედანსაც ვაკუთვნებთ 8-ბალიან სეისმურ ზონას. რაც შეეხება გრუნტების სეისმურ თვისებებს თიხნარი მიეკუთვნება მეორე კატეგორიას, ხოლო არგილიტებისა და ქვისაქვების მორიგეობა პირველ კატეგორიას.

10. დამუშავების სიძნელის მიხედვით საშშენებლო ნორმებით IV-2-82 წ. ცხ. 1-1-ის მიხედვით მიეკუთვნება:

    1. თიხნარი II ჯგუფი
    2. არგილიტები და ქვიშაქვები – VI ჯგ.

საქართველოს ტექნიკური უნივერსიტეტის
გრუნტების მექანიკისა და ფუძე-საძირკვლების
კათედრის გამგე ტექნ. მეცნ.
დოქტორი პროფესორი გ. ჭოხონელიძე

გეოლოგი: დ. შანიძე

IV. შენობების კონსტრუქციების აღწერა

შენობების ფუძეს ძირითადად წარმოადგენს ძირითადი ქანები – ქვიშაქვებისა და არგილითების მორიგეობა; საძირკვლები ლენტურია, ბეტონის მასალისგან, ლითონის (მილის) დგარების ქვეშ წერტილოვანი საძირკვლებია გამოყენებული; კედლების მზიდი კონსტრუქციები წარმოდგენილია სილიკატური აგურის მზიდი და თვითმზიდი წყობისგან, ქვიშა-ცემენტის ხსნარზე, რომლებიც ფასადის მხარეს მოპირკეთებულია წითელი აგურით; ტიხრები ასევე სილიკატური აგურისგანაა ნაშენი; გადახურვის კონსტრუქციები წარმოდგენილია ანაკრებ რკ/ბ-ის ღრუტანიან ფილებით; აივნები ხის კონსტრუქციისაა,

რომლების ერთი ნაწილი ჩამოშლილია, ხოლო მეორე ნაწილი ძლიერაა ამორტიზირებული; კიბეები ხის და რკ/ბ-ის კონსტრუქციისაა, ამასთან ხის კიბეების ნაწილი ჩამოშლილია, ხოლო მეორე ნაწილი ამორტიზირებულია; სახურავი ქანობიანია ხის ნივნივებზე, რომელის ნაწილი ასევე ამორტიზირებულია და ჩამოშლილია.

განსახილველი შენობებიდან შედარებით უკეთეს ტექნიკურ მდგომარეობაშია ღუტუ მეგრელის №1-ში განთავსებული შენობა.

V. კომპლექსში შემავალი ნაგებობების ამსახველი სურათები



სურ. №1



სშრ. №2

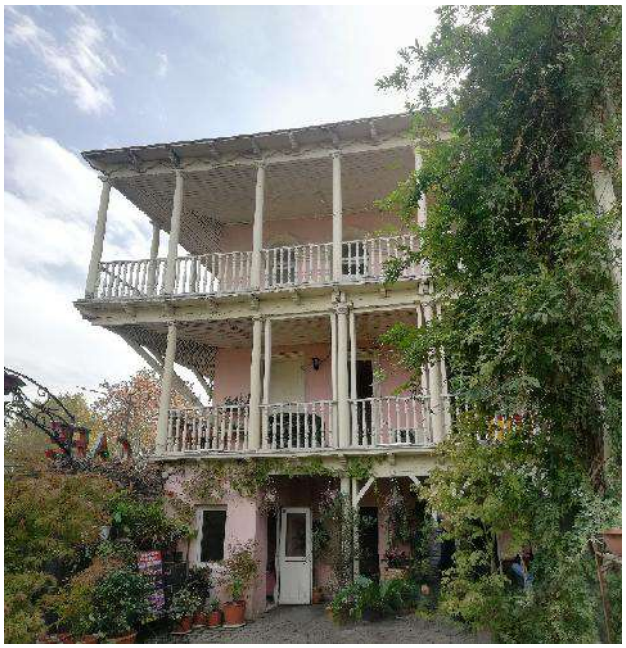

სშრ. №3



სშრ. №4



სშრ. №5



სშრ. №6

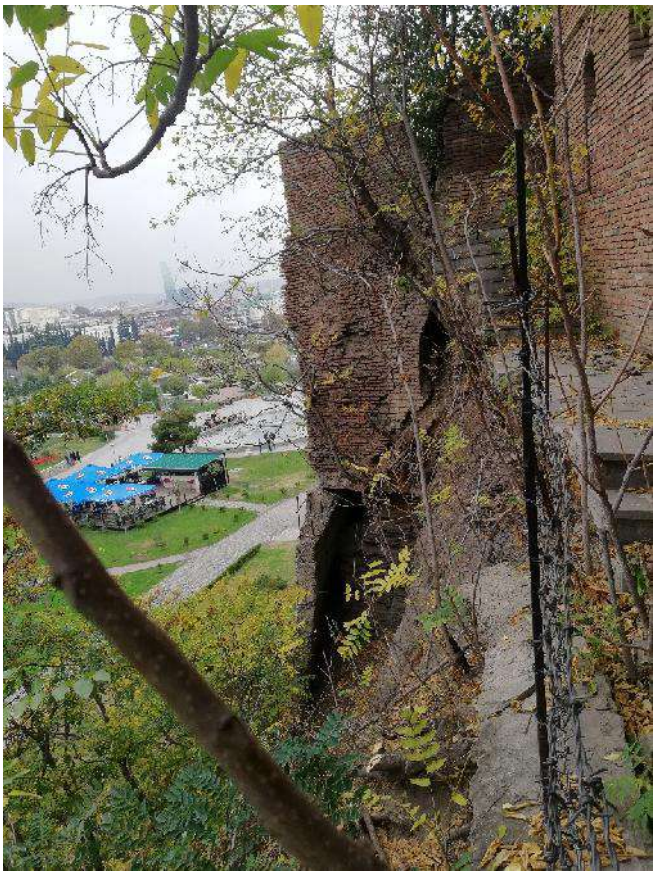

სშრ. №7



სშრ. №8



სშრ. №9



სშრ. №10



სშრ. №11



სურ. №12

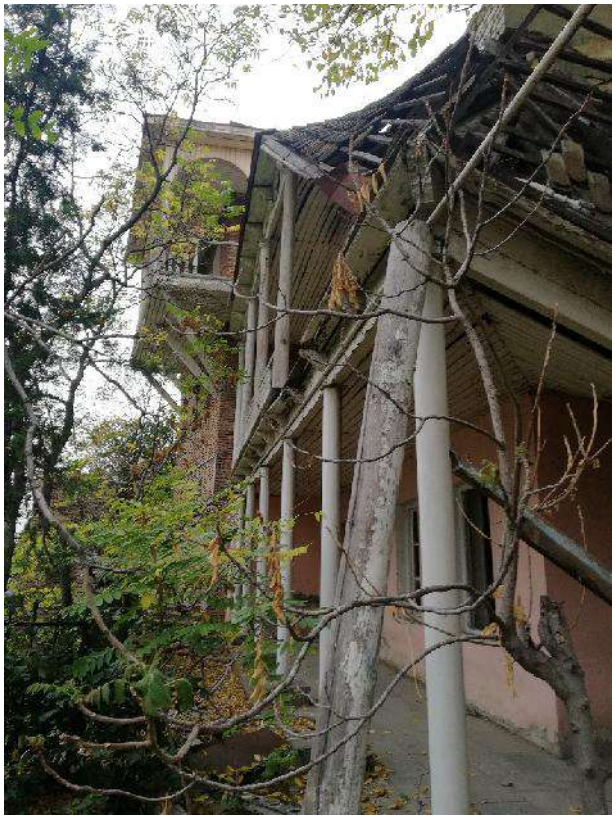

სურ. №13



სურ. №14



სურ. №15



სურ. №16



სურ. №17



სურ. №18

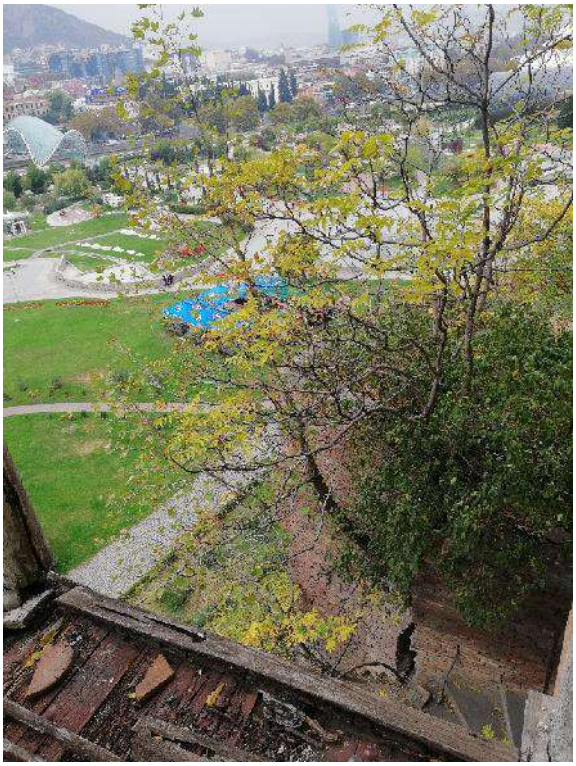

სურ. №19

VI. დასკვნა შენობის კონსტრუქციების ტექნიკური მდგომარეობის შესახებ

1. შენობა კონსტრუქციული თვალსაზრისით არასეისმიურია - არ კმაყოფილდება სამშენებლო ნორმების და წესების ,,სეისმომედეგი მშენებლობა" (პნ 01.01-09) მუხლი "15" მთელი რიგი პუნქტები:

a) "1" პუნქტის ე) ქვეპუნქტი: მზიდ და არამზიდ ელემენტებში იკრძალება სილიკატური აგურის გამოყენება;

b) პუნქტი "7" - შენობას არ გააჩნია ანტისეისმიური სარტყელი;

c) პუნქტი "8" – აგურის კედლის კუთხეები არ არის გაძლიერებული არმატურის ბადეებით;

d) პუნქტი "9" -რთული გეგმარების შემთხვევაში გამოყენებული უნდა იყოს კომპლექსური კონსტრუქცია, ან ბლოკები გაყოფილ უნდა იყვნენ ანტისეისმიური ნაკერით.

e) პუნქტი "12" - შენობის განივ კედლებს შორის მანძილი ზოგ შემთხვევაში აღემატება 9 მ-ს;

2. დუტუ მეგრელის №1-ში განთავსებული შენობა შედარებით კარგ მდგომარეობაშია, მაგრა ვერ აკმაყოფილებს სამშენებლო ნორმების და წესების ,,სეისმომედეგი მშენებლობა" (პნ 01.01-09) მუხლი "15" მთელი რიგ პუნქტებს (იხ. უქტი "1");

3. დუტუ მეგრელის №3-ში და №5-ში განთავსებული შენობები ამორტიზირებულია, რომელიც გამოწვეულია ფუძე-გრუნტების (და შესაბამისად საძირკვლების) არათანაბარი დეფორმაციებით, შენობის სეისმიური რაიონისთვის შეუფერებელი გეგმარებით, მზიდი და თვითმზიდი კედლების სერიოზული დაზიანებით:
ლენტური საძირკვლების დეფორმაცია გამოწვეულია: ძლიერ გამოფიტულ ძირითად ქანზე დაფუძნებით;

4. აივნის ხის კონსტრუქციები ამორტიზირებულია (დუტუ მეგრელის №1) და ჩამოშლილია (დუტუ მეგრელის №3 და №5);

5. სახურავის კონსტრუქციები ამორტიზირებულია დაზოგ შემთხვევაში ჩამოშლილია (დუტუ მეგრელის №3 და №5);

6. ხის კიბის კონსტრქციები ამორტიზირებულია და ხშირ შემთხვევაში ჩამოშლილია (დუტუ მეგრელის №3 და №5);

7. ძლიერ დაზიანებულია ძირითადი ქანები რიყის გასწვრივ, რითაც საფრთხე ექმნება შემომსაზღვრელ კედლების და ამ უბანში არსებული ლენტური საძირკვლების მდგრადობას და საიმედობას.

ვითვალისწინებთ რა კომპეტენტური ორგანიზაციების და სპეციალისტების დასკვნებს და რეკომენდაციებს:

I. ქალბატონ ლალი ანდრონიკაშვილის ისტორიულ არქიტექტურული კვლევის რეკომენდაციის პირველი აბზაცი: "ამ განაშენიანების ავთენტურობის კვლევის შედეგად გამოვლენილი ახალი (XX საუკუნეში რეკონსტრუირებული) კედლების დაშლა და მათი ხელახლა აშენება უფრო შესაფერისი მასალით აუცილებელია მათი მძიმე ტექნიკური მდგომარეობის გათვალისწინებით";

II. საქართველოს ტექნიკური უნივერსიტეტის ბრუნტების მექანიკისა და შეძე საძირკვლების კათედრის გამგის, ტ.მ.დ.-ის ბატონი გუგა ჭოხონელიძის საინჟინრო გეოლოგიური კვლევის დასკვნის "5" პუნქტი: "არსებული შენობის შენარჩუნებისთვის გეოლოგიური პირობები არასახარბიელოა. შენობა დაფუძნებულია ძირითად ქანებზე, რომლებმაც ეგზოგენური პროცესების შედეგად განიცადეს სიმტკიცის დაკარგვა. შედეგად შენობა დეფორმირებულია და აქვს საშიში ბზარები. გეოლოგიური თვალსაზრისით შნობის სიმდგრადის შენარჩუნება არ არის გარანტირებული";

ასევე, თუ გავითვალისწინებთ განსახილველი ნაგებობების კონსტრუქციების ტექნიკურ მდგომარეობას (იხ. გემოთ) შეუძლებლად მიგვაჩნია შენობის აღდგენა-რესტავრაციის სამუშაოების ჩატარება იმ კონდეციამდე, რომ სრულად დაკმაყოფილდეს საქართველოში მოქმედი სამშენებლო ნორმების და წესების მოთხოვნები.

გემოთ მოყვანილი არგუმენტების საფუძველზე ვასკვნით:

დაიშალოს დუტუ მეგრელის №1-3-5-ში განთავსებული შენობის კონსტრუქციები იმის გათვალისწინებით, რომ შენარჩუნდება ქალბატონი ლალი ანდრონიკაშვილის კვლევაში მოხსენიებული ავთენტური კედელი.

შპს "კაპიტელის" დირექტორი: _____ გ. ოქროშიძე

პროექტის მთავარი არქიტექტორი: _____ ა. პროზოროვა

პროექტის მთავარი კონსტრუქტორი: _____ ვ. სოზიაშვილი

თბილისი, 2 ნოემბერი, 2018 წელი

საპროექტო ნაწილი

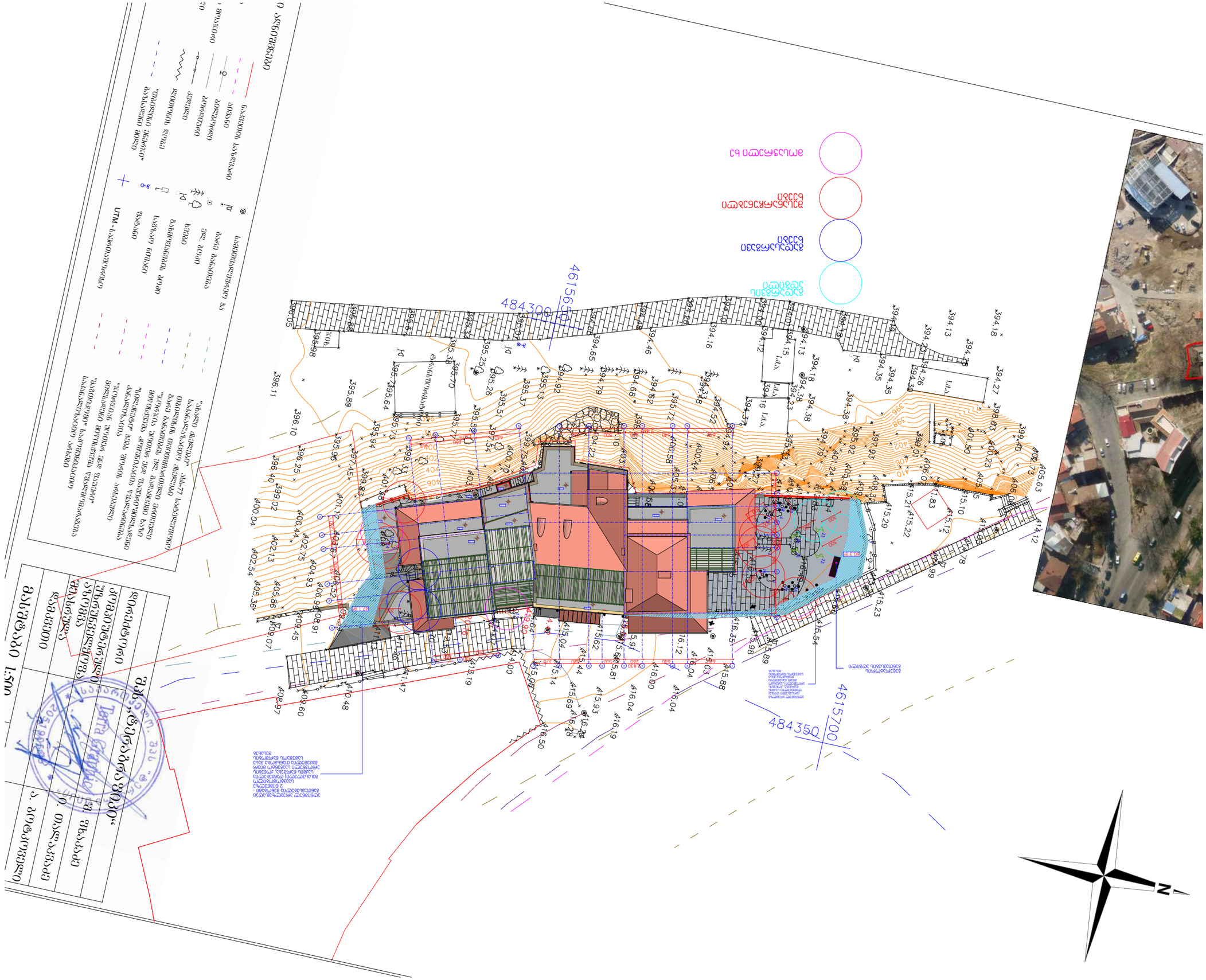
ტოპოგრაფიული აზომვა
ქალაქ თბილისის მუნიციპალიტეტის ტერიტორიაზე

არსებული კედლის დაშლა და აღდგენა

არსებული კედლის დაშლა და გადატანა

შენობის აღდგენილი ნაწილი

შენიშვნა:
აღდგენილი ნაწილის დაზუსტება მოხდა ისტორიული კონტური ნანგრევებიზე დაკვირვებით და ისტორიული ფოტოებზე დაყრდნობით

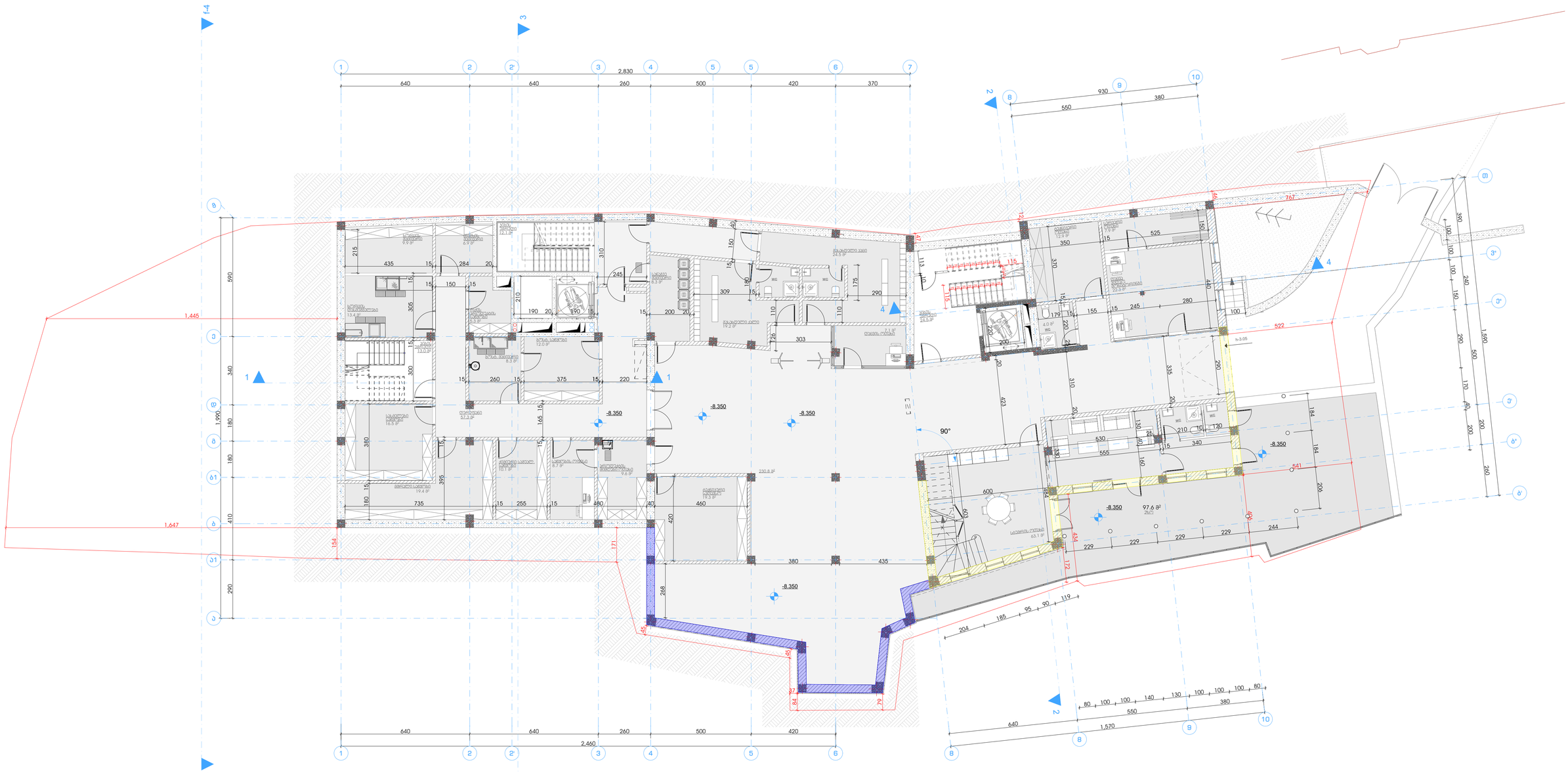

2021 წ			
STUDIO9 ARCHITECTURE & Design www.studio9.ge			
სპარონების ორგანიზაცია Company name			
შემსრულებლები performers			
თანამდებობა	სახელი,გვარი	ხელმოწერა	
დიზაინერი	ზ.ბიწაშვილი		
არქ. პროექტი	მ.ბიწაძე		
არქიტექტორი	ფ.მესხიშვილი		
არქიტექტორი	მ.ბიწაძე		
პროექტირება	ს.ასპარუხელაშვილი		
დამკვეთი : ირა გულუაძე			
პროექტის დასახელება Job Title			
დუბეს მეგრელის №1 -ში არსებული ხელახლაშენებული მეთევზეობის ძველი რეკონსტრუქციის-რეაბილიტაციის პროექტი			
მისამართი: Address			
თბილისი, ისანი მთაწმინის №1			
სტადია			
არქიტექტურული კონცეპტის შეთანხმებაზე, წინასწარული განაცხადის მასალა			
განმარტება: Explication			
ნახაზის დასახელება Drawing title			
გეგმა -8.30 ნიშნულზე			
შენიშვნა: Notes:			
1. ნახაზის ზომებია მილიმეტრებში, ჯიროკებში მითითებულია ზღვის დონე მეტრ. პროექტის ასოლოტით. 2. ნახაზის ზომები დაზუსტდეს ადგილზე. 3. ფუნდამენტის პროექტირების პასუხისმგებელ მენეჯერ პროექტირების ჯგუფთან;			
ნახაზის სტატუსი Drawing Status		თარიღი Date	ფურცლების ზომა
		2021/11/25	A1
მასშტაბი. Drawing Scale.			
1:100			
ნახაზის № INDEX	ფურც. რაოდ. PAGES		
44	86		

არსებული კედლის დაშლა და აღდგენა

არსებული კედლის დაშლა და გადატანა

შენობის აღდგენილი ნაწილი

შენიშვნა:
აღდგენილი ნაწილის დაზუსტება მოხდა ისტორიული კონტური ნანგრევებიზე დაკვირვებით და ისტორიული ფოტოებზე დაყრდნობით



STUDIO9 Architectural Design www.studio9.ge	2021 წ		
საპროექტო ორგანიზაცია Company name			
მონაწილეობა performers	სახელი,გვარი	ხელმოწერა	
დირექტორი	ზ.ნიშნელაძე		
პრ. ხელმძღვ.	მ.ბზიავა		
არქიტექტორი	ლ.მელოძე		
არქიტექტორი	მ.ბრეხუაძე		
პროექტირება	ს.ჯაჯანიძელი		
დამკვეთი : ინა გუდუშაძე			
პროექტის დასახელება Job Title			
დუბეს მეგრელის №1 -ში არსებული უძველესი მეგალითური ძეგლის რეკონსტრუქცია-რეაბილიტაციის პროექტი			
მისამართი: Address			
ახალციხე, ლიან ქორეშის №1			
ხაზარია			
განმარტება: Explication			
ნახაზის დასახელება Drawing title			
მეგრ -4.60 ნიშნულზე			
შენიშვნა: Notes			
1. ნახაზზე ზუსტად მოცემულია მიწისმპანარევები. 2. ნახაზის ყველა ცვლილება მშენებლობის პროცესში მეწარმე-მშენებელ პირს უნდა ეცნობა პროექტის ავტორებს. 3. ფერფლის პროცესების ამოწმებისას ყველა ცვლილება მიწის პარამეტრ;			
ნახაზის სტატუსი Drawing Status	თარიღი Date	ფურცლის ზომა	
	2021/11/25	A1	
მასშტაბი Drawing Scale.			
1:100			
ინდექსი INDEX	ფურც. რაოდ. PAGES		
45	86		

არსებული კედლის დაშლა და აღდგენა

არსებული კედლის დაშლა და გადატანა

შენობის აღდგენილი ნაწილი

შენიშვნა:
აღდგენილი ნაწილის დაზუსტება მოხდა ისტორიული კონტური ნანგრევებიზე დაკვირვებით და ისტორიული ფოტოებზე დაყრდნობით



STUDIO9 Architectural Design www.studio9.ge	2021 წ	მეპროექტეები performers		დამკვეთი : ინა მუდუკაძე	მისამართი: Address ქობულეთი, ნინო ხიმშიაშვილის №1
		თინათინ ბარა	ხალვაშიძარა		
	საპროექტო ორგანიზაცია Company name	დიზაინერი	ზ.წიწილაშვილი	პროექტის დასახელება Job Title	სარჩევი
		კონსტრუქტორი	მ.ჩხეიძე	დეტალ მეგრელის №1 -ში არსებული აკლდემიური მეგრელიძის ძეგლის რეკონსტრუქცია-რეაბილიტაციის პროექტი	არქიტექტურული ნაწილის შემოსაზღვრა, მიმდებარე ტერიტორის განაწილების გამოსახა
		კონსტრუქტორი	მ.ჩხეიძე		
		კონსტრუქტორი	მ.ჩხეიძე		
		პროექტის ხელმძღვანელი	ს.ასპრუხელიძე		

განმარტება: Explication	ნახაზის დასახელება Drawing title	ნახაზის სტატუსი Drawing Status	თარიღი Date
	მეგრელის 0.00 ნიშნულზე		2021/11/25
შენიშვნა: Notes		მასშტაბი Drawing Scale.	ფურცლის ზომა
1. ნახაზის ზუსტად მოსაზომად მიუთითებელია. 2. ნახაზის ზომა ცხრილსა მშენებლობის პროექტში მითითებული ზომა ძალა პრიორიტეტ. 3. ფურცლის ორიგინალიდან ასლისაგან ზომები განსხვავდება.		1:100	A1
		ნახაზის N INDEX 46	ფურც. რაოდ. PAGES 86

არსებული კედლის დაშლა და აღდგენა

არსებული კედლის დაშლა და გადატანა

შენობის აღდგენილი ნაწილი

შენიშვნა:
აღდგენილი ნაწილის დაზუსტება მოხდა ისტორიული კონტური ნანგრევებიზე დაკვირვებით და ისტორიული ფოტოებზე დაყრდნობით

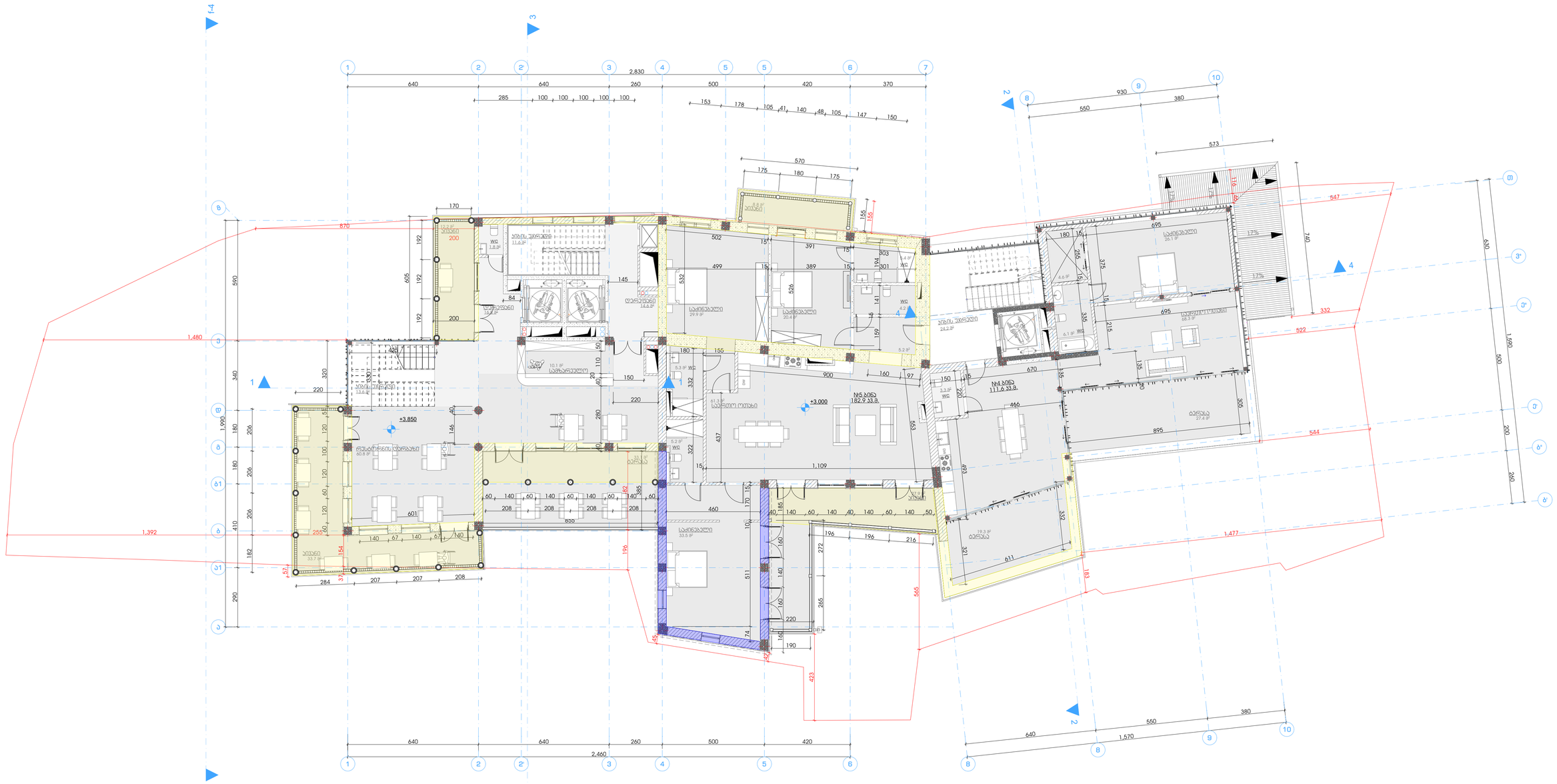

STUDIO9 ARCHITECTURE Design www.studio9.ge	2021 წ	შემსრულებლები performers	დამკვეთი : ირა გუდუაძე
		თანამდებობა / სახელი,გვარი / ხელმოწერა	
		დიზაინერი ზ.ნიკლაური	
		არქ. პროექტი მ.მაკაძე	
		არქიტექტორი ფ.მესხიშვილი	
		არქიტექტორი მ.ჩრდილაძე	
		პროექტის ხელმძღვანელი	
		პროექტის მენეჯერი	
		კონსტრუქციული ნაწილი	
		ინჟენერული სისტემები	
		სანიტარული სისტემები	
		ელექტრული სისტემები	
		ტექნოლოგიური ნაწილი	
		ინტერიერი	
		ლანდშაფტი	
		ავტორული ზედამხედველობა	
		ტექნიკური ზედამხედველობა	
		ტექნიკური ზედამხედველობა	
		ტექნიკური

არსებული კედლის დაშლა და აღდგენა

არსებული კედლის დაშლა და გადატანა

შენობის აღდგენილი ნაწილი

შენიშვნა:
აღდგენილი ნაწილის დაზუსტება მოხდა ისტორიული კონტური ნანგრევებიზე დაკვირვებით და ისტორიული ფოტოებზე დაყრდნობით

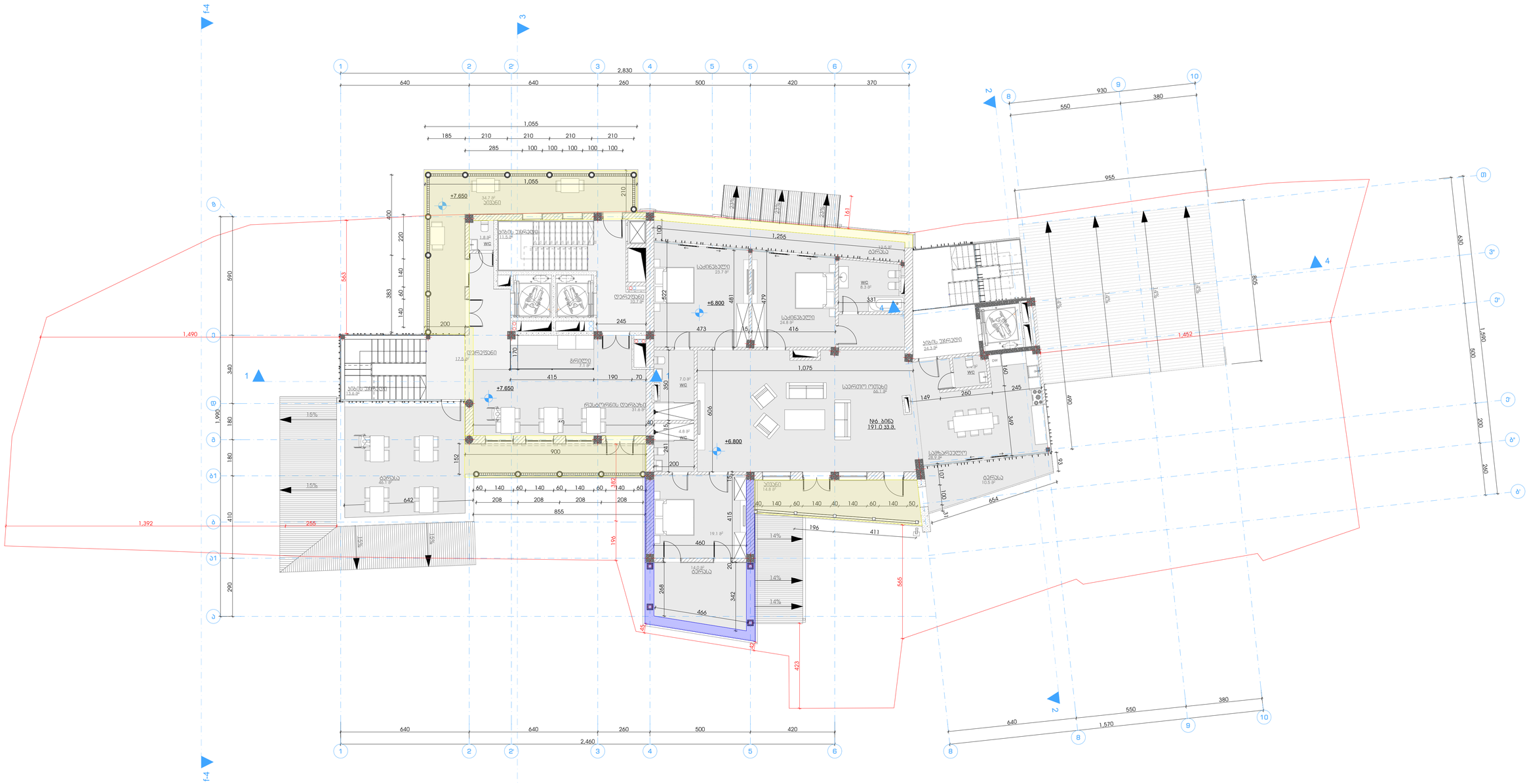

STUDIO9 Architectural Design www.studio9.ge	2021 წ	მემკვლელობები performers		დამპროექტი : ინა ბუდუაშვილი
		თანამდებობა	სახელი,გვარი	ხელმოწერა
		დირექტორი	ზ.ნიშნელაძე	
		არქ. პასორი	მ.ჩხეიძე	
		არქიტექტორი	ლ.მესხიშვილი	
		არქიტექტორი	მ.ჩოხონელი	
		პროექტირება	ს.ასპრუხელაძე	

სამშენებლო ორგანიზაცია Company name	
პროექტის დასახელება Job Title	დუბტ მემკვიდრეობის №1 -ში არსებული უკანონოდ მიმდინარეობის ძეგლის რეკონსტრუქცია-რეაბილიტაციის პროექტი
მისამართი: Address	ქობულეთი, ნინო ხიმშიაშვილის №1
	სტადია
	არქიტექტურული პროექტის, მშენებლობის, მონიტორინგის განაწილების ეტაპი

ექსპლიკაცია:
Explication

ნახაზის დასახელება Drawing title	ნახაზის სტატუსი Drawing Status	თარიღი Date	ფურცლის ზომა
მეძგმე +7.65 ნიშნულზე		2021/11/25	A1
შენიშვნა: Notes: 1. ნახაზზე ყველა ზომები მოცემულია მილიმეტრებში. 2. ნახაზის ყველა ზომების შემოწმებაა პროექტის მთავარ არქიტექტორ ზურა ნიშნელაძის მიერ. 3. ფერდობის პროექციების უსაფრთხოების ზომები ნაჩვენებია მხოლოდ საორიენტაციოდ;	მასშტაბი Drawing Scale. 1:100	ფურც. რაოდ. PAGES 86	
	ნახაზის № INDEX 48		

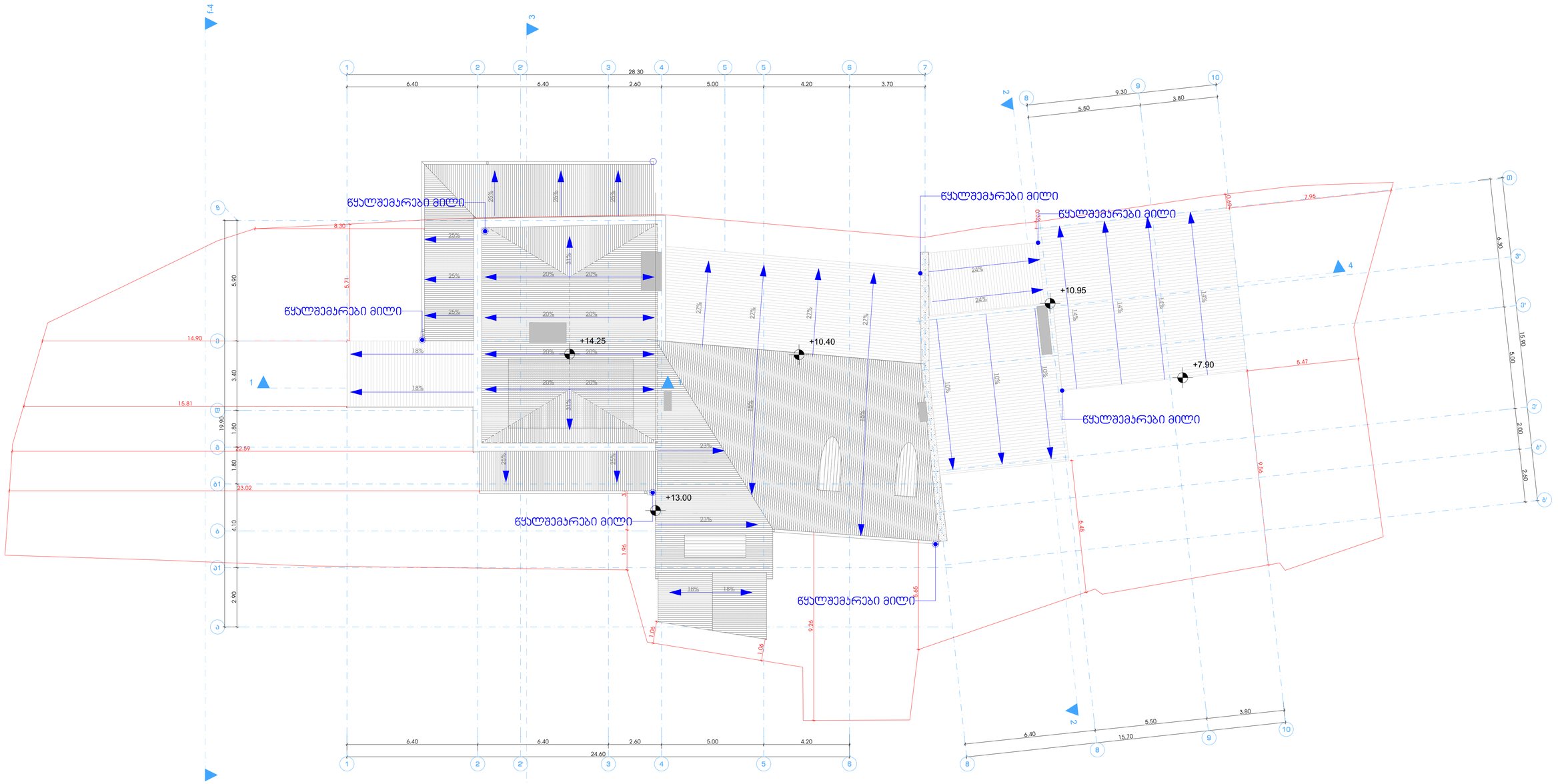

STUDIO9 Architectural Design www.studio9.ge	2021 წ	მეპროექტეები performers	დამკვეთი : ინა გულუაძე	მისამართი: Address: ქობულეთი, ლუკა მელიქიშვილი №1
საპროექტო ორგანიზაცია Company name		თანამდებობა / სახელი,გვარი / ხელმოწერა	პროექტის დასახელება Job Title	ს/ნ/პ/ობიექტი
		დირექტორი / ზ.ბიწულური	დეტე მგებრალის №1 -ში არსებული ჯეელტერული მემკვიდრეობის ძეგლს რეკონსტრუქცია-რეაბილიტაციის პროექტი	არქიტექტურული პროექტის შემოსახაზად, მშენებლობის ნებართვის მისაღებად
		არქიტექტორი / მ.ჩხეიძე		
		არქიტექტორი / დ.მიქელაძე		
		არქიტექტორი / გ.ტრაბაძე		
		პროექტირების / ს.ასათრიანელი		

განმარტება: Explication	ნახაზის დასახელება Drawing title	ნახაზის სტატუსი Drawing Status	ფურცლის ზომა
	სახურავის გეგმა	თარიღი Date 2021/11/25	
შენიშვნა: Notes: 1. ნახაზზე ზომები მოცემულია მილიმეტრებში. 2. ნახაზის ყველა ცხრილისა მასალებთან, პროექტში მითითებული უნდა იქნას პროექტის ავტორებთან. 3. ფურცლის პროექტირებისთვის ამოსავალად ესმოდეს ნინა ვარიანტი;	მასშტაბი. Drawing Scale. 1:100		A1
	ინდექსი № INDEX 49	ფურც. რაოდ. Pages 86	

მისაწვდომობის ეროვნული სტანდარტი

<u>ს ა ე ქ ს პ ე რ ტ ო შ ე ფ ა ს ე ბ ა</u>

ქ. თბილისში, დუტუ მეგრელის №1-ში არსებული კულტურული მემკვიდრეობის ძეგლის რეკონსტრუქციის არქიტექტურული პროექტის საქართველოს მთავრობის 2020 წლის 4 დეკემბრის №732 დადგენილებით დამტკიცებულ ტექნიკურ რეგლამენტთან -„მისაწვდომობის ეროვნული სტანდარტები“- შესაბამისობის დადგენის მიზნით

ექსპერტი:  სპარტაკ მელიქიშვილი

თ ბ ი ლ ი ს ი

2 0 2 1

საფუძველი: საქართველოს ზოგადი ადმინისტრაციული კოდექსის" 51-ე, 52-ე, 96-ე და მე-100 მუხლების, საქართველოს სივრცის დაგეგმარების, არქიტექტურული და სამშენებლო საქმიანობის კოდექსის თავი VIII და მუხლი 103-ე,104-ე, „მშენებლობის ნებართვის გაცემისა და შენობა-ნაგებობის ექსპლუატაციაში მიღების წესისა და პირობების შესახებ" საქართველოს მთავრობის 2019 წლის 31 მაისის 255-ე დადგენილების თავი IV

ობიექტის მისამართი: ქ. თბილისი, დუტუ მეგრელის ქ. №1

ობიექტის ფუნქცური დანიშნულება: მრავალფუნქციური შენობა

პროექტის ავტორი: მამუკა ჩხაიძე

ექსპერტი: სპარტაკ მელიქიშვილი

საექსპერტო შეფასება მოიცავს შემდეგ ნაწილებს:

- მისაწვდომი სვლაგეზები (მისაწვდომი სვლაგეზები, პანდუსი, კარი, ლიფტი)
- ადგილისა და შენობის ზოგადი ელემენტები (მისაწვდომი ავტოსადგომი სივრცეები, ფანჯრები)
- წყალსადენის ელემენტები და მოწყობილობები (ტუალეტის ოთახები, უნიტაზები, ხელსაბანები)
- საკომუნიკაციო ელემენტები და ფუნქციები (ნიშნები)
- მისაწვდომი საცხოვრებელი ერთეულები („ბ" ტიპის ერთეული)

მისაწვდომი სვლაგეზების შეფასება:

საპროექტო მიწის ნაკვეთსა და საპროექტო შენობაში მისაწვდომი სვლაგეზები შეესაბამება ტექნიკური რეგლამენტი - „მისაწვდომობის ეროვნული სტანდარტები"-ს მე-4 თავის დებულებებს. მისაწვდომი სვლაგეზი მოიცავს არაუმეტეს 1:20 დახრილ სავალ ზედაპირებს, კარებს და ლიფტს, რაც შეესაბამება 402.2 ქვეთავის მოთხოვნებს.

1. მისაწვდომი სვლაგეზის სავალი ზედაპირები შეესაბამება 403-ე ქვეთავის მოთხოვნებს, კერძოდ:

- იატაკის ზედაპირები არის მდგრადი, მყარი და არასრიალა, რაც შეესაბამება 302 ქვეთავის მოთხოვნას.
- საზოგადოებრივი სივრციდან საპროექტო მიწის ნაკვეთის გავლით მოწყობილი სავალი ზედაპირის დახრილი სვლა არ არის 1:20-ზე მეტად დახრილი, ხოლო სავალი ზედაპირის განივი დახრა არ აღემატება 1:48-ს, თანახმად 403.3 ქვეთავისა.
- იატაკის ზედაპირებზე დონე არ იცვლება, შესაბამისად დაკმაყოფილებულია 303-ე ქვეთავის მოთხოვნა.
- მისაწვდომი სვლაგეზის მინიმალური თავისუფალი სიგანე შენობაში უტოლდება 900 მმ-ს, ხოლო შენობის გარეთ - 1200 მმ-ს, რაც შეესაბამება 403.5.1 ქვეთავის მოთხოვნას.
- სადაც მისაწვდომი სვლაგეზი აკეთებს 90 გრადუსიან ბრუნს, თავისუფალი სიგანე მოსატრიალებელთან მიახლოებისას და მოსატრიალებლიდან მოშორებისას აკმაყოფილებს 403.5.3.1 ქვეთავით განსაზღვრულ ყველა კრიტერიუმს.

  საპროექტო შენობაში მისაწვდომი სვლაგეზები მოიცავს გვერდასავლელ სივრცეებს, რაც შეესაბამება 403.5.4.1 ქვეთავის მოთხოვნას.

2. **პანდუსები, რომლებიც მისაწვდომი სვლაგეზის ნაწილია შეესაბამება 405 ქვეთავის მოთხოვნებს, კერძოდ:**

- პანდუსების დახრა არ არის 1/12-ზე მეტი, კერძოდ პანდუსების დახრის პროცენტულობა უტოლდება 8%-ს, რაც შეესაბამება 405.2 ქვეთავის მოთხოვნებს.
- ქანობი, რომელიც იზომება პანდუსების სავალი მიმართულების პერპენდიკულარულად, არ აღემატება 1:48-ს, რაც შესაბამისობაშია 405.3 ქვეთავის მოთხოვნებთან.
- პანდუსების თავისუფალი სიგანე ბორდიურებს შორის უტოლდება 900 მმ-ს, რაც შესაბამისობაშია 405.5 ქვეთავთან.
- პანდუსის სვლის ამაღლება უტოლდება 300 მმ-ს, რაც შესაბამისობაშია 405.6 ქვეთავთან.
- პანდუსების თავსა და ბოლოში უზრუნველყოფილია ბაქნები, ბაქნები არ არის 1:48-ზე მეტად დახრილი და მათი ზედაპირები შეესაბამება 302-ე ქვეთავს, ბაქნების თავისუფალი სიგანე უტოლდება პანდუსის სიგანეს, ბაქნების თავისუფალი სიგრძე აღემატება 1500 მმ-ს. ყოველივე აღნიშნული შეესაბამება 405.7 – 405.7.3 ქვეთავების მოთხოვნებს.

- სადაც გზა-კარი პანდუსის ბაქნების მომიჯნავედ მდებარეობს, მანევრირებისათვის საჭირო თავისუფალი სივრცე გადადის ბაქნის ფართობზე, თუმცა აღნიშნული დასაშვებია 405.7.5 ქვეთავის შესაბამისად.
- ვინაიდან პანდუსების ამაღლება ცდება 150 მმ-ს, პანდუსებს ემსახურება სახელურები, რაც აკმაყოფილებს 405.8 ქვეთავის მოთხოვნებს. თავის მხრივ სახელურები შეესაბამება 505-ე ქვეთავს.
- პანდუსების კიდეები დაცულია ორივე მხარეს, რაც შეესაბამება 405.9 ქვეთავის მოთხოვნას. კიდეები დაცულია 100 მმ-იანი ბორდიურით, 405.9.2.1 ქვეთავის შესაბამისად.

3. **კარები, რომლებიც მისაწვდომი სვლაგეზის ნაწილია შეესაბამება 404-ე ქვეთავის მოთხოვნებს, კერძოდ:**

- მისაწვდომ სვლაგეზზე არსებული ყველა გზა-კარის თავისუფალი სიგანე არ არის 820 მმ-ზე ნაკლები, რაც შეესაბამება 404.2.2 ქვეთავის მოთხოვნას.
- მისაწვდომ სვლაგეზზე არსებულ ყველა კართან და გზა-კართან უზრუნველყოფილია მანევრირებისათვის თავისუფალი სივრცე 404.2.3.2 ცხრილის შესაბამისად. მანევრირებისთვის აუცილებელ თავისუფალ სივრცეში, იატაკის ზედაპირი შეესაბამება 302-ე ქვეთავს და მათი ზედაპირი არ არის 1:48-ზე მეტად დახრილი. ყოველივე აღნიშნული შეესაბამება 404.2.3 და 404.2.3.1 ქვეთავების მოთხოვნებს.
- შენობაში გათვალისწინებული ყველა გზა-კარები ზღურბლის გარეშეა.
- მწკრივში მდებარე ორ ანჯამიან კარს შორის სივრცე უზრუნველყოფს მოსატრიალებელ სივრცეს. დაცულია მათ შორის დადგენილი მინიმალური სიგანე 1.70 მეტრი. ყოველივე აღნიშნული შეესაბამება 404.2.5 ქვეთავის მოთხოვნას.
- კარის კავეულის სიმაღლე მდებარეობს 1100 მმ სიმაღლეზე, რაც შეესაბამება 404.2.6.1 ქვეთავის მოთხოვნას.
- იატაკიდან 250 მმ-ის საზღვრებში, შვეულად გაზომვისას, კარების ზედაპირები გლუვია მიწოლის მხარეს და ასეთი გლუვი ზედაპირები კარის მთელ სიგანეზე გრძელდება. კარის კავეული და ნებისმიერი სხვა შემაფერხებელი ან გამოშვერილი ნაწილი, არ არის მოწყობილი იატაკიდან 250 მმ-ის საზღვრებში. ყოველივე აღნიშნული აკმაყოფილებს 404.2.9 ქვეთავის მოთხოვნებს.

4. **შენობაში მოწყობილია 407 ქვეთავის შესაბამისი მისაწვდომი სამგზავრო ლიფტი.**

ლიფტი, რომელიც მისაწვდომი სვლაგეზის ნაწილია უნდა შეესაბამებოდეს „მისაწვდომობის ეროვნული სტანდარტები“-ს მოთხოვნებს და ASME A17.1/CSA B44 სტანდარტს. იმის გათვალისწინებით, რომ ამ ეტაპისათვის შერჩეული არ არის ლიფტის ზუსტი სახეობა და არ არის დადგენილი ლიფტის ზუსტი სპეციფიკაციები, წარმოდგენილი დასკვნის საფუძველზე შეფასდა 408 ქვეთავის ძირითადი მოთხოვნებთან შესაბამისობის საკითხი (408 ქვეთავის მოთხოვნები სრულად უნდა იქნას გათვალისწინებული ლიფტის სახეობის და მწარმოებელი კომპანიის შერჩევისას, აღნიშნული კომპანიის მიერ ლიფტის სპეციფიკაციის და პარამეტრების დაზუსტებისას და ლიფტის დამონტაჟებამდე, პროექტში ასახული შენიშვნების შესაბამისად):

- შენობაში გათვალისწინებულია 2 ლიფტი. ლიფტის კაბინის ზომები 1500X1500მმ-ია. ლიფტის კარის სიგანე უტოლდება 1100 მმ-ს, რაც შესაბამისობაშია 407.4.1 ცხრილის მოთხოვნებთან.

ადგილისა და შენობის ზოგადი ელემენტების შეფასება:

1. საპროექტო ავტოსადგომისადმი მოთხოვნები შეესაბამება ტექნიკური რეგლამენტი - „მისაწვდომობის ეროვნული სტანდარტები“-ს მე-5 თავის დებულებებს, კერძოდ:

- ავტომობილის გასაჩერებელი სივრცის სიგანე უტოლდება - 3500 მმ-ს, ადაპტირებულია მიკროავტობუსისთვის და პასუხობს 502.2 ქვეთავის მოთხოვნას.
- მიკროავტობუსის გასაჩერებელი სივრცე დახაზულია, თანახმად 502.3 ქვეთავისა.
- მიკროავტობუსის გასაჩერებელ სივრცეს ესაზღვრება მისაწვდომი გასავლელი. მისაწვდომი გასავლელი ესაზღვრება მისაწვდომ სვლაგეზს. მისაწვდომი გასავლელი არ ფარავს საავტომობილო გზას. მისაწვდომი ავტოსადგომების გასაჩერებელი სივრცის მისაწვდომი გასავლელის სიგანე უტოლდება 1500 მმ-ს, ხოლო მათი სიგრძე გრძელდება იმ ავტოსადგომი სივრცის მთელ სიგრძეზე, რომელსაც ის ემსახურება. მისაწვდომი გასავლელები აღნიშნულია გრაფიკულად, გასავლელებში პარკინგის თავიდან ასაცილებლად. ყოველივე აღნიშნული აკმაყოფილებს 502.4 – 502.4.4 ქვეთავის მოთხოვნებს.
- ავტოსადგომი სივრცეები და მისაწვდომი გასავლელები შეესაბამება 302 ქვეთავს და მათი ზედაპირებები არ არის 1:48-ზე მეტად დახრილი. მისაწვდომი გასავლელები იმ ავტოსადგომი სივრცის დონეზე მდებარეობდეს, რომლისთვისაც ის განკუთვნილია, რაც შეესაბამება 502.5 ქვეთავის მოთხოვნას.

2. **ფანჯრებისადმი მოთხოვნები შეესაბამება 506-ე ქვეთავის მოთხოვნებს, კერძოდ:**

- მისაწვდომ ოთახებსა და სივრცეებში, სადაც არის გაღებადი ფანჯრები, მინიმუმ ერთი ფანჯარა არის მისაწვდომი, რომელიც გამოიყენება განიავებისთვის, რაც აკმაყოფილებს 506.1 ქვეთვის მოთხოვნას.

- მისაწვდომი ფანჯრების დასაკეტად ან ჩასაკეტად და გასახსნელად ან გასაღებად საჭირო მოქმედი ნაწილებთან მოწყობილია იატაკის თავისუფალი სივრცე, თანახმად 506.2 და 309.2 ქვეთავებისა.

<u>წყალსადენის ელემენტების და მოწყობილობების შეფასება:</u>

1. **საპროექტო შენობაში განთავსებული მისაწვდომი ტუალეტები შეესაბამება 603 ქვეთავის მოთხოვნებს, კერძოდ:**

- მისაწვდომი ტუალეტების ოთახებში უზრუნველყოფილია საპროექტო შენობებისათვის განკუთვნილი T-ს ფორმის მოსატრიალებელი სივრცე, რაც შეესაბამება 603.2.1 ქვეთავის მოთხოვნას.

- ტუალეტის ოთახების კარის გაღებისას, ისინი არ იჭრებიან მოწყობილობებისათვის განკუთვნილ იატაკის თავისუფალ სივრცეებში, რაც შეესაბამება 603.2.2 ქვეთავს.

2. **საპროექტო შენობაში ტუალეტის ოთახებში განთავსებული უნიტაზი შეესაბამება 604 ქვეთავის მოთხოვნებს, კერძოდ:**

- უნიტაზის განთავსებულია კედელთან ახლოს და უნიტაზის ცენტრიდან კედლის ზედაპირამდე მანძილი განსაზღვრულია 400-450 მმ-ით, რაც შეესაბამება 604.2 ქვეთავის მოთხოვნას.

- უნიტაზთან მოწყობილია იატაკის თავისუფალი სივრცე 1400 მმ სიღრმისა და 1500 მმ სიგანის სახით, სადაც არ იჭრება რაიმე სახის დეტალი, რაც აკმაყოფილებს 604.3 ქვეთავის მოთხოვნას.

- უნიტაზის დასაჯდომის სიმაღლე განთავსებულია 450 მმ-ზე იატაკის ზედაპირიდან, რაც შეესაბამება 604.4 ქვეთავს.

- უნიტაზთან მოწყობილია ხელჩასაჭიდი ძელები 604.5 ქვეთავის მოთხოვნების დაცვით.

- უნიტაზთან მოწყობილი ძელები შეესაბამება 609 ქვეთავის მოთხოვნებს.

3. **საპროექტო შენობაში ტუალეტის ოთახში განთავსებული ხელსაბანები შეესაბამება 606 ქვეთავის მოთხოვნებს, კერძოდ:**

- ხელსაბანთან მოწყობილია იატაკის თავისუფალი სივრცე, 606.2 ქვეთავის შესაბამისად.
- ხელსაბანის განთავსების სიმაღლე შესაბამისობაშია 606,3 ქვეთავის მოთხოვნასთან.

საკომუნიკაციო ელემენტები და ფუნქციები:

საპროექტო შენობაში დაკმაყოფილებულია საქართველოს მთავრობის 28.01.2016 წლის №41-ე დადგენილების მოთხოვნები შენობებში მისაწვდომობის ნიშნების მოწყობისა და ადგილმდებარეობის თაობაზე და ყველა ასეთი ნიშანი შეესაბამება ტექნიკური რეგლამენტი - „მისაწვდომობის ეროვნული სტანდარტები“-ს მოთხოვნებს, კერძოდ ნიშნები მოწყობილია ქვემოთ ჩამოთვლილ ადგილებში:

- გასასვლელის გზა-კიბესთან და გარეთ გამავალ ყველა კართან მოწყობილია ნიშანი ამოწეული სიმბოლოებითა და ბრაილის ასოებით, წარწერით - „გასასვლელი/EXIT“. **აღნიშნული ნიშანი შეესაბამება 703.3 და 703.4 ქვეთავების მოთხოვნებს, ამობურცულ სიმბოლოებსა და ბრაილთან მიმართებაში.**
- სართულის ამოსაცნობად, შიგა გასასვლელის გზაკიბის საზღვრებში, თითოეული სართულის ბაქანთან, დერეფანში გამავალი კარის მომიჯნავედ განთავსებულია იატაკის დონის ამოსაცნობი ნიშანი. **აღნიშნული ნიშანი შეესაბამება 703.3 და 703.4 ქვეთავების მოთხოვნებს, ამობურცულ სიმბოლოებსა და ბრაილთან მიმართებაში.**
- მისაწვდომობის საერთაშორისო სიმბოლო მოწყობილია ყველა მისაწვდომ ტუალეტის ოთახთან. **ნიშანი შეესაბამება 703.6.3 და 703.2 ქვეთავებს.**

- **ზემოაღნიშნულ ნიშნებში გამოყენებული ვიზუალური სიმბოლოები შეესაბამება 703.2 ქვეთავის მოთხოვნებს, კერძოდ:**
  - სიმბოლოებს ტრადიციული ფორმა აქვთ. სიმბოლოები არ არის დაწერილი იტალიკით, დახრილად, გაკრული შრიფტით, მეტისმეტად დეკორატიულად ან სხვა უჩვეულო ფორმით.
  - სიმბოლოების ზომა, სიგანე, შტრიხის სიგანე, სიმბოლოებს და სტრიქონებს შორის დაშორება შეესაბამება 703.2.4 – 703.2.8 ქვეთავების მოთხოვნებს.
  - ვიზუალური სიმბოლოების იატაკიდან განთავსების სიმაღლე შეესაბამება 703.2.4 ცხრილს.

- სიმბოლოებისა და მათი ფონის ზედაპირი არ კაშკაშებს. სიმბოლოები ფონისგან განირჩევა, ანუ სიმბოლო სიმბოლო მუქი ფერისაა, ფონი კი ღია ფერის, რაც შეესაბამება 703.2.10 ქვეთავის მოთხოვნას.

- **ზემოაღნიშნულ ნიშნებში გამოყენებული ამობურცული სიმბოლოები შეესაბამება 703.3 ქვეთავის მოთხოვნებს, კერძოდ:**
  - ამობურცული სიმბოლოები უკანა სიბრტყიდან ამობურცულია 703.3.2 ქვეთავის შესაბამისად.
  - ლათინური სიმბოლოები ასახულია დიდი ასობგერებით, თანახმად 703.3.3 ქვეთავისა.
  - ლათინური სიმბოლოებისთვის გამოყენებულია „SANS SERIF“-ის ტიპის შრიფტი. სიმბოლოები არ არის შესრულებული იტალიკით, დახრილად, ხელნაწერის სახით, მეტისმეტად დეკორატიულად ან სხვა უჩვეულო ფორმით, თანახმად 703.3.4 ქვეთავისა.
  - შრიფტის ყველა სიმბოლოს დასაშვები სიმაღლე, სიგანე, სიმბოლოებს შორის დაშორება, სტრიქონებს შორის დაშორება განსაზღვრულია 703.3.5 – 703.3.9 ქვეთავების შესაბამისად.
  - სიმბოლოების იატაკის დონიდან განთავსების სიმაღლე შეესაბამება 703.3.10 ქვეთავის მოთხოვნას.
  - ამობურცული სიმბოლოების და ბრაილის შემცველი ნიშანების განთავსების არეალები შეესაბამება 703.3.11 ქვეთავის მოთხოვნებს.
  - სიმბოლოები ფონისგან განირჩევა (მუქი ფერის სიმბოლოებს ღია ფერის ფონი აქვთ), თანახმად 703.3.12 ქვეთავისა.

- **ზემოაღნიშნულ ნიშნებში გამოყენებული ბრაილი შეესაბამება 703.4 ქვეთავის მოთხოვნებს, კერძოდ:**
  - ნიშნებზე გამოყენებულია მე-2 ხარისხის ბრაილი, თანახმად 703.4.1 ქვეთავისა.
  - ბრაილის წერტილებს აქვს გუმბათისებური ფორმა და ისინი უნდა შეესაბამება 703.4.3 ცხრილს.
  - ბრაილის განთავსების პოზიცია შეესაბამება 703.4.4 ქვეთავს.
  - ბრაილის იატაკიდან განთავსების სიმაღლე შეესაბამება 703.4.5 ქვეთავს.

- **ზემოაღნიშნულ ნიშნებში გამოყენებული მისაწვდომობის სიმბოლო შეესაბამება 703.6 ქვეთავის მოთხოვნებს, კერძოდ:**

- მისაწვდომობის სიმბოლოები მკვეთრად განირჩევა ფონისგან, ანუ მუქი ფერის სიმბოლო მოწყობილია ღია ფერის ფონზე, თანახმად 703.6.2 ქვეთავისა.
- მისაწვდომობის საერთაშორისო სიმბოლო შეესაბამება 703.6.3.1 სურათს.
- მისაწვდომობის სიმბოლოები და მათი ფონები არ არის ამრეკლავი.

მისაწვდომი საცხოვრებელი ერთეულები:

- **საპროექტო შენობაში ყველა საცხოვრებელი ერთეული „ბ“ ტიპის ერთეულს განეკუთვნება. ასეთი ერთეულებისადმი მოთხოვნები კი შეესაბამება ტექნიკური რეგლამენტი - „მისაწვდომობის ეროვნული სტანდარტები“-ს მე-11 თავის დებულებებს, კერძოდ:**

„ბ“ ტიპის საცხოვრებელი ერთეული:

- „ბ“ ტიპის ერთეულებში მოწყობილი იატაკის თავისუფალი სივრცე შეესაბამება 1104.1.1 ქვეთავს და უტოლდება 760მმ X 1200მმ-ს.
- „ბ“ ტიპის საცხოვრებელი ერთეულის მთავარი შეესასვლელი არ არის საძინებელი ოთახი, თანახმად 1104.2 ქვეთავისა.
- ყველა სივრცესა და ელემენტს, რომლებიც ერთეულის ნაწილია, აკავშირებდეს ერთი მისაწვდომი სვლაგეზი. მისაწვდომი სვლაგეზი ემთხვევა მთავარ მიმოსვლის ბილიკს, თანახმად 1104.3.1 ქვეთავისა.
- მისაწვდომი სვლაგეზის კომპონენტად განსაზღვრულია სავალი ზედაპირი, რომელიც არ არის 1:20-ზე მეტად დახრილი, თანახმად 1103.3.2 ქვეთავისა.
- მისაწვდომი სვლაგეზის თავისუფალი სიგანე შეესაბამება 403.5 ქვეთავს.
- ერთეულის მთავარი შესასვლელის კარი შეესაბამება 404-ე ქვეთავს.
- ერთეულის საზღვრებში არსებული ყველა კარი შეესაბამება 1104.5.2.1 ქვეთავის მოთხოვნას, კერძოდ ყველა კარის სუფთა სიგანე არ არის 820 მმ-ზე ნაკლები.
- ზღურბლები შეესაბამება 303-ე ქვეთავს.
- სარეცხ მანქანასთან გათვალისწინებულია პარალელური მისაწვდომი თავისუფალი სივრცე, თანახმად 1104.10.1 ქვეთავისა.
- ტუალეტისა და აბაზანის მოწყობილობები შეესაბამება 1104.11 ქვეთავს, კერძოდ:
  - ✓ კარი არ იჭრება მოწყობილობასთან არსებულ თავისუფალ სივრცეში.
  - ✓ ხელსაბანები შეესაბამება 1104.11.3.1 ქვეთავს.
  - ✓ უნიტაზი შეესაბამება 1104.11.3.1.2 ქვეთავს.
  - ✓ აბაზანები შეესაბამება 1104.11.3.1.3.1 და 1104.11.3.1.3.2 ქვეთავებს.
  - ✓ სამზარეულოები შეესაბამება 1104.12 ქვეთავს.

<u>დ ა ს კ ვ ნ ა</u>

ქ. თბილისში, დუტუ მეგრელის №1-ში არსებული კულტურული მემკვიდრეობის ძეგლის რეკონსტრუქციის არქიტექტურული პროექტი შესაბამისობაშია ტექნიკური რეგლამენტი - „მისაწვდომობის ეროვნული სატანდარტები“-ს მოთხოვნებთან. საექპერტო დასკვნის საფუძველზე პროექტს ეძლევა დადებითი შეფასება განსახორციელებლად.

ექსპერტი:  სპარტაკ მელიქიშვილი

<u>გამოყენებული (კანონმდებლობა, რეგლამენტები, წესები, სტანდარტები.....)</u>

ტექნიკური რეგლამენტი - „მისაწვდომობის ეროვნული სტანდარტები“ დამტკიცების თაობაზე“

08.11.2021 წ.

სპარტაკი მელიქიშვილი



მობილური: 995595989555
ელ-ფოსტა: smelikishvili@yahoo.com
ოჯახური მდგომარეობა: დასაქორწინებელი
დაბადების თარიღი: 18 იანვარი, 1969

განათლება

საქართველოს ტექნიკური უნივერსიტეტი, საქართველო, სექტემბერი / 1990 - ივლისი / 1996
არქიტექტორი, არქიტექტურა
უმაღლესი განათლება

სამუშაო გამოცდილება

სსიპ ქ.თბილისის მუნიციპალიტეტის მერიის არქიტექტურის სამსახური ***თებ / 2015 - ივნ / 2016 (16 თვე - 1,5 წელი)***

მოვალეობები: I-II კლასის შენობა-ნაგებობების სანებართვო განყოფილების უფროსი

არქიტექტურული ჯგუფის ხელმძღვანელი, შ. პ. ს " არქსტუ-დია", ნოე / 2006 - ნოე / 2014 (96 თვე - 8 წელი)

მოვალეობები: პროექტირება, ზონირება, გეგმარება, კომპიუტერული გრაფიკა.

მიზეზი: პირადი განცხადების საფუძველზე

არქიტექტორი, შ. პ. ს " არქსტუდია", ნოე / 2004 - ნოე / 2006 (24 თვე - 2 წელი)

მოვალეობები: მშენებლობის მართვის სამსახური

მიზეზი: გადასვლა სხვა თანამდებობაზე

არქიტექტორი, შ. პ. ს " ბურჯი", ივლ / 2004 - ნოე / 2004 (4 თვე)

მოვალეობები: პროექტირება, ზონირება, გეგმარება, კომპიუტერული გრაფიკა.

მიზეზი: პირადი განცხადების საფუძველზე

უფროსი არქიტექტორი, შ. პ. ს " არქსტუდია", სექტ / 2002 - ივლ / 2004 (22 თვე - 1 წელი და 10 თვე)

მოვალეობები: პროექტირება, ზონირება, გეგმარება, კომპიუტერული გრაფიკა.

მიზეზი: პირადი განცხადების საფუძველზე

არქიტექტორი, შ. პ. ს"არქსტუდია", სექტ / 2000 - სექტ / 2002 (24 თვე - 2 წელი)

მოვალეობები: პროექტირება, ზონირება, გეგმარება, კომპიუტერული გრაფიკა.

მიზეზი: გადასვლა სხვა თანამდებობაზე

არქიტექტექტორი, **მ ს " თბილქალაქპროექტი"**, აგვ / 1999 - სექტ / 2000 (13 თვე - 1 წელი და 1 თვე)

მოვალეობები: პროექტირება

მიზეზი: პირადი განცხადების საფუძველზე

სრული სტაჟი: 199 თვე (16 წელი და 6 თვე)

ენები

ქართული (წერა:ძალიან კარგი, მეტყველება:ძალიან კარგი), ინგლისური (წერა:კარგი, მეტყველება:კარგი), რუსული (წერა:ძალიან კარგი, მეტყველება:ძალიან კარგი)

კომპიუტერული პროგრამები

AutoCAD (ძალიან კარგი), 3D MAX (ძალიან კარგი), Photoshop (ძალიან კარგი), ArchiCAD (ძალიან კარგი), Arc GIS (ძალიან კარგი), Windows 7 (ძალიან კარგი), Microsoft Office Excel (ძალიან კარგი), Microsoft Office Word (ძალიან კარგი)

პროექტები

- **PAPILON**, ოქტომბერი / 2013 - ნოემბერი / 2013
  სავაჭრო პავილიონი,
  ობიექტი მდებარეობს მტკვრის მარჯვენა სანაპიროზე, ნაკვეთი#25/21

- **სასტუმრო სამტრედიის ქუჩაზე**, მაისი / 2013 - ივნისი / 2013
  სასტუმრო,
  ობიექტი მდებარეობს ქალაქ თბილისში, წერეთლის გამზირი #117.

- **საცხოვრებელი კომპლექსი**, თებერვალი / 2013 - მარტი / 2013
  საცხოვრებელი და კომერციული,
  პროექტი მდებარეობს ქალაქ თბილისში ნუცუბიძის IV მიკრო, ნაკვეთი 02/041.
  შენობა შვიდსართულიანია, პირველ სართულზე განთავსებულია კომერციული ფართები, ხოლო დანარჩენი სართულები არის საცხოვრებელი.

- **საცხოვრებელი ტიპის სასტუმრო**, ოქტომბერი / 2012 - ნოემბერი / 2012
  საცხოვრებელი ტიპის სასტუმრო,
  ობიექტი მდებარეობს ქალაქ თბილისში, სოფელი გლდანი, ავშნიანი, ნაკვეთი# 6/74
  ობიექტი გამოირჩევა მისი რელიეფით ნაწილი შენობის სამ სართულიანია, ნაწილი ერთი.

- **შეშელიძის 25ა**, ივლისი / 2012 - აგვისტო / 2012
  მრავალფუნქციური,
  პროექტი მდებარეობს ქალაქ თბილისში, შეშელიძის ქ #25ა შენობა ორსართულიანია და არის მრავალფნუქციური. პირველ სართულზე განლაგებულია ავტოსერვისის ბოქსები, ავტონაწილების მაღაზია, კაფე. მეორე სართულზე კი ოფისები.

- **ინდივიდუალური საცხოვრებელი სახლი**, აპრილი / 2011 - ივნისი / 2011

  ინდივიდუალური საცხოვრებელი სახლი,
  ობიექტი მდებარეობს ქალაქ თბილისში, ხეხილ-სანერგე მეურნეობა.

- **ინდივიდუალური საცხოვრებელი სახლი**, აგვისტო / 2010 - ოქტომბერი / 2010
  ინდივიდუალური საცხოვრებელი სახლი,
  ობიექტი მდებარეობს ქალაქ თბილისში, ნუცუბიძის პლატო, IV მიკრო,
  ნაკვეთი#003/055

- **PARK PLACE**, ნოემბერი / 2004 - მაისი / 2006
  საცხოვრებელი კომპლექსი,
  ობიექტი მდებარეობს ი.ჭავჭავაძის გამზირზე #80(ცუს ტბის ასასვლელთან)
  არქსტუდიამ განახორციელა მშენებლობის მენეჯმენტი, რომელ ჯგუფშიც ვიყავი მთავარი არქიტექტორი, აღნიშნული კომპლექსი ერთ-ერთი პირველი ობიექტია რომელიც ჩაბარდა დასრულებული ბინებით.

- **ჭავჭავაძის 23-23ა**, დეკემბერი / 2002 - მარტი / 2003
  საცხოვრებელი კომპლექსი,
  მივიღე მონაწილეობა პროექტირებაში შ.პ.ს"არქსტუდიის" ჯგუფთან ერთად

- **ბანკი რესპუბლიკა**, მარტი / 2002 - თებერვალი / 2003
  სათაო ოფისი,
  ობიექტი მდებარეობს ქ. თბილისში გრიგოლ აბაშიძის # 2 (ყოფლი ატენის ქუჩა)
  მივიღე მონაწილეობა პროექტირებაში შ.პ.ს არქსტუდიის ჯგუფთან ერთად

- **ო.ღუდუშაურის სახელობის ეროვნული სამედიცინო ცენტრი**, თებერვალი / 1999 - ოქტომბერი / 1999
  სამედიცინო ცენტრი,
  პროექტი შესრულდა მ.ს "ქალაქპროექტი"-ის ზურაბ ზურაბიშვილის სახელოსნოში

საკონტაქტო ინფორმაცია

მამის სახელი	არსენი
სქესი	მამრობითი
მოქალაქეობა	საქართველო
დაბადების ადგილი	თბილისი
სამხედრო ვალდებულება	სამხედრო მოსამსახურე
პირადი ნომერი	01006006674
სერია	18IB27392
ფაქტობრივი მისამართი	დიღმის მასივი/ მე-2 კვ/ მე-13კ/ ბ #62, თბილისი, საქართველო
რეგისტრაციის მისამართი	დიღმის მასივი/ მე-2 კვ/ მე-13კ/ ბ #62, თბილისი, საქართველო
ავტომანქანის მართვის მოწმობის ნომერი	AH # 0543331
სახლის ტელეფონი	2530269

Georgia

IDENTITY CARD

მოქალაქის პირადობის მოწმობა

საქართველო

GEO



გარეთის No / CARD No

18IB27392

სახელი / FIRST NAME

სპარტაკ

SPARTAK

გვარი / LAST NAME

მელიქიშვილი

MELIKISHVILI

მოქ. / CIT | სქესი / SEX | პირადი No / PERSONAL No

GEO | მმ / M | 01006006674

დაბადების თარიღი / DATE OF BIRTH

18.01.1969

მოქმედების ვადა / DATE OF EXPIRY

05.09.2028

ხელმოწერა / SIGNATURE

ს. მელიქიშვილი

დაბადების ადგილი / PLACE OF BIRTH
თბილისი
TBILISI
გაცემის თარიღი / DATE OF ISSUE
05.09.2018
გამცემი ორგანო / ISSUING AUTHORITY
იუსტიციის სამინისტრო
MINISTRY OF JUSTICE
დამკვეთი: სრს; დამამზადებელი: MB-IDS 2017
სშს-ს რეგისტრაციის № 26-3184

IDGE018IB2739290100600667 4<<<<
6901187M2809056GE0<<<<<<<<<<<<8
MELIKISHVILI<<SPARTAK<<<<<<<<<<

ს ე რ ტ ი ფ ი კ ა ტ ი

№ 2017-030

გადაეცემა

სპარტაკ მელიქიშვილს

მასზედ, რომ მან წარმატებით გაიარა შენობა-ნაგებობის უსაფრთხოების წესების კურსი



„შენობა ნაგებობების ინსტიტუტი - საქართველო"

თეიმურაზ გოლოთაშვილი, დირექტორი

ღია საზოგადოების ფონდი

March 29-30, 2021

Accessible and Usable Buildings and Facilities - National Standards

Certificate awarded to

Spartak Melikishvili

Keti Khutsishvili
Executive Director

www.osgf.ge

4, Chovelidze street, Tbilisi 0108, Georgia, Tel: (+995 32) 225 04 63; E-mail contact@osgf.ge

დიპლომი

საქართველო

დიპლომი ღ № 012022

მიეცა [illegible] არჩილის ძე მელიქიშვილს

მასზე, რომ ის 1990 წელს შევიდა საქართველოს ტექნიკური უნივერსიტეტში

და 1996 წელს დაამთავრა აღნიშნული უნივერსიტეტის სრული კურსი

არქიტექტურის სპეციალობით.

სახელმწიფო საგამოცდო კომისიის 1996 წლის „17" ივლისის გადაწყვეტილებით ხ. ა. მელიქიშვილს მიენიჭა არქიტექტორის კვალიფიკაცია.

სახელმწიფო საგამოცდო კომისიის თავმჯდომარე

რექტორი

მდივანი

ქალაქი თბილისი „31" X 1996 წ.

რეგისტრაციის № 4719

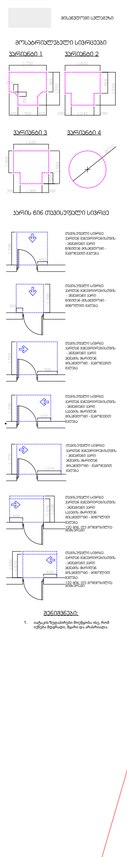

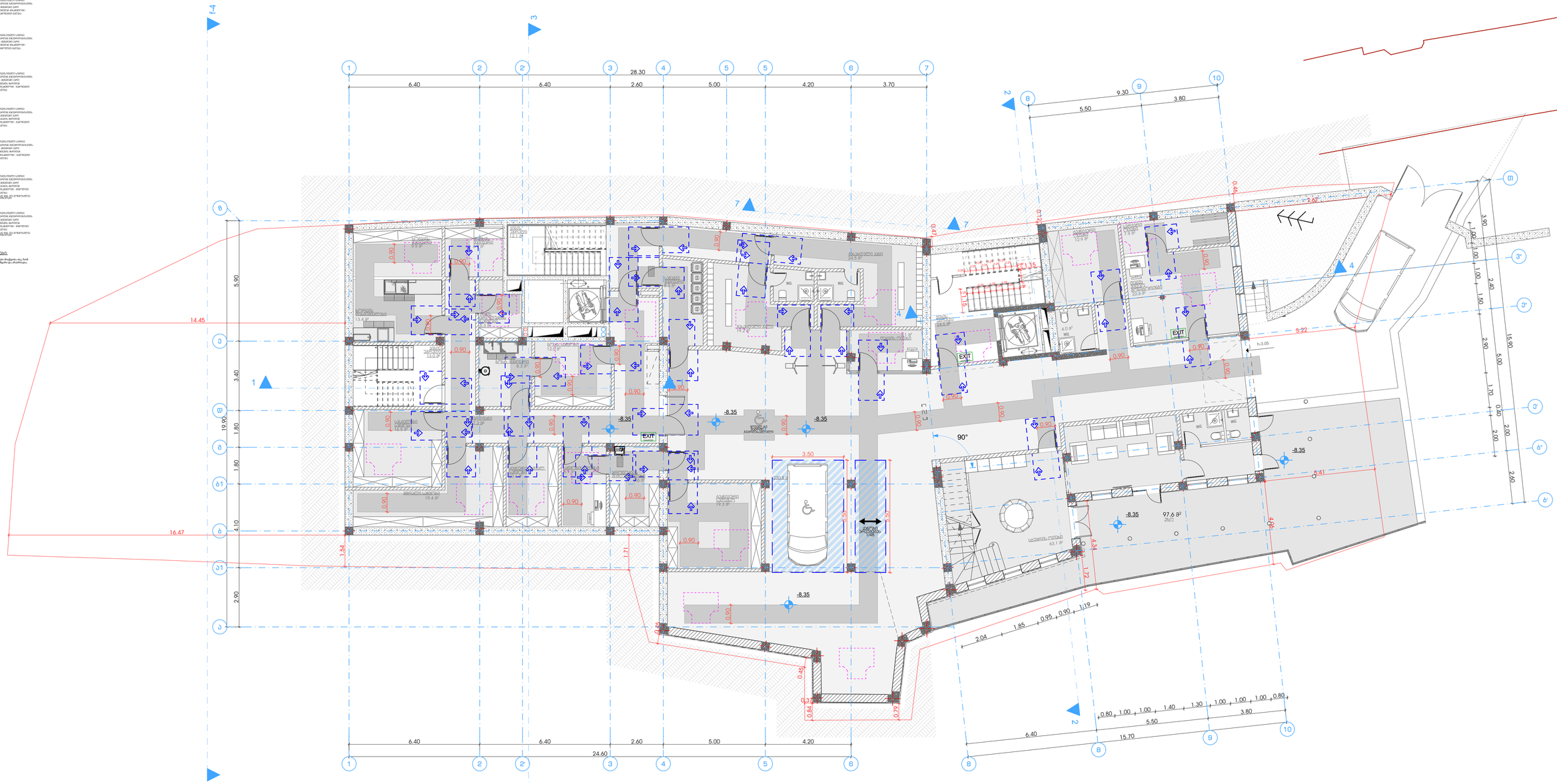

STUDIO9 Architectural Design www.studio9.pr	2021 წ	შემსრულებლები performers	დამკვეთი : ინა გულუაძე
		თანამდებობა / სახელი,გვარი / ხელმოწერა	
		დირექტორი ზ.ბიწაშვილი	პროექტის დასახელება Job Title
		პრ. ხელმძღვ. მ.მაჭავარიანი	დუტუ მეგრელის №1 -ში ერსებული ულტრათანამედროვე მემკვიდრეობის ძეგლს რეკონსტრუქცია-რეაბილიტაციის პროექტი
		არქიტექტორი ლ.ბერიძე	
		არქიტექტორი ბ.ჩრდილაძე	
		პროექტირების ს.ასათიანელი	

მისამართი: Address	ქობულეთი, ნინო ჭყონიას ქ.№1
	სტადია
	არსებული ტერიტორიის ათვისების გეგმა, მიწისქვეშა სართულის ნაწილობრივ დემონტაჟის გეგმა

განმარტება: Explication	
ნახაზის დასახელება Drawing title	გეგმა -8.30 ნიშნულზე
შენიშვნა: Notes:	1. ნახაზზე ზომები მოცემულია მილიმეტრებში. 2. ნახაზის ყველა ცვლილება მშენებლობის პროექტში მხოლოდ ავტორის ნებით შეიტანება პროექტის ავტორთან. 3. ფუნდამენტის პროექტირებით ათვისებული ზემოდან ნიშნული ცვლილებით.
ნახაზის სტატუსი Drawing Status	
თარიღი Date	2021/11/25
მასშტაბი Drawing Scale.	1:100
ფურცლის № INDEX	51
ფურც. რაოდ. PAGES	86
ფურცლის ზომა	A1

2021 წ

STUDIO9 Architectural Design www.studio9.ge

შემსრულებლები
performers

თანამდებობა	სახელი.გვარი	ხელმოწერა
დირექტორი	ზ.წიკლაური	
პრ. ავტორი	მ.ჩხაიძე	
არქიტექტორი	დ.ჩიქოვანი	
არქიტექტორი	გ.რაზმაძე	
ვიზუალიზაცია	ს.აკვარაცხელია	

საპროექტო ორგანიზაცია
Company name

დამკვეთი : ინა გუდავაძე

პროექტის დასახელება
Job Title

დუტუ მეგრელის №1 -ში არსებული კულტურული მემკვიდრეობის ძეგლის რეკონსტრუქცია-რეაბილიტაციის პროექტი

მისამართი:
Address
თბილისი, დუტუ მეგრელის №1

სტადია

არქიტექტურული პროექტის შეთანხმება, მშენებლობის ნებართვის გაცემა

ექსპლიკაცია:
Explication

ნახაზის დასახელება
Drawing title

გეგმა -4.60 ნიშნულზე

ნახაზის სტატუსი
Drawing Status

შეს. თარიღი
Date
2021/11/25

ფურცლის ზომა
A1

შენიშვნა:
Notes:

1. ნახაზზე ზომები მოცემულია მილიმეტრებში.
2. ნახაზის ყველა ცვლილება მშენებლობის პროცესში შეთანხმებული უნდა იყოს პროექტის ავტორთან.
3. ფურცლის კორექტირებით ავტომატურად უქმდება წინა ვარიანტი;

მასშტაბი.
Drawing Scale.
1:100

ინდექსი №
INDEX
52

ფურც. რაოდ.
PAGES
86

მოსაჭრელი ელემენტი

მოსაპირკეთებელი სამრეცავი

ეკრანი60600.1 ეკრანი60600.2



ეკრანი60600.3 ეკრანი60600.4

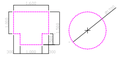

ეკრანის 606 თეთრი ტიპური სამრეც

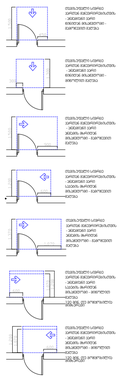

შენიშვნები:

1. იატაკის ზედაპირები მოცემულია აგ. Arch იქნეს მიყოლებით, ზემო ან ახალიდან

f-4
3
1
2
2'
3
4
5
5'
6
7
28.30
6.40
6.40
2.60
5.00
4.20
3.70
2.20
2.52
1.00
3.65
0.75
1.00
1.00
1.00
1.00
2.30
1.55
1.00
0.62
1.00
0.60
1.03
1.45
1.72
B
9
10
9.30
3.80
0.40
0.70
0.70
2.40
5.50
1.65
1.00
1.30
1.00
1.45
1.40
1.50
A
A1
B
B1
C
C1
D
D1
5.90
3.40
1.80
1.80
4.10
2.90
19.90
18.91
16.47
5.62
1.54
5.74
1.92
3.60
2.22
2.34
2.52
2.60
1.43
1.56
1.85
1.14
0.72
3.69
2.58
0.46
0.14
0.45
0.37
0.84
0.29
1.79
1.20
1.17
1.17
0.47
0.85
0.85
0.15
±0.00
±0.00
=416.58
EXIT
EXIT
EXIT
ეზო
სველი კვანძი
13.2 მ²
სველი კვანძი
13.6 მ²
სველი კვანძი
13.1 მ²
სველი კვანძი
17.9 მ²
სველი კვანძი
24.4 მ²
სველი კვანძი
28.9 მ²
სველი კვანძი
16.4 მ²
სველი კვანძი
121.8 მ²
სველი კვანძი
10.3 მ²
სველი კვანძი
5.2 მ²
სველი კვანძი
4.9 მ²
სველი კვანძი
4.3 მ²
სველი კვანძი
2.6 მ²
სველი კვანძი
2.6 მ²
სველი კვანძი
2.6

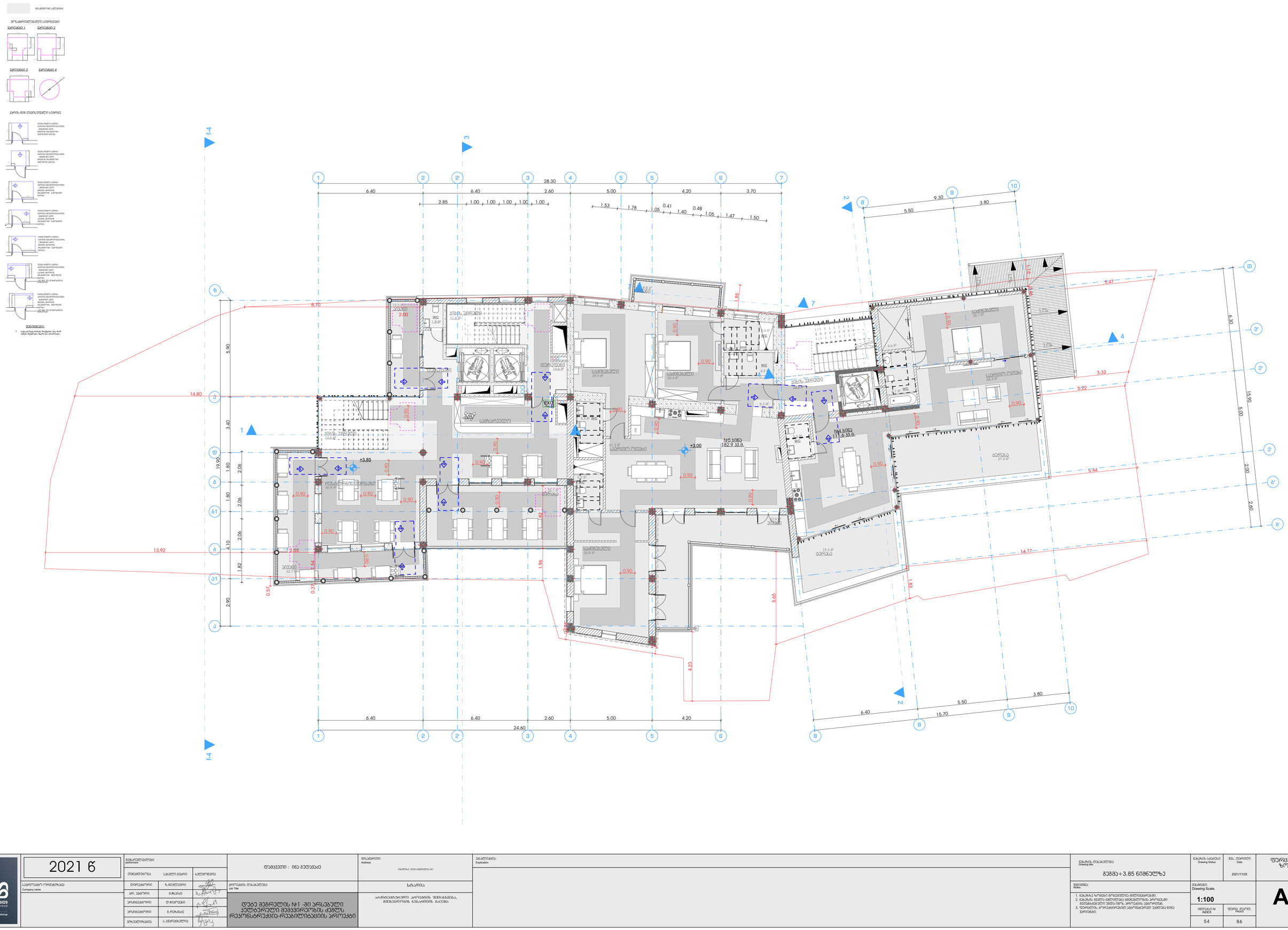

STUDIO9 Architectural Design Bureau www.studio9.ge	2021 წ	მონაწილეები performers		ხელმოწერა	დამკვეთი : ინა გელენიძე
საგარეუბნო ორგანიზაცია Company name		თინათინ ლომია	საბელის.მცნარი		პროექტის დასახელება Job Title
		დავით ბიწაძე	ზ.ნიშნელი		დუბე გეგრელის №1 -ში არსებული ჯენტლეური მემყვირეობის ძეგლზე რეკონსტრუქციი-რეაბილიტაციის პროექტი
		ეკა ხუციშვილი	მ.მაკარიძე		
		ირინე ბაქრაძე	დ.ბერიშვილი		
		ირინე ბაქრაძე	გ.ჩიტიშვილი		
		პეტრე ლეკიშვილი	ს.ჯავრიშვილი		

მისამართი: Address
მცხეთის, დუბე გეგრელის №1

სტადია

არქიტექტურული პროექტის შემუშავება, მშენებლობაზე ნებართვის გაცემის მიზნით

განმარტება: Explication

ნახაზის დასახელება Drawing title

გეგმა +3.85 ნიშნულზე

ნახაზის სტატუსი Drawing Status	თარიღი Date
	2021/11/25

შენიშვნა: Notes:

1. ნახაზზე ჩვენებული მოცულობები მოცემულია პროექტში მითითებული ზომის მიხედვით, პროექტში მითითებული ზომა ფასია, პროექტის ავტორისაგან.
2. ნახაზის ზომა მცირეა მასშტაბისთვის
3. ფრაგმენტის ორიენტირებული ასოციაციით ქუჩებთან მიმდებარე ვარდნები;

მასშტაბი. Drawing Scale. 1:100

ინდექსი INDEX	ფურცელი PAGES
54	86

ფურცლების ზომა

A1

მოსაჭრელი სვეტების

მოსაჭრელი სვეტების სივრცივი

ვეფხვისკარი 1 | ვეფხვისკარი 2



ვეფხვისკარი 3 | ვეფხვისკარი 4

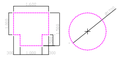

ბეტონის ნიშა თეთრი ტიპების სივრცე













შენიშვნები:

1. იატაკის ზედაპირები მოცემულია აქ. Arch იქნეს მიყოლილი. ფაილი დაკანონებაა.

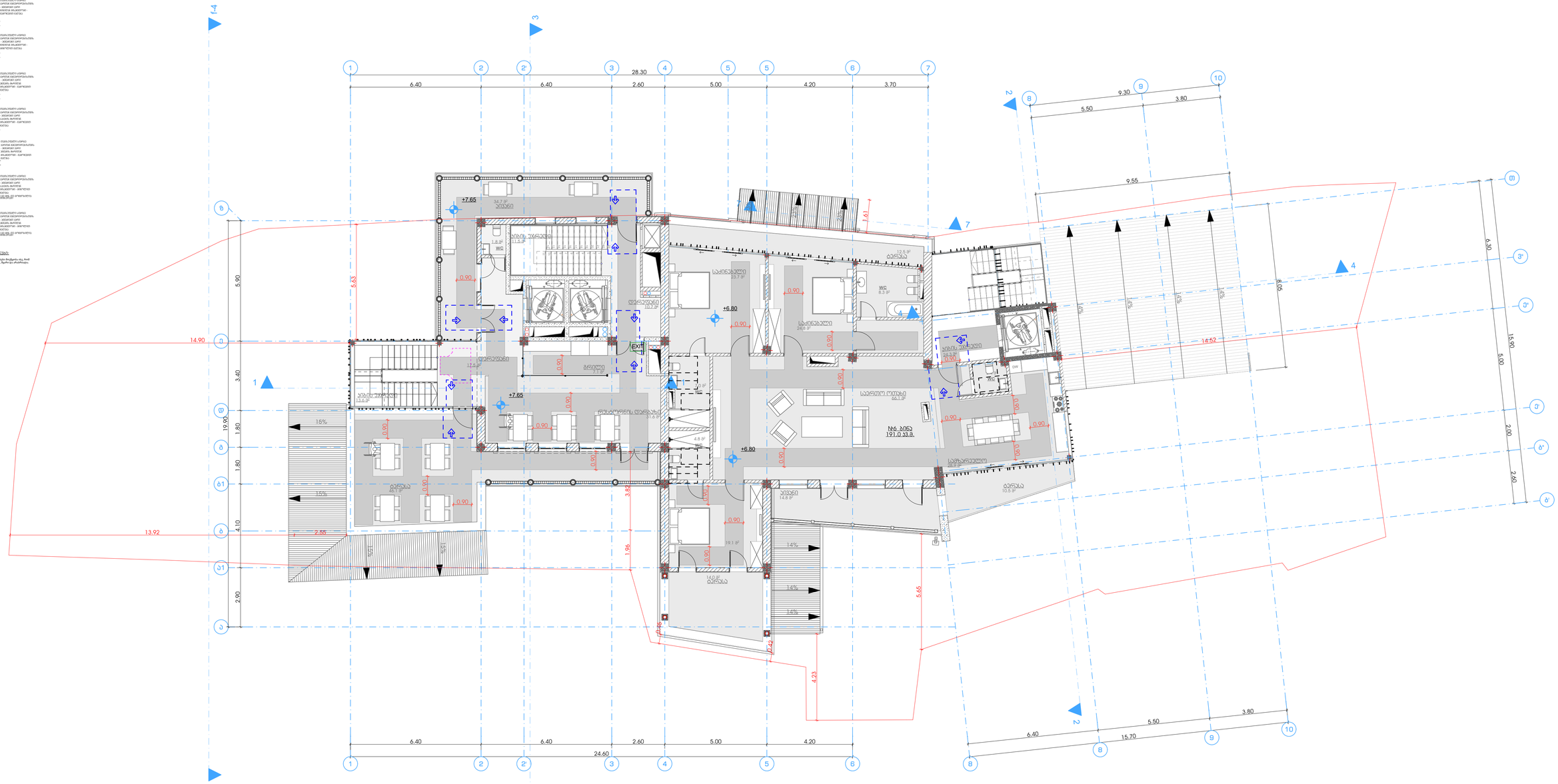

STUDIO9 Architectural Firm www.studio9.ge	2021 წ	შემსრულებლები performers			დამკვეთი : ინა გულუაძე
		თანამდებობა	სახელი,გვარი	ხელმოწერა	
საწარმოს ორგანიზაცია Company name		დირექტორი	ზ.ბილღაური		პროექტის დასახელება Job Title
		არქ. პროექტი	მ.ჩხეიძე		
		არქიტექტორი	დ.ბერიკაშვილი		
		არქიტექტორი	გ.ჩიტაშვილი		
		პროექტირება	ს.ასათრიანელი		

დუბე მგგრელის №1 -ში არსებული კულტურული მემკვიდრეობის ძეგლს რეაბილიტაციო-რეაბილიტაციის პროექტი

მისამართი: Address

ქობულეთი, ლუკა ასათიანის №1

სტადია

არქიტექტურული პროექტის შემთანხმებლად მრჩევლისთვის განსახილველად

პასპორტიზაცია: Explication

ნახაზის დასახელება Drawing title

გეგმა +7.65 ნიშნულზე

შენიშვნა: Notes:

1. ნახაზზე ზომები მოცემულია მილიმეტრებში.
2. ნახაზის ზომა და მასშტაბი არ შეიძლება შეიცვალოს დამტკიცებული ესკიზ პროექტის პირობით.
3. ფერადოვნება პროექტირების ეტაპზეა დამატებით განსაზღვრული.

ნახაზის სტატუსი Drawing Status	თარიღი Date
	2021/11/25
მასშტაბი. Drawing Scale. 1:100	
ნახაზის № INDEX 55	ფურცელი Pages 86

ფურცლის ზომა

A1

მისაწვდომი ტუალეტი -4.60 ნიშნულზე

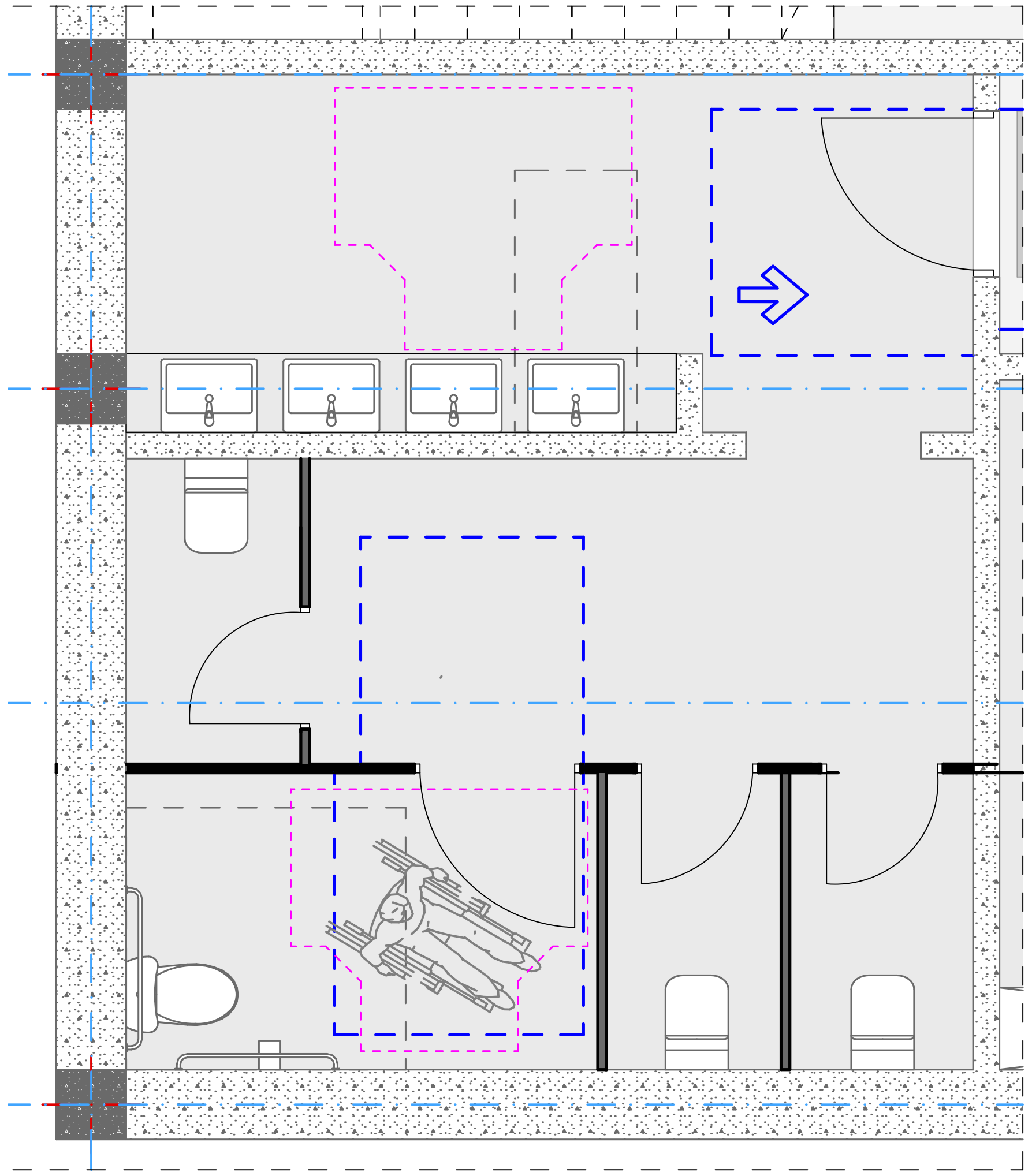

ნაკვეთურებიანი მისაწვდომი ტუალეტი
მ.1:25

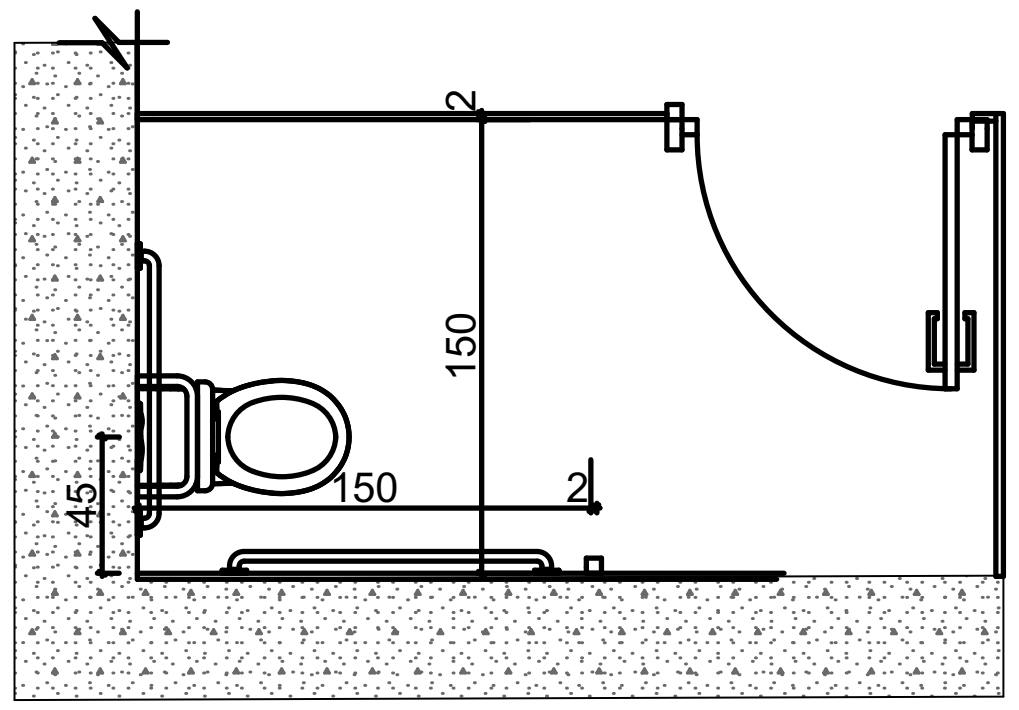

უნიტაზის მდებარეობა

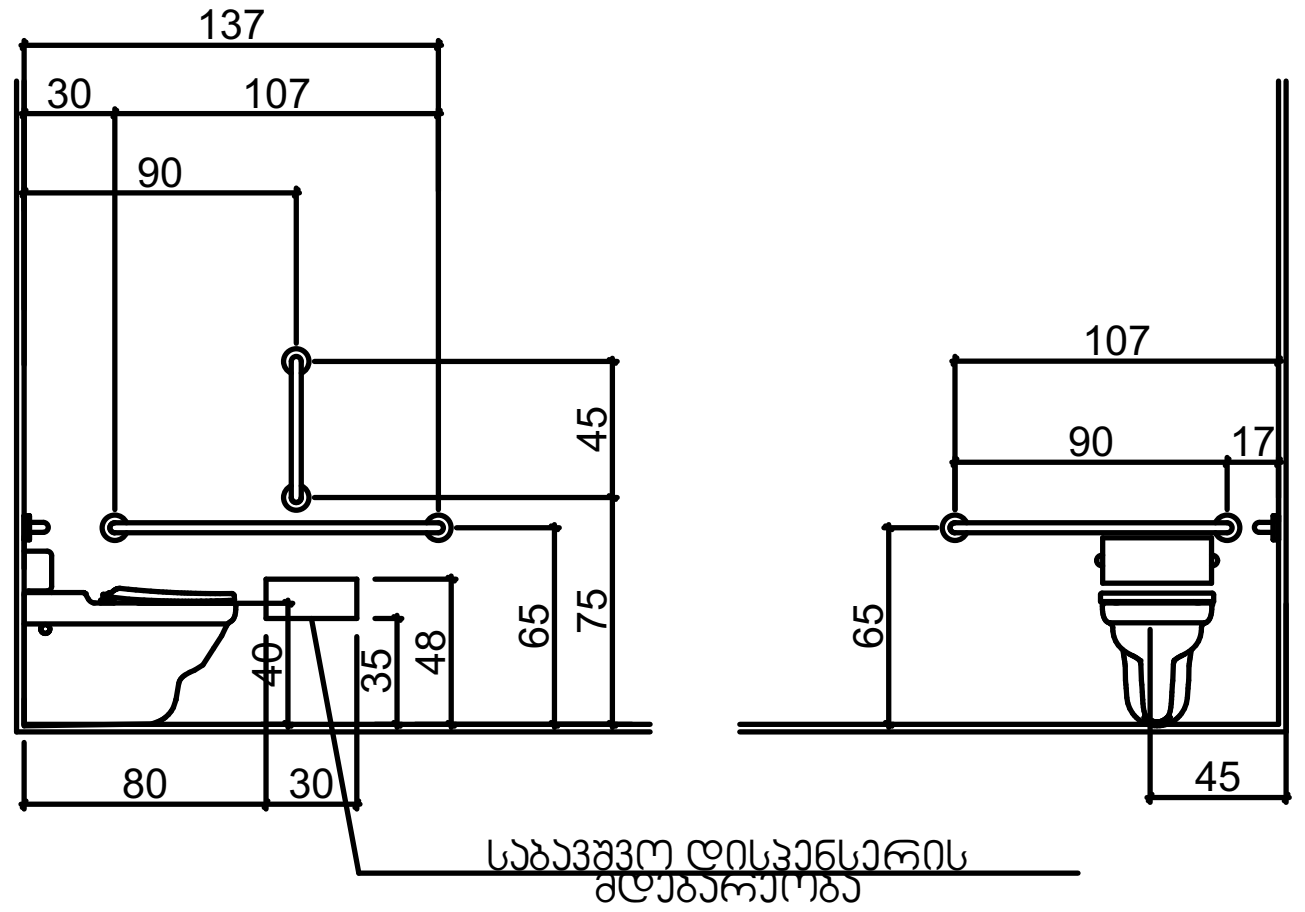

საბავშვო დისპენსერის მდებარეობა

თავისუფალი სივრცე ფეხის ფალანგისთვის

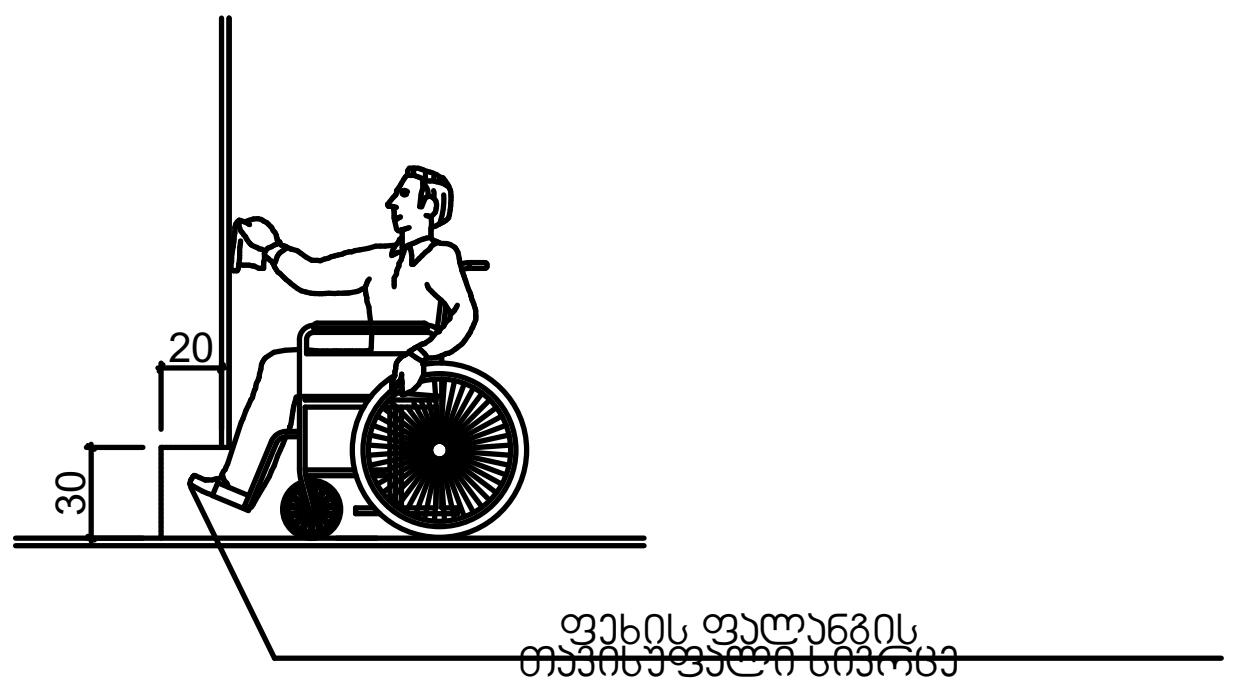

ფეხის ფალანგის თავისუფალი სივრცე

უნიტაზის და ხელმოსაჭიდი ძელების მდებარეობა

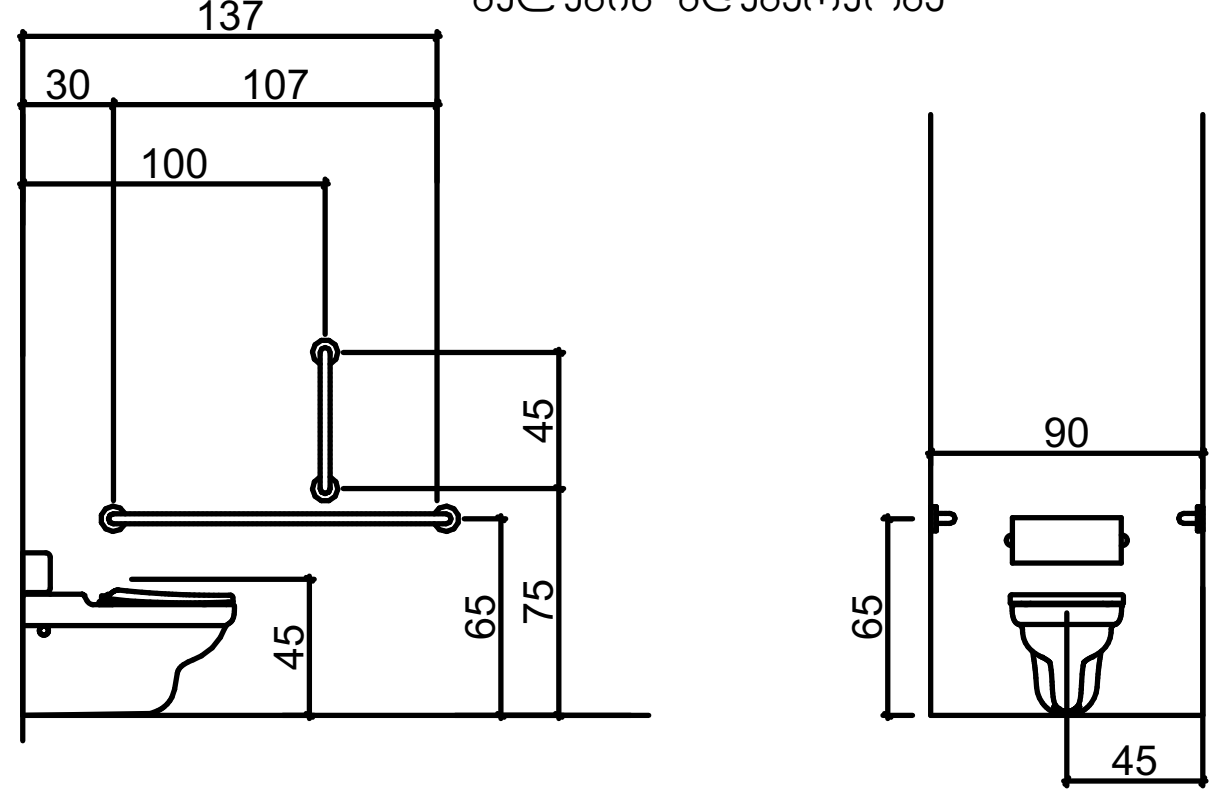

ხელსაბანის მდებარეობა

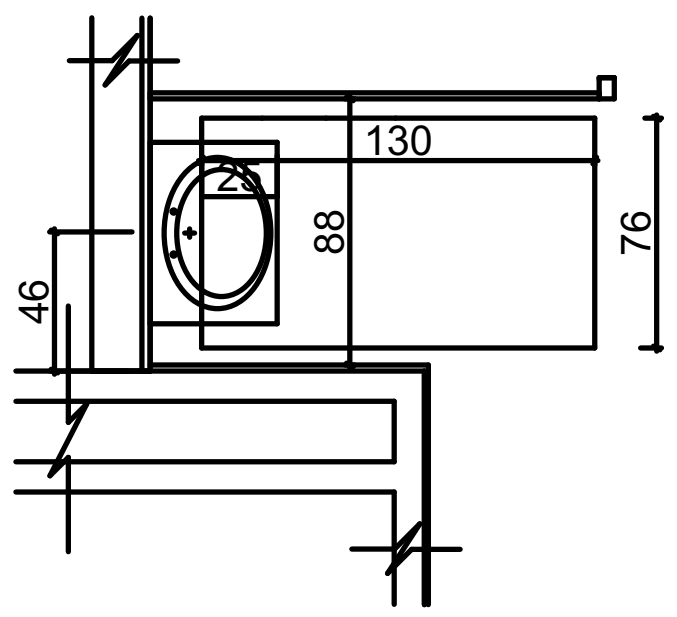

თავისუფალი სივრცე ფეხის ფალანგისთვის

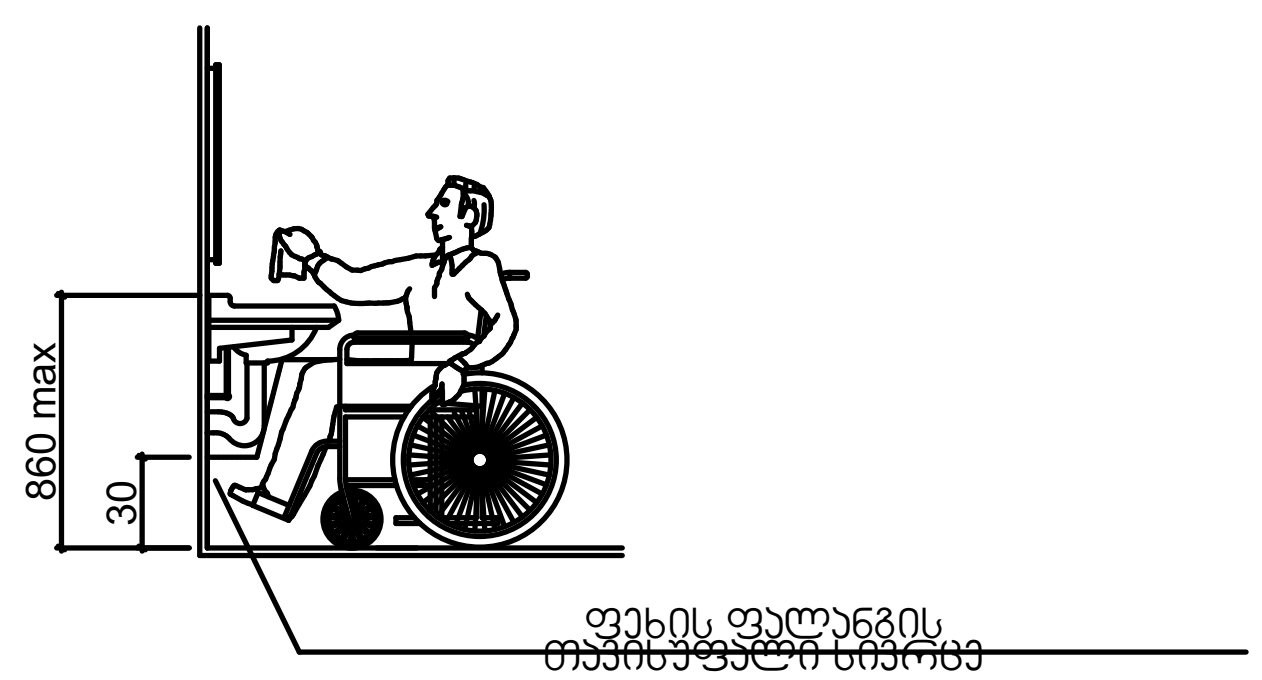

ფეხის ფალანგის თავისუფალი სივრცე

STUDIO9 Architectural Design
www.studio9.ge

საპროექტო ორგანიზაცია
Company name

პროექტის დასახელება
Job Title

დუტუ მეგრელის №1 -ში არსებული კულტურული მემკვიდრეობის ძეგლს რეკონსტრუქცია-რეაბილიტაციის პროექტი

მისამართი:
Address

დუტუ მეგრელის #1

შენიშვნა:
Notes:

1. ნახაზზე ზომები მოცემულია მილიმეტრებში.
2. ექსპლოატაციაში მიღებამდე პროექტში შესაძლებელია განხორციელდეს ცვლილებები.
3. ნახაზის ყველა ცვლილება მშენებლობის პროცესში შეთანხმებული უნდა იყოს პროექტის ავტორთან.

არქიტექტურული ნაწილი

პროექტის სტატუსი Drawing Status	შეს. თარიღი Date
სტადია პროექტი	

შემსრულებლები
performers

თანამდებობა	სახელი.გვარი	ხელმოწერა
დირექტორი	ზ.წიკლაური	
მთ. არქიტექტორი	მ.ჩხაიძე	
პრ. ავტორი	მ.ჩხაიძე	
არქიტექტორი	დ.ჩიქოვანი	
არქიტექტორი	გ. რაზმაძე	
ვიზუალიზაცია	ს.ქვარაცხელია	

ნახაზის დასახელება
Drawing title

მისაწვდომი ტუალეტები

ინდექსი № INDEX	ფურც. რაოდ. PAGES	ფურცელის ზომა
№□აყ□ოინშუბსებ	№□უმი ფ□აყოუბსინშუბსებ	A3

მასშტაბი
Drawing Scale
1:50

2021 წ

მისაწვდომი ტუალეტი -4.60 ნიშნულზე

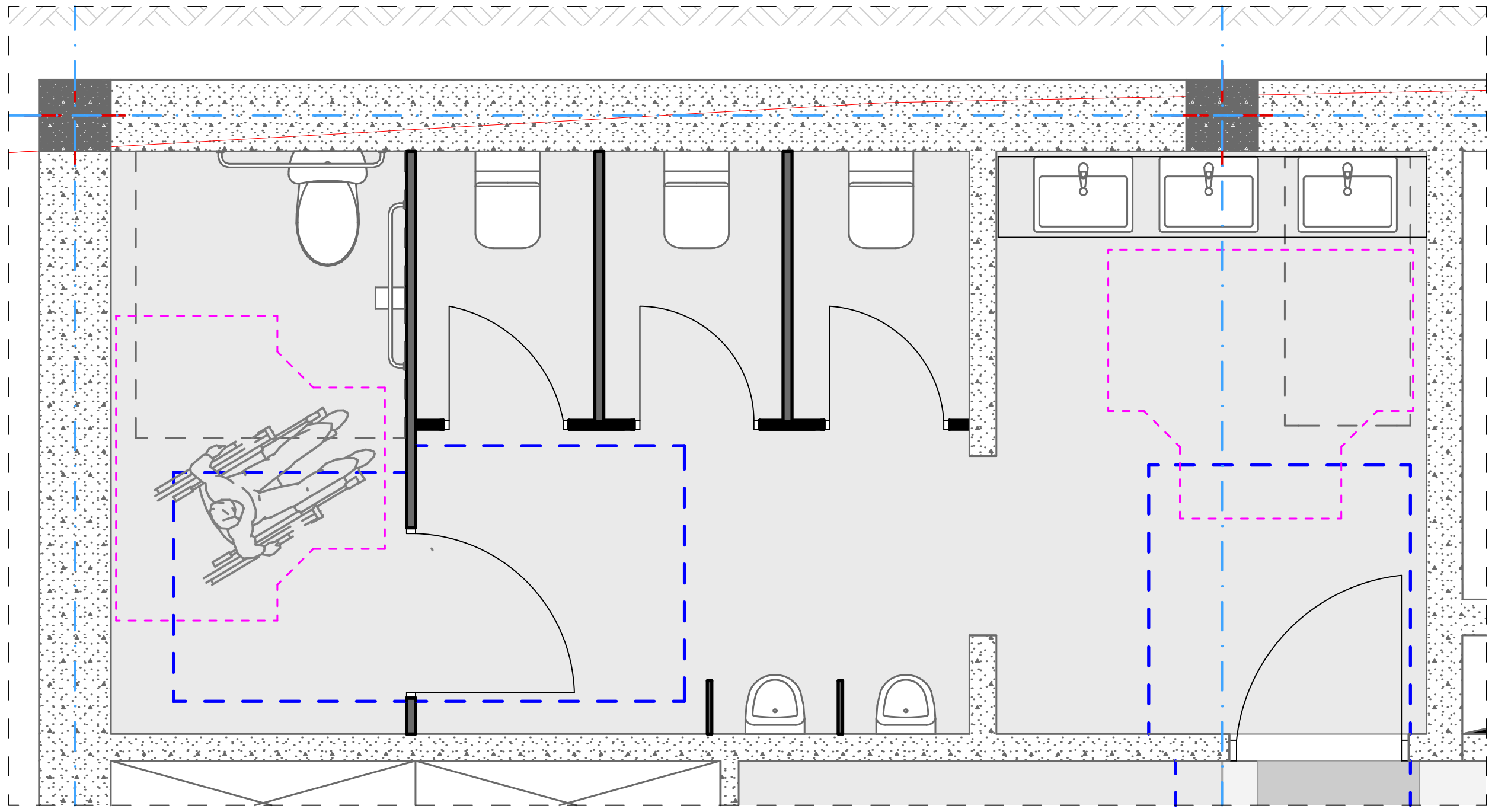

ნაკვეთურებიანი მისაწვდომი ტუალეტი მ.1:25

უნიტაზის მდებარეობა

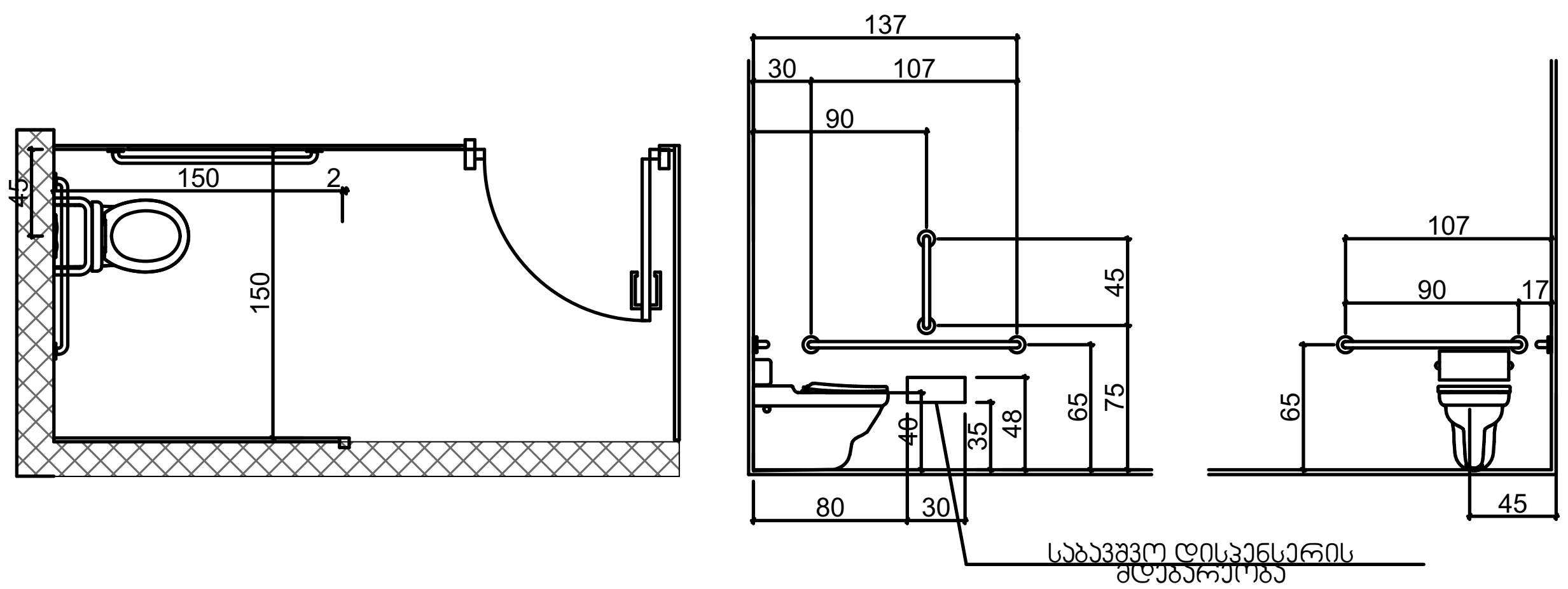

საბავშვო დისპენსერის მდებარეობა

თავისუფალი სივრცე ფეხის ფალანგისთვის

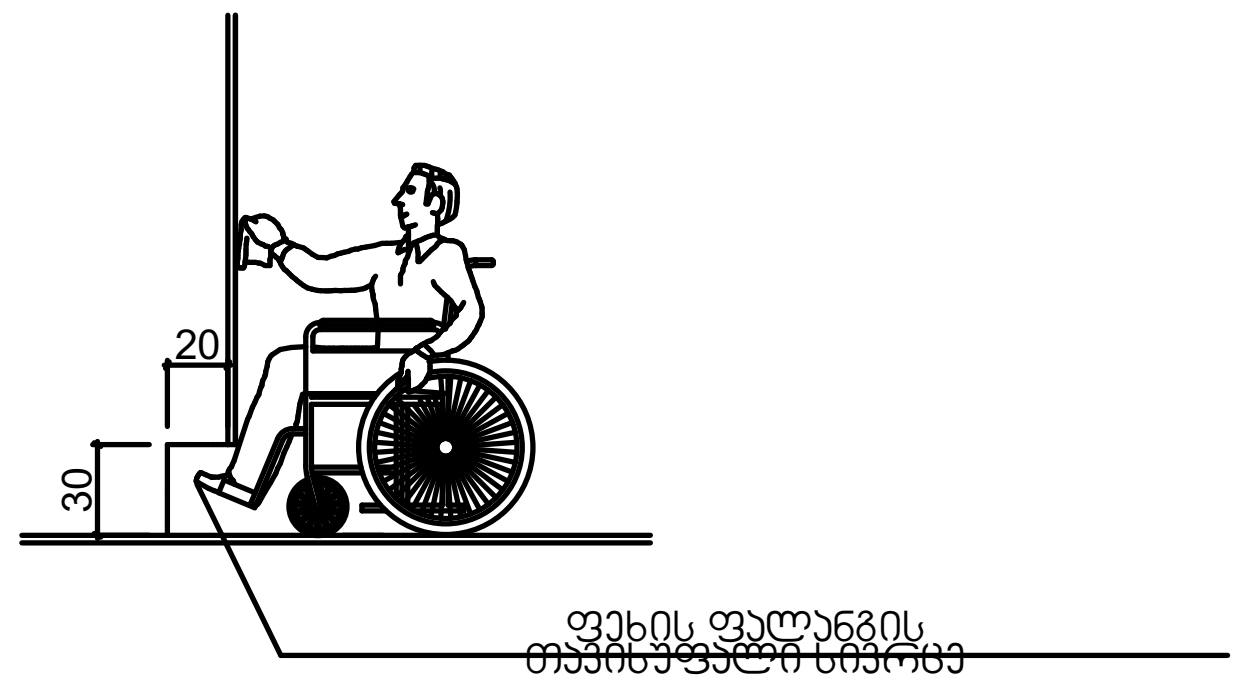

ფეხის ფალანგის თავისუფალი სივრცე

უნიტაზის და ხელმოსაჭიდი ძელების მდებარეობა

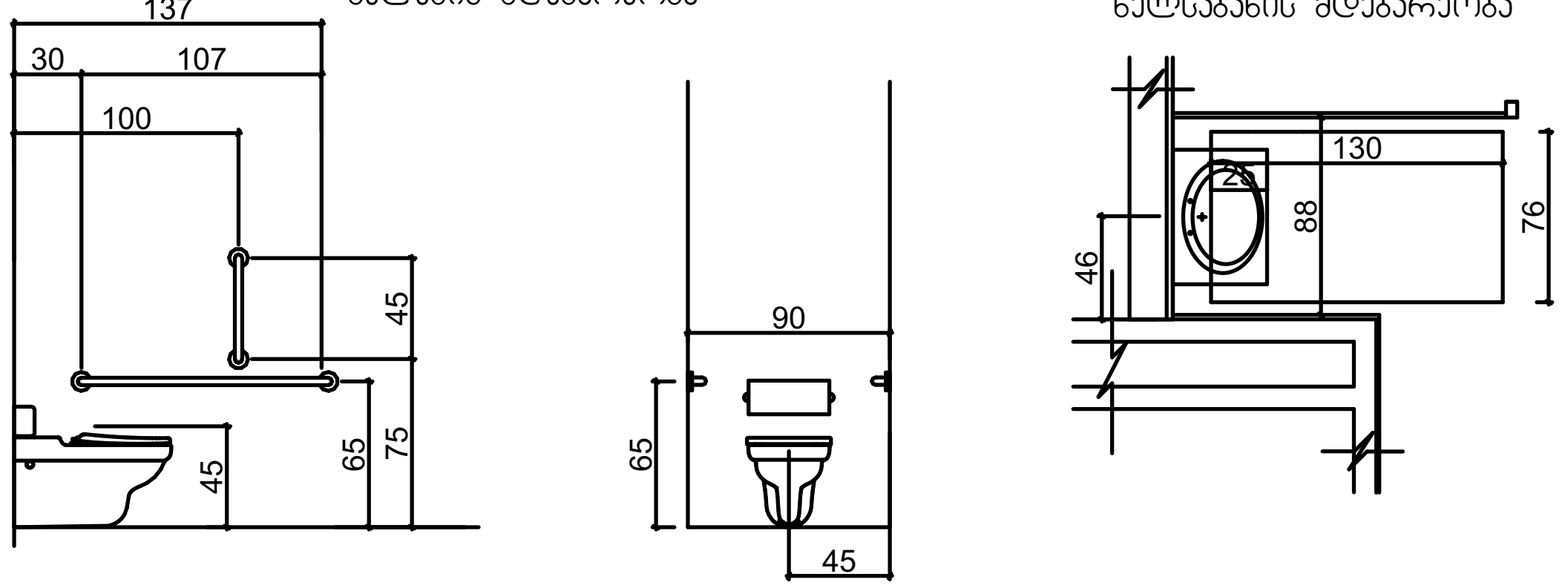

ხელსაბანის მდებარეობა

თავისუფალი სივრცე ფეხის ფალანგისთვის

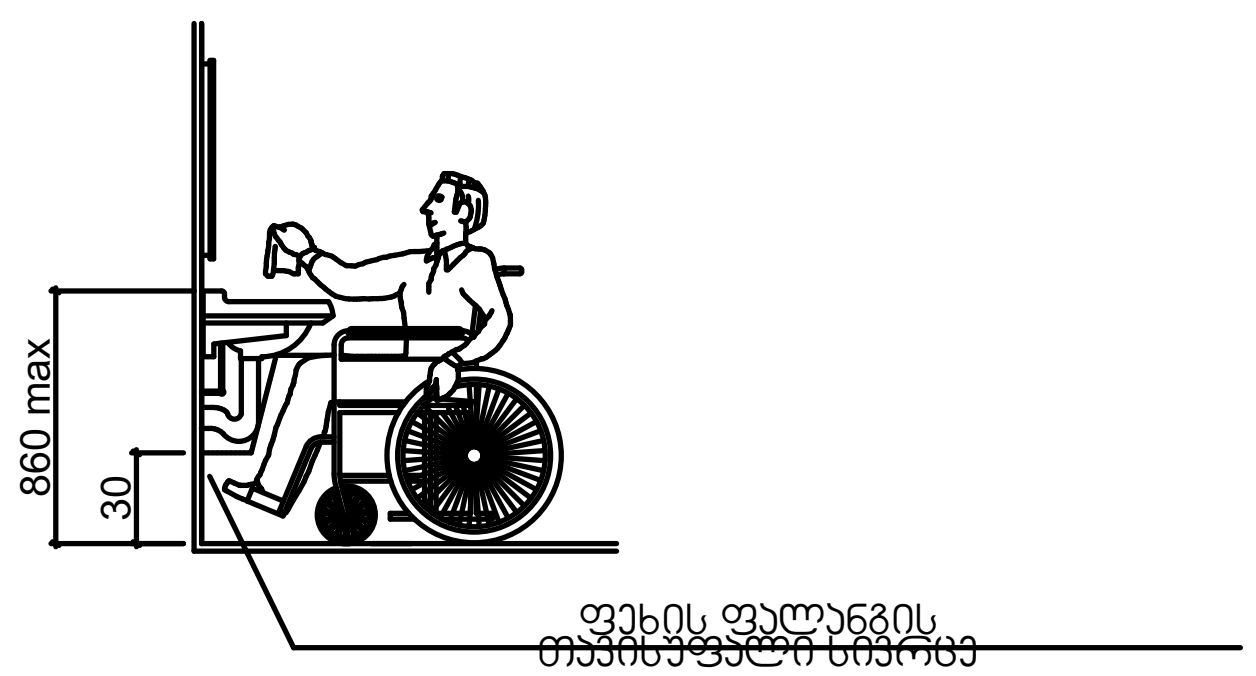

ფეხის ფალანგის თავისუფალი სივრცე

STUDIO9 Architectural Design
www.studio9.ge

საპროექტო ორგანიზაცია
Company name

პროექტის დასახელება
Job Title

დუტუ მეგრელის №1 -ში არსებული კულტურული მემკვიდრეობის ძეგლს რეკონსტრუქცია-რეაბილიტაციის პროექტი

მისამართი:
Address

დუტუ მეგრელის #1

შენიშვნა:
Notes:

1. ნახაზზე ზომები მოცემულია მილიმეტრებში.
2. ექსპლოატაციაში მიღებამდე პროექტში შესაძლებელია განხორციელდეს ცვლილებები.
3. ნახაზის ყველა ცვლილება მშენებლობის პროცესში შეთანხმებული უნდა იყოს პროექტის ავტორთან.

არქიტექტურული ნაწილი

პროექტის სტატუსი Drawing Status	შეს. თარიღი Date
სტადია პროექტი	

შემსრულებლები
performers

თანამდებობა	სახელი.გვარი	ხელმოწერა
დირექტორი	ზ.წიკლაური	
მთ. არქიტექტორი	მ.ჩხაიძე	
პრ. ავტორი	მ.ჩხაიძე	
არქიტექტორი	ლ.ჩიქოვანი	
არქიტექტორი	გ. რაზმაძე	
ვიზუალიზაცია	ს.კვარაცხელია	

ნახაზის დასახელება
Drawing title

მისაწვდომი ტუალეტები

ინდექსი № INDEX	ფურც. რაოდ. PAGES	ფურცლის ზომა
№□აყ□ოსნშუბსეტ	№□უმo ფ□აყოუტსსნშუბს ეტ	A3

მასშტაბი
Drawing Scale
1:50

2021 წ

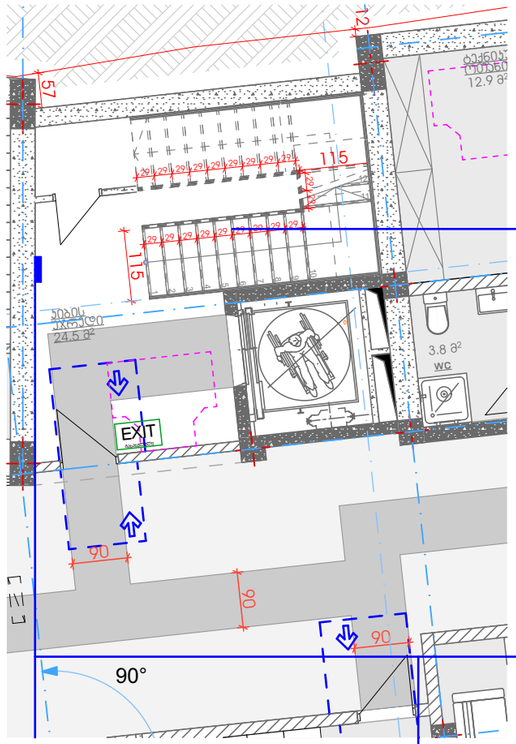

ხილვადი პონტრასტი კიბის საფეხურზე
მიგა და გარე კიბეებზე



გზა-კიბის ამოსავლობის ნიშანი.
გზა-კიბის საზღვრებში.
დერეფანში გამავალი ჯარის საეტის მომიჯნავედ

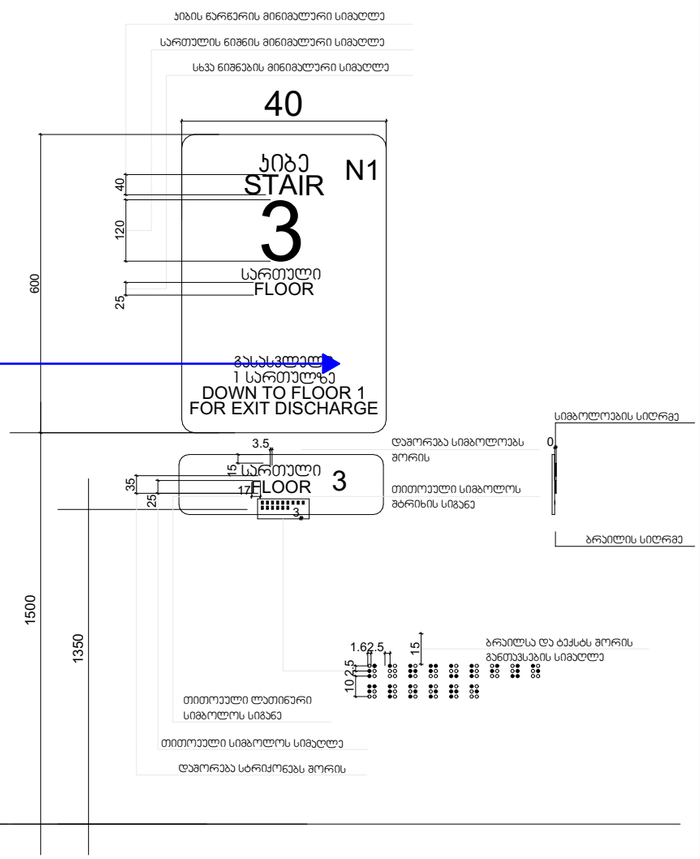

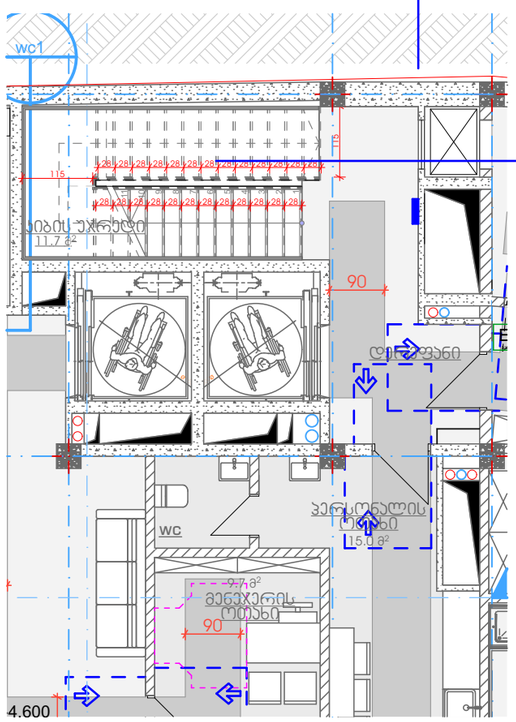

ხილვადი პონტრასტი კიბის საფეხურზე
მიგა და გარე კიბეებზე



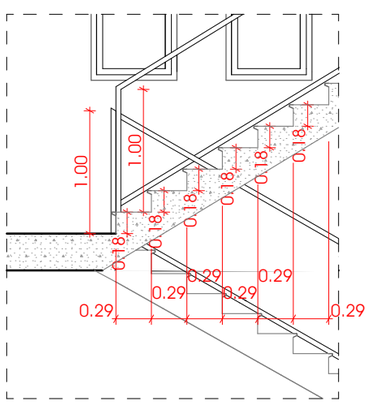

d-12 detali 1:50

შენიშვნები:

1. ყველა კიბეს (მათ შორის გარე კიბეს) ყოველი საფეხურის და საბიჯელის 40 მმ სავალ ნაწილს, რომელიც იზომება საფეხურის ნაშვერიდან თარაზულად, ექნება ერთგვაროვანი ფერის მქონე ზედაპირი, რომელიც საფეხურის დანარჩენი ნაწილისგან მკვეთრად განსხვავებული იქნება (მუქი ღია ფონზე). ხილვადი კონტრასტი გაგრძელდება ყოველი საფეხურის ერთი კიდიდან საფეხურის მეორე კიდემდე.

2. მისაწვდომი გზაკიბის საზღვრებში იატაკის ზედაპირები იქნება მდგრადი, მყარი და არასრიალა.

3. კიბის საფეხურების განსხვავებული მონიშვნა იქნება გამძლე.

4. შენობის გარეთ მდებარე კიბის საფეხურები და ბაქნები ისე დაგეგმარდება, რომ სავალ ზედაპირზე წყალი არ დაგროვდება.

5. გასანათებელი საშუალებები უზრუნველყოფს კიბეების განათებას, რომელიც გაიზომება საბიჯელების ზედაპირების და ბაქნების ზედაპირების ცენტრში გაზომვისას საფეხურის წინაპირიდან 600 მმ-ის საზღვრებში, შემდეგი წესის შესაბამისად:

- არაუმცირეს 11 ლუქსი განათება.
- არაუმცირეს 110 ლუქსი განათება, კიბით სარგებლობის დროს.
- კიბეების გამოყენებისას 11 ლუქსიდან 110 ლუქსზე გადასვლა შესაძლებელი უნდა იყოს განათების სამართავებით უზრუნველყოფილი ავტომატური, მოძრავი სენსორული ტიპის განათების ჩამრთველებით, რომლებიც შეესაბამება ყველა ქვემოთ ჩამოთვლილს:
- განათების სამართავები აღჭურვილი იქნება საიმედო ოპერაციული სისტემით და შეფასებული იქნება ამ მიზნით გამოყენებისთვის.
- მოძრავი სენსორი გააქტიურდება დამკავებლის მოძრაობით საფეხურებზე ან საფეხურების ბაქნებზე.
- განათების გამააქტიურებლები დაყენებული იქნება არაუმცირეს 15 წუთიანი მოქმედების პერიოდით.
- გზა–კიბის განათება ჩაირთვება ავტომატური სენსორული ჩამრთველებით, ასეთის არსებობის შემთხვევაში, ისე, რომ შესასვლელში მდებარე ბაქანზე, შესასვლელში მდებარე ბაქნის მოსაზღვრე თითოეულ კიბის მარშსა და შესასვლელში მდებარე ბაქნის ზემოთ და ქვემოთ მდებარე ბაქნებზე მე–4 პუნქტით დადგენილი განათებულობის დონე საფეხურის გამოყენებამდე იქნება უზრუნველყოფილი.
- კიბის სახელურები და ნებისმიერი კედელი ან მათ მომიჯნავედ მდებარე სხვა ზედაპირი არ იქნება ბასრი ან უხეში ელემენტების შემცველი.
- კიბის სახელურები არ იტრიალებს მათი ბუდეების საზღვრებში.

STUDIO9
Architectural
Design
www.studio9.ge

საპროექტო ორგანიზაცია
Company name

პროექტის დასახელება
Job Title

დუტუ მეგრელის №1 -ში არსებული კულტურული მემკვიდრეობის ძეგლს რეაბონსტრუქცია-რეაბილიტაციის პროექტი

მისამართი:
Address

დუტუ მეგრელის #1

შენიშვნა:
Notes:

1. ნახაზზე ზომები მოცემულია მილიმეტრებში.
2. ექსპლოატაციაში მიღებამდე პროექტში შესაძლებელია მანხორციელდეს ცვლილებები.
3. ნახაზის ყველა ცვლილება მეგენერალობის პროცესში მეთანხმებული უნდა იყოს პროექტის ავტორთან.

არქიტექტურული ნაწილი

პროექტის სტატუსი Drawing Status	შეს. თარიღი Date
სტადია პროექტი	

შემსრულებლები
performers

თანამდებობა	სახელი,გვარი	ხელმოწერა
დირექტორი	ზ.ნიასაური	
მთ. არქიტექტორი	მ.ჩხაიძე	
პრ. ავტორი	მ.ჩხაიძე	
არქიტექტორი	დ.ჩიქოვანი	
არქიტექტორი	გ. რაზმაძე	
ვიზუალიზაცია	ს.ჯვარაცხელია	

ნახაზის დასახელება
Drawing title

ნიშნები

ინდექსი № INDEX	ფურც. რაოდ. PAGES	ფურცლის ზომა
N□ავ□ოვნებისა	N□ემფ□ფლოებისთვის	A3

მასშტაბი
Drawing Scale
1:12, 1:100, 1:200, 1:50

2021 წ

dasaxeleba	h	k-1	k-2	k-3	k-4	k-5	k-8	k_1	k_2	k_3
raodenoba	2	25	14	2	3	1	1	6	1	2
gabaritebi	0.800×2.200	0.950×2.500	0.950×2.500	0.950×2.500	0.950×2.500	2.000×2.800	0.800×2.500	1.000×2.800	1.400×2.800	0.800×2.800

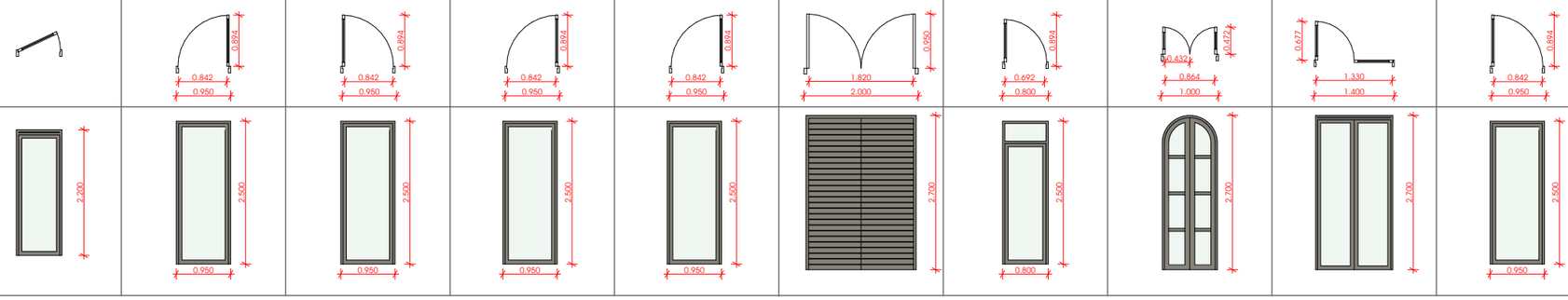

k_4	k_5	k_7	k_8	k_9	k_10	k_11	k_12	k_13	k_14	k_15
1	1	2	1	1	1	2	2	2	5	4
1.600×2.800	0.950×2.800	1.000×2.700	1.400×2.700	1.720×2.620	1.000×2.400	1.400×2.800	1.400×2.800	1.200×2.800	1.400×2.800	1.400×2.800

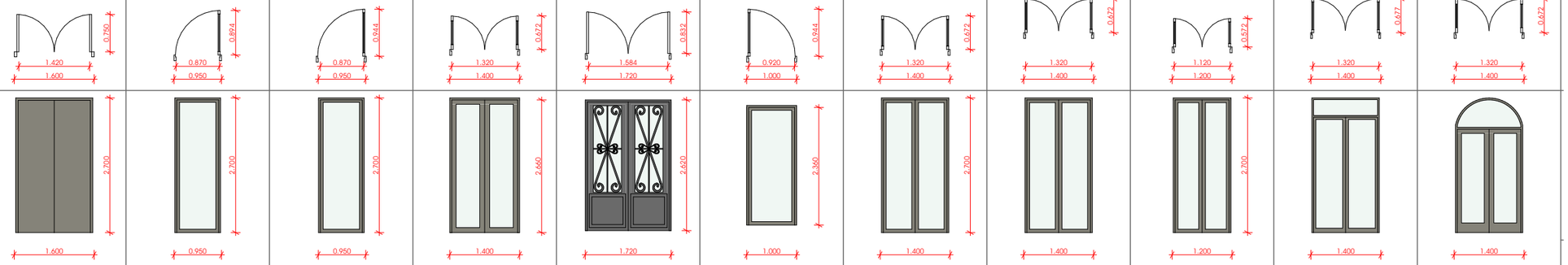

k_16	k_19	k_20	k_21	k_22	k-g
2	4	8	1	1	1
0.900×2.400	1.600×2.800	1.400×2.800	1.400×2.800	1.000×2.800	3.000×3.000

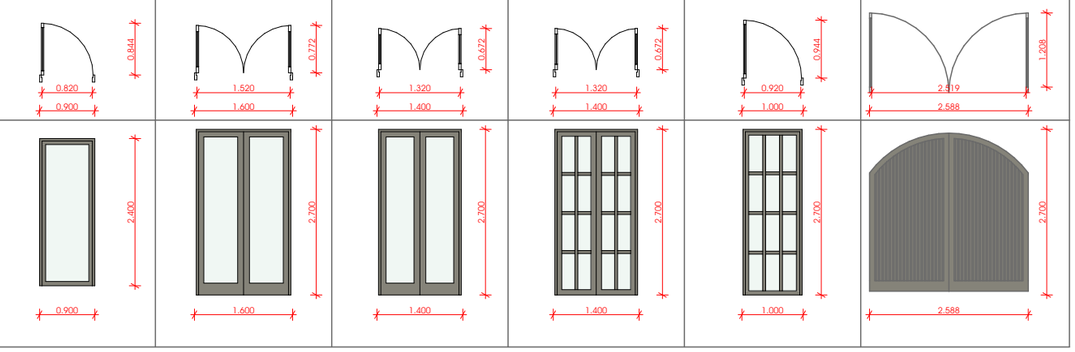

STUDIO9
Architectural
Design
www.studio9.ge

საპროექტო ორგანიზაცია
Company name

პროექტის დასახელება
Job Title

დუტუ მეგრელის №1 -ში არსებული კულტურული მემკვიდრეობის ძეგლს რეაბილიტაციის პროექტი

მისამართი:
Address

დუტუ მეგრელის #1

შენიშვნა:
Notes:

1. ნახაზზე ზომები მოცემულია მილიმეტრებში.
2. ექსპლოატაციაში მიღებამდე პროექტში შესაძლებელია განხორციელდეს ცვლილებები.
3. ნახაზის ყველა ცვლილება მშენებლობის პროცესში მთავანხმებული უნდა იყოს პროექტის ავტორთან.

არქიტექტურული ნაწილი

პროექტის სტატუსი Drawing Status	შეს. თარიღი Date
სტადია პროექტი	

შემსრულებლები
performers

თანამდებობა	სახელი,გვარი	ხელმოწერა
დირექტორი	ზ.წიკლაური	
მთ. არქიტექტორი	მ.ჩხაიძე	
პრ. ავტორი	მ.ჩხაიძე	
არქიტექტორი	დ.ჩიქოვანი	
არქიტექტორი	გ. რაზმაძე	
ვიზუალიზაცია	ს.ჯვარაცხელია	

ნახაზის დასახელება
Drawing title

ჯარების სპეციფიკაცია

INDEX ინდექსი №	PAGES ფურც. რაოდ.	ფურცლების ზომა
ნახაზის ნომერი	ნახაზების რაოდენობა	A3

მასშტაბი
Drawing Scale
1:100

2021 წ

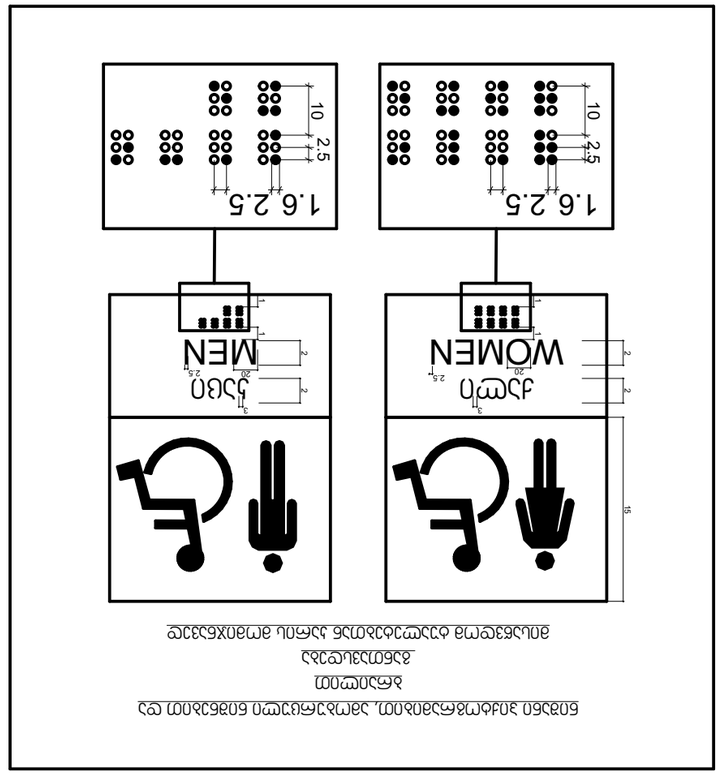

ניתן להשתמש בתבנית זו עבור שלטים, מדבקות או כל סוג אחר של שילוט.
התבנית מותאמת לשימוש בתוכנת Adobe Illustrator CC 2015 ומעלה.

שלט בטיחות #1

STUDIO9
Architectural
Design
www.studio9.be

שם החברה / המעצב
Company name

שלט #1 - אין לעבור ללא נעלי מגן
נעלי מגן חובה
אין להיכנס ללא ציוד מגן אישי
חובה לחבוש כובע מגן
אין להיכנס ללא אישור מנהל העבודה

כתובת:
Address:

שלט #1
Job Title

מספר שרטוט
Drawing No.

תאריך
Date

סטטוס השרטוט
Drawing Status

לקוח
Client

מידות בס"מ
Dimensions in cm

מעצב	ש.פרנקל
בדק	ש.פרנקל
מאשר	ש.פרנקל
מנהל פרויקט	ש.פרנקל
מנהל עבודה	ש.פרנקל
מנהל חשבונות	ש.פרנקל

Drawing title
תבנית שלט

מס' שרטוט	01
שם הפרויקט	שלט בטיחות
שם הלקוח	פרנקל
מס' גרסה	1

Drawing No.	01
Project name	Safety sign
Client	Frankel
Version No.	1

A3

Drawing Scale
1:5

2021 ©

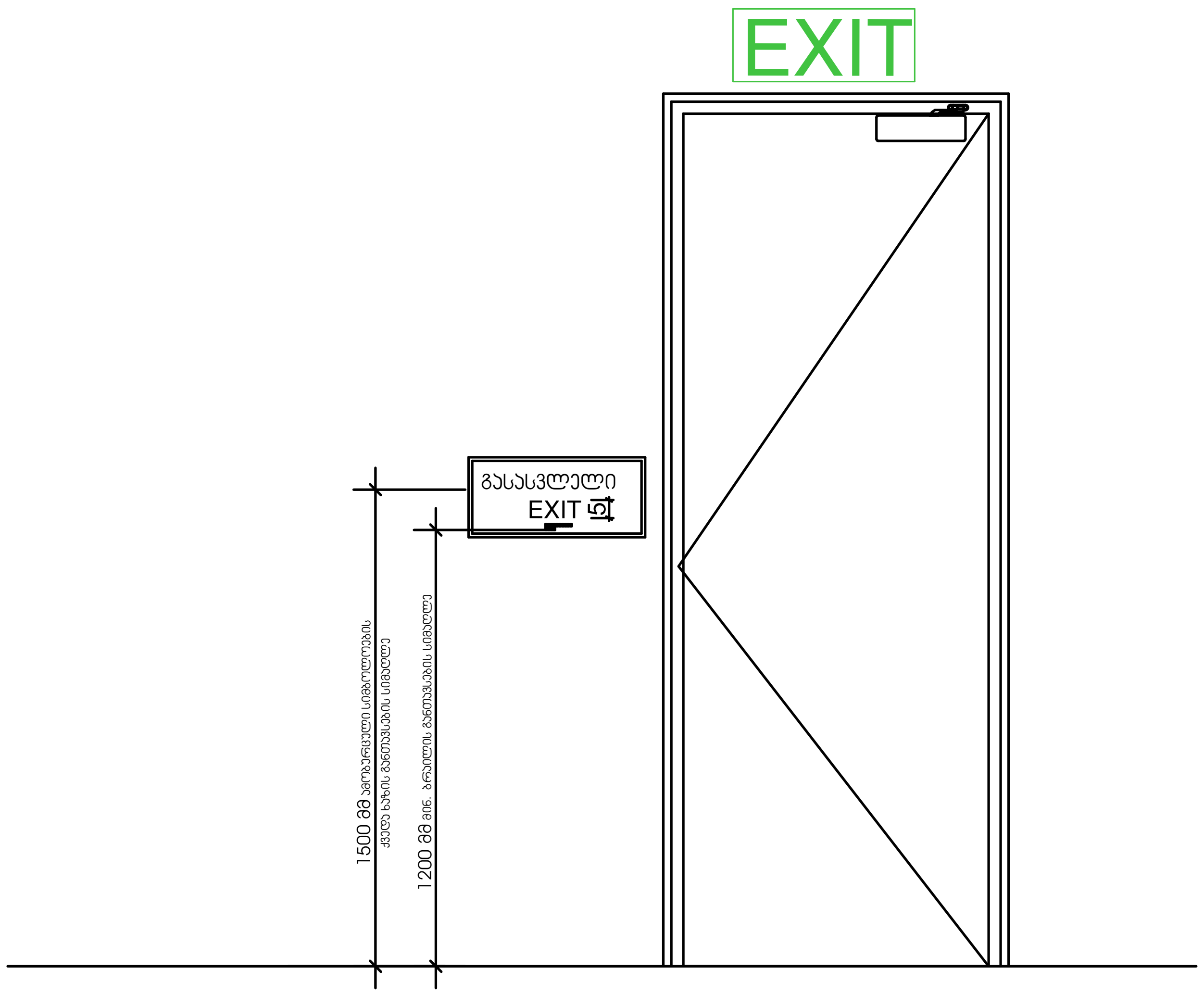

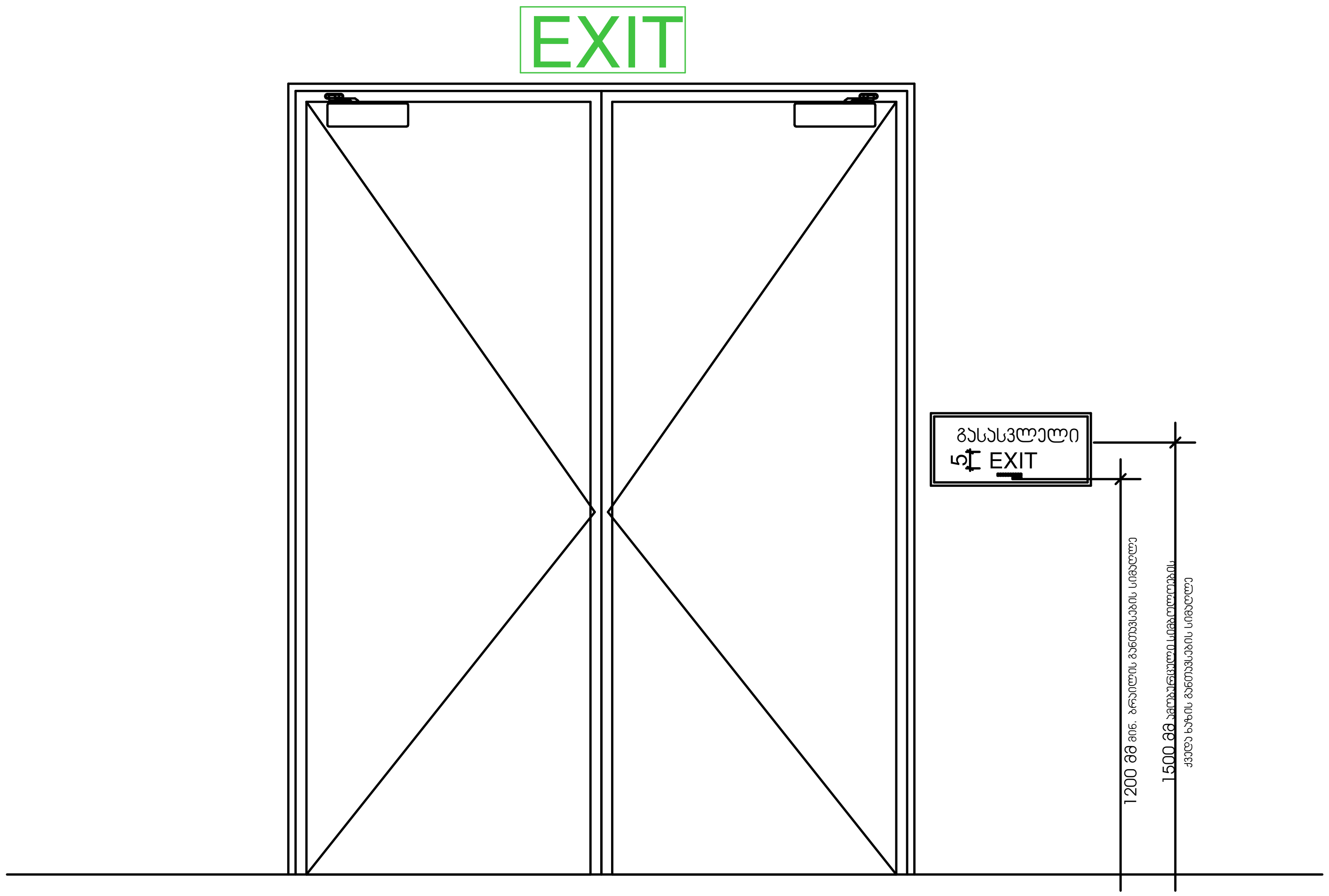

STUDIO9 Architectural Design
www.studio9.ge

საპროექტო ორგანიზაცია
Company name

პროექტის დასახელება
Job Title

დუტუ მეგრელის №1 -ში არსებული კულტურული მემკვიდრეობის ძეგლს რეკონსტრუქცია-რეაბილიტაციის პროექტი

მისამართი:
Address

დუტუ მეგრელის #1

შენიშვნა:
Notes:

1. ნახაზზე ზომები მოცემულია მილიმეტრებში.
2. ექსპლოატაციაში მიღებამდე პროექტში შესაძლებელია განხორციელდეს ცვლილებები.
3. ნახაზის ყველა ცვლილება მშენებლობის პროცესში შეთანხმებული უნდა იყოს პროექტის ავტორთან.

არქიტექტურული ნაწილი

პროექტის სტატუსი Drawing Status	შეს. თარიღი Date
სტადია პროექტი	

შემსრულებლები
performers

თანამდებობა	სახელი.გვარი	ხელმოწერა
დირექტორი	ზ.წიკლაური	
მთ. არქიტექტორი	მ.ჩხაიძე	
პრ. ავტორი	მ.ჩხაიძე	
არქიტექტორი	დ.ჩიქოვანი	
არქიტექტორი	გ. რაზმაძე	
ვიზუალიზაცია	ს.კვარაცხელია	

ნახაზის დასახელება
Drawing title

ნიშნები

ინდექსი № INDEX	ფურც. რაოდ. PAGES	ფურცლის ზომა
[illegible]	[illegible]	A3

მასშტაბი
Drawing Scale
1:20

2021 წ

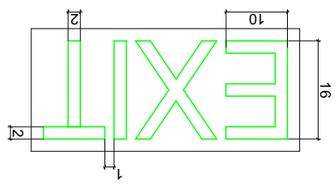

ملصق مضيء للخروج EXIT



ملصق مضيء للخروج EXIT
مع سلك توصيل بالكهرباء وقابس
سلك توصيل
مفتاح تشغيل
مسمار تثبيت
مسمار تثبيت
مع حلقة معلقة
مسمار تثبيت
مع حلقة معلقة
مسمار تثبيت
مع حلقة معلقة

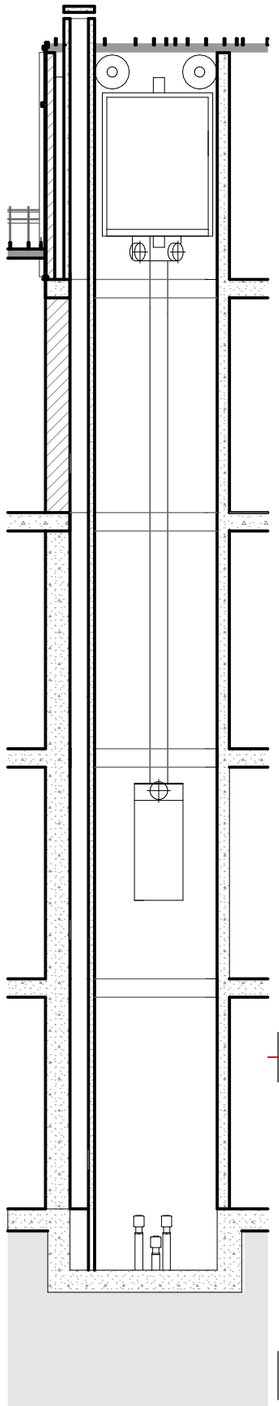

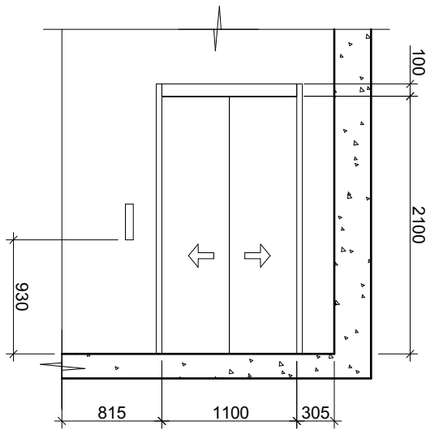

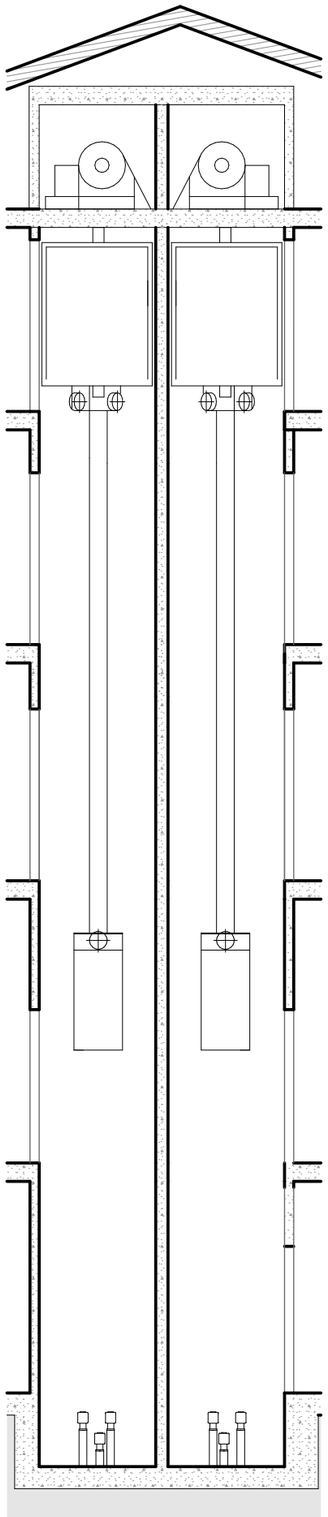

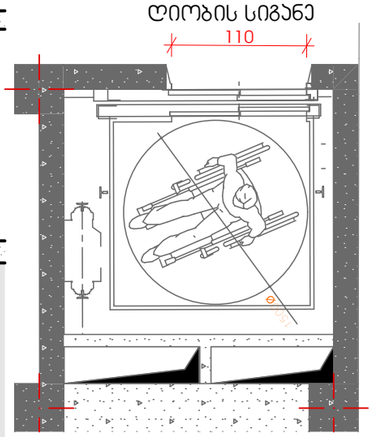

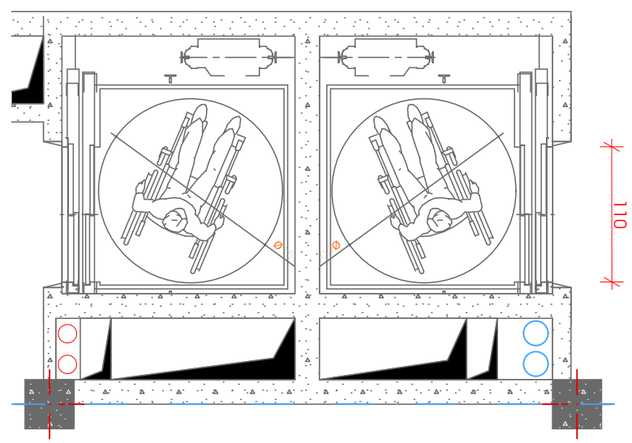

შენიშვნები:

შენობაში გამოყენებულია 408-ე ქვეთავის შესაბამისი შეზღუდული გამოყენების ლიფტი.

- ლიფტი შესაბამისობაში იქნება ASME A17.1/CSA B44 სტანდარტთან.
- ლიფტის გამოსაძახებელი ღილაკები და კლავიშები შესაბამისობაში იქნება 407.2.1 ქვეთავთან.
- ფოიეს სიგნალები შესაბამისობაში იქნება 407.2.2 ქვეთავთან.
- ლიფტის შახტებთან განთავსებული ნიშნები შესაბამისობაში იქნება 407.2.3 ქვეთავთან.
- ლიფტის კაბინის ბალანსირება შესაბამისობაში იქნება 407.4.4–ე ქვეთავთან.
- ლიფტის კაბინის განათება შესაბამისობაში იქნება 407.4.5–ე ქვეთავთან.
- ლიფტის კაბინის სამართავები შესაბამისობაში იქნება 407.4.6–ე ქვეთავთან. მართვის პანელები განთავსდება გვერდითა კედლის ცენტრში.
- კაბინის სამართავების აღნიშვნები და მითითებები შესაბამისობაში იქნება 407.4.7–ე ქვეთავთან.
- კაბინაში მოეწყობა 407.4.10–ე ქვეთავის შესაბამისი საავარიო სიგნალიზაციის მექანიზმები.

STUDIO9 Architectural Design
www.studio9.ge

პროექტის ორგანიზაცია
Company name

პროექტის დასახელება
Job Title

დუტუ მეგრელის №1 -ში არსებული კულტურული მემკვიდრეობის ძეგლს რეკონსტრუქცია-რეაბილიტაციის პროექტი

მისამართი:
Address

დუტუ მეგრელის #1

შენიშვნა:
Notes:

1. ნახაზზე ზომები მოცემულია მილიმეტრებში.
2. ექსპლოატაციაში მიღებამდე პროექტში შესაძლებელია განხორციელდეს ცვლილებები.
3. ნახაზის ყველა ცვლილება მშენებლობის პროცესში შეთანხმებული უნდა იყოს პროექტის ავტორთან.

არქიტექტურული ნაწილი

პროექტის სტატუსი Drawing Status	შეს. თარიღი Date
სტადია პროექტი	

შემსრულებლები performers

თანამდებობა	სახელი,გვარი	ხელმოწერა
დირექტორი	ზ.ნიკოლაური	
მთ. არქიტექტორი	მ.ჩხაიძე	
პრ. ავტორი	მ.ჩხაიძე	
არქიტექტორი	დ.ჩიქოვანი	
არქიტექტორი	გ. რაზმაძე	
ვიზუალიზაცია	ს.ჯვარაცხელია	

ნახაზის დასახელება
Drawing title

ნიშნები

ინდექსი № INDEX	ფურც. რაოდ. PAGES	ფურცლის ზომა
№ ცვლილების	№ ფურცლების	A3

მასშტაბი
Drawing Scale
1:100, 1:50

2021 წ


IN CASE OF FIRE
ELEVATORS ARE OUT OF SERVICE
USE EXIT

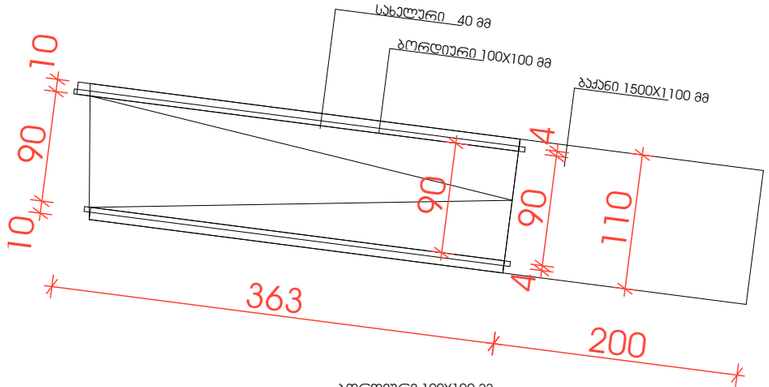

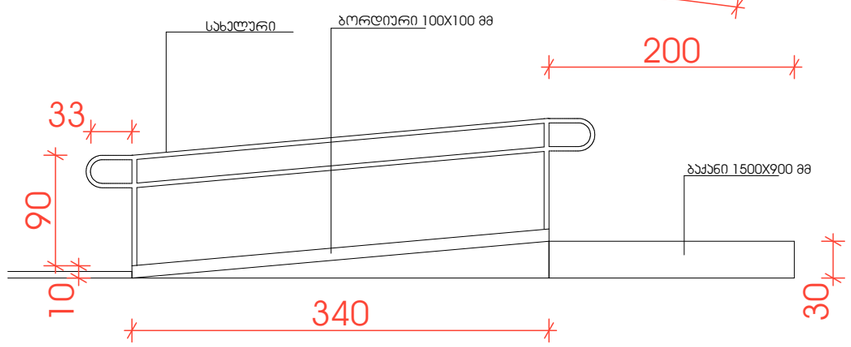

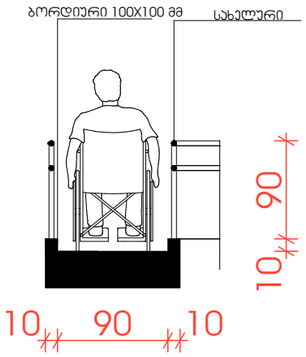

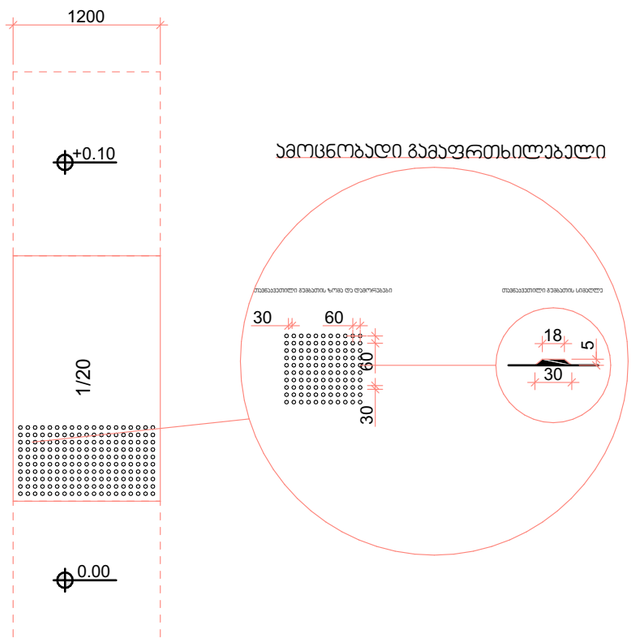

შენიშვნები:

პანდუსების დაბაქნების ზედაპირი იქნება მდგრადი, მყარი და
არასრიალა.

• პანდუსების სახელურები არ იტრიალებს მათი ბუდეების
საზღვრებში.

• სახელურები და ნებისმიერი კედელი ან მათ მომიჯნავედ
მდებარე სხვა ზედაპირი არ შეიცავს ბასრ ან უხეშ
ელემენტებს.

• შენობის გარეთ მდებარე პანდუსები ისე დაგეგმარდება, რომ
სავალ ზედაპირზე წყალი არ დაგროვდება.

• პანდუსის და ბაქნების განივი კვეთის დახრა არ აღემატება
1/48-ს.
ამოცნობადი გამაფრთხილებლების ზედაპირები ვიზუალურად
უნდა განსხვავდებოდეს მომიჯნავე ზედაპირებისგან და უნდა იყოს
ღია ფერზე მუქი ან მუქ ფერზე ღია.

• გამაფრთხილებლებს უნდა ჰქონდეს თავწაკვეთილი
გუმბათის ფორმა და უნდა შეესაბამებოდეს შემდეგ მოთხოვნებს:

• თავწაკვეთილი გუმბათები კვადრატული ბადის სახით უნდა
იყოს დალაგებული.

• თავწაკვეთილი გუმთათების ფუძის დიამეტრი უნდა იყოს,
არაუმცირეს 23 მმ და, არაუმეტეს, 36 მმ, ხოლო წვეროს
დიამეტრი ფუძი დიამეტრის, არაუმცირეს 50% და, არაუმეტეს, 65%.

• თავწაკვეთილი გუმბათების სიმაღლე უნდა იყოს 5,0 მმ.

• თავწაკვეთილი გუმბათების ცენტრიდან ცენტრამდე
დაშორება უნდა იყოს, არაუმცირეს, 40 მმ და, არაუმეტეს, 60
მმ, ხოლო ფუძიდან ფუძემდე დაშორება, არაუმცირეს, 16,5 მმ
დაფაზე ყველაზე ახლოს მდებარე გუმბათებს შორის გაზომვისას.

• თავწაკვეთილი გუმბათები კვადრატული ბადის სახით უნდა
იყოს დალაგებული.

STUDIO9
Architectural
Design
www.studio9.ge

საპროექტო ორგანიზაცია
Company name

პროექტის დასახელება
Job Title

დუტუ მეგრელის №1 -ში არსებული კულტურული მემკვიდრეობის ძეგლს რეკონსტრუქცია-რეაბილიტაციის პროექტი

მისამართი:
Address

დუტუ მეგრელის #1

შენიშვნა:
Notes:

1. ნახაზზე ზომები მოცემულია მილიმეტრებში.
2. ექსპლოატაციაში მიღებამდე პროექტში შესაძლებელია განხორციელდეს ცვლილებები.
3. ნახაზის ყველა ცვლილება მშენებლობის პროცესში მეთვანხმებული უნდა იყოს პროექტის ავტორთან.

არქიტექტურული ნაწილი

პროექტის სტატუსი Drawing Status	შეს. თარიღი Date
სტადია პროექტი	

შემსრულებლები
performers

თანამდებობა	სახელი,გვარი	ხელმოწერა
დირექტორი	ზ.წიკლაური	
მთ. არქიტექტორი	მ.ჩხაიძე	
პრ. ავტორი	მ.ჩხაიძე	
არქიტექტორი	დ.ჩიქოვანი	
არქიტექტორი	გ. რაზმაძე	
ვიზუალიზაცია	ს.ყვარაცხელია	

ნახაზის დასახელება
Drawing title

ნიშნები

ინდექსი № INDEX	ფურც. რაოდ. PAGES	ფურცლის ზომა
№ცვლილების	№ფურცლების	A3

მასშტაბი
Drawing Scale
1:50

2021 წ

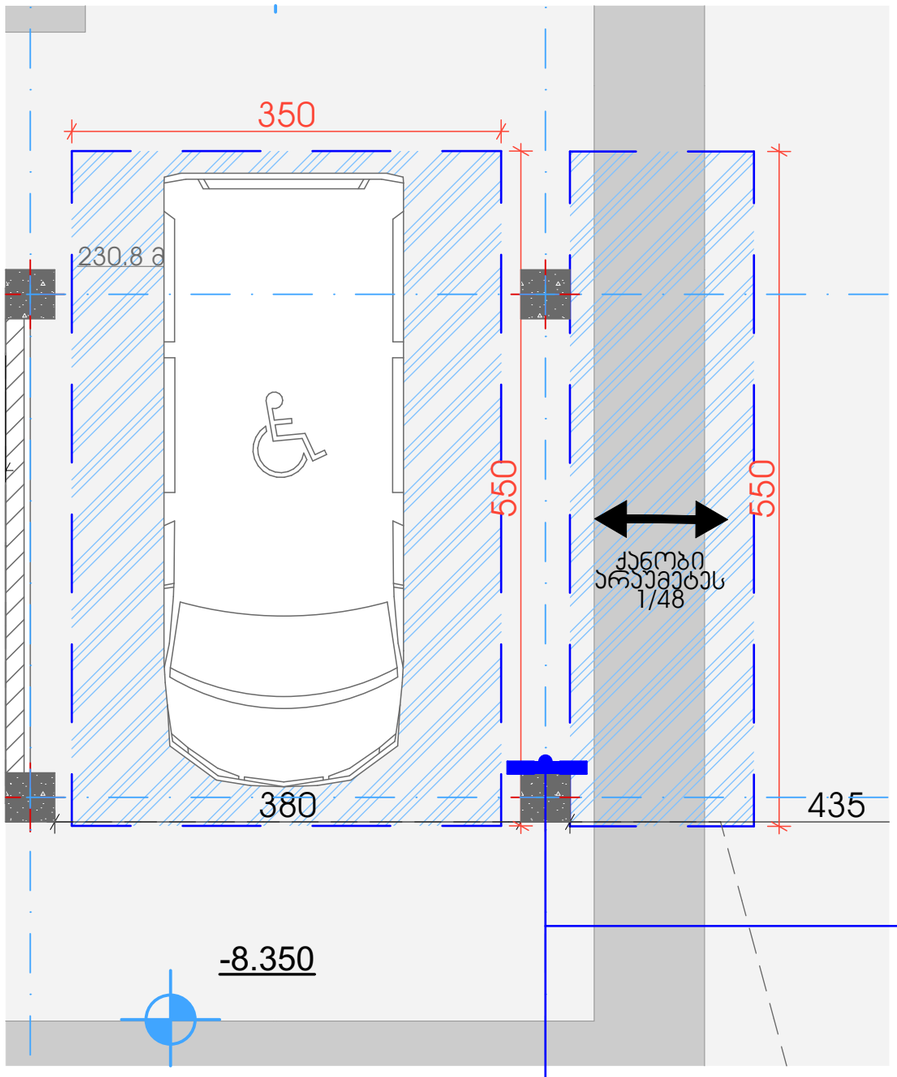

ავტოსადგომზე ნიშნის
განთავსების ადგილი

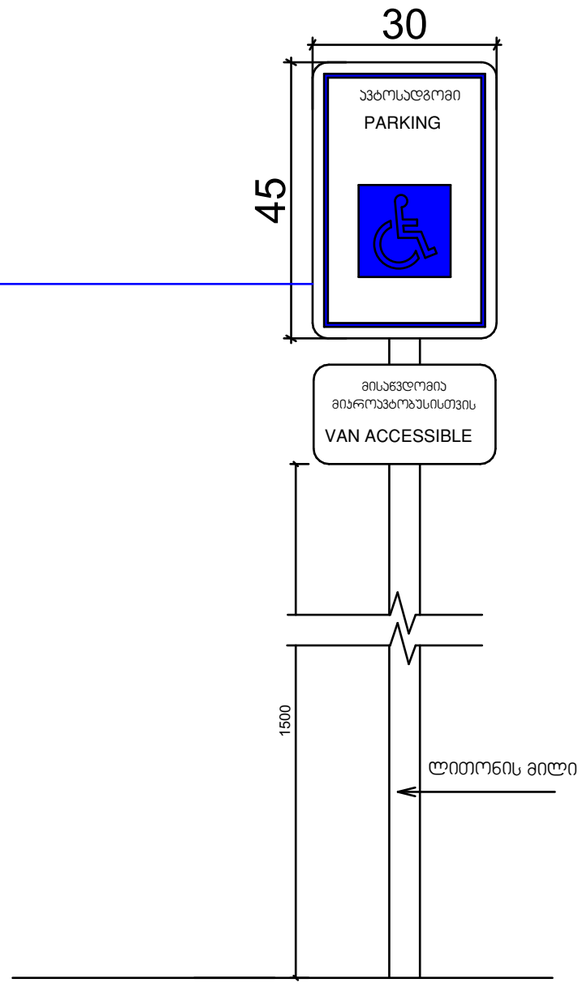

STUDIO9
Architectural
Design
www.studio9.ge

სპროექტო ორგანიზაცია
Company name

პროექტის დასახელება
Job Title

დუტუ მეგრელის №1 -ში არსებული კულტურული მემკვიდრეობის ძეგლს რეკონსტრუქცია-რეაბილიტაციის პროექტი

მისამართი:
Address

დუტუ მეგრელის #1

შენიშვნა:
Notes:

1. ნახაზზე ზომები მოცემულია მილიმეტრებში.
2. ექსპლოატაციაში მიღებამდე პროექტში შესაძლებელია განხორციელდეს ცვლილებები.
3. ნახაზის ყველა ცვლილება მშენებლობის პროცესში შეთანხმებული უნდა იყოს პროექტის ავტორთან.

არქიტექტურული ნაწილი

პროექტის სტატუსი Drawing Status	შეს. თარიღი Date
სტადია პროექტი	

შემსრულებლები
performers

თანამდებობა	სახელი.გვარი	ხელმოწერა
დირექტორი	ზ.წიკლაური	
მთ. არქიტექტორი	მ.ჩხაიძე	
პრ. ავტორი	მ.ჩხაიძე	
არქიტექტორი	დ.ჩიქოვანი	
არქიტექტორი	გ. რაზმაძე	
ვიზუალიზაცია	ს.ჯვარაცხელია	

ნახაზის დასახელება
Drawing title

ნიშნები

ინდექსი № INDEX	ფურც. რაოდ. PAGES	ფურცლის ზომა
ნიშნების რიგითობა	ნიშნების ფურცლობრივი განაწილება	A3

მასშტაბი
Drawing Scale
1:10, 1:50

2021 წ

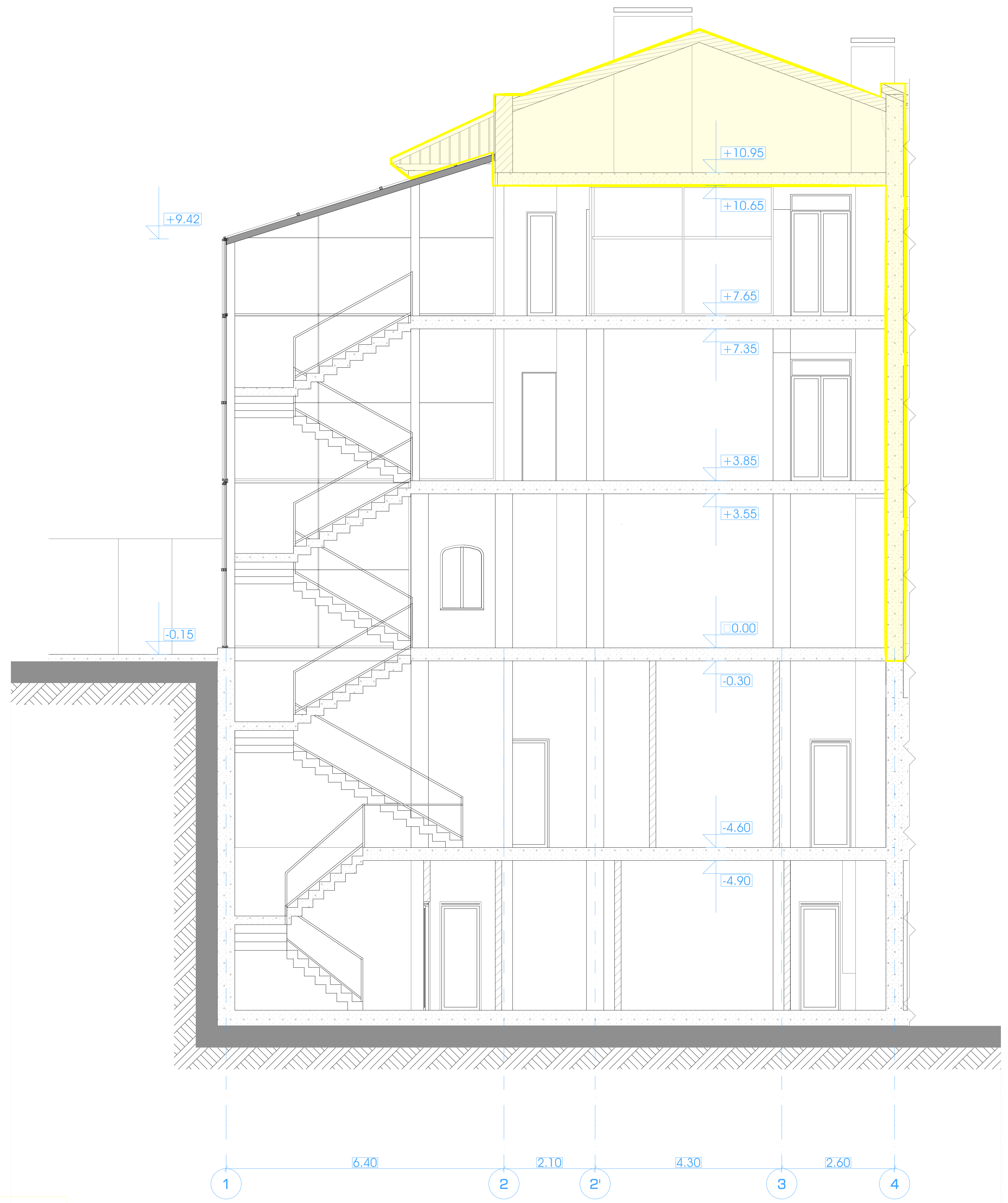

არსებული კედლის დაშლა და აღდგენა

არსებული კედლის დაშლა და გადატანა

შენობის აღდგენილი ნაწილი

შენიშვნა:
აღდგენილი ნაწილის დაზუსტება მოხდა ისტორიული კონტური ნანგრევებიზე დაკვირვებით და ისტორიული ფოტებზე დაყრდნობით

STUDIO9 Architectural Design
www.studio9.ge

2021 წ

საპროექტო ორგანიზაცია
Company name

შემსრულებლები
performers

თანამდებობა	სახელი.გვარი	ხელმოწერა
დირექტორი	ზ.ნიკლაური	
პრ. ავტორი	მ.ჩხაიძე	
არქიტექტორი	დ.ჩიქოვანი	
არქიტექტორი	გ.რაზმაძე	
ვიზუალიზაცია	ს.ავარაცხელია	

დამკვეთი : ინა გუდავაძე

პროექტის დასახელება
Job Title

დუტუ მეგრელის №1 -ში არსებული კულტურული მემკვიდრეობის ძეგლს რეკონსტრუქცია-რეაბილიტაციის პროექტი

მისამართი:
Address
თბილისი, დუტუ მეგრელის №1

სტადია
არქიტექტურული პროექტის შეთანხმება, მშენებლობის ნებართვის გაცემა

ექსპლიკაცია:
Explication

ნახაზის დასახელება
Drawing title
ჭრილი 1-1

შენიშვნა:
Notes:
1. ნახაზზე ზომები მოცემულია მილიმეტრებში.
2. ნახაზის ყველა ცვლილება მშენებლობის პროცესში შეთანხმებული უნდა იყოს პროექტის ავტორთან.
3. ფურცლის კორექტირებით ავტომატურად უქმდება წინა ვარიანტი;

ნახაზის სტატუსი
Drawing Status

შეს. თარიღი
Date
2021/11/25

მასშტაბი.
Drawing Scale.
1:100

ინდექსი №
INDEX
67

ფურც. რაოდ.
PAGES
86

ფურცელის ზომა
A2



არსებული კედლის დაშლა და აღდგენა

არსებული კედლის დაშლა და გადატანა

შენობის აღდგენილი ნაწილი

შენიშვნა:
აღდგენილი ნაწილის დაზუსტება მოხდა ისტორიული კონტური ნანგრევებიზე დაკვირვებით და ისტორიული ფოტოებზე დაყრდნობით

2021 წ	შემსრულებლები performers		
	თანამდებობა	სახელი.გვარი	ხელმოწერა
საპროექტო ორგანიზაცია Company name	დირექტორი	ზ.წიქლაური	
	პრ. ავტორი	მ.ჩხაიძე	
	არქიტექტორი	დ.ჩიქოვანი	
	არქიტექტორი	გ.რაზმაძე	
	ვიზუალიზაცია	ს.ავარაცხელია	

დამკვეთი : ინა გუდავაძე

პროექტის დასახელება
Job Title

დუტუ მეგრელის №1 -ში არსებული კულტურული მემკვიდრეობის ძეგლს რეკონსტრუქცია-რეაბილიტაციის პროექტი

მისამართი:
Address
თბილისი, დუტუ მეგრელის №1

სტადია
არქიტექტურული პროექტის შეთანხმება, მშენებლობის ნებართვის გაცემა

ექსპლიკაცია:
Explication

ნახაზის დასახელება
Drawing title
ჭრილი 2-2

ნახაზის სტატუსი
Drawing Status

შეს. თარიღი
Date
2021/11/25

ფურცელის ზომა
A2

შენიშვნა:
Notes:
1. ნახაზზე ზომები მოცემულია მილიმეტრებში.
2. ნახაზის ყველა ცვლილება მშენებლობის პროცესში შეთანხმებული უნდა იყოს პროექტის ავტორთან.
3. ფურცლის კორექტირებით ავტომატურად უქმდება წინა ვარიანტი;

მასშტაბი.
Drawing Scale.
1:100

ინდექსი № INDEX	ფურც. რაოდ. PAGES
68	86

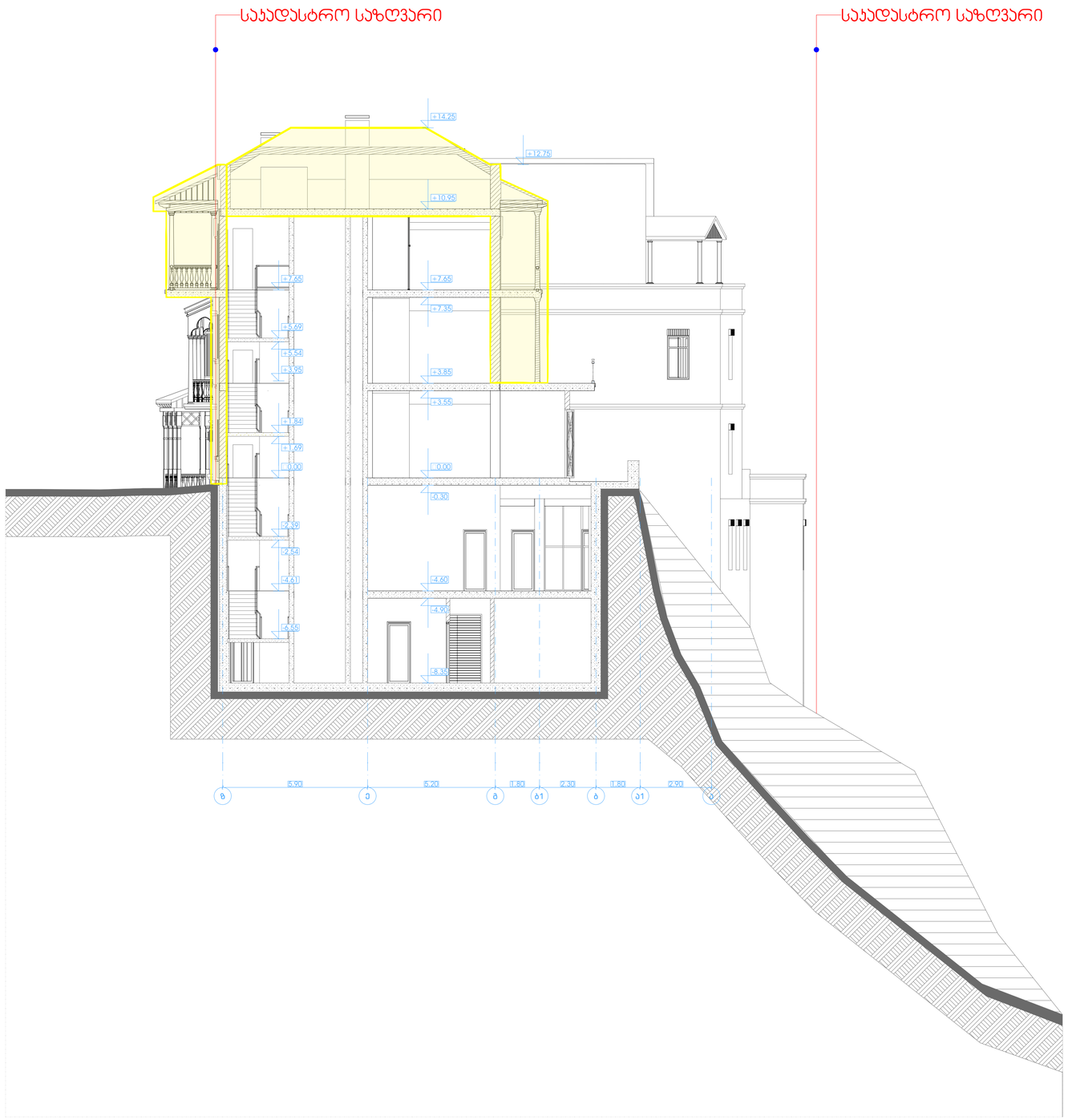

არსებული კედლის დაშლა და აღდგენა

არსებული კედლის დაშლა და გადატანა

შენობის აღდგენილი ნაწილი

შენიშვნა:
აღდგენილი ნაწილის დაზუსტება მოხდა ისტორიული კონტური ნანგრევებიდან დაკვირვებით და ისტორიული ფოტოებზე დაყრდნობით

STUDIO9 Architectural Design www.studio9.ge	2021 წ	მონაწილეობები performers		დამკვეთი : ინა გულუაძე	მისამართი: Address	განმარტება: Explication
		თანამდებობა	სახელი,გვარი		ქ.თბილისი, ნინო ჩხეიძის №1	
საავტორო ორგანიზაცია Company name		დირექტორი	ზ.ნიკოლაძე	პროექტის დასახელება Job Title	სტადია	ნახაზის დასახელება Drawing title
		არქ. პასორი	მ.ჩხაიძე	დუბტ მგმრელის №1 -ში არსებული აუსტებრული მემკვიდრეობის ძეგლს რეკონსტრუქცია-რეაბილიტაციის პროექტი	არქიტექტურული პროექტის, შემოსაზღვრა, მიმდებარეობის ნებაყოფლობის ბაღების	ჭრილი 3-3
		არქიტექტორი	ლ.ბიწაშვილი			შენიშვნა: Notes:
		არქიტექტორი	გ.ჩრდილაძე			1. ნახაზზე ზომები მოცემულია მილიმეტრებში. 2. ნახაზის ყველა ცვლილება მშენებლობის პროცესში შეთანხმებული უნდა იქნას პროექტის ავტორებთან. 3. ფერფლის პროექციებით ასაშენებელი ქამელა ნინე ჯაფარიძის;
		პროექტირება	ს.ჯაფარიძელი			

ნახაზის სტატუსი Drawing Status	შეს. თარიღი Date	ფურცლების ზომა
	2021/11/25	
შკალა Drawing Scale. 1:100		A1
ინდექსი № INDEX 69	ფურც. რაოდ. PAGES 86	

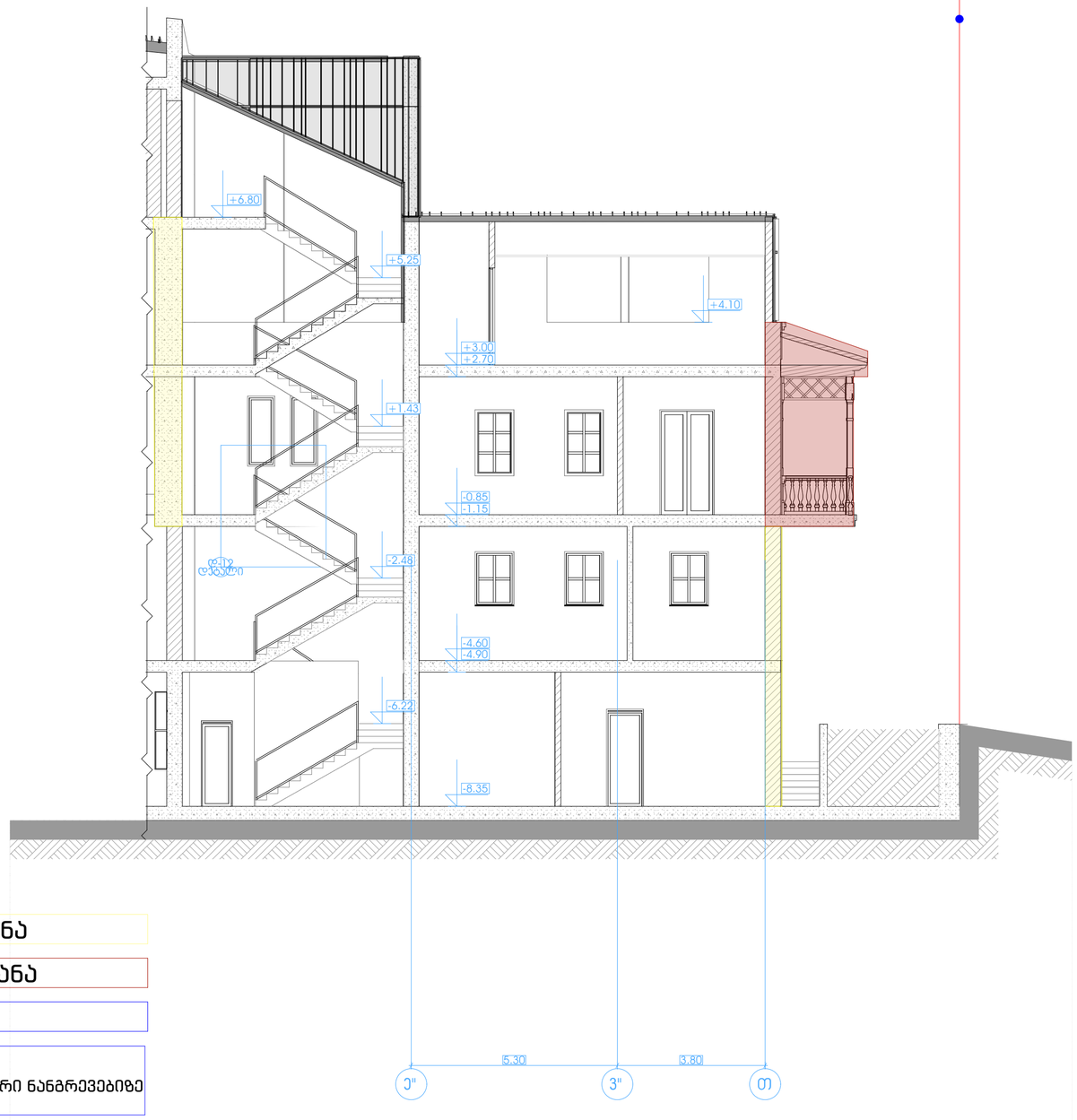

არსებული კედლის დაშლა და აღდგენა

არსებული კედლის დაშლა და გადატანა

შენობის აღდგენილი ნაწილი

შენიშვნა:
აღდგენილი ნაწილის დაზუსტება მოხდა ისტორიული კონტური ნანგრევებიზე დაკვირვებით და ისტორიული ფოტებზე დაყრდნობით

STUDIO9 Architectural Design
www.studio9.ge

2021 წ

საავტორო ორგანიზაცია
Company name

შემსრულებლები performers

თანამდებობა	სახელი,გვარი	ხელმოწერა
დირექტორი	ზ.ნიკოლაური	
არ. ასტორი	მ.ჩხაიძე	
არქიტექტორი	დ.ჩიქოვანი	
არქიტექტორი	გ.რუხმაძე	
ვიზუალიზაცია	ს.ასპარუხელოვა	

დამკვეთი : ინა გუდავაძე

პროექტის დასახელება
Job Title

დუტუ მეგრელის №1 -ში არსებული კულტურული მემკვიდრეობის ძეგლს რეკონსტრუქცია-რეაბილიტაციის პროექტი

მისამართი:
Address

თბილისი, დუტუ მეგრელის №1

სტადია

არქიტექტურული პროექტის შემთანხმებია, მშენებლობის ნებართვის გაცემა

ექსპლიკაცია:
Explication

ნახაზის დასახელება
Drawing title

ჯრილი 4-4

შენიშვნა:
Notes:

1. ნახაზზე ზომები მოცემულია მილიმეტრებში.
2. ნახაზის ყველა ცვლილება მშენებლობის პროცესში შეთანხმებული უნდა იქნა პროექტის ავტორთან.
3. ფურცლის პორტალირებით ავტომატურად ქმნება ნინა ჯარიანი;

ნახაზის სტატუსი Drawing Status	თარიღი Date
	2021/11/25

მასშტაბი.
Drawing Scale.
1:100

ინდექსი № INDEX	ფურც. რაოდ. PAGES
70	86

ფურცლის ზომა
A2

საკადასტრო საზღვარი

საკადასტრო საზღვარი

თეთრი ფერის ხის მოაჯირი

ნაცრისფერი ალუმინის ვიტრაჟი

ღესვა RGB 166 166 166

თუნუქის სახურავი
RGB 200 70 70

თეთრი ალიუმინის ვიტრაჟი მზისგან დამცავი ელემენტებით

ღესვა RGB 255 204 204

თეთრი ფერის ხის მოაჯირი

ნაცრისფერი ალუმინის ვიტრაჟი

არსებული ღობე

ნაცრისფერი ალუმინის ვიტრაჟი

ღესვა RGB 150 175 245

ნაცრისფერი ალუმინის ვიტრაჟი

ღესვა RGB 255 204 204

ნაცრისფერი ალუმინის ვიტრაჟი

აგური RGB 190 70 70

ლითონის მოაჯირი

1 2 2' 3 4 5 5 6 7

	არსებული კედლის დაშლა და აღდგენა
	არსებული კედლის დაშლა და გადატანა
	შენობის აღდგენილი ნაწილი

შენიშვნა:
აღდგენილი ნაწილის დაზუსტება მოხდა ისტორიული კონტური ნანგრევებიდან დაკვირვებით და ისტორიული ფოტოებზე დაყრდნობით

STUDIO9 Architectural Design www.studio9.ge

2021 წ

საკონსულტაციო ორგანიზაცია
Company name

შემსრულებელი performers		
თანამდებობა	სახელი,გვარი	ხელმოწერა
დირექტორი	ზ.ნიშნელაძე	
ჯგ. ვალერი	მ.ჩაჩიძე	
არქიტექტორი	ლ.ბოკუჩავა	
არქიტექტორი	გ.ჩრელაშვილი	
პროექტირების	ს.ასათიანი	

დამკვეთი : ინა გელაშვილი

პროექტის დასახელება
Job Title

დატა მეგრელის №1 -ში არსებული ულტრაფრული მემკვიდრეობის ძეგლს რეკონსტრუქცია-რეაბილიტაციის პროექტი

მისამართი:
Address
ქალაქი, ქუჩა ასათიანის №1

ხედები

განმარტება:
Explication

ნახაზის დასახელება
Drawing title

ფასადი 1

შენიშვნა:
Notes

1. ნახაზზე ზომები მოცემულია მილიმეტრებში.
2. ნახაზის ყველა ცვლილება მხოლოდ პროექტში შეტანილ-მხოლოდ შემდეგ იქნა პროექტის ავტორობით.
3. დანიშნულ პროექტირებით ცვლილებებთან ერთად ნახაზი ძალა კარგავს.

ნახაზის სტატუსი Drawing Status	
თარიღი Date	2021/11/25
მასშტაბი. Drawing Scale.	1:100
ინდექსი № INDEX	71
ფურც. რაოდ. Pages	86

ფორმატის ზომა
A1

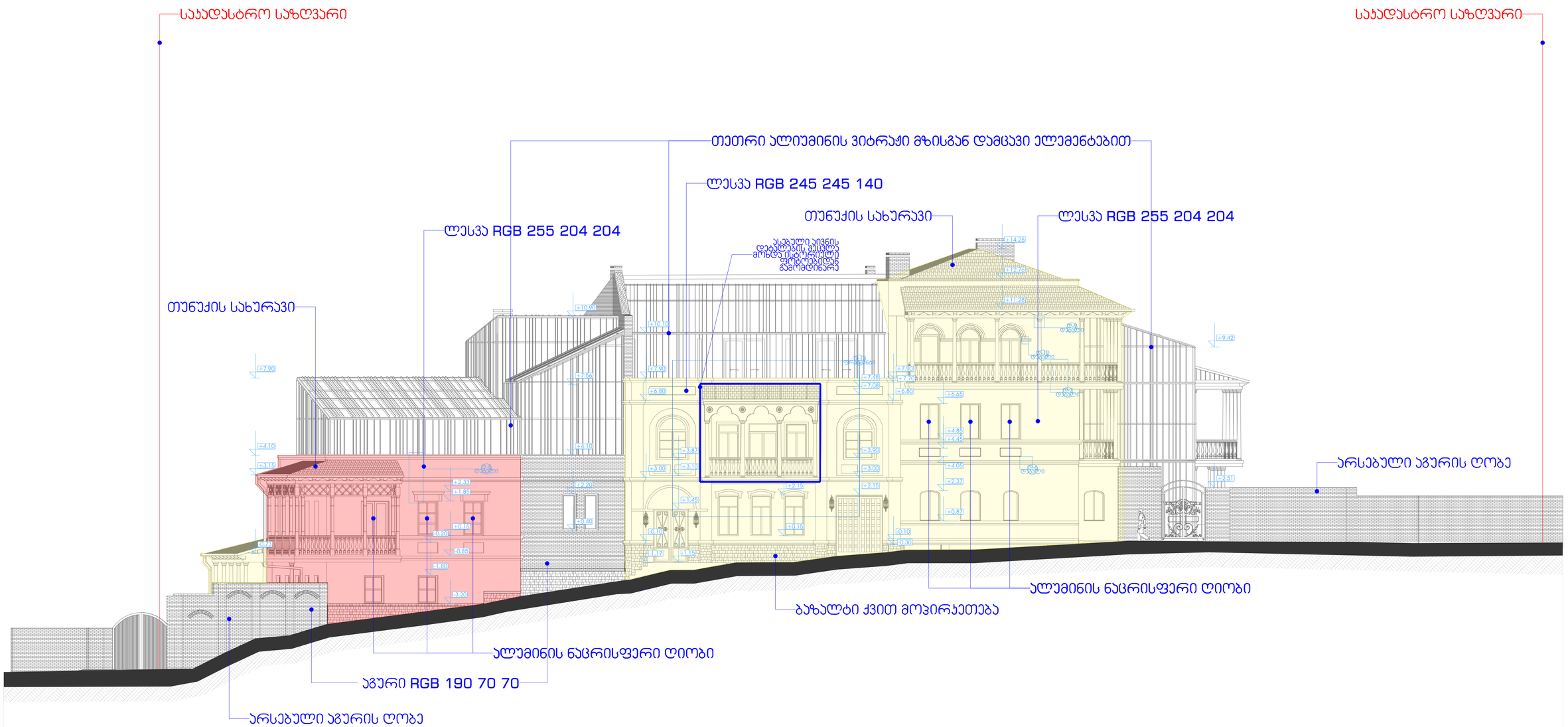

არსებული კედლის დაშლა და აღდგენა

არსებული კედლის დაშლა და გადატანა

შენობის აღდგენილი ნაწილი

შენიშვნა:
აღდგენილი ნაწილის დაზუსტება მოხდა ისტორიული კონტური ნანგრევებიდან დაკვირვებით და ისტორიული ფოტოებზე დაყრდნობით

STUDIO9 Architectural Design www.studio9.ge	2021 წ	შემსრულებლები performers			დამკვეთი : ირა გულუაძე	მისამართი: Address	განმარტება: Explication	ნახაზის დასახელება Drawing title	ნახაზის სტატუსი Drawing Status	თარიღი Date	ფურცლების ზომა
საპროექტო ორგანიზაცია Company name		თანამდებობა	სახელი,გვარი	ხელმოწერა	პროექტის დასახელება Job Title	ობიექტის მისამართი: ქალაქი ბათუმი,		ფასადი 2		2021/11/25	
		დირექტორი	ზ.ბერულავი			ბათუმი		შენიშვნა: Notes:	მასშტაბი Drawing Scale.		A1
		პრ. ხელმძღვ.	მ.ჩაჩუა		დეტეს მეგრელის №1 -ში არსებული აკლატერული მემკვიდრეობის ქვეშლ რეკონსტრუქცია-რეაბილიტაციის პროექტი	სტადია		1. ნახაზზე ზომები მოცემულია მილიმეტრებში. 2. ნახაზის ყველა ცვლილება მშენებლობის პროცესში შეთანხმებული უნდა იქნა პროექტის ავტორებთან. 3. ფერადების პროექტირებით უზრუნველყოფილ ვიზერება ნინა პირობით.	1:100		
		არქიტექტორი	ა.ბერულავა			პროექტი			ინდექსი INDEX	ფურც. რაოდ. PAGES	
		არქიტექტორი	მ.ჩიტაშვილი						72	86	
		არქიტექტორი	მ.ჩიტაშვილი								
		პროექტირება	ს.ასათიანელი								

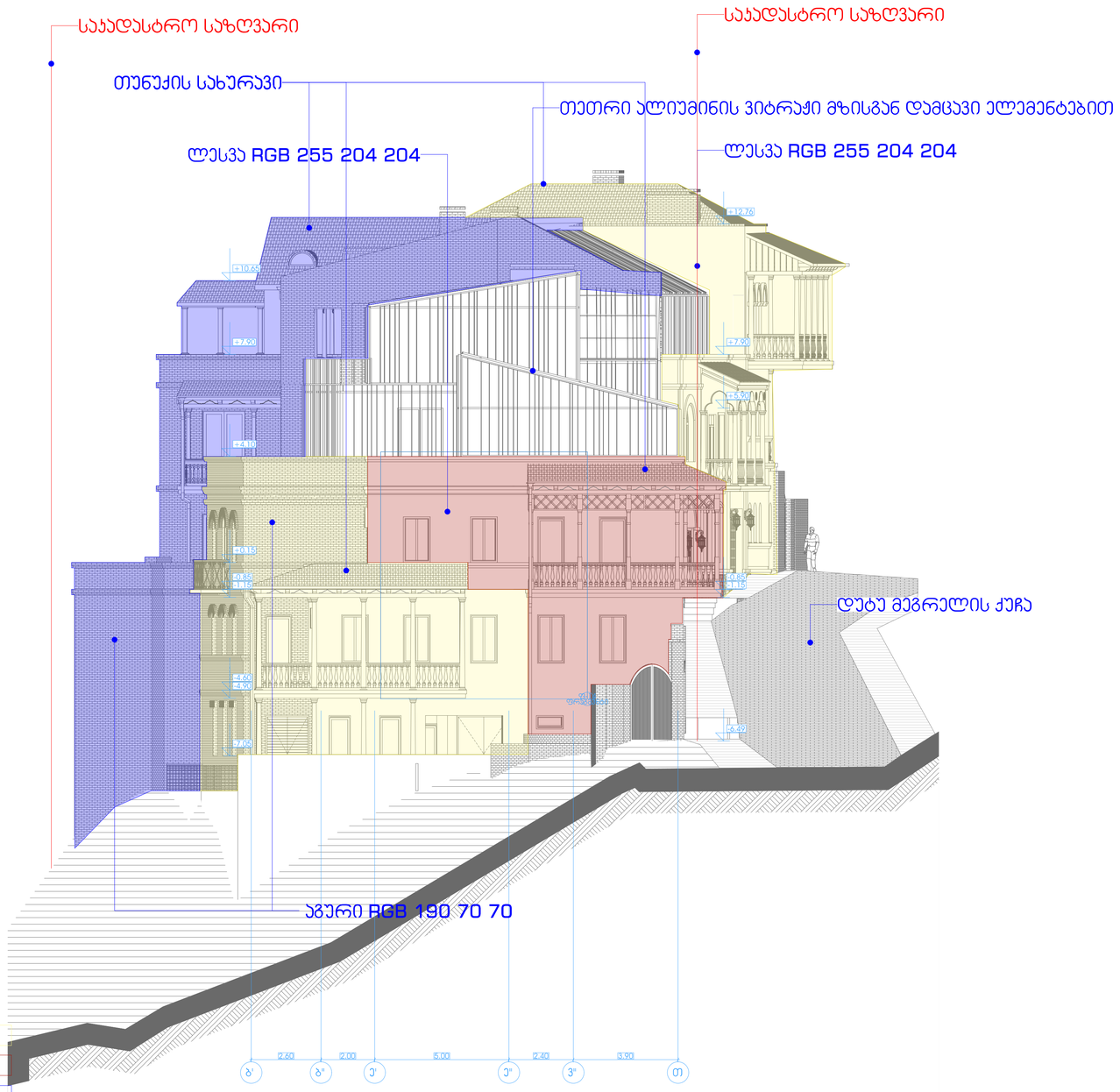

არსებული კედლის დაშლა და აღდგენა

არსებული კედლის დაშლა და გადატანა

შენობის აღდგენილი ნაწილი

შენიშვნა:
აღდგენილი ნაწილის დაზუსტება მოხდა ისტორიული კონტური ნანგრევებიდან დაკვირვებით და ისტორიული ფოტოებზე დაყრდნობით

STUDIO9 Architectural Design www.studio9.ge	2021 წ	შემსრულებლები performers			დამკვეთი : ირა გულუაძე	მისამართი: Address	განმარტება: Explication	ნახაზის დასახელება Drawing title	ნახაზის სტატუსი Drawing Status	თარიღი Date	ფურცლის ზომა
		თანამდებობა	სახელი,გვარი	ხელმოწერა		თბილისი, ნუცა ბერიძის №1		ფასადი 3		2021/11/25	
საპროექტო ორგანიზაცია Company name		დირექტორი	ზ.ბიწაშვილი		პროექტის დასახელება Job Title			შენიშვნა: Notes:	მასშტაბი Drawing Scale.		A1
		არქიტექტორი	ნ. ჯაფარიძე		დუტუ მგზრელის №1 -ში არსებული აკლატერული მემკვიდრეობის ძეგლს რეკონსტრუქცია-რეაბილიტაციის პროექტი	სტადია		1. ნახაზზე ზომები მოცემულია მილიმეტრებში. 2. ნახაზის ყველა ცვლილება მშენებლობის პროცესში მესინჯორებთან შეთანხმებით უნდა მოხდა პროექტის ავტორთან. 3. ფასადის პროექტირებით ავტორებთან უფლება ეძლევა ცვლილებები:	1:100		
		არქიტექტორი	მ.ჩიქოვანი						ინდექსი № INDEX	ფურც. რაოდ. PAGES	
		არქიტექტორი	გ.ჩიქობავა			არქიტექტურული პროექტის შემოსაბრალა, მშენებლობის ნებაყოფლობის წესით			73	86	
		პროექტირება	ს.ასათიანელი								

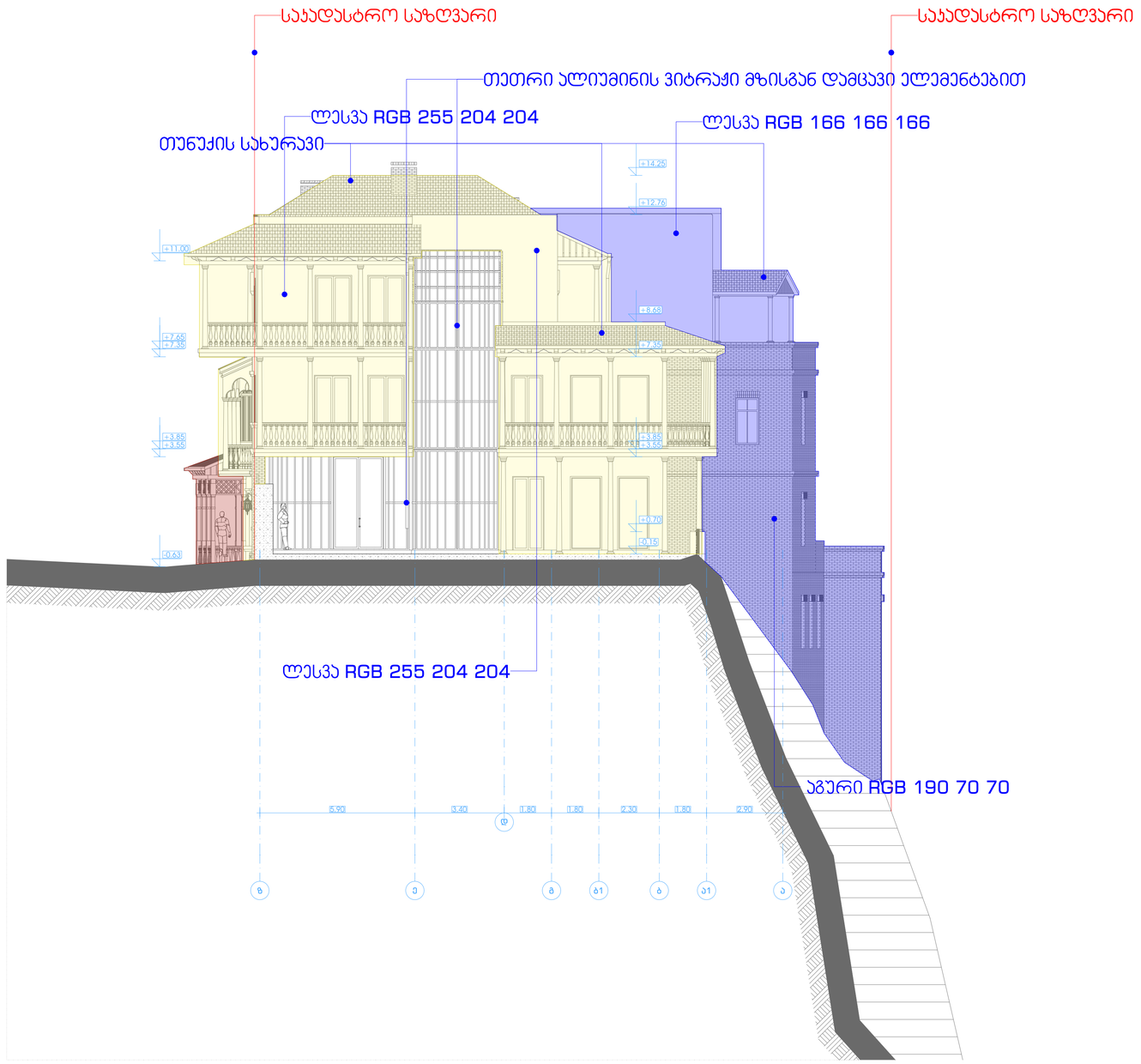

არსებული კედლის დაშლა და აღდგენა

არსებული კედლის დაშლა და გადატანა

შენობის აღდგენილი ნაწილი

შენიშვნა:
აღდგენილი ნაწილის დაზუსტება მოხდა ისტორიული კონტური ნანგრევებიდან დაკვირვებით და ისტორიული ფოტოებზე დაყრდნობით

STUDIO9 architectural Design www.studio9.ge	2021 წ	შემსრულებლები performers		დამპროექტირებელი: ინა ფუტკარაძე	მისამართი: Address	განმარტება: Explication	ნახაზის შინაარსი Drawing title	ნახაზის სტატუსი Drawing Status	თარიღი Date	ფურცლის ზომა
საქართველო ორგანიზაცია Company name		თანამდებობა	სახელი,გვარი	ხელმოწერა	თბილისი, ლესელიძის ქუჩა #41		ფასადი 4		2021/11/25	
		დირექტორი	ზ.ნიჟარაძე		პროექტის დასახელება Job Title		შენიშვნა: Notes	მასშტაბი Drawing Scale.		A1
		პრ. ხელმძღვ.	მ.ჩხეიძე		ხარაგაული		1. ნახაზის ზომები მოცემულია მილიმეტრებში. 2. ნახაზის ზომა ცვლილება მშენებლობის პროცესში ადგილობრივი პირობების გათვალისწინებით. 3. ფასადის პროექტირებით ამოსავალია 3მეტრიანი სართული.	1:100		
		არქიტექტორი	მ.ლორთქიფანიძე		დღეს მეგრელის №1 -ში არსებული ეკლექტიკური მემკვიდრეობის ძეგლს რეაბილიტაცია-რეკონსტრუქციის პროექტი	არქიტექტურული კომპლექსის ფრაგმენტების, მიმდებარე ტერიტორიის გამაუმჯობესებელი ღონისძიებების		ფურც. რაოდ. PAGES	86	
		არქიტექტორი	გ.ლორთქიფანიძე					ფურც. № INDEX	74	
		პროექტირების	ს.ჯაფარიძე							

დეტალი №1
მ.1:10

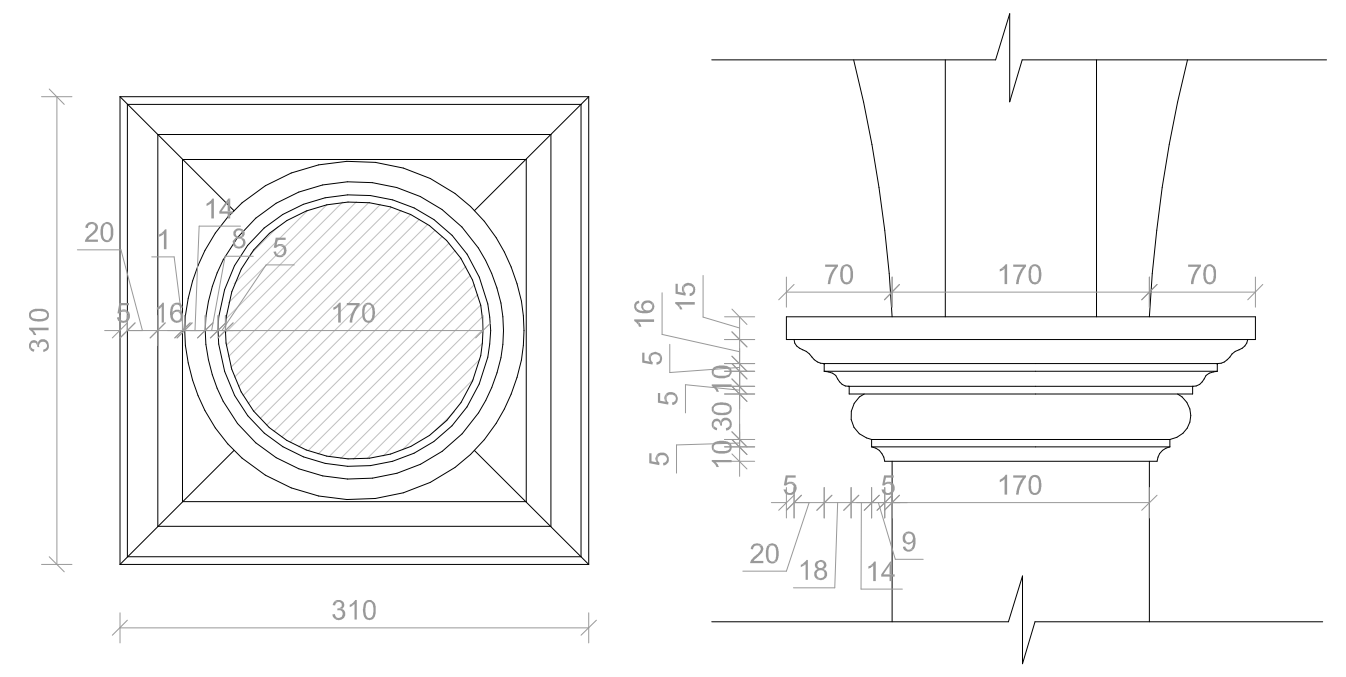

დეტალი №2
მ.1:10

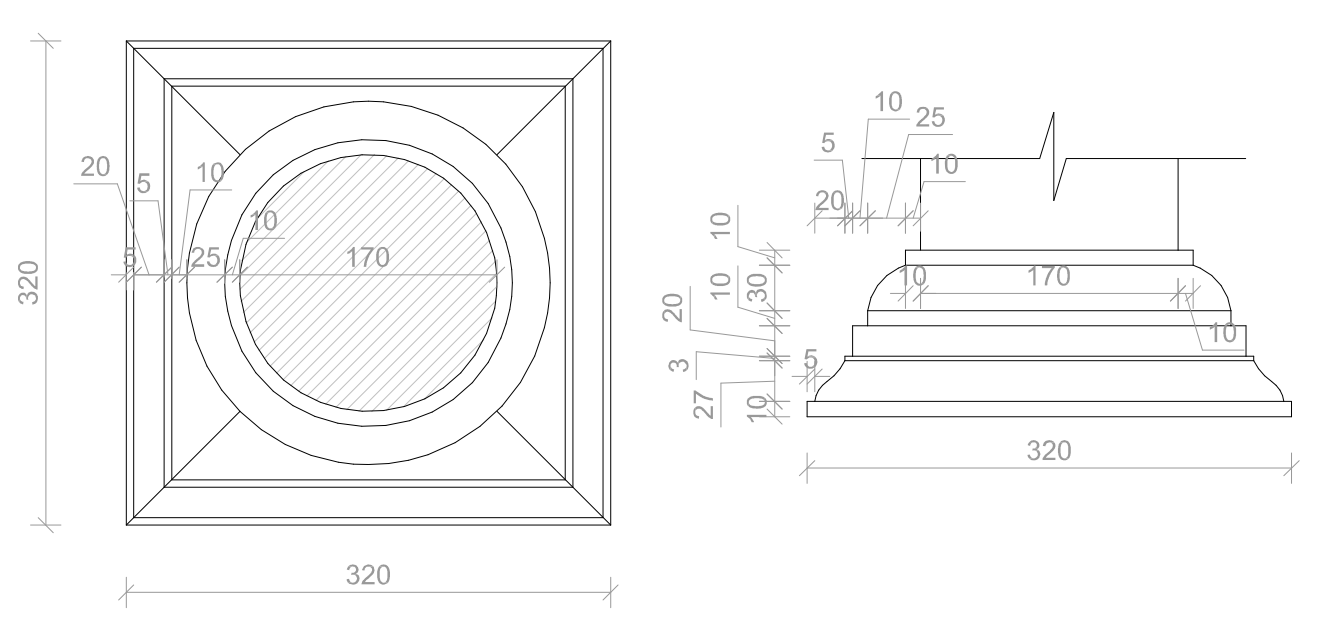

დეტალი №3
მ.1:10

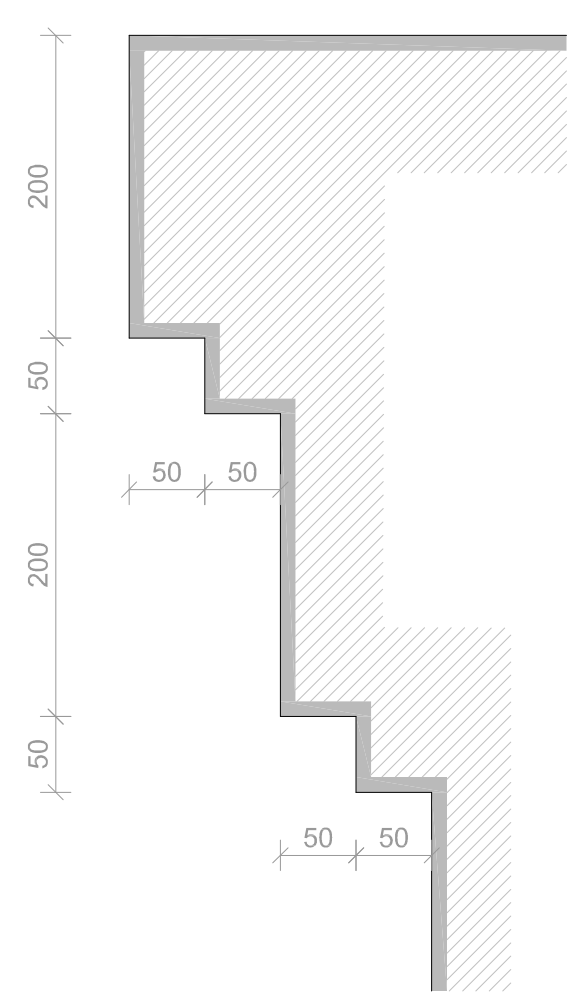

დეტალი №4
მ.1:10

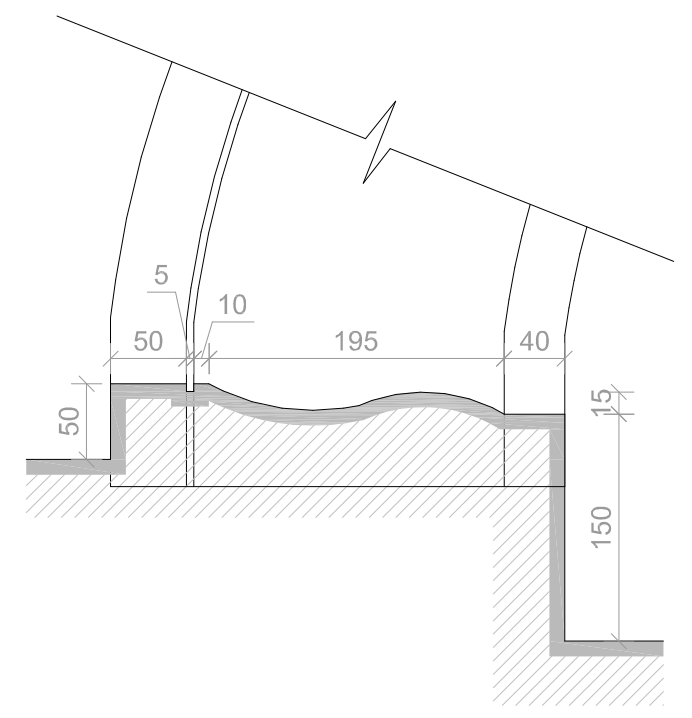

დეტალი №5
მ.1:10

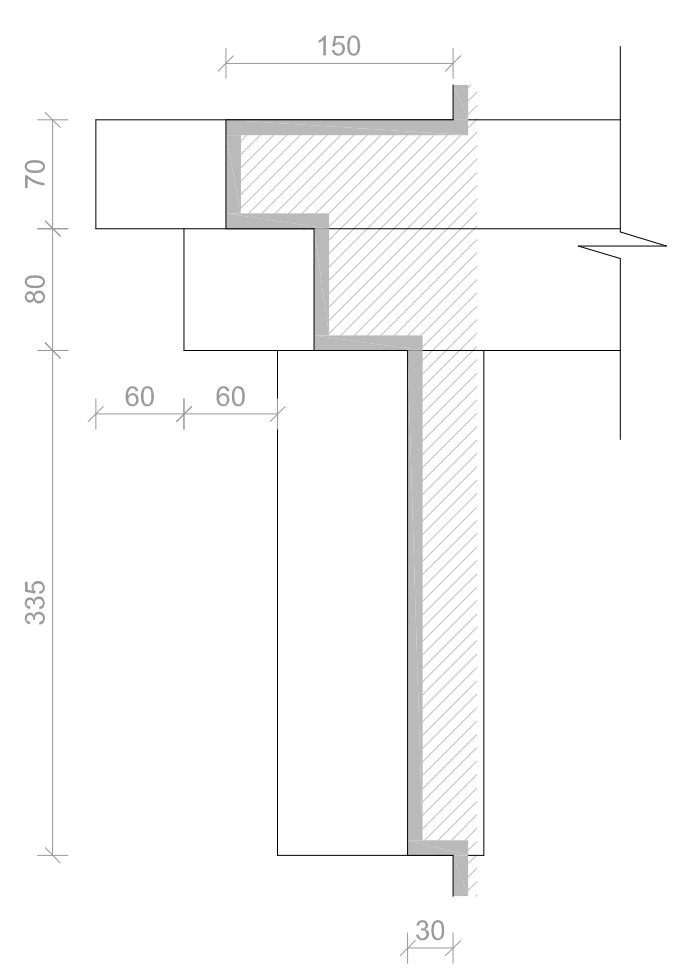

დეტალი №6
მ.1:10

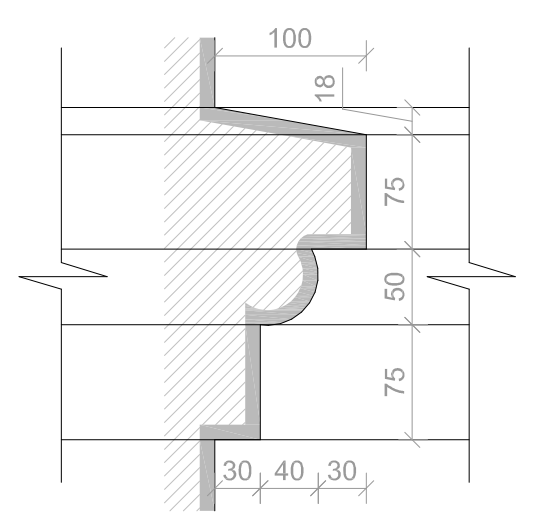

დეტალი №7

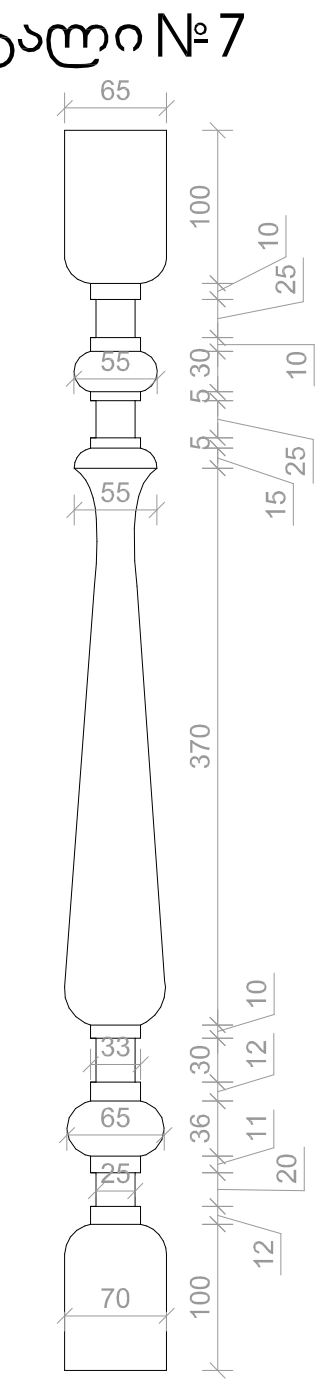

დეტალი №8
მ.1:10

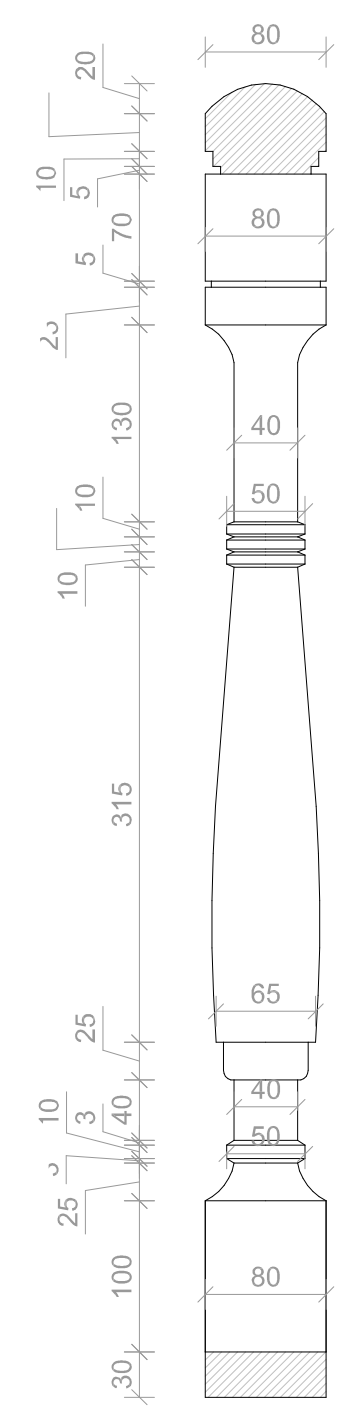

დეტალი №9

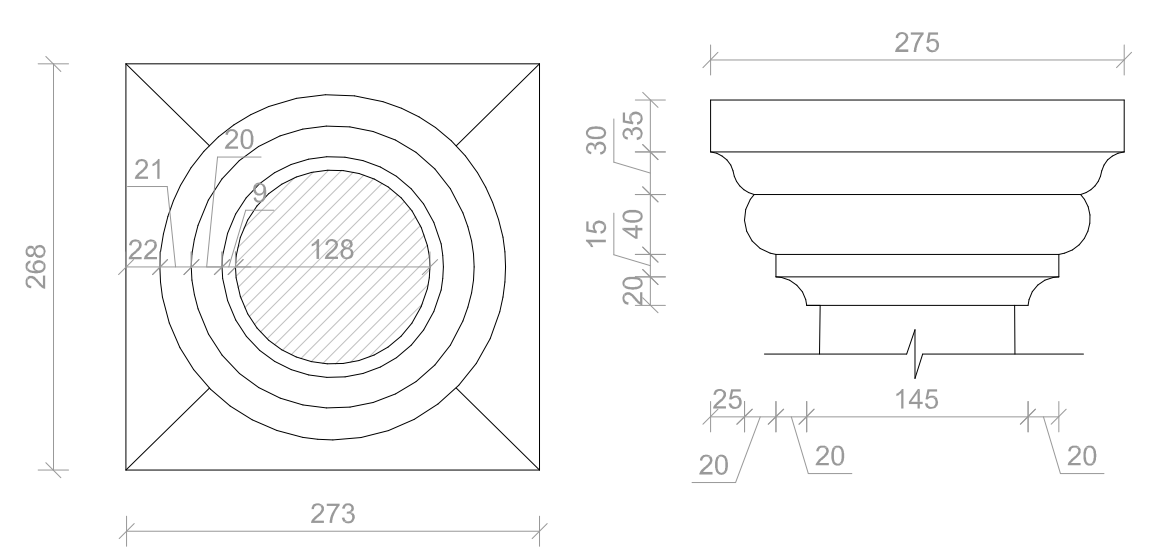

დეტალი №10
მ.1:10

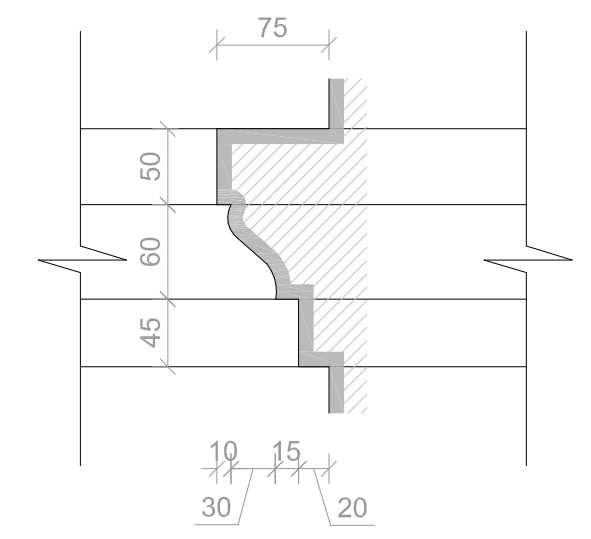

დეტალი №11
მ.1:10

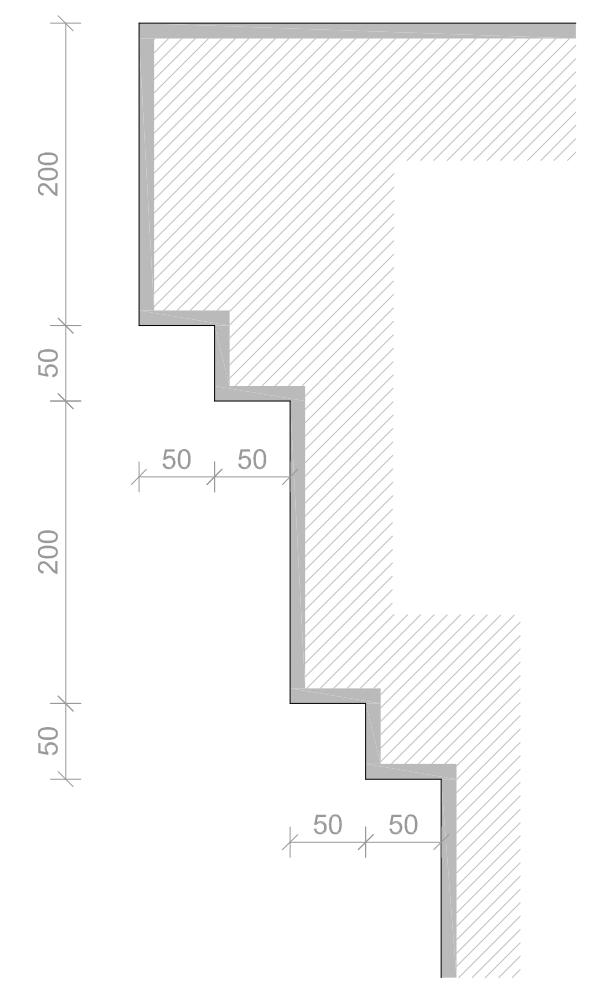

დეტალი №12
მ.1:10

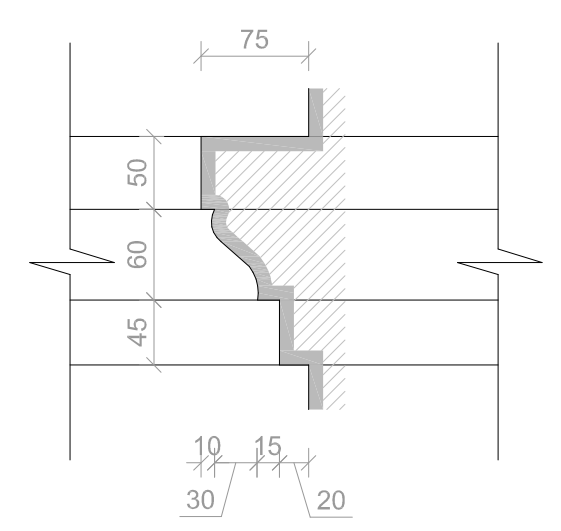

2021 წ

საპროექტო ორგანიზაცია
Company name

შემსრულებლები
performers

თანამდებობა	სახელი.გვარი	ხელმოწერა
დირექტორი	ზ.წიკლაური	
პრ. ავტორი	მ.ჩხაიძე	
არქიტექტორი	დ.ჩიქოვანი	
არქიტექტორი	გ.რაზმაძე	
ვიზუალიზაცია	ს.ავარაცხელია	

დამკვეთი : ინა გუდავაძე

პროექტის დასახელება
Job Title

დუტუ მეგრელის №1 -ში არსებული კულტურული მემკვიდრეობის ძეგლს რეკონსტრუქცია-რეაბილიტაციის პროექტი

მისამართი:
Address
თბილისი, დუტუ მეგრელის №1

სტადია
არქიტექტურული პროექტის შეთანხმება, მშენებლობის ნებართვის გაცემა

ექსპლიკაცია:
Explication

ნახაზის დასახელება
Drawing title
დეტალები

შენიშვნა:
Notes:

1. ნახაზზე ზომები მოცემულია მილიმეტრებში.
2. ნახაზის ყველა ცვლილება მშენებლობის პროცესში შეთანხმებული უნდა იყოს პროექტის ავტორთან.
3. ფურცლის კორექტირებით ავტომატურად უქმდება წინა ვარიანტი;

ნახაზის სტატუსი
Drawing Status

შეს. თარიღი
Date
2021/11/25

მასშტაბი.
Drawing Scale.
1:10

ინდექსი №
INDEX
75

ფურც. რაოდ.
PAGES
86

ფურცლის ზომა
A2

ფ-14 ფრაგმენტი 1:50

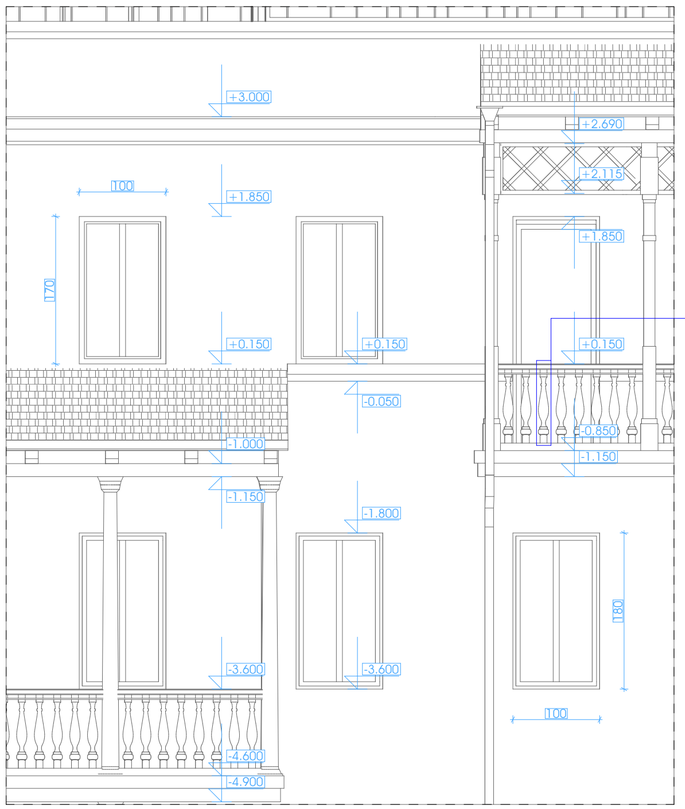

ფ-13 ფრაგმენტი (1) 1:50

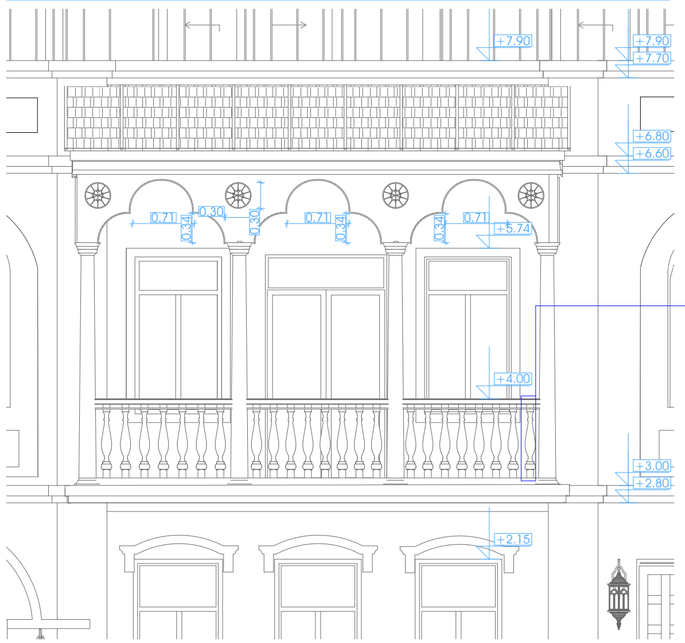

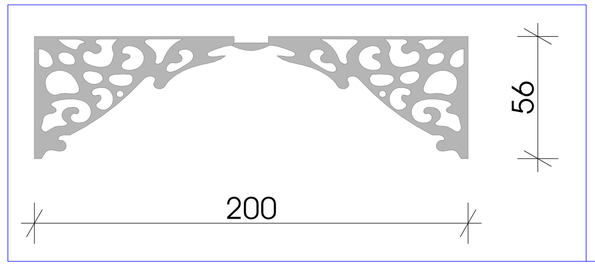

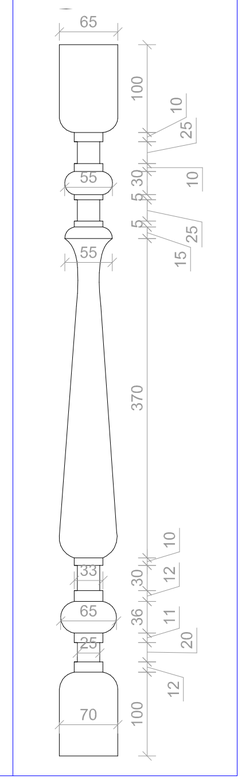

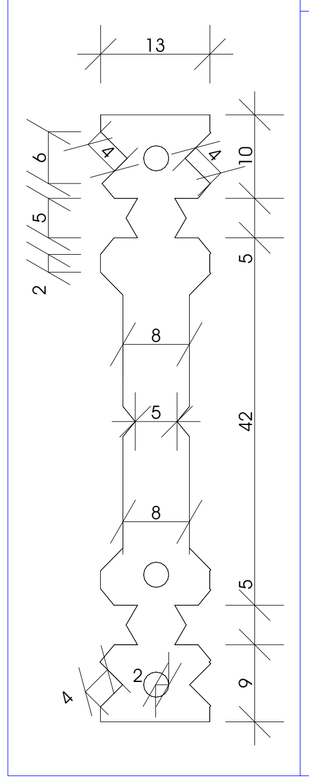

ფ-12 ფრაგმენტი (1) 1:50

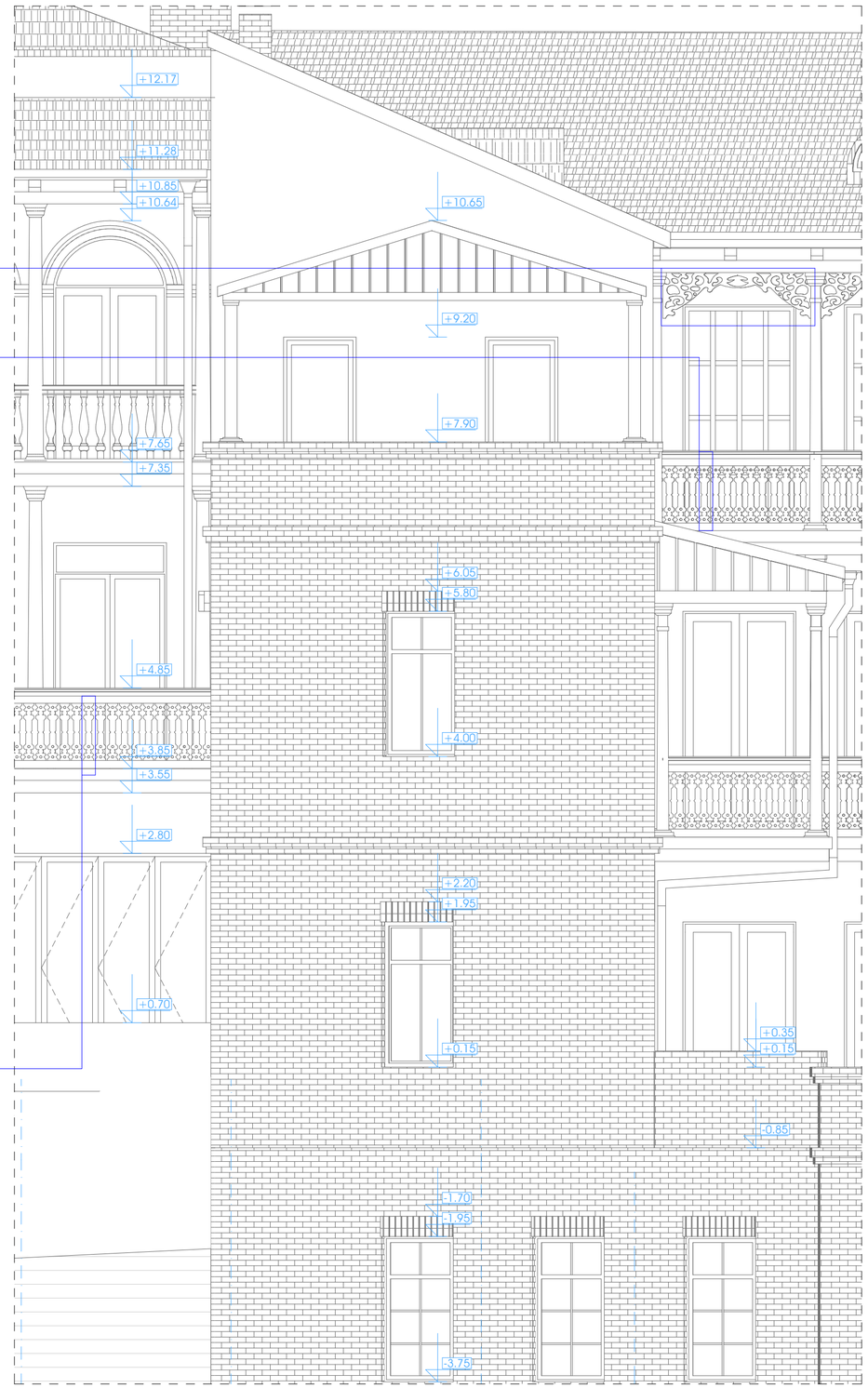

STUDIO9 Architectural Design www.studio9.ge	2021 წ	შემსრულებლები performers: თანამდებობა / სახელი,გვარი / ხელმოწერა: დირექტორი ზ.ნიკოლაური; პრ. უხელმძღვანელი მ.ჩხაიძე; არქიტექტორი დ.ჩხეიძე; არქიტექტორი გ.ჩრდილელი; ვიზუალიზაცია ს.ჯავახიშვილი	დამკვეთი : ინა გუდუჯაძე	მისამართი: Address: თბილისი, დავით აღმაშენებლის №1	ექსპლიკაცია: Explication	ნახაზის დასახელება Drawing title: ფრაგმენტი	ნახაზის სტატუსი Drawing Status	თარიღი Date: 2021/11/25	ფერცელის ზომა
საპროექტო ორგანიზაცია Company name	პროექტის დასახელება Job Title: დუბუ მეგრელის №1 -ში არსებული კულტურული მემკვიდრეობის ძეგლს რეაბილიტაცია-რესტავრაციის პროექტი		სტადია	შენიშვნა: Notes: 1. ნახაზზე ზომები მოცემულია მილიმეტრებში. 2. ნახაზის ყველა ცვლილება მშენებლობის პროცესში შეთანხმებული უნდა იქნას პროექტის ავტორთან. 3. ფერცელის პორექტირებით ავტორებისაგან უძრავია ნინა ჯარიანი;		მასშტაბი. Drawing Scale: 1:50, 1:20, 1:5	A2
			არქიტექტურული პროექტის შედგენისა, მშენებლობის ნებართვის გაცემა			ინდექსი № INDEX: 76	ფურც. რაოდ. PAGES: 86

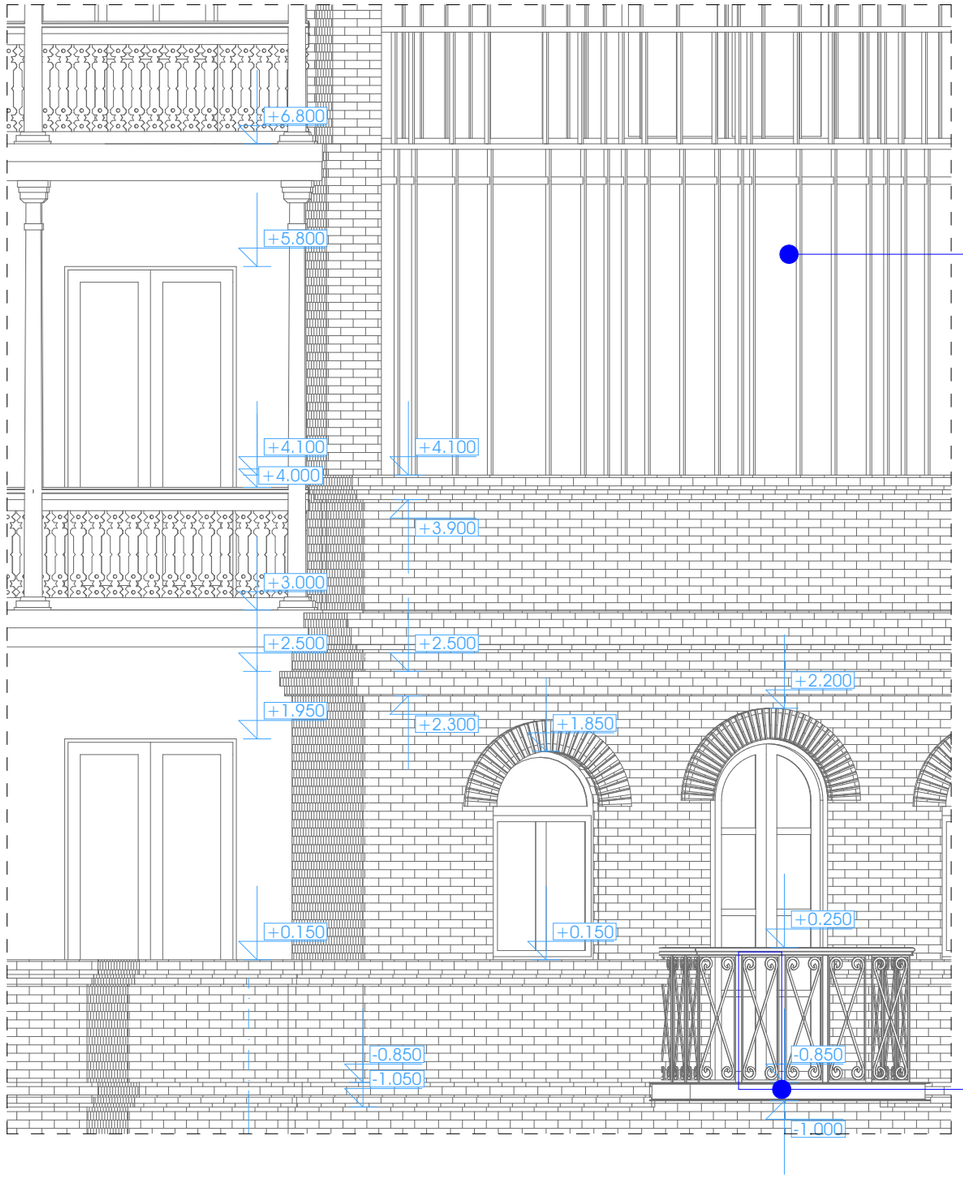

ფ-11 ფრაგმენტი (1)1:50

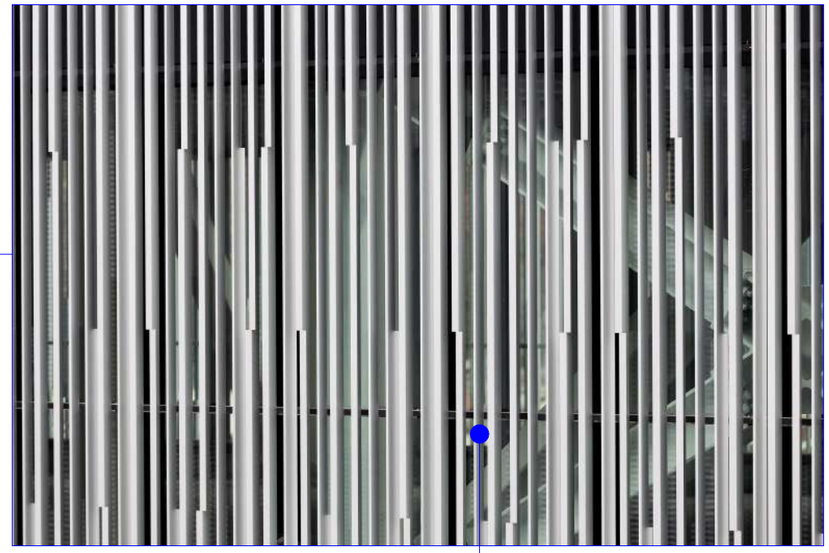

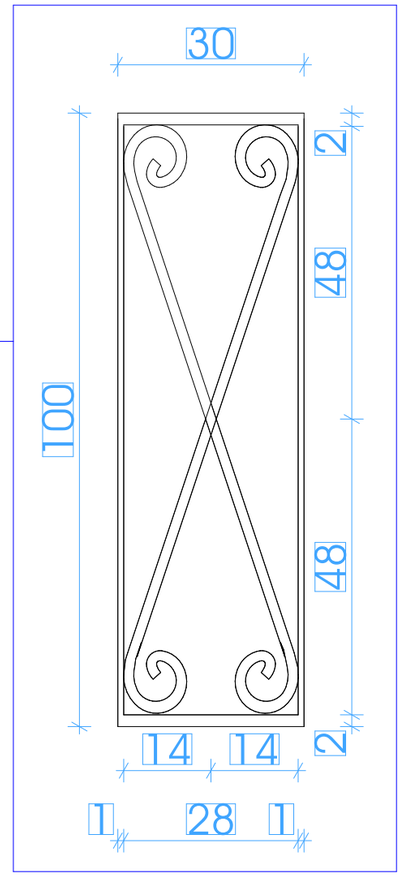

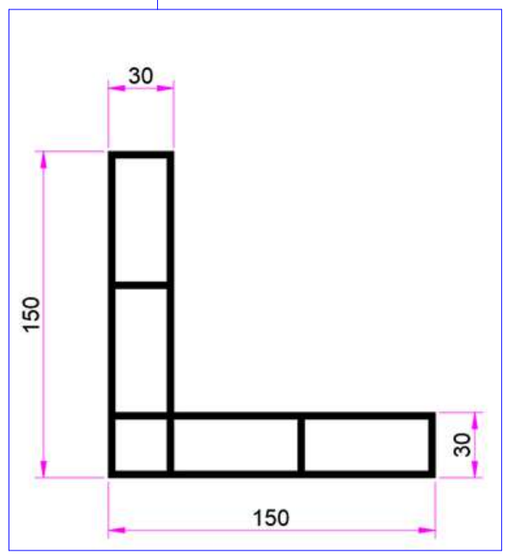

STUDIO9
Architectural
Design
www.studio9.ge

საპროექტო ორგანიზაცია
Company name

პროექტის დასახელება
Job Title

დუტუ მეგრელის №1 -ში არსებული ულტერული მემკვიდრეობის ძეგლს რეკონსტრუქცია-რეაბილიტაციის პროექტი

მისამართი:
Address

დუტუ მეგრელის #1

შენიშვნა:
Notes:

1. ნახაზზე ზომები მოცემულია მილიმეტრებში.
2. ექსპლოატაციაში მიღებამდე პროექტში შესაძლებელია განხორციელდეს ცვლილებები.
3. ნახაზის ყველა ცვლილება მშენებლობის პროცესში მეთანხმებული უნდა იყოს პროექტის ავტორთან.

არქიტექტურული ნაწილი

პროექტის სტატუსი Drawing Status	შეს. თარიღი Date
სტადია პროექტი	

შემსრულებლები
performers

თანამდებობა	სახელი.გვარი	ხელმოწერა
დირექტორი	ზ.წიკლაური	
მთ. არქიტექტორი	მ.ჩხაიძე	
პრ. ავტორი	მ.ჩხაიძე	
არქიტექტორი	დ.ჩიქოვანი	
არქიტექტორი	გ. რაზმაძე	
ვიზუალიზაცია	ს.ყვარაცხელია	

ნახაზის დასახელება
Drawing title

ფრაგმენტი

ინდექსი № INDEX	ფურც. რაოდ. PAGES	ფურცლის ზომა
№□□□ოწმებისა	№□□ანა□□ყოებისთვის	A3

მასშტაბი
Drawing Scale
1:50, 1:10

2021 წ

დასახელება	f-1	f-2	f-3	f-4	f-5	f-6	f-7	f-8	f-8
რაოდენობა	7	2	3	3	3	3	2	2	5
გაბარიტები	0.900×1.800	0.900×1.700	0.900×1.650	0.900×1.800	1.000×1.950	1.000×1.800	1.000×0.500	1.000×1.700	1.000×1.800
									
	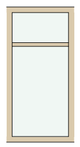	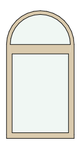	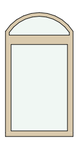	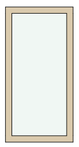	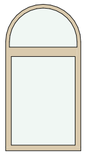	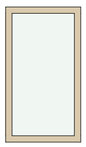		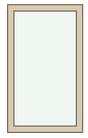	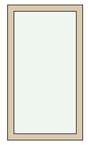

f-9	f-10	f-11	f-12	f-13	f-14	f-14	f-15	f-16
2	3	2	2	2	1	2	3	1
1.000×1.700	1.000×1.400	0.700×1.800	1.500×2.150	1.050×1.860	1.030×2.000	1.000×2.000	1.000×1.500	0.750×1.500
								
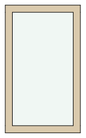	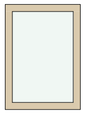	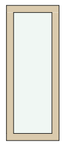	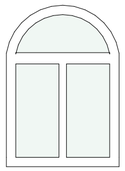	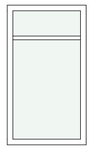	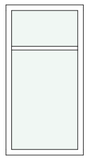	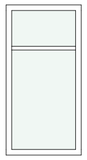	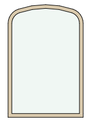	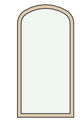

f-17	f-18	f-19	f-20	f-21
3	2	4	5	2
1.000×1.800	1.000×2.700	1.200×2.800	1.400×2.800	1.400×2.800
				

STUDIO9 Architectural Design
www.studio9.ge

2021 წ

საავტორო ორგანიზაცია
Company name

შემსრულებლები performers		
თანამდებობა	სახელი.გვარი	ხელმოწერა
დირექტორი	ზ.ნიკოლაური	
პრ. ავტორი	მ.ჩხაიძე	
არქიტექტორი	დ.ჩიქოვანი	
არქიტექტორი	გ.რუხაძე	
ვიზუალიზაცია	ს.ავარიანელია	

დამკვეთი : ინა გუდავაძე

პროექტის დასახელება
Job Title

დუბუ მეგრელის №1 -ში არსებული კულტურული მემკვიდრეობის ძეგლს რეკონსტრუქცია-რეაბილიტაციის პროექტი

მისამართი:
Address

ზუგდიდის, დუბუ მეგრელის №1

სტადია

არქიტექტურული პროექტის შეთანხმება, მშენებლობის ნებართვის გაცემა

ექსპლიკაცია:
Explication

ნახაზის დასახელება
Drawing title

ღიობების სპეციფიკაცია

შენიშვნა:
Notes:

1. ნახაზზე ზომები მოცემულია მილიმეტრებში.
2. ნახაზის ყველა ცვლილება მშენებლობის პროცესში შეთანხმებული უნდა იქნას პროექტის ავტორთან.
3. ფერადლის პორტალირებით ავტომბარად უქმდება წინა პარიტეტი;

ნახაზის სტატუსი Drawing Status	შეს. თარიღი Date
	2021/11/25

მასშტაბი.
Drawing Scale.
1:0.58

ინდექსი № INDEX	ფურც. რაოდ. PAGES
78	86

ფურცლის ზომა
A2


თეთრი ალუმინის ვიტრაჟი მზისგან დამცავი ელემენტებით
ლესვა RGB 166 166 166
ლესვა RGB 255 204 204
თუნუქის სახურავი
თეთრი ფერის ხის მოაჯირი
+14,25=430.83
ლესვა RGB 255 204 204
თეთრი ალუმინის ვიტრაჟი მზისგან დამცავი ელემენტებით
მონიშნული შენობის მშენებლობა არ არის დასრულებული შესაბამისად მისი რეალური ნიშნულების დატანა შეუძლებელი (ნიშნულები აღებულია შეთანხმებული პროექტის დოკუმენტაციიდან)
418.1
+0,00=416,58
+0,15
ლესვა RGB 255 204 204
-8,35=408.23
აგური RGB 190 70 70
ლითონის მოაჯირი
STUDIO9
Architectural Design
www.studio9.ge

STUDIO9
Architectural
Design

www.studio9.ge


STUDIO9
Architectural
Design
www.studio9.ge



STUDIO9
Architectural
Design

www.studio9.ge



STUDIO9
Architectural
Design
www.studio9.ge



STUDIO9
Architectural
Design

www.studio9.ge


STUDIO9
Architectural
Design
www.studio9.ge


STUDIO9
Architectural
Design
www.studio9.ge