Measuremant
Cadastre
Topography

შპს „ნიუ პოინტ“
საქართველო, თბილისი, მგალობლიშვილის ქუჩა №3,
I სართული, ოფისი №3; ს/ნ: 404883943
Ltd „New point“
office N3, floor N1, 3 mgaloblishvili str. Tbilisi, Georgia
ID: 404883943
+995 32 2945808; cell phone: +995 557 704433;
www.newpoint.ge info@newpoint.ge

დემონტაჟის ორგანიზაციის პროექტი

ქალაქი თბილისი, ქუჩა გერგეტი №3 ს/კ:01.15.05.060.012
არსებული 01/1, 2/1, 3/1, 4/1, 5/1, 6/1 და 7/1 შენობა ნაგებობის
სრული დემონტაჟი

დირექტორი: გ. კირკიტაძე

შეასრულა: გ. კეკელიძე

2021წ.

დემონტაჟის კალენდარლი გრაფილი

№	სამუშაოს დასახელება	თვე	I			II			III		
		დღე	10	20	30	10	20	30	10	20	30
1	ტეროტორიის მომზადება სადემონტაჟო სამუშაოსთვის	20									
2	შენობა ნაგებობის დემონტაჟი	40									
3	სამშენებლო ნაგვის გატანა	15									
4	ტერიტორიის დასუფთავება	15									

მითითება: სამშენებლო პერიოდის გადათვლა დაიწყება დემონტაჟის ნებართბის გაცემის დღიდან და გაგრძელდება 3 თვე.

თეიმურაზ ჩალაძე

1. სადემონტაჟო მოედნის და ობიექტის 2. დახასიათება

1.1 სადემონტაჟო ობიექტის ქვეშ განკუთვნილი ტერიტორია განთავსებულია ქალაქ თბილისში, ქუჩა გერგერის, №3-ში. ნაკვეთზე საკადასტრო კოდით: 01.15.05.060.012; ტერიტორია მცირედ ქანობიანია, ირგვლის ესაზღვრება დაბალსართლიანი სახლებით განაშენიანებული ნაკვეთები, ცენტრალურ შესასვლელ მხარეს გერგეთის ქუჩა.

1.2 სადემონტაჟო პროექტი ითვალისწინებს წითელ ხაზებში მოქცეულ ნაკვეთზე: 01/2, 2/1, 3/1, 4/1, 5/1, 6/1 და 7/1 შენობის სრულად, მიწის დონემდე დემონტაჟს მთლიანი ტერიტორიის მოსუფთავებით.

№1 – 01/1 - სადემონტაჟო შენობა ერთ სართულიანია, საცხოვრებელი ფუნქციის დანიშნულებით.

№2 – 2/1 – სადემონტაჟო შენობა წარმოადგენს დამხმარე დანიშნულების შენობას – მიბმულია 01/1 შენობაზე;

№3 – 3/1 – სადემონტაჟო შენობა წარმოადგენს დამხმარე დანიშნულების შენობას;

№4 – 4/1 – სადემონტაჟო შენობა წარმოადგენს დამხმარე დანიშნულების შენობას;

№5 – 5/1 – სადემონტაჟო შენობა წარმოადგენს დამხმარე დანიშნულების შენობას;

№6 – 6/1 – სადემონტაჟო შენობა წარმოადგენს დამხმარე დანიშნულების შენობას;

№7 – 7/1 – სადემონტაჟო შენობა წარმოადგენს დამხმარე დანიშნულების შენობას.

1.3 არსებული მდგომარეობა: სადემონტაჟო ობიექტი აწასაექსპლუატაციო მდგომარეობაშია და დამკვეთის მოთხოვნით ექვემდებარება სრულ დემონტაჟს, ტერიტორიის მოსუფთავებით.

1.4. ობიექტის ტექნიკურ-ეკონომიკური მაჩვენებელი შემდეგია:

ნაკვეთის ფართი – 493.00 მ^2

01/1 და 2/1 შენობა:

სადემონტაჟო შენობის განაშენიაბის ფართი – 485.09 მ^2

სადემონტაჟო საერთო ფართი – 403.68 მ^2

სადემონტაჟო მოცულობა – 1798.85 მ^3

3/1 შენობა:

სადემონტაჟო შენობის განაშენიაბის ფართი – 32.08 მ^2

სადემონტაჟო საერთო ფართი – 23.50 მ^2

სადემონტაჟო მოცულობა – 112.28 მ^3

4/1 შენობა:

სადემონტაჟო შენობის განაშენიაბის ფართი – 17.16 მ^2

სადემონტაჟო საერთო ფართი – 10.00 მ^2

სადემონტაჟო მოცულობა – 42.90 მ^3

5/1 შენობა:

სადემონტაჟო შენობის განაშენიაბის ფართი – 3.55 მ^2

სადემონტაჟო საერთო ფართი – 3.06 მ^2

სადემონტაჟო მოცულობა – 8.88 მ^3

6/1 შენობა:

სადემონტაჟო შენობის განაშენიაბის ფართი – 14.48 მ^2

სადემონტაჟო საერთო ფართი – 13.50 მ^2

სადემონტაჟო მოცულობა – 43.44 მ^3

7/1 შენობა:

სადემონტაჟო შენობის განაშენიაბის ფართი – 11.10 მ^2

სადემონტაჟო საერთო ფართი – 9.32 მ^2

სადემონტაჟო მოცულობა – 29.97 მ^3

1.5. ტერიტორიაზე საინჟინრო კომუნიკაციების, წყალსადენ-კანალიზაციისა და დაბალი ძაბვის ელექტროკაბელების ქსელებია დემონტაჟის დაწყებამდე აუცილებელია პროექტის მიხედვით განსაზღვრული ყველა საინჟინრო ქსელის ჩაჭრა ან გადალაგება შესაბამისი საექსპლუატაციო სამსახურების ზედამხედველობისა და ნორმატიული დებულებების მიხედვით. საექსპლუატაციო ორგანიზაციის ქვეშ დადგენილიდა კანონმდებლობითი პირობების გათვალისწინებით.

1.6. სამუშაოთა მწარმოებელმა განუხრელად უნდა ხელმძღვანელოს დამტკიცებული საპროექტო დოკუმენტაციით სადემონტაჟო ან სხვა საპროექტო გადაწყვეტილებებში ცვლილებების თვითნებური შეტანა ავტორებთან შეთანხმების გარეშე დაუშვებელია, რაც უნდა მოხდეს დადგენილი წესით შესაბამისი ხელმოწერებით ავტორებისა და პროექტის მთავარი არქიტექტორის მხრიდან.

1.7. დემონტაჟის პროცესში, სადემონტაჟო დროებითი სატრანსპორტო მოძრაობა უნდა განხორციელდეს საპატრულო პოლიციის დეპარტამენტთან შეთანხმებული სატრანსპორტო სქემისა და ასეთი მათითებებისა და ნორმების მიხედვით მშენებლობის დასრულების შემდეგ უნდა განხორციელდეს აღნიშნული დროებითი სატრანსპორტო სქემის მოხსნა და მოეწყოს ახალი შეთანხმებული სატრანსპორტო მოძრაობის მანიშნებელი.

2. დემონტაჟისა და ტერიტორიის გასუფთავების ხანგრძლივობის დადგენა

2.1. დემონტაჟის ხანგრძლივობის ვადებისა და მისი განხორციელების ცალკეული პერიოდების დასადგენად ხელმძღვანელობენ სნ. და წ. 1.04.03-83,, მშენებლობის ხანგრძლივობის ნორმები და მარაგნაკეთი", აღნიშნული ნორმების გათვალისწიენბით, ასევე სადემონტაჟო შენობების არასაექსპლუარაციო მონაცემების გათვალისწინებით დემონტაჟის ხანგრძლივობა განისაზღვრა 3 თვის ხანგრძლივობით.

2.2. კალენდარულ გეგმაზე ობიექტის დემონტაჟის შემოთავაზებული თანმიმდევრობა რეკომენდირებული ხასიათისაა. მისი კორექტირება შესაძლებელია სამუშაოთა წარმართვის პროცესში დამკვეთის ინტერესების გათვალისწინებით და დემონტაჟის პროცესში აღმოჩენილი შესაძლებლობებით.

2.3. ობიექტის დემონტაჟის გეგემიურ ვადებში დასრულება სავსებით შესაძლებელია უწყვეტი ფინანსირების პირობებში, რასაც ხელი უნდა შეუწყოს მშენებლობის რაიონის რბილმა კლიმატურმა პირობებმაც, აგრეთვე სამშენებლო ორგანიზაციის მძლავრმა საწარმოო მექანიზებულმა ბაზამ.

3. დემონტაჟისა და ტერიტორიის გასუფთავების განხორციელების ტექნოლოგიური ნორმალი

3.1. კალენდარული გეგმით გათვალისწინებული ფინანსური უზრუნველყოფისა და შესაძლებლობების საფუძველზე უნდა მოხდეს სამუშაოთა თანმიმდევრობის განსაზღვრა.

3.2. დემონტაჟის განხორციელების გეგმიური ხანგრძლივობა 3 თვეა, სამუშაოები უნდა წარიმართოს კალენდარული გეგმის მიხედვით. დემონტაჟი უნდა განხორციელდეს ერთი მხრიდან, მიმდევრობითი მეთოდით, ზემოდან ქვევით.

3.3 ბოლო თვეებში განხორციელდება დემონტირებული მასალის საბოლოო გატანა სადემონტაჟო მოედნიდან, მთლიანი ტერიტორიის გასუფთავება და მომზადება ახალი მშენებლობისათვის.

4. დემონტაჟის საინჟინრო მომზადება და მშენებლობის წარმართვის ცალკეული ეტაპები

4.1. ჩვენს მიერ შედგენილი მოპ-ი ითვალისწინებს სნ და 3.01-01-85 სამშენებლო წარმოების ორგანიზაცია მოთხოვნილებებს მშენებლობაზე ხანძარსაწინააღმდეგო და მშენებლობის უსაფრთხო წარმოების ღონისძიებათა დაცვით.

4.2. მშენებლობის ორგანიზაციის პროექტის დამუშავებას საფუძვლად დაედო შემდეგი მონაცემები:

დავალება პროექტირებაზე;
არსებული სიტუაციის ამსახველი ფოტომასალა.
მშენებლობის რაიონის სიტუაციური გეგმა;
ტოპოგრაფიული გეგმა;
აზომვითი ნახაზები.
ობიექტის ნატურაში დათვალიერება.
სადემონტაჟო შენობების პროექტი.

4.3. დემონტაჟის ორგანიზაციის პროექტი შესრულებულია მოქმედი სამშენებლო ნორმების, წესებისა და სახელმწიფო სტანდარტების (მათ შორის ხანძარფეთქებადი უსაფრთხოების) შესაბამისობით.

4.4. მიიღებს თუ არა დამკვეთისაგან დამტკიცებულ საპროექტო დოკუმენტაციას, სადემონტაჟო ორგანიზაცია საჭიროების შემთხვევაში ამუშავებს სამუშაოთა წარმოების პროექტს. ამ პროექტის შედგენა უნდა ხდებოდეს დემონტაჟის ორგანიზაციის პროექტში მიღებული გადაწყვეტილებების შესაბამისობით და ფლობელობაში არსებული მექანიზაციის ბაზის გათვალისწინებით.

4.5. სამუშაოთა დაწყება დაიშვება საპროექტო დოკუმენტაციის საფუძველზე ქ. თბილისის მუნიციპალიტეტის მერიის სსიპ. "თბილისის მუნიციპალიტეტის არქიტექტურის სამსახური"-დან სათანადო ნებართვის აღების შემდეგ. მოსამზადებელ პერიოდში უნდა მოხდეს:

1. დროებითი შენობების დაყენება უსაფრთხო ადგილზე-დროებით სათავსებად (მუშების გარდერობი, საპრარაბო, ..) უნდა მოეწყოს მცირე ზომის დროებითი შენობები, ან ამისათვის სამშენებლო ფირმამ უნდა უზრუნველყოს დროებითი ე.წ. "ვაგონეტკა" საცხოვრებლების შემოტანა-დადგმა აუცილებელია
მოეწყოს წითელი ხაზების ფარგლებში.

2. ამჟამად ტერიტორია გარშემორტყმულია კაპიტალური ღობით, მაგრამ თუკი სადმე დაზიანებული იქნება, მაშინ უნდა განხორციელდეს ფრაგმენტულად დროებითი ღობის მოწყობა-ხის, ლითონის ფურცლების, ფანერის ან სხვა სახის მასალის გამოყენებით, სურვილის შემთხვევაში შეღებილი, ზედ საინფორმაციო ბანერით. საჭიროების შემთხვევაში ტროტუარის დამცავი გადახურვით, დგარების ჩაბეტონებით გრუნტში ან და მობილურ გადასატან კონსტრუქციებში. სასურველია კონკრეტულ სადემონტაჟო შენობებს დემონტაჟის დროს ჩამოეფაროს ფარდა -ბადე სპეციალურად მოწყობილ ხარაჩოზე, რათა არ მოხდეს მტვრის გაბნევა მიმდებარე საცხოვრებელ ზონაში.

3. ვინაიდან სადემონტაჟო ობიექტი განაშენიანებულ ტერიტორიაზე მდებარეობს, ამიტომ უნდა მოეწყოს შესაბამისი გამაფრთხილებელი ნიშნები, ასევე ღამის პერიოდში განათება. მაქსიმალურად უნდა იყოს ეზოს მიმდებარედ, სამუშაოებში დაუსაქმებელი პირების უსაფრთხოება გათვალისწინებული.

4. ობიექტზე არის რამდენიმე ხე-ნარგავი, სასურველია სამუშაოების დაწყებამდე ისინი შეიფუთოს დამცავი ხის ფენილით მაქ. 2მ. სიმაღლეზე (დაზიანების თავიდან აცილების მიზნით).

5. სამშენებლო მოედნის უზრუნველყოფა დროებითი წყლით და ენერგიით არსებული ქსელებიდან, აქტის შედგენა მოსამზადებელი პერიოდის სამუშაოების შესახებ.

4.6. სამშენებლო წარმოების უწყვეტობისა და ტექნოლოგიურობის უზრუნველსაყოფად აუცილებელია დემონტაჟის წარმართვა ცხრილში ჩამონათვალი მანქანა-მექანიზმებით, ინსტრუმენტებითა და დანადგარებით.

4.7. დემონტაჟი უნდა განხორციელდეს საავტორო და ტექნიკური ზედამხედველობის ქვეშ. დახურული სამუშაოების მიღება ავტორების კონტროლის ქვეშ დადგენილი წესით აუცილებელია.

5. მითითებები სადემონტაჟო-გასასუფთავებელ სამუშაოებზე.

5.1. დემონტაჟის ნებართვების აღების შემდეგ დაიწყება დემონტაჟის სამუშაოების წარმოება (უსაფრთხოების წესების სრული დაცვით თანახმად საქართველოში მოქმედი "მშენებლობის

უსაფრთხოების წესები” (დამტკიცებული საქართველოს მთავრობის 27.05.2014 №361 დაგენილებით;) და “სნ და წ 111-4-80 უსაფრთხოების ტექნიკა მშენებლობაში” და სხვა ნორმატულ საკანონმდებლო დოკუმენტების მითითებების შესაბამისობით.)

5.2. განთავსდება სადემონტაჟო საინფორმაციო ბანერი, ჩაიჭრება შენობის არსებული საინჟინრო ქსელების სხვა მიმდებარე ქსელებთან მიერთებები,ამასთან გაწმენდითი სამუშაოების პარალელურად ყველა სამუშაო უნდა დაინამოს მტვრის თავიდან აცილების მიზნით. დროებით სათავსებად (მუშების გარდერობი, საპრარაბო) მოეწყობა დროებითი თავშესაფარი მიმდებარე ტერიტორიაზე წითელი ხაზების ფარგლებში შიდა ეზოში.

5.3. სადემონტაჟო სამუშაოების განხორციელება უნდა მოხდეს ზემოდან ქვევით და სათანადო კომისიის დასწრებით. სამუშაოების დროს უნდა იყოს გათვალისწინებული: ყველა კონსტრუქციის დროებითი გამაგრება (ხის დროებითი დამჭერი კოჭებით და შეფიცვრებით), მუშების სათანადო ინსტრუქტაჟი და უზრუნველყოფა სპეციალური ტანსაცმლით და სათვალეებით, (სიმაღლეებზე მუშების მოძრაობა-მუშაობის შემთხვევაში თითოეული მუშა უნდა იყოს დაბმული სპეც. დამჭერი თოკებით ვარდნის თავიდან აცილების მიზნით) ასევე ყველა ადამიანს უნდა აეკრძალოს კონსტრუქციების დემონტაჟის დროს მის ქვეშ ყოფნა ან გავლა); ნაგვის გატანა სპეციალური ავტოამწეების და ავტოთვითმცელების საშუალებით. აქტის შედგენა ძირითადი პერიოდის სამუშაოების შესახებ. ნაგვის ტრანსპორტირების სვლა-გეზი უნდა შეთანხდეს ქალაქის საგზაო პატრულთან. ავარიული სიტუაციის შემთხვევაში უნდა მოხდეს სამუშაოების შეჩერება და ყველა სადემონტაჟო კონსტრუქციების გამაგრება. ყველა საშიში ადგილი უნდა იყოს შემოღობილი სათანადო განათებით ღამის საათებში.

5.4. მოსამზადებელი სამუშაოების (ზემოთ ჩამოთვლილი) შესრულების შემდეგ დემონტაჟი მოხდება შემდეგი თანმიმდევრობით შენობის ერთი მხრიდან:

5.4.1. დემონტაჟის პროცესი უნდა განხორციელდეს მიმდევრობით, 01 შენობა უნდა დემონტირდეს. თვითონ დემონტაჟი უნდა იწარმოოს შემდეგნაირად: თავდაპირველად უნდა განხორციელდეს ყველა საინჟინრო ქსელის ჩაჭრა-მოხსნა, კონდიციონერების მოხსნა მთლიან სისტემასთან ერთად, გარე განათებების მოხსნა და ა. შ. ქსელების ჩაჭრის შემდეგ უნდა განხორციელდეს კარ-ფანჯრების დემონტაჟი ლითონის გისოსებთან ერთად, შემდეგ შევსებული ღიობების დემონტაჟი, პარალელურად უნდა განხორციელდეს შიდა ზედაპირების მოპირკეთებების მოხსნა (კედლების, იატაკის, ჭერების ფენილები) შემდეგ სახურავის ფენილის დემონტაჟი წყალგადამყვან სისტემასთან ერთად (ჟოლობები, მილები, ღარები, ძაბრები...), შემდეგ უნდა განხორციელდეს სახურავის ფენილის ქვეშ ხის სანივნივე სისტემის დემონტაჟი მეორე სართულის გადახურვის ჭერთან ერთად. შემდეგ დაიწყოს ზევიდან ქვევით ტიხრების დემონტაჟი, გარე კედლების დემონტაჟი. უნდა გაშიშვლდეს მთლიანად შენობის კარკასი. ამის შემდეგ უნდა განხორციელდეს ანაკრები გადახურვის ფილების დემონტაჟი ერთი მხრიდან მიმდევრობით, მონოლითური რკინაბეტონის ანაკრები ფილები დემონტირდება ამწე მექანიზმების გამოყენებით. ამწე მექანიზმებით უნდა მოხდეს თითოეული ანაკრები კონსტრუქციის დაჭერა სპეციალური ე.წ. ტროსებით ან თოკებით და შემდეგ უნდა ჩაიჭრას გადაბმებში ანაკრები კონსტრუქცია, მოხსნილი კონსტრუქცია ისევ ამწის გამოყენებით უნდა დაწყობილ იქნას მიმდებარე ტერიტორიაზე ან მანქანა მექანიზმებზე. ანაკრები კონსტრუქციების მოხსნის პერიოდში მათ ქვეშ მუშა-მოსამსახურეთა მოძრაობა სასტიკად აკრძალულია. რამდენიმე ადგილას გადახურვა წარმოდგენილია ხის მასალით, მათი დეონტაჟი უნდა განხორციელდეს ხელის მექანიზმებით, ჯერ უნდა მოიხსნას ფენილი, შემდეგ კოჭები და ა. შ. გადახურვის ფილების დემონტაჟის შემდეგ დემონტირდება პირველი სართულის კედლები, შემდეგ კარკასი, შემდეგ საძირკვლები, ანაკრები საძირკვლების შემთხვევაში დემონტაჟი განხორციელდება ზემოთაღწერილი მეთოდით, შენობაში მონოლითური კონსტრუქციების შემთხვევაში ფრაგმენტულად დაიბურღება ხელის საბურღი მექანიზმით ნაწილ-ნაწილ ფრაგმენტებად მონოლითური კონსტრუქცია, არმირების გაშიშვლების შემდეგ მაქს. 3 მ2 ფართის არმირება უნდა დაჭერილ იქნას ამწეზე გამობმით, შემდეგ გამობმულ დაჭერილი სექციის ხელის მექანიზმებით ჩაჭრა უნდა განხორციელდეს, ჩაჭრილ-მოხსნილი სექცია უნდა განთავსდეს ავტოთვითმცელელზე და გატანილ იქნას ტერიტორიიდან. ასე უნდა განხორციელდეს მიმდევრობით შემდეგი სექციებიც. შენობის დემონტაჟთან ერთად უნდა დემონტირდეს უკანა მხრიდან შენობის ღია ტერასა ეზოს კიებეებტან ერთად. შენობის დემონტაჟი უნდა განხორციელდეს შენობის ქვეშ მიწის ნიშნულამდე.

თავდაპირველად უნდა განხორციელდეს საინჟინრო ქსელის ჩაჭრა-მოხსნა, შემდეგ ლითონის კარის დემონტაჟი, შემდეგ უნდა განხორციელდეს აგურის კედლების დემონტაჟი ზევიდან ქვევით, შემდეგ უნდა განხორციელდეს რკინაბეტონის კონსტრუქციების დემონტაჟი 01 შენობის დემონტაჟის მსგავსად.

დემონტაჟის პარალელურად და დასასრულს უნდა განხორციელდეს ყველა კონსტრუქციისა და ზედმეტი ნაგვის გატანა ობიექტიდან, ტერიტორია მთლიანად უნდა მოსუფთავდეს და მომზადებულ იქნას ახალი მშენებლობისათვის.

დემონტაჟი უნდა განხორციელდეს ინჟინერ-სპეციალისტის მეთვალყურეობის ქვეშ.

კატეგორიულად უნდა აიკრძალოს მუშა-მოსამსახურეთა მოძრაობა სადემონტაჟო კონსტრუქციების ქვეშ.

5.5.სამშენებლო ნაგვის გატანა მოხდება ავტოთვითმცლელებით.
5.6.სამშენებლო წარმოების უწყვეტობისა და ტექნოლოგიურობის უზრუნველსაყოფად აუცილებელია მშენებლობის წარმართვა ცხრილში ჩამოთვლილი მანქანა-მექანიზმებით, ინსტრუმენტებითა და დანადგარებით. სამუშაოები უნდა შესრულდეს სნ და წ III-15-80-ით გათვალისწინებული მოთხოვნების სრული დაცვით.

6. რეკომენდირებული მანქანა-დანადგარები, მექანიზმები და ინსტრუმენტები

6.1. მშენებლობის ნორმების უწყვეტი რითმისა და ტექნოლოგიურობის უზრუნველსაყოფად აუცილებელია მისი აღჭურვა თანამედროვე ტექნიკური საშუალებებით. მათი რეკომენდირებული ჩამონათვალი მოცემულია ცხრილში:

№	დასახელება	მარკა	რაოდენობა
1	2	3	4
1	თვითმცლელი, ძარიანი სპეც. ტრანსპორტი, სამშენებლო ნაგვის ტერიტორიიდან გასაზიდად	სხვადასხვა	4
2	ექსკავატორი დემონტირებული მასალის გადასაადგილებლად	სხვადასხვა	2
3	საავტომობილო ტანამედროვე ამწე	სხვადასხვა	2
4	ხელის სანგრევი ჩაქუჩები (პერფორატორი)	ცალი	5
5	ლითონის ელექტრომჭრელები (ბარგალკები)	კომპლექტი	2
6	ე.წ. "ბობკატი"	ცალი	2
7	პნევმატური ინსტრუმენტი: საჭრელი, საბურღი და ა.შ.	კომპლექტი	20
8	პნევმატური ინსტრუმენტი: საჭრელი, საბურღი და ა.შ.	კომპლექტი	10
9	შხვადასხვა დანიშნულების ხელის მოწყობილობა-ინსტრუმენტები: ნიჩბები, ბარები, ლომები, წერაქვები და სხვა	კომპლექტი	10

6.2. რეკომენდებული მანქანა-დანადგარები და ინსტრუმენტ-მოწყობილობები შესაძლოა შეიცვალოს ანალოგიურით ან უფრო თანამედროვეთი.

7. მშენებლობაზე შრომისა და ელექტროუსაფრთხოების წესების დაცვა

მომუშავეთა შრომის უსაფრთხოების ღონისძიებები სადემონტაჟო სამუშაოთა წარმოების ყველა ეტაპზე უნდა იყოს დაცული თანახმად საქართველოში მოქმედი "მშენებლობის უსაფრთხოების წესები" (დამტკიცებული საქართველოს მთავრობის 27.05.2017წ. №361 დაგენილებით;) და "სნ და წ 111-4-80 უსაფრთხოების ტექნიკა მშენებლობაში" და სხვა ნორმატულ-საკანონმდებლო დოკუმენტების მითითებების შესაბამისობით. მათგან ყურადღება მახვილდება შემდეგზე:

7.1. სამუშაო ადგილები მუშაობის პირობებისა და ტექნოლოგიურობის გათვალისწინებით უზრუნველყოფილ უნდა იყოს კოლექტიური დაცვისა და სიგნალიზაციის საშუალებებით.

7.2. ზედმეტი ნაგვის და გრუნტის დატვირთვა ავტოთვითმცლელებზე უნდა წარმოებდეს გვერდიდან ან უკანა მხრიდან.

7.3. მოხსნილი ღირებული დეტალების, კონსტრუქციების და ნაკეთობების დასაწყობება უნდა მოხდეს მათზე ტექნოლოგიური მოთხოვნილებების პირობათა გათვალისწინებით; ამავე დროს ისინი უნდა დაეწყოს მოსწორებულ ადგილზე, რომ მათი მოცურებაც არ მოხდეს.

7.4. ელექტრო უსაფრთხოების წესები ჩამოყალიბებულია საქ. სტანდარტში 12.1.013-88. ელექტროკარადა ყოველთვის უნდა იყოს ჩაკეტილ მდგომარეობაში, ელექტროკაბელები, ელექტროსადენები და მოწყობილობები კი იზოლირებული. გაშიშვლებული სადენების გამოყენება აკრძალულია.

7.5. სადემონტაჟო მოწყობილებათა ჩართვა (საწევლები, სხვადასხვა ელექტრო აპარატები და სხვა) მიმდებარე ელექტროქსელში აკრძალულია. ელექტროქსელის სამსახურის ტექზედამხედველობის სამსახურთან შეთანხმებით ნებადართული სატრანსფორმატორო ქვესადგურიდან უნდა მოხდეს სამწვერიანი ელექტროკაბელის შემოყვანა დახურულ კარადაში, მრიცხველის დაყენება საიდანაც ძალოვანი და გასანათებელი სადენები გაიმართება მომხმარებლისაკენ.

7.6. ელექტროსაწეველას და სხვა მანქანა მექანიზმების მუშაობის პეროდში მის ქვეშ ან სიახლოვეს უცხო და სამშენებლო ოპერაციებში დაუსაქმებელ პირთა ყოფნა აკრძალულია. უცხო პირთა, აგრეთვე სამშენებლო ოპერაციებში დაუსაქმებელ მუშა-მოსამსახურეთა ყოფნა სამშენებლო მოედანზე და მის სიახლოვეს სახიფათო ზონაში დაუშვებელია. მექანიზმების მუშაობის დროს მოშორებით დგება მესიგნალე და აწესრიგებს როგორც ფეხმავალთა, ასევე ავტოტრანსპორტის მოძრაობას.

7.7. სამუშაოთა უწყვეტობისა და ტექნოლოგიურობის უზრუნველსაყოფად აუცილებელია მშენებლობის აღჭურვა ცხრილში ჩამოთვლილი მანქანა-მექანიზმებით, ინსტრუმენტებითა და დანადგარ-სამარჯვებით.

8. ეკოლოგია და ბუნების დაცვის საკითხები

8.1. დემონტაჟის პროცესში აუცილებელია განხორციელდეს სპეციალური ღონისძიებები მიმდებარე ტერიტორიის დამტვერიანების თავიდან ასაცილებლად.

8.2. დემონტაჟის სამუშაოების შესრულების პერიოდში ფასადებს საჭიროა ჩამოეფაროს ფარდა, რათა ამ შემთხვევაშიც არ მოხდეს მტვრის გაბნევა სელიტებულ ზონაში.

8.3. დაუშვებელია არსებულ საკანალიზაციო ჭებში ბეტონ და ხსნარმილსადენების ჩარეცხვა ან მათი დანაგვიანება სამშენებლო ნარჩენებით.

8.4. ზემოთ მითითებული დებულებებიდან გამომდინარე მშენებლობა უნდა განხორციელდეს ბუნების დაცვითი და ჰაერის გაბინძურების საწინააღმდეგო ღონისძიებების დაცვით მომქმედი საკანონმდებლო აქტებისა და ნორმატული დოკუმენტების შესაბამისობით.

9. მოპ-ის შედგენისათვის ნორმატული ბაზა

9.1. სნ და წ 3. 0.1 0.1-85 “სამშენებლო წარმოების ორგანიზაცია”.

9.2. სნ და წ 1. 0.4 0.3-85 “მშენებლობის ხანგრძლივობის ნორმები საცხოვრებელი სახლრბი მშენებლობაზე”.

9.3. მშენებლობის ორგანიზაციის პროექტის შედგენის ეტალონი სახრეთის მთიანი რაიონისათვის.

9.4. კრებული-სამახსოვრო „სამშენებლო წარმოების ნორმები და წესები „ამონაკრები მომქმედი სამშენებლო ნორმებიდან და წესებიდან”, ურბანიზაციისა და მშენებლობის სამინისტროს გამოცემა, თბილისი, 1987 წელი ქართულ ენაზე.

9.5. სნ და წ III – 4-80 “უსაფრთხოების ტექნიკა მშენებლობაზე”

მიწის ნაკვეთის ტოპოგრაფიული გეგმა

New Point

ქალაქი თბილისი, ქუჩა გერგეტი №3 (ს/კ: 01.15.05.060.012)
თანასაკუთრებაში არსებული 493 კვ.მ. არასასოფლო-სამეურნეო
დანიშნულების მიწის ნაკვეთის და მისი მიმდებარე ტერიტორიის ტოპოგრაფიული გეგმა

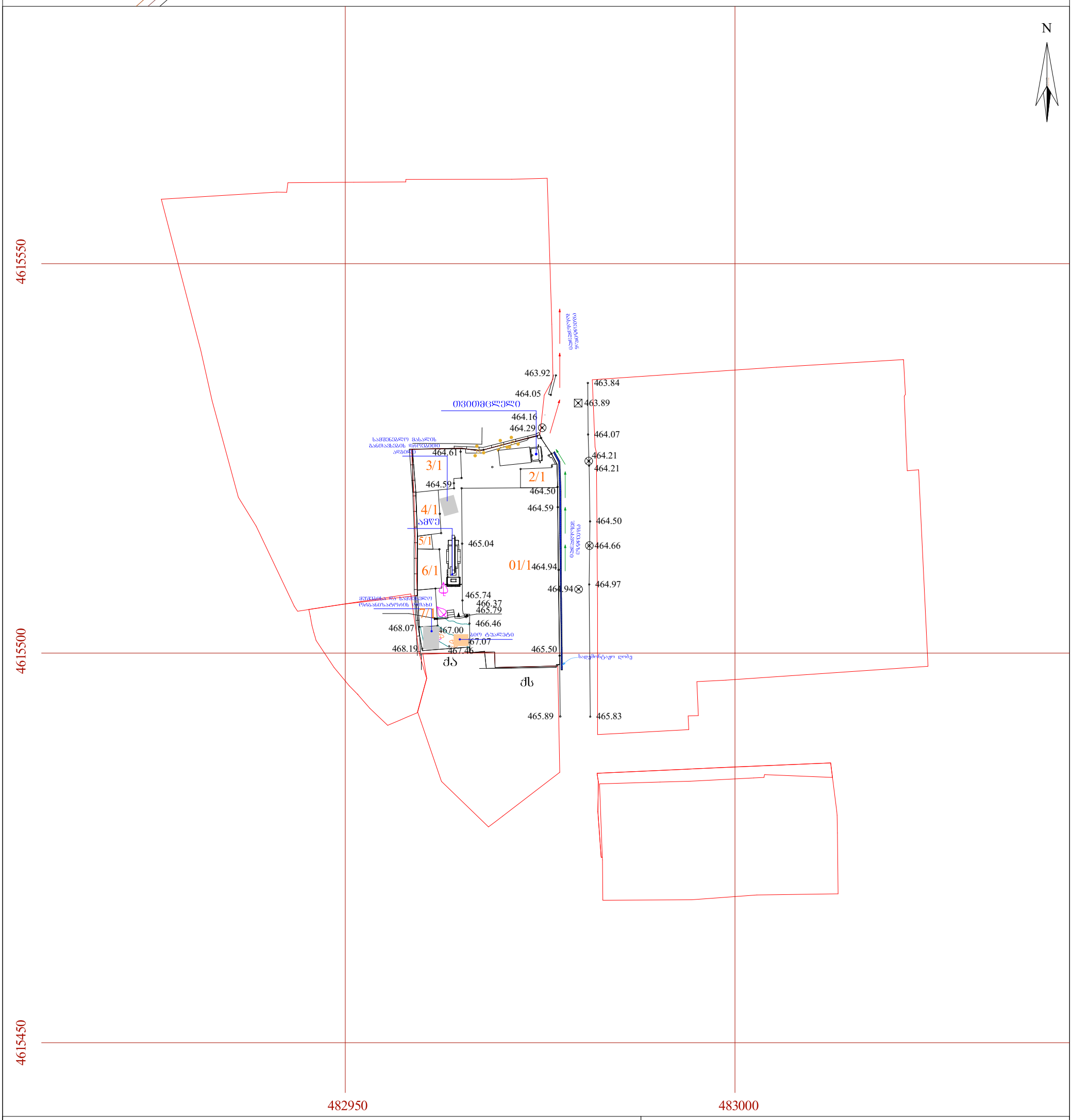

პირობითი აღნიშვნები

WGS 1984-ის კოორდინატთა სისტემის UTM პროექცია

ქს	საცხოვრებელი შენობა	ფოთლოვანი ხე	ხის ღობე	წ	წყალგაყვანილობა
ას	არასაცხოვრებელი შენობა	ხილკენკროვანი ხე	ღობე	გ	გაზი
	მშენებარე შენობა	წიწვოვანი ხე	ლითონის ღობე	კ	კანალიზაცია
		პალმა	ქვის კედელი	სან	სანიაღვრე
		ბუჩქი/	კედელი	კვ	კავშირგაბმულობა
	ნანგრევი	მასიური ბუჩქი გაზი	ფლატე	ელ	ელ. ქსელები
	ფარდული		რკინიგზა	თბ	გათბობა
		გარე განათება	სამეთვალყურეო ჭები		
			ელ. გადამცემი ხაზი		

შენიშვნა:1) გეგმაზე დატანილია საჯარო რეესტრში რეგისტრირებული ნაკვეთის საზღვრები
2) ვინაიდან გეგმაზე დატანილია მხოლოდ რეგისტრირებული მიწისქვეშა კომუნიკაციები მათი მდებარეობების დაზუსტება მოხდეს ყველა კომუნიკაციის წარმომადგენლებთან

შპს „ნიუ პოინტ“
საქართველო, თბილისი, მგალობლიშვილის ქუჩა №3,
I სართული, ოფისი №3; ს/ნ: 404883943
www. newpoint.ge info@newpoint.ge
ტელ: / tel: +995 32 2945808; მობ: /cell phone: +995 557 704433;

New Point
Ltd „NewPoint“
office N3, floor N1, 3 mgaloblishvili str.
Tbilisi, Georgia ID: 404883943

დირექტორი:		გ. კორკიტაძე
აზომა:		ვ. ვირსალაძე
დახაზა:		ვ. ვირსალაძე
მასშტაბი: 1:500	ფორმატი: A3	11/09/2021 წ.

შენობა-ნაგებობის დემონტაჟის პროექტი

ქალაქი თბილისი,
ქუჩა გერგეტი №3

(ს/კ:01.15.05.060.012)

Measuremant
Cadastre
Topography

შპს „ნიუ პოინტ“

საქართველო, თბილისი, მგალობლიშვილის ქუჩა №3,
I სართული, ოფისი №3; ს/ნ: 404883943

Ltd „New point“

office N3, floor N1, 3 mgaloblishvili str. Tbilisi, Georgia
ID: 404883943
+995 32 2945808; cell phone: +995 557 704433;
www.newpoint.ge info@newpoint.ge

დემონტაჟის პროექტი

ავტორი გ.ჯეჯელიძე

2021

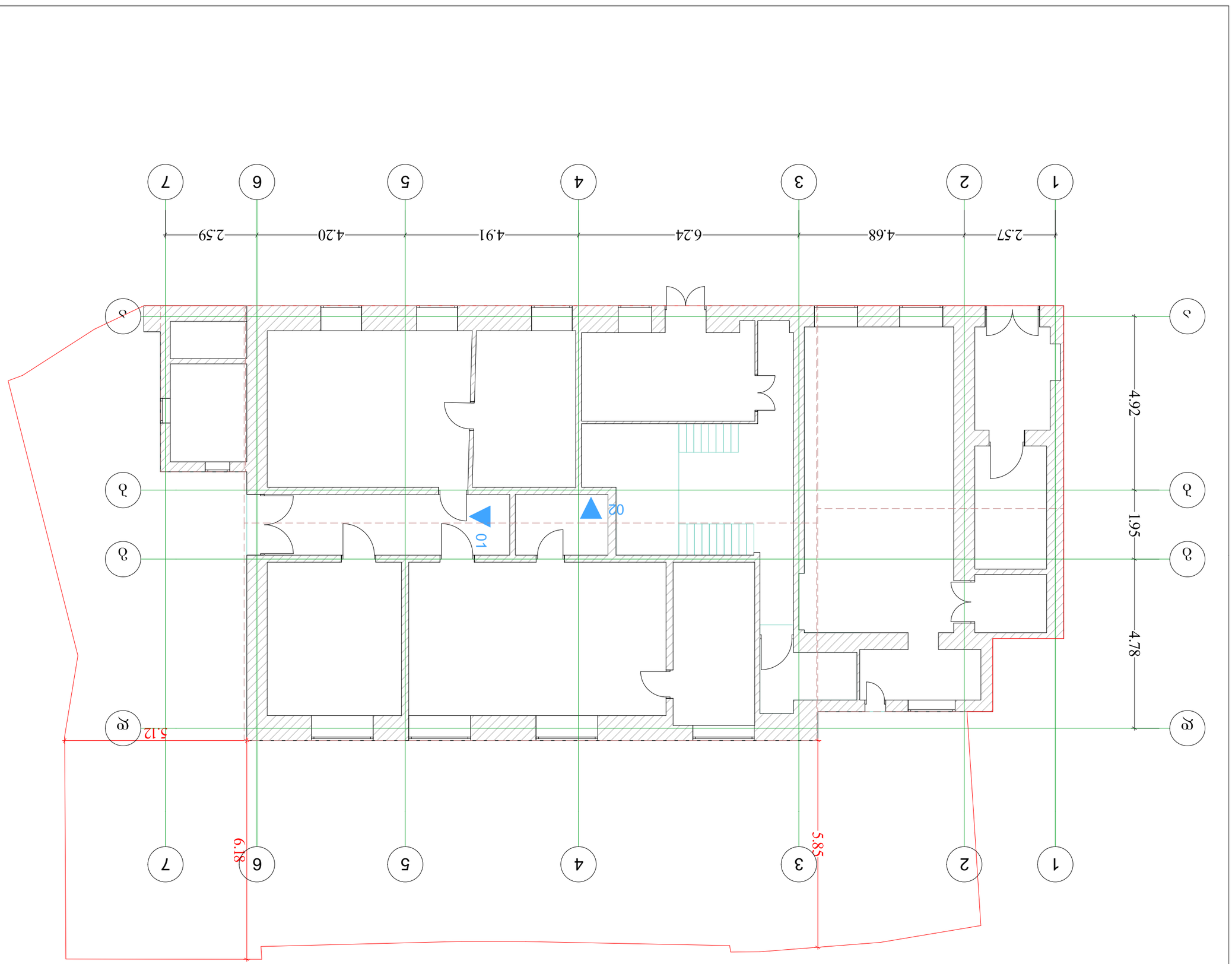

ვერტიკალური გეგმარებითი ნიშნულების 1:100 2/1 ფურცელი

პროექტის დასახელება Project	ქ. თბილისი, ვაკის რაიონი, ზაზიშვილის ქუჩა №3, I სართული, ოფისი №3; ს/კ: 404883943
დამკვეთი Client	შპს "ახალი წერტილი" (ID:205824706 2)
მისამართი Address	ქ. თბილისი, ვაკის რაიონი, ზაზიშვილის ქუჩა №3 (ს/კ:01.15.05.060.012)

პოზიცია Position	სახელი, გვარი Name Surname	ხელმოწერა Signature
დირექტორი Director	ნ. ჯიბუტი	
ავტორი Author	ნ. ჯიბუტი	
არქიტექტორი Architector	ნ. ჯიბუტი	
არქიტექტორი Architector		
კონსტრუქტორი Constructor		

ტექნიკურ-ეკონომიკური მაჩვენებლები Technical-economic indicators
ქ. თბილისი, ვაკის რაიონი, ზაზიშვილის ქუჩა №3 (ს/კ:01.15.05.060.012)
ნაკვეთის ფართობი 485.09 მ² ნაკვეთზე განთავსებული 1 ობიექტი

Drawing ნახაზის	Date of issue გაცემის თარიღი	29/10/2021
	Scale მასშტაბი	1:100
	Stage ეტაპი	პროექტი
	Paper size ფორმატი	A3
	File name ფაილის სახელწოდება	
	Pages ფურცლები	

Notes შენიშვნები
Explication აღწერილობა

LTD "New point"
Measurement Cadastre Topography
ltd „ახალი წერტილი“ ზომვა, მიწათმოწყობა, ზედაპირგეგმების ქმნა №3, I სართული, ოფისი №3; ს/კ: 404883943
office N3, floor N1, 3 mgaloblishvili str. Tbilisi, Georgia ID: 404883943
+995 32 2945808; cell phone: +995 557 704433; info@newpoint.ge www.newpoint.ge

შენობა ნაგებობა 01/1
სხვენის სართულის გეგმა

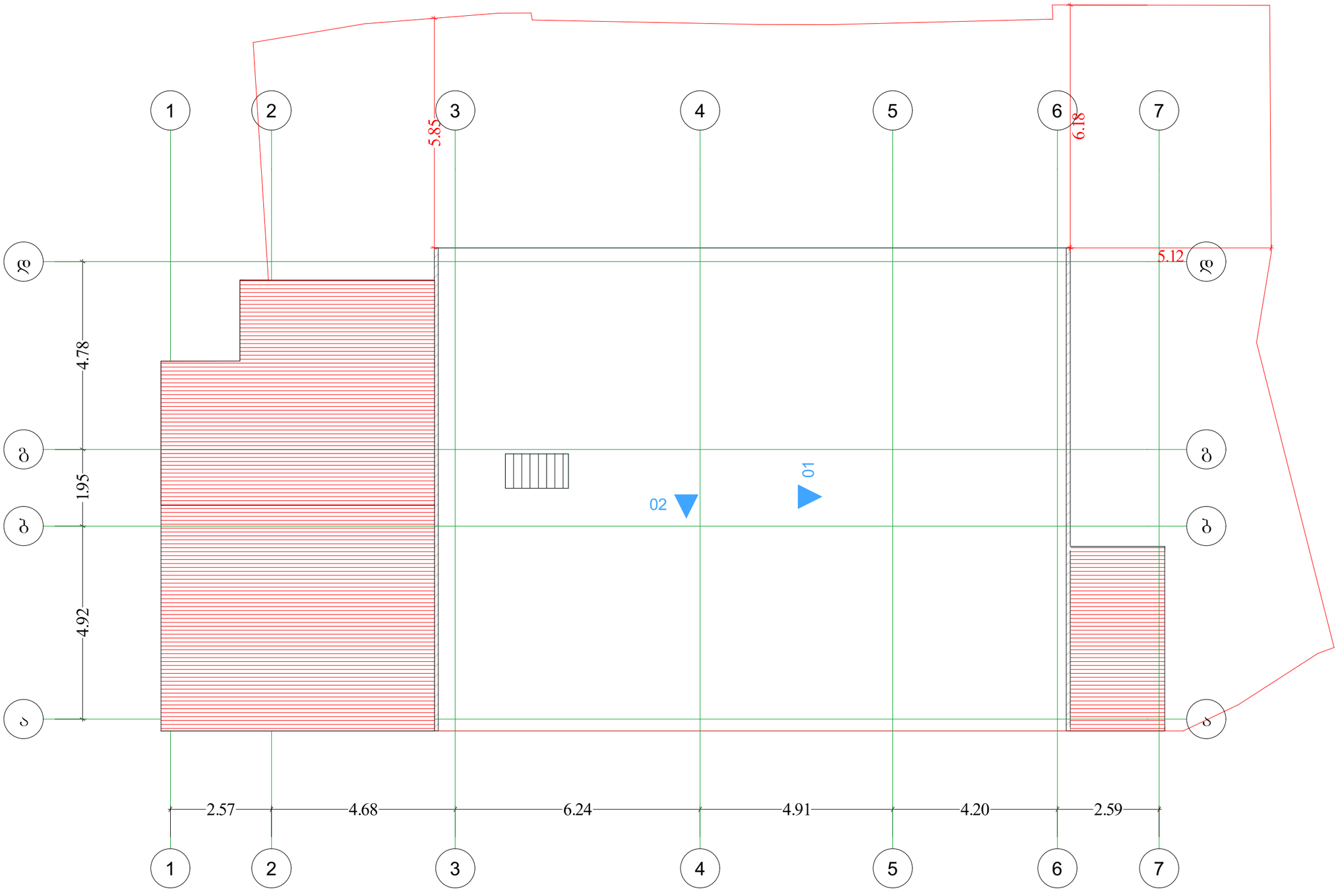

Measuremant
Cadastre
Topography

შპს „ნიუ პოინტ"
საქართველო, თბილისი, მგალობლიშვილის ქუჩა №3,
I სართული, ოფისი №3; ს/ნ: 404883943

Ltd „New point"
office N3, floor N1, 3 mgaloblishvili str. Tbilisi, Georgia
ID: 404883943
+995 32 2945808; cell phone: +995 557 704433;
www.newpoint.ge info@newpoint.ge

შენიშვნები — Notes

ექსპლიკაცია — Explication

ტექნიკურ-ეკონომიკური მაჩვენებლები — Technical-econimic indicators

ქალაქი თბილისი, ქუჩა გერგეტი, №3
(ს/ნ:01.15.05.060.012)

განაშენიანების ფართობი 485.09 მ²

სართულების რაოდენობა 1

პროექტის დასახელება — Project

თავლა/ ცხოველთა სადგომი

დამკვეთი — Client

შპს "ეს ჯი პრომპანი" (ID:205247062)

მისამართი — Address

ქალაქი თბილისი, ქუჩა გერგეტი, №3
(ს/ნ:01.15.05.060.012)

თანამდებობა Position	სახელი გვარი Name Nurame	ხელმოწერა Signature
დირექტორი Director		გ. კირკიტაძე
პროექტის ავტორი Author		გ. კეკელიძე
არქიტექტორი Architector		გ. კეკელიძე
არქიტექტორი Architector		
კონსტრუქტორი Constructor		

არქიტექტურული ნაწილი
architecture

ნახაზი Drawing	თარიღი Date of issue	29/10/2021
	მასშტაბი Scale	1:100
	სტადია Stage	პროექტი
	ფორმატი Paper size	A3
	ფაილის სახელი File name	
	ფურცელი Pages	

შენობა ნაგებობა 01/1
სახურავის გეგმა

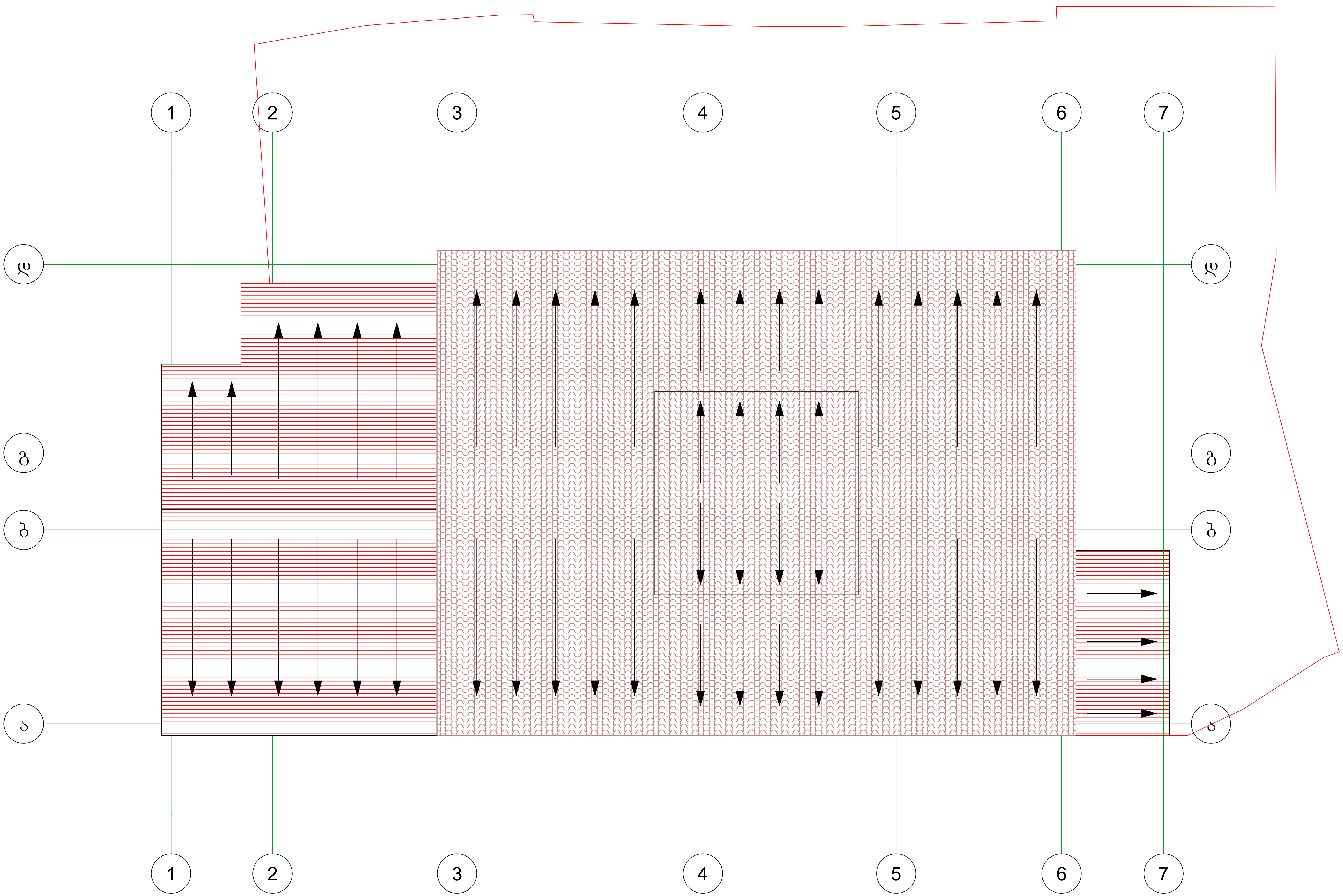

Measuremant
Cadastre
Topography

შპს „ნიუ პოინტ"
საქართველო, თბილისი, მგალობლიშვილის ქუჩა №3, I სართული, ოფისი №3; ს/ნ: 404883943
Ltd „New point"
office N3, floor N1, 3 mgaloblishvili str. Tbilisi, Georgia
ID: 404883943
+995 32 2945808; cell phone: +995 557 704433;
www.newpoint.ge info@newpoint.ge

შენიშვნები — Notes

ექსპლიკაცია — Explication

ტექნიკურ-ეკონომიკური მაჩვენებლები — Technical-econimic indicators

ქალაქი თბილისი, ქუჩა გერგეტი, №3
(ს/კ:01.15.05.060.012)

განაშენიანების ფართობი 485.09 მ²

სართულების რაოდენობა 1

პროექტის დასახელება — Project
თავლა/ ცხოველთა სადგომი

დამკვეთი — Client
შპს "ეს ჯი კომპანი" (ID:205247062)

მისამართი — Address
ქალაქი თბილისი, ქუჩა გერგეტი, №3
(ს/კ:01.15.05.060.012)

თანამდებობა Position	სახელი გვარი Name Nurame	ხელმოწერა Signature
დირექტორი Director	[signature]	გ. კირკიტაძე
პროექტის ავტორი Author	[signature]	გ. კეკელიძე
არქიტექტორი Architector	[signature]	გ. კეკელიძე
არქიტექტორი Architector		
კონსტრუქტორი Constructor		

არქიტექტურული ნაწილი
architecture

ნახაზი Drawing	თარიღი Date of issue	29/10/2021
	მასშტაბი Scale	1:100
	სტადია Stage	პროექტი
	ფორმატი Paper size	A3
	ფაილის სახელი File name	
	ფურცელი Pages	

შენობა ნაგებობა 01/1 და 2/1
1-7 ფასადი

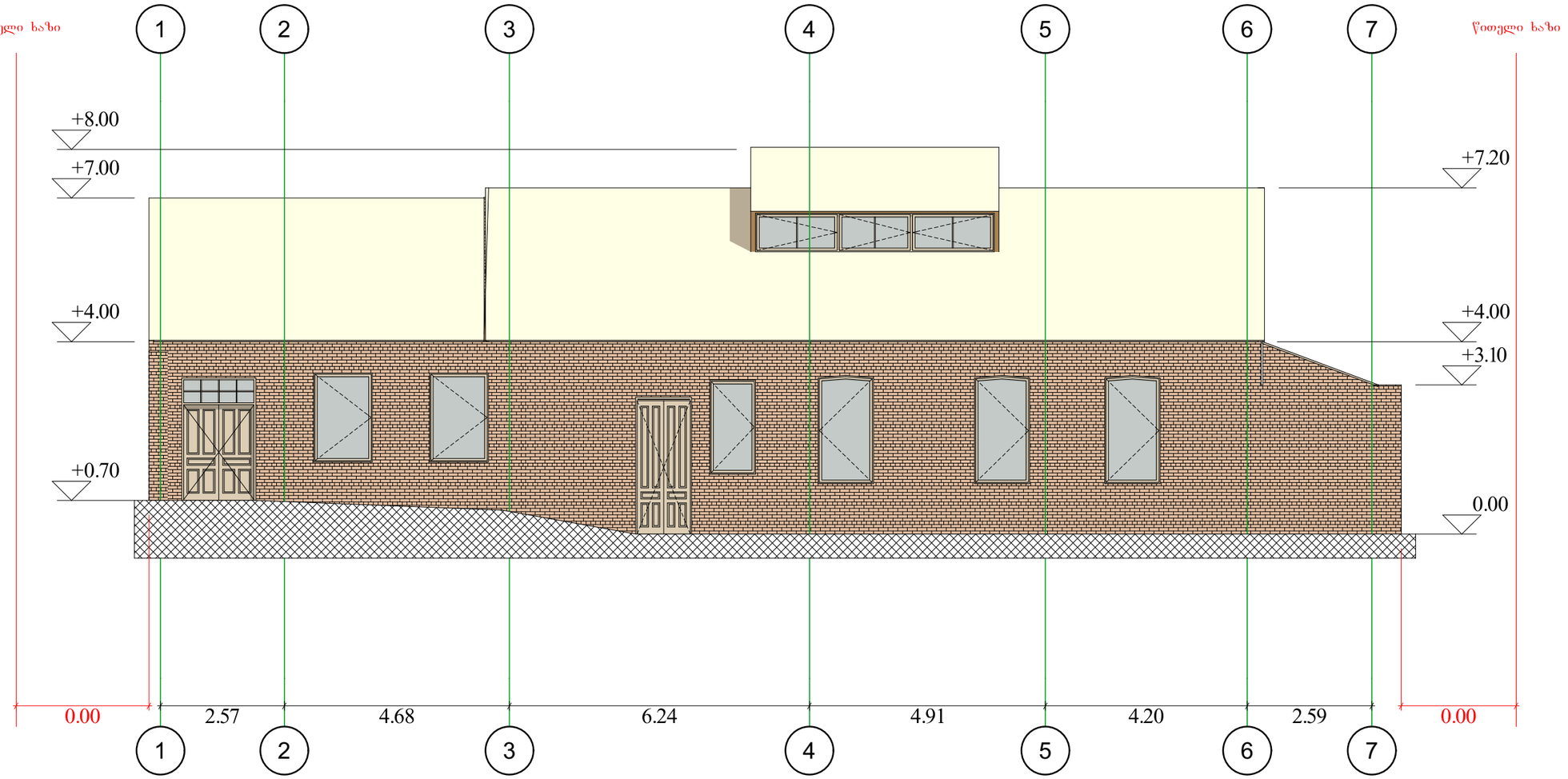

Measuremant
Cadastre
Topography

შპს „ნიუ პოინტ“
საქართველო, თბილისი, მგალობლიშვილის ქუჩა №3,
I სართული, ოფისი №3; ს/ნ: 404883943

Ltd „New point“
office N3, floor N1, 3 mgaloblishvili str. Tbilisi, Georgia
ID: 404883943
+995 32 2945808; cell phone: +995 557 704433;
www.newpoint.ge info@newpoint.ge

შენიშვნები — Notes

ექსპლიკაცია — Explication

ტექნიკურ-ეკონომიური მაჩვენებლები — Technical-econimic indicators

ქალაქი თბილისი, ქუჩა გერგეტი, №3
(ს/ს:01.15.05.060.012)

განაშენიანების ფართობი 485.09 მ²

სართულების რაოდენობა 1

პროექტის დასახელება — Project

თავლა/ ცხოველთა სადგომი

დამკვეთი — Client

შპს "ეს ჯი პრომპანი" (ID:205247062)

მისამართი — Address

ქალაქი თბილისი, ქუჩა გერგეტი, №3
(ს/ს:01.15.05.060.012)

თანამდებობა Position	სახელი გვარი Name Nurame	ხელმოწერა Signature
დირექტორი Director		გ. კირკიტაძე
პროექტის ავტორი Author		გ. კვეკლიძე
არქიტექტორი Architector		
არქიტექტორი Architector		
კონსტრუქტორი Constructor		

არქიტექტურული ნაწილი
architecture

ნახაზი Drawing	თარიღი Date of issue	29/10/2021
	მასშტაბი Scale	1:100
	სტადია Stage	პროექტი
	ფორმატი Paper size	A3
	ფაილის სახელი File name	
	ფურცელი Pages	

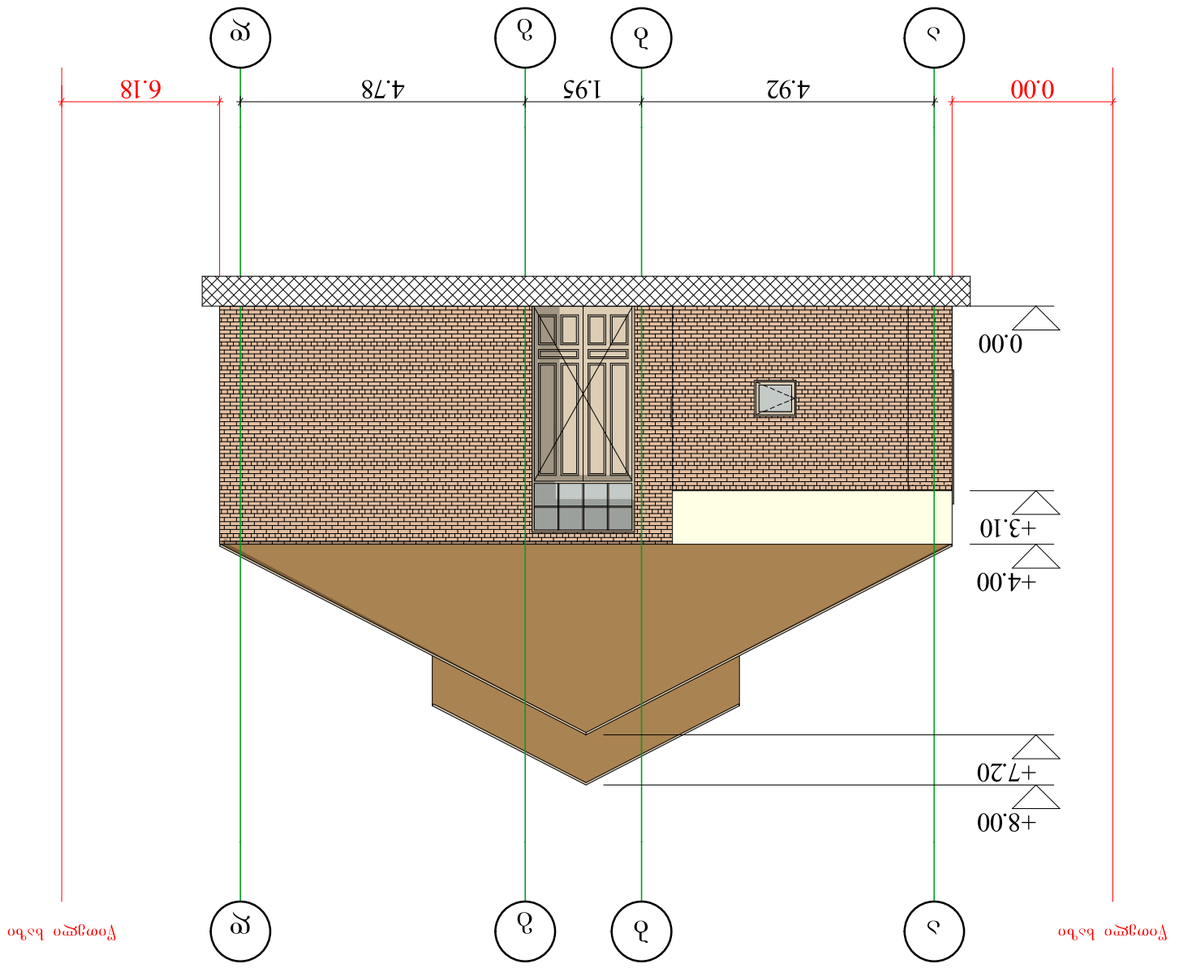

ბინათმშენებლობა 01/1 ლ 2/1 ნაკვეთი 1-7 ფასტაკი

პროექტი Project	ა(მ)ი(ა)ლ ფასტაკის ნაკვეთი 1-7 ბინათმშენებლობა
დამკვეთი Client	შპს „ნიუ პოინთ ჯეოდეზია“ (ID:205824706გ)
მისამართი Address	ქ. თბილისი, ისნის რაიონი, ვაჟა ფშაველას გამზირი, №3 (ს/კ:01.15.05.060.012)
ავტორი Author	ე. ბერიძე
არქიტექტორი Architector	ე. ბერიძე
არქიტექტორი Architector	
კონსტრუქტორი Constructor	
არქიტექტურა architecture	
ნახატი Drawing	ფასადი Date of issue 29/10/2021
	მასშტაბი Scale 1:100
	სტადია Stage ა(მ)ი(ა)ლ
	ფურცლის ზომა Paper size A3
	ფაილის სახელი File name
	ფურცლები Pages

შპს „ნიუ პოინთ ჯეოდეზია“ ქ. თბილისი, ოფისი №3, IV ფრ. 404883943 1 ბაღმოელის ქუჩა, ოფისი №3, IV ფრ. 404883943	შპს „ნიუ პოინთ“ Ltd „New point“
Measurement Cadastre Topography	office №3, floor №, 3 mgaloblishvili str. Tbilisi, Georgia ID: 404883943 +995 32 2945808; cell phone: +995 557 704433; www.newpoint.ge info@newpoint.ge

შენიშვნები
Notes

განმარტება
Explication

ტექნიკურ-ეკონომიკური მაჩვენებლები
Technical-economic indicators

ნაგებობის ფართობი Building area	485.09 მ²
სართულების რაოდენობა Number of floors	1
სიმაღლე Height	6.18
ნაგებობის მოცულობა Building volume	2999.76 მ³
ნაგებობის სიგრძე Building length	19.80
ნაგებობის სიგანე Building width	24.50

პოზიცია Position	სახელი გვარი Name Surname	ხელმოწერა Signature
დირექტორი Director	ე. ბერიძე	
ავტორი Author	ე. ბერიძე	
არქიტექტორი Architector		
არქიტექტორი Architector		
კონსტრუქტორი Constructor		

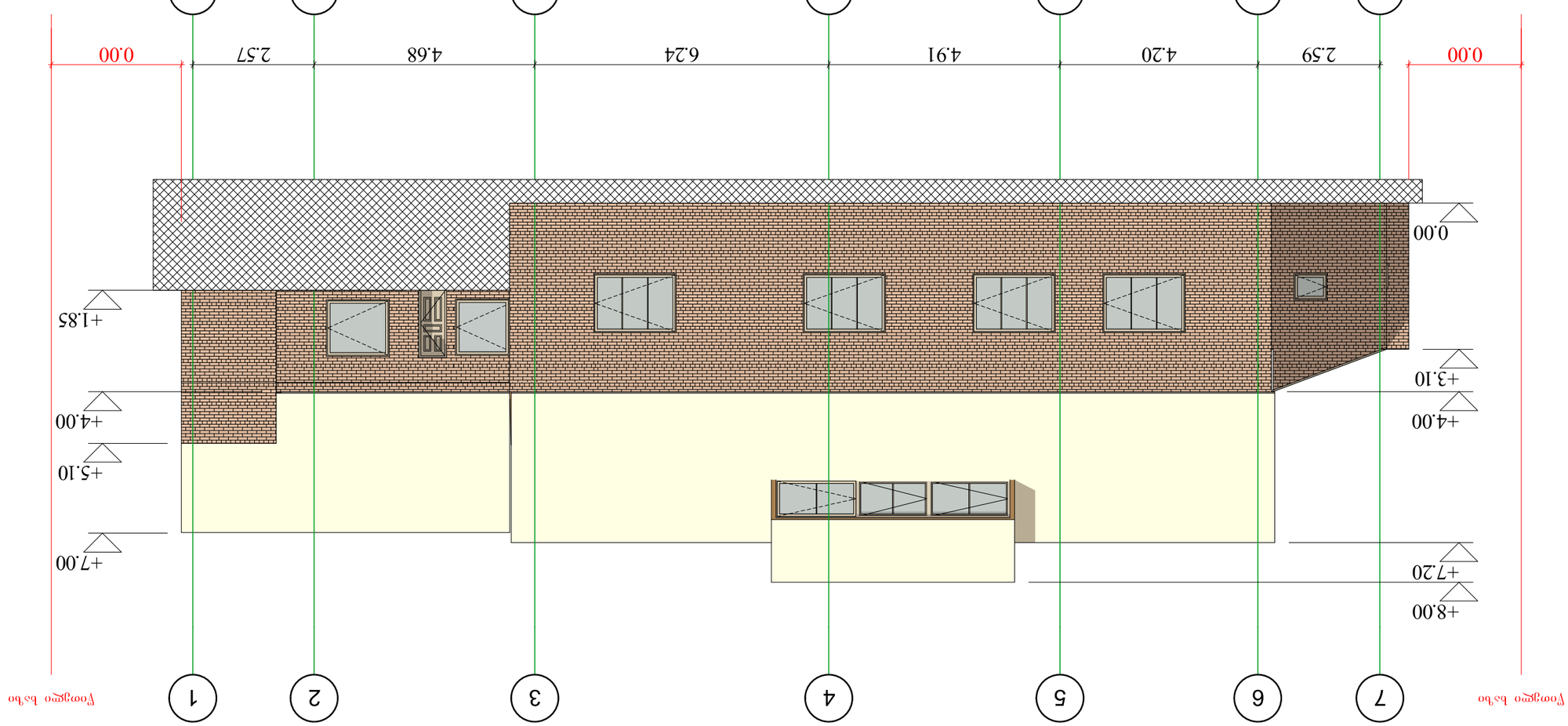

Фасад 1-7 / Front elevation 1:100

Project	Апартаментна сграда с 6 жилищни единици, офиси, ресторантьорска част, гараж и 1 бензиностанция, УПИ XI, кв. 4, ул. „Васил Левски“ №3, гр. Ихтиман, общ. Ихтиман, обл. Софийска
Client	Инвестиционен проект
Address	гр. Ихтиман, ул. „Васил Левски“ №3, УПИ XI, кв. 4, по плана на гр. Ихтиман (ID:2052470621)
Name Warnme	Подпис
Director	инж. Димитър Стоянов
Author	инж. Димитър Стоянов
Architector	Архитект:
Architector	Архитект:
Constructor	Конструктор:
architecture	Архитектурно проектиране и техническо ръководство
Date of issue	29/10/2021
Scale	1:100
Stage	Етап: Работен проект
Paper size	A3
File name	Фасади 1-7
Pages	Страници

New Point
Measurement Cadastre Topography
„New point“ Ltd
office N3, floor NT, 3 mgaloblishvili str. Tbilisi, Georgia
ID: 404883943
+995 32 2945808; cell phone: +995 557 704433;
www.newpoint.ge info@newpoint.ge

Notes

Explication

შენობა ნაგებობა 01/1 და 2/1
დ-ა ფასადი

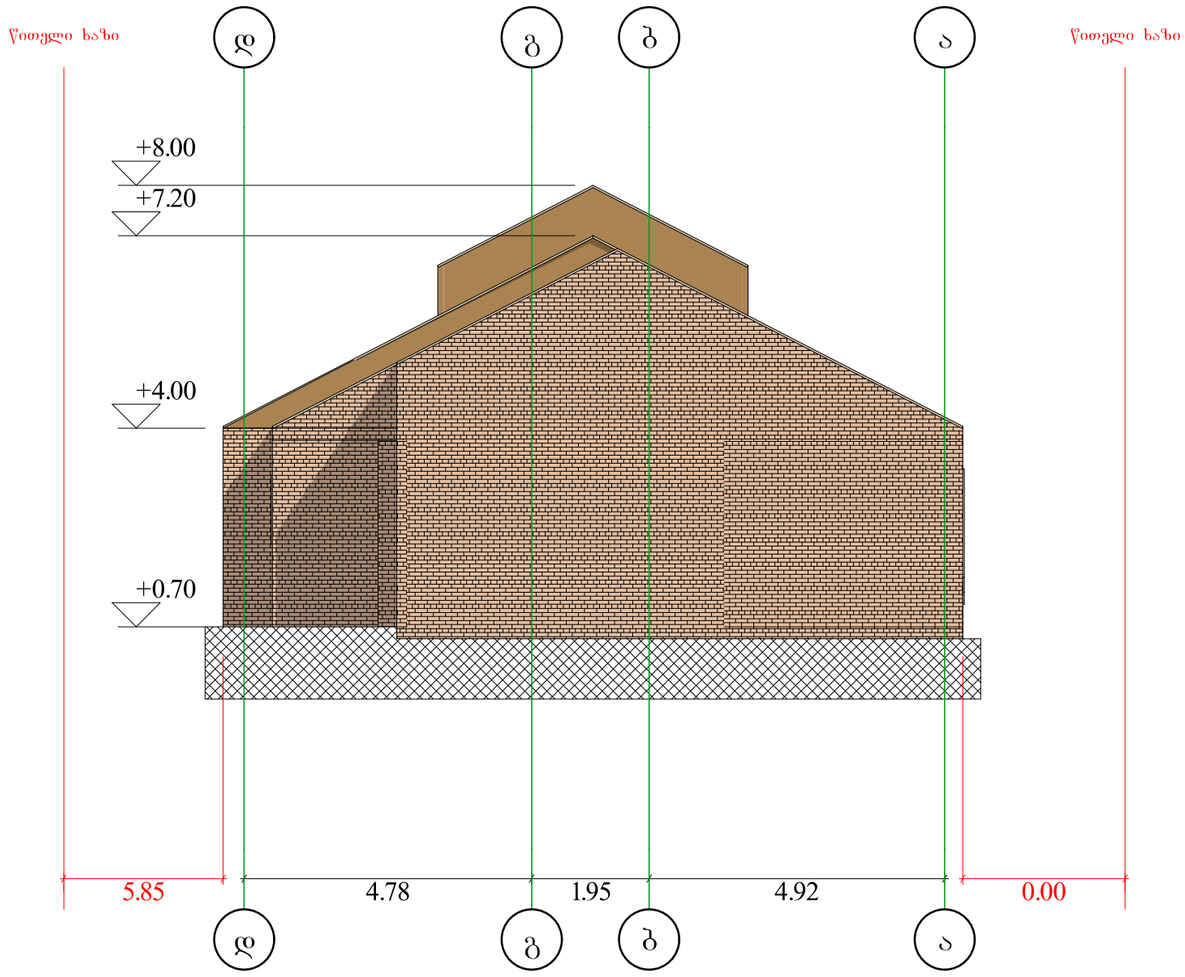

შპს „ნიუ პოინტ"
საქართველო, თბილისი, მგალობლიშვილის ქუჩა №3, I სართული, ოფისი №3; ს/ნ: 404883943
Ltd „New point"
office N3, floor N1, 3 mgaloblishvili str. Tbilisi, Georgia
ID: 404883943
+995 32 2945808; cell phone: +995 557 704433;
www.newpoint.ge info@newpoint.ge

შენიშვნები / Notes

ექსპლიკაცია / Explication

ტექნიკურ-ეკონომიკური მაჩვენებლები / Technical-econimic indicators

ქალაქი თბილისი, ქუჩა გერგეტი, №3
(ს/ჯ:01.15.05.060.012)

განაშენიანების ფართობი 485.09 მ^2

სართულების რაოდენობა 1

პროექტის დასახელება / Project

თაჰლა/ ცხოველთა სადგომი

დამკვეთი / Client

შპს "ეს ჯი პომპანი" (ID:205247062)

მისამართი / Address

ქალაქი თბილისი, ქუჩა გერგეტი, №3
(ს/ჯ:01.15.05.060.012)

თანამდებობა Position	სახელი გვარი Name Nurame	ხელმოწერა Signature
დირექტორი Director	გ. კორკიტაძე	
პროექტის ავტორი Author	გ. კვაკელიძე	
არქიტექტორი Architector		
არქიტექტორი Architector		
კონსტრუქტორი Constructor		

არქიტექტურული ნაწილი
architecture

ნახაზი Drawing	თარიღი Date of issue	29/10/2021
	მასშტაბი Scale	1:100
	სტადია Stage	პროექტი
	ფორმატი Paper size	A3
	ფაილის სახელი File name	
	ფურცელი Pages	

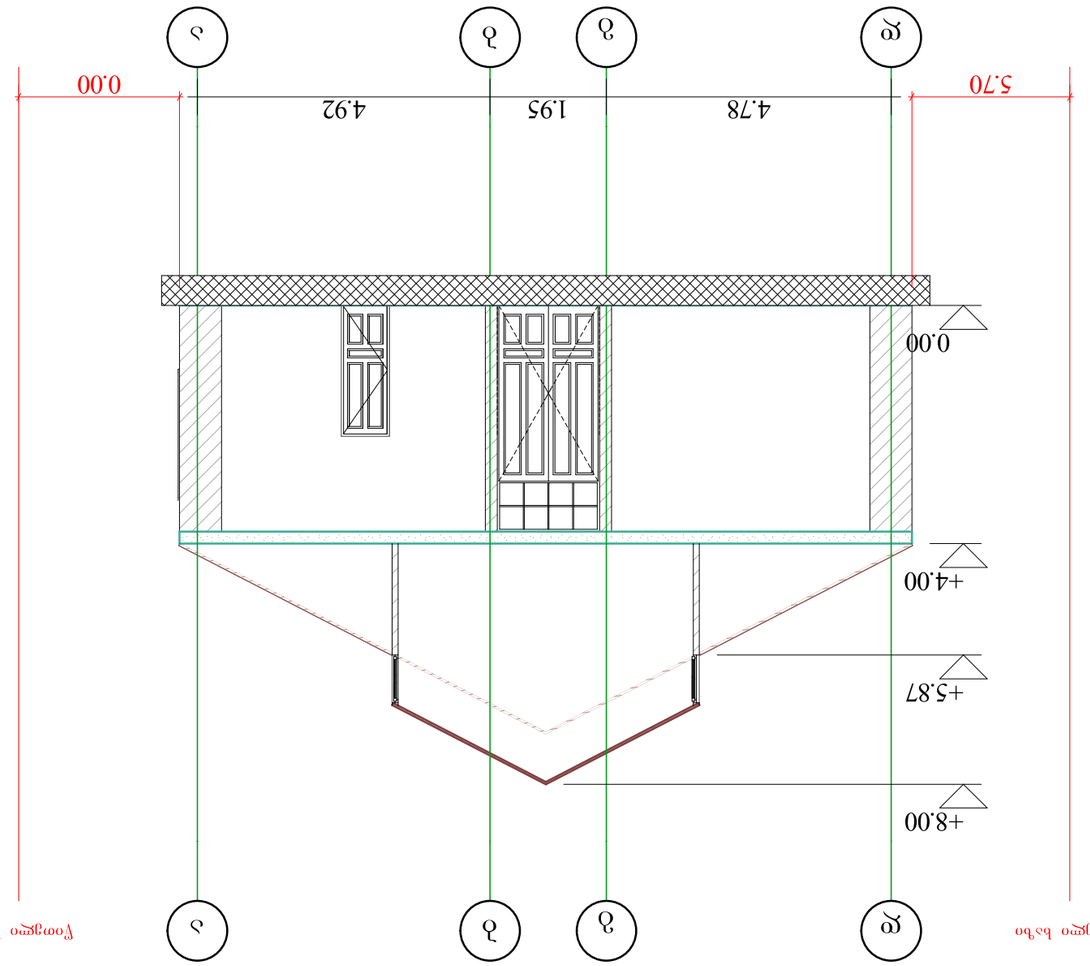

ვარკეთილი 01/1 ხაზი 2/1
ვერტიკალური 01

დასახელება Drawing	ნახაზი
გამოცემის თარიღი Date of issue	29/10/2021
მასშტაბი Scale	1:100
სტადია Stage	პროექტი
ფურცლის ზომა Paper size	A3
ფაილის სახელწოდება File name	
ფურცლების რაოდენობა Pages	

პოზიცია Position	სახელი, გვარი Name Surname	ხელმოწერა Signature
დირექტორი Director	ბ. კოპალიანი	
ავტორი Author	ბ. ჯავახიშვილი	
არქიტექტორი Architector	ბ. ჯავახიშვილი	
არქიტექტორი Architector		
კონსტრუქტორი Constructor		

არქიტექტურა
architecture

დამკვეთი Client	შპს "ეკო ჯორჯიან დეველოპმენტი" (ID:205247062)
მისამართი Address	ქ. თბილისი, ვარკეთილი III მასივი, კვარტალი 1, ნაკვეთი 3, №3 (ს/კ:01.1.15.065.060.01.2)

პროექტის დასახელება Project	არსებული საცხოვრებელი სახლის ფასადის რეკონსტრუქცია

შენიშვნები Notes	
განმარტება Explication	

ტექნიკურ-ეკონომიკური მაჩვენებლები Technical-economic indicators	
ნაკვეთის ფართობი Area of the plot	485.09 მ²
მშენებარე ფართობი Construction area	1

შპს "ნიუ პოინტ"
ლიცენზირებული გეოდეზიური საქმიანობის სუბიექტი №3, ტიპი: ლიცენზია №3; ს/კ: 404883943
Ltd „New point"
office N3, floor N1, 3 mgaloblishvili str. Tbilisi, Georgia
ID: 404883943
+995 32 2945808; cell phone: +995 557 704433;
www.newpoint.ge info@newpoint.ge

შენობა ნაგებობა 01/1 და 2/1
ჭრილი 02

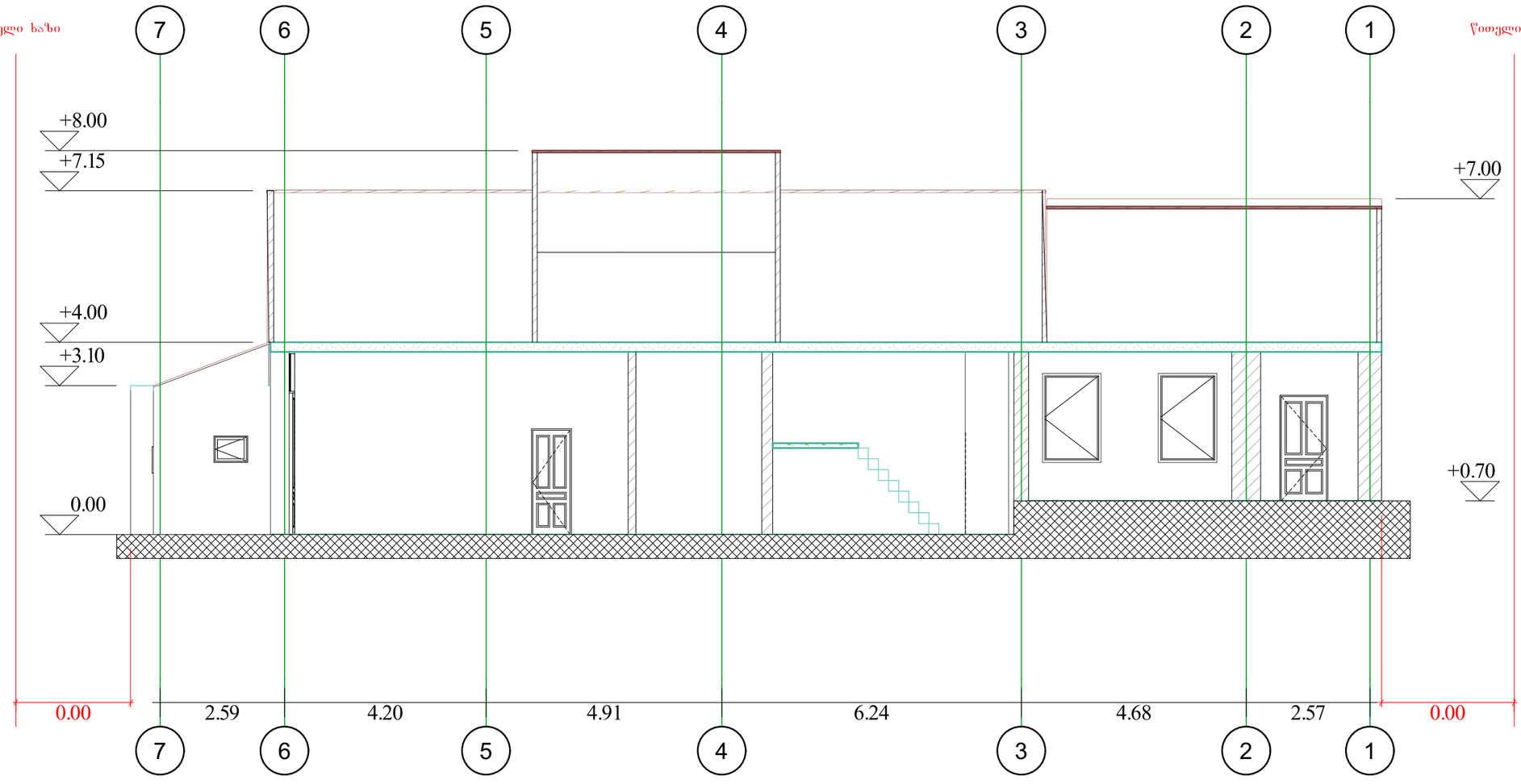

Measuremant
Cadastre
Topography

შპს „ნიუ პოინტ“
საქართველო, თბილისი, მგალობლიშვილის ქუჩა №3,
I სართული, ოფისი №3; ს/ნ: 404883943

Ltd „New point“
office N3, floor N1, 3 mgaloblishvili str. Tbilisi, Georgia
ID: 404883943
+995 32 2945808; cell phone: +995 557 704433;
www.newpoint.ge info@newpoint.ge

შენიშვნები / Notes

ექსპლიკაცია / Explication

ტექნიკურ-ეკონომიკური მაჩვენებლები / Technical-econimic indicators

ქალაქი თბილისი, ქუჩა გერგეტი, №3
(ს/ნ:01.15.05.060.012)

განაშენიანების ფართობი 485.09 მ²

სართულების რაოდენობა 1

პროექტის დასახელება / Project

თავლა/ ცხოველთა სადგომი

დამკვეთი / Client

შპს "ეს ჯი ჯორჯიანი" (ID:205247062)

მისამართი / Address

ქალაქი თბილისი, ქუჩა გერგეტი, №3
(ს/ნ:01.15.05.060.012)

თანამდებობა Position	სახელი გვარი Name Nurame	ხელმოწერა Signature
დირექტორი Director		გ. კირკიტაძე
პროექტის ავტორი Author		გ. კეკელიძე
არქიტექტორი Architector		
არქიტექტორი Architector		
კონსტრუქტორი Constructor		

არქიტექტურული ნაწილი
architecture

ნახაზი Drawing	თარიღი Date of issue	29/10/2021
	მასშტაბი Scale	1:100
	სტადია Stage	პროექტი
	ფორმატი Paper size	A3
	ფაილის სახელი File name	
	ფურცელი Pages	


Whirlpool
GERGETI STR. №3
27/10/21


პროექტი
27/10/21

27/10/21

27/10/21


შენობა 3/1
11/11/21

შენობა ნაგებობა 3/1
I სართულის გეგმა

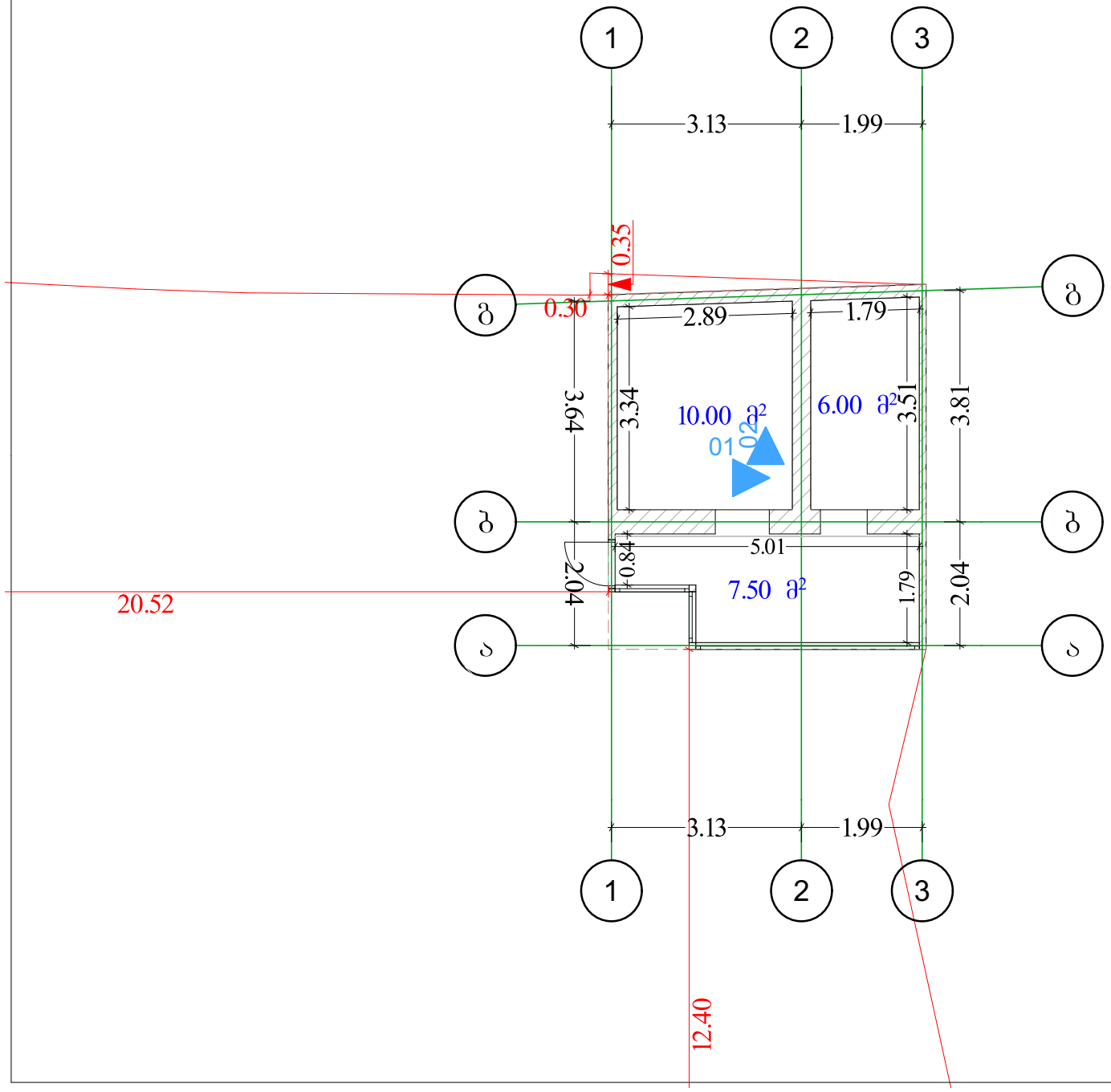

Measuremant
Cadastre
Topography

შპს „ნიუ პოინტ“
საქართველო, თბილისი, მგალობლიშვილის ქუჩა №3, I სართული, ოფისი №3; ს/კ: 404883943

Ltd „New point“
office N3, floor N1, 3 mgaloblishvili str. Tbilisi, Georgia
ID: 404883943
+995 32 2945808; cell phone: +995 557 704433;
www.newpoint.ge info@newpoint.ge

შენიშვნები — Notes

ექსპლიკაცია — Explication

ტექნიკურ-ეკონომიური მაჩვენებლები — Technical-econimic indicators

ქალაქი თბილისი, ქუჩა გერგეტი, №3
(ს/ჯ:01.15.05.060.012)

განაშენიანების ფართობი 29.73 მ²

სართულების რაოდენობა 1

პროექტის დასახელება — Project

თავლა/ცხოველთა სადგომი

დამკვეთი — Client

შპს "ეს ჯი პომპანი" (ID:205247062)

მისამართი — Address

ქალაქი თბილისი, ქუჩა გერგეტი, №3
(ს/ჯ:01.15.05.060.012)

თანამდებობა Position	სახელი გვარი Name Nurame	ხელმოწერა Signature
დირექტორი Director	გ. კორკოტაძე	გ. კორკოტაძე
პროექტის ავტორი Author	გ. კაკაბაძე	გ. კაკაბაძე
არქიტექტორი Architector	გ. კაკაბაძე	
არქიტექტორი Architector		
კონსტრუქტორი Constructor		

არქიტექტურული ნაწილი
architecture

ნახაზი Drawing	თარიღი Date of issue	29/10/2021
	მასშტაბი Scale	1:100
	სტადია Stage	პროექტი
	ფორმატი Paper size	A3
	ფაილის სახელი File name	
	ფურცელი Pages	

შენობა ნაგებობა 3/1
სახურავის სართულის გეგმა

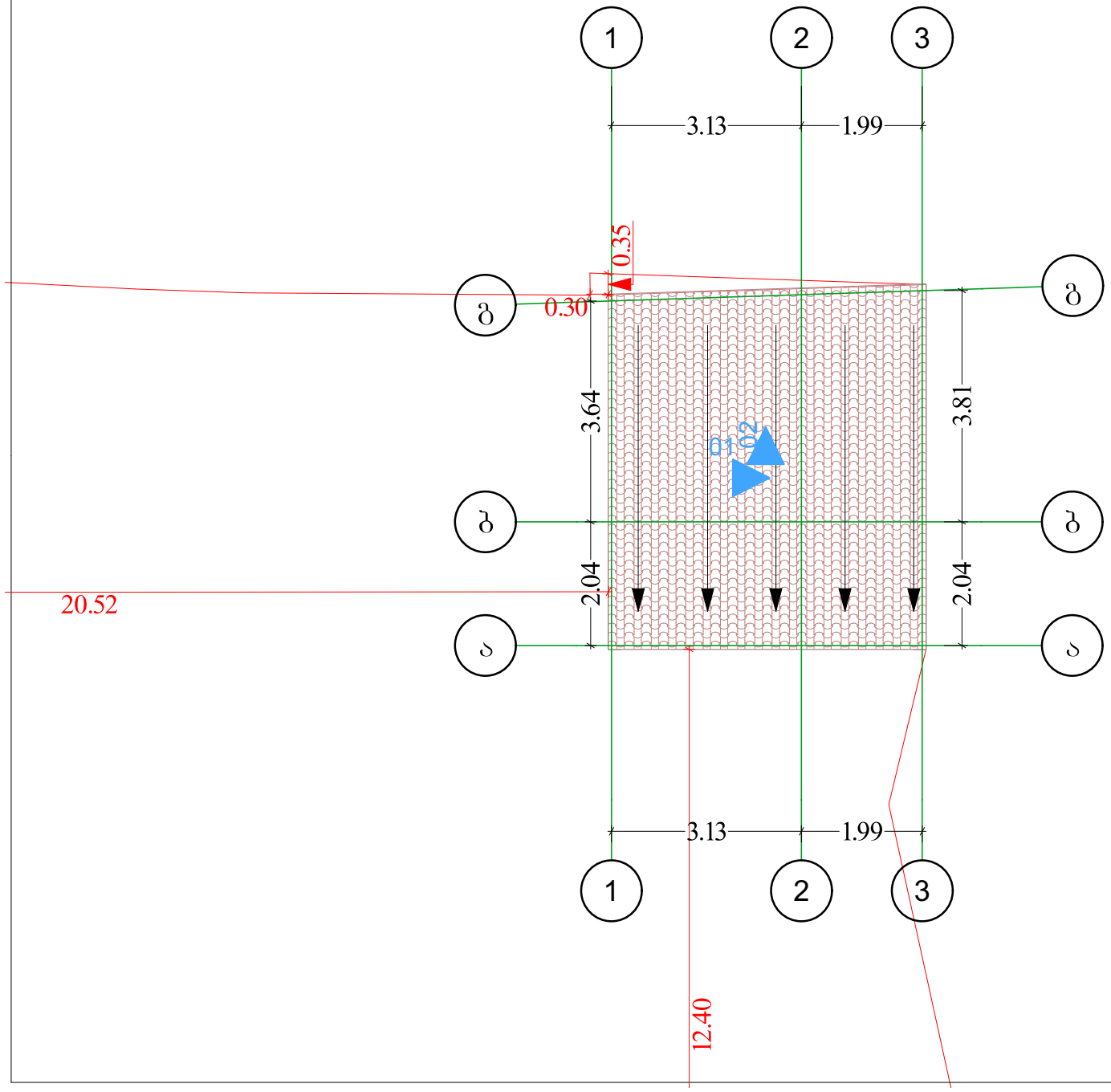

Measuremant
Cadastre
Topography

შპს „ნიუ პოინტ“
საქართველო, თბილისი, მგალობლიშვილის ქუჩა №3, I სართული, ოფისი №3; ს/კ: 404883943
Ltd „New point“
office N3, floor N1, 3 mgaloblishvili str. Tbilisi, Georgia
ID: 404883943
+995 32 2945808; cell phone: +995 557 704433;
www.newpoint.ge info@newpoint.ge

შენიშვნები / Notes

ექსპლიკაცია / Explication

ტექნიკურ-ეკონომიკური მაჩვენებლები / Technical-econimic indicators

ქალაქი თბილისი, ქუჩა გერგეტი, №3
(ს/ს:01.15.05.060.012)

განაშენიანების ფართობი 29.73 მ²

სართულების რაოდენობა 1

პროექტის დასახელება / Project

თავლა/ ცხოველთა სადგომი

დამკვეთი / Client

შპს "ეს ჯი ჯორჯიანი" (ID:205247062)

მისამართი / Address

ქალაქი თბილისი, ქუჩა გერგეტი, №3
(ს/ს:01.15.05.060.012)

პოზიცია Position	სახელი გვარი Name Nurame	ხელმოწერა Signature
დირექტორი Director		გ. კორკოტაძე
პროექტის ავტორი Author		გ. კაკაბაძე
არქიტექტორი Architector		გ. კაკაბაძე
არქიტექტორი Architector		
კონსტრუქტორი Constructor		

არქიტექტურული ნაწილი
architecture

ნახაზი Drawing	თარიღი Date of issue	29/10/2021
	მასშტაბი Scale	1:100
	სტადია Stage	პროექტი
	ფორმატი Paper size	A3
	ფაილის სახელი File name	
	ფურცელი Pages	

შენობა ნაგებობა 3/1
ფასადი 1-3

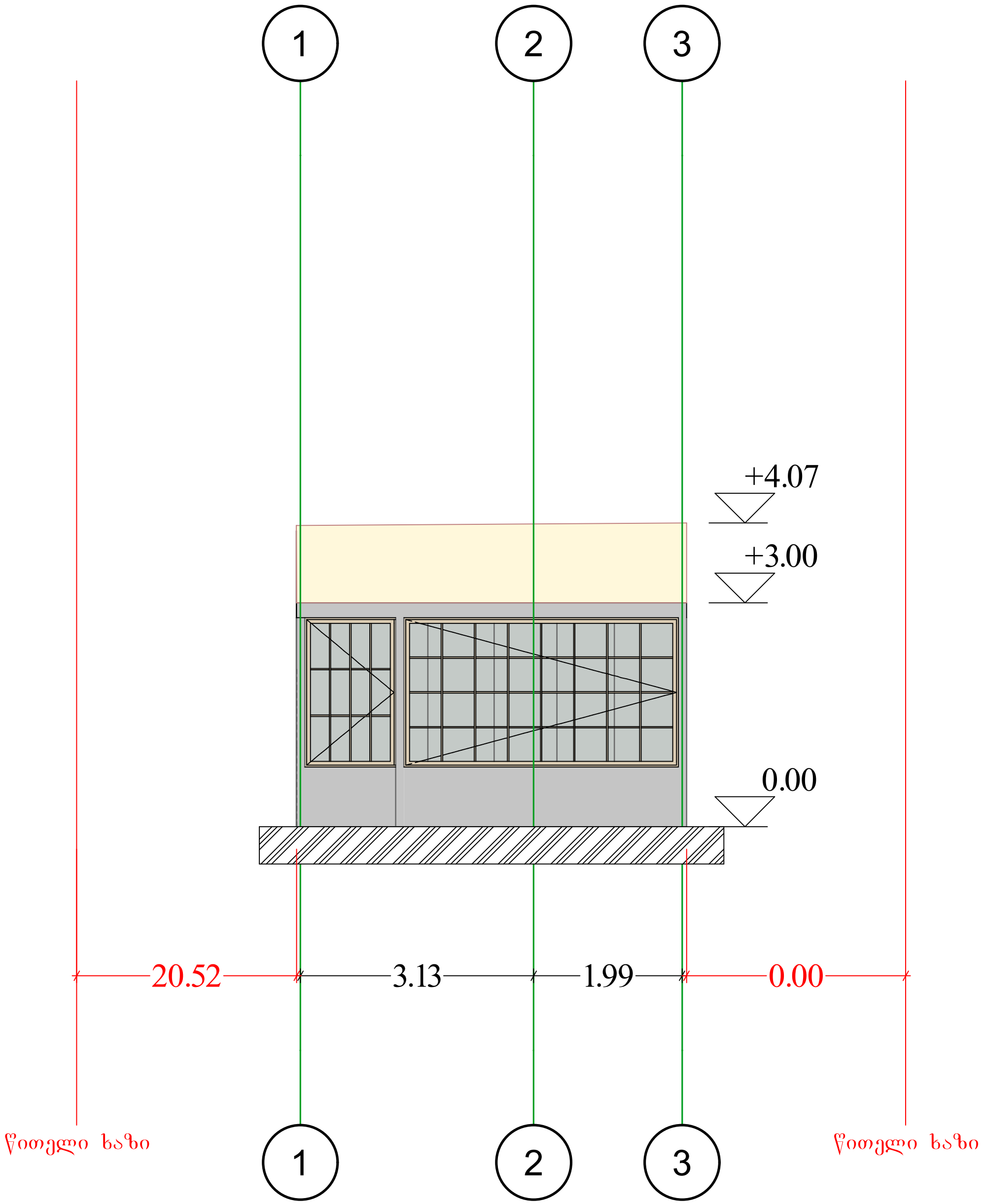

შპს „ნიუ პოინტ"
საქართველო, თბილისი, მგალობლიშვილის ქუჩა №3,
I სართული, ოფისი №3; ს/ნ: 404883943
Measuremant
Cadastre
Topography
Ltd „New point"
office N3, floor N1, 3 mgaloblishvili str. Tbilisi, Georgia
ID: 404883943
+995 32 2945808; cell phone: +995 557 704433;
www.newpoint.ge info@newpoint.ge

შენიშვნები — Notes

ექსპლიკაცია — Explication

ტექნიკურ-ეკონომიკური მაჩვენებლები — Technical-econimic indicators

ქალაქი თბილისი, ქუჩა გერგეტი, №3
(ს/კ:01.15.05.060.012)

განაშენიანების ფართობი 29.73 მ²

სართულების რაოდენობა 1

პროექტის დასახელება — Project

თავლა/ ცხოველთა სადგომი

დამკვეთი — Client

შპს "ეს ჯი კომპანი" (ID:205247062)

მისამართი — Address

ქალაქი თბილისი, ქუჩა გერგეტი, №3
(ს/კ:01.15.05.060.012)

თანამდებობა Position	სახელი გვარი Name Nurame	ხელმოწერა Signature
დირექტორი Director	[signature]	გ. კირკიტაძე
პროექტის ავტორი Author	[signature]	გ. კეკელიძე
არქიტექტორი Architector	[signature]	გ. კეკელიძე
არქიტექტორი Architector		
კონსტრუქტორი Constructor		

არქიტექტურული ნაწილი
architecture

ნახაზი Drawing		
	თარიღი Date of issue	29/10/2021
	მასშტაბი Scale	1:100
	სტადია Stage	პროექტი
	ფორმატი Paper size	A3
	ფაილის სახელი File name	
	ფურცელი Pages	

შენობა ნაგებობა 3/1
ფასადი ა-გ

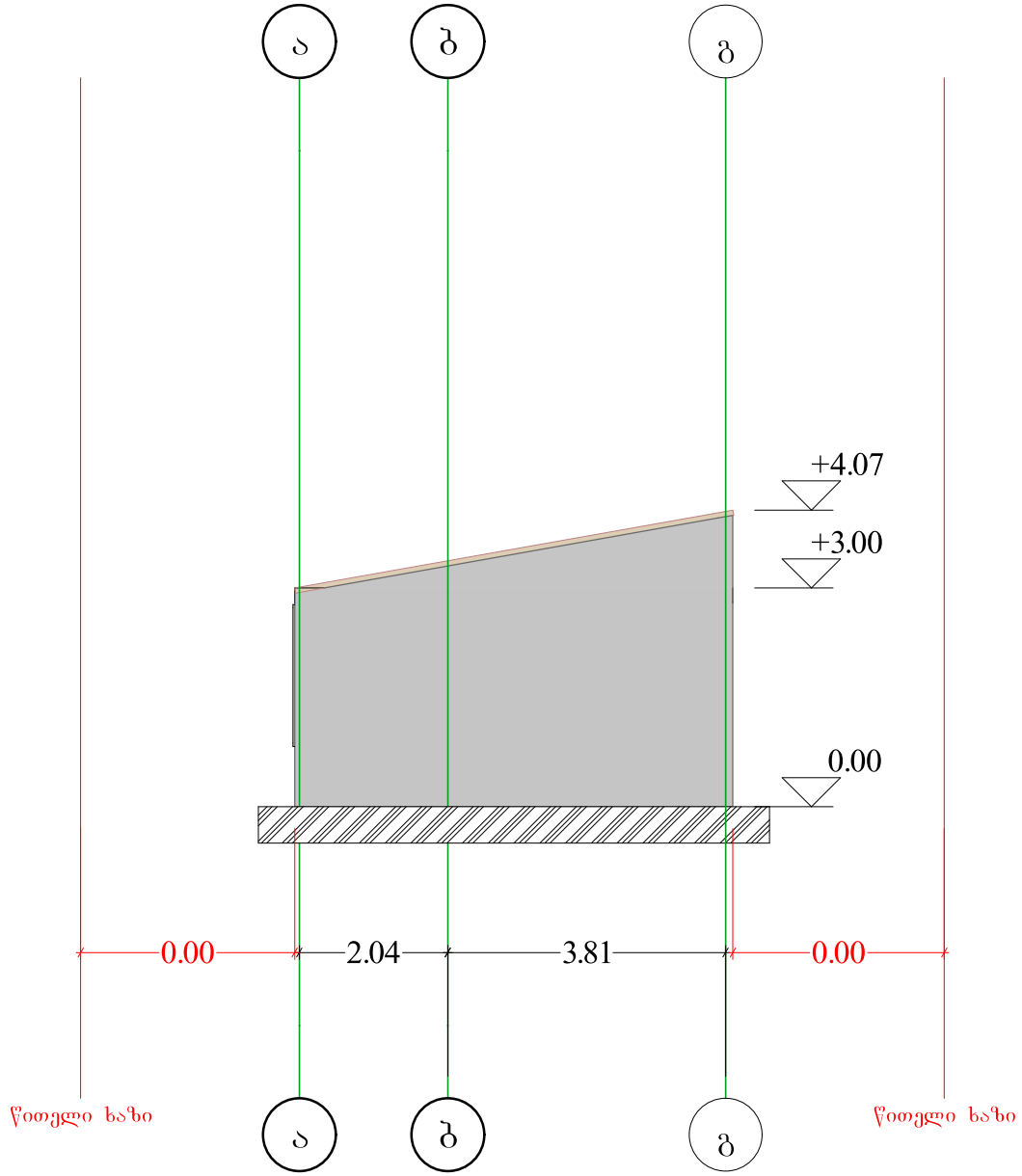

Measuremant
Cadastre
Topography

შპს „ნიუ პოინტ“
საქართველო, თბილისი, მგალობლიშვილის ქუჩა №3,
I სართული, ოფისი №3; ს/ნ 404883943

Ltd „New point“
office N3, floor N1, 3 mgaloblishvili str. Tbilisi, Georgia
ID: 404883943
+995 32 2945808; cell phone: +995 557 704433;
www.newpoint.ge info@newpoint.ge

შენიშვნები — Notes

ახსნა-განმარტება — Explication

ტექნიკურ-ეკონომიური მაჩვენებლები — Technical-econimic indicators

ქალაქი თბილისი, ქუჩა გერგეტი, №3
(ს/ე:01.15.05.060.012)

განაშენიანების ფართობი 29.73 მ²

სართულების რაოდენობა 1

პროექტის დასახელება — Project

თავლა/ცხოველთა სადგომი

დამკვეთი — Client

შპს "ეს ჯი პომპანი" (ID:205247062)

მისამართი — Address

ქალაქი თბილისი, ქუჩა გერგეტი, №3
(ს/ე:01.15.05.060.012)

თანამდებობა Position	სახელი გვარი Name Nurame	ხელმოწერა Signature
დირექტორი Director		ბ. კირკიტაძე
პროექტის ავტორი Author		ბ. კაკალიძე
არქიტექტორი Architector		ბ. კაკალიძე
არქიტექტორი Architector		
კონსტრუქტორი Constructor		

არქიტექტურული ნაწილი
architecture

ნახაზი Drawing	თარიღი Date of issue	29/10/2021
	მასშტაბი Scale	1:100
	სტადია Stage	პროექტი
	ფორმატი Paper size	A3
	ფაილის სახელი File name	
	ფურცელი Pages	

შენობა ნაგებობა 3/1
ფასადი გ-ა

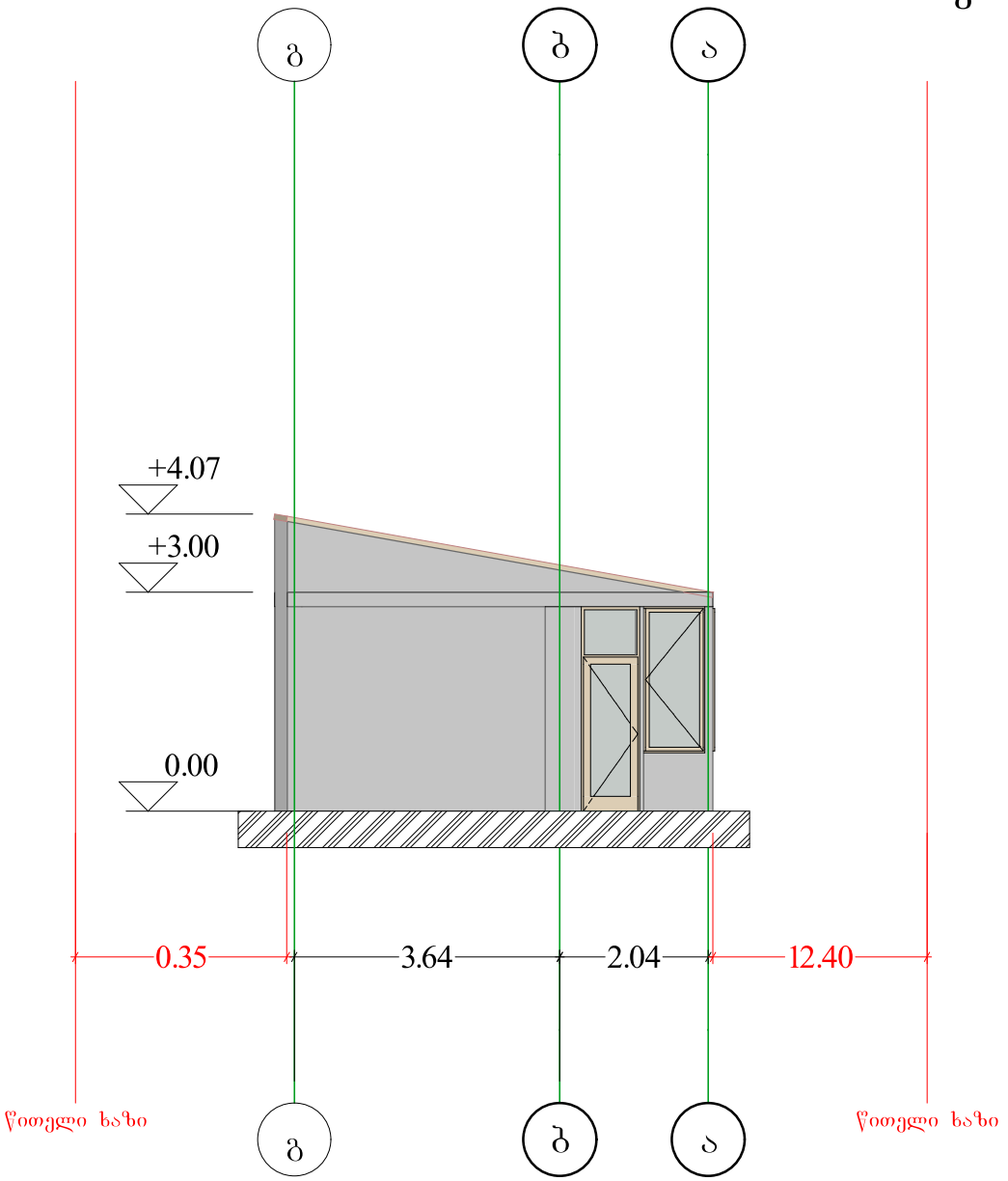

Measuremant
Cadastre
Topography

შპს „ნიუ პოინტ“
საქართველო, თბილისი, მგალობლიშვილის ქუჩა №3, I სართული, ოფისი №3; ს/ნ: 404883943

Ltd „New point“
office N3, floor N1, 3 mgaloblishvili str. Tbilisi, Georgia
ID: 404883943
+995 32 2945808; cell phone: +995 557 704433;
www.newpoint.ge info@newpoint.ge

შენიშვნები — Notes

ახსნა-განმარტება — Explication

ტექნიკურ-ეკონომიური მაჩვენებლები — Technical-econimic indicators

ქალაქი თბილისი, ქუჩა გერგეტი, №3
(ს/ს:01.15.05.060.012)

განაშენიანების ფართობი 29.73 მ²

სართულების რაოდენობა 1

პროექტის დასახელება — Project

თავშა/ ცხოველთა სადგომი

დამკვეთი — Client

შპს "ეს ჯი პოშვანი" (ID:205247062)

მისამართი — Address

ქალაქი თბილისი, ქუჩა გერგეტი, №3
(ს/ს:01.15.05.060.012)

თანამდებობა Position	სახელი გვარი Name Nurame	ხელმოწერა Signature
დირექტორი Director		გ. კორკოტაძე
პროექტის ავტორი Author		გ. კეკელიძე
არქიტექტორი Architector		გ. კეკელიძე
არქიტექტორი Architector		
კონსტრუქტორი Constructor		

არქიტექტურული ნაწილი
architecture

ნახაზი Drawing	
თარიღი Date of issue	29/10/2021
მასშტაბი Scale	1:100
სტადია Stage	პროექტი
ფორმატი Paper size	A3
ფაილის სახელი File name	
ფურცელი Pages	

შენობა ნაგებობა 3/1
ფასადი 3-1

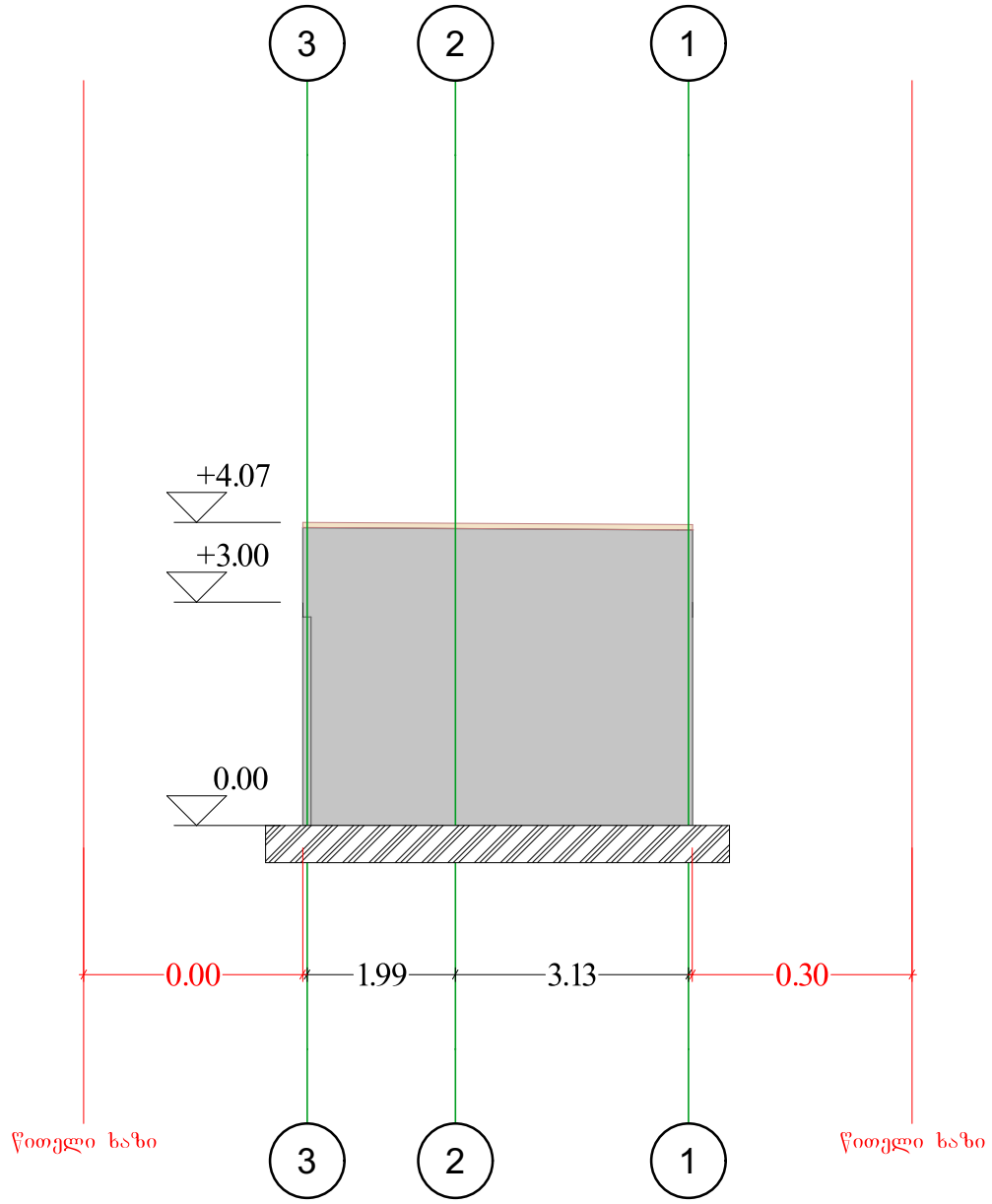

Measuremant
Cadastre
Topography

შპს „ნიუ პოინტ“
საქართველო, თბილისი, მგალობლიშვილის ქუჩა N#3, 1 სართული, ოფისი N#3; ს/კ: 404883943
Ltd „New point“
office N3, floor N1, 3 mgaloblishvili str. Tbilisi, Georgia
ID: 404883943
+995 32 2945808; cell phone: +995 557 704433;
www.newpoint.ge info@newpoint.ge

შენიშვნები / Notes

ახსნა-განმარტებები / Explication

ტექნიკურ-ეკონომიური მაჩვენებლები / Technical-econimic indicators

ქალაქი თბილისი, ქუჩა გერგეტი, №3
(ს/კ:01.15.05.060.012)

განაშენიანების ფართობი 29.73 მ²

სართულების რაოდენობა 1

პროექტის დასახელება / Project

თავშა/ ცხოველთა სადგომი

დამკვეთი / Client

შპს "ეს ჯი ჯორჯიანი" (ID:205247062)

მისამართი / Address

ქალაქი თბილისი, ქუჩა გერგეტი, №3
(ს/კ:01.15.05.060.012)

თანამდებობა Position	სახელი გვარი Name Nurame	ხელმოწერა Signature
დირექტორი Director		გ. კორკოტაძე
პროექტის ავტორი Author		გ. კაკულიძე
არქიტექტორი Architector		გ. კაკულიძე
არქიტექტორი Architector		
კონსტრუქტორი Constructor		

არქიტექტურული ნაწილი
architecture

ნახაზი Drawing	თარიღი Date of issue	29/10/2021
	მასშტაბი Scale	1:100
	სტადია Stage	პროექტი
	ფორმატი Paper size	A3
	ფაილის სახელი File name	
	ფურცელი Pages	

შენობა ნაგებობა 3/1
ჭრილი 02

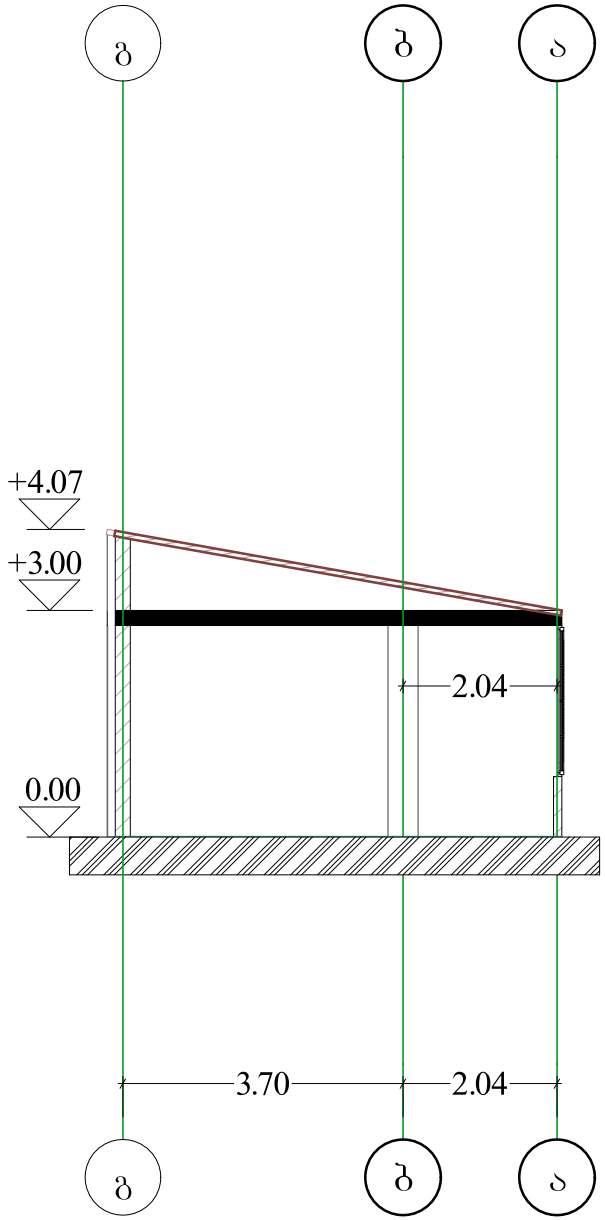

წითელი ხაზი

წითელი ხაზი

Measuremant
Cadastre
Topography

შპს „ნიუ პოინტ“
საქართველო, თბილისი, მგალობლიშვილის ქუჩა N#3,
I სართული, ოფისი N#3; ს/ნ: 404883943

Ltd „New point“
office N3, floor N1, 3 mgalobilshvili str. Tbilisi, Georgia
ID: 404883943
+995 32 2945808; cell phone: +995 557 704433;
www.newpoint.ge info@newpoint.ge

შენიშვნები — Notes

ექსპლიკაცია — Explication

ტექნიკურ-ეკონომიური მონაცემები — Technical-econimic indicators

ქალაქი თბილისი, ქუჩა გერგეტი, №3
(ს/ნ:01.15.05.060.012)

განაშენიანების ფართობი 29.73 მ²

სართულების რაოდენობა 1

პროექტის დასახელება — Project

თავლა/ცხოველთა სადგომი

დამკვეთი — Client

შპს "ეს ჯი პრემჯანი" (ID:205247062)

მისამართი — Address

ქალაქი თბილისი, ქუჩა გერგეტი, №3
(ს/ნ:01.15.05.060.012)

თანამდებობა Position	სახელი გვარი Name Nurame	ხელმოწერა Signature
დირექტორი Director		გ. კორკიტაძე
პროექტის ავტორი Author		გ. კვაკვალიძე
არქიტექტორი Architector		გ. კვაკვალიძე
არქიტექტორი Architector		
კონსტრუქტორი Constructor		

არქიტექტურული ნაწილი
architecture

ნახაზი Drawing	თარიღი Date of issue	29/10/2021
	მასშტაბი Scale	1:100
	სტადია Stage	პროექტი
	ფორმატი Paper size	A3
	ფაილის სახელი File name	
	~~ფურცელი~~ Pages	

შენობა ნაგებობა 3/1
ჭრილი 01

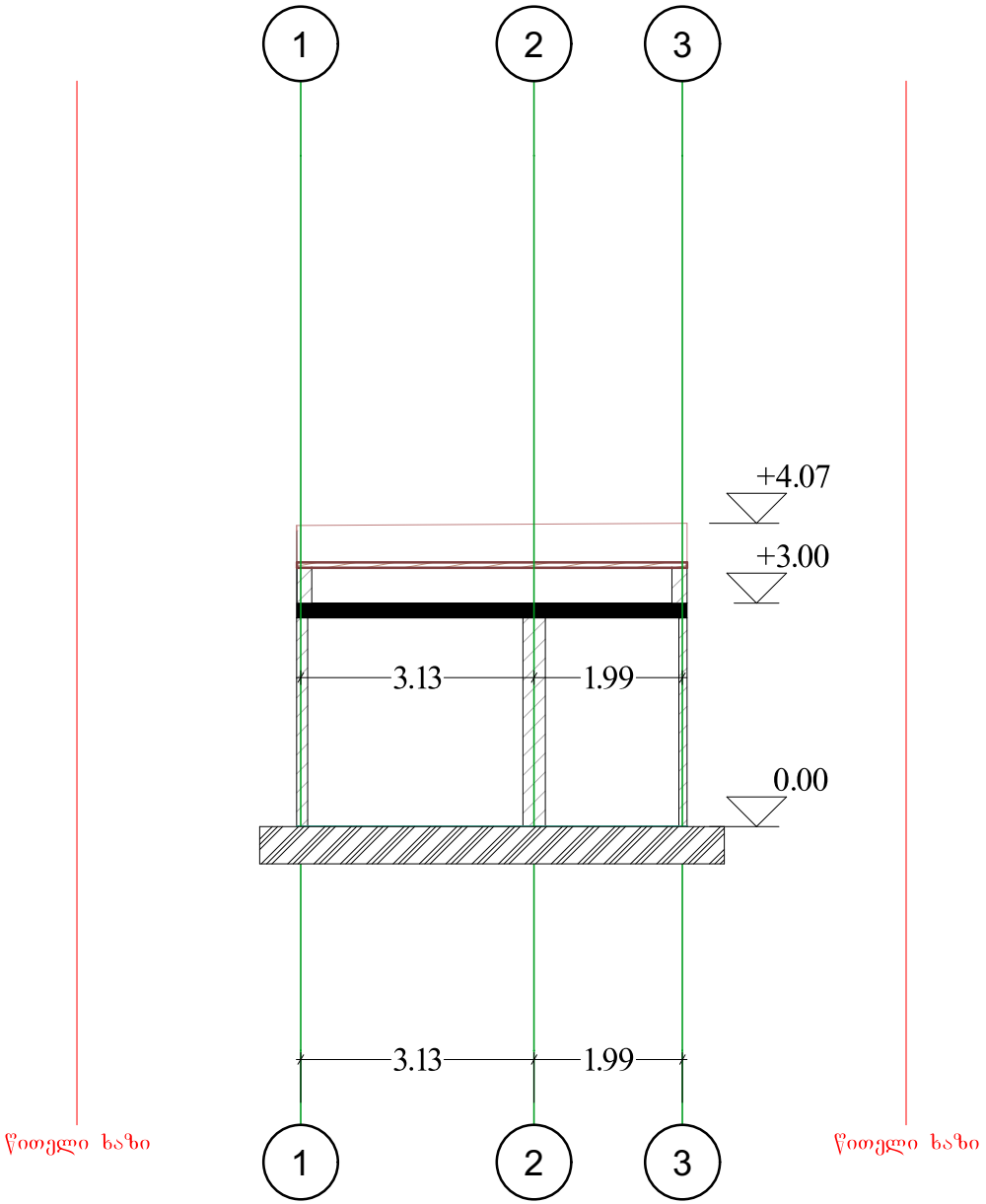

წითელი ხაზი

წითელი ხაზი

Measuremant
Cadastre
Topography

შპს „ნიუ პოინტ“
საქართველო, თბილისი, მგალობლიშვილის ქუჩა N3, I სართული, ოფისი N3; ს/ნ: 404883943

Ltd „New point“
office N3, floor N1, 3 mgaloblishvili str. Tbilisi, Georgia
ID: 404883943
+995 32 2945808; cell phone: +995 557 704433;
www.newpoint.ge info@newpoint.ge

შენიშვნები — Notes

ახსნა-განმარტება — Explication

ტექნიკურ-ეკონომიური მაჩვენებლები — Technical-econimic indicators

ქალაქი თბილისი, ქუჩა გერგეტი, №3
(ს/ბ:01.15.05.060.012)

განაშენიანების ფართობი 29.73 მ²

სართულების რაოდენობა 1

პროექტის დასახელება — Project

თავშლა/ ცხოველთა სადგომი

დამკვეთი — Client

შპს "ეს ჯი პომპანი" (ID:205247062)

მისამართი — Address

ქალაქი თბილისი, ქუჩა გერგეტი, №3
(ს/ბ:01.15.05.060.012)

თანამდებობა Position	სახელი გვარი Name Nurame	ხელმოწერა Signature
დირექტორი Director		გ. კორკოტაძე
პროექტის ავტორი Author		გ. კვაკველიძე
არქიტექტორი Architector		გ. კვაკველიძე
არქიტექტორი Architector		
კონსტრუქტორი Constructor		

არქიტექტურული ნაწილი
architecture

ნახაზი Drawing	თარიღი Date of issue	29/10/2021
	მასშტაბი Scale	1:100
	სტადია Stage	პროექტი
	ფორმატი Paper size	A3
	ფაილის სახელი File name	
	ფურცელი Pages	


შენობა 4/1
11/11/21

შენობა ნაგებობა 4/1
I სართულის გეგმა

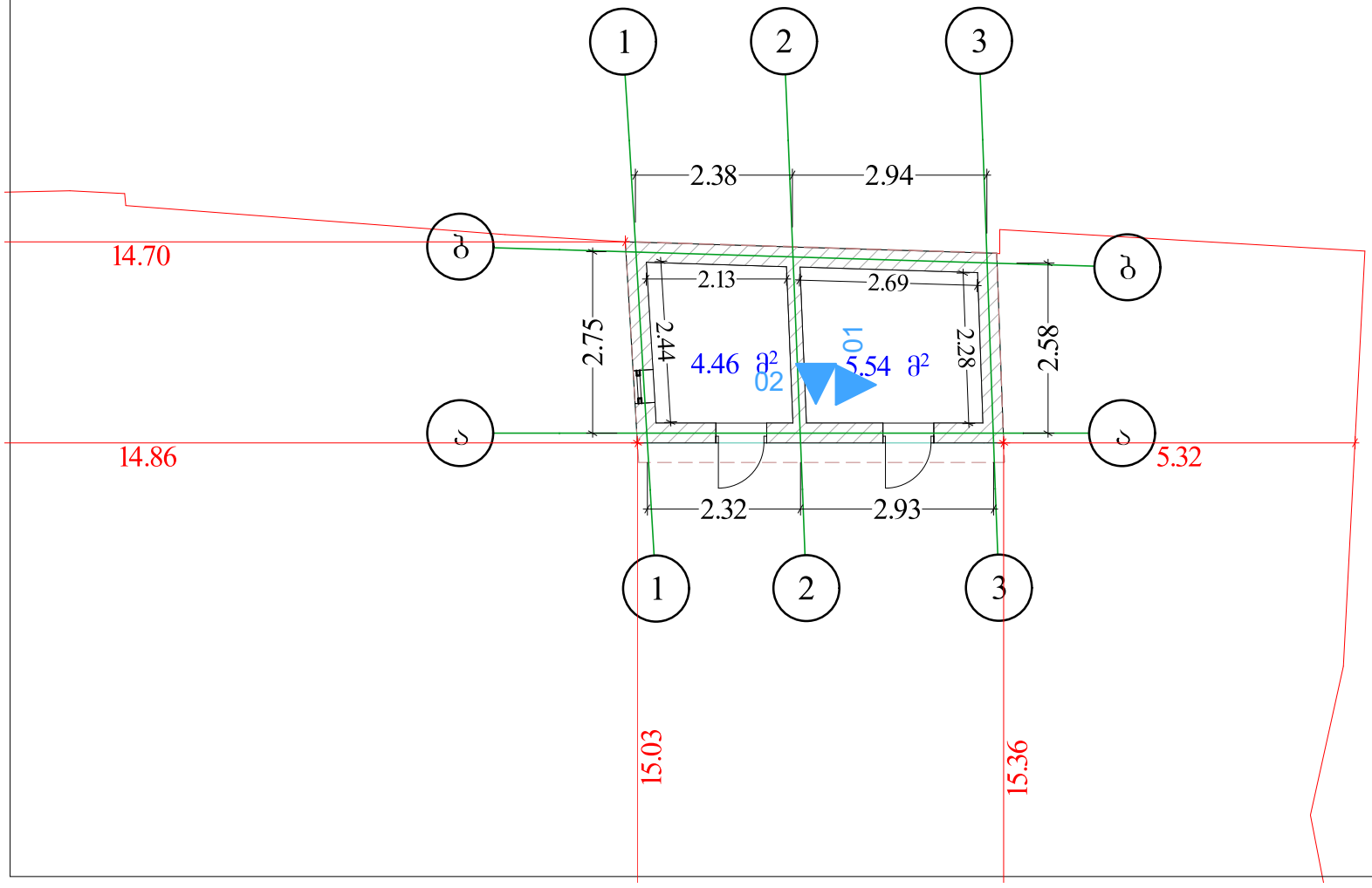

Measuremant
Cadastre
Topography

შპს „ნიუ პოინტ“
საქართველო, თბილისი, მგალობლიშვილის ქუჩა №3, 1 სართული, ოფისი №3; ს/კ: 404883943

Ltd „New point“
office N3, floor N1, 3 mgaloblishvili str. Tbilisi, Georgia
ID: 404883943
+995 32 2945808; cell phone: +995 557 704433;
www.newpoint.ge info@newpoint.ge

შენიშვნები — Notes

ახსნა-განმარტება — Explication

ტექნიკურ-ეკონომიური მაჩვენებლები — Technical-econimic indicators

ქალაქი თბილისი, ქუჩა გერგეტი, №3
(ს/კ:01.15.05.060.012)

განაშენიანების ფართობი 16.53 მ²

სართულების რაოდენობა 1

პროექტის დასახელება — Project

თავლა/ცხოველთა სადგომი

დამკვეთი — Client

შპს "ეს ჯი პომპანი" (ID:205247062)

მისამართი — Address

ქალაქი თბილისი, ქუჩა გერგეტი, №3
(ს/კ:01.15.05.060.012)

პოზიცია Position	სახელი გვარი Name Nurame	ხელმოწერა Signature
დირექტორი Director		გ. კორკოტაძე
პროექტის ავტორი Author		გ. კვაჭლიძე
არქიტექტორი Architector		გ. კვაჭლიძე
არქიტექტორი Architector		
კონსტრუქტორი Constructor		

არქიტექტურული ნაწილი
architecture

ნახაზი Drawing	თარიღი Date of issue	29/10/2021
	მასშტაბი Scale	1:100
	სტადია Stage	პროექტი
	ფორმატი Paper size	A3
	ფაილის სახელი File name	
	ფურცელი Pages	

შენობა ნაგებობა 4/1
სახურავის გეგმა

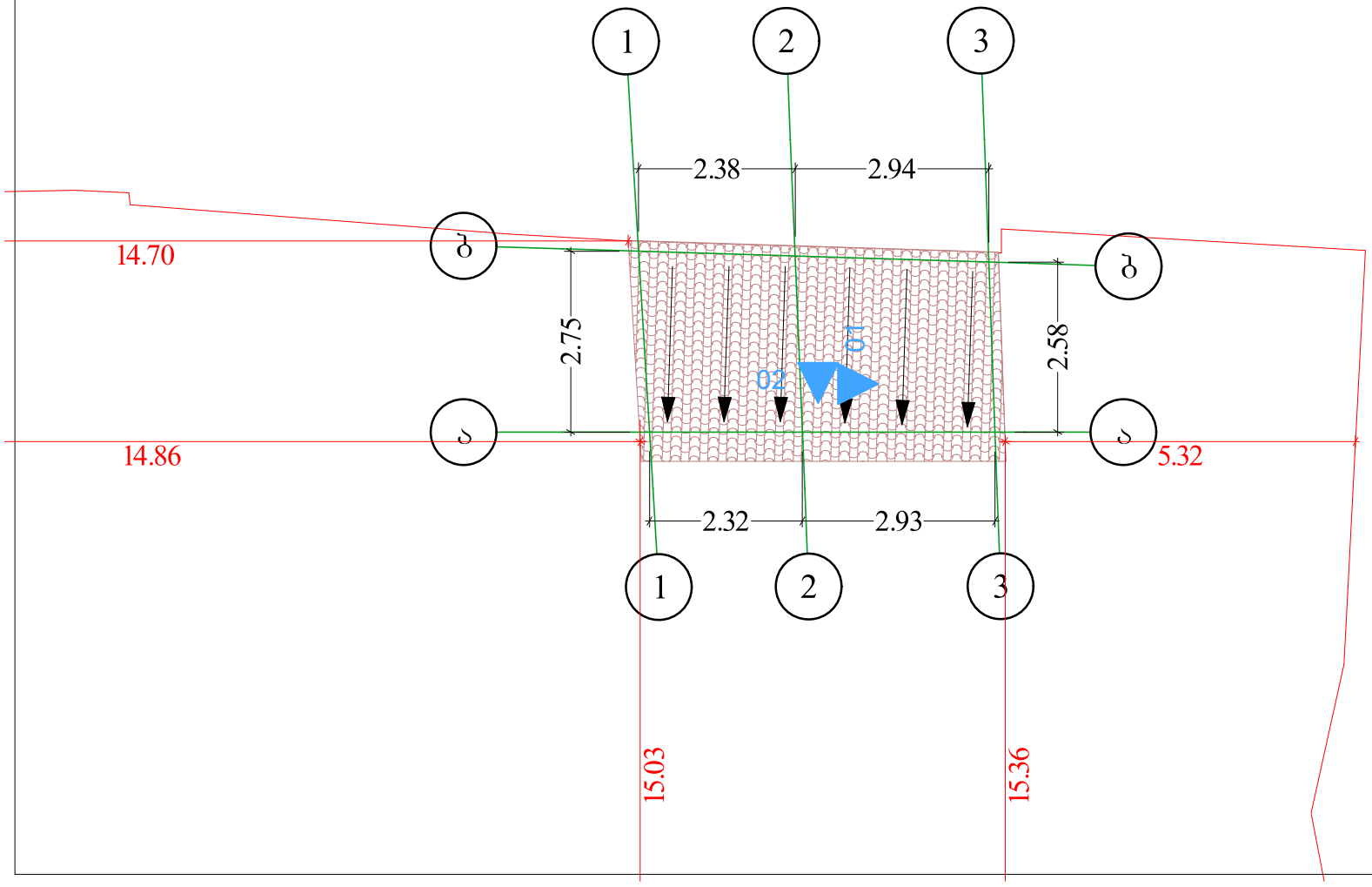

Measuremant
Cadastre
Topography

შპს „ნიუ პოინტ“
საქართველო, თბილისი, მგალობლიშვილის ქუჩა №3,
I სართული, ოფისი №3; ს/ნ: 404883943
Ltd „New point“
office N3, floor N1, 3 mgaloblishvili str. Tbilisi, Georgia
ID: 404883943
+995 32 2945808; cell phone: +995 557 704433;
www.newpoint.ge info@newpoint.ge

შენიშვნები / Notes

ახსნა-განმარტება / Explication

ტექნიკურ-ეკონომიკური მაჩვენებლები / Technical-econimic indicators

ქალაქი თბილისი, ქუჩა გერგეტი, №3
(ს/ს:01.15.05.060.012)

განაშენიანების ფართობი 16.53 მ²

სართულების რაოდენობა 1

პროექტის დასახელება / Project

თავლა/ცხოველთა სადგომი

დამკვეთი / Client

შპს "ეს ჯი პომპანი" (ID:205247062)

მისამართი / Address

ქალაქი თბილისი, ქუჩა გერგეტი, №3
(ს/ს:01.15.05.060.012)

პოზიცია Position	სახელი გვარი Name Nurame	ხელმოწერა Signature
დირექტორი Director		გ. კორკოტაძე
პროექტის ავტორი Author		გ. კაკაბაძე
არქიტექტორი Architector		გ. კაკაბაძე
არქიტექტორი Architector		
კონსტრუქტორი Constructor		

არქიტექტურული ნაწილი
architecture

ნახაზი Drawing	
თარიღი Date of issue	29/10/2021
მასშტაბი Scale	1:100
სტადია Stage	პროექტი
ფორმატი Paper size	A3
ფაილის სახელი File name	
ფურცელი Pages	

შენობა ნაგებობა 4/1
ფასადი 1-3

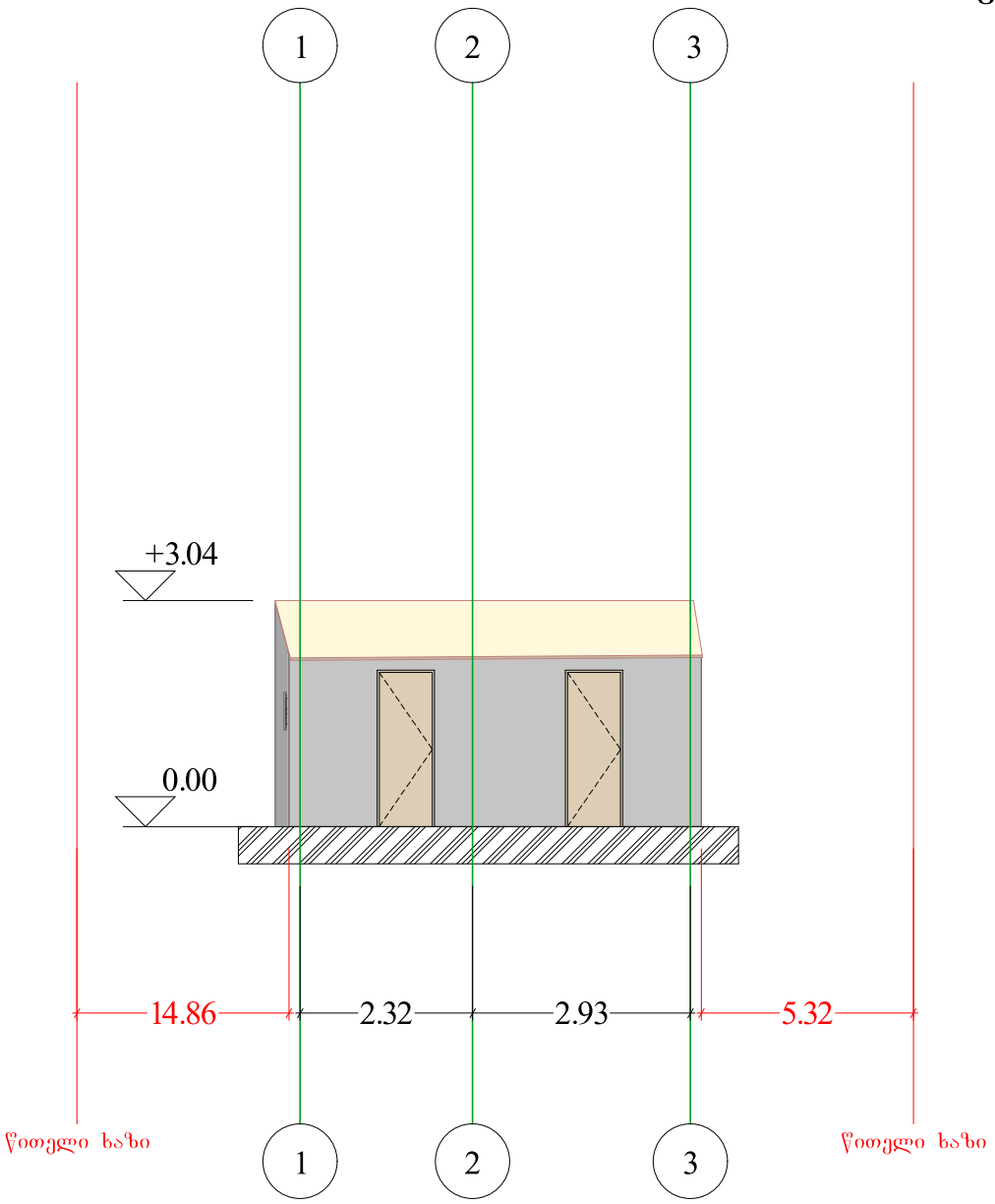

Measuremant
Cadastre
Topography

შპს „ნიუ პოინტ“
საქართველო, თბილისი, მგალობლიშვილის ქუჩა N#3,
1 სართული, ოფისი N#3; ს/ნ: 404883943

Ltd „New point“
office N3, floor N1, 3 mgaloblishvili str. Tbilisi, Georgia
ID: 404883943
+995 32 2945808; cell phone: +995 557 704433;
www.newpoint.ge info@newpoint.ge

შენიშვნები — Notes

ახსნა-განმარტება — Explication

გეგმითი-ეკონომიური მაჩვენებლები — Technical-econimic indicators

ქალაქი თბილისი, ქუჩა გერგეტი, №3
(ს/ს:01.15.05.060.012)

განაშენიანების ფართობი 16.53 მ²

სართულების რაოდენობა 1

პროექტის დასახელება — Project

თავლა/ცხოველთა სადგომი

დამკვეთი — Client

შპს "ეს ჯი პომპანი" (ID:205247062)

მისამართი — Address

ქალაქი თბილისი, ქუჩა გერგეტი, №3
(ს/ს:01.15.05.060.012)

თანამდებობა Position	სახელი გვარი Name Nurame	ხელმოწერა Signature
დირექტორი Director	გ. კირკიტაძე	
პროექტის ავტორი Author	გ. კაკულიძე	
არქიტექტორი Architector	გ. კაკულიძე	
არქიტექტორი Architector		
კონსტრუქტორი Constructor		

არქიტექტურული ნაწილი
architecture

ნახაზი Drawing	თარიღი Date of issue	29/10/2021
	მასშტაბი Scale	1:100
	სტადია Stage	პროექტი
	ფორმატი Paper size	A3
	ფაილის სახელი File name	
	ფურცელი Pages	

შენობა ნაგებობა 4/1
ფასადი ა-ბ

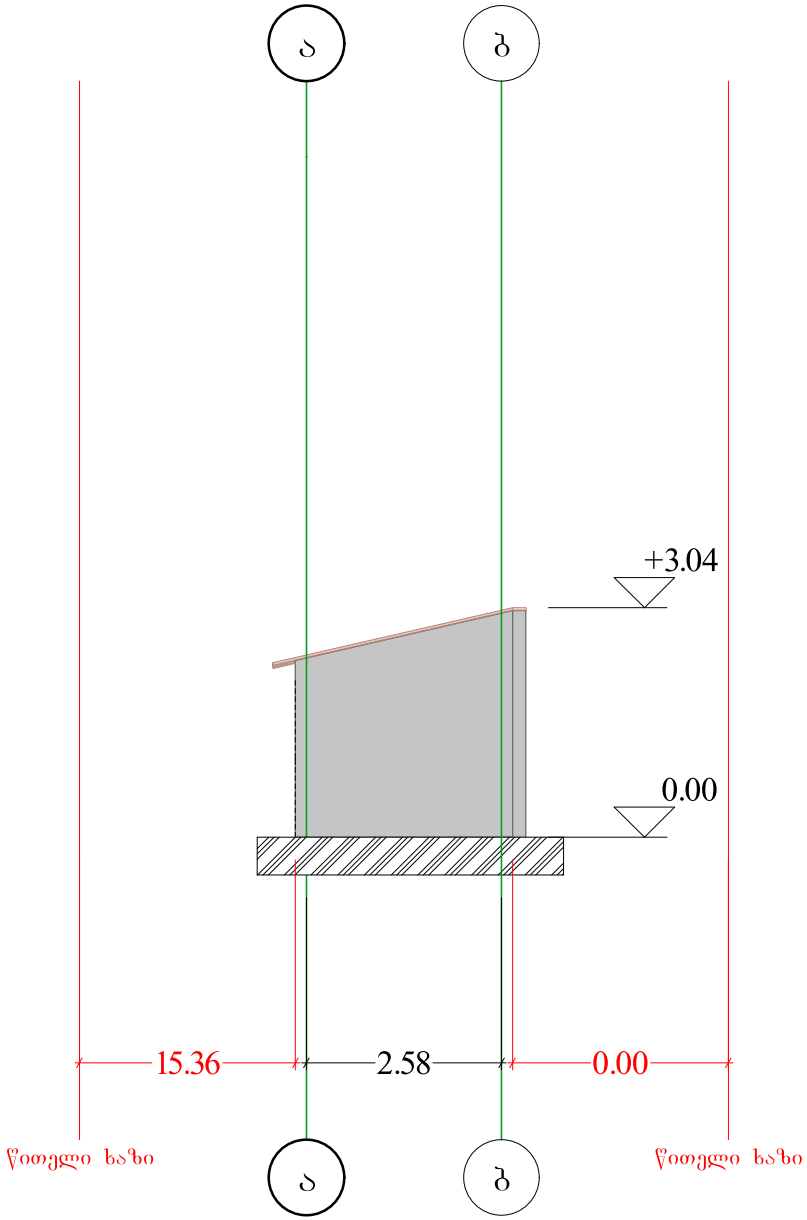

Measuremant
Cadastre
Topography

შპს „ნიუ პოინტ“
საქართველო, თბილისი, მგალობლიშვილის ქუჩა №3, I სართული, ოფისი №3; ს/ნ: 404883943

Ltd „New point“
office N3, floor N1, 3 mgaloblishvili str. Tbilisi, Georgia
ID: 404883943
+995 32 2945808; cell phone: +995 557 704433;
www.newpoint.ge info@newpoint.ge

შენიშვნები — Notes

ახსნა-განმარტება — Explication

ტექნიკურ-ეკონომიური მონაცემები — Technical-econimic indicators

ქალაქი თბილისი, ქუჩა გერგეტი, №3
(ს/ს:01.15.05.060.012)

განაშენიანების ფართობი 16.53 მ²

სართულების რაოდენობა 1

პროექტის დასახელება — Project

თავლა/ცხოველთა სადგომი

დამკვეთი — Client

შპს "ეს ჯი პრემჯანი" (ID:205247062)

მისამართი — Address

ქალაქი თბილისი, ქუჩა გერგეტი, №3
(ს/ს:01.15.05.060.012)

თანამდებობა Position	სახელი გვარი Name Nurame	ხელმოწერა Signature
დირექტორი Director	ბ. კორკოტაძე	
პროექტის ავტორი Author	ბ. კაკაბაძე	
არქიტექტორი Architector	ბ. კაკაბაძე	
არქიტექტორი Architector		
კონსტრუქტორი Constructor		

არქიტექტურული ნაწილი
architecture

ნახაზი Drawing	თარიღი Date of issue	29/10/2021
	მასშტაბი Scale	1:100
	სტადია Stage	პროექტი
	ფორმატი Paper size	A3
	ფაილის სახელი File name	
	ფურცელი Pages	

შენობა ნაგებობა 4/1
ფასადი ბ-ა

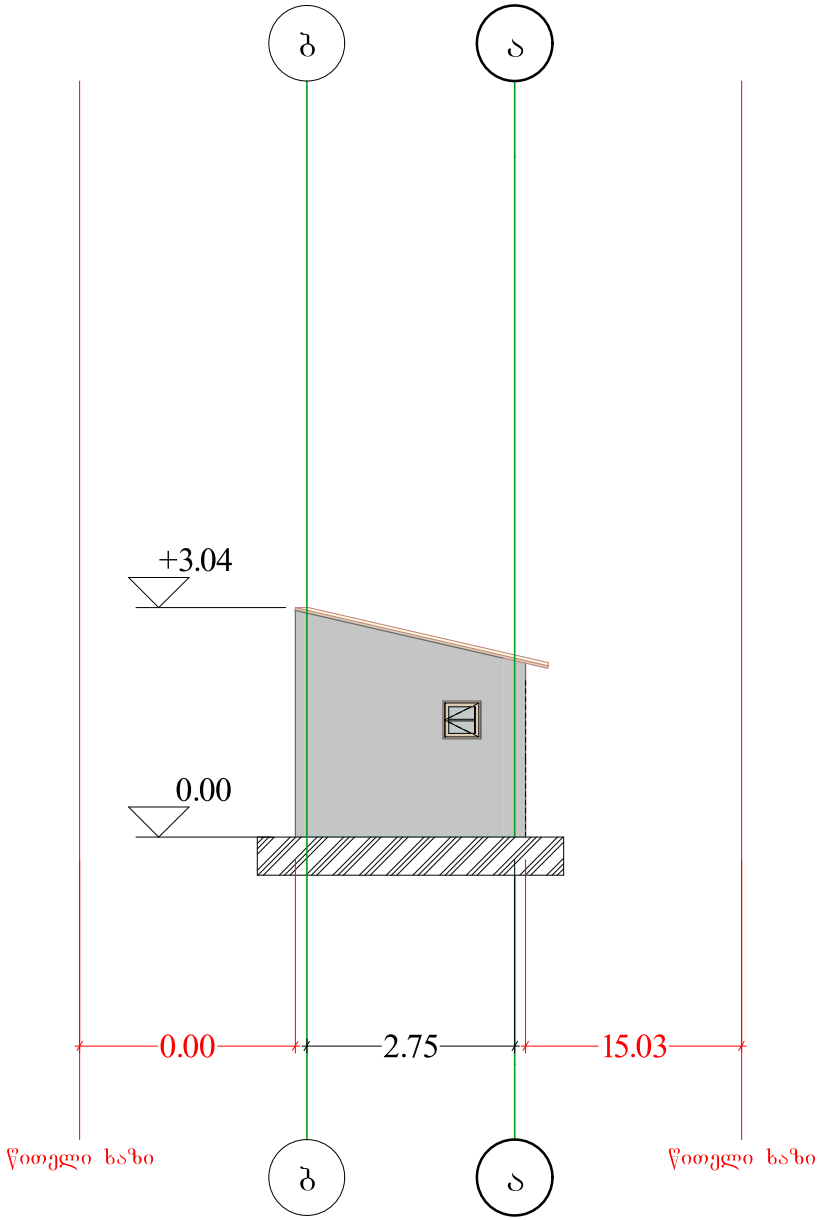

Measuremant
Cadastre
Topography

შპს „ნიუ პოინტ“
საქართველო, თბილისი, მგალობლიშვილის ქუჩა №3, 1 სართული, ოფისი №3; ს/ნ: 404883943

Ltd „New point“
office N3, floor N1, 3 mgaloblishvili str. Tbilisi, Georgia
ID: 404883943
+995 32 2945808; cell phone: +995 557 704433;
www.newpoint.ge info@newpoint.ge

შენიშვნები — Notes

ახსნა-განმარტება — Explication

ტექნიკურ-ეკონომიკური მაჩვენებლები — Technical-econimic indicators

ქალაქი თბილისი, ქუჩა გერგეტი, №3
(ს/ე:01.15.05.060.012)

განაშენიანების ფართობი 16.53 მ²

სართულების რაოდენობა 1

პროექტის დასახელება — Project

თავლა/ცხოველთა სადგომი

დამკვეთი — Client

შპს "ეს ჯი ჯომბაი" (ID:205247062)

მისამართი — Address

ქალაქი თბილისი, ქუჩა გერგეტი, №3
(ს/ე:01.15.05.060.012)

თანამდებობა Position	სახელი გვარი Name Nurame	ხელმოწერა Signature
დირექტორი Director	გ. კორკოტაძე	
პროექტის ავტორი Author	გ. კაკულიძე	
არქიტექტორი Architector	გ. კაკულიძე	
არქიტექტორი Architector		
კონსტრუქტორი Constructor		

არქიტექტურული ნაწილი
architecture

ნახაზი Drawing	თარიღი Date of issue	29/10/2021
	მასშტაბი Scale	1:100
	სტადია Stage	პროექტი
	ფორმატი Paper size	A3
	ფაილის სახელი File name	
	ფურცელი Pages	

შენობა ნაგებობა 4/1
ფასადი 3-1

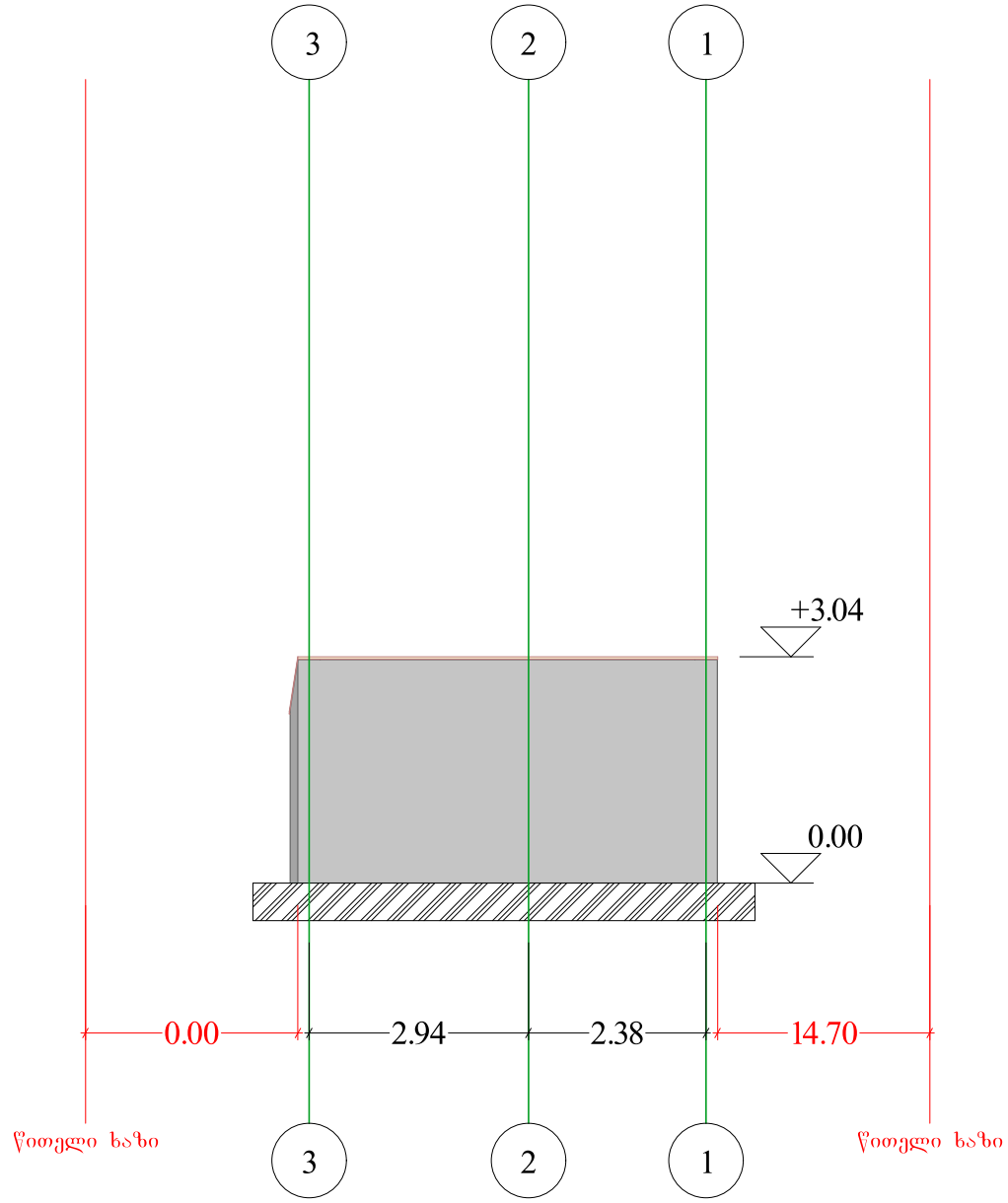

Measurement
Cadastre
Topography

შპს „ნიუ პოინტ“
საქართველო, თბილისი, მგალობლიშვილის ქუჩა N#3, I სართული, ოფისი N#3; ს/ნ: 404883943

Ltd „New point“
office N3, floor N1, 3 mgaloblishvili str. Tbilisi, Georgia
ID: 404883943
+995 32 2945808; cell phone: +995 557 704433;
www.newpoint.ge info@newpoint.ge

შენიშვნები / Notes

ახსნა-განმარტება / Explication

ტექნიკურ-ეკონომიური მაჩვენებლები / Technical-econimic indicators

კალაქი თბილისი, ქუჩა გერგეტი, N#3
(ს/კ:01.15.05.060.012)

განაშენიანების ფართობი 16.53 მ²

სართულების რაოდენობა 1

პროექტის დასახელება / Project

თავლა/ ცხოველთა სადგომი

დამკვეთი / Client

შპს "ეს ჯი ჯორჯიანი" (ID:205247062)

მისამართი / Address

კალაქი თბილისი, ქუჩა გერგეტი, N#3
(ს/კ:01.15.05.060.012)

თანამდებობა Position	სახელი გვარი Name Nurame	ხელმოწერა Signature
დირექტორი Director		გ. კორკიტაძე
პროექტის ავტორი Author		გ. კვაკლიძე
არქიტექტორი Architector		გ. კვაკლიძე
არქიტექტორი Architector		
კონსტრუქტორი Constructor		

არქიტექტურული ნაწილი
architecture

ნახაზი Drawing	თარიღი Date of issue	29/10/2021
	მასშტაბი Scale	1:100
	სტადია Stage	პროექტი
	ფორმატი Paper size	A3
	ფაილის სახელი File name	
	~~ფურცელი~~ Pages	

შენობა ნაგებობა 4/1
ჭრილი 01

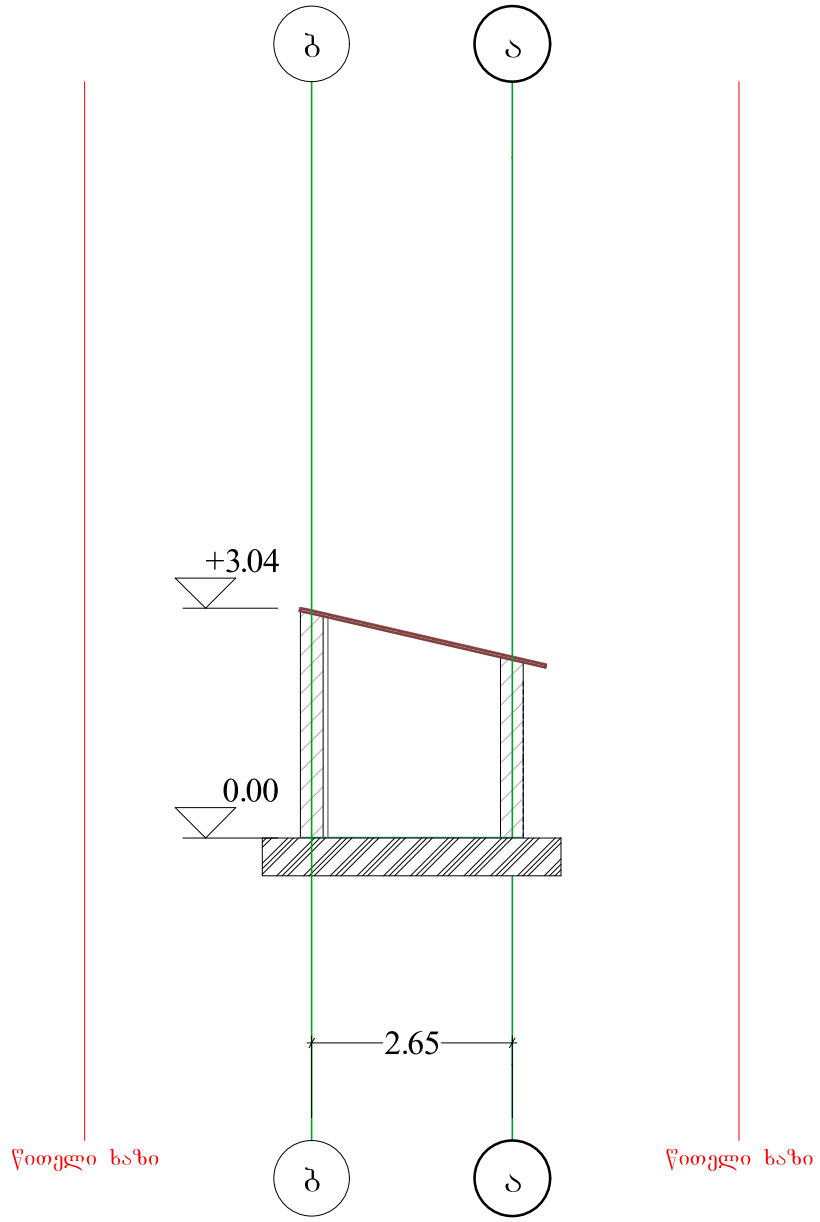

Measuremant
Cadastre
Topography

შპს „ნიუ პოინტ“
საქართველო, თბილისი, მგალობლიშვილის ქუჩა №3,
I სართული, ოფისი №3; ს/კ 404883943

Ltd „New point“
office N3, floor N1, 3 mgaloblishvili str. Tbilisi, Georgia
ID: 404883943
+995 32 2945808; cell phone: +995 557 704433;
www.newpoint.ge info@newpoint.ge

შენიშვნები — Notes

ახსნა-განმარტება — Explication

ტექნიკურ-ეკონომიკური მახასიათებლები — Technical-econimic indicators

ქალაქი თბილისი, ქუჩა გერგეტი, №3
(ს/ჯ:01.15.05.060.012)

განაშენიანების ფართობი 16.53 მ²

სართულების რაოდენობა 1

პროექტის დასახელება — Project

თავსა/ ცხოველთა სადგომი

დამკვეთი — Client

შპს "ეს ჯი პომპეანი" (ID:205247062)

მისამართი — Address

ქალაქი თბილისი, ქუჩა გერგეტი, №3
(ს/ჯ:01.15.05.060.012)

პოზიცია Position	სახელი გვარი Name Nurame	ხელმოწერა Signature
დირექტორი Director		გ. კორკოტაძე
პროექტის ავტორი Author		გ. კაკაბაძე
არქიტექტორი Architector		გ. კაკაბაძე
არქიტექტორი Architector		
კონსტრუქტორი Constructor		

არქიტექტურული ნაწილი
architecture

ნახატი Drawing	
თარიღი Date of issue	29/10/2021
მასშტაბი Scale	1:100
სტადია Stage	პროექტი
ფორმატი Paper size	A3
ფაილის სახელი File name	
ფურცლები Pages	

შენობა ნაგებობა 4/1
ჭრილი 02

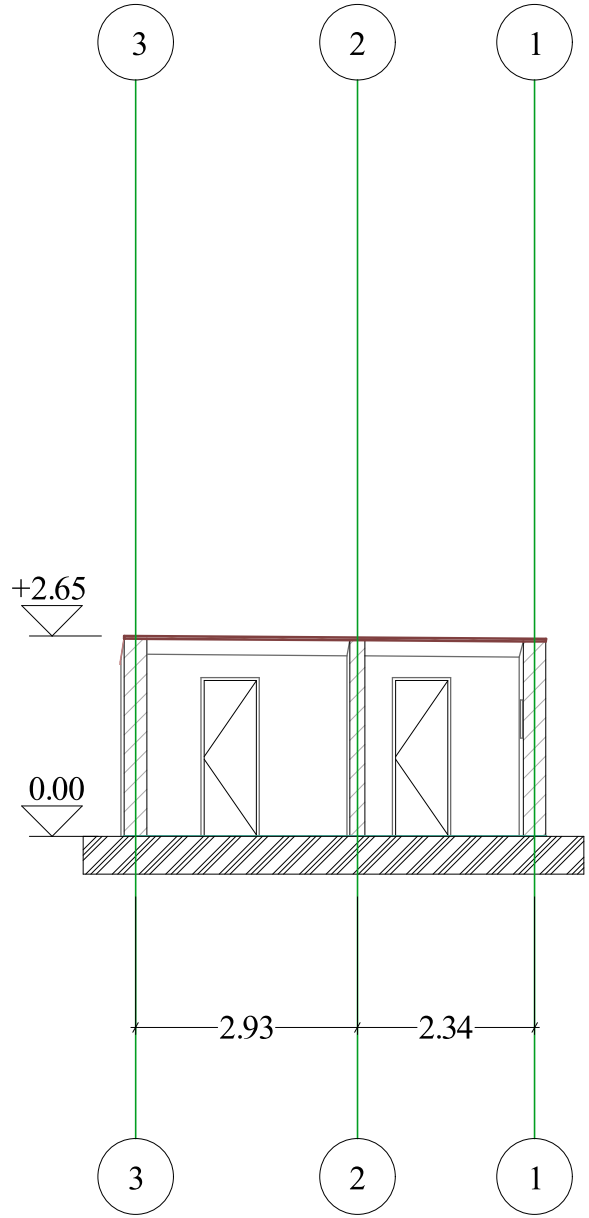

წითელი ხაზი

წითელი ხაზი

Measuremant
Cadastre
Topography

შპს „ნიუ პოინტ“
საქართველო, თბილისი, მცალობიშვილის ქუჩა N3, 1 სართული, ოფისი N3; ს/ნ: 404883943

Ltd „New point“
office N3, floor N1, 3 mgaloblishvili str. Tbilisi, Georgia
ID: 404883943
+995 32 2945808; cell phone: +995 557 704433;
www.newpoint.ge info@newpoint.ge

შენიშვნები — Notes

ექსპლიკაცია — Explication

ტექნიკურ-ეკონომიური მაჩვენებლები — Technical-econimic indicators

ქალაქი თბილისი, ქუჩა გერგეტი, №3
(ს/ნ:01.15.05.060.012)

განაშენიანების ფართობი 16.53 მ²

სართულების რაოდენობა 1

პროექტის დასახელება — Project

თავლა/ ცხოველთა სადგომი

დამკვეთი — Client

შპს "ეს ჯი ჯორჯიანი" (ID:205247062)

მისამართი — Address

ქალაქი თბილისი, ქუჩა გერგეტი, №3
(ს/ნ:01.15.05.060.012)

თანამდებობა Position	სახელი გვარი Name Nurame	ხელმოწერა Signature
დირექტორი Director	გ. კორკოტაძე	გ. კორკოტაძე
პროექტის ავტორი Author	გ. კაკულიძე	გ. კაკულიძე
არქიტექტორი Architector	გ. კაკულიძე	
არქიტექტორი Architector		
კონსტრუქტორი Constructor		

არქიტექტურული ნაწილი
architecture

ნახაზი Drawing	თარიღი Date of issue	29/10/2021
	მასშტაბი Scale	1:100
	სტადია Stage	პროექტი
	ფორმატი Paper size	A3
	ფაილის სახელი File name	
	ფურცელი Pages	


ბუნება 5/1
11/11/21

შენობა ნაგებობა 5/1
I სართულის გეგმა

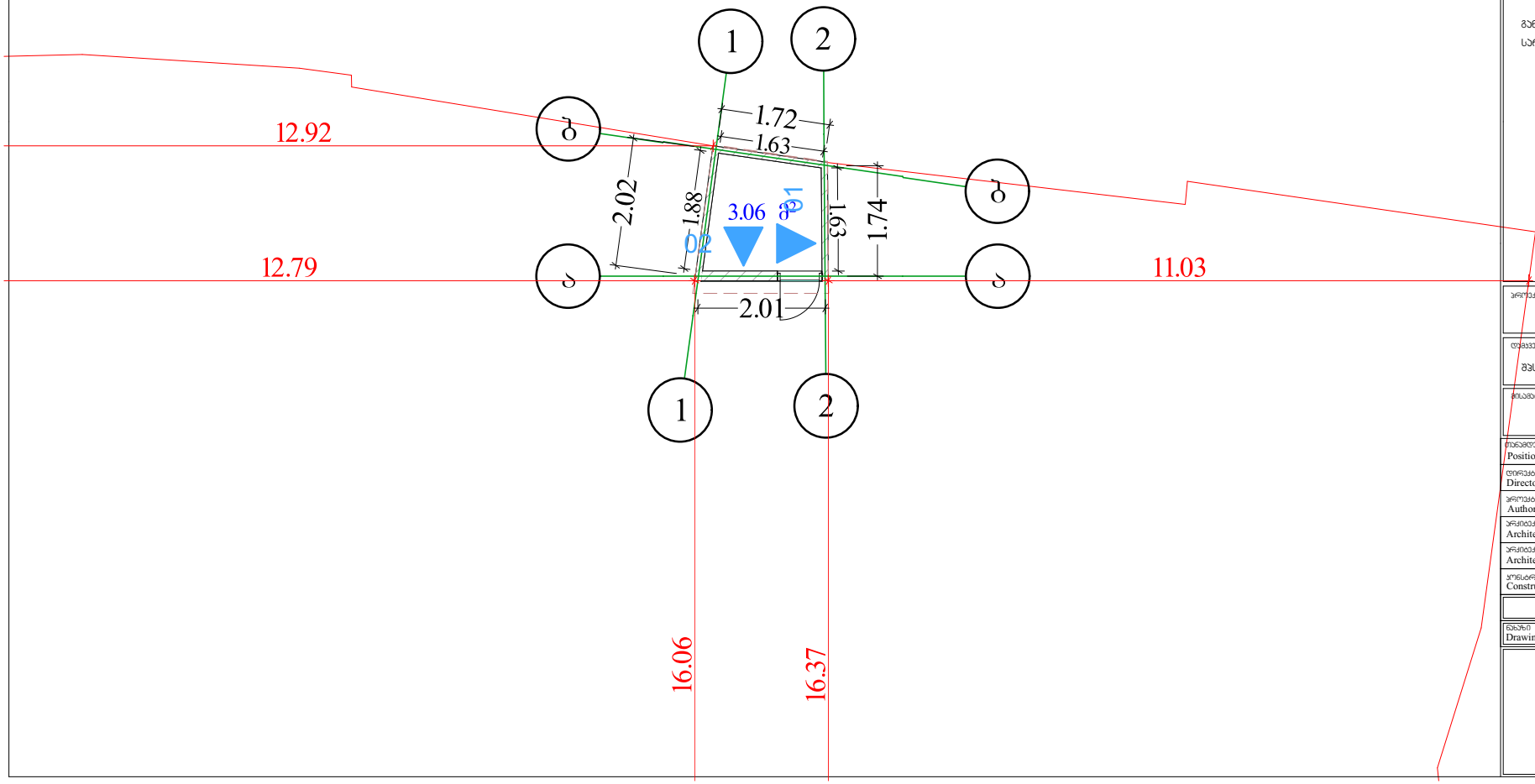

Measuremant
Cadastre
Topography

შპს „ნიუ პოინტ“
საქართველო, თბილისი, მგალობლიშვილის ქუჩა №3, I სართული, ოფისი №3; ს/კ: 404883943
Ltd „New point“
office N3, floor N1, 3 mgaloblishvili str. Tbilisi, Georgia
ID: 404883943
+995 32 2945808; cell phone: +995 557 704433;
www.newpoint.ge info@newpoint.ge

შენიშვნები — Notes

ახსნა-განმარტება — Explication

ტექნიკურ-ეკონომიკური მაჩვენებლები — Technical-econimic indicators

ქალაქი თბილისი, ქუჩა გერგეტი, №3
(ს/კ:01.15.05.060.012)

განაშენიანების ფართობი 3.91 მ²

სართულების რაოდენობა 1

პროექტის დასახელება — Project

თავლა/ ცხოველთა სადგომი

დამკვეთი — Client

შპს "ეს ჯი პომპანი" (ID:205247062)

მისამართი — Address

ქალაქი თბილისი, ქუჩა გერგეტი, №3
(ს/კ:01.15.05.060.012)

თანამდებობა Position	სახელი გვარი Name Nurame	ხელმოწერა Signature
დირექტორი Director	გ. კორკოტაძე	გ. კორკოტაძე
პროექტის ავტორი Author	გ. კაკაბაძე	გ. კაკაბაძე
არქიტექტორი Architector	გ. კაკაბაძე	გ. კაკაბაძე
არქიტექტორი Architector		
კონსტრუქტორი Constructor		

არქიტექტურული ნაწილი
architecture

ნახაზი Drawing	თარიღი Date of issue	29/10/2021
	მასშტაბი Scale	1:100
	სტადია Stage	პროექტი
	ფორმატი Paper size	A3
	ფაილის სახელი File name	
	ფურცელი Pages	

შენობა ნაგებობა 5/1
სახურავის სართულის გეგმა

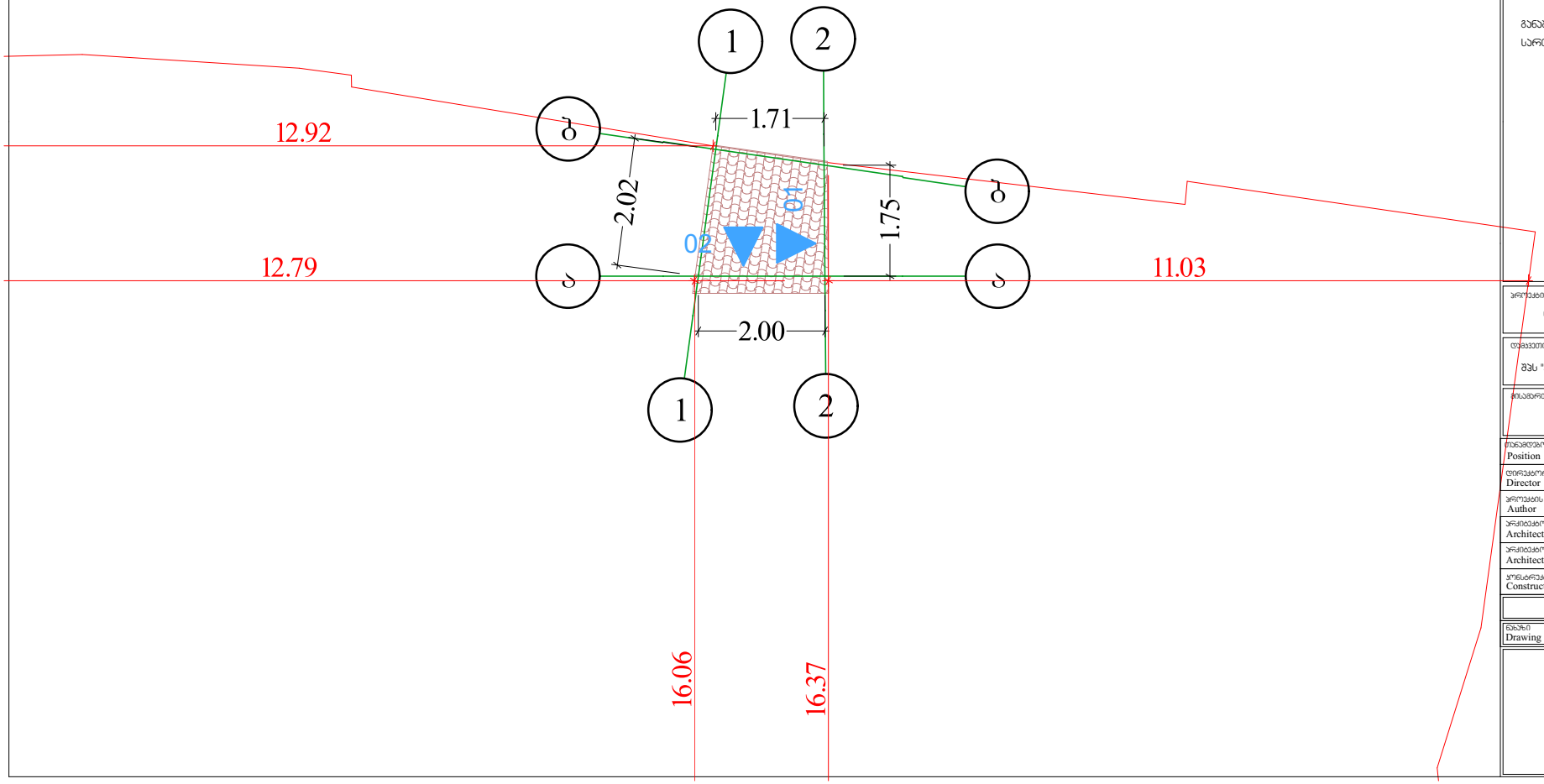

Measuremant
Cadastre
Topography

შპს „ნიუ პოინტ“
საქართველო, თბილისი, მგალობლიშვილის ქუჩა №3, 1 სართული, ოფისი №3; ს/ნ: 404883943
Ltd „New point“
office N3, floor N1, 3 mgaloblishvili str. Tbilisi, Georgia
ID: 404883943
+995 32 2945808; cell phone: +995 557 704433;
www.newpoint.ge info@newpoint.ge

შენიშვნები Notes

ახსნა-განმარტება Explication

ტექნიკურ-ეკონომიკური მაჩვენებლები Technical-econimic indicators

ქალაქი თბილისი, ქუჩა გერგეტი, №3
(ს/ს:01.15.05.060.012)

განაშენიანების ფართობი 3.91 მ²

სართულების რაოდენობა 1

პროექტის დასახელება Project

თავლა/ცხოველთა სადგომი

დამკვეთი Client

შპს "ეს ჯი პომპანი" (ID:205247062)

მისამართი Address

ქალაქი თბილისი, ქუჩა გერგეტი, №3
(ს/ს:01.15.05.060.012)

თანამდებობა Position	სახელი გვარი Name Nurame	ხელმოწერა Signature
დირექტორი Director	გ. კორკოტაძე	გ. კორკოტაძე
პროექტის ავტორი Author	გ. კაკაულიძე	გ. კაკაულიძე
არქიტექტორი Architector	გ. კაკაულიძე	გ. კაკაულიძე
არქიტექტორი Architector		
კონსტრუქტორი Constructor		

არქიტექტურული ნაწილი architecture

ნახაზი Drawing	თარიღი Date of issue	29/10/2021
	მასშტაბი Scale	1:100
	სტადია Stage	პროექტი
	ფორმატი Paper size	A3
	ფაილის სახელი File name	
	ფურცელი Pages	

შენობა ნაგებობა 5/1
ფასადი 1-2

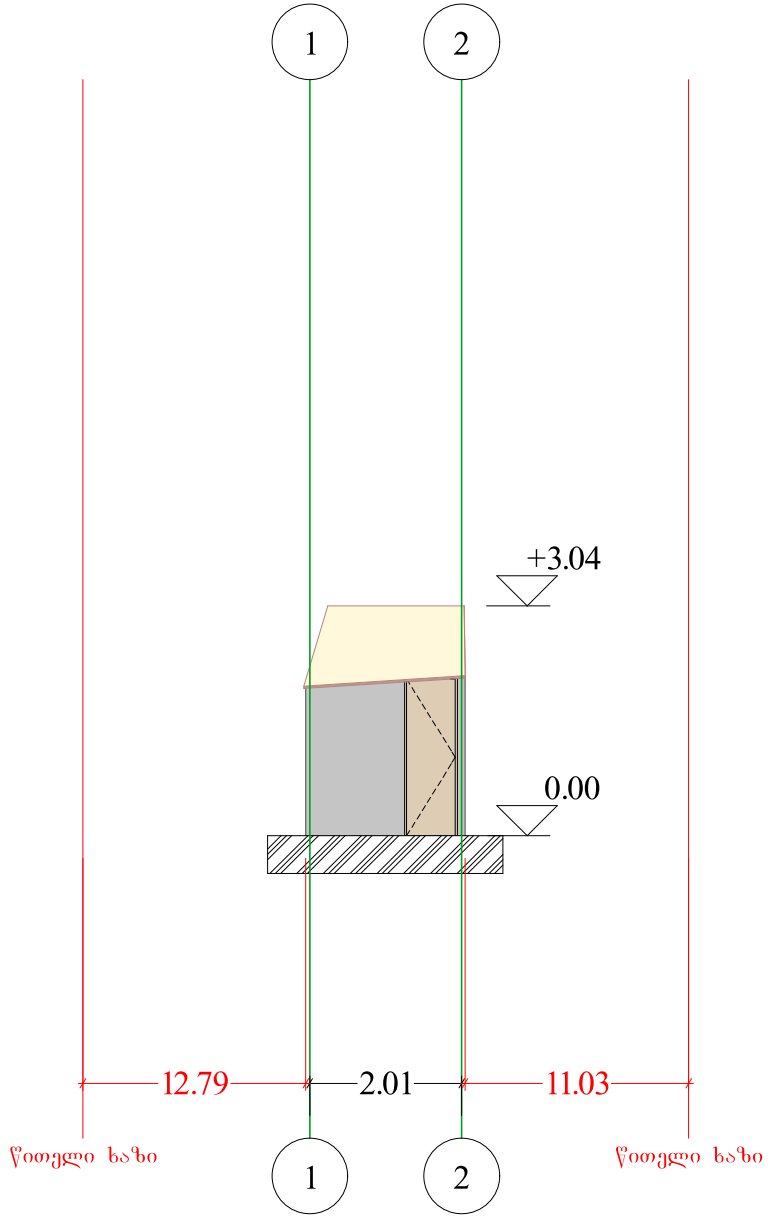

Measuremant
Cadastre
Topography

შპს „ნიუ პოინტ“
საქართველო, თბილისი, მგალობლიშვილის ქუჩა №3,
I სართული, ოფისი №3; ს/კ 404883943

Ltd „New point“
office N3, floor N1, 3 mgaloblishvili str. Tbilisi, Georgia
ID: 404883943
+995 32 2945808; cell phone: +995 557 704433;
www.newpoint.ge info@newpoint.ge

შენიშვნები — Notes

ახსნა-განმარტება — Explication

ტექნიკურ-ეკონომიური მაჩვენებლები — Technical-econimic indicators

ქალაქი თბილისი, ქუჩა გერგეტი, №3
(ს/ჯ:01.15.05.060.012)

განაშენიანების ფართობი 3.91 მ²

სართულების რაოდენობა 1

პროექტის დასახელება — Project

თავშეყრა/ მხოვალთა სადგომი

დამკვეთი — Client

შპს "ეს ჯი პომპანი" (ID:205247062)

მისამართი — Address

ქალაქი თბილისი, ქუჩა გერგეტი, №3
(ს/ჯ:01.15.05.060.012)

პოზიცია Position	სახელი გვარი Name Nurame	ხელმოწერა Signature
დირექტორი Director		გ. კორკოტაძე
პროექტის ავტორი Author		გ. კაკელიძე
არქიტექტორი Architector		გ. კაკელიძე
არქიტექტორი Architector		
კონსტრუქტორი Constructor		

არქიტექტურული ნაწილი
architecture

ნახაზი Drawing	თარიღი Date of issue	29/10/2021
	მასშტაბი Scale	1:100
	სტადია Stage	პროექტი
	ფორმატი Paper size	A3
	ფაილის სახელი File name	
	ფურცელი Pages	

შენობა ნაგებობა 5/1
ფასადი ა-ბ

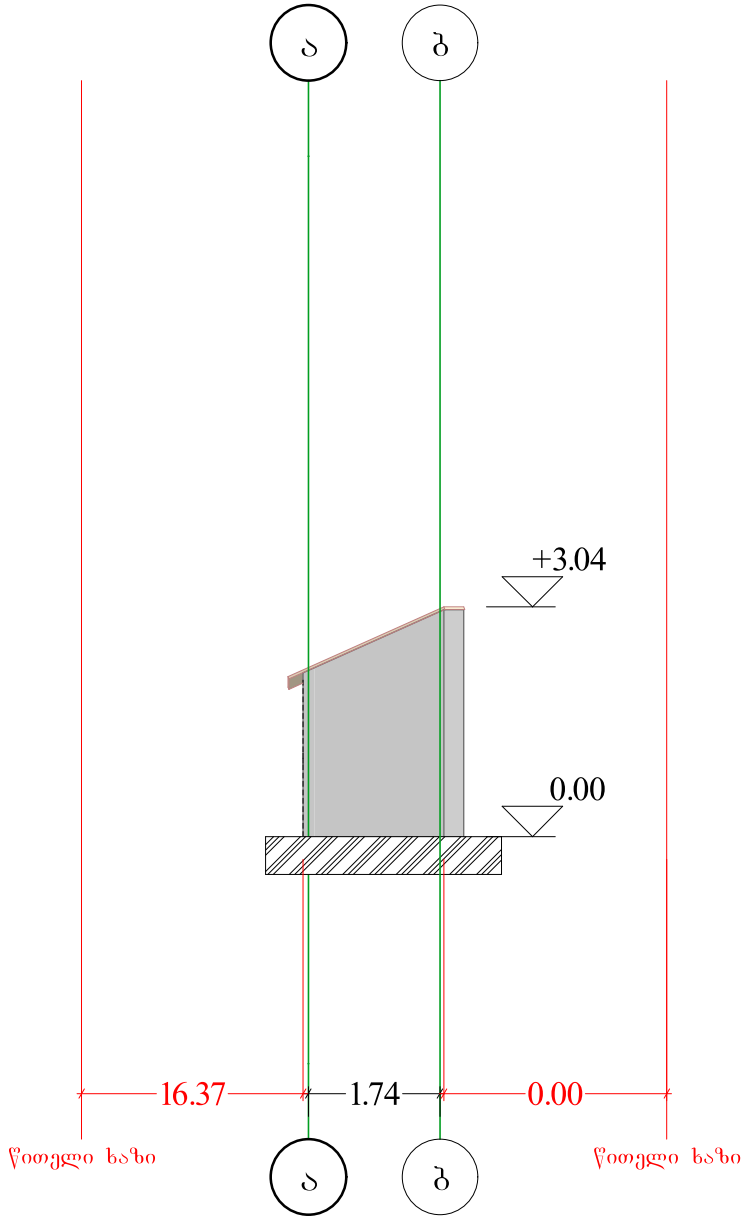

Measurement
Cadastre
Topography

შპს „ნიუ პოინტ“
საქართველო, თბილისი, მგალობლიშვილის ქუჩა N#3, 1 სართული, ოფისი N#3; ს/ნ: 404883943

Ltd „New point“
office N3, floor N1, 3 mgaloblishvili str. Tbilisi, Georgia
ID: 404883943
+995 32 2945808; cell phone: +995 557 704433;
www.newpoint.ge info@newpoint.ge

შენიშვნები / Notes

ექსპლიკაცია / Explication

ტექნიკურ-ეკონომიური მაჩვენებლები / Technical-econimic indicators

ქალაქი თბილისი, ქუჩა გერგეტი, №3
(ს/ს:01.15.05.060.012)

განაშენიანების ფართობი 3.91 მ²

სართულების რაოდენობა 1

პროექტის დასახელება / Project

თავლა/ ცხოველთა სადგომი

დამკვეთი / Client

შპს "ეს ჯი ჯომფანი" (ID:205247062)

მისამართი / Address

ქალაქი თბილისი, ქუჩა გერგეტი, №3
(ს/ს:01.15.05.060.012)

თანამდებობა Position	სახელი გვარი Name Nurame	ხელმოწერა Signature
დირექტორი Director		გ. კორკოტაძე
პროექტის ავტორი Author		გ. კაკალიძე
არქიტექტორი Architector		გ. კაკალიძე
არქიტექტორი Architector		
კონსტრუქტორი Constructor		

არქიტექტურული ნაწილი
architecture

ნახაზი Drawing	თარიღი Date of issue	29/10/2021
	მასშტაბი Scale	1:100
	სტადია Stage	პროექტი
	ფორმატი Paper size	A3
	ფაილის სახელი File name	
	ფურცელი Pages	

შენობა ნაგებობა 5/1
ფასადი ბ-ა

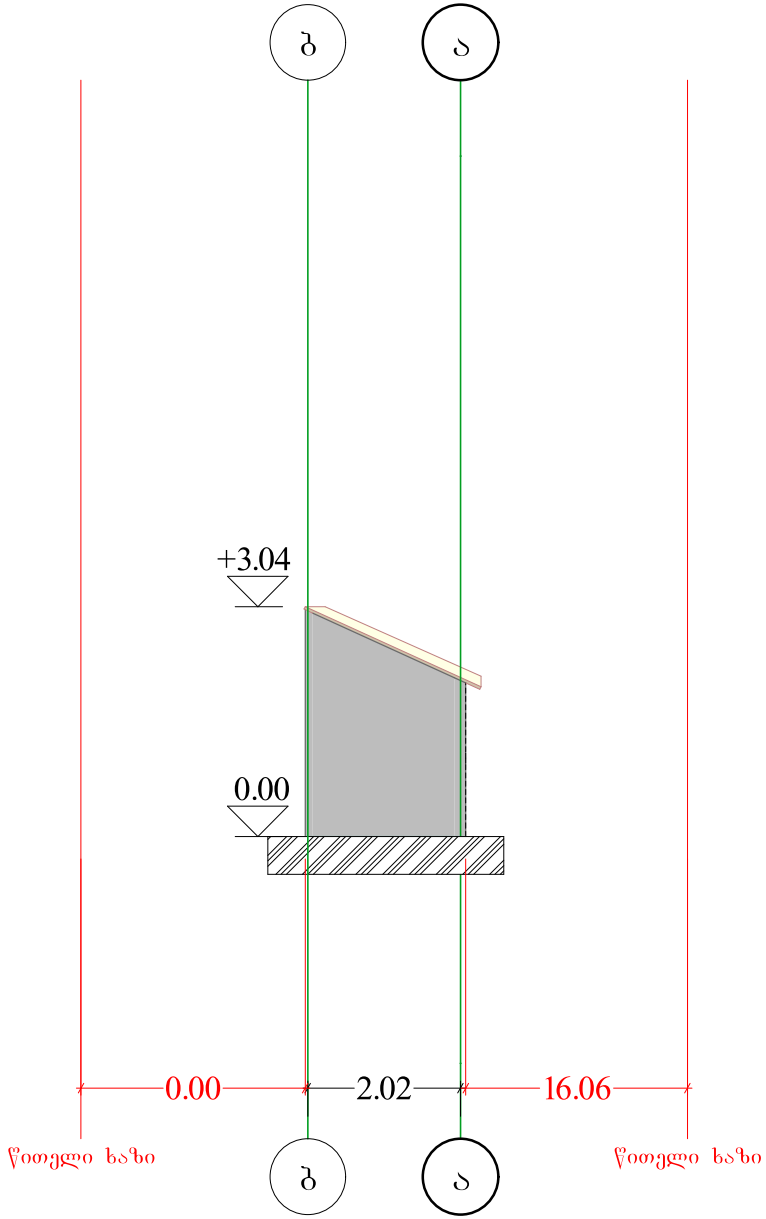

Measuremant
Cadastre
Topography

შპს „ნიუ პოინტ“
საქართველო, თბილისი, მგალობლიშვილის ქუჩა №3, I სართული, ოფისი №3; ს/ნ 404883943

Ltd „New point“
office N3, floor N1, 3 mgaloblishvili str. Tbilisi, Georgia
ID: 404883943
+995 32 2945808; cell phone: +995 557 704433;
www.newpoint.ge info@newpoint.ge

შენიშვნები — Notes

ახსნა-განმარტება — Explication

ტექნიკურ-ეკონომიკური მაჩვენებლები — Technical-econimic indicators

ქალაქი თბილისი, ქუჩა გერგეტი, №3
(ს/ჯ:01.15.05.060.012)

განაშენიანების ფართობი 3.91 მ²

სართულების რაოდენობა 1

პროექტის დასახელება — Project

თავლა/ცხოველთა სადგომი

დამკვეთი — Client

შპს "ეს ჯი პომპეანი" (ID:205247062)

მისამართი — Address

ქალაქი თბილისი, ქუჩა გერგეტი, №3
(ს/ჯ:01.15.05.060.012)

თანამდებობა Position	სახელი გვარი Name Nurame	ხელმოწერა Signature
დირექტორი Director		ბ. კორკიტაძე
პროექტის ავტორი Author		ბ. კეკელიძე
არქიტექტორი Architector		ბ. კეკელიძე
არქიტექტორი Architector		
კონსტრუქტორი Constructor		

არქიტექტურული ნაწილი
architecture

ნახაზი Drawing	თარიღი Date of issue	29/10/2021
	მასშტაბი Scale	1:100
	სტადია Stage	პროექტი
	ფორმატი Paper size	A3
	ფაილის სახელი File name	
	ფურცლები Pages	

შენობა ნაგებობა 5/1
I სართულის გეგმა

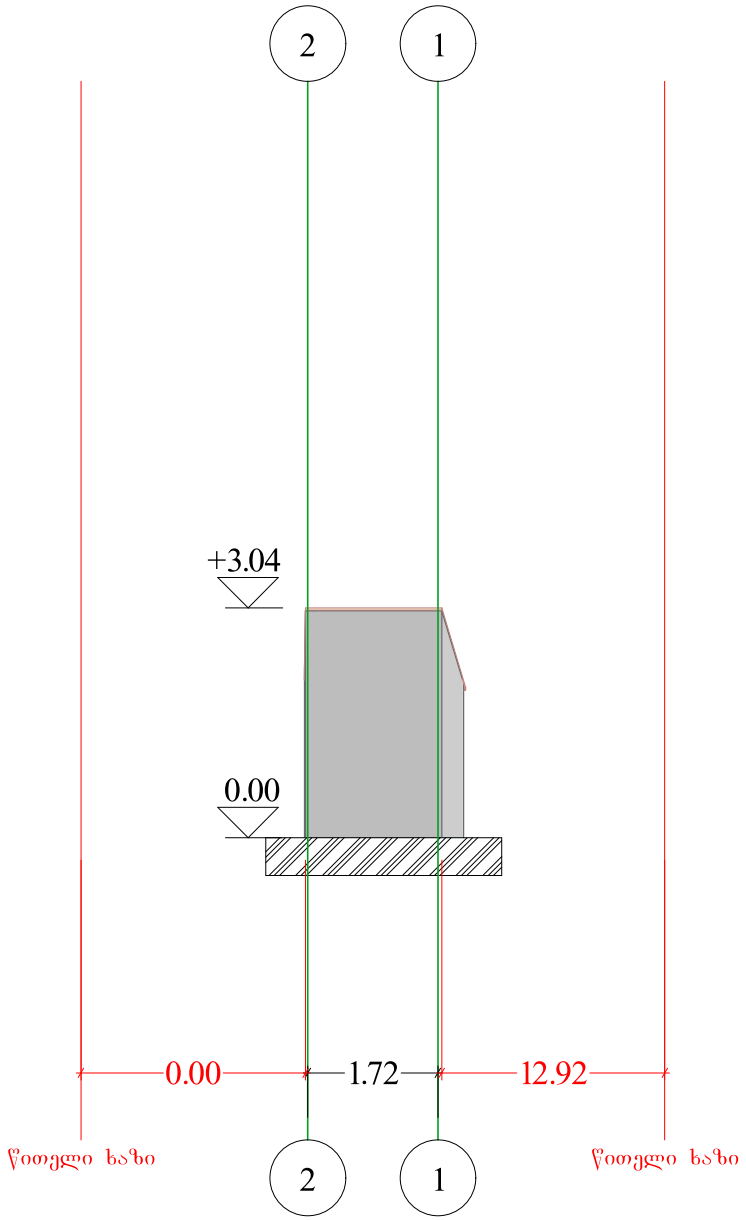

Measuremant
Cadastre
Topography

შპს „ნიუ პოინტ“
საქართველო, თბილისი, მცალობლიშვილის ქუჩა №3, 1 სართული, ოფისი №3; ს/ნ: 404883943

Ltd „New point“
office N3, floor N1, 3 mgaloblishvili str. Tbilisi, Georgia
ID: 404883943
+995 32 2945808; cell phone: +995 557 704433;
www.newpoint.ge info@newpoint.ge

შენიშვნები — Notes

ახსნა-განმარტება — Explication

ტექნიკურ-ეკონომიური მაჩვენებლები — Technical-econimic indicators

ქალაქი თბილისი, ქუჩა გერგეტი, №3
(ს/ს:01.15.05.060.012)

განაშენიანების ფართობი 3.91 მ²

სართულების რაოდენობა 1

პროექტის დასახელება — Project

თავლა/ცხოველთა სადგომი

დამკვეთი — Client

შპს "ეს ჯი პომპანი" (ID:205247062)

მისამართი — Address

ქალაქი თბილისი, ქუჩა გერგეტი, №3
(ს/ს:01.15.05.060.012)

თანამდებობა Position	სახელი გვარი Name Nurame	ხელმოწერა Signature
დირექტორი Director		გ. კორკოტაძე
პროექტის ავტორი Author		გ. კაკულიძე
არქიტექტორი Architector		გ. კაკულიძე
არქიტექტორი Architector		
კონსტრუქტორი Constructor		

არქიტექტურული ნაწილი
architecture

ნახაზი Drawing	თარიღი Date of issue	29/10/2021
	მასშტაბი Scale	1:100
	სტადია Stage	პროექტი
	ფორმატი Paper size	A3
	ფაილის სახელი File name	
	ფურცელი Pages	

შენობა ნაგებობა 5/1
ჭრილი 02

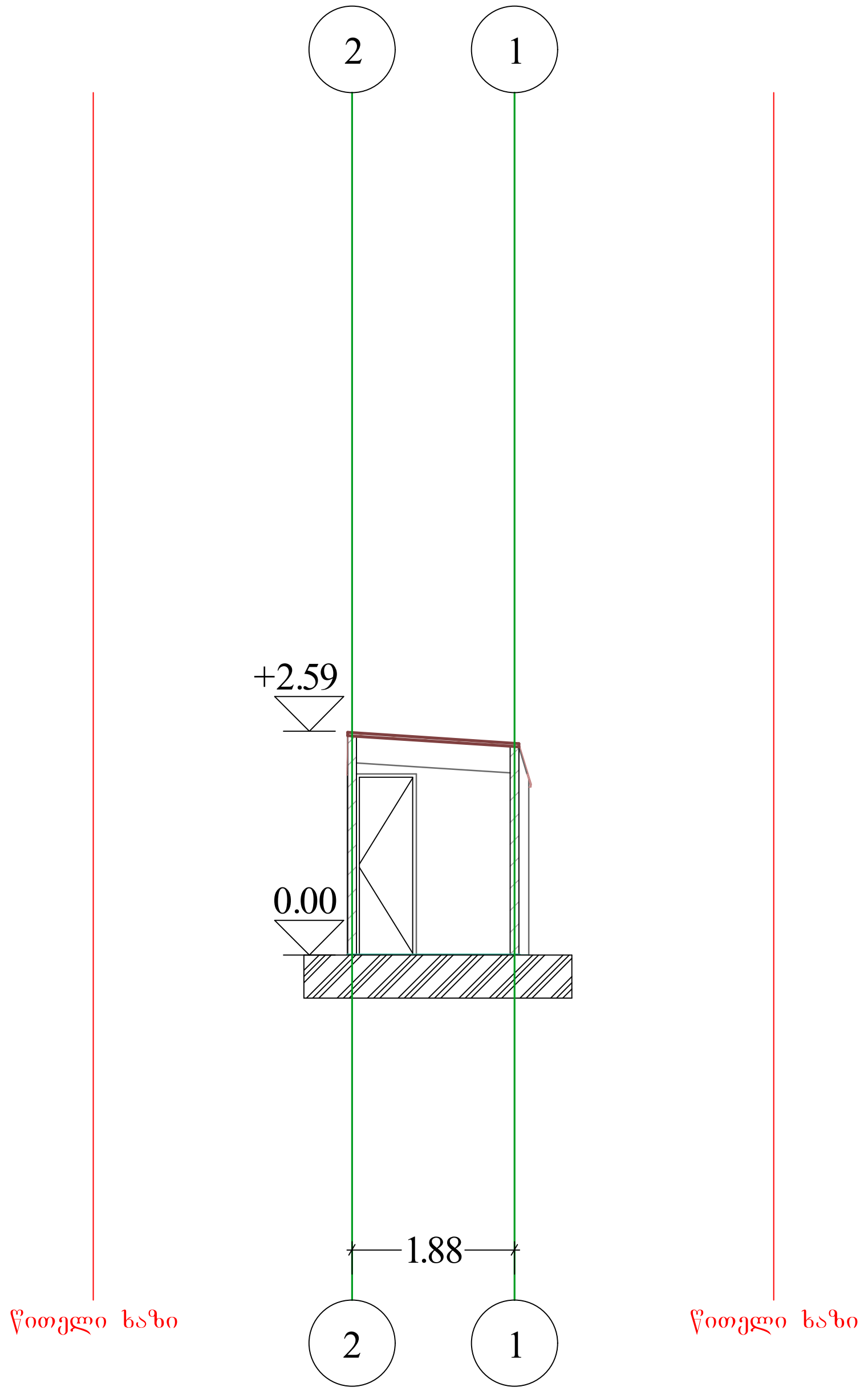

Measuremant
Cadastre
Topography

შპს „ნიუ პოინტ"
საქართველო, თბილისი, მგალობლიშვილის ქუჩა №3, I სართული, ოფისი №3; ს/ნ: 404883943

Ltd „New point"
office N3, floor N1, 3 mgaloblishvili str. Tbilisi, Georgia
ID: 404883943
+995 32 2945808; cell phone: +995 557 704433;
www.newpoint.ge info@newpoint.ge

შენიშვნები — Notes

ექსპლიკაცია — Explication

ტექნიკურ-ეკონომიკური მაჩვენებლები — Technical-econimic indicators

ქალაქი თბილისი, ქუჩა გერგეტი, №3
(ს/კ:01.15.05.060.012)

განაშენიანების ფართობი 3.91 მ²

სართულების რაოდენობა 1

პროექტის დასახელება — Project

თავლა/ ცხოველთა სადგომი

დამკვეთი — Client

შპს "ეს ჯი კომპანი" (ID:205247062)

მისამართი — Address

ქალაქი თბილისი, ქუჩა გერგეტი, №3
(ს/კ:01.15.05.060.012)

თანამდებობა Position	სახელი გვარი Name Nurame	ხელმოწერა Signature
დირექტორი Director	[signature]	გ. კირკიტაძე
პროექტის ავტორი Author	[signature]	გ. კეკელიძე
არქიტექტორი Architector	[signature]	გ. კეკელიძე
არქიტექტორი Architector		
კონსტრუქტორი Constructor		

არქიტექტურული ნაწილი
architecture

ნახაზი Drawing	თარიღი Date of issue	29/10/2021
	მასშტაბი Scale	1:100
	სტადია Stage	პროექტი
	ფორმატი Paper size	A3
	ფაილის სახელი File name	
	ფურცელი Pages	

შენობა ნაგებობა 5/1
ჭრილი 01

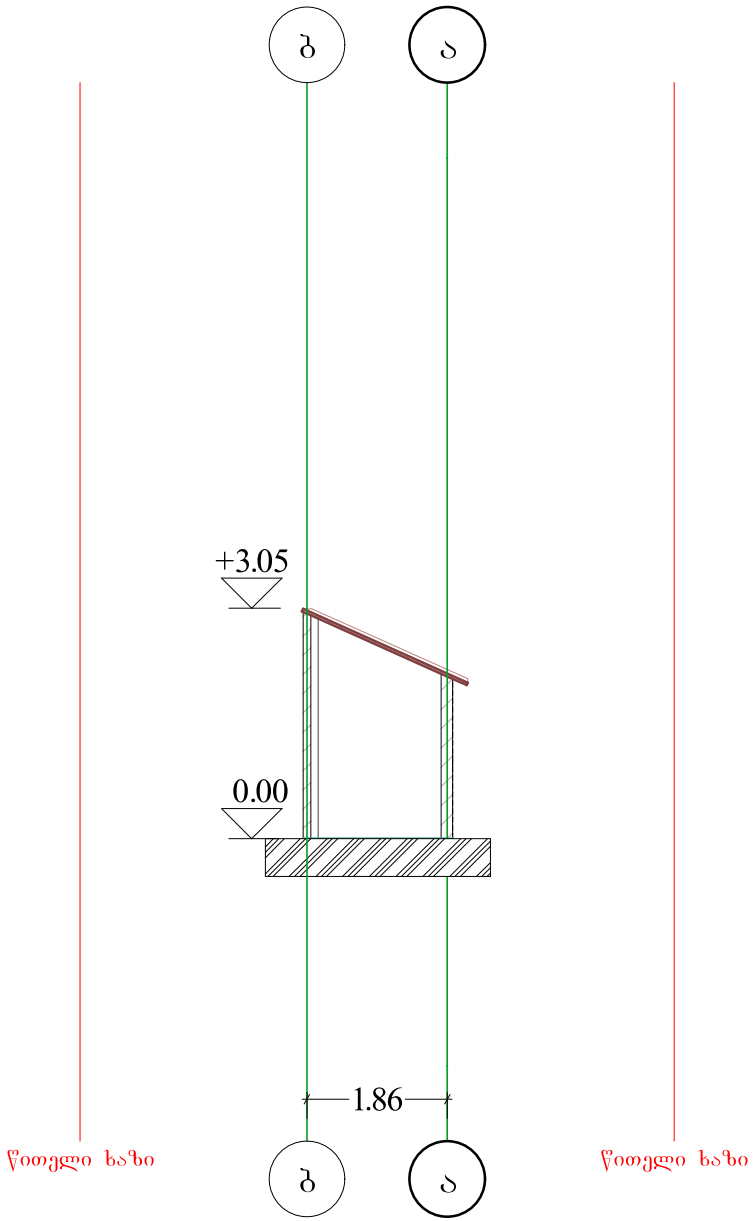

Measuremant
Cadastre
Topography

შპს „ნიუ პოინტ“
საქართველო, თბილისი, მგალობლიშვილის ქუჩა №3, I სართული, ოფისი №3; ს/ნ: 404883943

Ltd „New point“
office N3, floor N1, 3 mgaloblishvili str. Tbilisi, Georgia
ID: 404883943
+995 32 2945808; cell phone: +995 557 704433;
www.newpoint.ge info@newpoint.ge

შენიშვნები — Notes

ახსნა-განმარტება — Explication

ტექნიკურ-ეკონომიური მაჩვენებლები — Technical-econimic indicators

ქალაქი თბილისი, ქუჩა გერგეტი, №3
(ს/კ:01.15.05.060.012)

განაშენიანების ფართობი 3.91 მ²

სართულების რაოდენობა 1

პროექტის დასახელება — Project

თავლა/ ცხოველთა სადგომი

დამკვეთი — Client

შპს "ეს ჯი პომპანი" (ID:205247062)

მისამართი — Address

ქალაქი თბილისი, ქუჩა გერგეტი, №3
(ს/კ:01.15.05.060.012)

თანამდებობა Position	სახელი გვარი Name Nurame	ხელმოწერა Signature
დირექტორი Director		ბ. კორკოტაძე
პროექტის ავტორი Author		ბ. კაკაბაძე
არქიტექტორი Architector		ბ. კაკაბაძე
არქიტექტორი Architector		
კონსტრუქტორი Constructor		

არქიტექტურული ნაწილი
architecture

ნახაზი Drawing	თარიღი Date of issue	29/10/2021
	მასშტაბი Scale	1:100
	სტადია Stage	პროექტი
	ფორმატი Paper size	A3
	ფაილის სახელი File name	
	ფურცელი Pages	


შენობა 6/1
11/11/21

შენობა ნაგებობა 6/1
I სართულის გეგმა

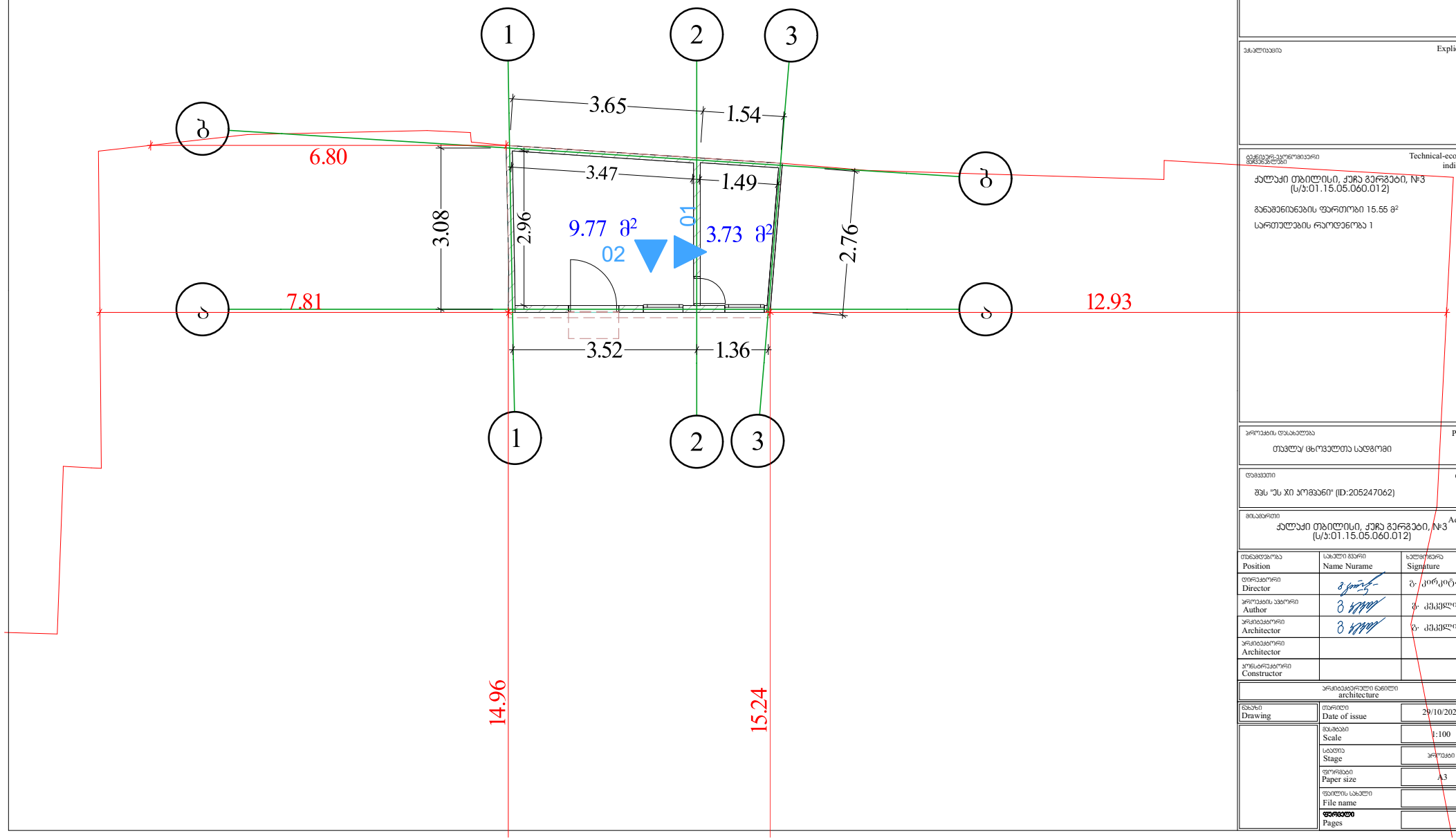

Measuremant
Cadastre
Topography

შპს „ნიუ პოინტ“
საქართველო, თბილისი, მგალობლიშვილის ქუჩა N3,
I სართული, ოფისი N3; ს/ნ: 404883943

Ltd „New point“
office N3, floor N1, 3 mgaloblishvili str. Tbilisi, Georgia
ID: 404883943
+995 32 2945808; cell phone: +995 557 704433;
www.newpoint.ge info@newpoint.ge

შენიშვნები / Notes

ახსნა-განმარტებები / Explication

ტექნიკურ-ეკონომიური მონაცემები / Technical-econimic indicators

ქალაქი თბილისი, ქუჩა გერგეტი, №3
(ს/ს:01.15.05.060.012)

განაშენიანების ფართობი 15.55 მ²

სართულების რაოდენობა 1

პროექტის დასახელება / Project

თავლა/ ცხოველთა სადგომი

დამკვეთი / Client

შპს "ეს ჯი პრომჯანი" (ID:205247062)

მისამართი / Address

ქალაქი თბილისი, ქუჩა გერგეტი, №3
(ს/ს:01.15.05.060.012)

თანამდებობა Position	სახელი გვარი Name Nurame	ხელმოწერა Signature
დირექტორი Director		გ. კირკიტაძე
პროექტის ავტორი Author		გ. კეკენაძე
არქიტექტორი Architector		გ. კეკენაძე
არქიტექტორი Architector		
კონსტრუქტორი Constructor		

არქიტექტურული ნაწილი
architecture

ნახაზი Drawing	თარიღი Date of issue	29/10/2021
	მასშტაბი Scale	1:100
	სტადია Stage	პროექტი
	ფორმატი Paper size	A3
	ფაილის სახელი File name	
	ფურცელი Pages	

შენობა ნაგებობა 6/1
სახურავის სართულის გეგმა

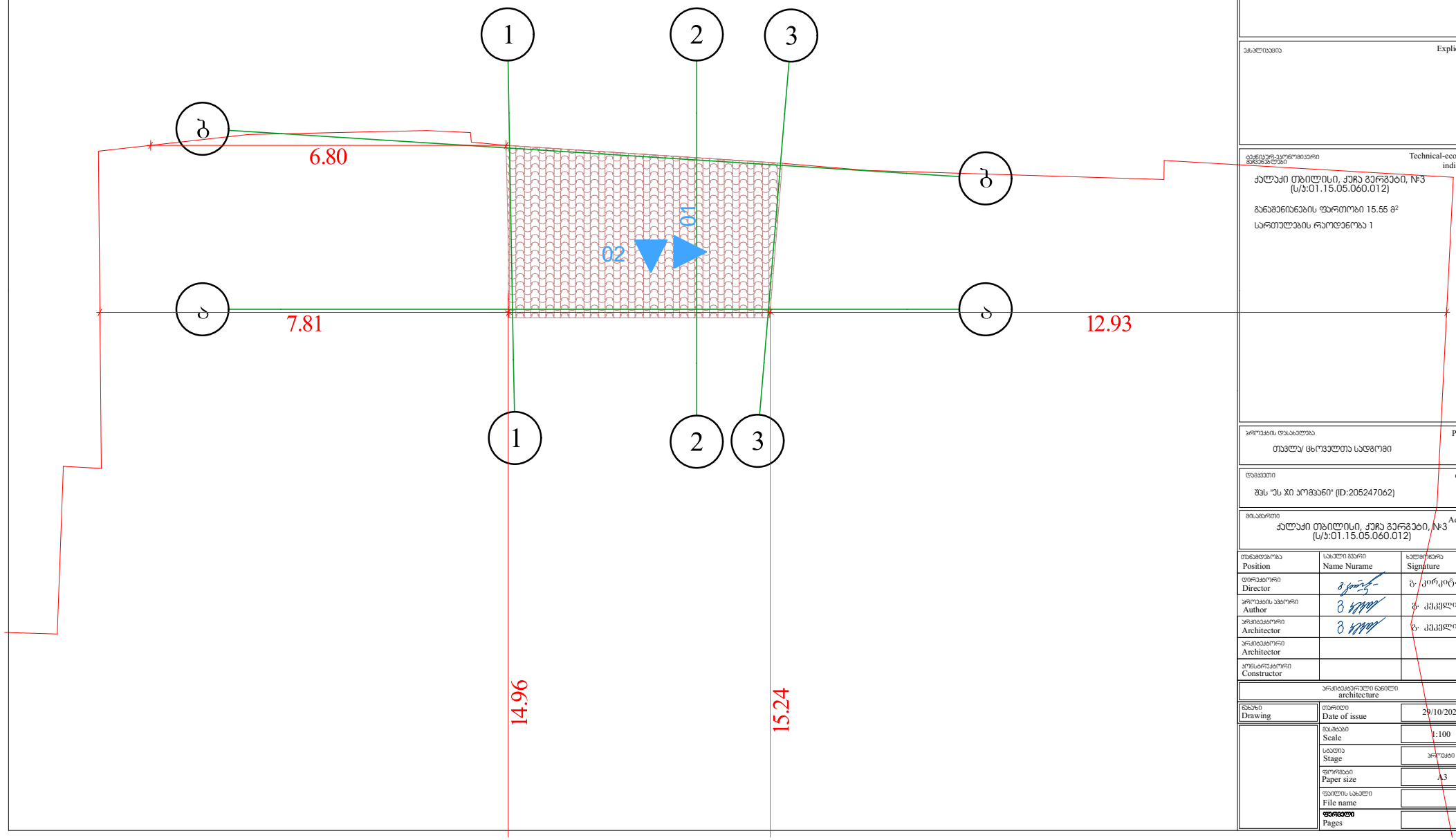

Measuremant
Cadastre
Topography

შპს „ნიუ პოინტ“
საქართველო, თბილისი, მგალობლიშვილის ქუჩა N#3,
I სართული, ოფისი N#3; ს/კ: 404883943

Ltd „New point“
office N3, floor N1, 3 mgaloblishvili str. Tbilisi, Georgia
ID: 404883943
+995 32 2945808; cell phone: +995 557 704433;
www.newpoint.ge info@newpoint.ge

შენიშვნები — Notes

ექსპლიკაცია — Explication

ტექნიკურ-ეკონომიური მაჩვენებლები — Technical-econimic indicators

ქალაქი თბილისი, ქუჩა გერგეტი, N#3
(ს/კ:01.15.05.060.012)

განაშენიანების ფართობი 15.55 მ²

სართულების რაოდენობა 1

პროექტის დასახელება — Project

თავლა/ცხოველთა სადგომი

დამკვეთი — Client

შპს "ეს ჯი პრემჯანი" (ID:205247062)

მისამართი — Address

ქალაქი თბილისი, ქუჩა გერგეტი, N#3
(ს/კ:01.15.05.060.012)

თანამდებობა Position	სახელი გვარი Name Nurame	ხელმოწერა Signature
დირექტორი Director		გ. კირკიტაძე
პროექტის ავტორი Author		გ. კეკენაძე
არქიტექტორი Architector		გ. კეკენაძე
არქიტექტორი Architector		
კონსტრუქტორი Constructor		

არქიტექტურული ნაწილი
architecture

ნახაზი Drawing	თარიღი Date of issue	29/10/2021
	მასშტაბი Scale	1:100
	სტადია Stage	პროექტი
	ფორმატი Paper size	A3
	ფაილის სახელი File name	
	ფურცელი Pages	

შენობა ნაგებობა 6/1
ფასადი 1-3

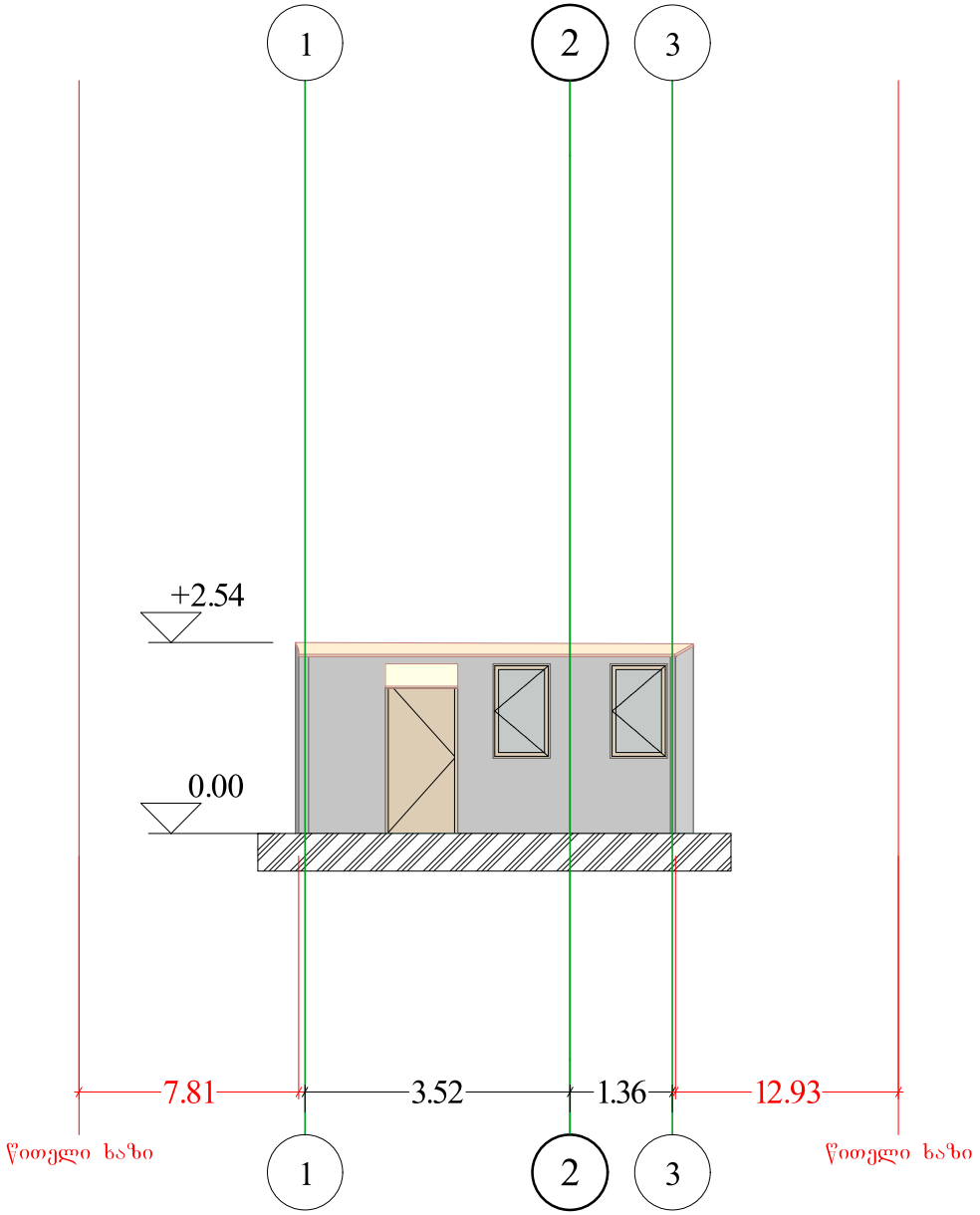

Measuremant
Cadastre
Topography

შპს „ნიუ პოინტ“
საქართველო, თბილისი, მგალობლიშვილის ქუჩა N3, I სართული, ოფისი N3; ს/კ: 404883943
Ltd „New point“
office N3, floor N1, 3 mgaloblishvili str. Tbilisi, Georgia
ID: 404883943
+995 32 2945808; cell phone: +995 557 704433;
www.newpoint.ge info@newpoint.ge

შენიშვნები / Notes

ახსნა-განმარტება / Explication

ტექნიკურ-ეკონომიური მონაცემები / Technical-econimic indicators

ქალაქი თბილისი, ქუჩა გერგეტი, №3
(ს/კ:01.15.05.060.012)

განაშენიანების ფართობი 15.55 მ²

სართულების რაოდენობა 1

პროექტის დასახელება / Project

თავლა/ ცხოველთა საღგომი

დამკვეთი / Client

შპს "ეს ჯი პრომპკანი" (ID:205247062)

მისამართი / Address

ქალაქი თბილისი, ქუჩა გერგეტი, №3
(ს/კ:01.15.05.060.012)

თანამდებობა Position	სახელი გვარი Name Nurame	ხელმოწერა Signature
დირექტორი Director		გ. კირკიტაძე
პროექტის ავტორი Author		გ. კეკელიძე
არქიტექტორი Architector		გ. კეკელიძე
არქიტექტორი Architector		
კონსტრუქტორი Constructor		

არქიტექტურული ნაწილი
architecture

ნახაზი Drawing	თარიღი Date of issue	29/10/2021
	მასშტაბი Scale	1:100
	სტადია Stage	პროექტი
	ფორმატი Paper size	A3
	ფაილის სახელი File name	
	ფურცელი Pages	

შენობა ნაგებობა 6/1
ფასადი ა-ბ

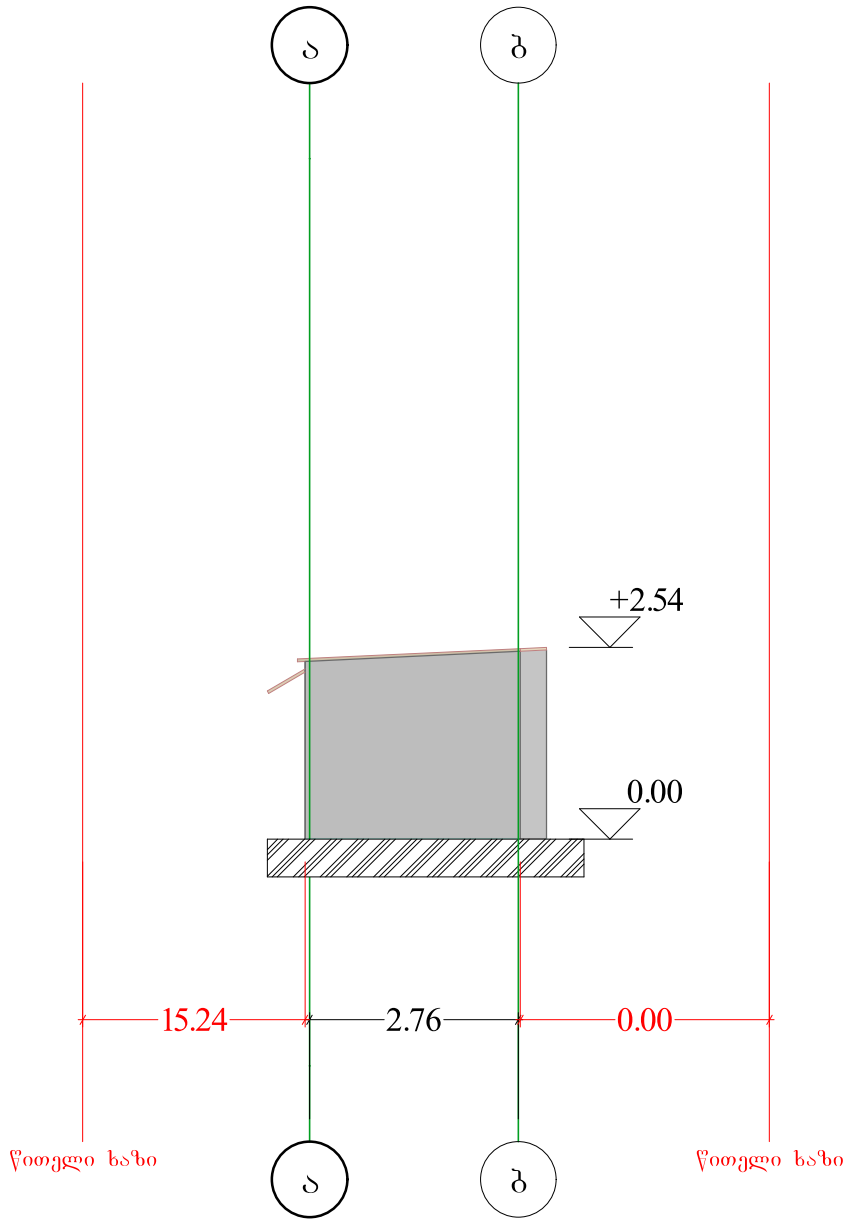

Measuremant
Cadastre
Topography

შპს „ნიუ პოინტ“
საქართველო, თბილისი, მგალობლიშვილის ქუჩა N3, I სართული, ოფისი N3; ს/კ: 404883943

Ltd „New point“
office N3, floor N1, 3 mgaloblishvili str. Tbilisi, Georgia
ID: 404883943
+995 32 2945808; cell phone: +995 557 704433;
www.newpoint.ge info@newpoint.ge

შენიშვნები / Notes

ახსნა-განმარტება / Explication

ტექნიკურ-ეკონომიური მაჩვენებლები / Technical-econimic indicators

ქალაქი თბილისი, ქუჩა გერგეტი, №3
(ს/კ:01.15.05.060.012)

განაშენიანების ფართობი 15.55 მ²

სართულების რაოდენობა 1

პროექტის დასახელება / Project

თავლა/ ცხოველთა სადგომი

დამკვეთი / Client

შპს "ეს ჯი ჯორჯიანი" (ID:205247062)

მისამართი / Address

ქალაქი თბილისი, ქუჩა გერგეტი, №3
(ს/კ:01.15.05.060.012)

თანამდებობა Position	სახელი გვარი Name Nurame	ხელმოწერა Signature
დირექტორი Director		გ. კორკიტაძე
პროექტის ავტორი Author		გ. კეკელიძე
არქიტექტორი Architector		გ. კეკელიძე
არქიტექტორი Architector		
კონსტრუქტორი Constructor		

არქიტექტურული ნაწილი
architecture

ნახაზი Drawing	თარიღი Date of issue	29/10/2021
	მასშტაბი Scale	1:100
	სტადია Stage	პროექტი
	ფორმატი Paper size	A3
	ფაილის სახელი File name	
	~~ფურცელი~~ Pages	

შენობა ნაგებობა 6/1
ფასადი ბ-ა

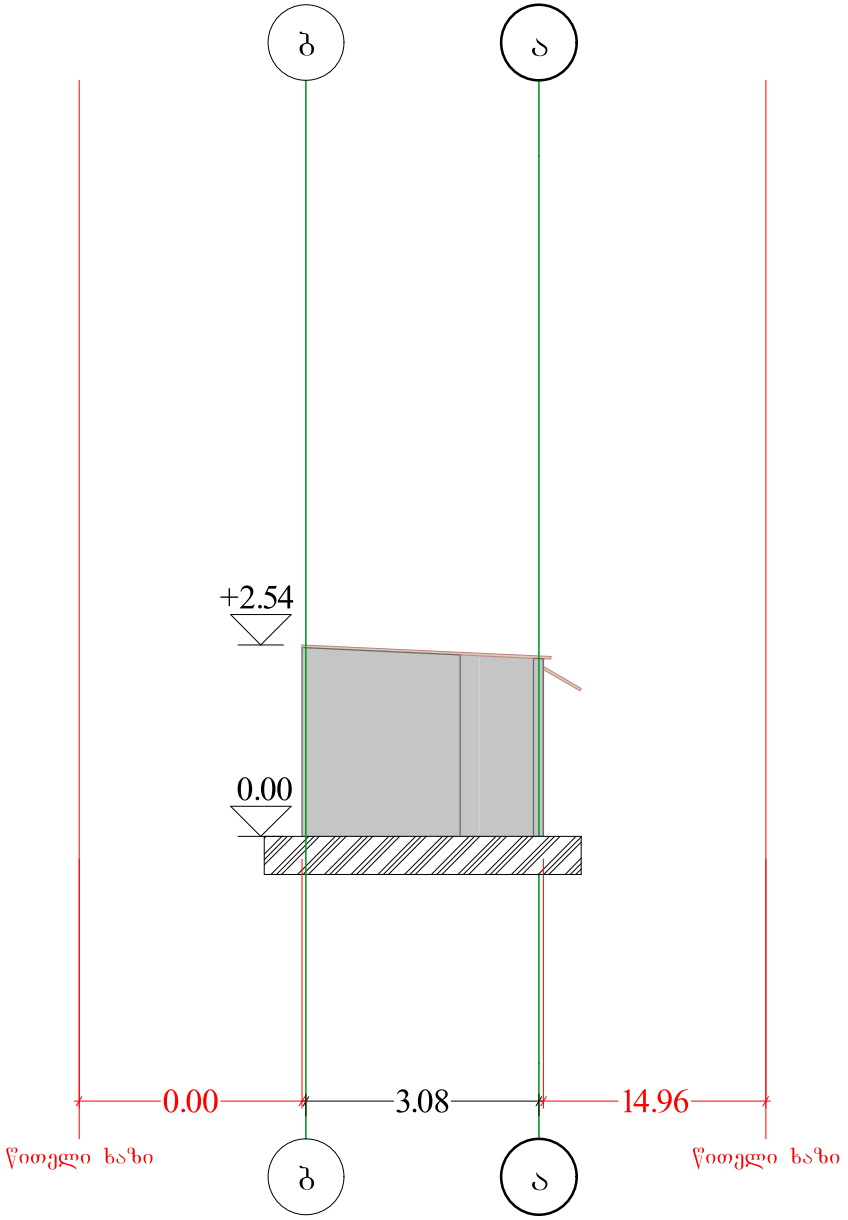

Measuremant
Cadastre
Topography

შპს „ნიუ პოინტ“
საქართველო, თბილისი, მცალობლიშვილის ქუჩა №3,
I სართული, ოფისი №3; ს/ნ: 404883943

Ltd „New point“
office N3, floor N1, 3 mgaloblishvili str. Tbilisi, Georgia
ID: 404883943
+995 32 2945808; cell phone: +995 557 704433;
www.newpoint.ge info@newpoint.ge

შენიშვნები — Notes

ახსნა-განმარტება — Explication

ტექნიკურ-ეკონომიკური მაჩვენებლები — Technical-econimic indicators

ქალაქი თბილისი, ქუჩა გერგეტი, №3
(ს/ა:01.15.05.060.012)

განაშენიანების ფართობი 15.55 მ²

სართულების რაოდენობა 1

პროექტის დასახელება — Project

თავლა/ცხოველთა სადგომი

დამკვეთი — Client

შპს "ეს ჯი პროპერთი" (ID:205247062)

მისამართი — Address

ქალაქი თბილისი, ქუჩა გერგეტი, №3
(ს/ა:01.15.05.060.012)

თანამდებობა Position	სახელი გვარი Name Nurame	ხელმოწერა Signature
დირექტორი Director		ბ. კორკოტაძე
პროექტის ავტორი Author		ბ. კაკილიძე
არქიტექტორი Architector		ბ. კაკილიძე
არქიტექტორი Architector		
კონსტრუქტორი Constructor		

არქიტექტურული ნაწილი
architecture

ნახაზი Drawing	თარიღი Date of issue	29/10/2021
	მასშტაბი Scale	1:100
	სტადია Stage	პროექტი
	ფორმატი Paper size	A3
	ფაილის სახელი File name	
	ფურცელი Pages	

შენობა ნაგებობა 6/1
ფასადი 3-1

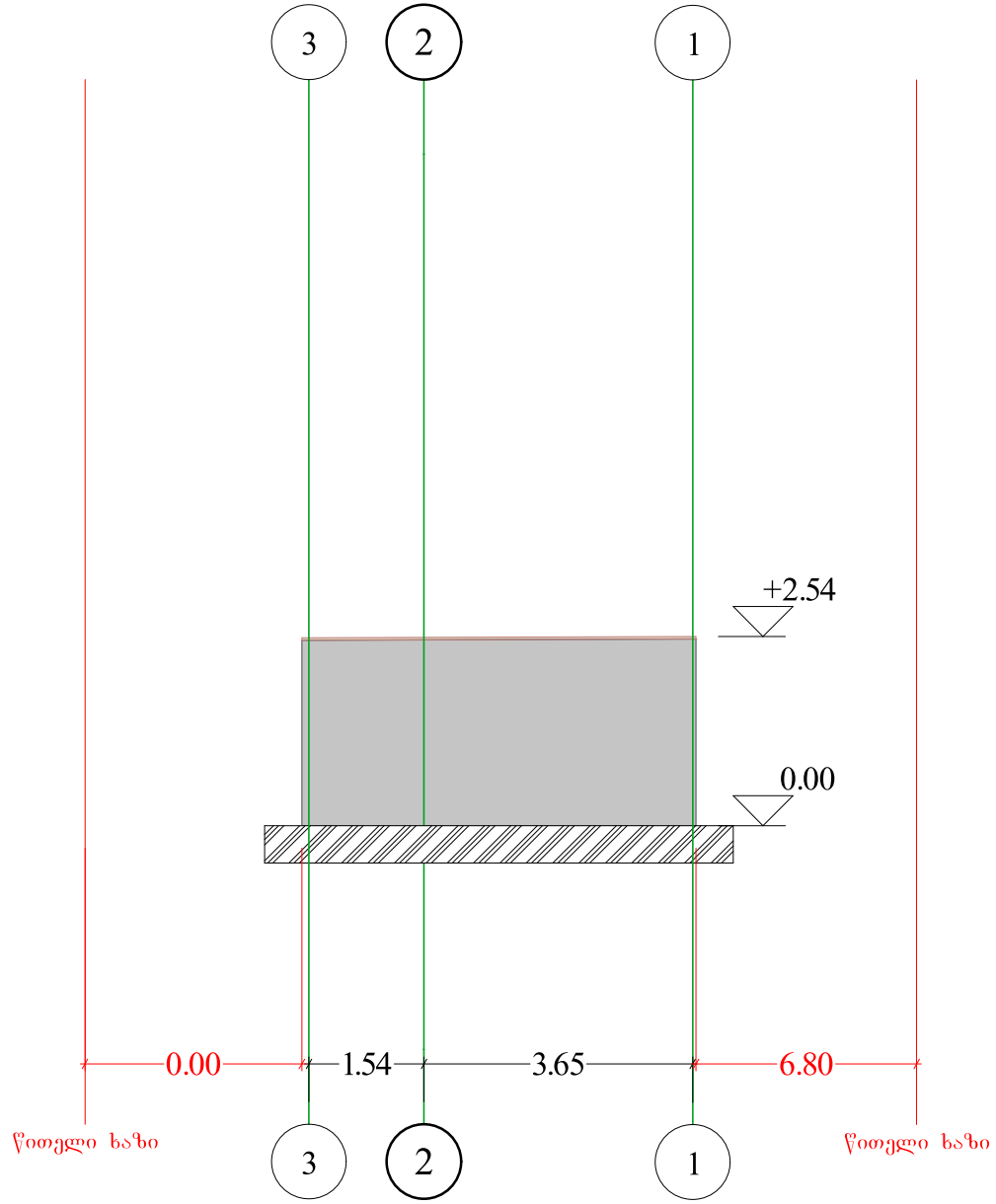

Measuremant
Cadastre
Topography

შპს „ნიუ პოინტ“
საქართველო, თბილისი, მგალობლიშვილის ქუჩა №3, I სართული, ოფისი №3; ს/კ 404883943
Ltd „New point“
office N3, floor N1, 3 mgaloblishvili str. Tbilisi, Georgia
ID: 404883943
+995 32 2945808; cell phone: +995 557 704433;
www.newpoint.ge info@newpoint.ge

შენიშვნები — Notes

ახსნა-განმარტება — Explication

ტექნიკურ-ეკონომიური მაჩვენებლები — Technical-econimic indicators

ქალაქი თბილისი, ქუჩა გერგეტი, №3
(ს/კ:01.15.05.060.012)

განაშენიანების ფართობი 15.55 მ²

სართულების რაოდენობა 1

პროექტის დასახელება — Project

თავლა/ცხოველთა სადგომი

დამკვეთი — Client

შპს "ეს ჯი პროჯექთ" (ID:205247062)

მისამართი — Address

ქალაქი თბილისი, ქუჩა გერგეტი, №3
(ს/კ:01.15.05.060.012)

თანამდებობა Position	სახელი გვარი Name Nurame	ხელმოწერა Signature
დირექტორი Director		ბ. კორკოტაძე
პროექტის ავტორი Author		ბ. კაკილიძე
არქიტექტორი Architector		ბ. კაკილიძე
არქიტექტორი Architector		
კონსტრუქტორი Constructor		

არქიტექტურული ნაწილი
architecture

ნახაზი Drawing	თარიღი Date of issue	29/10/2021
	მასშტაბი Scale	1:100
	სტადია Stage	პროექტი
	ფორმატი Paper size	A3
	ფაილის სახელი File name	
	ფურცელი Pages	

შენობა ნაგებობა 6/1
ჭრილი 01

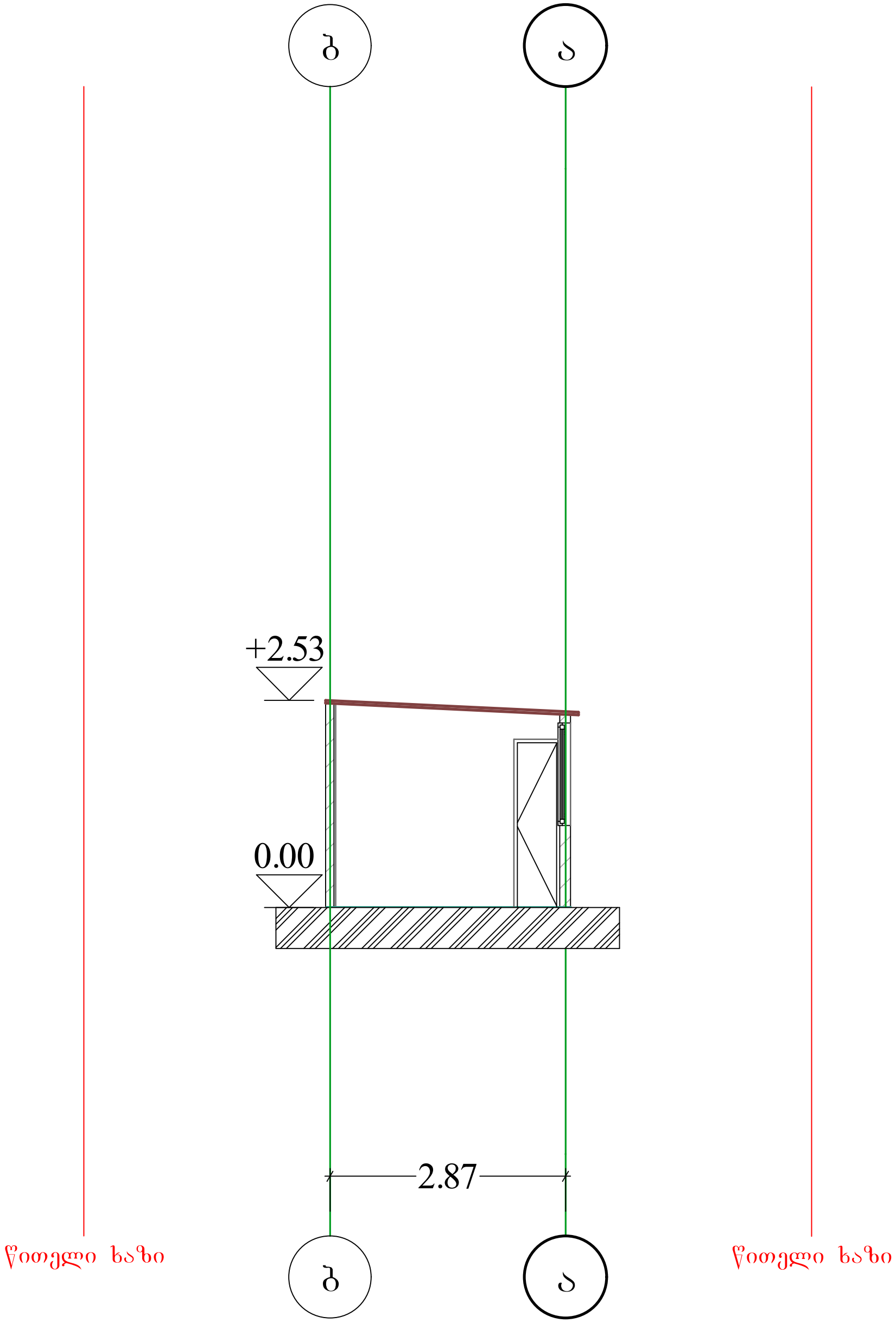

Measuremant
Cadastre
Topography

შპს „ნიუ პოინტ"
საქართველო, თბილისი, მგალობლიშვილის ქუჩა №3, I სართული, ოფისი №3; ს/ნ: 404883943
Ltd „New point"
office N3, floor N1, 3 mgaloblishvili str. Tbilisi, Georgia
ID: 404883943
+995 32 2945808; cell phone: +995 557 704433;
www.newpoint.ge info@newpoint.ge

შენიშვნები — Notes

ექსპლიკაცია — Explication

ტექნიკურ-ეკონომიკური მაჩვენებლები — Technical-econimic indicators

ქალაქი თბილისი, ქუჩა გერგეტი, №3
(ს/კ:01.15.05.060.012)

განაშენიანების ფართობი 15.55 მ^2

სართულების რაოდენობა 1

პროექტის დასახელება — Project

თავლა/ ცხოველთა სადგომი

დამკვეთი — Client

შპს "ეს ჯი კომპანი" (ID:205247062)

მისამართი — Address

ქალაქი თბილისი, ქუჩა გერგეტი, №3
(ს/კ:01.15.05.060.012)

თანამდებობა Position	სახელი გვარი Name Nurame	ხელმოწერა Signature
დირექტორი Director	[signature]	გ. კირკიტაძე
პროექტის ავტორი Author	[signature]	გ. კეკელიძე
არქიტექტორი Architector	[signature]	გ. კეკელიძე
არქიტექტორი Architector		
კონსტრუქტორი Constructor		

არქიტექტურული ნაწილი
architecture

ნახაზი Drawing	თარიღი Date of issue	29/10/2021
	მასშტაბი Scale	1:100
	სტადია Stage	პროექტი
	ფორმატი Paper size	A3
	ფაილის სახელი File name	
	ფურცელი Pages	

შენობა ნაგებობა 6/1
ჭრილი 02

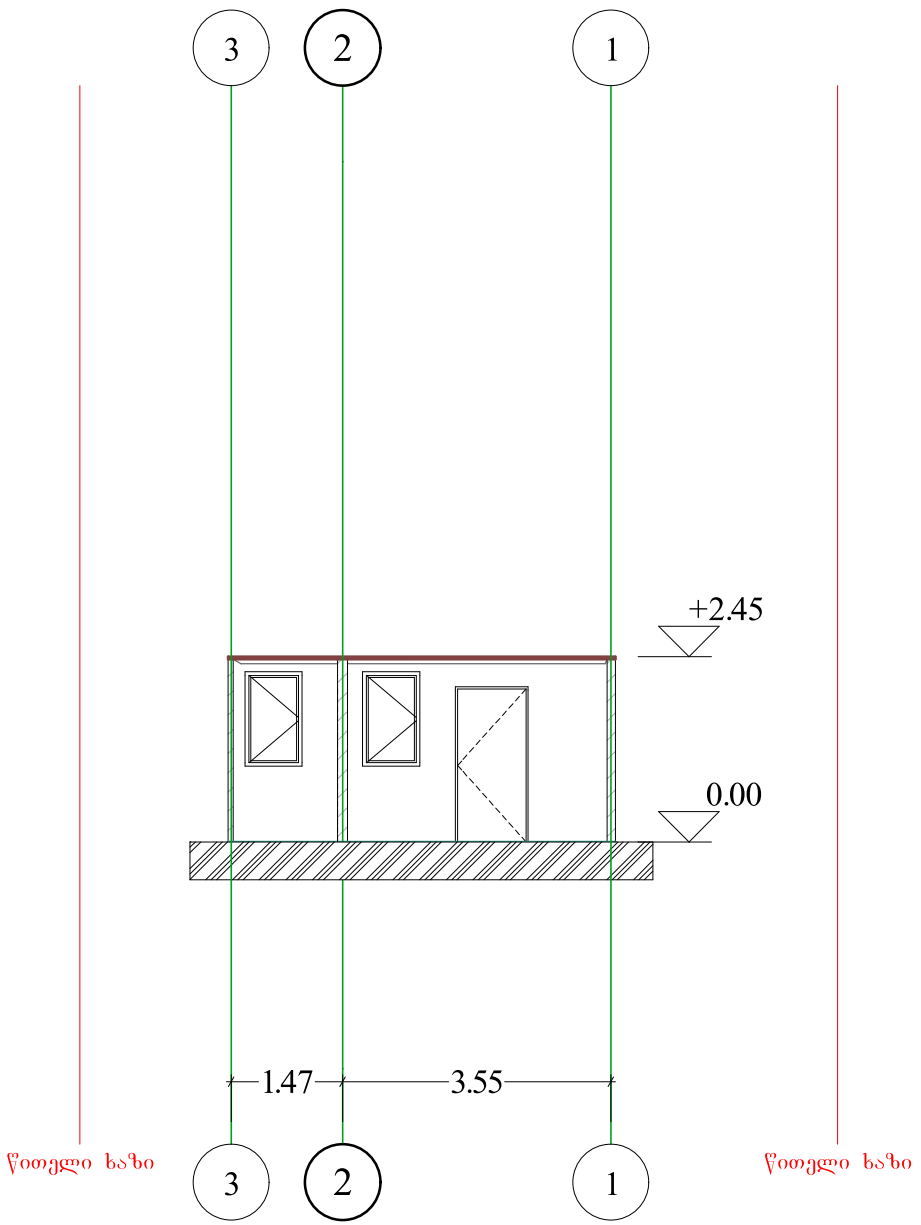

Measuremant
Cadastre
Topography

შპს „ნიუ პოინტ“
საქართველო, თბილისი, მგალობლიშვილის ქუჩა N3, I სართული, ოფისი N3, ს/ნ: 404883943

Ltd „New point“
office N3, floor N1, 3 mgaloblishvili str. Tbilisi, Georgia
ID: 404883943
+995 32 2945808; cell phone: +995 557 704433;
www.newpoint.ge info@newpoint.ge

შენიშვნები / Notes

ახსნა-განმარტება / Explication

ტექნიკურ-ეკონომიური მაჩვენებლები / Technical-econimic indicators

ქალაქი თბილისი, ქუჩა გერგეტი, №3
(ს/ნ:01.15.05.060.012)

განაშენიანების ფართობი 15.55 მ²

სართულების რაოდენობა 1

პროექტის დასახელება / Project

თაშლა/ ცხოველთა სადგომი

დამკვეთი / Client

შპს "ეს ჯი ჯორჯიანი" (ID:205247062)

მისამართი / Address

ქალაქი თბილისი, ქუჩა გერგეტი, №3
(ს/ნ:01.15.05.060.012)

თანამდებობა Position	სახელი გვარი Name Nurame	ხელმოწერა Signature
დირექტორი Director		გ. კორკიტაძე
პროექტის ავტორი Author		გ. კვაკვლიძე
არქიტექტორი Architector		გ. კვაკვლიძე
არქიტექტორი Architector		
კონსტრუქტორი Constructor		

არქიტექტურული ნაწილი
architecture

ნახაზი Drawing	თარიღი Date of issue	29/10/2021
	მასშტაბი Scale	1:100
	სტადია Stage	პროექტი
	ფორმატი Paper size	A3
	ფაილის სახელი File name	
	ფურცლები Pages	


შენობა 71
11/11/21

შენობა ნაგებობა 7/1
I სართულის გეგმა

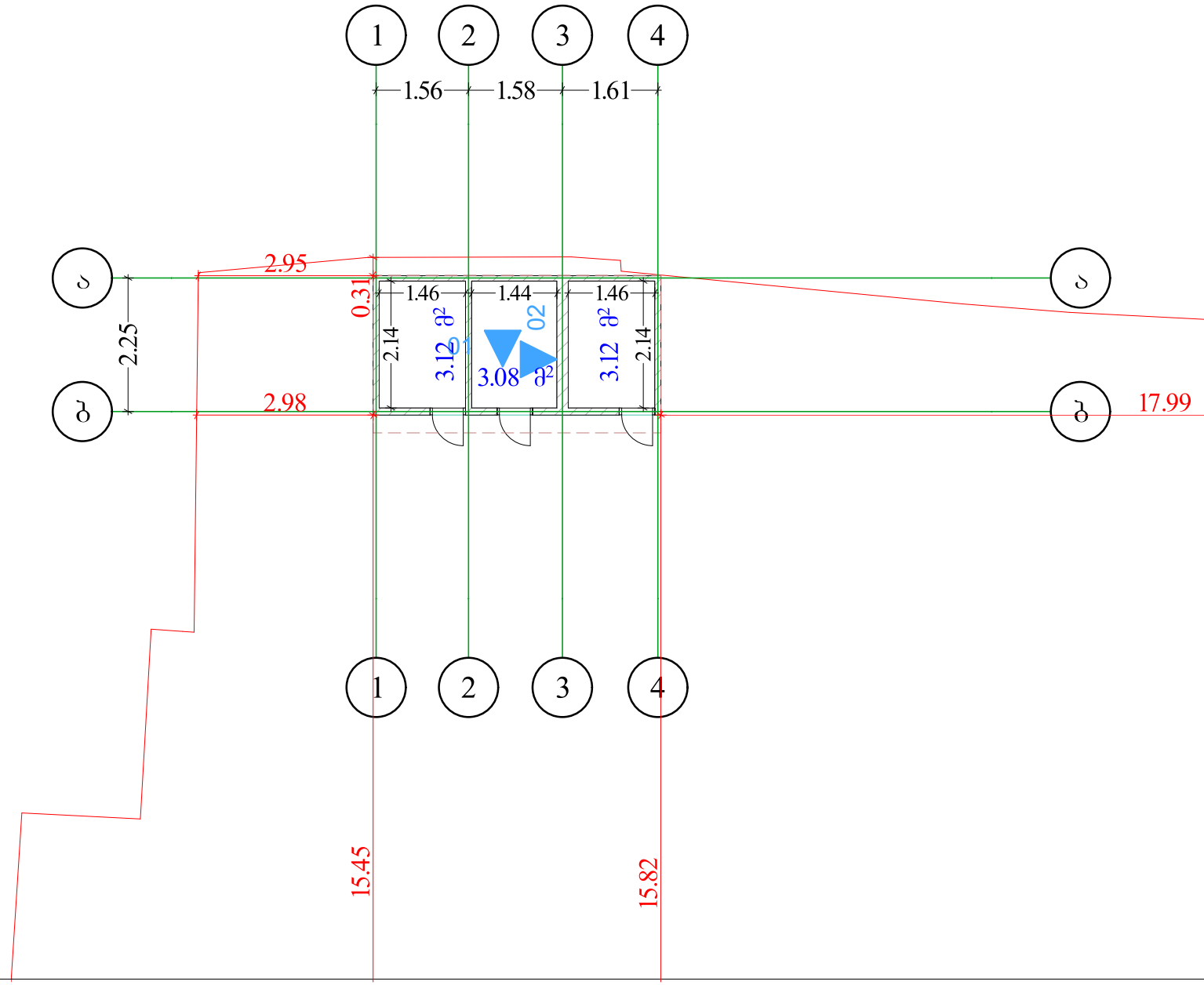

შპს „ნიუ პოინტ"
საქართველო, თბილისი, მგალობლიშვილის ქუჩა №3, I სართული, ოფისი №3; ს/ნ: 404883943
Ltd „New point"
office N3, floor N1, 3 mgaloblishvili str. Tbilisi, Georgia
ID: 404883943
+995 32 2945808; cell phone: +995 557 704433;
www.newpoint.ge info@newpoint.ge

Measuremant
Cadastre
Topography

შენიშვნები / Notes

ახსნა-განმარტება / Explication

ტექნიკურ-ეკონომიური მაჩვენებლები / Technical-econimic indicators

ქალაქი თბილისი, ქუჩა გერგეტი, №3
(ს/ს:01.15.05.060.012)

განაშენიანების ფართობი 11.40 მ²

სართულების რაოდენობა 1

პროექტის დასახელება / Project

თავლა/ცხოველთა სადგომი

დამკვეთი / Client

შპს "ეს ჯი პომპანი" (ID:205247062)

მისამართი / Address

ქალაქი თბილისი, ქუჩა გერგეტი, №3
(ს/ს:01.15.05.060.012)

თანამდებობა Position	სახელი გვარი Name Nurame	ხელმოწერა Signature
დირექტორი Director		გ. კირკიტაძე
პროექტის ავტორი Author		გ. კეკენაძე
არქიტექტორი Architector		გ. კეკენაძე
არქიტექტორი Architector		
კონსტრუქტორი Constructor		

არქიტექტურული ნაწილი architecture

ნახაზი Drawing	
თარიღი Date of issue	29/10/2021
მასშტაბი Scale	1:100
სტადია Stage	პროექტი
ფორმატი Paper size	A3
ფაილის სახელი File name	
ფურცლები Pages	

შენობა ნაგებობა 7/1
სახურავის სართულის გეგმა

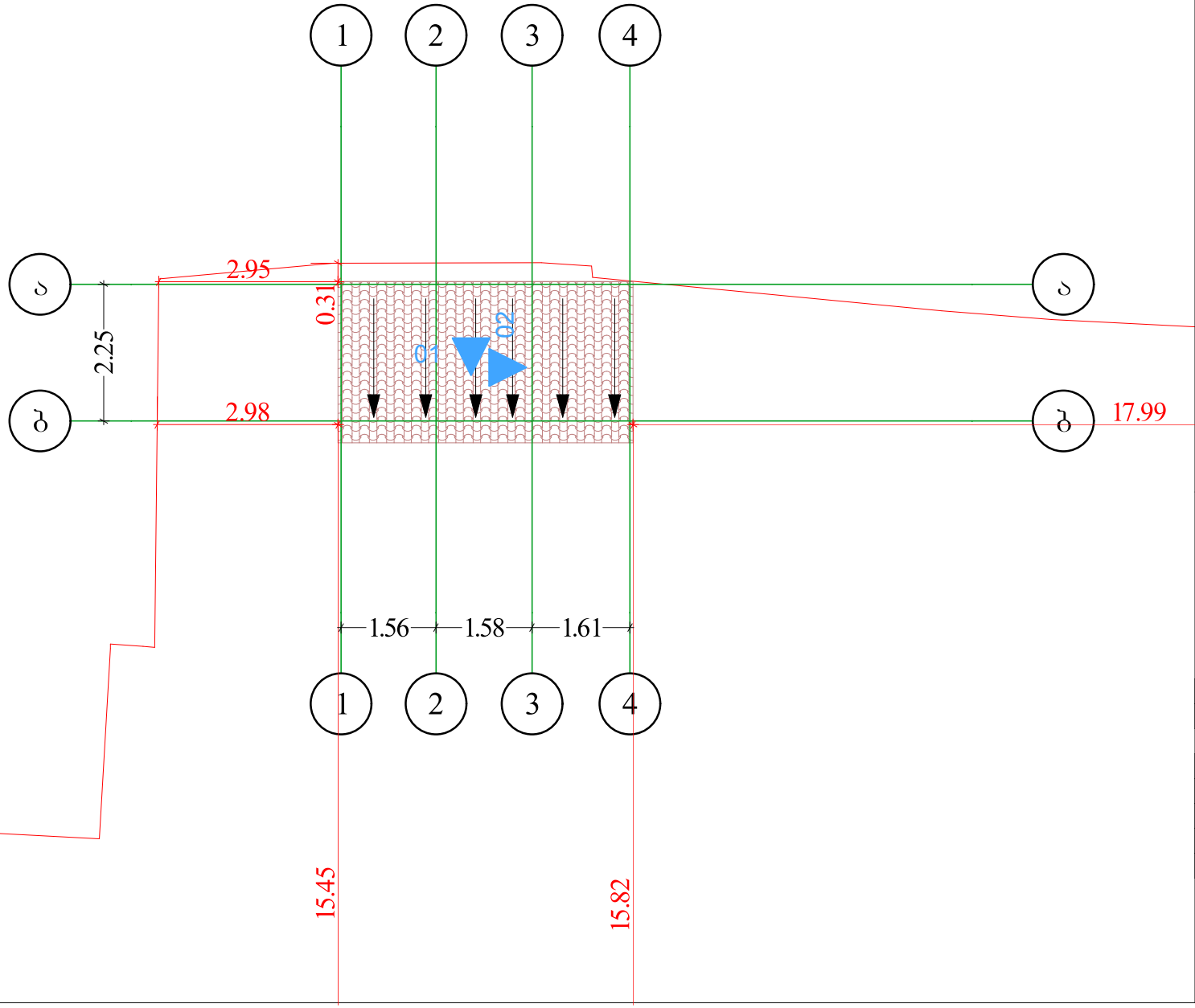

Measurement
Cadastre
Topography

შპს „ნიუ პოინტ“
საქართველო, თბილისი, მგალობლიშვილის ქუჩა №3,
I სართული, ოფისი №3; ს/ნ 404883943
Ltd „New point“
office N3, floor N1, 3 mgaloblishvili str. Tbilisi, Georgia
ID: 404883943
+995 32 2945808; cell phone: +995 557 704433;
www.newpoint.ge info@newpoint.ge

შენიშვნები — Notes

ექსპლიკაცია — Explication

ტექნიკურ-ეკონომიური მაჩვენებლები — Technical-econimic indicators

ქალაქი თბილისი, ქუჩა გერგეტი, №3
(ს/ს:01.15.05.060.012)

განაშენიანების ფართობი 11.40 მ²

სართულების რაოდენობა 1

პროექტის დასახელება — Project

თავლა/ცხოველთა სადგომი

დამკვეთი — Client

შპს "ეს ჯი პრემიუმ" (ID:205247062)

მისამართი — Address

ქალაქი თბილისი, ქუჩა გერგეტი, №3
(ს/ს:01.15.05.060.012)

თანამდებობა Position	სახელი გვარი Name Nurame	ხელმოწერა Signature
დირექტორი Director	გ. კერკიტაძე	
პროექტის ავტორი Author	გ. კაკულიძე	
არქიტექტორი Architector	გ. კაკულიძე	
არქიტექტორი Architector		
კონსტრუქტორი Constructor		

არქიტექტურული ნაწილი
architecture

ნახაზი Drawing	თარიღი Date of issue	29/10/2021
	მასშტაბი Scale	1:100
	სტადია Stage	პროექტი
	ფორმატი Paper size	A3
	ფაილის სახელი File name	
	ფურცელი Pages	

შენობა ნაგებობა 7/1
ფასადი 1-4

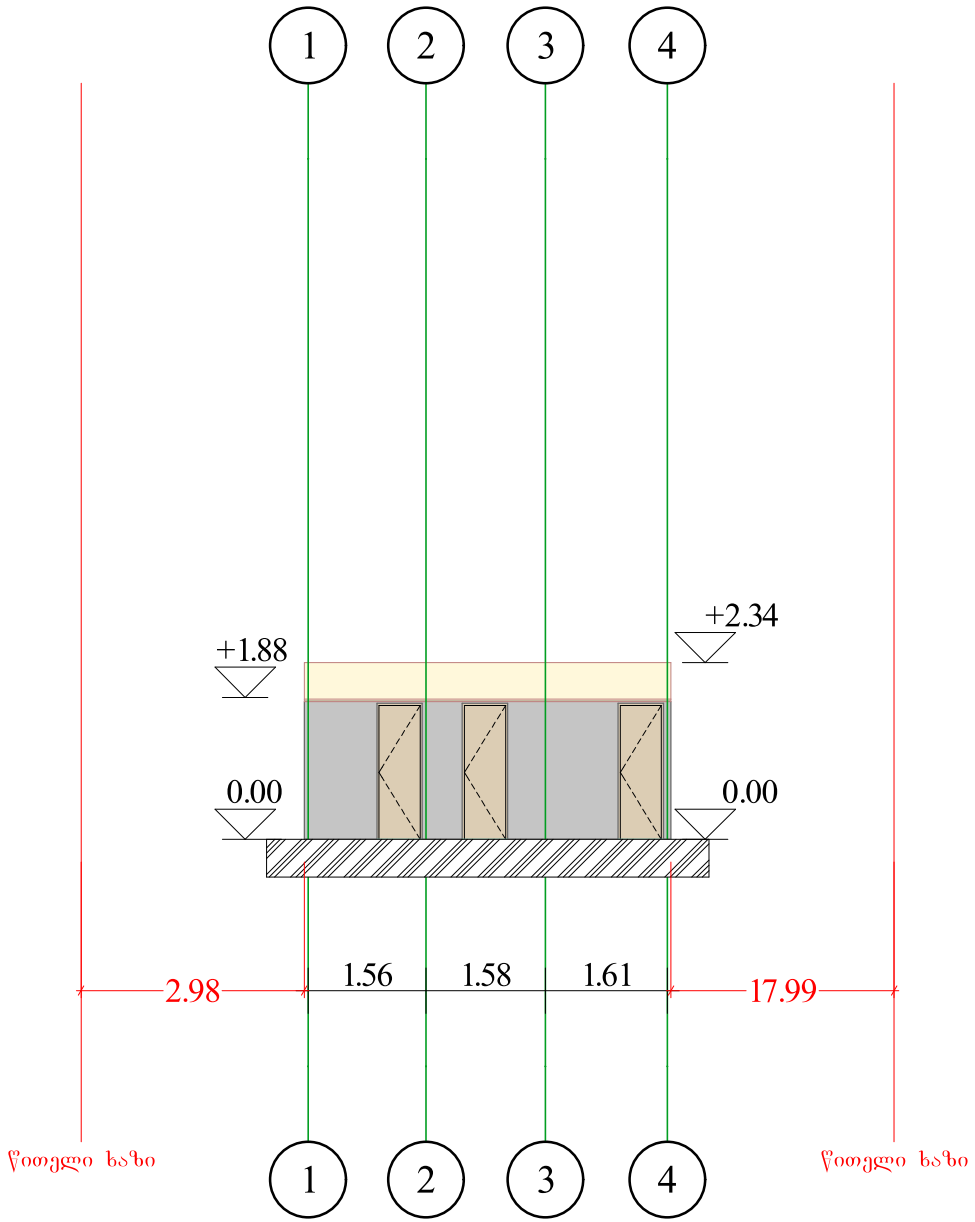

Measuremant
Cadastre
Topography

შპს „ნიუ პოინტ“
საქართველო, თბილისი, მგალობლიშვილის ქუჩა №3, I სართული, ოფისი №3; ს/კ: 404883943

Ltd „New point“
office N3, floor N1, 3 mgaloblishvili str. Tbilisi, Georgia
ID: 404883943
+995 32 2945808; cell phone: +995 557 704433;
www.newpoint.ge info@newpoint.ge

შენიშვნები / Notes

ახსნა-განმარტება / Explication

ტექნიკურ-ეკონომიური მაჩვენებლები / Technical-econimic indicators

ქალაქი თბილისი, ქუჩა გერგეტი, №3
(ს/ს:01.15.05.060.012)

პროექტის დასახელება / Project

თავლა/ცხოველთა სადგომი

დამკვეთი / Client

შპს "ეს ჯი პომპანი" (ID:205247062)

მისამართი / Address

ქალაქი თბილისი, ქუჩა გერგეტი, №3
(ს/ს:01.15.05.060.012)

თანამდებობა Position	სახელი გვარი Name Nurame	ხელმოწერა Signature
დირექტორი Director	ბ. კორკოტაძე	
პროექტის ავტორი Author	ბ. კაკილაძე	
არქიტექტორი Architector	ბ. კაკილაძე	
არქიტექტორი Architector		
კონსტრუქტორი Constructor		

არქიტექტურული ნაწილი architecture

ნახაზი Drawing	თარიღი Date of issue	29/10/2021
	მასშტაბი Scale	1:100
	სტადია Stage	პროექტი
	ფორმატი Paper size	A3
	ფაილის სახელი File name	
	ფურცელი Pages	

შენობა ნაგებობა 7/1
ფასადი ა-ბ

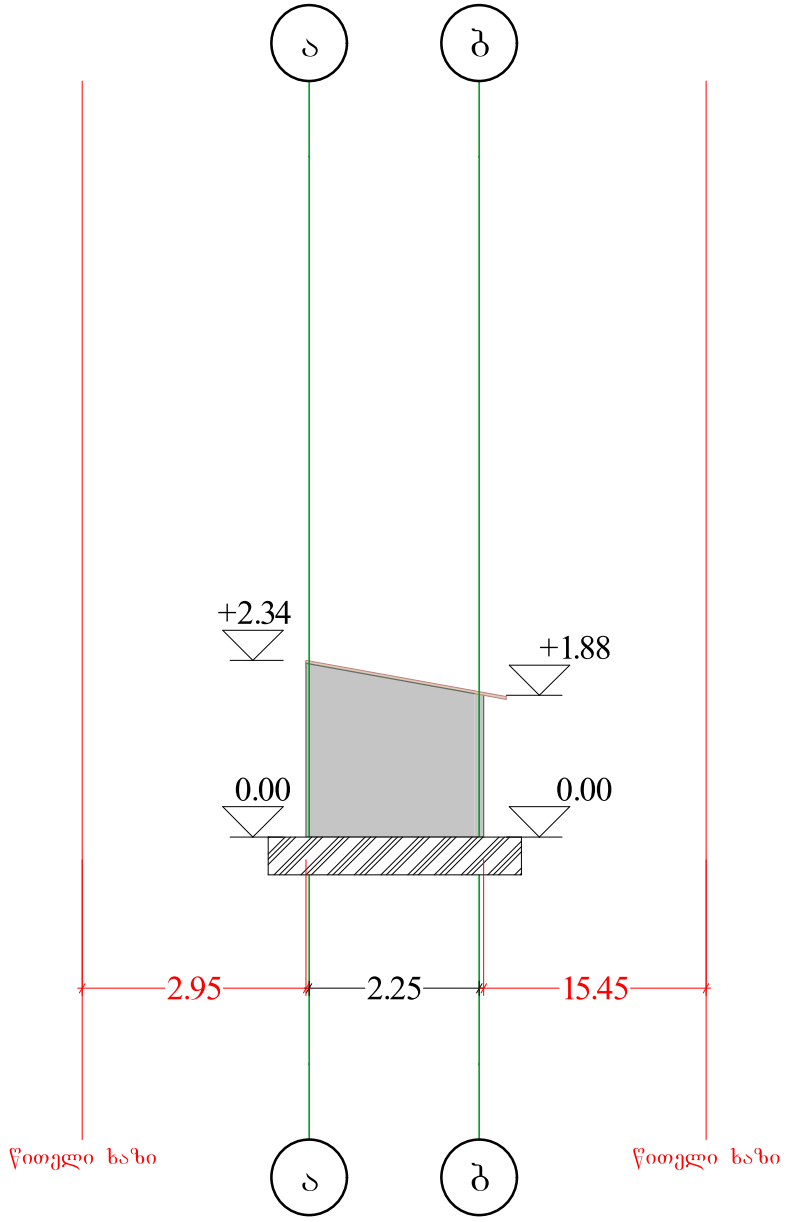

Measuremant
Cadastre
Topography

შპს „ნიუ პოინტ“
საქართველო, თბილისი, მგალობლიშვილის ქუჩა №3, I სართული, ოფისი №3; ს/კ: 404883943
Ltd „New point“
office N3, floor N1, 3 mgaloblishvili str. Tbilisi, Georgia
ID: 404883943
+995 32 2945808; cell phone: +995 557 704433;
www.newpoint.ge info@newpoint.ge

შენიშვნები / Notes

ახსნა-განმარტება / Explication

ტექნიკურ-ეკონომიური მონაცემები / Technical-econimic indicators

ქალაქი თბილისი, ქუჩა გერგეტი, №3
(ს/კ:01.15.05.060.012)

პროექტის დასახელება / Project

თავლა/ ცხოველთა სადგომი

დამკვეთი / Client

შპს "ეს ჯი პრემჯანი" (ID:205247062)

მისამართი / Address

ქალაქი თბილისი, ქუჩა გერგეტი, №3
(ს/კ:01.15.05.060.012)

თანამდებობა Position	სახელი გვარი Name Nurame	ხელმოწერა Signature
დირექტორი Director		გ. კორკიტაძე
პროექტის ავტორი Author		გ. კეკელიძე
არქიტექტორი Architector		გ. კეკელიძე
არქიტექტორი Architector		
კონსტრუქტორი Constructor		

არქიტექტურული ნაწილი
architecture

ნახაზი Drawing	თარიღი Date of issue	29/10/2021
	მასშტაბი Scale	1:100
	სტადია Stage	პროექტი
	ფორმატი Paper size	A3
	ფაილის სახელი File name	
	ფურცელი Pages	

შენობა ნაგებობა 7/1
ფასადი ბ-ა

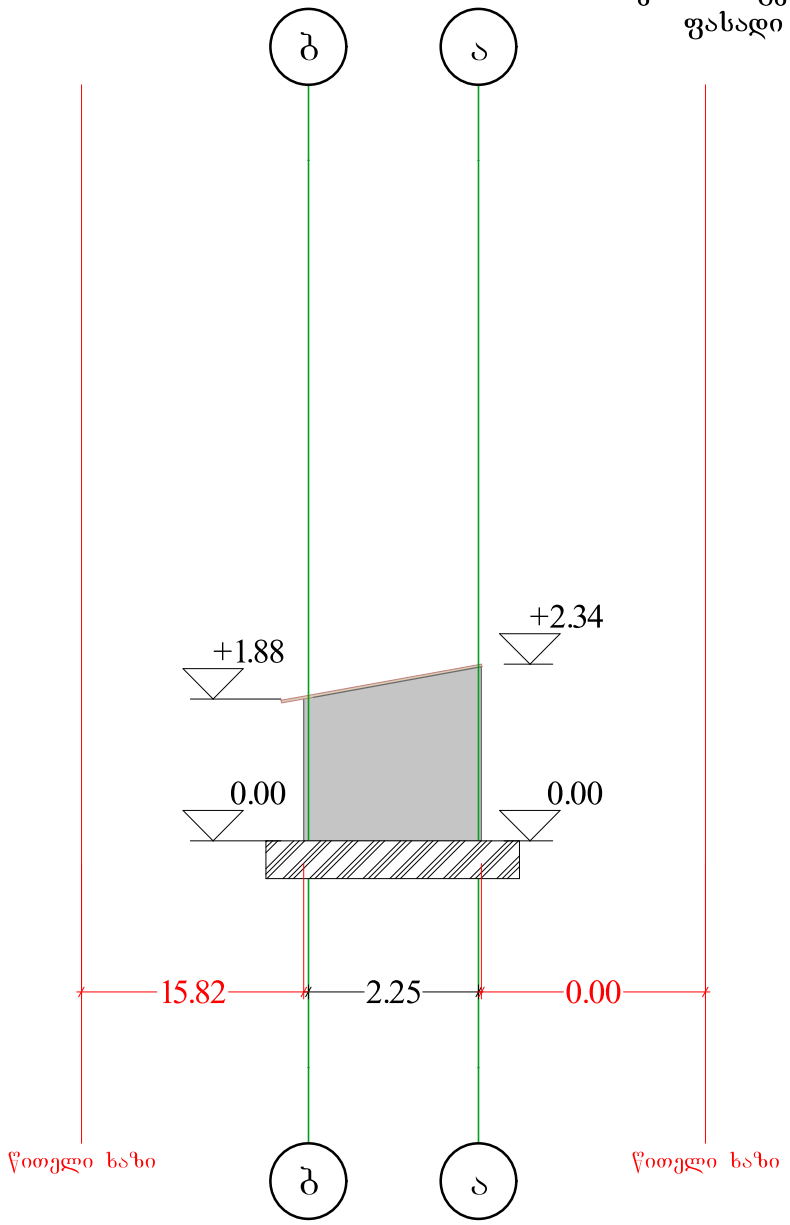

Measuremant
Cadastre
Topography

შპს „ნიუ პოინტ“
საქართველო, თბილისი, მგალობლიშვილის ქუჩა N3, 1 სართული, ოფისი N3; ს/ნ: 404883943

Ltd „New point“
office N3, floor N1, 3 mgaloblishvili str. Tbilisi, Georgia
ID: 404883943
+995 32 2945808; cell phone: +995 557 704433;
www.newpoint.ge info@newpoint.ge

შენიშვნები — Notes

განმარტებები — Explication

ტექნიკურ-ეკონომიკური მაჩვენებლები — Technical-econimic indicators

ქალაქი თბილისი, ქუჩა გერგეტი, №3
(ს/ს:01.15.05.060.012)

პროექტის დასახელება — Project

თავლა/ცხოველთა სადგომი

დამკვეთი — Client

შპს "ეს ჯი ჯორჯიანი" (ID:205247062)

მისამართი — Address

ქალაქი თბილისი, ქუჩა გერგეტი, №3
(ს/ს:01.15.05.060.012)

თანამდებობა Position	სახელი გვარი Name Nurame	ხელმოწერა Signature
დირექტორი Director		გ. კორკიტაძე
პროექტის ავტორი Author		გ. კუკულიძე
არქიტექტორი Architector		გ. კუკულიძე
არქიტექტორი Architector		
კონსტრუქტორი Constructor		

არქიტექტურული ნაწილი
architecture

ნახაზი Drawing	თარიღი Date of issue	29/10/2021
	მასშტაბი Scale	1:100
	სტადია Stage	პროექტი
	ფორმატი Paper size	A3
	ფაილის სახელი File name	
	ფურცელი Pages	

შენობა ნაგებობა 7/1
ფასადი 4-1

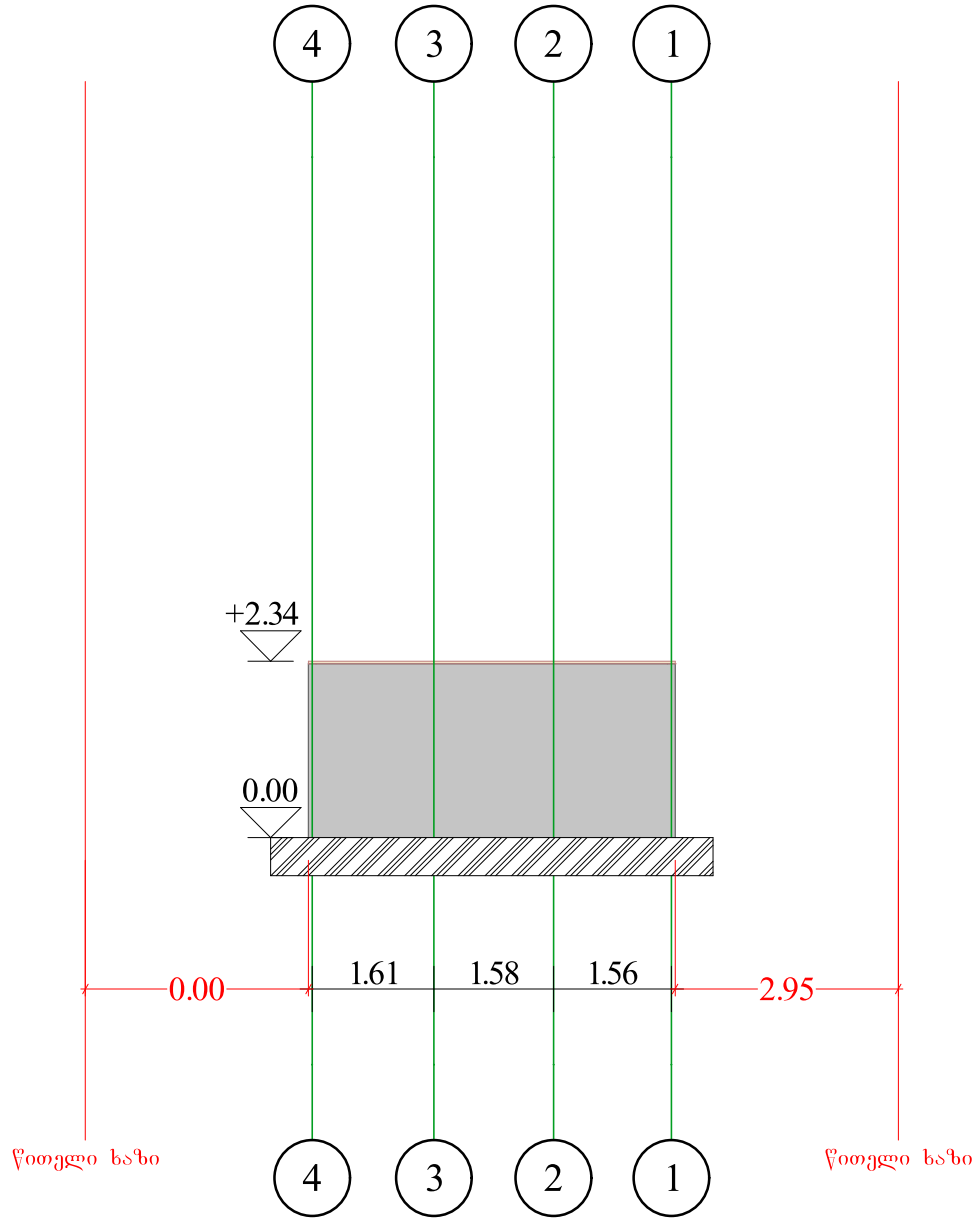

Measuremant
Cadastre
Topography

შპს „ნიუ პოინტ“
საქართველო, თბილისი, მგალობლიშვილის ქუჩა №3, I სართული, ოფისი №3; ს/ნ: 404883943
Ltd „New point“
office N3, floor N1, 3 mgaloblishvili str. Tbilisi, Georgia
ID: 404883943
+995 32 2945808; cell phone: +995 557 704433;
www.newpoint.ge info@newpoint.ge

შენიშვნები / Notes

ახსნა-განმარტება / Explication

ტექნიკურ-ეკონომიური მაჩვენებლები / Technical-econimic indicators

ქალაქი თბილისი, ქუჩა გერგეტი, №3
(ს/ს:01.15.05.060.012)

პროექტის დასახელება / Project

თავლა/ ცხოველთა სადგომი

დამკვეთი / Client

შპს "ეს ჯი პრომპანი" (ID:205247062)

მისამართი / Address

ქალაქი თბილისი, ქუჩა გერგეტი, №3
(ს/ს:01.15.05.060.012)

თანამდებობა Position	სახელი გვარი Name Nurame	ხელმოწერა Signature
დირექტორი Director		გ. კორკოტაძე
პროექტის ავტორი Author		გ. კაკაბაძე
არქიტექტორი Architector		გ. კაკაბაძე
არქიტექტორი Architector		
კონსტრუქტორი Constructor		

არქიტექტურული ნაწილი
architecture

ნახაზი Drawing	თარიღი Date of issue	29/10/2021
	მასშტაბი Scale	1:100
	სტადია Stage	პროექტი
	ფორმატი Paper size	A3
	ფაილის სახელი File name	
	ფურცელი Pages	

შენობა ნაგებობა 7/1
ჭრილი 01

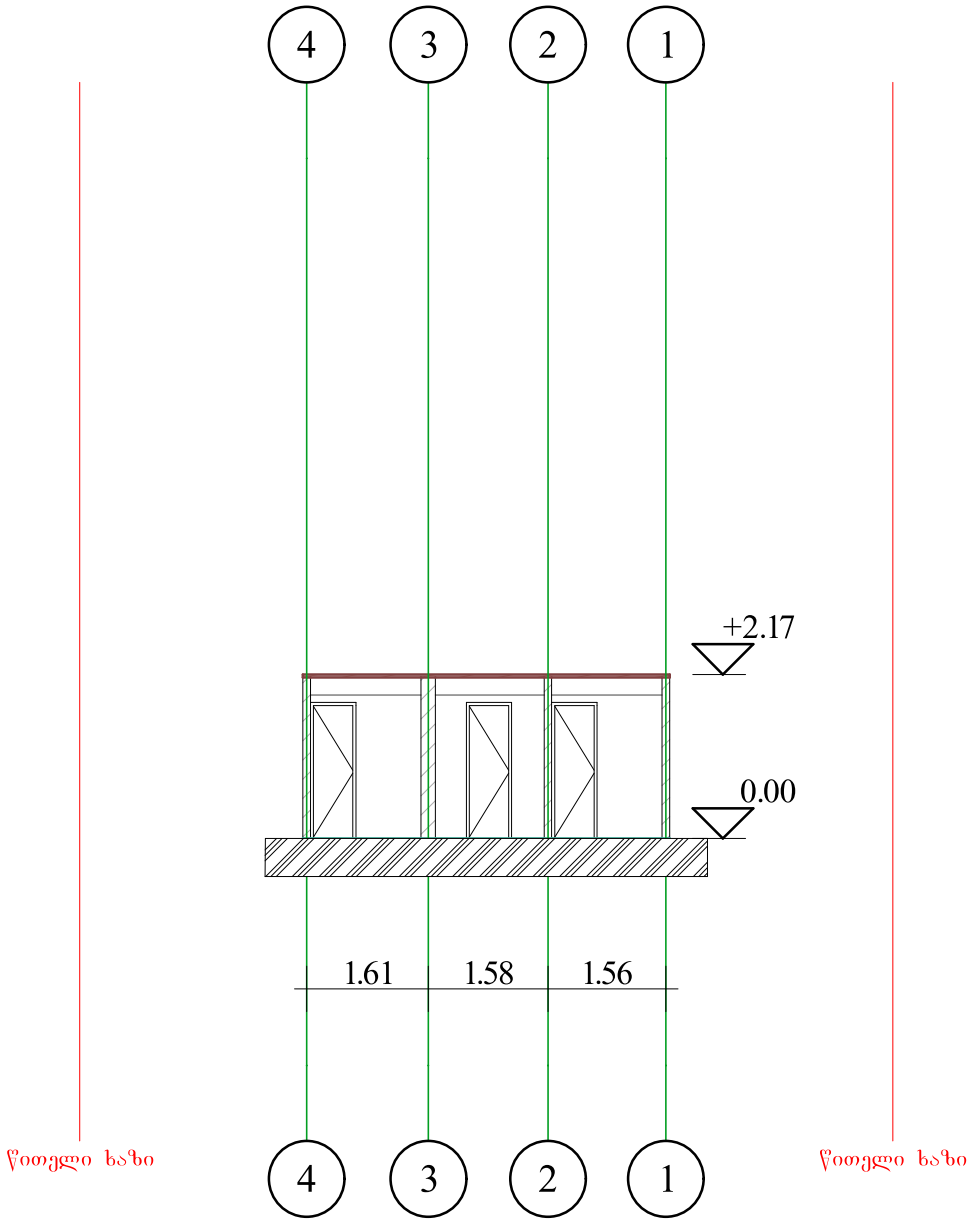

შპს „ნიუ პოინტ“
საქართველო, თბილისი, მგალობლიშვილის ქუჩა №3, I სართული, ოფისი №3; ს/ნ: 404883943
Ltd „New point“
office N3, floor N1, 3 mgaloblishvili str. Tbilisi, Georgia
ID: 404883943
+995 32 2945808; cell phone: +995 557 704433;
www.newpoint.ge info@newpoint.ge

შენიშვნები / Notes

ახსნა-განმარტება / Explication

ტექნიკურ-ეკონომიური მაჩვენებლები / Technical-econimic indicators

ქალაქი თბილისი, ქეჩა გერგეტი, №3
(ს/ს:01.15.05.060.012)

პროექტის დასახელება / Project

თავშესაფარი ცხოველთა სადგომი

დამკვეთი / Client

შპს "ეს ჯი პომპანი" (ID:205247062)

მისამართი / Address

ქალაქი თბილისი, ქეჩა გერგეტი, №3
(ს/ს:01.15.05.060.012)

თანამდებობა Position	სახელი გვარი Name Nurame	ხელმოწერა Signature
დირექტორი Director		გ. კორკოტაძე
პროექტის ავტორი Author		გ. კეკელიძე
არქიტექტორი Architector		გ. კეკელიძე
არქიტექტორი Architector		
კონსტრუქტორი Constructor		

არქიტექტურული ნაწილი
architecture

ნახაზი Drawing	თარიღი Date of issue	29/10/2021
	მასშტაბი Scale	1:100
	სტადია Stage	პროექტი
	ფორმატი Paper size	A3
	ფაილის სახელი File name	
	ფურცელი Pages	

შენობა ნაგებობა 7/1
ჭრილი 02

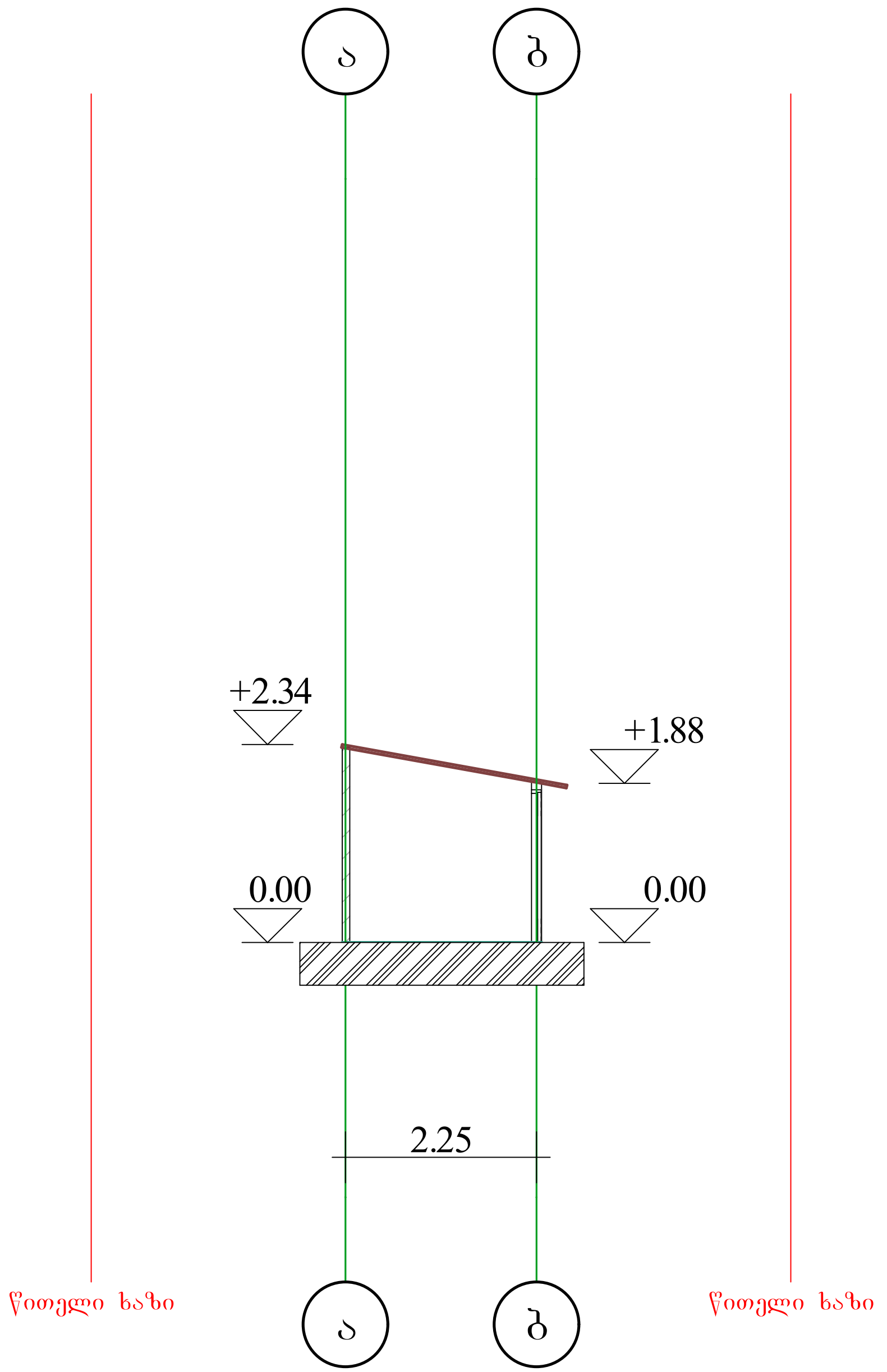

შპს „ნიუ პოინტ“
საქართველო, თბილისი, მგალობლიშვილის ქუჩა №3,
I სართული, ოფისი №3; ს/ნ: 404883943
Measuremant
Cadastre
Topography
Ltd „New point“
office N3, floor N1, 3 mgaloblishvili str. Tbilisi, Georgia
ID: 404883943
+995 32 2945808; cell phone: +995 557 704433;
www.newpoint.ge info@newpoint.ge

შენიშვნები — Notes

ექსპლიკაცია — Explication

ტექნიკურ-ეკონომიკური მაჩვენებლები — Technical-econimic indicators

ქალაქი თბილისი, ქუჩა გერგეტი, №3
(ს/კ:01.15.05.060.012)

პროექტის დასახელება — Project

თავლა/ ცხოველთა სადგომი

დამკვეთი — Client

შპს "ეს ჯი კომპანი" (ID:205247062)

მისამართი — Address

ქალაქი თბილისი, ქუჩა გერგეტი, №3
(ს/კ:01.15.05.060.012)

თანამდებობა Position	სახელი გვარი Name Nurame	ხელმოწერა Signature
დირექტორი Director	[signature]	გ. კირკიტაძე
პროექტის ავტორი Author	[signature]	გ. კეკელიძე
არქიტექტორი Architector	[signature]	გ. კეკელიძე
არქიტექტორი Architector		
კონსტრუქტორი Constructor		

არქიტექტურული ნაწილი
architecture

ნახაზი Drawing	თარიღი Date of issue	29/10/2021
	მასშტაბი Scale	1:100
	სტადია Stage	პროექტი
	ფორმატი Paper size	A3
	ფაილის სახელი File name	
	ფურცელი Pages	