

მრავალბინიანი საცხოვრებელი სახლი მუხიანი "3 ბ" ბლოკი

ობიექტის მისამართი: ქ.თბილისი, ვასაძლება მუხიანი, მიკრორაიონი IV, რაიონი/ქარხნის მოსაზღვრები მხარეს (ს.კ. 01.11.17.005.154)

დამკვეთი

შ.პ.ს. "მუხიანი დეველოპმენტი"

საიდენტიფიკაციო კოდი: 400270407

სიტუაციური სქემა



ბ ბლოკი

ტექნიკურ- ეკონომიკური მაჩვენებლები

საცხოვრებელი ფართი:

საზაფხულო ფართი:

სალარგაზო-კიბის უჯრედის ფართი:

ავტოსადგომის ფართი:

დამხმარე ფართი:

შენიშვნები:

* ნახაზი შესრულებულია სანტიმეტრებში

* ნახაზზე მოცემულია არქიტექტურული და კონსტრუქციული ნიშნულები

* არქიტექტურულ გეგმებზე დატანილია ხანძარსაწინააღმდეგო სისტემა

პირობითი აღნიშვნები

საპროექტო ორგანიზაცია

ცვლილება	ფურცელი	ხელმოწერა
მთ.არქიტექტორი	ლ. ბალლაკლიძე	
არქიტექტორი	ვ. ჭიკლაური	
არქიტექტორი	ქ. ბასილაძე-ჯანიელი	
არქიტექტორი	ე. ჩანიძე	
კონსტრუქტორი		
პროექტ მენეჯერი		

ნახაზის სახელი

ფასადი

ფურცლის სახელი	ფურცელი
A-100	A-401
ფორმატი	მასშტაბი
A2	1:
თარიღი	რევიზია №

მრავალბინიანი საცხოვრებელი სახლი მუხიანი "3 ბ" ბლოკი

ობიექტის მისამართი: ქ.თბილისი, ღასახლება მუხიანი, მიკრორაიონი IV, რაიონ/ქალაქის მოსინჯავის მხარე (ს.კ. 01.11.17.005.154)

დამკვეთი

შ.პ.ს. "მუხიანი დეველოპმენტი"

საიდენტიფიკაციო კოდი: 400270407

სიტუაციური სქემა



ბ ბლოკი

ტექნიკურ- -ეკონომიკური მაჩვენებლები

საცხოვრებელი ფართი:

სახანძრო ფართი:

სადარბაზო-კიბის უჯრედის ფართი:

ავტოსადგომის ფართი:

დამხმარე ფართი:

ფასადის მასალა და ფერი

ესკიზი



ნიშნები:

* ნახაზი შესრულებულია სანტიმეტრებში
* ნახაზზე მოცემულია არქიტექტურული და კონსტრუქციული ნაწილები
* არქიტექტურულ გეგმებზე დატანილია სანძარსაწინააღმდეგო სისტემა

პირობითი აღნიშვნები

საპროექტო ორგანიზაცია

თანამდებობა	გვარი	ხელმოწერა
მთ.არქიტექტორი	ლ. მაღლაკელიძე	
არქიტექტორი	ვ. ჩიჩლაური	
არქიტექტორი	ქ. მამამთლაშვილი	
არქიტექტორი	ც. ჩანიძე	
კონსტრუქტორი		
პროექტ მენეჯერი		

ნახაზის სახელი

ფასადი

შენობის სახელი	შენობელი
A-100	A-402
შრომატი	მასშტაბი
A2	1:
თარიღი	რევიზია №

მრავალსართულიანი საცხოვრებელი სახლი №3 კორპუსი

(ობიექტის მისამართი: ქალაქი თბილისი, ჩუღურეთის
ვაკის რაიონი, მიქელ ქორქიას IX, ალექსანდრიწმინდის
ფერდობი ბლოკი 1, ნაკვეთი 01.11.17.005.154)

ფასადების

შ.პ.ს. "ვებმაისტერ ფაქტორი"

საიდენტიფიკაციო კოდი: 400270407

ხედი ჩრდილოეთიდან

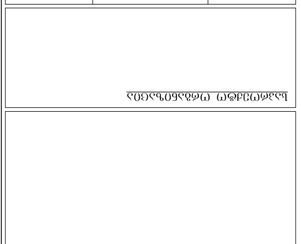

1 ფურცელი

დანართები - პროექტირების გასხვისების

საქართველოს კანონმდებლობით

საკონტროლო ორგანოს დასკვნები:

სანებართვო პირობები:

ტექნიკური პირობები:

ელექტრომომარაგება	ქსნის	ხელშეკრულება
წყალმომარაგება და კანალიზაცია	ს/კ "წყალკანალი"	ხელშეკრულება
სანიაღვრე კანალიზაცია	ს/კ "წყალკანალი"	ხელშეკრულება
სითბომომარაგება		
გაზმომარაგება		

ნახაზის ტიპი

ფასადი

ნახაზის ტიპი	ნახაზის №
A-100	A-403
ფორმატი	მასშტაბი
A2	1:
ფორმატი №	


1
2
3
4
5
6
7
8
9
10
+3.00
+6.00
+9.00
+12.00
+15.00
+18.00
+21.00
+24.00
+27.00
+30.00
+33.00
+36.00
+39.00
+42.00
+45.00
+48.00
+51.00
+54.00
+57.00
+60.00
+63.00
+66.00
+69.00
+72.00
+75.00
+78.00
+81.00
+84.00
+87.00
+90.00
+93.00
+96.00
+99.00
+102.00
+105.00
+108.00
+111.00
+114.00
+117.00
+120.00
+123.00
+126.00
+129.00
+132.00
+135.00
-3.00
-0.15
-0.30
-0.45
-0.60
-0.75
-0.90
-1.05
-1.20
-1.35
-1.50
-1.65
-1.80
-1.95
-2.10
-2.25
-2.40
-2.55
-2.70
-2.85
-3.00
-3.15
-3.30
-3.45
-3.60
-3.75
-3.90
-4.05
-4.20
-4.35
-4.50
-4.65
-4.80
-4.95
-5.10
-5.25
-5.40
-5.55
-5.70
-5.85
-6.00
-6.15
-6.30
-6.45
-6.60
-6.75
-6.90
-7.05
-7.20
-7.35
-7.50
-7.65
-7.80
-7.95
-8.10
-8.25
-8.40
-8.55
-8.70
-8.85
-9.00
-9.15
-9.30
-9.45
-9.60
-9.75
-9.90
-10.05
-10.20
-10.35
-10.50
-10.65
-10.80
-10.95
-11.10
-11.25
-11.40
-11.55
-11.70
-11.85
-12.00
-12.15
-12.30
-12.45
-12.60
-12.75
-12.90
-13.05
-13.20
-13.35
-13.50
-13.65
-13.80
-13.95
-14.10
-14.25
-14.40
-14.55
-14.70
-14.85
-15.00
-15.15
-15.30
-15.45
-15.60
-15.75
-15.90
-16.05
-16.20
-16.35
-16.50
-16.65
-16.80
-16.95
-17.10
-17.25
-17.40
-17.55
-17.70
-17.85
-18.00
-18.15
-18.30
-18.45
-18.60
-18.75
-18.90
-19.05
-19.20
-19.35
-19.50
-19.65
-19.80
-19.95
-20.10
-20.25
-20.40
-20.55
-20.70
-20.85
-21.00
-21.15
-21.30
-21.45
-21.60
-21.75
-21.90
-22.05
-22.20
-22.35
-22.50
-22.65
-22.80
-22.95
-23.10
-23.25
-23.40
-23.55
-23.70
-23.85
-24.00
-24.15
-24.30
-24.45
-24.60
-24.75
-24.90
-25.05
-25.20
-25.35
-25.50
-25.65
-25.80
-25.95
-26.10
-26.25
-26.40
-26.55
-26.70
-26.85
-27.00
-27.15
-27.30
-27.45
-27.60
-27.75
-27.90
-28.05
-28.20
-28.35
-28.50
-28.65
-28.80
-28.95
-29.10
-29.25
-29.40
-29.55
-29.70
-29.85
-30.00
-30.15
-30.30
-30.45
-30.60
-30.75
-30.90
-31.05
-31.20
-31.35
-31.50
-31.65
-31.80
-31.95
-32.10
-32.25
-32.40
-32.55
-32.70
-32.85
-33.00
-33.15
-33.30
-33.45
-33.60
-33.75
-33.90
-34.05
-34.20
-34.35
-34.50
-34.65
-34.80
-34.95
-35.10
-35.25
-35.40
-35.55
-35.70
-35.85
-36.00
-36.15
-36.30
-36.45
-36.60
-36.75
-36.90
-37.05
-37.20
-37.35
-37.50
-37.65
-37.80
-37.95
-38.10
-38.25
-38.40
-38.55
-38.70
-38.85
-39.00
-39.15
-39.30
-39.45
-39.60
-39.75
-39.90
-40.05
-40.20
-40.35
-40.50
-40.65
-40.80
-40.95
-41.10
-41.25
-41.40
-41.55
-41.70
-41.85
-42.00
-42.15
-42.30
-42.45
-42.60
-42.75
-42.90
-43.05
-43.20
-43.35
-43.50
-43.65
-43.80
-43.95
-44.10
-44.25
-44.40
-44.55
-44.70
-44.85
-45.00
-45.15
-45.30
-45.45
-45.60
-45.75
-45.90
-46.05
-46.20
-46.35
-46.50
-46.65
-46.80
-46.95
-47.10
-47.25
-47.40
-47.55
-47.70
-47.85
-48.00
-48.15
-48.30
-48.45
-48.60
-48.75
-48.90
-49.05
-49.20
-49.35
-49.50
-49.65
-49.80
-49.95
-50.10
-50.25
-50.40
-50.55
-50.70
-50.85
-51.00
-51.15
-51.30
-51.45
-51.60
-51.75
-51.90
-52.05
-52.20
-52.35
-52.50
-52.65
-52.80
-52.95
-53.10
-53.25
-53.40
-53.55
-54.45
-54.45
HPL-RAL 7044
HPL-RAL 7044
HPL-RAL 7044



მრავალბინიანი საცხოვრებელი სახლი მუხიანი "3 ბ" ბლოკი

ობიექტის მისამართი: ქ.თბილისი, დასახლება მუხიანი, მიკრო/რაიონი IV, რადიოქარხნის მოპირდაპირე მხარეს (ს.კ. 01.11.17.005.154)

დამკვეთი

შ.პ.ს. "მუხიანი დეველოპმენტი"

საიდენტიფიკაციო კოდი: 400270407

სიტუაციური სქემა



ბ ბლოკი

ტექნიკურ- -ეკონომიკური მაჩვენებლები

საცხოვრებელი ფართი:
საზაფხულო ფართი:
სადარბაზო-კიბის უჯრედის ფართი:
ავტოსადგომის ფართი:
დამხმარე ფართი:

შენიშვნები:
* ნახაზი შესრულებულია სანტიმეტრებში
* ნახაზზე მოცემულია არქიტექტურული და კონსტრუქციული ნიშნულები
* არქიტექტურულ გეგმებზე დატანილია ხანძარსაწინააღმდეგო სისტემა

პირობითი აღნიშვნები

საპროექტო ორგანიზაცია

თანამდებობა	გვარი	ხელმოწერა
მთ.არქიტექტორი	ლ. მაღლაკელიძე	
არქიტექტორი	მ. წიკლაური	
არქიტექტორი	ქ. მამათელაშვილი	
არქიტექტორი	ივ. ჩლაჩიძე	
კონსტრუქტორი		
პროექტ მენეჯერი		

ნახაზის სახელი

ფასადი

ფურცლის სახელი	ფურცელი
A-100	A-404
ფორმატი	**მასშტაბი**
A2	1:
თარიღი	**რევიზია №**

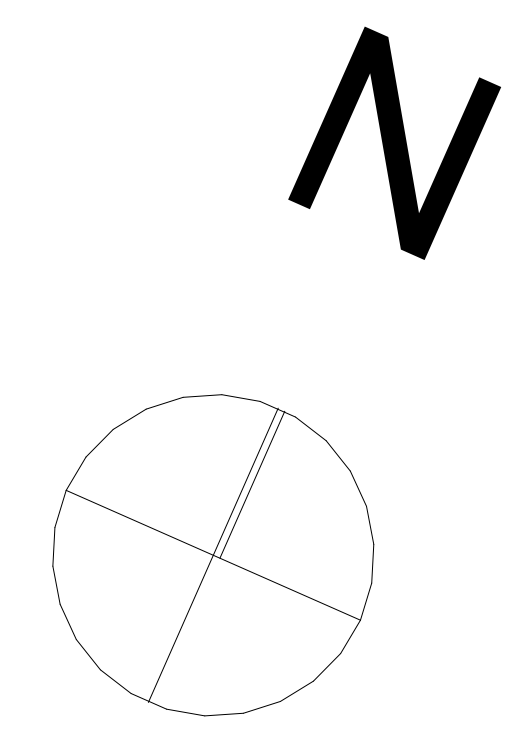

კარ-ფანჯრების სპეციფიკაცია

ID	ბინების კარებები	ბინების კარებები	კ-5	კ-5	კ-6	კ-1	კ-1	კ-ფ 1	კ-ფ 1
რაოდენობა	480	688	1	1	1	40	85	512	528
სიგრძე-სიმაღლე	0,90×2,20	0,90×2,20	1,20×2,10	1,20×2,10	1,50×2,10	1,00×2,20	1,00×2,20	1,60×2,40	1,60×2,40
გაღების ორიენტაცია	L	R	L	R	R	R	L	R	L
სიმაღლე იატაკიდან	0,10	0,10	0,10	0,10	0,10	0,10	0,10	0,10	0,10
კარის სიმაღლე იატაკიდან	2,30	2,30	2,20	2,20	2,20	2,30	2,30	2,50	2,50
ზედ-ხედი									
ფასადი									

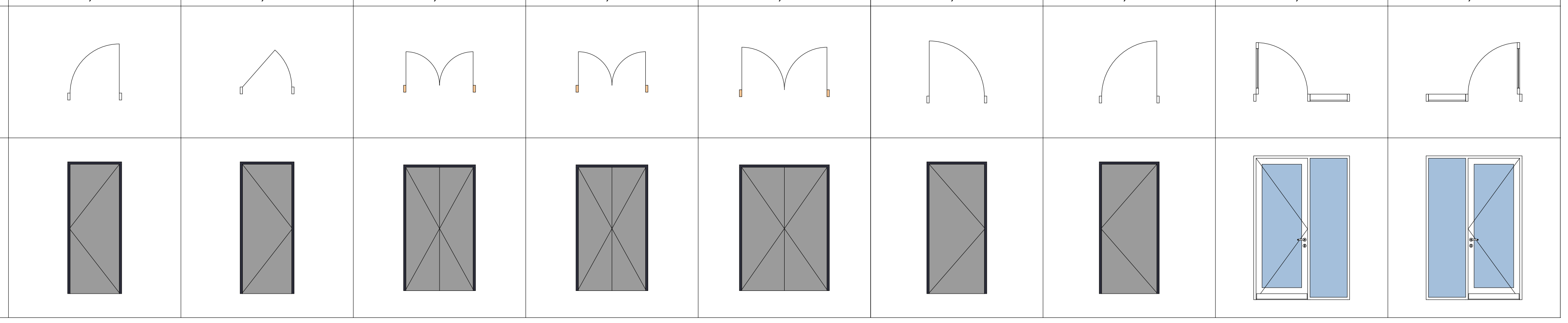

კარ-ფანჯრების სპეციფიკაცია

კ-2	კ-2	კ-3	კ-3	კ-4	ფ-3	ფ-1	ფ-1	ფ-2
174	254	16	20	16	16	16	16	16
1,00×2,20	1,00×2,20	1,00×2,20	1,00×2,20	0,90×2,40	1,50×1,50	1,00×2,40	1,00×2,40	0,90×2,40
R	L	R	L	R		L	R	L
0,10	0,10	0,10	0,10	0,10	1,00	0,00	0,00	0,00
2,30	2,30	2,30	2,30	2,50	2,50	2,40	2,40	2,40

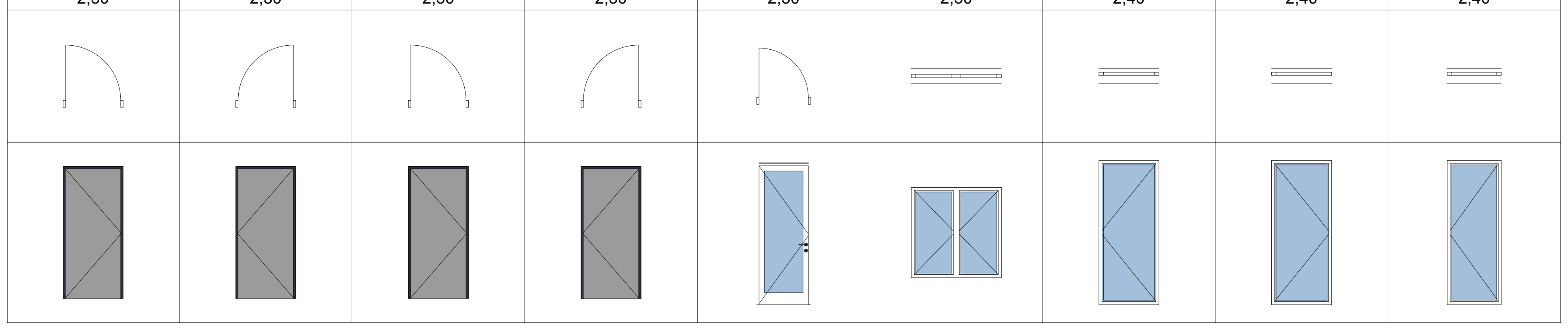

მრავალბინიანი საცხოვრებელი სახლი მუხიანი "3 ბ" ბლოკი

ობიექტის მისამართი: ქ.თბილისი, დასახლება მუხიანი, მიკრო/რაიონი IV, რადიოქარხნის მოპირდაპირე მხარეს (ს.კ. 01.11.17.005.154)

დამკვეთი

შ.პ.ს. "მუხიანი დეველოპმენტი"

საიდენტიფიკაციო კოდი: 400270407

სიტუაციური სქემა



ბ ბლოკი

ტექნიკურ- -ეკონომიკური მაჩვენებლები

საცხოვრებელი ფართი:
საზაფხულო ფართი:
სადარბაზო-კიბის უჯრედის ფართი:
ავტოსადგომის ფართი:
დამხმარე ფართი:

შენიშვნები:

* ნახაზი შესრულებულია სანტიმეტრებში
* ნახაზზე მოცემულია არქიტექტურული და კონსტრუქციული ნიშნულები
* არქიტექტურულ გეგმებზე დატანილია ხანძარსაწინააღმდეგო სისტემა

პირობითი აღნიშვნები

საპროექტო ორგანიზაცია

თანამდებობა	გვარი	ხელმოწერა
მთ.არქიტექტორი	ლ. მაღლაკელიძე	
არქიტექტორი	მ. წიკლაური	
არქიტექტორი	ქ. მამათელაშვილი	
არქიტექტორი	ივ. ჩლაჩიძე	
კონსტრუქტორი		
პროექტ მენეჯერი		

ნახაზის სახელი

კარფანჯრის სპეციფიკაცია

ფურცლის სახელი	ფურცელი
A-100	A-405
ფორმატი	**მასშტაბი**
A2	1:
თარიღი	**რევიზია №**

დეტალი-01

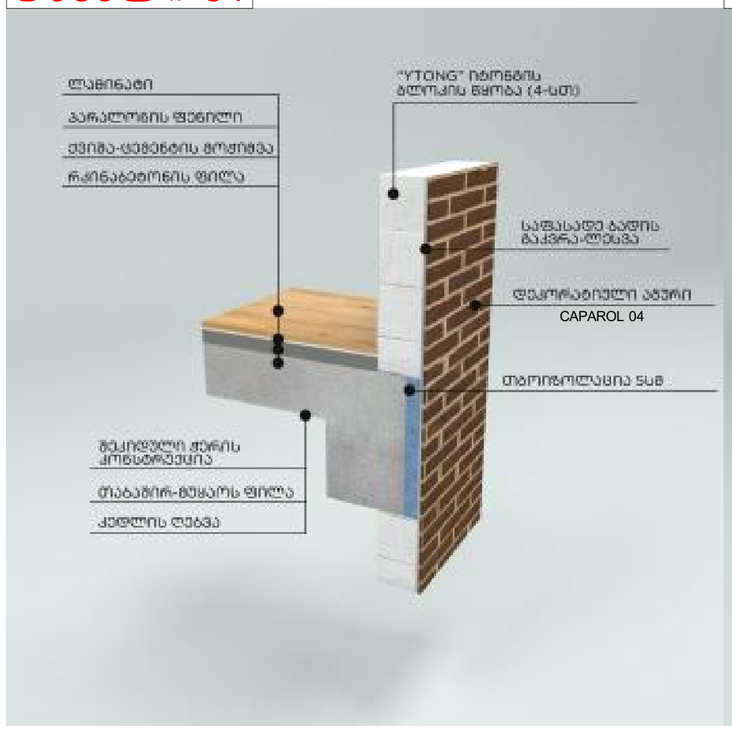

დეტალი-02

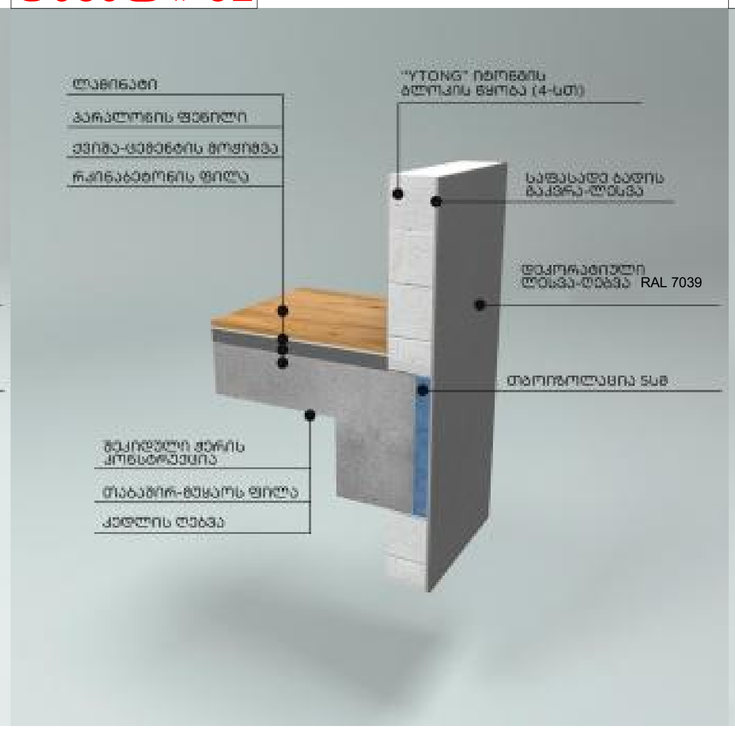

დეტალი-03

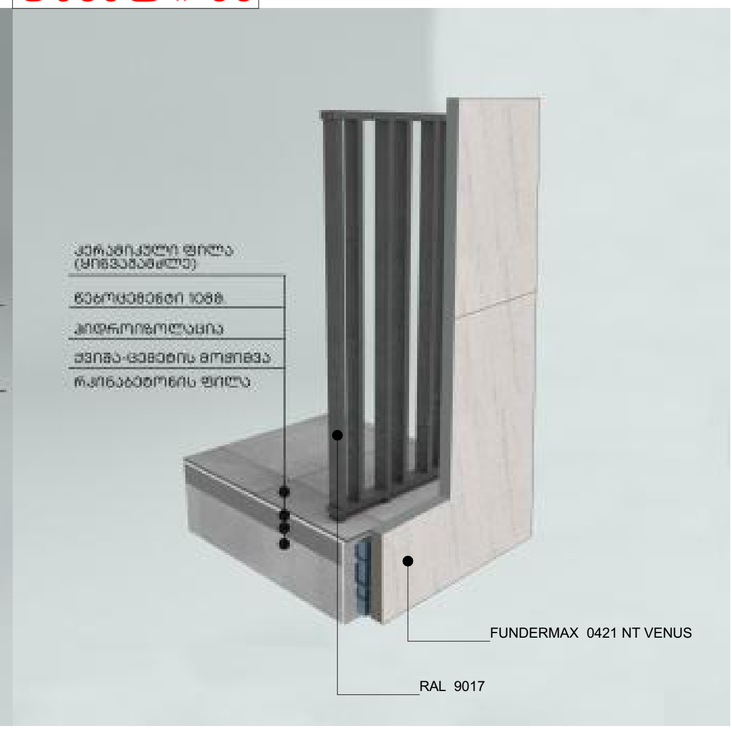

მრავალბინიანი საცხოვრებელი სახლი მუხიანი "3 ბ" ბლოკი

ობიექტის მისამართი: ქ.თბილისი, ვასანელიძა მუხიანი, მიკრორაიონი IV, რაიონი/ქალაქის მოქმედი/პირველი მხარის (ს.კ. 01.11.17.005.154)

დამკვეთი

შ.პ.ს. "მუხიანი დეველოპმენტი"

საიდენტიფიკაციო კოდი: 400270407

სიტუაციური სქემა



ბ ბლოკი

ტექნიკურ- ეკონომიკური მაჩვენებლები

საცხოვრებელი ფართი:

სახაფხულო ფართი:

სალარგაზო-კიბის უჯრედის ფართი:

ავტოსადგომის ფართი:

დამხმარე ფართი:

შენიშვნები:

* ნახაზი შესრულებულია სანტიმეტრებში

* ნახაზზე მოცემულია არქიტექტურული და კონსტრუქციული ნიშნულები

* არქიტექტურულ გეგმებზე დატანილია სანაგარასრიანაწმენდი სისტემა

პირობითი აღნიშვნები

საპროექტო ორგანიზაცია

თანამდებობა	გვარი	ხელმოწერა
მთ.არქიტექტორი	ლ. ცაგლაქლიძე	
არქიტექტორი	ბ. ჩიკლაური	
არქიტექტორი	ქ. ბაბალიანიძე	
არქიტექტორი	ია. ნანიძე	
კონსტრუქტორი		
პროექტ მენეჯერი		

ნახაზის სახელი

ფასადის მოჯირკეთების დეტალები

შურცლის სახელი	შურცელი
A-100	A-406
შორმატი	მასშტაბი
A2	1:
თარიღი	რევიზია №