ფასადი-1-6 ღერძებში

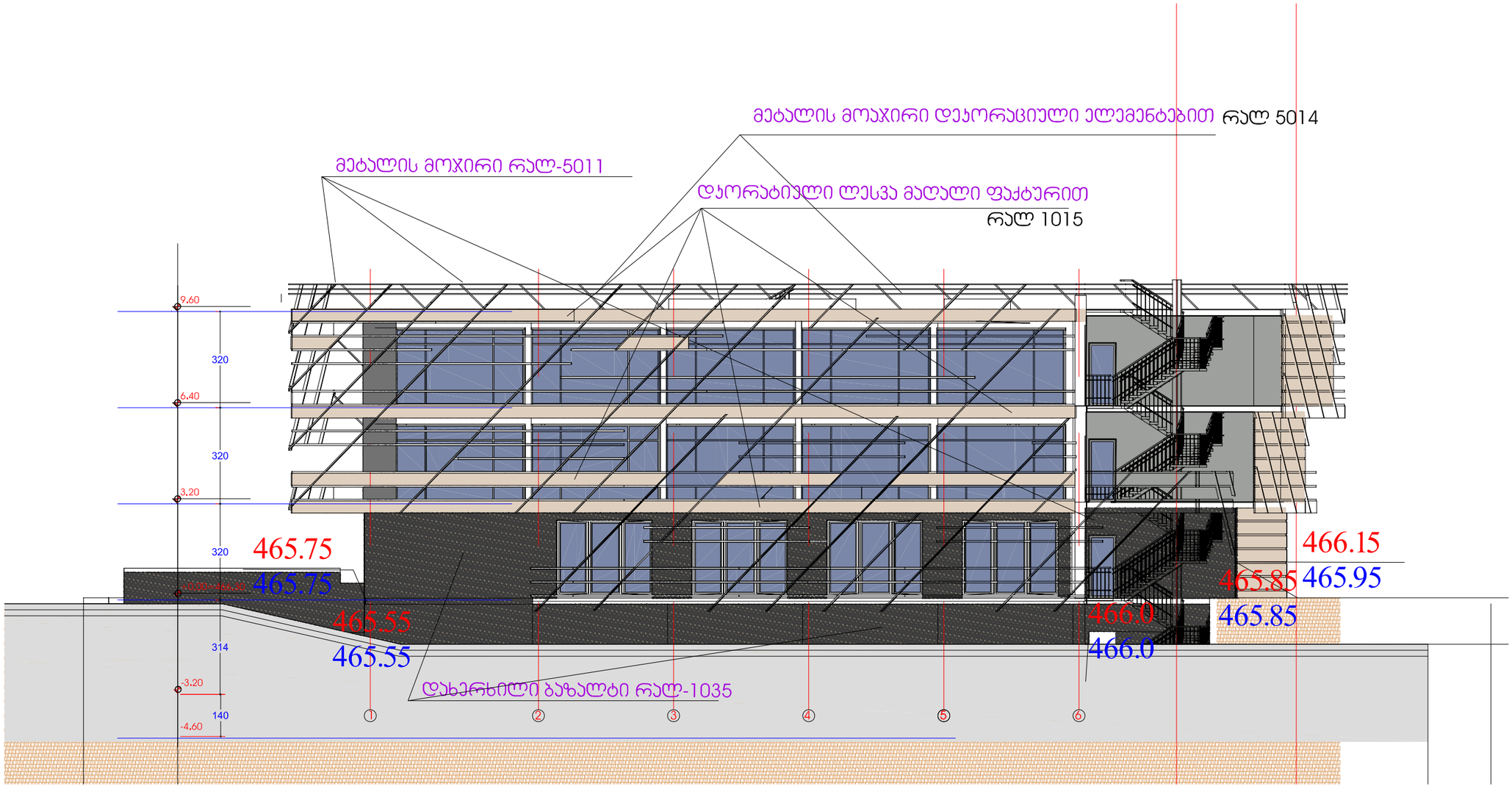

ფურცლის დასახელება: ფასადი-1-6 ღერძებში		მასშტაბი 1:150	ობიექტის სახელწოდება: საოფისე შენობა
დირექტორი	გ. ჯვიჭინაშვილი		ობიექტის მისამართი: ქ.თბილისი.საინგილოს ქ.№41.ა — ფურცელი
არქიტექტორი	ი მათიაშვილი		
ავტორი	ი მათიაშვილი		
დაამუშავა	ლ.ჯაციაშვილი		დამკვეთი: შპს"ლდესთეითს" — ფურცლები
შეამოწმა	ზ.ციხისელი		

გეოდეზი
geodeco2
Company "GEODECO 2"
Tbilisi, Georgia
Dalia str.9,
საკონტაქტო ტელეფონი
(+995) 599 19 04 04, geodeco@gmail.com
E_mail: geodeco@gmail.com

ფასადი-გ-ბ ღერძებში

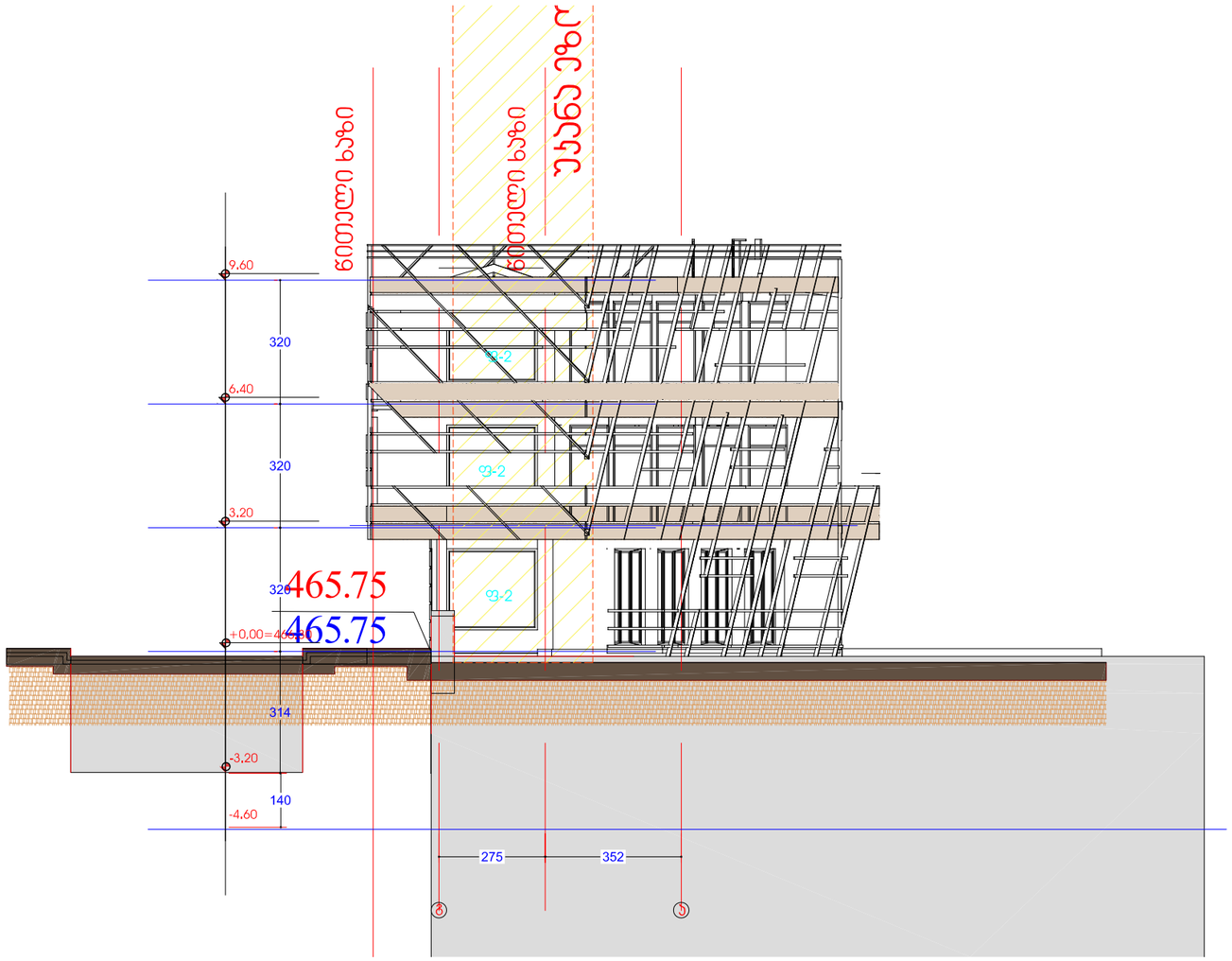

ფრაგმენტის დასახელება: ფასადი-გ-ბ ღერძებში		მასშტაბი გ.1/150	ობიექტის სახელწოდება: საოფისე შენობა
დირექტორი	გ. ჯვიწინაშვილი		ობიექტის მისამართი: ქ.თბილისი,საინგილოს ქ.□41,ა — ფრაგმენტი
არქიტექტორი	ი მათიაშვილი		
ავტორი	ი მათიაშვილი		
დაამუშავა	ლ.ჯაციაშვილი		დამკვეთი: შპს"ლდესთეითს" — ფრაგმენტი
შეამოწმა	ზ.ციხისელი		

გეოდაკო godaco2
Company "GODACO 2"
Tbilisi, Georgia
Tbilisi st. 8,
E_mail: godaco@gmail.com

ფასადი-ბ-1 ღერძებში

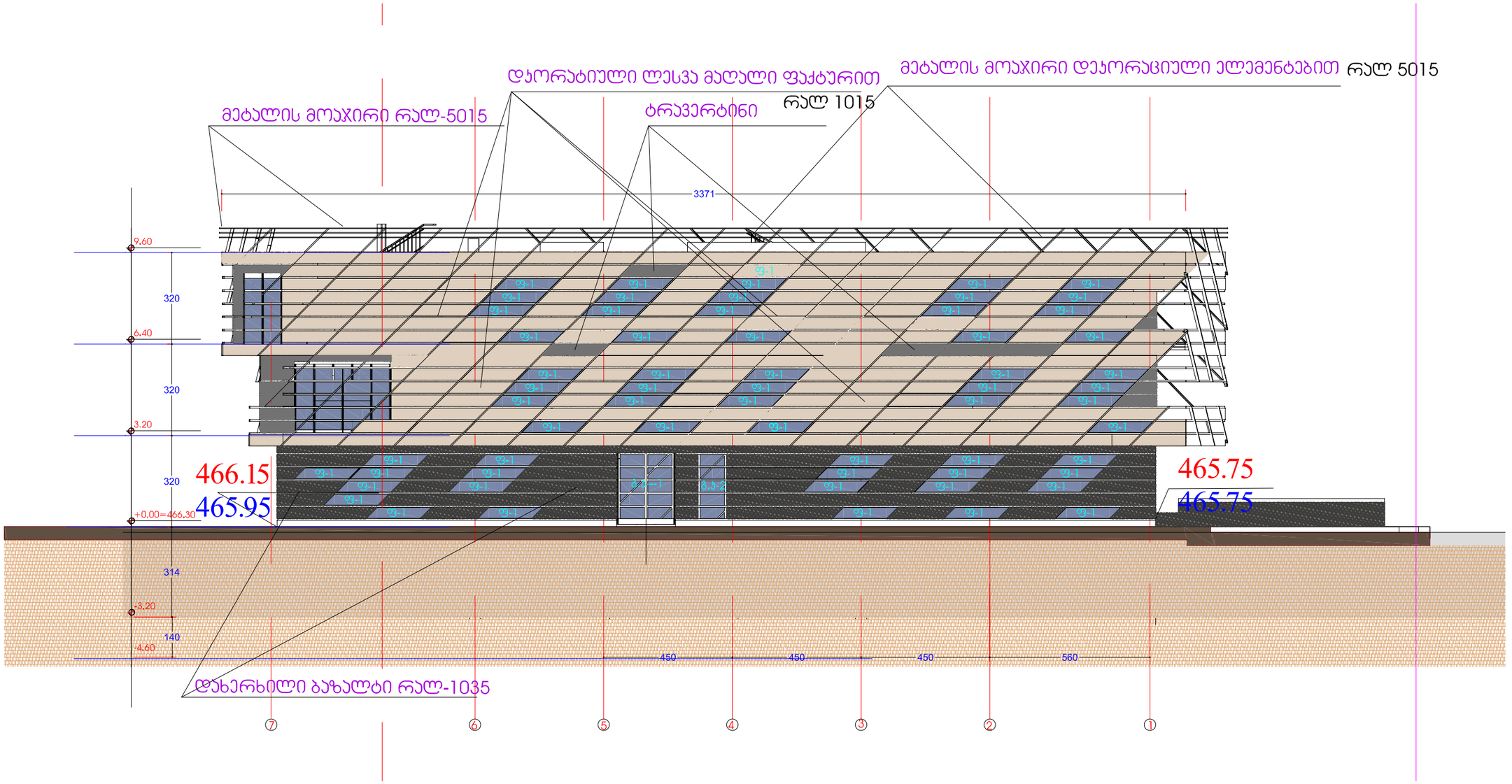

ფრაგმენტის დასახელება: ფასადი-ბ-1 ღერძებში			მასშტაბი 1:150	ობიექტის სახელწოდება: საოფისე შენობა
დირექტორი	გ. ჯვიწინაშვილი			ობიექტის მისამართი: ქ.თბილისი.საინგილოს ქ.№41.ა — ფურცელი
არქიტექტორი	ი მათიაშვილი			
ავტორი	ი მათიაშვილი			დამკვეთი: შპს"ლდესთეითს" — ფურცლები
დაამუშავა	ლ.ჯაციაშვილი			
შეამოწმა	ზ.ციხისელი			

გოდაკო
godaco2
Company "GODAKO 2"
Tbilisi, Georgia
Delisi str.9,
E_mail: godaco@gmail.com

ფასადი-ბ-გ ღერძებში

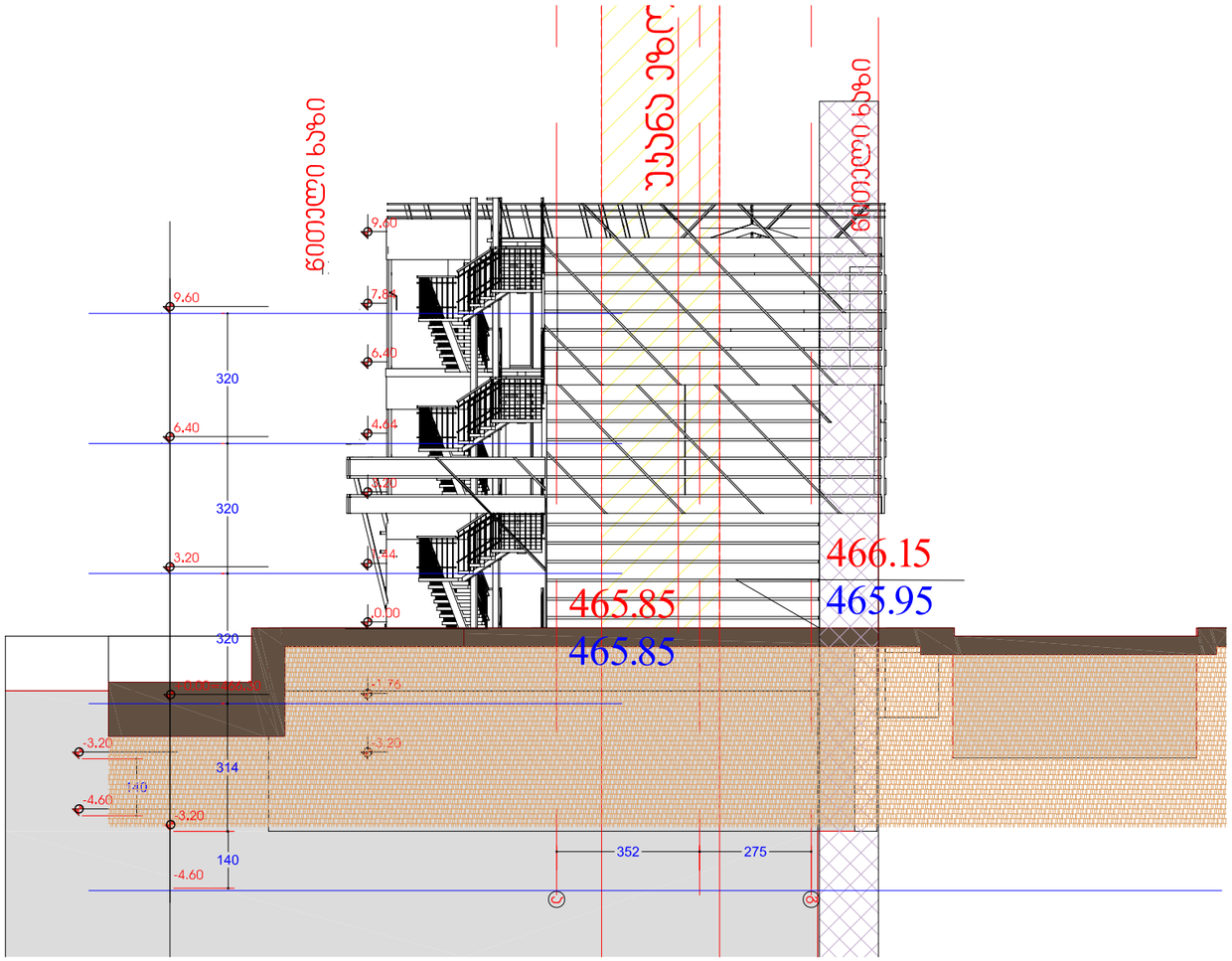

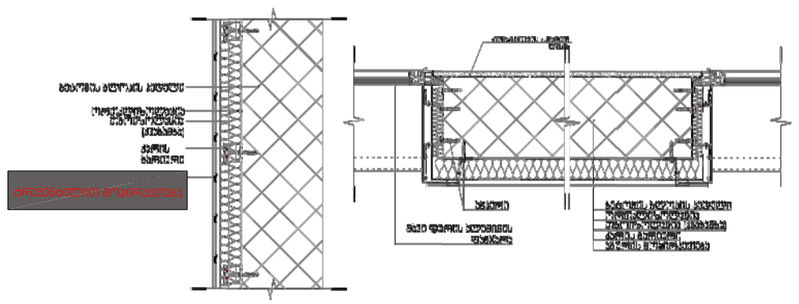

ფურცლის დასახელება: ფასადი-ბ-გ ღერძებში			მასშტაბი გ.1/150	ობიექტის სახელწოდება: საოფისე შენობა
დირექტორი	გ. ჯვიწინაშვილი			
არქიტექტორი	ი მათიაშვილი			ობიექტის მისამართი: ქ.თბილისი,საინგილოს ქ.№41,ა — ფურცელი
ავტორი	ი მათიაშვილი			
დაამუშავა	ლ.ჯაციაშვილი			დამკვეთი: შპს"ლდესთეითს" — ფურცლები
შეამოწმა	ზ.ციხისელი			

გლდანი
godaco2
Company "GODACO 2"
Tbilisi, Georgia
Dialed # 91
E_mail: godaco@gmail.com

ჯარფანჯრების სპეციფიკაცია

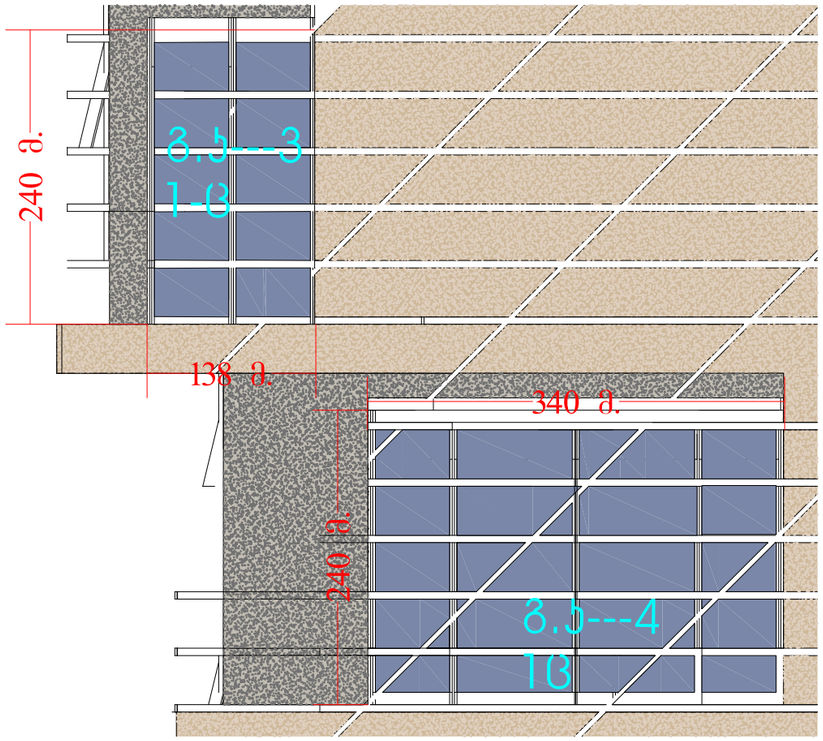

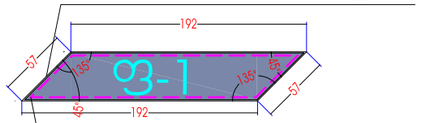

ფურცლოვანი ლითონის გა
დაფარული ჩარჩო
61.ცალი

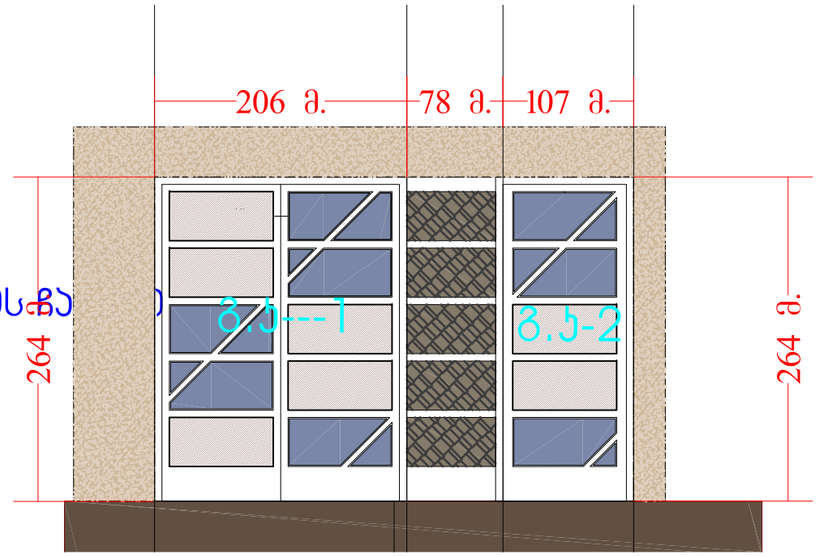

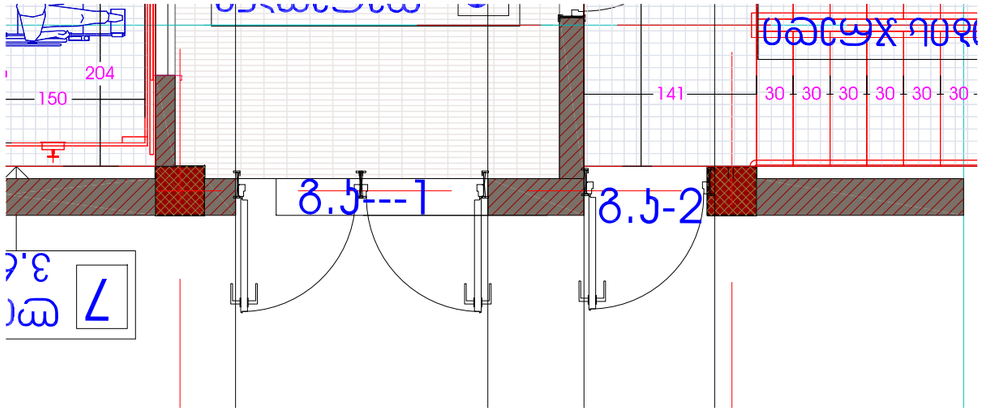

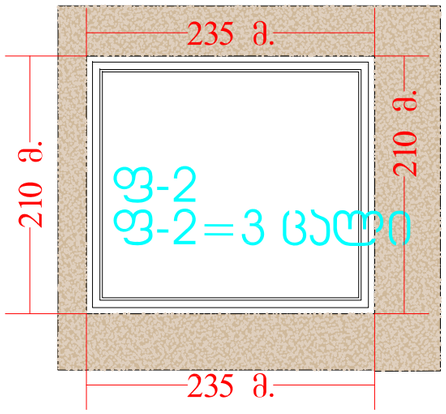

ფურცლის დასახელება: ჯარფანჯრების სპეციფიკაცია			მასშტაბი მ.1/150	ობიექტის სახელწოდება: საოფისე შენობა
დირექტორი	გ. ჯვიჭინაშვილი			ობიექტის მისამართი: ქ.თბილისი,საინგილოს ქ.№41,ა — ფურცელი
არქიტექტორი	ი მათიაშვილი			
ავტორი	ი მათიაშვილი			დამკვეთი: შპს"ლდესთეითს" — ფურცლები
დაამუშავა	ლ.ჯაციაშვილი			
შეამოწმა	ზ.ციხისელი			

გოდეკო2
godaco2
Company "GODACO 2"
TBILISI, Georgia
Chalaki St. 31,
E_mail:godaco@gmail.com

ჯარფანჯრების სპეციფიკაცია

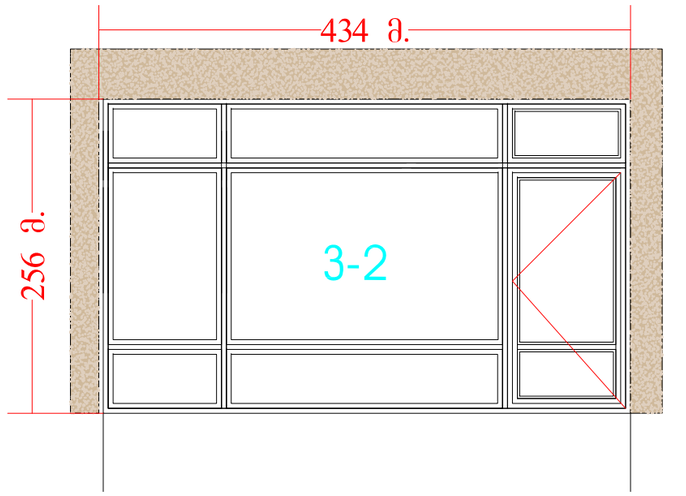

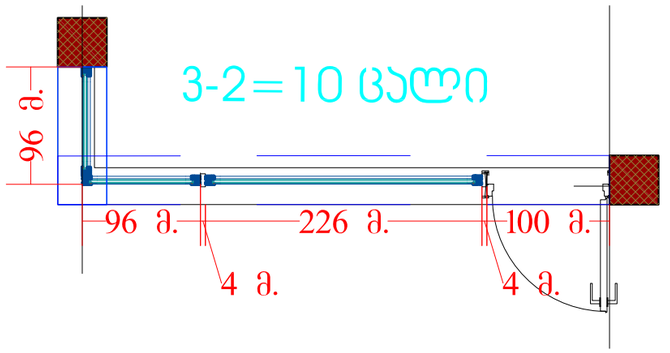

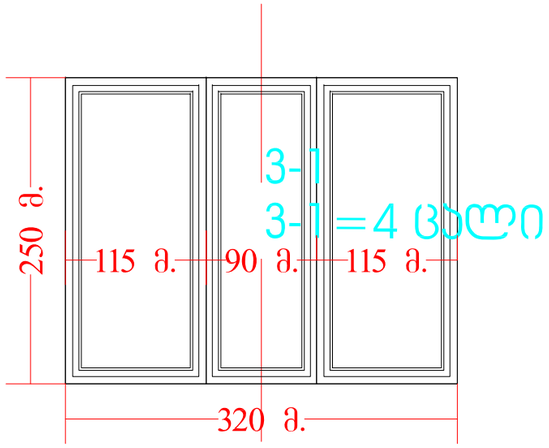

ფურცლის დასახელება: ჯარფანჯრების სპეციფიკაცია		მასშტაბი მ.1/150
დირექტორი	გ. ჯვიწინაშვილი	
არქიტექტორი	ი მათიაშვილი	
პვტორი	ი მათიაშვილი	
დაამუშავა	ლ.ჯაციაშვილი	
შეამოწმა	ზ.ციხისელი	

ობიექტის სახელწოდება: საოფისე შენობა

ობიექტის მისამართი: ქ.თბილისი,საინგილოს ქ.□41,ა — ფურცელი

დამკვეთი: შპს"ლდესთეითს" — ფურცლები

godaco2
Company "GODACO 2"
Tbilisi, Georgia
Dialidi St.
E_mail: godaco@gmail.com