მრავალფუნქციური შენობა
გეგმები

მისამართი: ქ. თბილისი, ქავთარაძის ქ. #19.
საკადასტრო კოდი: 01.14.04.029.332

შემსრულებელი:
შპს ''ა3 არქიტექტს"
(ს/ნ 405231663)
დირექტორი: თ. ცაავა

A3 Architects
Urban planning & Architecture

დამკვეთი:
შპს ''ბი ემ ეს გრუპ"
(ს/ნ 4053339316)
დირექტორი: ლ. ბაჩეჩილაძე

BMS GROUP

შენობა-ნაგებობის უსაფრთხოების წესებთან შესაბამისობის ანალიზი

გამოყენებული წესები - **„შენობა-ნაგებობის უსაფრთხოების წესები“**

ჩამოთვალეთ შენობის დაკავებულებები და აღწერეთ თითოეული გამოყენება	
სწ-2	და -3.00 ნიშნულზე მოწყობილი შემოზღუდული ავტოსადგომი, (311.3 ქვეთავი)
სქ	0.00 +4,50 ნიშნულზე კომერციული სივრცეები (304 ქვეთავი)
სც-2	+7,80 დან +24,3 ; ნიშნულებზე მოწყობილი საცხოვრებელი ერთეულები. (310.4 ქვეთავი)

კონსტრუქციის ტიპი:	
განსაზღვრეთ კონსტრუქციის ტიპი ახალი შენობისთვის:	**კონსტრუქციის ტიპი - I-A** (შერჩეულია შენობის დაკავებულობის, სიმაღლისა და ფართობის გათვლისწინებით (503 ცხრილის მიხედვით)

განიავებისადმი მოთხოვნები		
დაკავებულობები	მექანიკური	ბუნებრივი
სწ-2	კი	-
სქ	-	კი
სც-2	-	კი
დერეფანი	კი	-
ლიფტი/ტამბური	კი	-

სიმაღლის შეზღუდვები ცხრილი 503 -ის მიხედვით		
დაკავებულობები	**დასაშვები სართულიანობა**	**შემოთავაზებული სართულიანობა**
სწ-2	შეუზღუდავი	1
სქ	შეუზღუდავი	2
სც-2	შეუზღუდავი	6
	დასაშვები სიმაღლე	**შემოთავაზებული სიმაღლე**

ფართობის შეზღუდვები ცხრილი 503 -ის მიხედვით		
დაკავებულობები	**დასაშვები ფართობი**	**შემოთავაზებული ფართობი**
სწ-2	**შეუზღუდავი**	**350**
სქ	**შეუზღუდავი**	**700**
სც-2	**შეუზღუდავი**	**2100**
იატაკის საერთო ფართობი =	**3150**	
იატაკების რაოდენობა =	**9**	

A3 Architects
Urban planning & Architecture

თანამდებობა	გვარი	ხელმოწერა
დიზაინერი		
მთ.არქიტექტორი		
არქიტექტორი		

პირობითი ნიშნები

	სახანძრო სისტემების ოთახი		სახანძრო მილები
	ავტომანქანები		სახანძრო განყოფილებასთან კავშირის სისტემა
	ჯვარედინი მოძრაობა		მეკანიკური განიავება
EXIT	გასასვლელი		ხელის სუსტდამჭერი
	სახანძრო განგაშის ხელით ჩართვის პილონი		მიხეიცები და სგმოვნი განგაშის სისტემა
	ღუნების სისტემა		

ტექნიკურ-ეკონომიკური მაჩვენებლები

დანიშნულება	ფართობი

ნახაზის სახელწოდება

შესაბამისობის ცხრილი

ნახაზის მონაცემები

მასშტაბი	ფორმატი	თარიღი
1:1.25	A3	03/2021
სტადია	ბვეხდი	ბვეხდები
	A.03.2	

გარე კედლის ცეცხლმედეგობისა და ღიობისადმი მოთხოვნები ცხრილების 602-ის და 705.8 -ის მიხედვით									
გარე კედელი	ხანძარსაწინააღმდეგო მანძილი (მეტრი)	ცეცხლმედეგობის ხარისხი(საათი)		კედლის ღიოებების ფართობი (კედლის %)					
		მოთხოვნილი	გათვალისწინებული	დასაშვები			გათვალისწინებული		
				დაცული	დაუცველი საშხეფებით	დაუცველი	დაცული	დაუცველი საშხეფებით	დაუცველი
(ღერძებში) 6-1	9<	0	2	-	-	შეუზღუდავი	-	-	60%
(ღერძებში) 1-6	9<	0	2	-	-	შეუზღუდავი	-	-	60%
(ღერძებში) ა-დ	0	2	2	-	-	შეუზღუდავი	-	-	-
(ღერძებში) დ-ა	0	2	2	-	-	დაუშვებელია	-	-	-

ხანძრისაგან დაცვის სისტემებისადმი მოთხოვნები							
დაკავებულობები/სივრცეები/გასასვლელი საშუალებები	ავტოსაშხეფი სისტემა	ალტერნატიული ავტომატური ცეცხლსაქრობი სისტემები	სახანძრო განგაშისა და ცეცხლაღმომჩენი სისტემები	სახანძრო მილდგარების სისტემები	კვამლის საკონტროლო სისტემები	ხელის ცეცხლმაქრები	საავარიო განგაშის სისტემები
სწ-2	არის (903.2.10)	არ საჭიროებს (904.2)	არ საჭიროებს (907.2.1)	-	არის (909)	არის (2009)	არ საჭიროებს (908)
სქ	არის (903)	არ საჭიროებს (904.2)	არ საჭიროებს (907.2.1)	-	არის (909)	არის (2009)	არ საჭიროებს (908)
სც-2 დერეფნები	არის (903.2.8)	არ საჭიროებს (904.2)	არ საჭიროებს (907.2.9)	-	არის (909)	არის (2009)	არ საჭიროებს (908)

ლიფტი					დაწნევის სისტემა		
კიბის უჯრედი				არის (905.3.1	დაწნევის სისტემა		

თითოეული სართულიდან გასასვლელი საშუალება(1021)									
სართულები	დაკავებულობა და დაკავებულობის დატვირთვის ჯამური მაჩვენებელი	მოთხოვნილი გასასვლელების/გასასვლელთან მისადგომის რაოდენობა	გათვალისწინებული გასასვლელების /გასასვლელთან მისადგომის რაოდენობა და ტიპი	გასასვლელი საშუალებების სიგანე(მეტრი)					
				გზა-კიბეები		დერეფანი,		გასასვლელის გზა-კარი (თავისუფალი სიგანე)	
				მოთხოვნილი	გათვალისწინებული	მოთხოვნილი	გათვალისწინებული	მოთხოვნილი	გათვალისწინებული
მინუს ერთი სართული სწ-2	17	2	2	1.10	1.10-1.20	არ არის	არ არის	0.82	0.92
საოფისე პირველი სართული	57	2	2	1.10	1.10-1.20	არ არის	არ არის	0.82	0.92
საოფისე მეორე სართული	84	2	2	1.10	1.10-1.20	არ არის	არ არის	0.82	0.92
სხვა ყველა სართული	14	2	2	1.10	1.10-1.20	1.20	1.50	0.82	0.92

წყალსადენი სისტემის ფიქსირებული მოწყობილობების რაოდენობა სქ ცხრილი 1602.1-ის მიხედვით													
სართულები	დაკავებულობა და დაკავებულობის დატვირთვის ჯამური მაჩვენებელი	ფიქსირებული მოწყობილობები(ცალი)											
		უნიტაზი		ტუალეტის ხელსაბანები		აბაზანა/შხაპი		სასმელი წყლის ფანტანი		სამომსახურეო ნიჟარა		სამზარეულოს ნიჟარა	
		მოთხოვნილი	გათვალისწინებული	მოთხოვნილი	გათვალისწინებული	მოთხოვნილი	გათვალისწინებული	მოთხოვნილი	გათვალისწინებული	მოთხოვნილი	გათვალისწინებული	მოთხოვნილი	გათვალისწინებული

A3 Architects
Urban planning & Architecture

თანამდებობა	გვარი	ხელმოწერა
დირექტორი		
მთ.არქიტექტორი		
არქიტექტორი		

პირობითი აღნიშვნები

	სახანძრო სისტემების ოთახი		სახანძრო მილდგარი
	ავტოსაშხეფი		სახანძრო განყოფილებასთან კავშირის სისტემა
	კვამლზე მორეაგირე		მექანიკური განიავება
EXIT	გასასვლელი		ხელის ცეცხლმაქრი
	სახანძრო განგაშის ხელით სამართავი კოლოფი		ვიზუალური და ხმოვანი განგაშის სისტემა
	დაწნევის სისტემა		

ტექნიკურ-ეკონომიკური მაჩვენებლები

დანიშნულება	ფართობი

ნახაზის სახელწოდება

შესაბამისობის ცხრილი

ნახაზის მონაცემები

მასშტაბი	ფორმატი	თარიღი
1:1.25	A3	03/2021
სტადია	ფურცელი	ფურცლები
	A.03.3	

საოფისე სართული	141	3	6	3	6	-	-	1	1	1	1	-	-

წყალსადენი სისტემის ფიქსირებული მოწყობილობების რაოდენობა

საცხოვრებელი ჯგუფი

სც-2

ცხრილი 1602.1-ის მიხედვით

სართულები	დაკავებულობა და დაკავებულობის დატვირთვის ჯამური მაჩვენებელი	ფიქსირებული მოწყობილობები					
		უნიტაზი ერთ საძინებელერთეულზე		**ტუალეტის ხელსაბანები** ერთ საძინებელერთეულზე		**აბაზანა/შხაპი** ერთ საძინებელერთეულზე	
		მიეხმარებოდეს	მიეწოდებოდეს გაყვანილობას	მიეხმარებოდეს	მიეწოდებოდეს გაყვანილობას	მიეხმარებოდეს	მიეწოდებოდეს გაყვანილობას
მეორე და ყველა დანარჩენი სართული	ბინაზე 1	1	1	1	1	1	1

A3 Architects
Urban planning & Architecture

თანამდებობა	გვარი	ხელმოწერა
დირექტორი		
მთ.არქიტექტორი		
არქიტექტორი		

პირობითი აღნიშვნები

	სახანძრო სისტემების ოთახი		სახანძრო მილები
	ავტომანქანა		სახანძრო განგაშის ხელსაწყო
	ჯგუფის მოხერხებული		მეორე ხელსაწყო
	გასასვლელი		ხელის სუსტი
	სახანძრო განგაშის ხელის სახელოსანი პილონი		მიწისქვეშა და ხმოვანი განგაშის სისტემა
	ღუნების სისტემა		

ტექნიკურ-ეკონომიკური მაჩვენებლები

დანიშნულება	ფართობი

ნახაზის სახელწოდება

შესაბამისობის სხივი

ნახაზის მონასმები

მასშტაბი	ფორმატი	თარიღი
1:1.11	A3	03/2021
სტადია	ბევრი	ბევრები
	A.03.4	

სამზარეულოს მიწვდომა

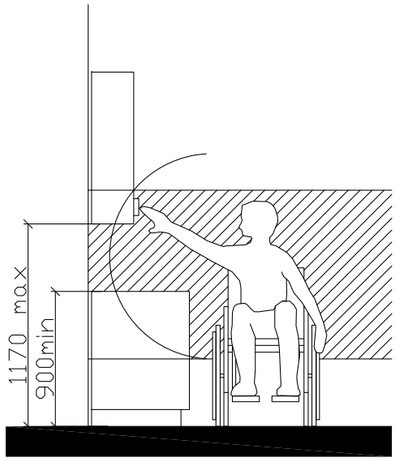

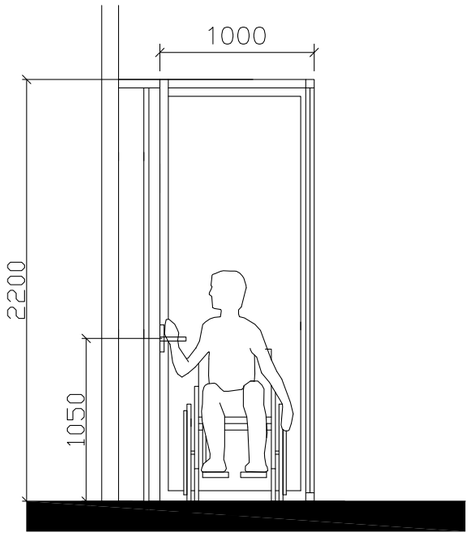

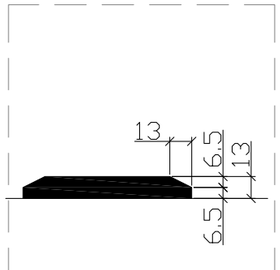

"ა" ტიპის ბინაში ფანჯრის სახელურის სიმაღლე მ. 1:50

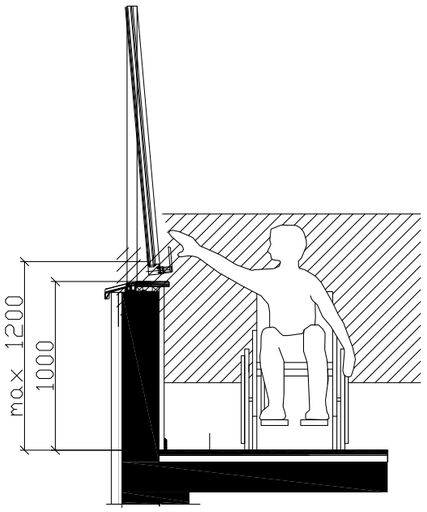

შენიშვნა:

კარის ზედაპირი უნდა იყოს გლუვი მინიმუმ 250 მმ-ის სახელურები, ჩამოსაწევი სახელურები, საკეტები, რაზები და მისაწვდომი კარის სხვა სამართავები ისეთი ფორმის იქნება, რომ ადვილად შეიძლებოდეს ერთი ხელით მოჭიდება და ასამუშავებლად საჭირო არიქნება მაგრად მოჭიდება, წვალება ან მაჯის ტრიალი დახურული კარის კავეულის ნაწილები და გაღებისთვის განკუთვნილი ძალა შესაბამისობაში იქნება შემდეგთან:

1. წინიდან მისაწვდომობისას ან მოწოლით გაღებადი, არაუმეტეს 66.7ნიუტონი
2. ბრუნვითი მოძრაობით გასაღები, არაუმეტეს 315 ნიუტონი სმ.
3. კარის მომხურავები ისე მოეწყობა რომ 90 გრადუსით ღია მფგომარეობიდან 12 გრადუსით გაღებულ მდგომარეობამდე კარის მისახურად საჭირო დრო არაუმცირეს 5 წამი იქნება კარის ზამბარიანი ანჯამები ისე მოეწყობა, რომ 70 გრადუსით ღია მდგომარეობიდან დახურულ მდგომარეობამდე კარი არაუმცირეს 1.5 წამში გადავა.

ცეცხლმედები კარისგან განსხვავებული კარის მოწოლით ან გამოწევით გაღებისთვის საჭირო ძალა შესაბამისობაში იქნება შემდეგთან შენობაში განთავსებული ანჯამიანი კარი: არაუმეტეს 22.2 ნიუტონი

A3 Architects
Urban planning & Architecture

თანამდებობა	გვარი	ხელმოწერა
დიზაინერი		
მთ.არქიტექტორი		
არქიტექტორი		

პიქტოგრამები

	სახანძრო სისტემების ობიექი		სახანძრო მილები
	ავტომანქანები		სახანძრო განყოფილებასთან ავტომისის სისტემა
	ჯვარზე მოხვევისას		მეკვნიჯის განივკვეთა
	გასასვლელი		ხელის სუსტემჯის
	სახანძრო განკამის ნაწილ საკომუნიკაციო პოლიციი		მიხვეული და სგმოკვნი განკამის სისტემა
	ღუნვეის სისტემა		

ტექნიკურ-ეკონომიკური მაჩვენებლები

დანიშნულება	ფასითობი

ნახაზის სახელწოდება

შშმპ დეტალები

ნახაზის მონაცემები

მასშტაბი	ფორმატი	თარიღი
1:1.82	A3	03/2021
სტადია	ბვეხდი	ბვეხდები
	A.03.5	

თავისუფალი სივრცე ჯიხურ მანევრირებისთვის ანჯამიანი ჯიხი საჯეტის მხრიდან მისანვდომი მინოლითი ბალუსტრადით სუხ. 404.2.3.2 (ბ)

იატაკის თავისუფალი სივრცის ზომა ახალი შენობა ნაგებობისთვის სუხ. 305.3.1.

T ფორმის მოსატრიალებელი სივრცე

სუხ. 304.3.2.1 (ბ)

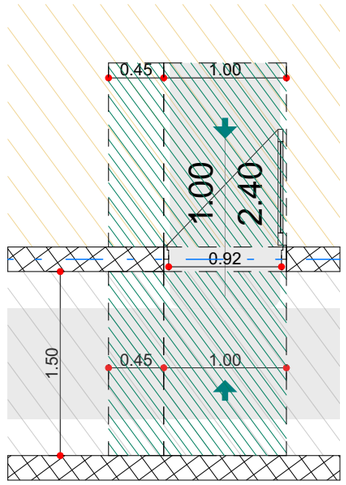

შენიშვნა:
იატაკის ზედაპირი უნდა იყოს მდგრადი, მყარი და არ სრიალა. იატაკის თავისუფალ სივრცეში დონის ცვლილება დაუშვებელია

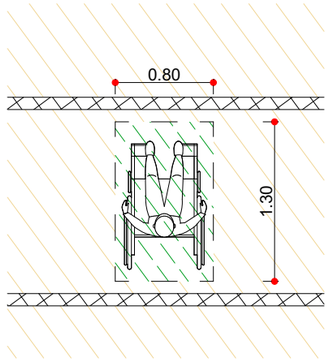

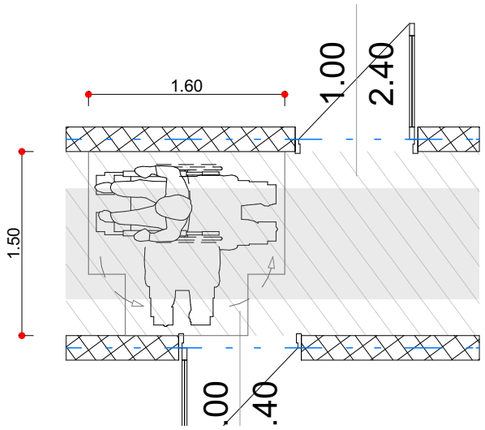

T ფორმის მოსატრიალებელი სივრცე ვარიანტი 1

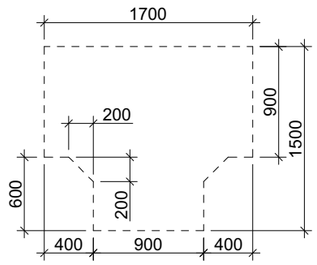

ზომა და გადაფარვა

გზა-ჯიხის თავისუფალი სიგანე ანჯამიანი ჯიხი სუხ. 404.2.2 (ა)

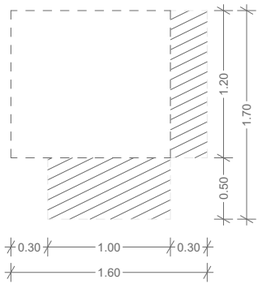

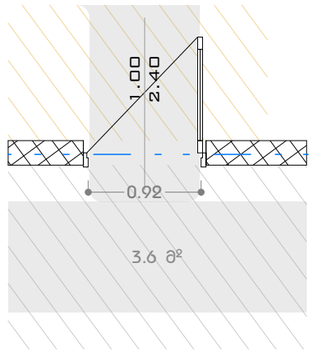

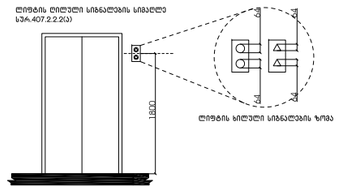

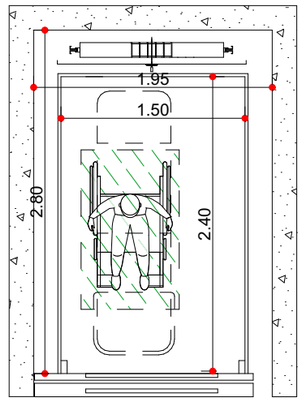

A3 Architects
Urban planning & Architecture

თანამდებობა	ბჭური	ხელმოწერა
დიზაინერი		
მთ.არქიტექტორი		
არქიტექტორი		

პიქტოგრამების ნიმუშები

	სახანძრო სისტემების ობიექტი		სახანძრო მილები
	ავტომანქანები		სახანძრო განყოფილებასთან ავტომანის სისტემა
	ჯგუფის მოსაბანი		მეცნიერული ბანიკვება
	ბასასვლელი		ხელის სუსტემა
	სახანძრო ბანგამის ნებით ავტომანის ბრიგადა		მიხეული და ხმოვანი ბანგამის სისტემა
	დენების სისტემა		

ტექნიკური-ეკონომიკური მაჩვენებლები

დანიშნულება	ფართობი

ნახაზის სახელწოდება

შშმპ დეტალები

ნახაზის მონაცემები

მასშტაბი	ფორმატი	თარიღი
1:50 1:3.06	A3	03/2021
სტადია	ბვეხი	ბვეხები
	A.03.6	

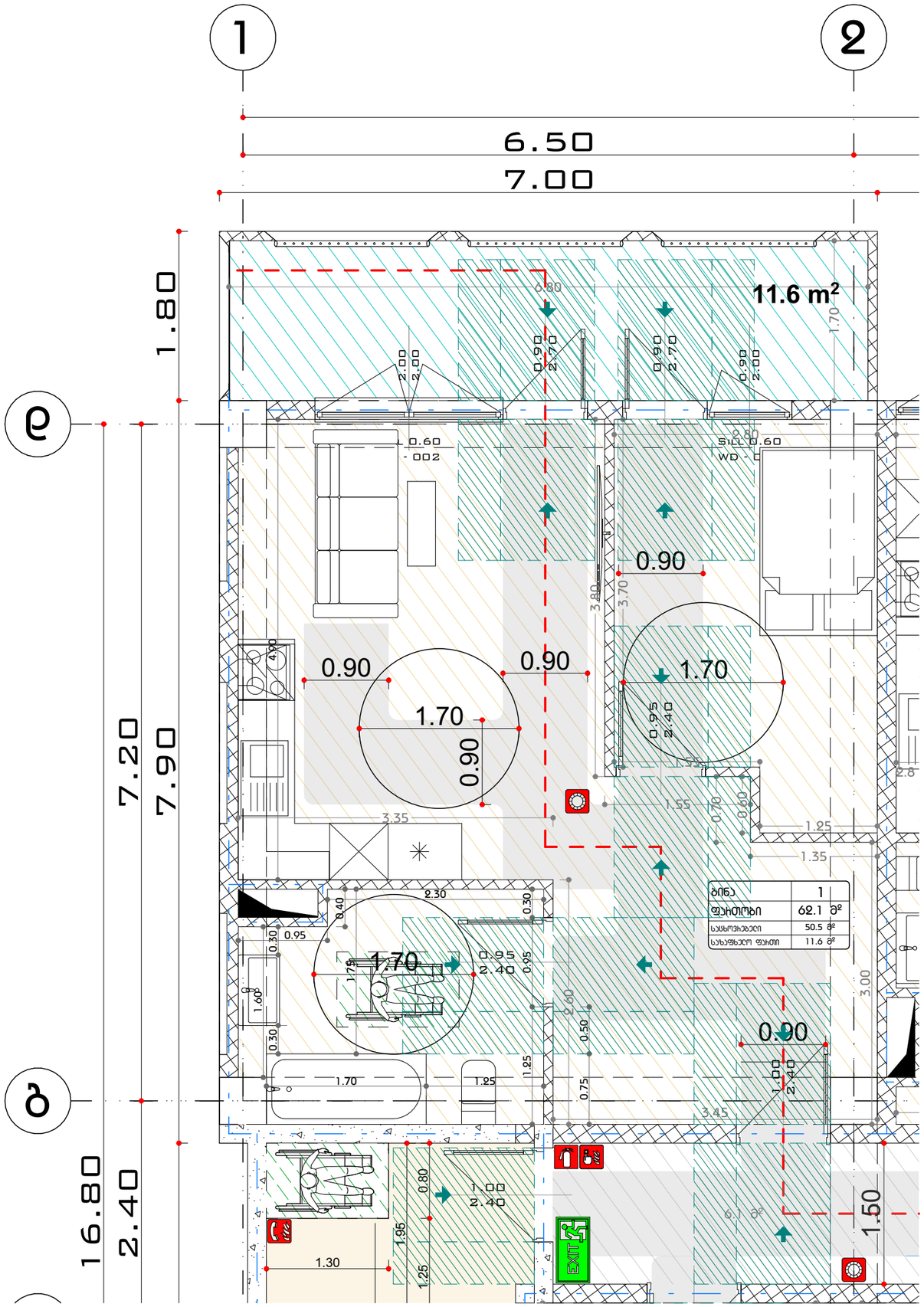

პროექტით შენობაში ეწყობა 2 "ა" ტიპის ბინა 1-2 და დ-ბ ღეძებს შორის +7.80 და +11.80 ნიშნულებზე ალნიშნული ბინები აკმაყოფილებს 1107.6.2.1.1 ქვეთავის მოთხოვნებს

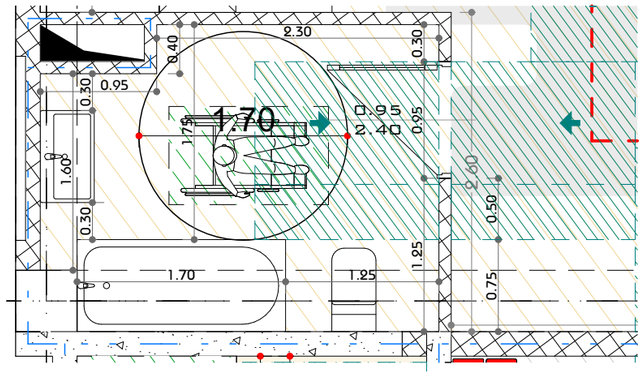

უნიტაზის და ხელმოსაჯიდი ძელების (საჯიროების შემხვევაში) მდებარეობა

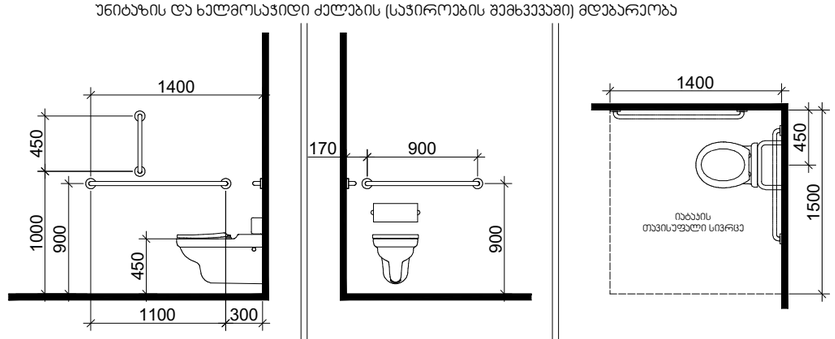

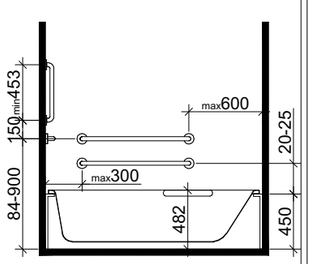

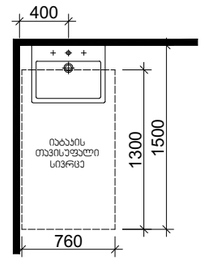

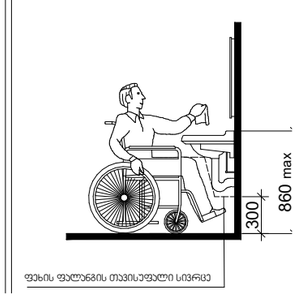

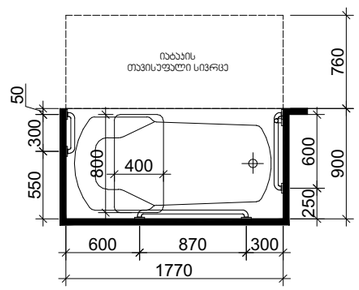

A3 Architects
Urban planning & Architecture

თანამდებობა	გვარი	ხელმოწერა
დირექტორი		
მთ.არქიტექტორი		
არქიტექტორი		

პირობითი აღნიშვნები

	სახანძრო სისტემების ოთახი		სახანძრო მილები
	ავტომატიკა		სახანძრო ბადეების ბავშვისის სისტემა
	ჯვარედა მოსაცილებელი		მეკანიკური ბანიავება
EXIT	ბანაკვეული		ხელის სუსტემა
	სახანძრო ბადეების ბადეების ოთახში		ელექტრო და სხვადასხვა ბადეების სისტემა
	დანგევის სისტემა		

ტექნიკურ-ეკონომიკური მაჩვენებლები

დანიშნულება	ფართობი

ნახაზის სახელწოდება

ა ტიპის ბინაში მისავლომობა

ნახაზის მონაცემები

მასშტაბი	ფორმატი	თარიღი
1:50	A3	03/2021
სტადია	ბევრი	ბევრები
	A.03.7	

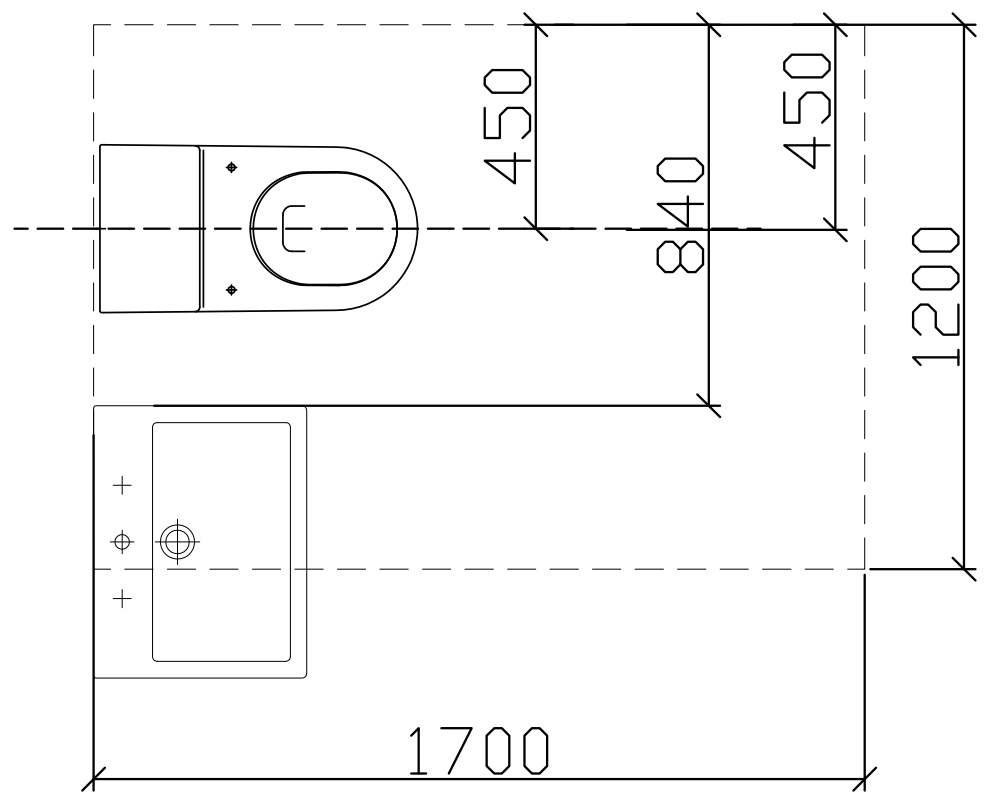

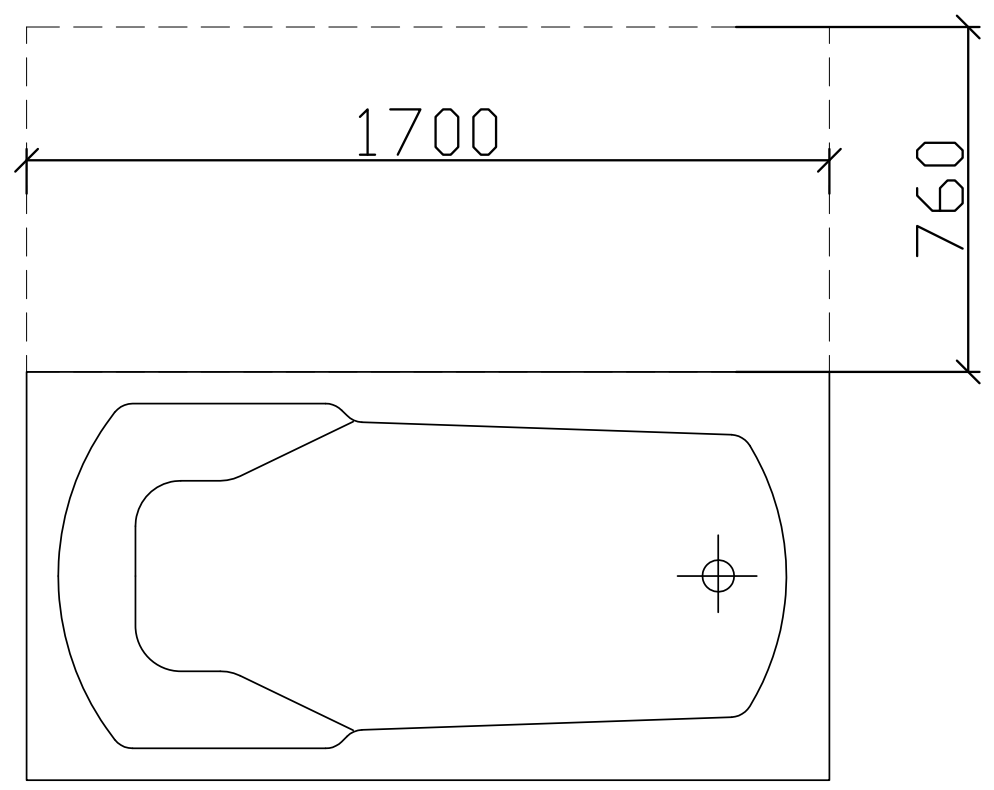

ჭრილი 2

ხელსაბანის მდებარეობა

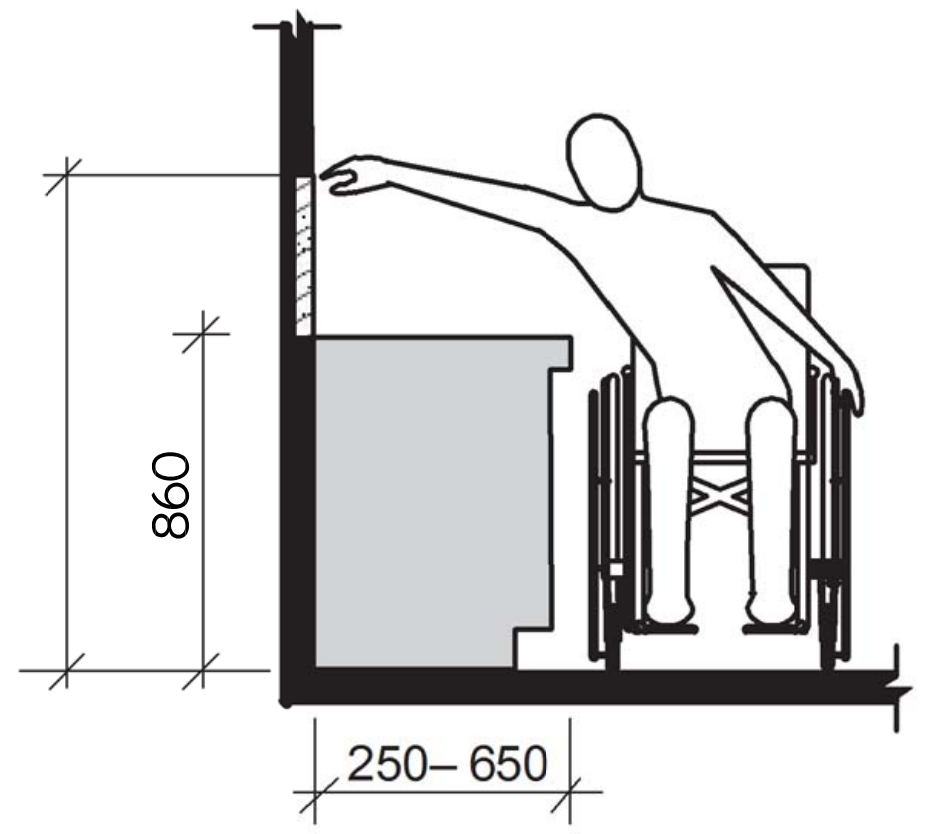

ხელსაბანი ბ ტიპის ერთეულებში
ვარიანტი ბ სააბაზანოები

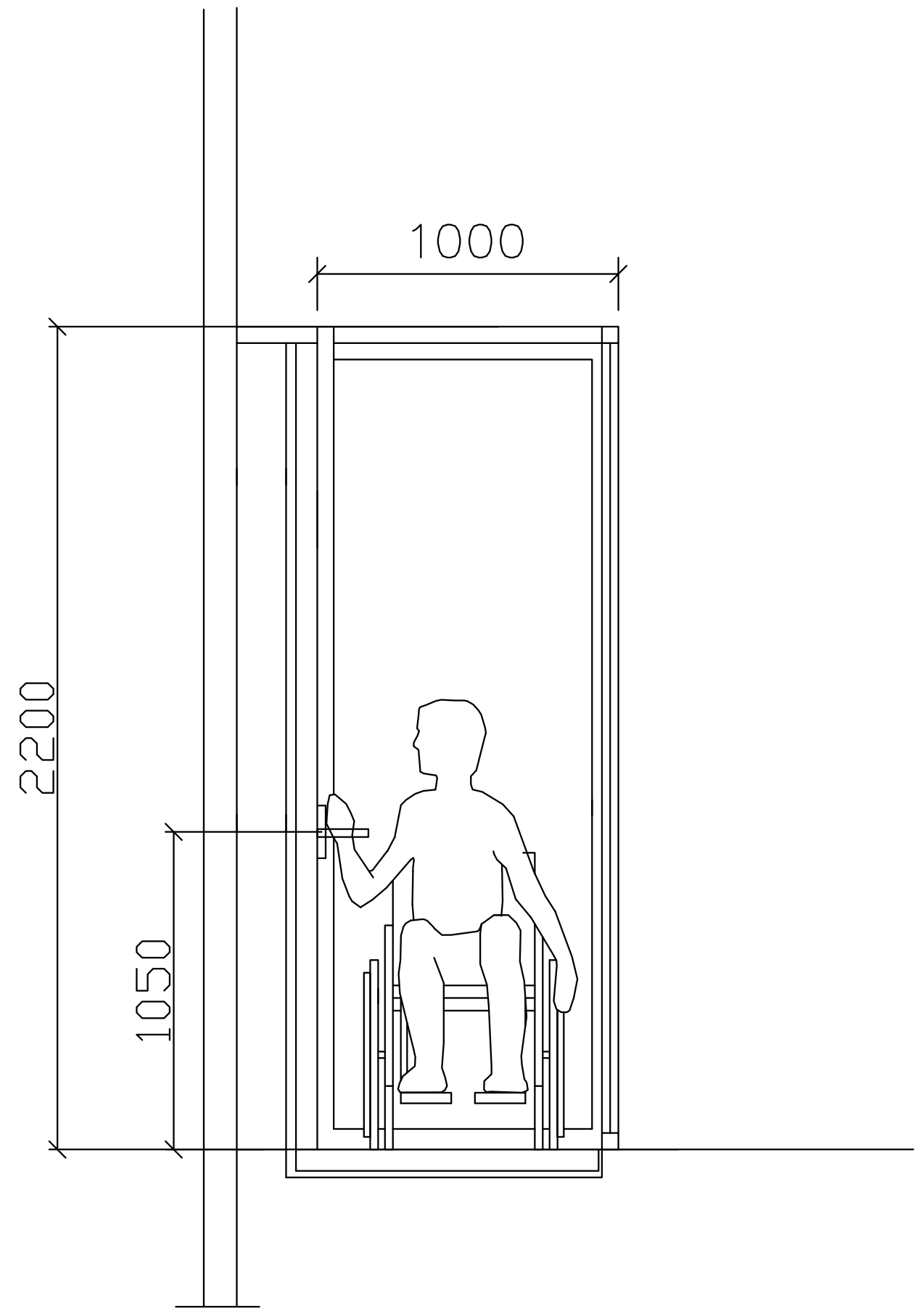

A3 Architects
Urban planning & Architecture

თანამდებობა	გვარი	ხელმოწერა
დირექტორი		
მთ.არქიტექტორი		
არქიტექტორი		

პირობითი აღნიშვნები

	სახანძრო სისტემების ოთახი		სახანძრო მილდბარი
	ავტოსაშხეფი		სახანძრო განყოფილებასთან კავშირის სისტემა
	კვამლზე მორეაგირე		მექანიკური განიავება
EXIT	გასასვლელი		ხელის ცეცხლმაქრი
	სახანძრო განგაშის ხელით სამართავი კოლოფი		ვიზუალური და ხმოვანი განგაშის სისტემა
	დაწნევის სისტემა		

ტექნიკურ-ეკონომიკური მაჩვენებლები

დანიშნულება	ფართობი

ნახაზის სახელწოდება

ბ ტიპის ბინაში მისაწვდომობა

ნახაზის მონაცემები

მასშტაბი	ფორმატი	თარიღი
1:1.67, 1:1.53, 1:25.30	A3	03/2021
სტადია	გვერდი	გვერდები
	A.03.8	

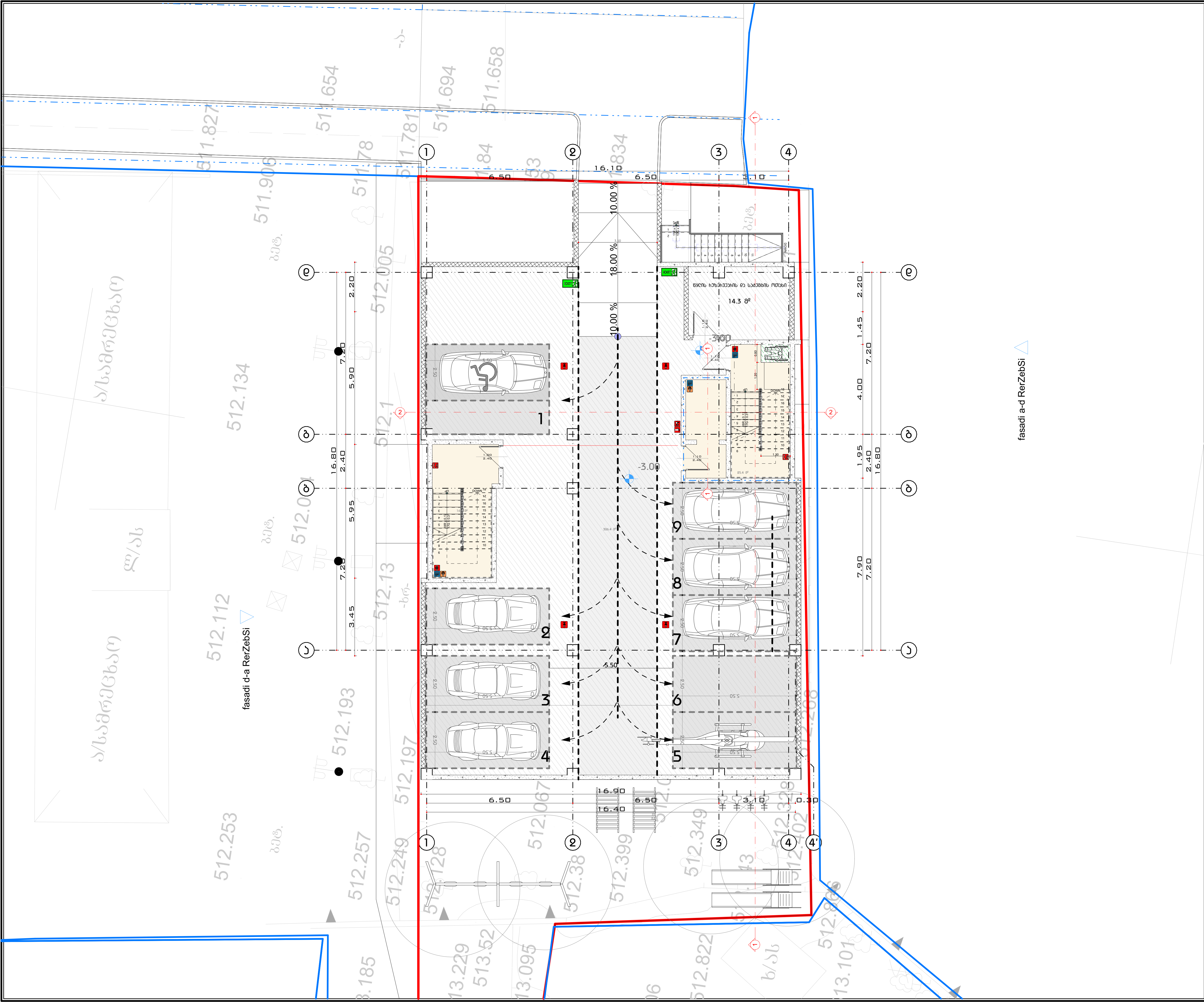

A3 Architects
Urban planning & Architecture

თანამდებობა	გვარი	ხელმოწერა
დირექტორი		
მთ.არქიტექტორი		
არქიტექტორი		

პირობითი აღნიშვნები

	სახანძრო სისტემების ოთახი		სახანძრო მილდბარი
	ავტოსაშხეფი		სახანძრო განყოფილებასთან კავშირის სისტემა
	კვამლზე მორეაგირე		მექანიკური განიავება
EXIT	გასასვლელი		ხელის ცეცხლმაქრი
	სახანძრო განგაშის ხელით სამართავი ჯოლოფი		ვიზუალური და ხმოვანი განგაშის სისტემა
	დაწნევის სისტემა		

ტექნიკურ-ეკონომიკური მაჩვენებლები

დანიშნულება	ფართობი

ნახაზის სახელწოდება

- 1 სართულის გეგმა -3.00 ნიშნულზე

ნახაზის მონაცემები

მასშტაბი	ფორმატი	თარიღი
1:150	A3	03/2021
სტადია	გვერდი	გვერდები
	A.03.9	

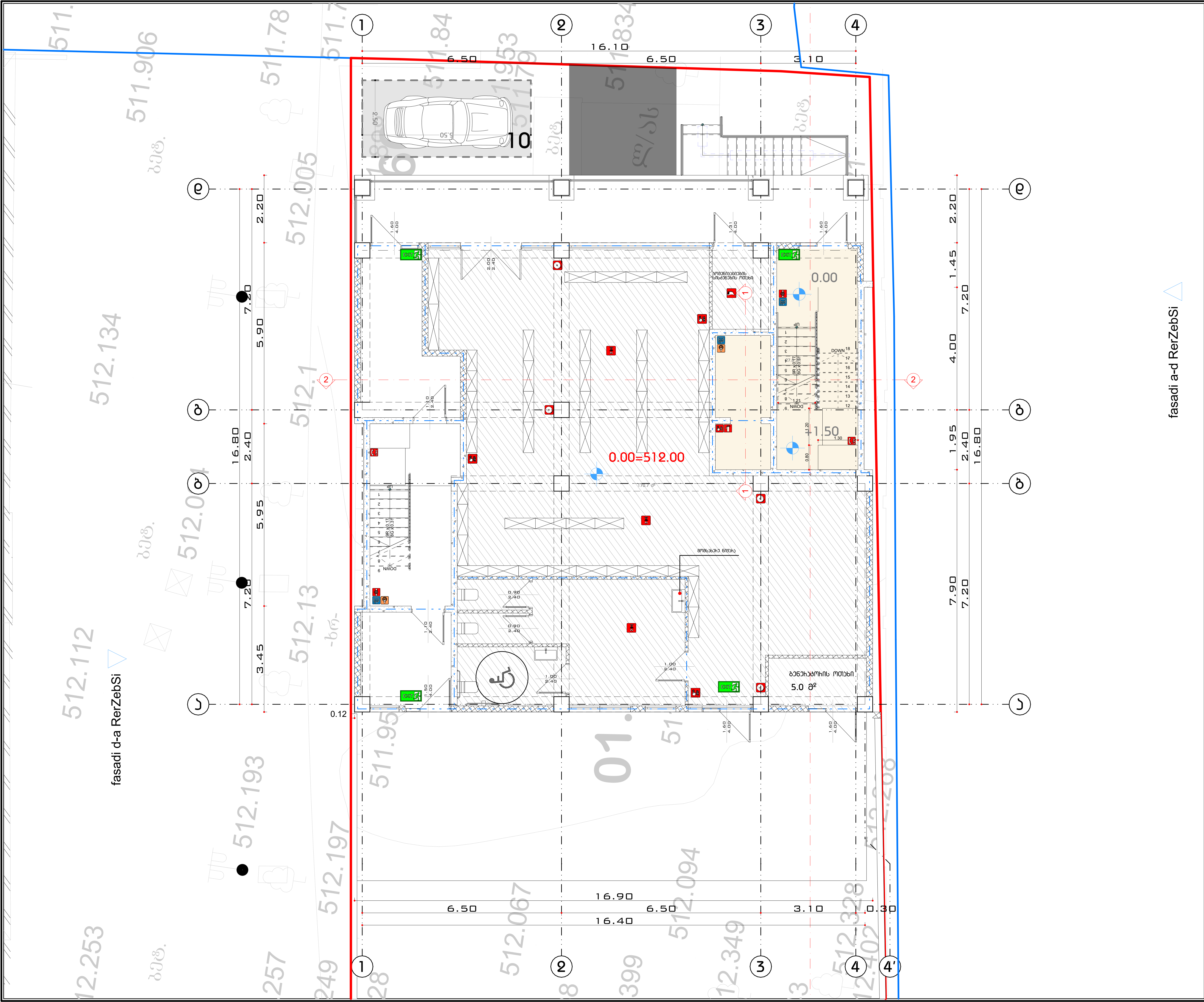

A3 Architects
Urban planning & Architecture

თანამდებობა	გვარი	ხელმოწერა
დირექტორი		
მთ.არქიტექტორი		
არქიტექტორი		

პირობითი აღნიშვნები

	სახანძრო სისტემების ოთახი		სახანძრო მილდგარი
	ავტოსაშხეფი		სახანძრო განყოფილებასთან კავშირის სისტემა
	კვამლზე მორეაგირე		მექანიკური განიავება
EXIT	გასასვლელი		ხელის ცეცხლმაქრი
	სახანძრო განგაშის ხელით სამართავი კოლოფი		ვიზუალური და ხმოვანი განგაშის სისტემა
	დაწნევის სისტემა		

ტექნიკურ-ეკონომიკური მაჩვენებლები

დასახელება	ფაქტიური

ნახაზის სახელწოდება

I სართულის გეგმა 0.00 ნიშნულზე

ნახაზის მონაცემები

მასშტაბი	ფორმატი	თარიღი
1:110	A3	03/2021
სტადია	გვერდი	გვერდები
	A.03.10	

ᲐᲚᲜᲘᲨᲜᲣᲚᲘ ᲑᲔᲑᲛᲐ ᲜᲐᲮᲛᲝᲛᲔᲑᲔᲜᲘᲚᲘᲐ ᲯᲘᲑᲘᲡ ᲛᲐᲮᲨᲘᲡ ᲡᲐᲭᲕᲔᲜᲔᲑᲚᲔᲓ ᲡᲐᲮᲗᲣᲚᲘᲡ ᲡᲘᲛᲐᲦᲚᲘᲔᲑᲖᲔ ᲑᲐᲛᲝᲛᲓᲘᲜᲐᲠᲔ.

ᲡᲐᲮᲗᲣᲚᲨᲘ ᲐᲮ ᲔᲜᲔᲚᲝᲑᲐ ᲐᲜᲢᲔᲮᲘᲡᲝᲠᲔᲑᲘ ᲓᲐ ᲡᲮᲕᲐ ᲤᲣᲜᲥᲪᲘᲘᲡ ᲝᲑᲘᲔᲥᲢᲔᲑᲘ

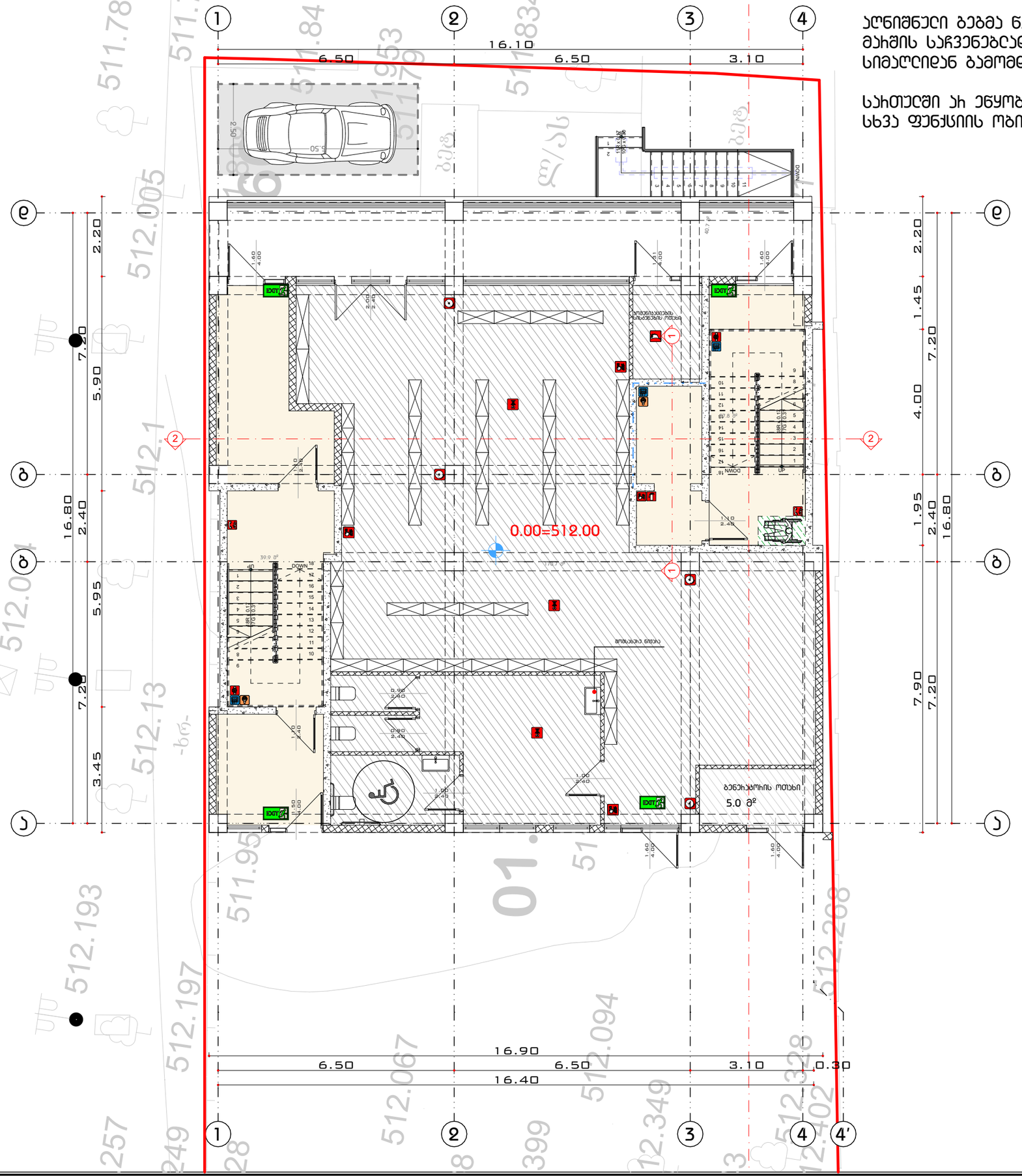

A3 Architects
Urban planning & Architecture

თანამდებობა	გვარი	ხელმოწერა
დიზაინერი		
მთ.არქიტექტორი		
არქიტექტორი		

ᲞᲘᲠᲝᲑᲘᲗᲘ ᲡᲘᲛᲑᲝᲚᲝᲔᲑᲘ

	სახანძრო სისტემების ოთახი		სახანძრო მილები
	ავტომანქანა		სახანძრო ბენზოგორეზასთან ბენზინის სისტემა
	ჯვარედა მოხვევისა		მეკვნიტური ბენიკვება
EXIT	ბასასვლელი		ხელის სუსტემა
	სახანძრო ბენზინის ბორით ავტომანქანის სოლონი		ქიმიკალი და ხმოვანი ბენზინის სისტემა
	ღენძეის სისტემა		

ᲢᲔᲥᲜᲘᲙᲣᲠ-ᲔᲙᲝᲜᲝᲛᲘᲙᲣᲠᲘ ᲛᲐᲩᲕᲔᲜᲔᲑᲚᲔᲑᲔᲑᲘ

ᲓᲐᲜᲘᲨᲜᲣᲚᲔᲑᲐ	ᲤᲐᲡᲘᲗᲝᲑᲐ

ᲜᲐᲮᲐᲖᲘᲡ ᲡᲐᲮᲔᲚᲬᲝᲓᲔᲑᲐ

I ᲡᲐᲗᲣᲗᲔᲚᲘᲡ ᲑᲔᲑᲛᲐ 0.00 ᲜᲘᲨᲜᲔᲚᲖᲔ

ᲜᲐᲮᲐᲖᲘᲡ ᲛᲝᲜᲐᲪᲔᲛᲔᲑᲘ

ᲛᲐᲡᲨᲢᲐᲑᲘ	ᲤᲝᲠᲛᲐᲢᲘ	ᲗᲐᲠᲘᲦᲘ
1:110	A3	03/2021
ᲡᲢᲐᲓᲘᲐ	ᲑᲕᲔᲠᲘ	ᲑᲕᲔᲠᲔᲑᲘ
	A.03.11	

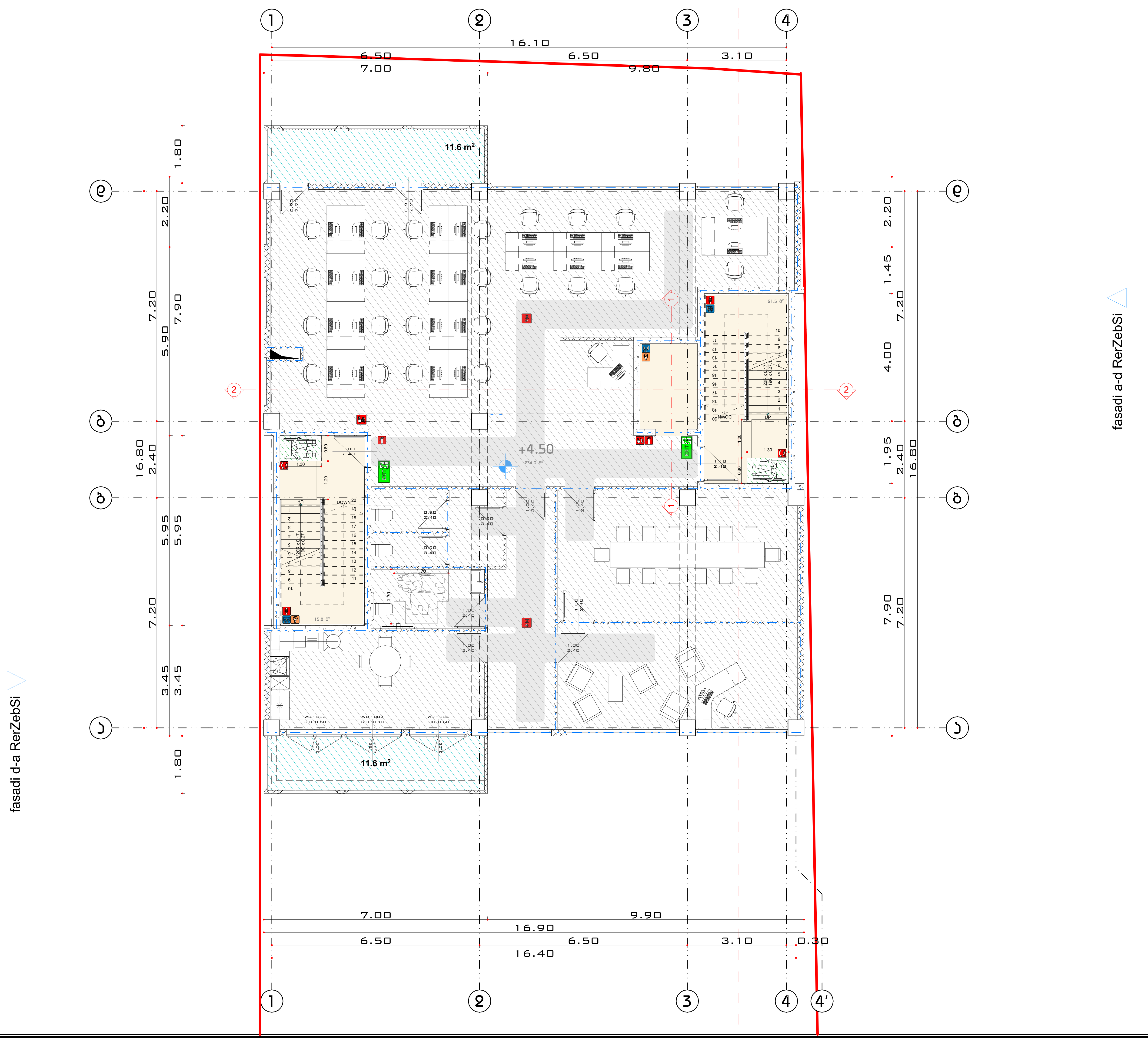

A3 Architects
Urban planning & Architecture

თანამდებობა	გვარი	ხელმოწერა
დირექტორი		
მთ.არქიტექტორი		
არქიტექტორი		

პირობითი აღნიშვნები

	სახანძრო სისტემების ოთახი		სახანძრო მილდგარი
	ავტოსაშხეფი		სახანძრო განყოფილებასთან კავშირის სისტემა
	კვამლზე მორეაგირე		მექანიკური განიავება
EXIT	გასასვლელი		ხელის ცეცხლმაქრი
	სახანძრო განგაშის ხელით სამართავი კოლოფი		ვიზუალური და ხმოვანი განგაშის სისტემა
	დაწნევის სისტემა		

ტექნიკურ-ეკონომიკური მაჩვენებლები

დასახელება	ფართობი

ნახაზის სახელწოდება

II სართულის გეგმა +4.50 ნიშნულზე

ნახაზის მონაცემები

მასშტაბი	ფორმატი	თარიღი
1:110	A3	03/2021
სტადია	გვერდი	გვერდები
	A.03.12	

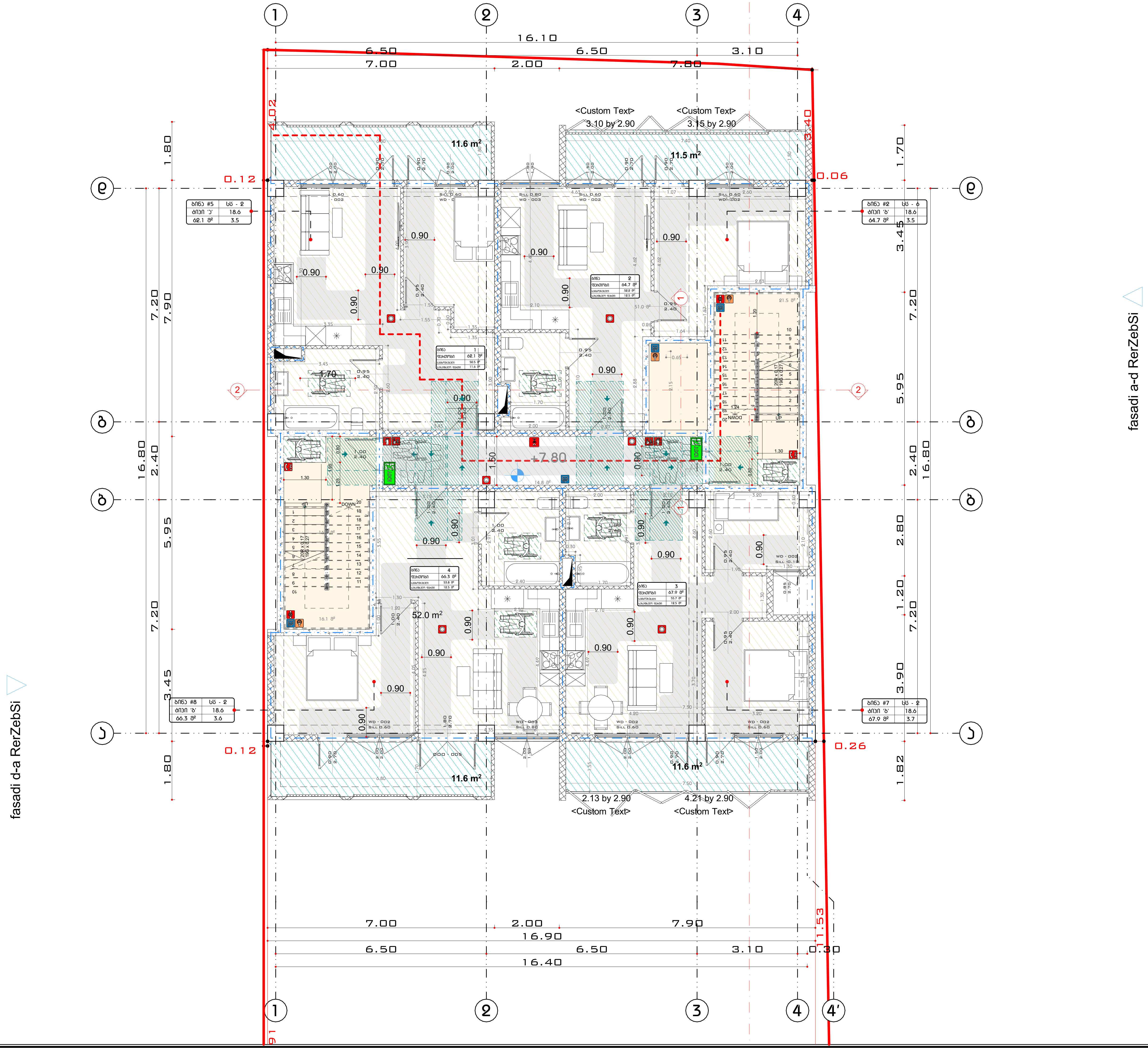

A3 Architects

Urban planning & Architecture

თანამდებობა	გვარი	ხელმოწერა
დირექტორი		
მთ.არქიტექტორი		
არქიტექტორი		

პირობითი აღნიშვნები

	სახანძრო სისტემების ოთახი		სახანძრო მილდგარი
	ავტოსაშხეფი		სახანძრო განყოფილებასთან კავშირის სისტემა
	კვამლზე მორეაგირე		მექანიკური განიავება
EXIT	გასასვლელი		ხელის ცეცხლმაქრი
	სახანძრო განგაშის ხელით სამართავი კოლოფი		ვიზუალური და ხმოვანი განგაშის სისტემა
	დაწნევის სისტემა		

ტექნიკურ-ეკონომიკური მაჩვენებლები

დანიშნულება	ფართობი

ნახაზის სახელწოდება

III სართულის გეგმა +7.80 ნიშნულზე

ნახაზის მონაცემები

მასშტაბი	ფორმატი	თარიღი
1:110	A3	03/2021
სტადია	გვერდი	გვერდები
	A.03.13	

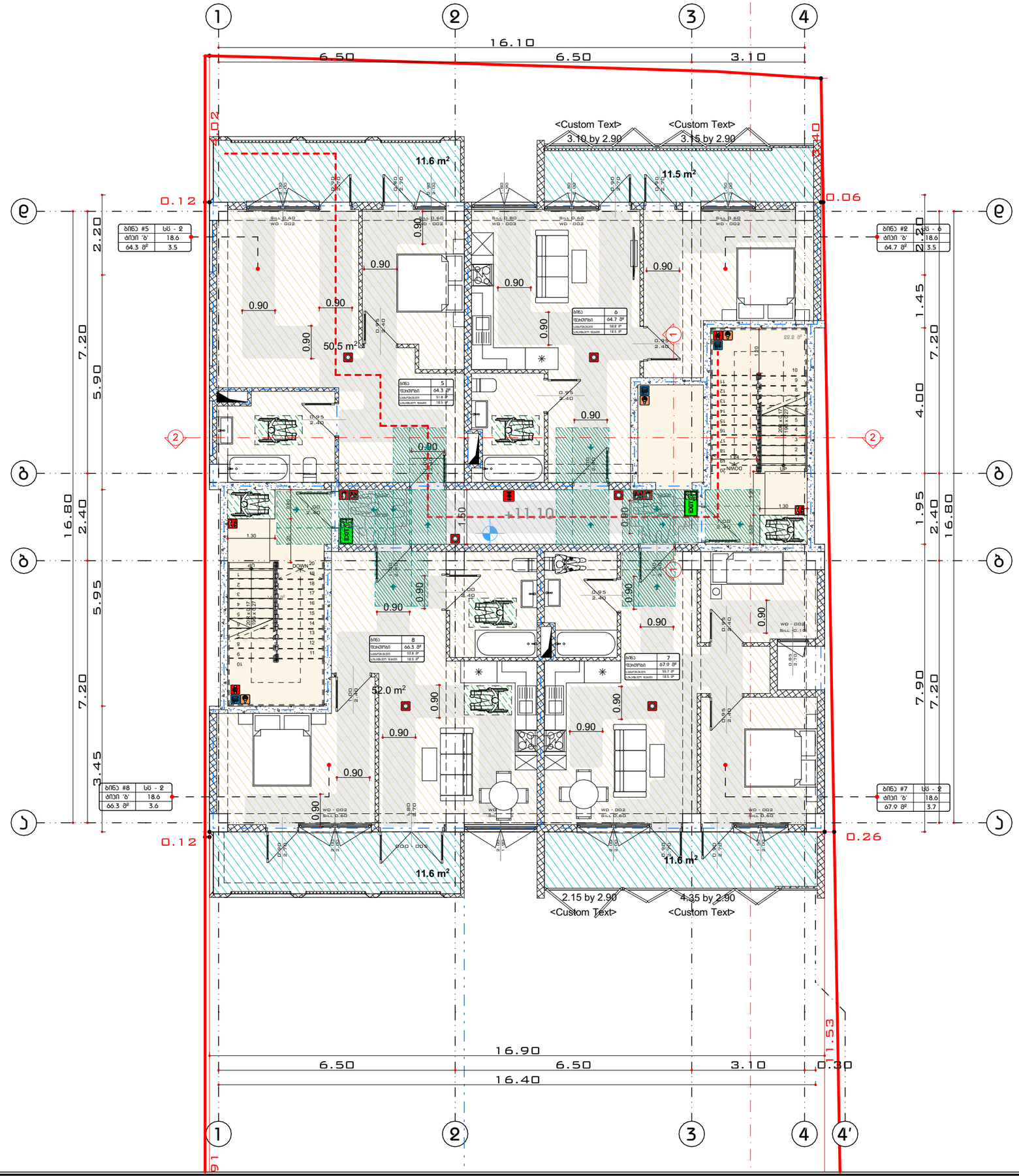

A3 Architects
Urban planning & Architecture

თანამდებობა	გვარი	ხელმოწერა
დიზაინერი		
მთ.არქიტექტორი		
არქიტექტორი		

A3 ARCHITECTS LLC 405233656

პირობითი აღნიშვნები

	სახანძრო სისტემების ობიექტი		სახანძრო მილები
	ავტომანქანა		სახანძრო განყოფილებასთან კავშირის სისტემა
	ჯვარედა მოპირებისა		მეკვანძური განიავება
EXIT	ბასასვლელი		ხელის სუსტლებელი
	სახანძრო განგაშის ხელით ჩართვის ღილაკი		მიმღები და ხმოვანი განგაშის სისტემა
	ღუნგების სისტემა		

ტექნიკურ-ეკონომიკური მაჩვენებლები

დანიშნულება	ფართობი

ნახაზის სახელწოდება

IV სართულის ბებმა +11.10 ნიშნულზე

ნახაზის მონაცემები

მასშტაბი	ფორმატი	თარიღი
1:110	A3	03/2021
სტადია	ბეჭდი	ბეჭდები
	A.03.14	

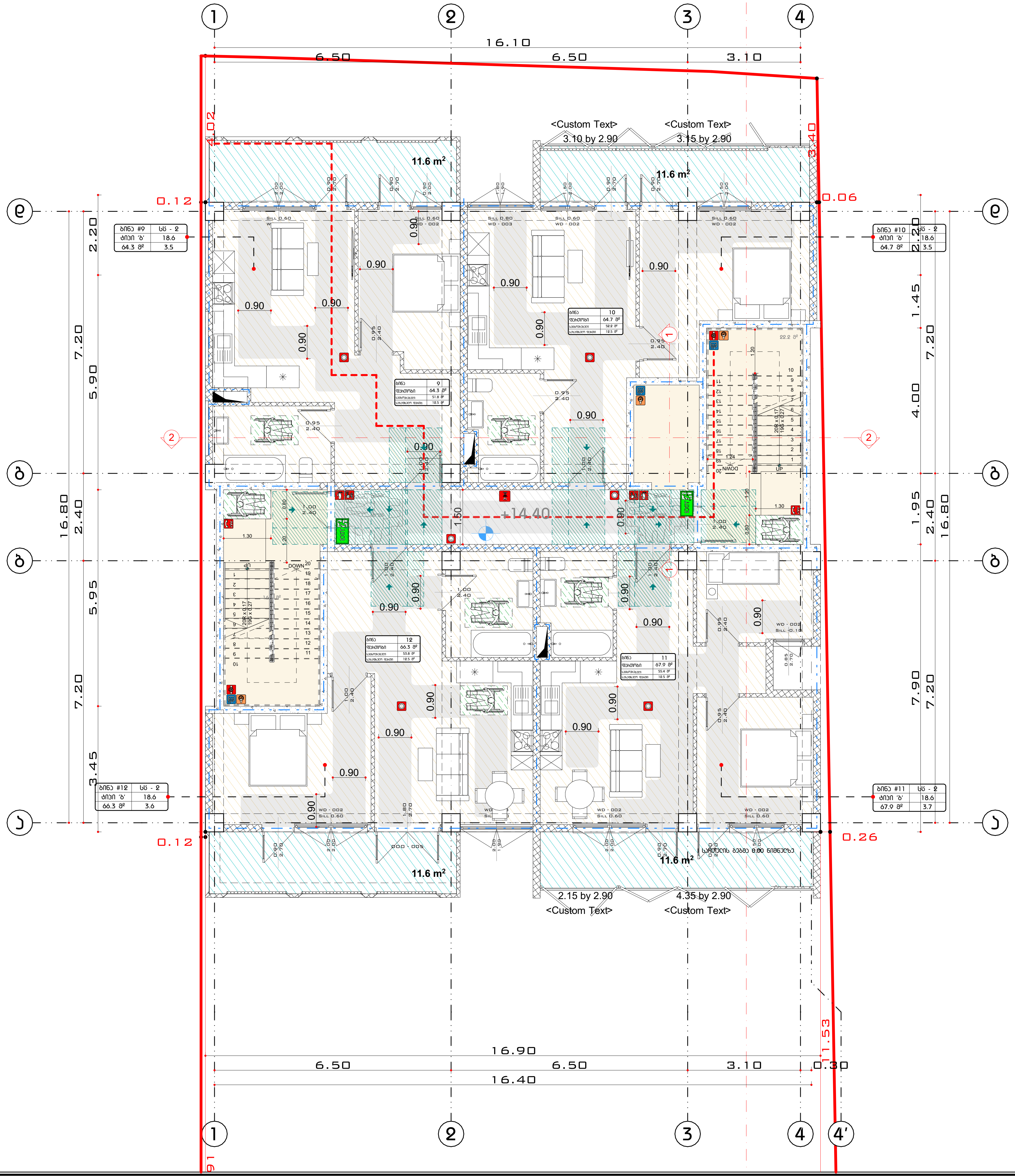

fasadi d-a RerZebSi

fasadi a-d RerZebSi

A3 Architects

Urban planning & Architecture

თანამდებობა	გვარი	ხელმოწერა
დირექტორი		
მთ.არქიტექტორი		
არქიტექტორი		

პირობითი აღნიშვნები

	სახანძრო სისტემების ოთახი		სახანძრო მილდაჩი
	ავტოსაშხეფი		სახანძრო განყოფილებასთან კავშირის სისტემა
	კვამლზე მორეაგირე		მექანიკური განიავება
EXIT	გასასვლელი		ხელის ცეცხლმაქრი
	სახანძრო განგაშის ხელით სამართავი პულტი		ვიზუალური და ხმოვანი განგაშის სისტემა
	დაწნევის სისტემა		

ტექნიკურ-ეკონომიკური მაჩვენებლები

დანიშნულება	ფართობი

ნახაზის დასახელება

V სართულის გეგმა +14.40 ნიშნულზე

ნახაზის მონაცემები

მასშტაბი	ფორმატი	თარიღი
1:110	A3	03/2021
სტადია	გვერდი	გვერდები
	A.03.15	

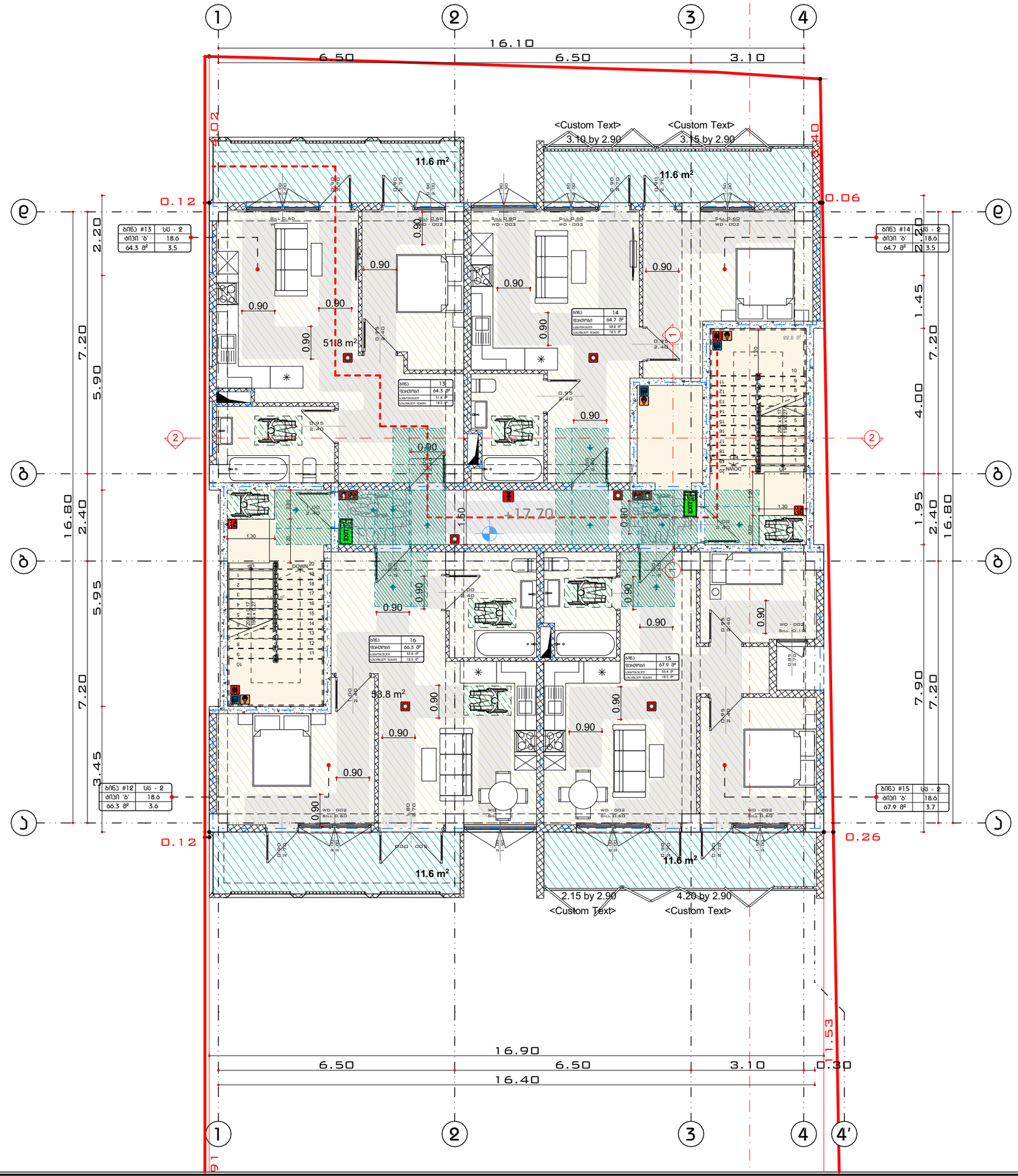

fasadi a-d RerZebSi

fasadi d-a RerZebSi

A3 Architects
Urban planning & Architecture

თანამდებობა	გვარი	ხელმოწერა
დიზაინერი		
მთ.არქიტექტორი		
არქიტექტორი		

A3 ARCHITECTS LLC 405233636

პიროგითი ნუმერაცია

	სახანძრო სისტემების ობიექი		სახანძრო მილები
	ავტომანქანები		სახანძრო ბანკეტების სისტემა
	ჯვარედა მოძრაობის		მეკვანძური ბანკეტა
EXIT	ბასასვლელი		ხელის სუსტემა
	სახანძრო ბანკეტის ბანკეტ სპეციალური ობიექი		მეხეკეტი და ხმოვანი ბანკეტის სისტემა
	დანგევის სისტემა		

ტექნიკურ-ეკონომიკური მაჩვენებლები

დანიშნულება	ფართობი

ნახაზის სახელწოდება

VI სართულის ბებმა +17.70 ნიშნულზე

ნახაზის მონაცემები

მასშტაბი	ფორმატი	თარიღი
1:110	A3	03/2021
სტადია	ბეჭდი	ბეჭდები
	A.03.16	

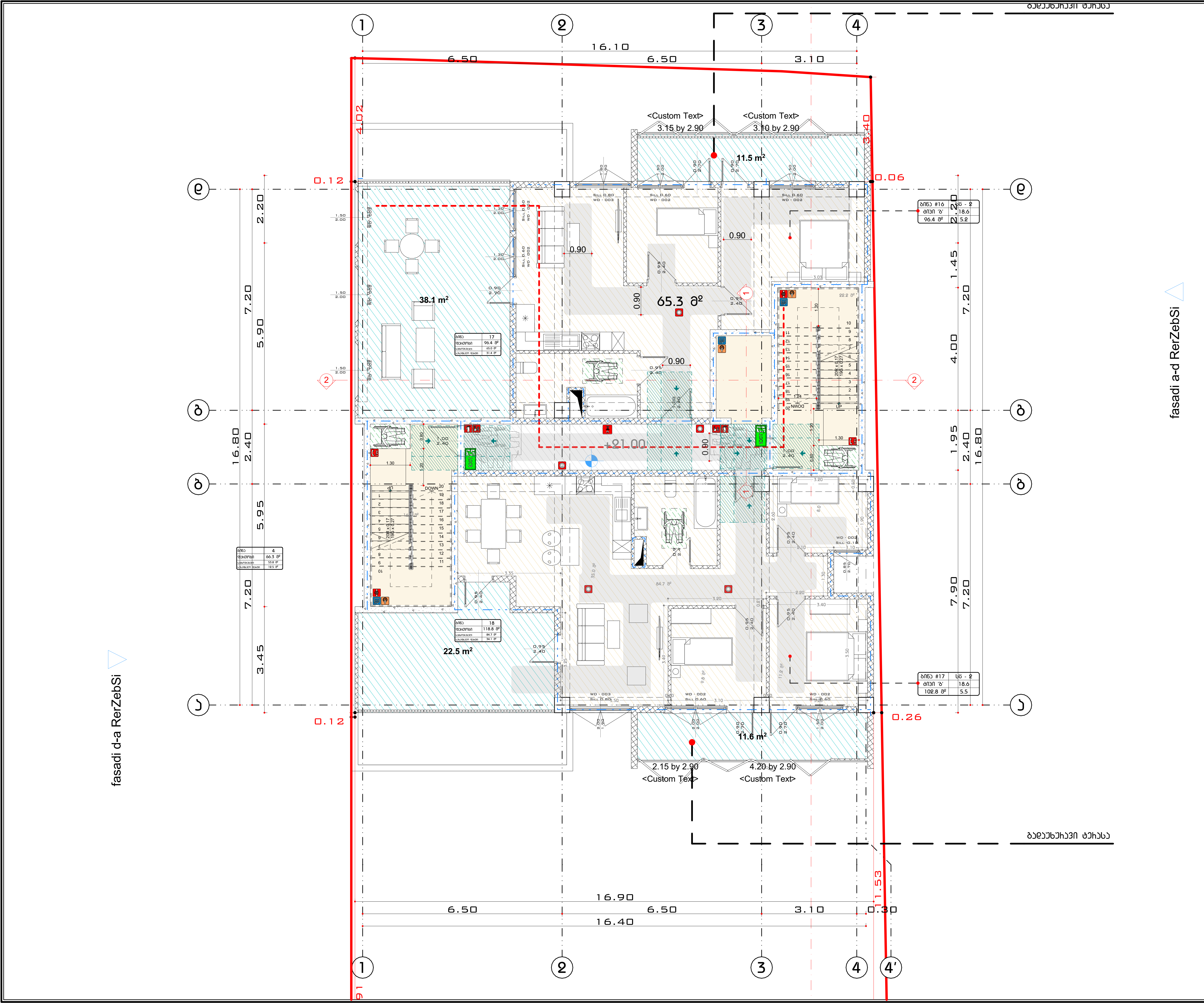

A3 Architects

Urban planning & Architecture

თანამდებობა	გვარი	ხელმოწერა
დირექტორი		
მთ.არქიტექტორი		
არქიტექტორი		

პირობითი აღნიშვნები

	სახანძრო სისტემების ოთახი		სახანძრო მილდგარი
	ავტოსაშხეფი		სახანძრო განყოფილებასთან კავშირის სისტემა
	კვამლზე მორეაგირე		მექანიკური განიავება
EXIT	გასასვლელი		ხელის ცეცხლმაქრი
	სახანძრო განგაშის ხელით სამართავი კოლოფი		ვიზუალური და ხმოვანი განგაშის სისტემა
	დაწნევის სისტემა		

ტექნიკურ-ეკონომიკური მაჩვენებლები

დანიშნულება	ფართობი

ნახაზის სახელწოდება

სართულის გეგმა +21.00 ნიშნულზე

ნახაზის მონაცემები

მასშტაბი	ფორმატი	თარიღი
1:110	A3	03/2021
სტადია	გვერდი	გვერდები
	A.03.17	

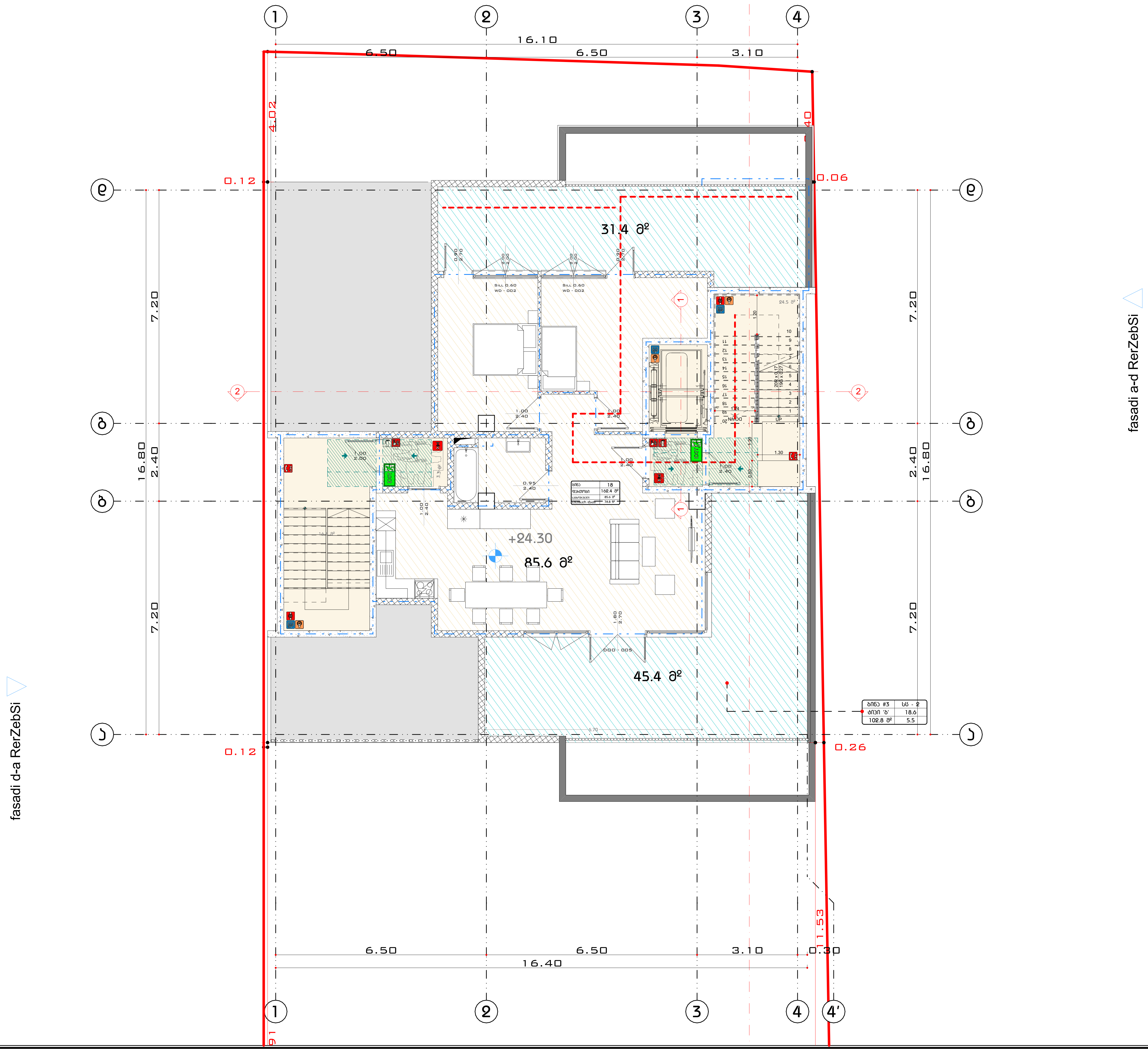

A3 Architects
Urban planning & Architecture

თანამდებობა	გვარი	ხელმოწერა
დირექტორი		
მთ.არქიტექტორი		
არქიტექტორი		

პირობითი აღნიშვნები

სახანძრო სისტემების ოთახი	სახანძრო მილდგარი
ავტოსაშხეფი	სახანძრო განყოფილებასთან კავშირის სისტემა
კვამლზე მორეაგირე	მექანიკური განიავება
გასასვლელი	ხელის ცეცხლმაქრი
სახანძრო განგაშის ხელით სამართავი კოლოფი	ვიზუალური და ხმოვანი განგაშის სისტემა
დაწნევის სისტემა	

ტექნიკურ-ეკონომიკური მაჩვენებლები

დანიშნულება	ფართობი

ნახაზის სახელწოდება

VIII სართულის გეგმა +24.30 ნიშნულზე

ნახაზის მონაცემები

მასშტაბი	ფორმატი	თარიღი
1:110	A3	03/2021
სტადია	გვერდი	გვერდები
	A.03.18	

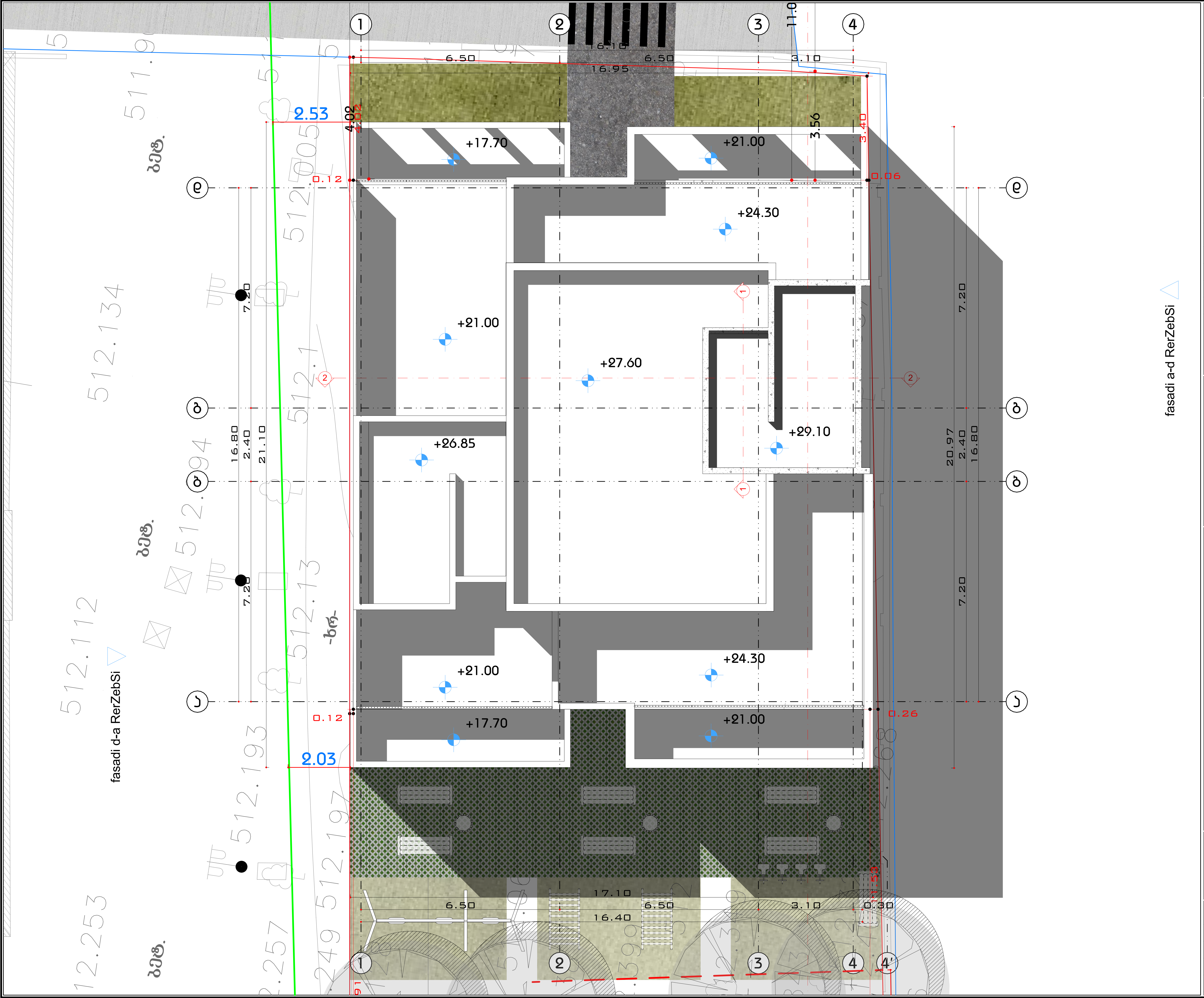

A3 Architects

Urban planning & Architecture

თანამდებობა	გვარი	ხელმოწერა
დირექტორი		
მთ.არქიტექტორი		
არქიტექტორი		

პირობითი აღნიშვნები

სახანძრო სისტემების ოთახი	სახანძრო მილდგამი
ავტოსაშხეფი	სახანძრო განყოფილებასთან კავშირის სისტემა
კვამლზე მორეაგირე	მექანიკური განიავება
გასასვლელი	ხელის ცეცხლმაქრი
სახანძრო განგაშის ხელით სამართავი კოლოფი	ვიზუალური და ხმოვანი განგაშის სისტემა
დაწნევის სისტემა	

ტექნიკურ-ეკონომიკური მაჩვენებლები

დასახელება	რაოდენობა

ნახაზის სახელწოდება

სახურავის გეგმა

ნახაზის მონაცემები

მასშტაბი	ფორმატი	თარიღი
1:110	A3	03/2021
სტადია	გვერდი	გვერდები
	A.03.19	

საჯარო სახლი

საჯარო სახლი

ეზოს ეზოს ჩრ. ხედი

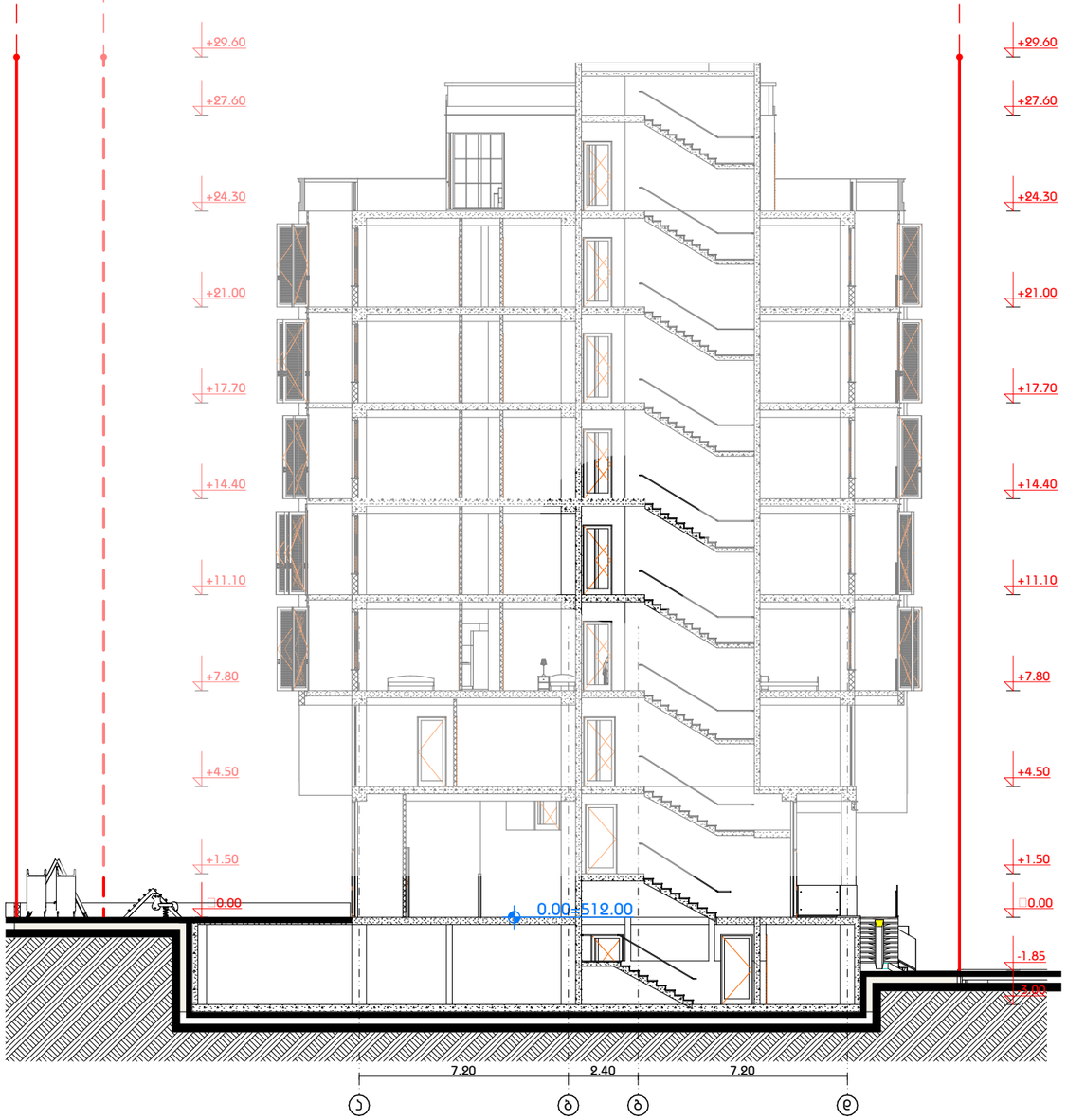

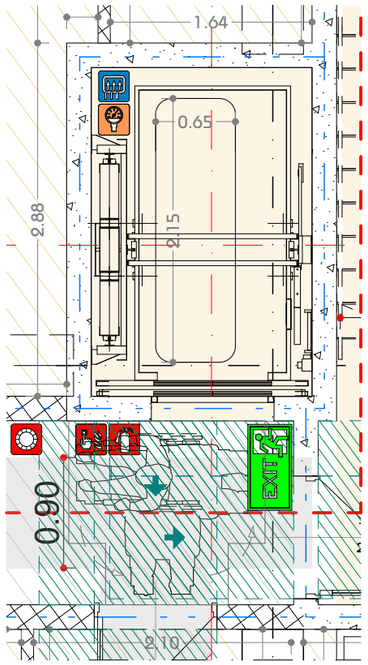

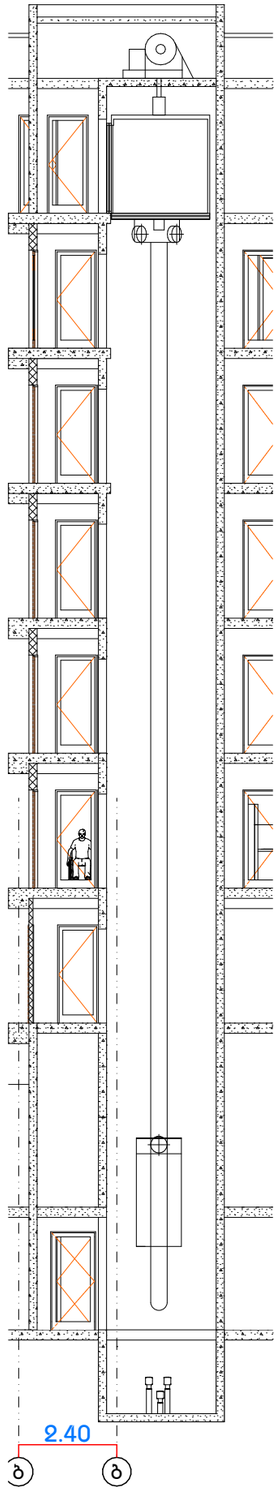

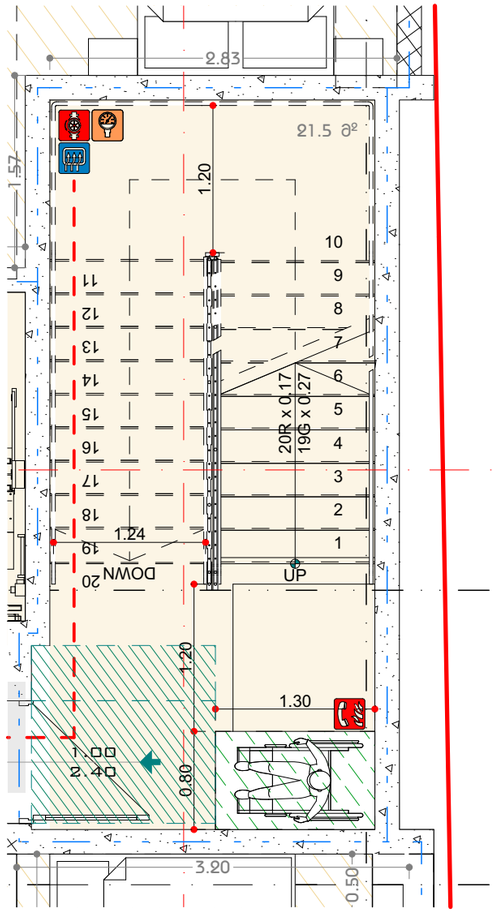

A3 Architects

Urban planning & Architecture

თანამდებობა	გვარი	ხელმოწერა
დიზაინერი		
მთ.არქიტექტორი		
არქიტექტორი		

პირობითი აღნიშვნები

	სახანძრო სისტემების ობიექტი		სახანძრო მილები
	ავტომატიკა		სახანძრო ბანკეტიანი ხანძრის სისტემა
	ჯვარედა მოხვევის		მეორეული ბანკეტიანი
EXIT	გასასვლელი		ხელის სუსტემა
	სახანძრო ბანკეტის ნაწილი სპეციალური ობიექტი		მიხვევები და ხელოვნი ბანკეტის სისტემა
	დენების სისტემა		

ტექნიკურ-ეკონომიკური მაჩვენებლები

დანიშნულება	ფართობი

ნახაზის სახელწოდება

ჭიბის და ლიფტის დეტალები

ნახაზის მონაცემები

მასშტაბი	ფორმატი	თარიღი
~~1:200,~~ ~~1:50,~~ ~~1:150~~	A3	03/2021
სტადია	ბვეხდი	ბვეხდები
	A.03.20	

ჯვეთი 1

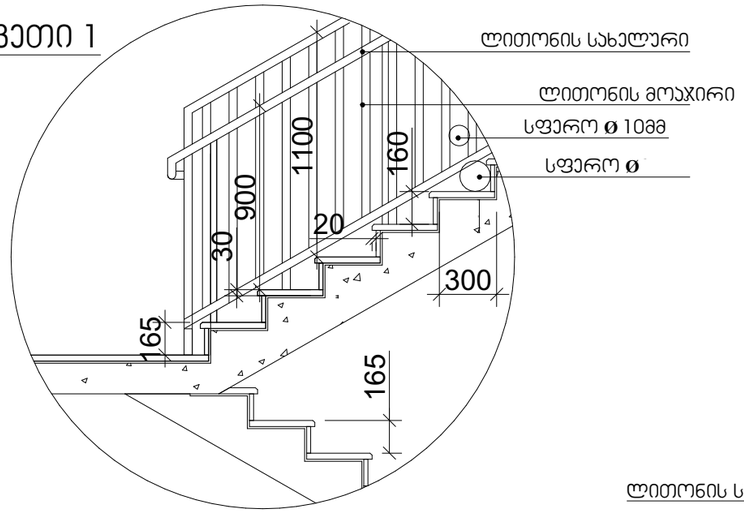

სახელური

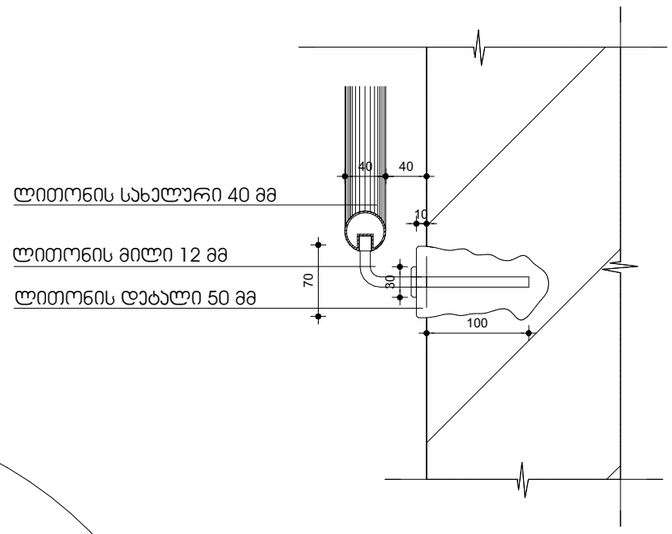

ჯვეთი 2

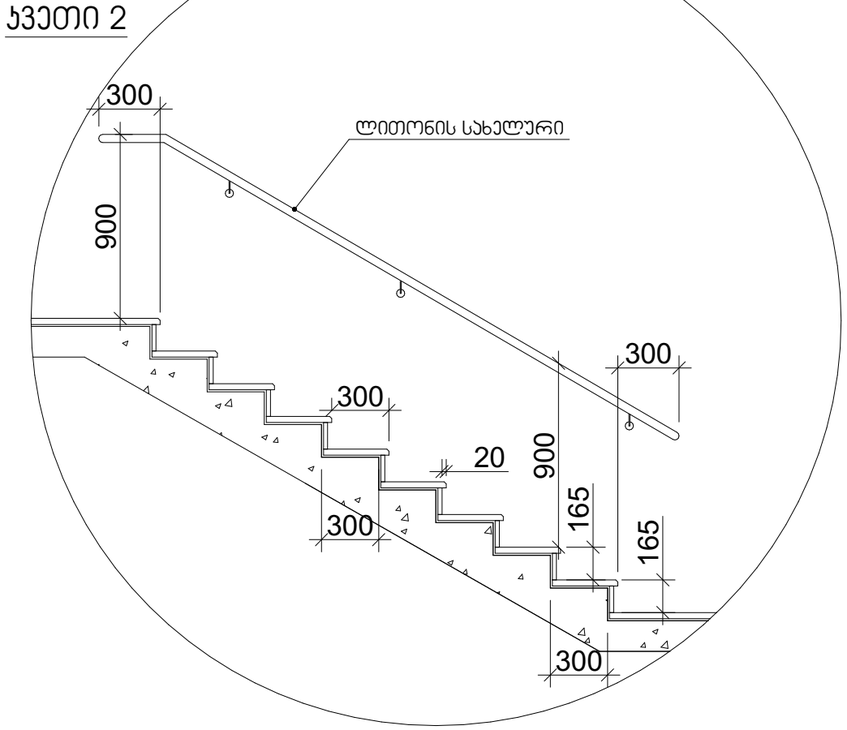

მასშტაბი: 1:20

შენიშვნები:

1. ყველა კიბეს (მათ შორის გარე კიბეს) ყოველი საფეხურის და საბიჯელის 40 მმ სავალ ნაწილს, რომელიც იზომება საფეხურის ნაშვერიდან თარაზულად, ექნება ერთგვაროვანი ფერის მქონე ზედაპირი, რომელიც საფეხურის დანარჩენი ნაწილისგან მკვეთრად განსხვავებული იქნება (მუქი ღია ფონზე). ხილვადი კონტრასტი გაგრძელდება ყოველი საფეხურის ერთი კიდიდან საფეხურის მეორე კიდემდე.

2. მისაწვდომი გზაკიბის საზღვრებში იატაკის ზედაპირები იქნება მდგრადი, მყარი და არასრიალა.

3. კიბის საფეხურების განსხვავებული მონიშვნა იქნება გამძლე.

4. შენობის გარეთ მდებარე კიბის საფეხურები და ბაქნები ისე დაგეგმარდება, რომ სავალ ზედაპირზე წყალი არ დაგროვდება.

5. გასანათებელი საშუალებები უზრუნველყოფს კიბეების განათებას, რომელიც გაიზომება საბიჯელების ზედაპირების და ბაქნების ზედაპირების ცენტრში გაზომვისას საფეხურის წინაპირიდან 600 მმ-ის საზღვრებში, შემდეგი წესის შესაბამისად:

- არაუმცირეს 11 ლუქსი განათება.
- არაუმცირეს 110 ლუქსი განათება, კიბით სარგებლობის დროს.
- კიბეების გამოყენებისას 11 ლუქსიდან 110 ლუქსზე გადასვლა შესაძლებელი უნდა იყოს განათების სამართავებით უზრუნველყოფილი ავტომატური, მოძრავი სენსორული ტიპის განათების ჩამრთველებით, რომლებიც შეესაბამება ყველა ქვემოთ ჩამოთვლილს:
- განათების სამართავები აღჭურვილი იქნება საიმედო ოპერაციული სისტემით და შეფასებული იქნება ამ მიზნით გამოყენებისთვის.
- მოძრავი სენსორი გააქტიურდება დამკავებლის მოძრაობით საფეხურებზე ან საფეხურების ბაქნებზე.
- განათების გამააქტიურებლები დაყენებული იქნება არაუმცირეს 15 წუთიანი მოქმედების პერიოდით.
- გზა–კიბის განათება ჩაირთვება ავტომატური სენსორული ჩამრთველებით, ასეთის არსებობის შემთხვევაში, ისე, რომ შესასვლელში მდებარე ბაქანზე, შესასვლელში მდებარე ბაქნის მოსაზღვრე თითოეულ კიბის მარშსა და შესასვლელში მდებარე ბაქნის ზემოთ და ქვემოთ მდებარე ბაქნებზე მე–4 პუნქტით დადგენილი განათებულობის დონე საფეხურის გამოყენებამდე იქნება უზრუნველყოფილი.
- კიბის სახელურები და ნებისმიერი კედელი ან მათ მომიჯნავედ მდებარე სხვა ზედაპირი არ იქნება ბასრი ან უხეში ელემენტების შემცველი.
- კიბის სახელურები არ იტრიალებს მათი ბუდეების საზღვრებში.

A3 Architects
Urban planning & Architecture

თანამდებობა	ბჭური	ხელმოწერა
დიზაინერი		
მთ.არქიტექტორი		
არქიტექტორი		

A3 ARCHITECTS LLC
405233683

პიროგითი ნუმერაცია

	სახანძრო სიხშირეების ოთახი		სახანძრო მილბაჩი
	ავტომატიკა		სახანძრო განგაშიანებასთან ავშირის სისტემა
	ჯვარედა მოსაბირე		მეთანისური გაჟონვა
	ბასასვლელი		ხელის სუსტემაჭი
	სახანძრო განგაშის ხელით ჩართვის ღილაკი		ელექტრული და სგმოვანი განგაშის სისტემა
	ღენძეის სისტემა		

ტექნიკურ-ეკონომიკური მაჩვენებლები

დანიშნულება	ფართობი

ნახაზის სახელწოდება

სართულის ბეგმა +11.10 ნიშნულზე

ნახაზის მონაცემები

მასშტაბი	ფორმატი	თარიღი
1:30	A3	03/2021
სტადია	ბეჭდი	ბეჭდები
	A.03.21	

ჯ-1

ჯარი ზღურბლის
გარეშე მიმხურავით

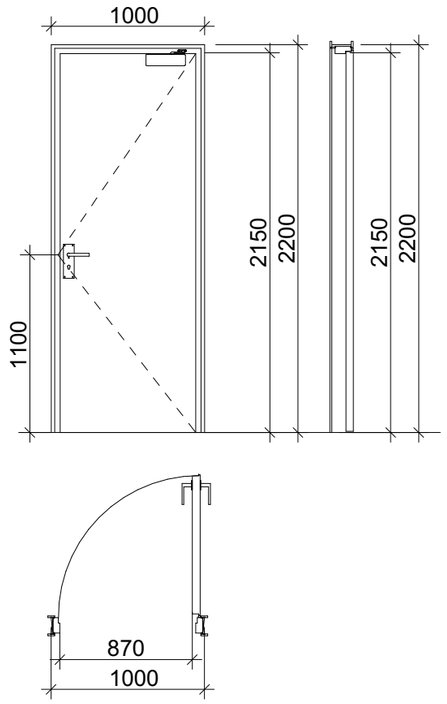

ჯ-2

ჯარი ზღურბლით
მიმხურავის გარეშე

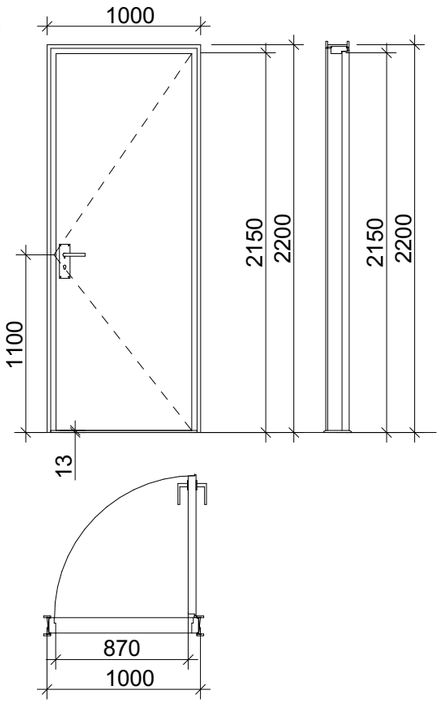

შენიშვნები:

- კარის ზედაპირი უნდა იყოს გლუვი იატაკიდან მინიმუმ 250 მმ-ის საზღვრებში.
- სახელურები, ჩამოსაწევი სახელურები, საკეტები, რაზები და მისაწვდომი კარის სხვა სამართავები ისეთი ფორმის იქნება, რომ ადვილად შეიძლებოდეს ერთი ხელით მოქიდება და მის ასამუშავებლად საჭირო არ იქნება მაგრად მოქიდება, წვალება ან მაჯის ტრიალი.
- დახურული კარის კავშირის გასაღები ნაწილები და გაღებისათვის განკუთვნილი ძალა შესაბამისობაში იქნება შემდეგთან:
  1. წინიდან მისაწვდომობისას, გამოწევით ან მიწოლით გაღებადი, არაუმეტეს 66.7 ნიუტონი.
  2. ბრუნვითი მოძრაობით გასაღები, არაუმეტეს 315 ნიუტონი სმ.
- **გასასვლელის კომპონენტებს (გზა-კიბე და ვესტიბიული) ემსახურება მიმხურავით აღჭურვილი კარებები.**
- კარის მიმხურავები ისე მოეწყობა, რომ 90 გრადუსით, ღია მდგომარეობიდან 12 გრადუსით გაღებულ მდგომარეობამდე კარის მისახურად საჭირო დრო არაუმცირეს 5 წამი იქნება.
- კარის ზამბარიანი ანჯამები ისე მოეწყობა, რომ 70 გრადუსით ღია მდგომარეობიდან დახურულ მდგომარეობამდე კარი არაუმცირეს 1.5 წამში გადავა.
- ცეცხლმედეგი კარისგან განსხვავებული კარის მიწოლით ან გამოწევით გაღებისათვის საჭირო ძალა შესაბამისობაში იქნება შემდეგთან:
  1. მშნობაში განთავსებული ანჯამიანი კარი: არაუმეტეს 22.2 ნიუტონი.
- კარებების ცეცხლმედეგობა მითითებულია ხანძარსაწინააღმდეგო გეგმებზე.
- კარებების გაღების მიმართულება მითითებულია გეგმებზე.
- კერის ზღურბლი მითითბულია გეგმებზე
- არცერთი კარის სუფთა სიმაღლე არ იქნება 2,05 მეტრზე ნაკლები.

ჯ-3

ჯარი ზღურბლის და
მიმხურავის გარეშე

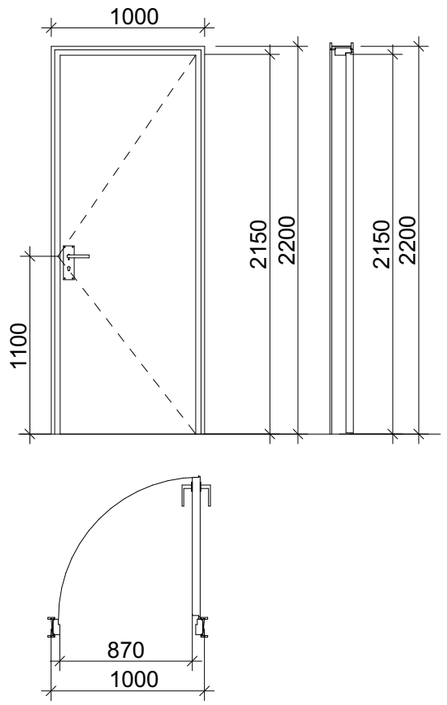

ზღურბლი მ. 1:1



მასშტაბი: 1:25

A3 Architects
Urban planning & Architecture

თანამდებობა	გვარი	ხელმოწერა
დირექტორი		
მთ.არქიტექტორი		
არქიტექტორი		

პიროგითი ნუსხა

	სახანძრო სისტემების ოთახი		სახანძრო მილები
	ავტომატიკა		სახანძრო განყოფილებასთან კავშირის სისტემა
	ჯვარედა მოპირებისა		მეკვნიჯარი განათება
EXIT	ევაკუაცია		ხელის სუსტემჯარი
	სახანძრო განგაშის ხელით ჩართვის პილონი		მიხეკეთარი და ხმოვანი განგაშის სისტემა
	ღუნების სისტემა		

ტექნიკურ-ეკონომიკური
მაჩვენებლები

დანიშნულება	ფასითობა

ნახაზის სახელწოდება

ჯ.ჩ.ების დეტალები

ნახაზის მონაცემები

მასშტაბი	ფორმატი	თარიღი
1:40	A3	03/2021
სტადია	ბვეხდი	ბვეხდები
	A.03.22	

სამართავი ღილაკის ტიპი	ამობურცული ნიშანი	ბრაილის შეტყობინება	თანაფარდობა (გახსნილი რკალები აღნიშნავს გამოუყენებელ წერტილებს ბრაილის თითოეულ უჯრაში)
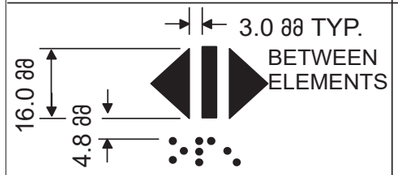 DOOR OPEN		 op“en”	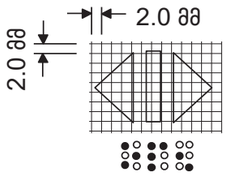
 REAR/SIDE DOOR OPEN		 op“en”	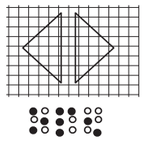
 DOOR CLOSE		 close	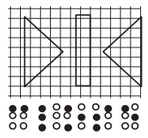
 REAR/SIDE DOOR CLOSE		 close	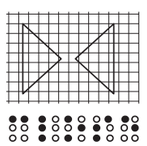
 MAIN		 ma“in”	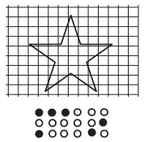
 ALARM		 al“ar”m	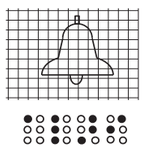
 PHONE		 ph“one”	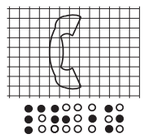
 EMERGENCY STOP (WHEN PROVIDED) X on face of octagon is not required to be tactile		 “st”op	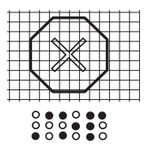

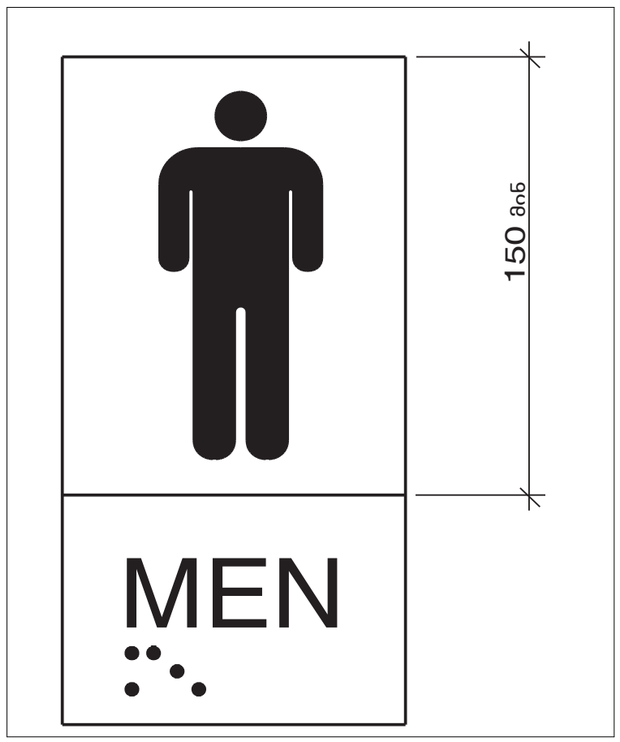

A3 Architects
Urban planning & Architecture

თანამდებობა	გვარი	ხელმოწერა
დიზაინერი		
მთ.არქიტექტორი		
არქიტექტორი		

პიქტოგრამის ნიმუშები

	სახანძრო სისტემების ობიექტი		სახანძრო მილები
	აკრძალული		სახანძრო განყოფილებასთან კავშირის სისტემა
	ჯვარზე მოხრებით		მეკვნიჭის განივკვეთა
	გასასვლელი		ხელის სუსტდმკარი
	სახანძრო განგაშის ხელით სამართავი		მიმღებელი და სგმოვანი განგაშის სისტემა
	დაწნევის სისტემა		

ტექნიკურ-ეკონომიკური მაჩვენებლები

დანიშნულება	ფართობი

ნახაზის სახელწოდება

ბარიერის სქემა

ნახაზის მონაცემები

მასშტაბი	ფორმატი	თარიღი
1:0.77	A3	03/2021
სტადია	ბვეხდი	ბვეხდები
	A.03.23	

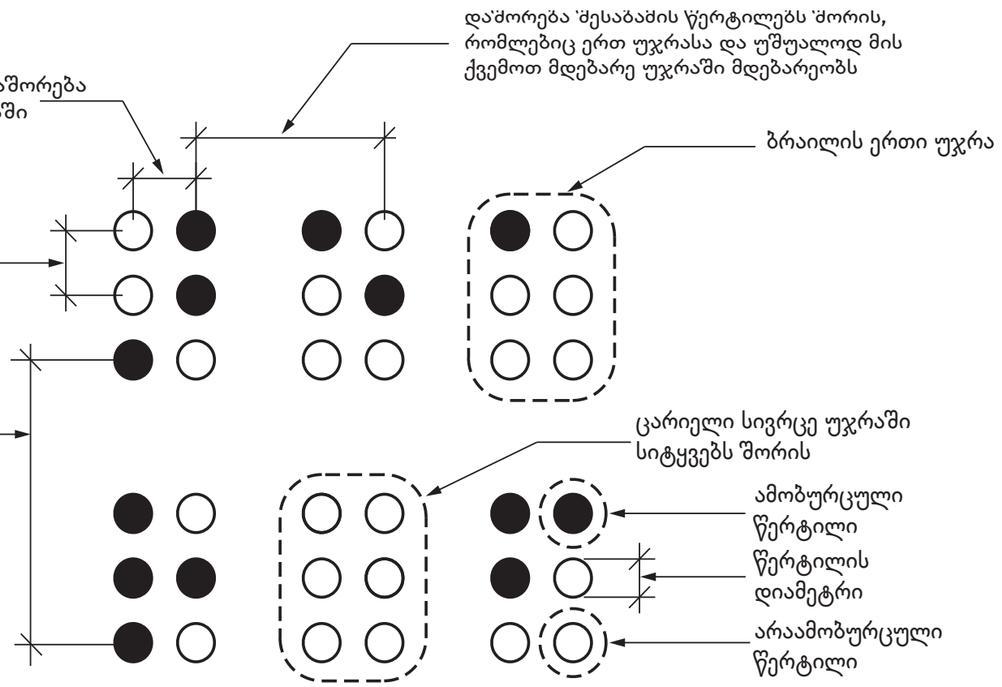

სურათი 703.4.3
ბრაილის გაზომვა

ცხრილი 703.4.3 – ბრაილის ზომები

გაზომვის დიაპაზონი	მინიმალური მმ-ში. მაქსიმალური მმ-ში
წერტილის ფუძის დიამეტრი	1,5 მმ-დან 1,6 მმ-მდე
დაშორება ორ წერტილს შორის ერთსა და იმავე უჯრაში	2,3 მმ-დან 2,5 მმ-მდე
მომიჯნავე უჯრებში მდებარე შესაბამის წერტილებს შორის დაშორება[1]	6,1 მმ-დან 7,6 მმ-მდე
წერტილის სიმაღლე	0,6 მმ-დან 0,9 მმ-ზე
დაშორება შესაბამის წერტილებს შორის ერთი უჯრიდან უშუალოდ ქვემოთ[1]	10,0 მმ-დან 10,2 მმ-მდე

A3 Architects
Urban planning & Architecture

თანამდებობა	გვარი	ხელმოწერა
დიზაინერი		
მთ.არქიტექტორი		
არქიტექტორი		

პირობითი აღნიშვნები

	სახანძრო სისტემების ობიექი		სახანძრო მილსადენი
	ავტომანქანები		სახანძრო განყოფილებასთან კავშირის სისტემა
	ჯვარედინ მოძრაობის		მეორადი ბანისკენა
EXIT	გასასვლელი		ხელის სუსტდამჭერი
	სახანძრო განგაშის ხელით ჩართვის პილერი		მიმღებელი და სგმოვნი განგაშის სისტემა
	დენების სისტემა		

ტექნიკურ-ეკონომიკური მაჩვენებლები

დანიშნულება	ფასითობი

ნახაზის სახელწოდება

ბიბლიოთეკის სქემა

ნახაზის მონაცემები

მასშტაბი	ფორმატი	თარიღი
1:0.77	A3	03/2021
სტადია	ბევრი	ბევრები
	A.03.24	