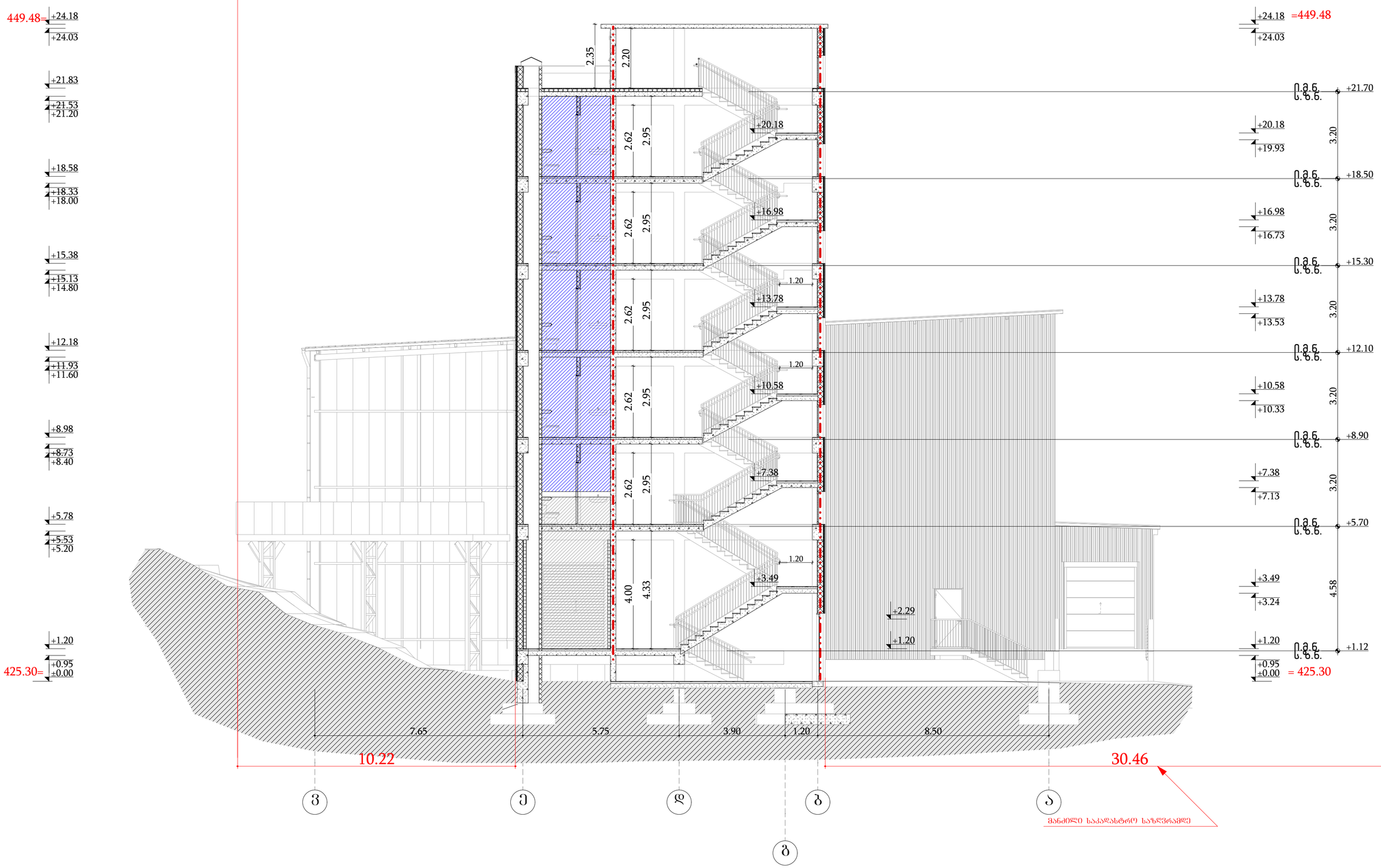

ფორმატი	პირობითი ნიშნები									
A2	მიწის ნაკვეთის საკადასტრო საზღვარი კონსტრუქციული ღერძი არქიტექტურული ნიშნული ჭრილის ხაზი 1/1		რკინა-ბეტონის კოლონა რკინა-ბეტონის რიგელი სამშენებლო ბლოკის წყობა (კედელი ტიხარი) სავენტილაციო ღიობი							
საპროექტო ორგანიზაცია		მთ. არქიტექტორი	გიორგი ბარამიძე		პროექტის სახელწოდება		ნახაზის სახელწოდება			
შ.პ.ს. "ინტეგრა"	ს/კ 405061454	არქიტექტორი	გიორგი ბარამიძე		ორი ა6 მეტი ფუნქციის მქონე ობიექტები მრავალფუნქციული კომპლექსი შენობა		ჭრილი 1			
მისამართი საქართველო, ქ. თბილისი, ქ. შარტავას 14 ა		კონსტრუქტორი			მისამართი		თარიღი	მასშტაბი	ფურცელი	ფურცლები
დამკვეთი					ქ.თბილისი, ცენტრალური რაიონ-საბურთალო, (ნაკ.11.077); ქალაქი თბილისი, გამზირი მოსკოვის,N98; ქალაქი თბილისი, ცენტრალური რაიონ-საბურთალო,(ნაკ.020111:176) ს/კ 01.17.12.002.170		12/13/2021	1:100	ა015	41
შ.პ.ს. ,,არკო,, (202276517)										

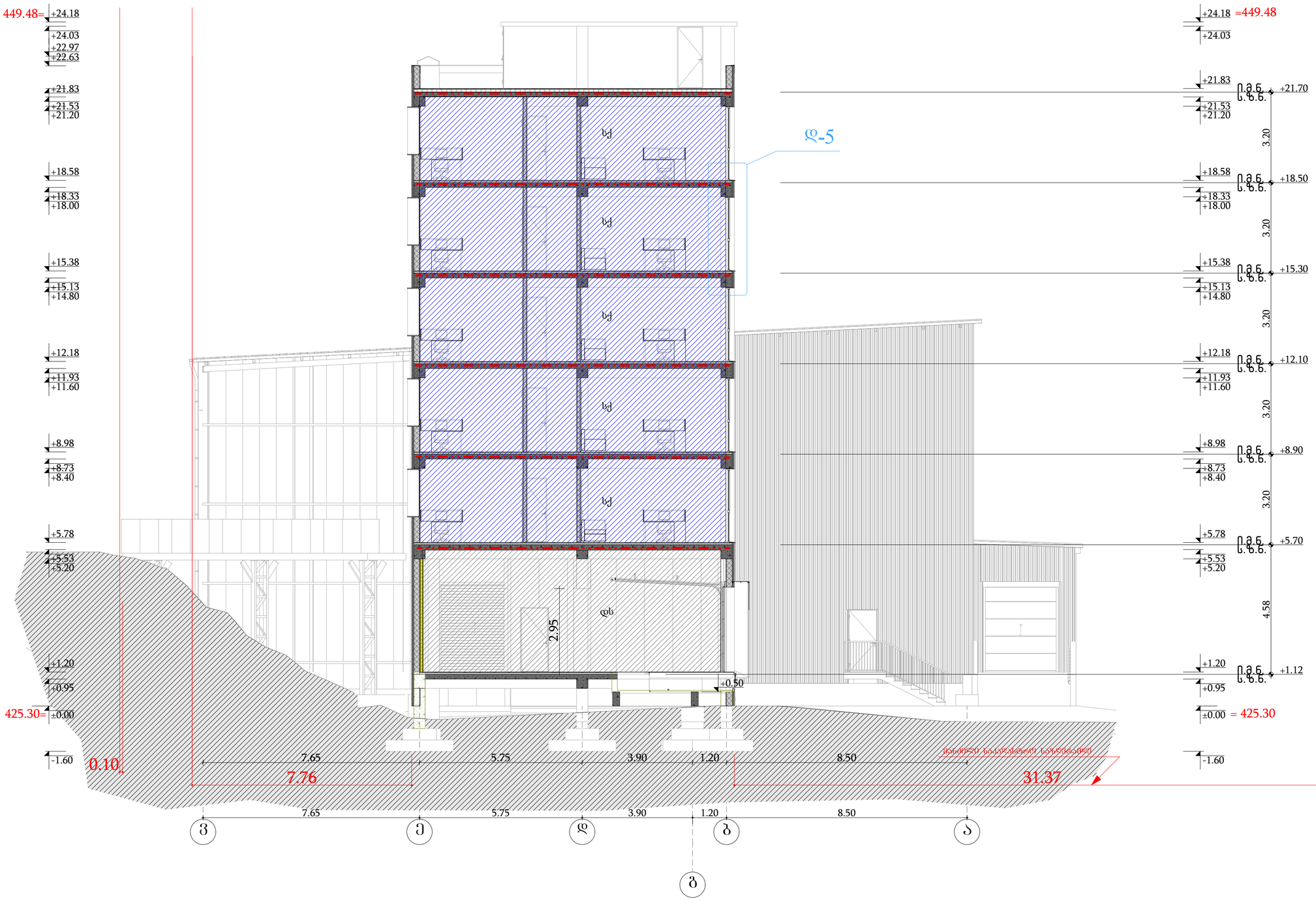

ფორმატი	პირობითი ნიშნები
A2	მიწის ნაკვეთის საკადასტრო საზღვარი კონსტრუქციული ღერძი არქიტექტურული ნიშნული ჭრილის ხაზი რკინა-ბეტონის კოლონა რკინა-ბეტონის რიგელი სამშენებლო ბლოკის წყობა (კედელი ტიხარი) საკენტილაციო ღიობი

საპროექტო ორგანიზაცია				პროექტის სახელწოდება	ნახაზის სახელწოდება
შ.პ.ს. "ინტეგრა"	ს/კ 405061454	მთ. არქიტექტორი	გიორგი ბარამიძე	ორი ან მეტი ფუნქციის მქონე ობიექტები მრავალფუნქციული კომპლექსი შენობა	ჭრილი 3
მისამართი საქართველო, ქ. თბილისი, ქ. შარტავას 14 ა		არქიტექტორი	გიორგი ბარამიძე		
		კონსტრუქტორი			
დამკვეთი შ.პ.ს. ,,არკო,, (202276517)				მისამართი ქ.თბილისი, ცენტრალური რაიონ-საგმორის. (ნაკ.11.077); ქალაქის თბილისი, გაგზარინ მოსკოვის,ხიდ; ქალაქის თბილისის, ცენტრალური რაიონ-საგმორის,(ნაკვეთის11/76) ს/კ 01.17.12.002.170	თარიღი: 12/13/2021 · მასშტაბი: 1:100 · ფურცელი: ა017 · ფურცლები: 41

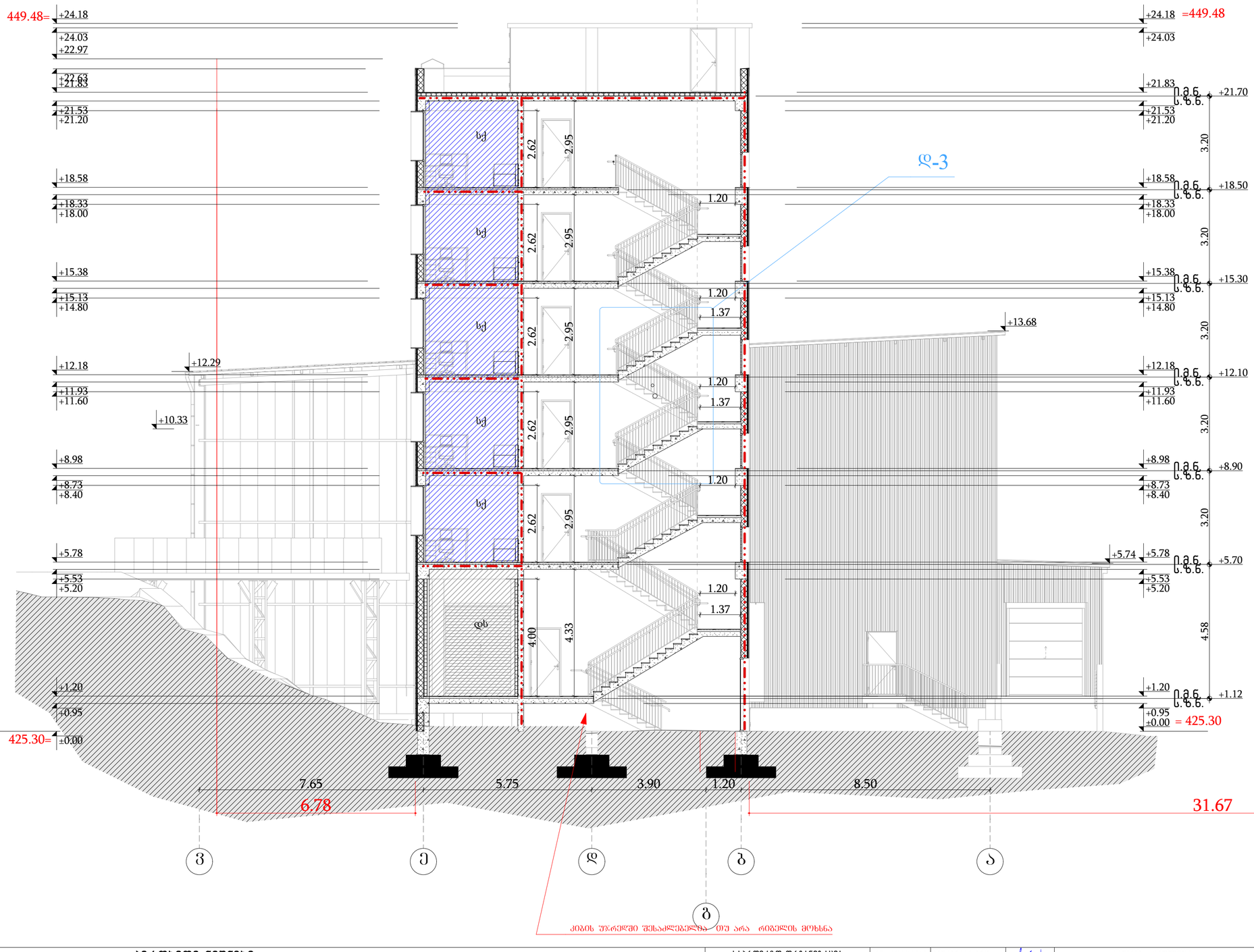

ფორმატი	პირობითი ნიშნები	საპროექტო ორგანიზაცია	მთ. არქიტექტორი	გიორგი ბარამიძე		პროექტის სახელწოდება	ნახაზის სახელწოდება
A2	მიწის ნაკვეთის საკადასტრო საზღვარი კონსტრუქციული ღერძი არქიტექტურული ნიშნული ჭრილის ხაზი	შ.პ.ს. "ინტეგრა" | ს/კ 405061454	არქიტექტორი	გიორგი ბარამიძე		ორი ან მეტი ფუნქციის მქონე ობიექტები მრავალფუნქციული კომპლექსის შენობა	ჭრილი 4
	რკინა-ბეტონის კოლონა რკინა-ბეტონის რიგელი სამშენებლო ბლოკის წყობა (ქედელი ტიხარი) საკონტაქტო სველი წერტილი	მისამართი საქართველო, ქ. თბილისი, ქ. შარტავას 14 ა	კონსტრუქტორი			მისამართი	თარიღი | მასშტაბი | ფურცელი | ფურცლები
		დამკვეთი შ.პ.ს. ,,არკო,, (202276517)				ქ.თბილისი, სანტარალური ნაკვეთი-სამგორი. (ნაკ.11/077); ქალაქი თბილისი, გამზირი მოსკოვის,ყოფ. ქალაქი თბილისი, სანტარალური ნაკვეთი-სამგორი.(ნაკვეთი11/176) სა 01.17.12.002.170	12/13/2021 | 1:100 | ა018 | 41

| | | |

დ-6

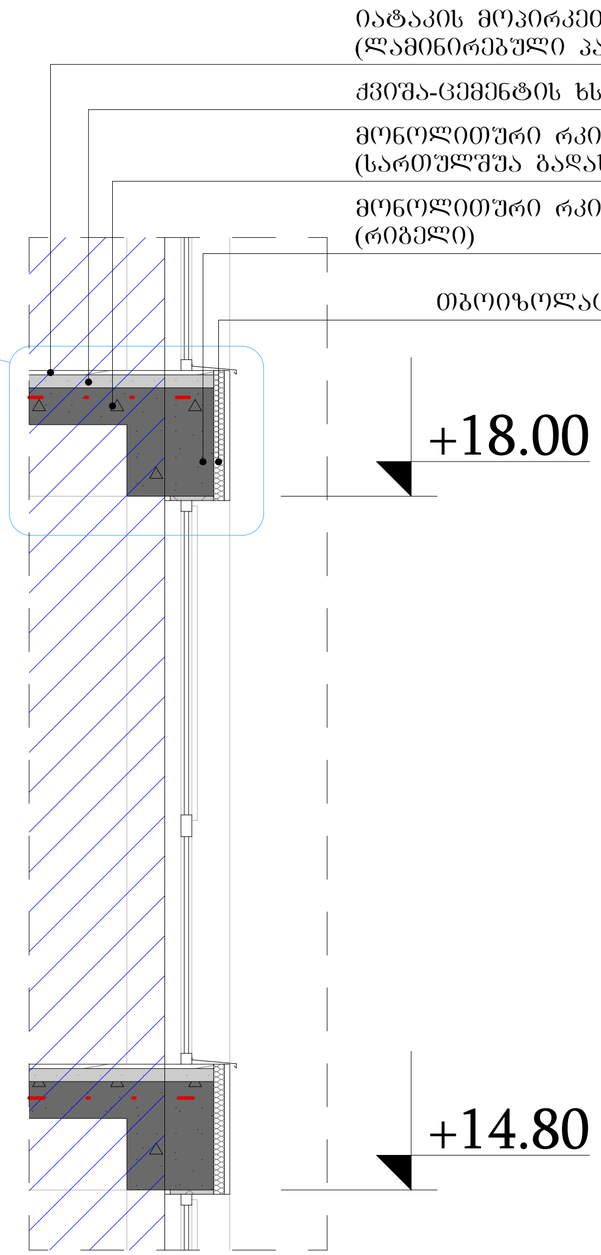

დ-5 დეტალი 1:20

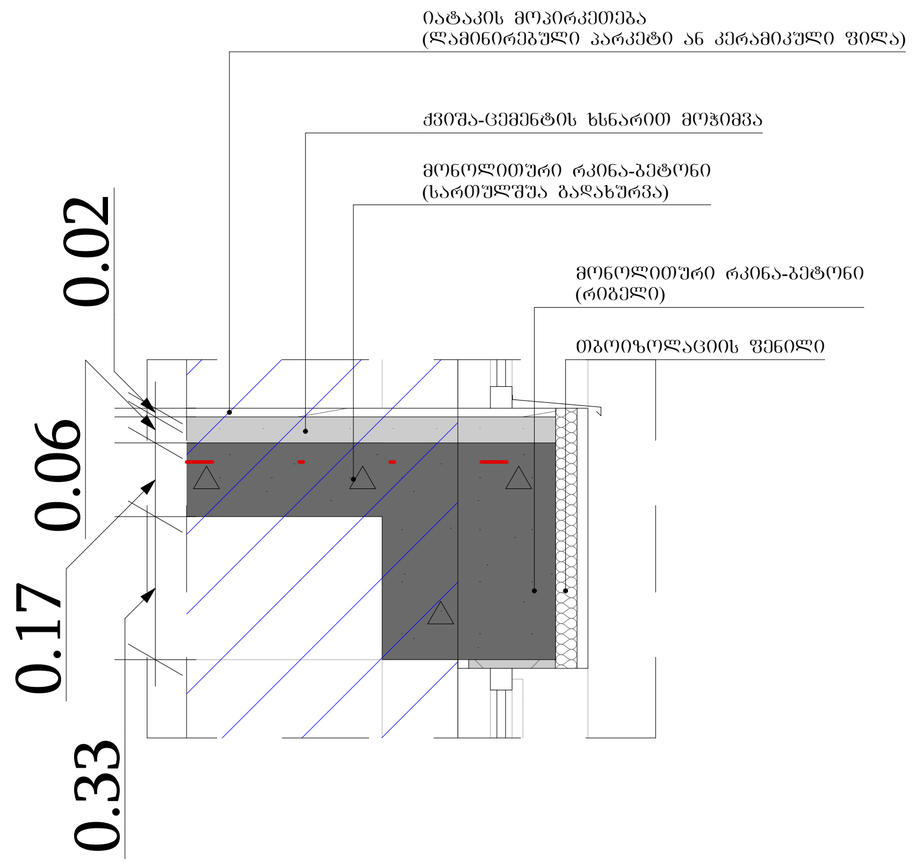

დ-6 დეტალი 1:10

ფორმატი	პირობითი ნიშნები										
A2	მინის ნაკეთის საკიდასტრო ხაზღვარი კონსტრუქციული ღერძი არქიტექტურული ნიშნული ჭრილის ხაზი	რკინა-ბეტონის კოლონა რკინა-ბეტონის რიგელი სამშენებლო ბლოკის წყობა (ქედელი ტიხარი) საიზოლაციო ღიობი	საპროექტო ორგანიზაცია: შ.პ.ს. "ინტეგრა" ს/კ 405061454; მისამართი: საქართველო, ქ. თბილისი, ქ. შარტავას 14 ა	მთ. არქიტექტორი: გიორგი ბარამიძე; არქიტექტორი: გიორგი ბარამიძე; კონსტრუქტორი:		პროექტის სახელწოდება: ორი ან მეტი ფუნქციის მქონე ობიექტები მრავალფუნქციული კომპლექსის შენობა	ნახაზის სახელწოდება: დეტალები				
			დამკვეთი: შ.პ.ს. ,,არკო,, (202276517)			მისამართი: ქ.თბილისი, სანტარულური ისანი-სამგორის რ-ნი. (ნაკ.11:077); კალაჯი თბილისი. გამზირი მოსკოვის,ხრ8; კალაჯი თბილისი. სანტარულური ისანი-სამგორის რ.(ნაკვეთი11:176) ს/ს 01.17.12.002.170	თარიღი: 12/13/2021	მასშტაბი: 1:20, 1:10	ფურცელი: 020	ფურცლები: 41

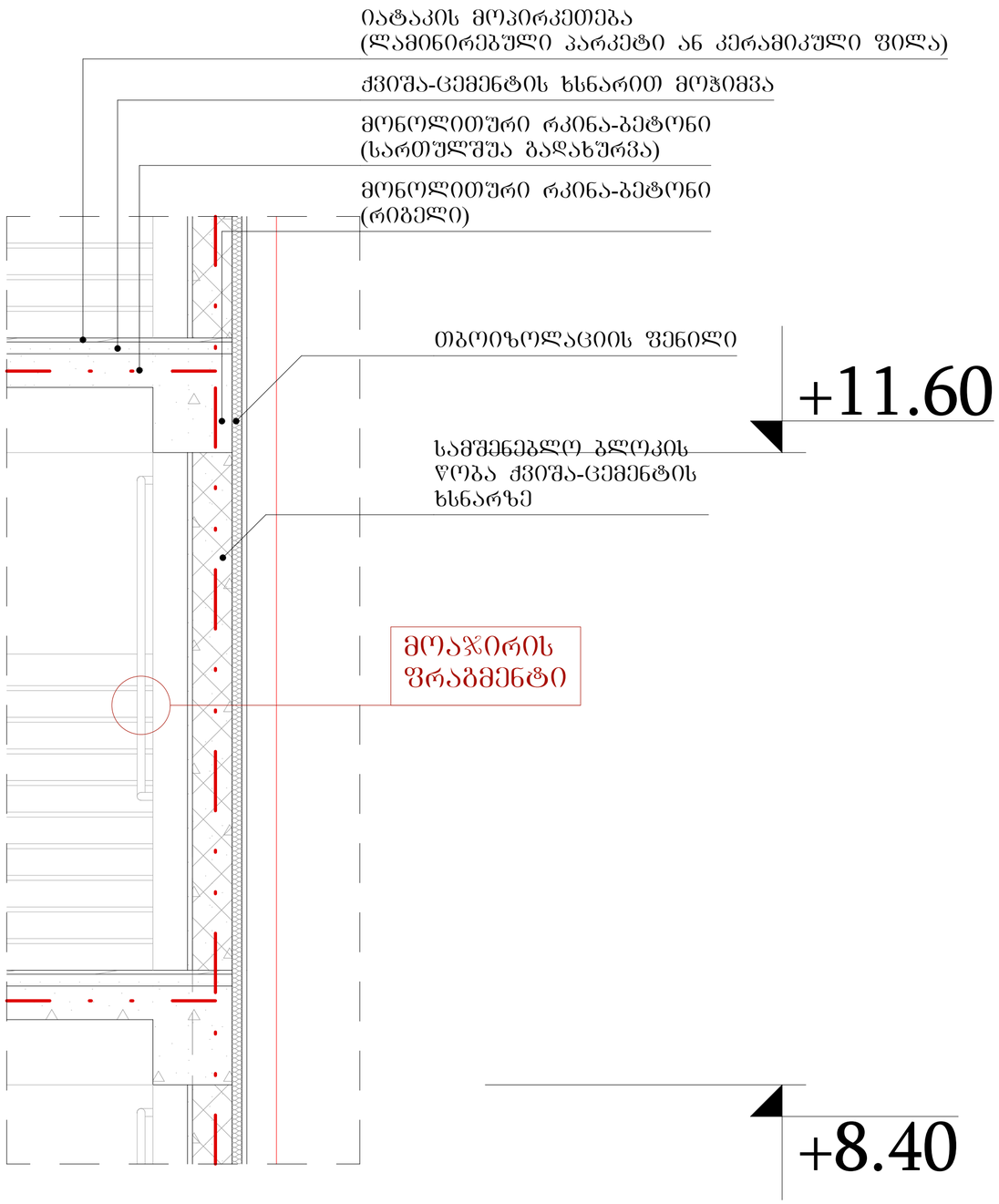

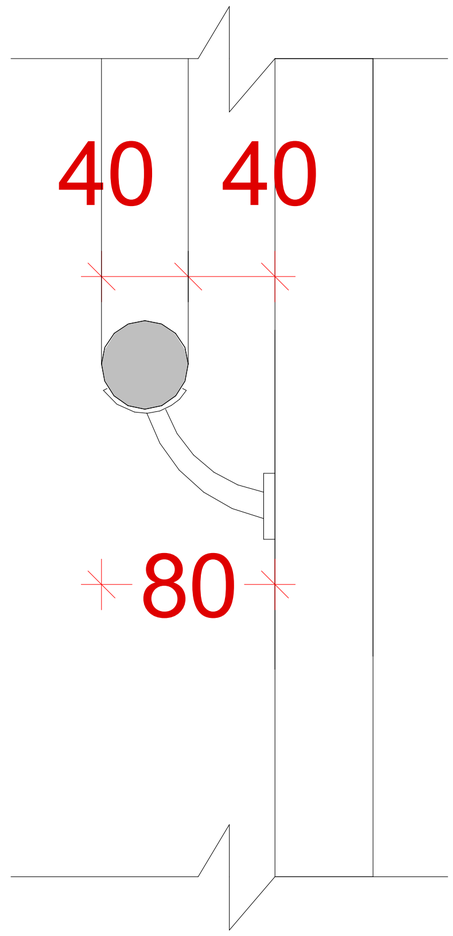

დ-7 დეტალი 1:20

მოაჯირის ფრაგმენტი 1:2

ფორმატი	პირობითი ნიშნები											
A2	მინის ნაკეთის საკიდასტრო ხაზღვარი კონსტრუქციული ღერძი არქიტექტურული ნიშნული ჭრილის ხაზი	რკინა-ბეტონის კოლონა რკინა-ბეტონის რიგელი სამშენებლო ბლოკის ყრმა (ქედელი ტიხარი) საიზოლაციო ღობე	საპროექტო ორგანიზაცია შ.პ.ს. "ინტეგრა" | ს/კ 405061454 მისამართი საქართველო, ქ. თბილისი, ქ. შარტავას 14 ა	მთ. არქიტექტორი არქიტექტორი კონსტრუქტორი	გიორგი ბარამიძე გიორგი ბარამიძე		პროექტის სახელწოდება ორი ან მეტი ფუნქციის მქონე ობიექტები მრავალფუნქციული კომპლექსი შენობა	ნახაზის სახელწოდება დეტალები			
			დამკვეთი შ.პ.ს. ,,არკო,, (202276517)				მისამართი ქ.თბილისი, სენტრალური რაიონი-საბჭორის. (ნაკ.11.077); ქალაქი თბილისი, გაბზირი მოსკოვის,ხიდ; ქალაქი თბილისი, სენტრალური რაიონი-საბჭორის.(ნაკ.ეზოში 11/76) ს/კ 01.17.12.002.170	თარიღი 12/13/2021	მასშტაბი **1:20, 1:2**	ფურცელი ა021	ფურცლები 41

პოზ-2

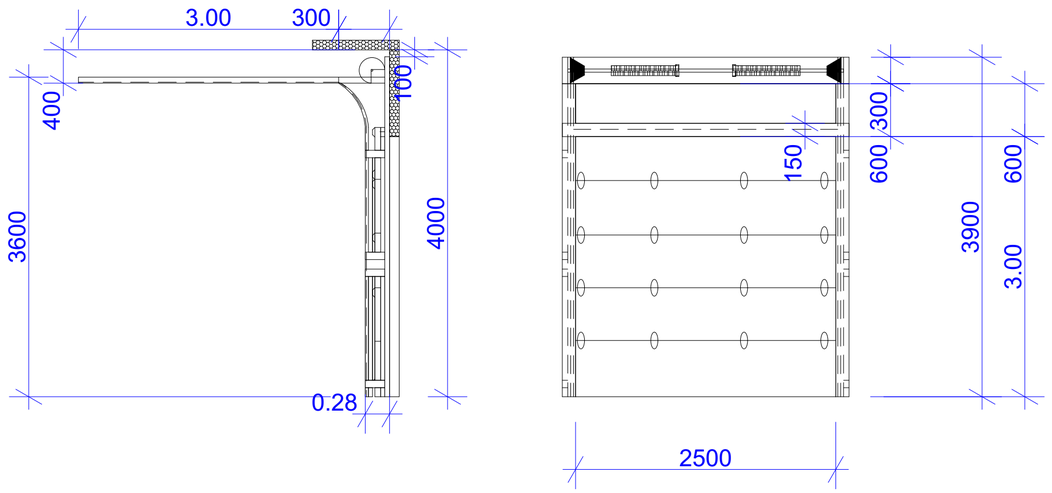

პოზ-4

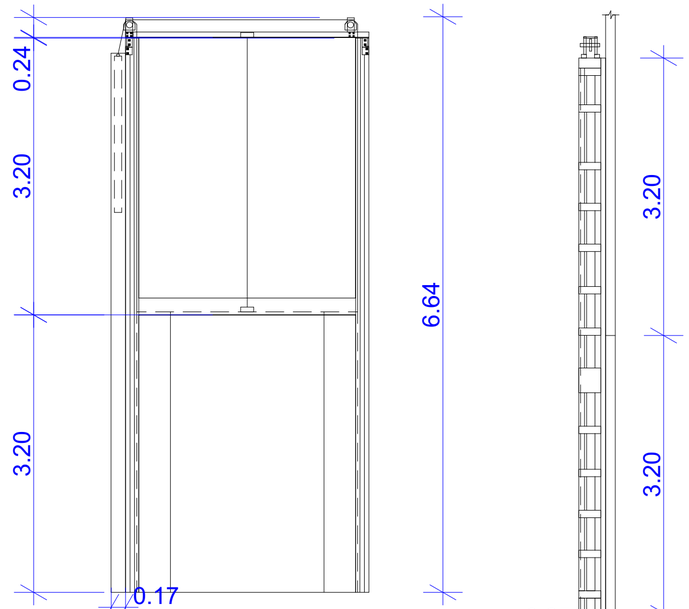

პოზ-4|

ფორმატი	პირობითი ნიშნები			საპროექტო ორგანიზაცია	მთ. არქიტექტორი	გიორგი ბარამიძე		პროექტის სახელწოდება	ნახაზის სახელწოდება			
A2	მიწის ნაკვეთის საკადასტრო საზღვარი კონსტრუქციული ღერძი არქიტექტურული ნიშნული ჭრილის ხაზი	რქინა-ბეტონის კოლონა რქინა-ბეტონის რიგელი სამშენებლო ბლოკის წყობა (კედელი ტიხარი) საიენტილაციო ღიობი		შ.პ.ს. "ინტეგრა"	ს/კ 405061454	არქიტექტორი	გიორგი ბარამიძე	ორი ან მეტი ფუნქციის მქონე ობიექტები მრავალფუნქციული კომპლექსი შენობა	დეტალები			
				მისამართი საქართველო, ქ. თბილისი, ქ. შარტავას 14 ა		კონსტრუქტორი		მისამართი	თარიღი	მასშტაბი	ფურცელი	ფურცლები
				დამკვეთი შ.პ.ს. ,,არკო,, (202276517)				ქ.თბილისი, სენგილაული ისანი-სამგორის, (ნაკ.11.0777; კალაჯის თბილისის, გვახარია მოსკოვის,ხიდ; ალესან თბილისი, სენგილაული ისანი-სამგორის,(ნაკ.02011:1/76) ს/კ 01.17.12.002.170	12/13/2021	1:50	A022	41