შენობა-ნაგებობის უსაფრთხოების წესებთან შესაბამისობის ანალიზი

გამოყენებული წესები – **„შენობა-ნაგებობის უსაფრთხოების წესები“**

ჩამოთვალეთ შენობის დაკავებულებები და აღწერეთ თითოეული გამოყენება : **Iდა II შნობის მონაცემები ერთად არისმოცემული**
1. სასაწყობე ჯგუფი სწ-2 III მიწისქვეშა სართული. (ავტოსადგომი -3.00 და -9.00 ნიშნულებზე, რეზერვუარი და ტუმბოს ოთახი -6.00ზე,)
2. საცხოვრებელი ჯგუფი სც-2 (საცხოვრებელი ბინები) *I - XVI* სართულის ჩათვლით (+0.00 დან +47.25 ნიშნულის ჩათვლით)

კონსტრუქციის ტიპი:	
განსაზღვრეთ კონსტრუქციის არსებული შენობისთვის: მაგალითი: II-A, II-B, V-A, V-B	
განსაზღვრეთ კონსტრუქციის ტიპი ახალი შენობისთვის: მაგალითი: II-A, II-B, V-A, V-B	I-A მიწის დონის ზემოთ I-A მიწის დონის ქვემოთ
შერეული კონსტრუქციის შემთხვევაში მიუთითეთ ტიპები, რომელიც გამოყენებული იქნება, განსაზღვრეთ ტიპები და მათი მდებარეობა:	

სიმაღლის შეზღუდვები ცხრილი 503 -ის მიხედვით		
დაკავებულობები	**დასაშვები სართულიანობა**	**შემოთავაზებული სართულიანობა**
1. სასაწყობე ჯგუფი სწ-2	შეუზღუდავი	3 მიწისქვეშა სართული
2. საცხოვრებელი ჯგუფი სც-2	შეუზღუდავი	16 (I სართულიდან XVI სართულის ჩათვლით)
შენობის სიმაღლე =	შეუზღუდავი	54.65 მ. (0.00დან)
მიწის დონის ზემოთ სართულ(ებ)ის რაოდენობა =	შეუზღუდავი	**16** (დამატებით 3მიწისქვეშა სართული)

ფართობის შეზღუდვები ცხრილი 503 -ის მიხედვით		
დაკავებულობები	**დასაშვები ფართობი (სართულზე)**	**შემოთავაზებული ფართობი (სართულზე)**

1. სასაწყობე ჯგუფი სწ-2 (-3 სართულზე)	**შეუზღუდავი**	1 827.0 მ² (-12.40 ნიშნულზე)
1. სასაწყობე ჯგუფი სწ-2 (-2 სართულზე)	**შეუზღუდავი**	1 823.4 მ² (-9.45 ნიშნულზე)
1. სასაწყობე ჯგუფი სწ-2 (-1 სართულზე)	**შეუზღუდავი**	1 792.9 მ² (+6.20 ნიშნულზე)
2. საცხოვრებელი ჯგუფი სც-2 (I-VIII სართულის ჩათვლით)	**შეუზღუდავი**	1399.7 მ² (+0.00 დან +25.20 მდე ; ერთი სართულისთვის)
4. საცხოვრებელი ჯგუფი სც-2 (IX-XVI სართულის ჩათვლით)	**შეუზღუდავი**	1409.8 მ² (+28.35 დან +47.25 მდე ერთი სართულისთვის
შემოთავაზებული ფართობების ჯამი =	**27462.3** მ²	
სართულების რაოდენობა =	**19**	
შენობის საერთო ფართობი =	**44260.8** მ²	

გარე კედლის ცეცხლმედეგობისა და ღიობისადმი მოთხოვნები

ცხრილების 602-ის და 705.8 -ის მიხედვით

გარე კედელი	**ხანძარსაწინააღმდეგო მანძილი** (მეტრი)	**ცეცხლმედეგობის ხარისხი** (საათი)		**კედლის ღიობების ფართობი** (კედლის %)					
		მოთხოვნილი	**გათვალისწინებული**	**დასაშვები**			**გათვალისწინებული**		
				დაცული	**დაუცველი საშხეფებით**	**დაუცველი**	**დაცული**	**დაუცველი საშხეფებით სწ-2**	**დაუცველი სც-2**
რ-ა	>9	0	4	არ მოითხოვება	არ მოითხოვება	შეუზღუდავი		აკმაყოფილებს	აკმაყოფილებს
1-10	>9 საზ.გზა	0	4	არ მოითხოვება	არ მოითხოვება	შეუზღუდავი			აკმაყოფილებს
ა-რ	>9	0	4	არ მოითხოვება	არ მოითხოვება	შეუზღუდავი			აკმაყოფილებს
10-1	>9	0	4	არ მოითხოვება	არ მოითხოვება	შეუზღუდავი			აკმაყოფილებს

ხანძრისაგან დაცვის სისტემებისადმი მოთხოვნები

დაკავებულობები/სივრცეები/გასასვლელი საშუალებები	**ავტოსაშხეფი სისტემა**	**ალტერნატიული ავტომატური ცეცხლსაქრობი სისტემები**	**სახანძრო განგაშისა, კვამლაღმომჩენი და ცეცხლაღმომჩენი სისტემები**	**სახანძრო მილდგარების სისტემები**	**კვამლის საკონტროლო სისტემები**	**ხელის ცეცხლმაქრები**	**საავარიო განგაშის სისტემები**
1.სასაწყობე ჯგუფი სწ-2 (ავტოსადგომი) 3 მიწისქვეშა სართული	**კი**		**კი**	**კი** სახანძრო კარადა	**კი** (მექნიკური და -1 სართულზე ბუნებრივი განიავების სისტემით)	**კი**	

2.საცხოვრებელი ჯგუფი სც-2 I სართულიდან XVIსართულის ჩათვლით			**კი** (საძინებელში კვამლზემო რეაგირემაუწყებელი)	**კი** (დერეფანში სახანძრო კარადები)	**კი** (დერეფანი მექნიკური განიავების სისტემით)		
კიბის უჯრედი			**კი**	**კი** (მილდგარი)	**კი** (გზა-კიბე და ვესტიბიული დაწნევის სისტემით)		
ლიფტები			**კი**		**კი** (შახტა და ფოიე დაწნევის სისტემით)		
დერეფანი	**კი**		**კი**	კი (სახანძრო კარადები)	**კი** (მექნიკური განიავების სისტემით)	**კი**	
სახანძრო-სამაშველო სამსახურის მიერ გამოსაყენებელი მისაერთებლები				**კი**			
სახანძრო ტუმბოები და წყლის რეზერვუარი				**კი**			

განიავებისადმი მოთხოვნები		
დაკავებულობები/სივრცეები/გასასვლელი საშუალებები	**ბუნებრივი განიავება**	**ხელოვნური განიავება**
სასაწყობო ჯგუფი სწ-2 (ავტოსადგომი)	კი (40% -1 სართული)	კი
საცხოვრებელი ჯგუფი სც-2 (ბინები)	კი	კი
კიბის უჯრედი		კი
ლიფტები		კი
დერეფანი		კი

თითოეული სართულიდან გასასვლელი საშუალება									
სართულები	**დაკავებულობა და დაკავებულობის დატვირთვის ჯამური მაჩვენებელი**	**მოთხოვნილი გასასვლელების/გასასვლელთან მისადგომის რაოდენობა**	**გათვალისწინებული გასასვლელების/გასასვლელთან მისადგომის რაოდენობა და ტიპი**	**გასასვლელი საშუალებების სიგანე**(მეტრი)					
				გზა-კიბეები		**დერაფანი,**		**გასასვლელის გზა-კარი**	
				მოთხოვნილი	**გათვალისწინებული**	**მოთხოვნილი**	**გათვალისწინებული**	**მოთხოვნილი**	**გათვალისწინებული**
მიწისქვეშა -3 სართული	სწ-2 დ.დ- 98	4	4	1.10 მ.	1.20 მ.	1.20მ.	1.70მ./ 245	82 სმ.	=> 82 სმ.

მიწისქვეშა -2 სართული	სწ-2 დ.დ- 98	4	4	1.10 მ.	1.20 მ.	1.20მ.	2.40მ./ 1.35	82 სმ.	=>82 სმ.
მიწის დონის -1 სართული	სწ-2 დ.დ- 96.3	4	4	1.10 მ.	1.20 მ.	1.20მ.	1.20მ./ 245	82 სმ.	=> 82 სმ.
I-XVI სართულის ჩათვლით	სც-2 ჯამური დ.დ. 105(ერთი სართულისთვის)	4	4	1.10 მ.	1.20 მ.	1.20 მ.	1.20 მ.	82 სმ.	=> 82 სმ.

წყალსადენი სისტემის ფიქსირებული მოწყობილობების რაოდენობა

ცხრილი 1602.1-ის მიხედვით

სართულები	დაკავებულობა და დაკავებულობის დატვირთვის ჯამური მაჩვენებელი	ფიქსირებული მოწყობილობები(ცალი)											
		უნიტაზი		ტუალეტის ხელსაბანები		აბაზანა/შხაპი		სასმელი წყლის ფანტანი		სამომსახურეო ნიჟარა		სამზარეულოს ნიჟარა	
		მოთხოვნილი	გათვალისწინებული	მოთხოვნილი	გათვალისწინებული	მოთხოვნილი	გათვალისწინებული	მოთხოვნილი	გათვალისწინებული	მოთხოვნილი	გათვალისწინებული	მოთხოვნილი	გათვალისწინებული
3 სართული (ავტოსადგომი)	სწ-2 დ.დ- 292.3 ჯამური												

წყალსადენი სისტემის ფიქსირებული მოწყობილობების რაოდენობა-საცხოვრებელი ჯგუფი

სც-2 და სც-3 ქვეჯგუფები

ცხრილი 1602.1-ის მიხედვით

სართულები	საცხოვრებელი ერთეულები	ფიქსირებული მოწყობილობები									
		უნიტაზი (ერთ საცხოვრებელ ერთეულზე)		ტუალეტის ხელსაბანები (ერთ საცხოვრებელ ერთეულზე)		აბაზანა/შხაპი (ერთ საცხოვრებელ ერთეულზე)		სამზარეულოს ნიჟარა (ერთ საცხოვრებელ ერთეულზე)		ავტომატური სარეცხი მანქანის მისაერთებელი	
		მოთხოვნილი	გათვალისწინებული	მოთხოვნილი	გათვალისწინებული	მოთხოვნილი	გათვალისწინებული	მოთხოვნილი	გათვალისწინებული	მოთხოვნილი	გათვალისწინებული
I სართული დან XVI სართულის ჩათვლით	სც-2 400 ბინა (1575დ.დ)	1	1	1	1	1	1	1	1	1	1

გამოყენებული პირობითი აღნიშვნები

- მიწის ნაკვეთის საკადასტრო საზღვარი
- ნიშნული გეგმაზე
- +54.45 ნიშნული ჭრილზე
- 4 ღერძი
- 1 ჭრილის ხაზი
- N ჩრდიოლეთის აღმნიშვნელი

ს.ც-2	18.6
54.6	ღ.ღ 3

- დაკავებულობის ჯგუფი
- დაკავებულობის ფაქტორი
- დაკავებულობის დატვირთვა
- დაკავებულობის ფართი

ბინა N7 "ბ" ტიპი

00.0	00.0
00.0	

- ბინის ნომერი ტიპი
- საცხოვრებელი სახაფხულო
- საერთო ფართობი

კარის მარკერი

ფ0 1.00 კ-0
2.20

- ღიობის სიგანე
- კარის სპეციპიკაცია
- ღიობის სიმაღლე
- ხანძარმდეგობა

- კვამლის საკონტროლო სისტემების ღიობი ფილაში
- ღიობი ფილაში
- გრუნტი
- რკინაბეტონის სტრუქტურული ელემენტი: დიაფრაგმა,რიგელი,ფილა, ბეტონის ბლოკის წყობა

- საქმიანი ჯგუფი სქ
- საცხოვრებელი დაკავებულობის ჯგუფი სც-2 ან სც-1
- გასასვლელამდე სავალი მაქსიმალური მანძილი
- მისაწვდომი სვლაგზი
- მანძილი სახანძრო მილდ არამდე/კარადამდე
- კედლის ცეცხლმედეგობა (ერთსაათიანი)
- კედლის ცეცხლმედეგობა (ორსაათიანი)
- კედლის ცეცხლმედეგობა (სამსაათიანი)
- კედლის ცეცხლმედეგობა (YTONG ოთხოთახიანი)
- საფეხმავლო ბილიკი
- ავტომობილის მოძრაობის მიმართულება
- EXIT გასასვლელი
- სახანძრო -სამაშველო ლიფტი
- გზა კიბის საკომუნიკაციო სისტემა
- სასწრაფო სამედიცინო დახმარების საერთაშორისო სიმბოლო

- უსაფრთხო ზონა
- ავტოსაშხეფი
- კვამლზე მორეაგირე მაუწყებელი
- კვამლაღმომჩენი
- ჰიდრანტი
- სახანძრო მისაერთებელი
- საგანგებო ხმოვანი განგაშის საკომუნიკაციო სისტემა (403.4.4: 907.5.2.2)
- ავარიული განათება (დერეფანი;გზა-კიბე, ვესტიბიული,ფოიე,ავტოსადგომი)
- სახანძრო-სამაშველო დანაყოფისთვის მისადგომი ლიფტის სიმბოლო
- სახანძრო განყოფილებასთან კავშირის სისტემა (907.2.13.2)
- სახანძრო განგაშის ხელით სამართავი სისტემა
- ხელის ცეცხლმაქრი
- სახანზრო კარადა
- სახანძრო მილდგარი
- ლიფტით არ ისარგებლოთ
- ალტერნატიული ცეცხლსაქრობი სისტემა

მრავალბინიანი საცხოვრებელი სახლი მუხიანი "3 ბ" ბლოკი

ობიექტის მისამართი: ქ.თბილისი, დასახლება მუხიანი, მიკრო/რაიონი IV, რადიოქარხნის მოპირდაპირე მხარეს (ს.კ. 01.11.17.005.154)

დამკვეთი

შ.პ.ს. "მუხიანი დეველოპმენტი"

საიდენტიფიკაციო კოდი: 400270407

სიტუაციური სქემა



ბ ბლოკი

ტექნიკურ- -ეკონომიკური მაჩვენებლები

საცხოვრებელი ფართი:
საზაფხულო ფართი:
სადარბაზო-კიბის უჯრედის ფართი:
ავტოსადგომის ფართი:
დამხმარე ფართი:

შენიშვნები:
* ნახაზი შესრულებულია სანტიმეტრებში
* ნახაზზე მოცემულია არქიტექტურული და კონსტრუქციული ნიშნულები
* არქიტექტურულ გეგმებზე დატანილია ხანძარსაწინააღმდეგო სისტემა

პირობითი აღნიშვნები

საპროექტო ორგანიზაცია

თანამდებობა	გვარი	ხელმოწერა
მთ.არქიტექტორი	ლ. მაღლაკელიძე	
არქიტექტორი	მ. წიკლაური	
არქიტექტორი	ქ. მამათელაშვილი	
არქიტექტორი	ივ. ჩლაჩიძე	
კონსტრუქტორი		
პროექტ მენეჯერი		

ნახაზის სახელი
პირობითი აღნიშვნები

ფურცლის სახელი	ფურცელი
A-100	G-000
ფორმატი	მასშტაბი
A2	1:
თარიღი	რევიზია №

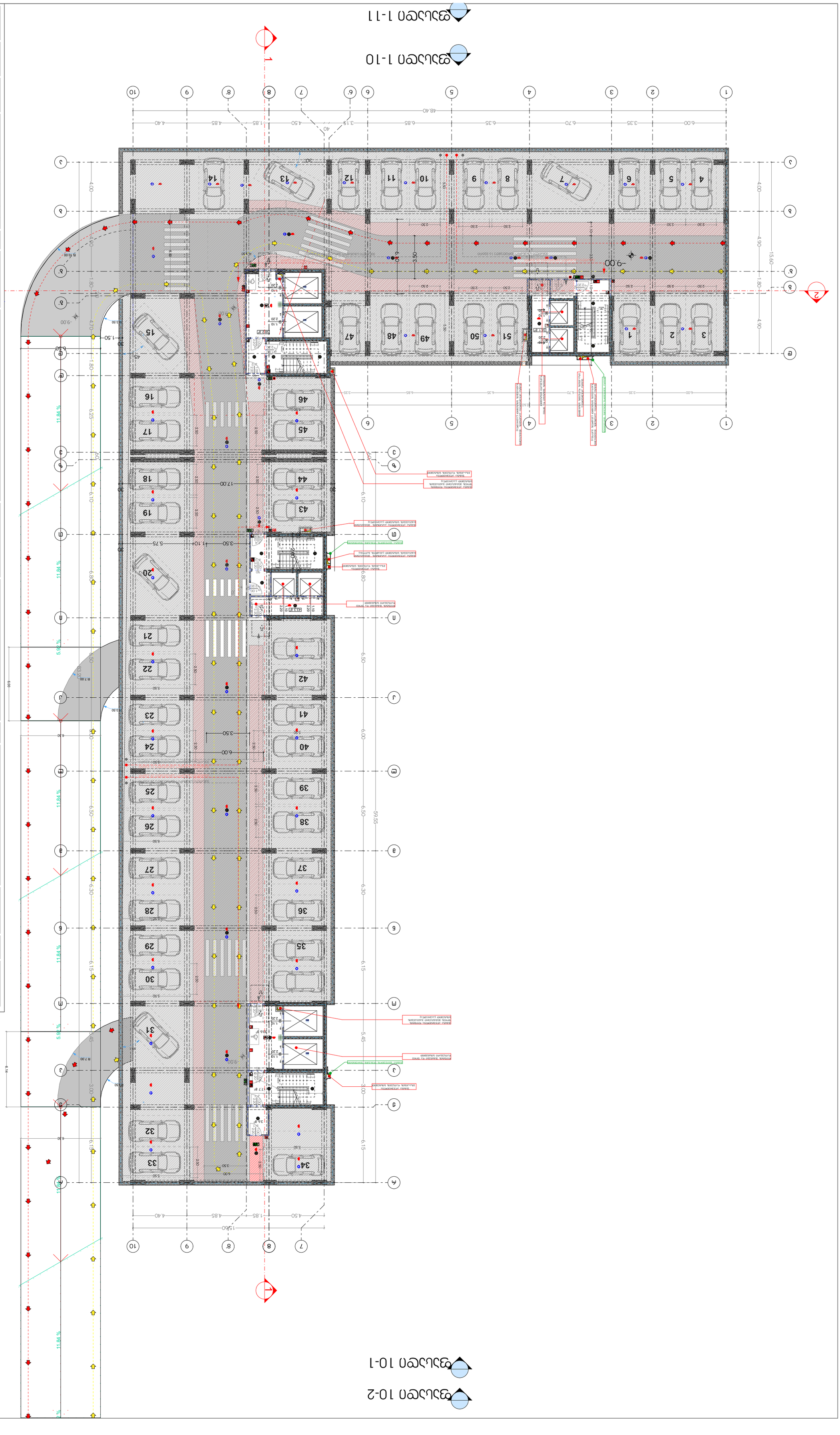
-9.00
-9.00
-9.00

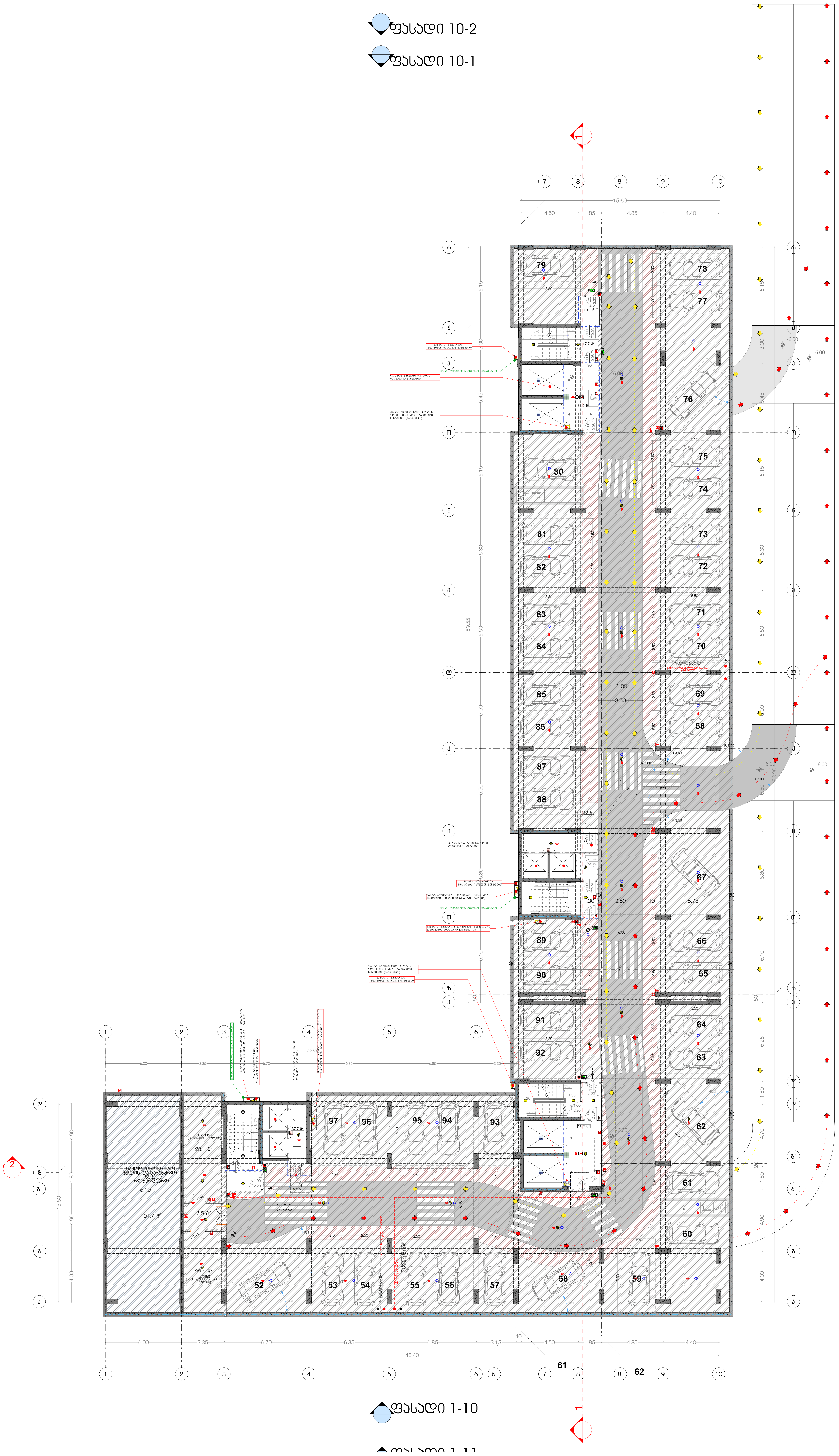

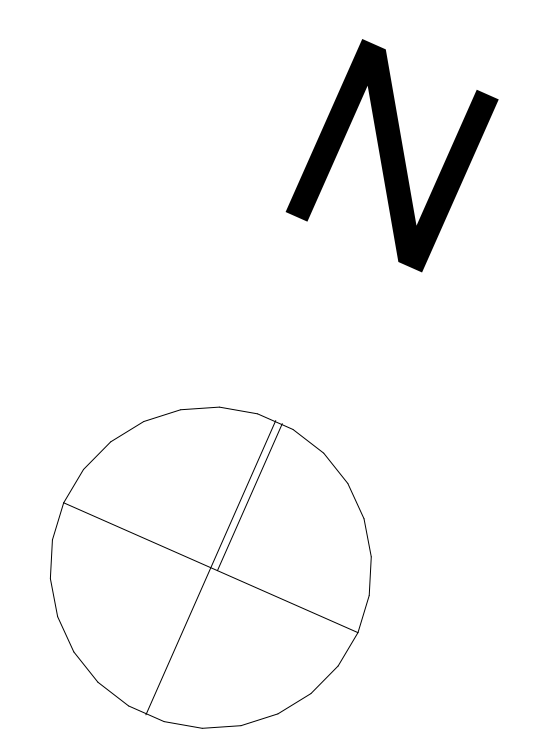

მრავალბინიანი საცხოვრებელი სახლი მუხიანი "3 ბ" ბლოკი

ობიექტის მისამართი: ქ.თბილისი, დასახლება მუხიანი, მიკრო/რაიონი IV, რადიოქარხნის მოპირდაპირე მხარეს (ს.კ. 01.11.17.005.154)

დამკვეთი

შ.პ.ს. "მუხიანი დეველოპმენტი"

საიდენტიფიკაციო კოდი: 400270407

სიტუაციური სქემა



ბ ბლოკი

ტექნიკურ-ეკონომიკური მაჩვენებლები

საცხოვრებელი ფართი:

საზაფხულო ფართი:

სადარბაზო-კიბის უჯრედის ფართი: 194.3

ავტოსადგომის ფართი: 1607.9

დამხმარე ფართი: 159.4

შენიშვნები:

* ნახაზი შესრულებულია სანტიმეტრებში
* ნახაზზე მოცემულია არქიტექტურული და კონსტრუქციული ნიშნულები
* არქიტექტურულ გეგმებზე დატანილია ხანძარსაწინააღმდეგო სისტემა

პირობითი აღნიშვნები

საპროექტო ორგანიზაცია

არქი პრომოუშენი

თანამდებობა	გვარი	ხელმოწერა
მთ.არქიტექტორი	ლ. მაღლაკელიძე	
არქიტექტორი	მ. წიკლაური	
არქიტექტორი	ქ. მამათელაშვილი	
არქიტექტორი	ივ. ხლანიძე	
კონსტრუქტორი		
პროექტ მენეჯერი		

ნახაზის სახელი

-2 სართულის გეგმა

ფურცლის სახელი	ფურცელი
A-002	
ფორმატი	მასშტაბი
A2	
თარიღი	რევიზია №

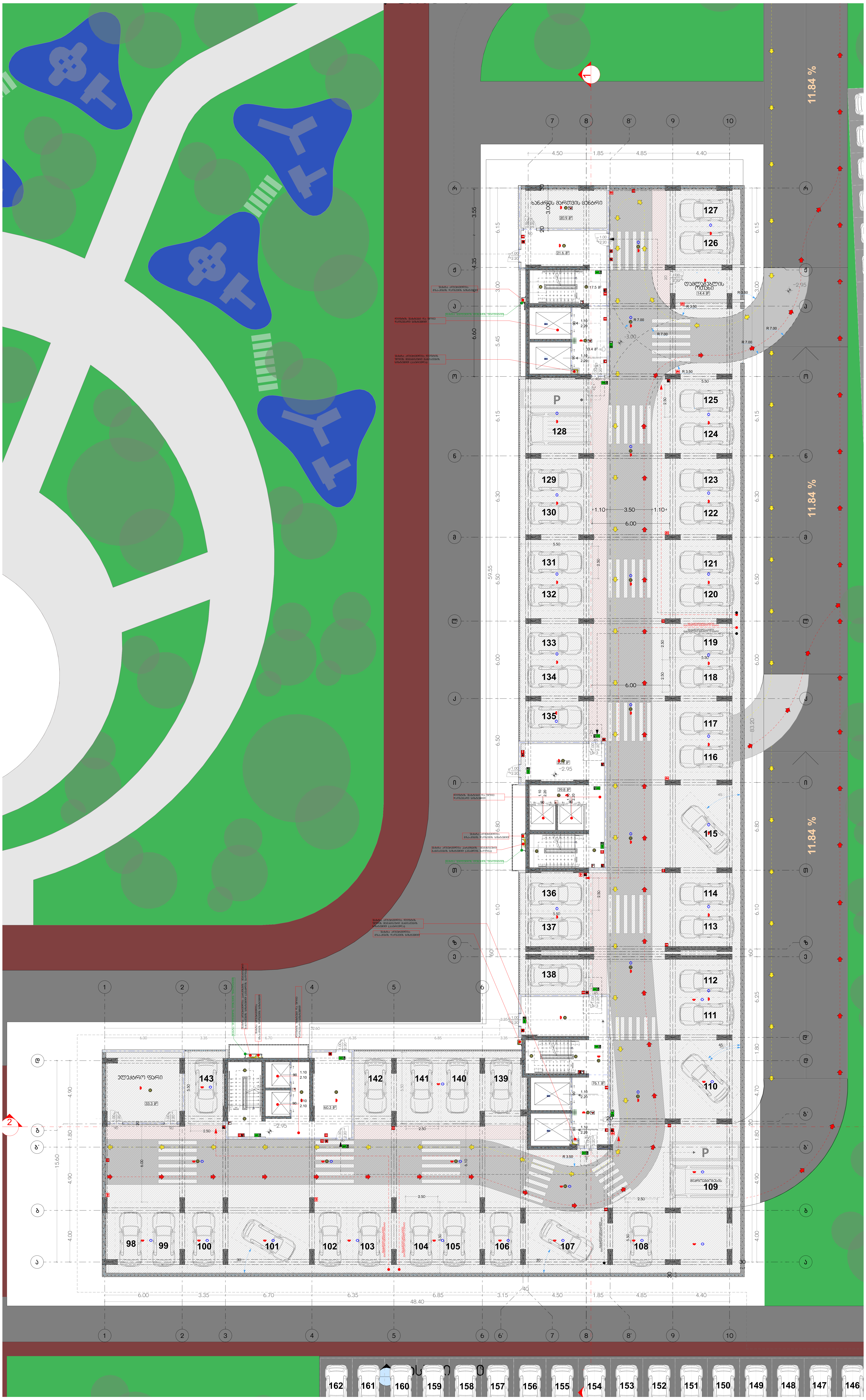

მრავალბინიანი საცხოვრებელი სახლი მუხიანი "3 ბ" ბლოკი

ობიექტის მისამართი: ქ.თბილისი, დასახლება მუხიანი, მიკრო/რაიონი IV, რადიოქარხნის მოპირდაპირე მხარეს (ს.კ. 01.11.17.005.154)

დამკვეთი

შ.პ.ს. "მუხიანი დეველოპმენტი"

საიდენტიფიკაციო კოდი: 400270407

სიტუაციური სქემა



ბ ბლოკი

ტექნიკურ-ეკონომიკური მაჩვენებლები

საცხოვრებელი ფართი:
საზაფხულო ფართი:
სადარბაზო-კიბის უჯრედის ფართი: 269.2
ავტოსადგომის ფართი: 1627.6
დამხმარე ფართი: 76.1

შენიშვნები:

* ნახაზი შესრულებულია სანტიმეტრებში
* ნახაზზე მოცემულია არქიტექტურული და კონსტრუქციული ნიშნულები
* არქიტექტურულ გეგმებზე დატანილია ხანძარსაწინააღმდეგო სისტემა

პირობითი აღნიშვნები

საპროექტო ორგანიზაცია

არქი პრომოუშენი

თანამდებობა	გვარი	ხელმოწერა
მთ.არქიტექტორი	ლ. მაღლაკელიძე	
არქიტექტორი	მ. წიკლაური	
არქიტექტორი	ქ. გამათელაშვილი	
არქიტექტორი	ივ. ხლანიძე	
კონსტრუქტორი		
პროექტ მენეჯერი		

ნახაზის სახელი

-1 სართულის გეგმა

ფურცლის სახელი	ფურცელი
A-001	
ფორმატი	მასშტაბი
A2	
თარიღი	რევიზია №

ფასადი 10-1

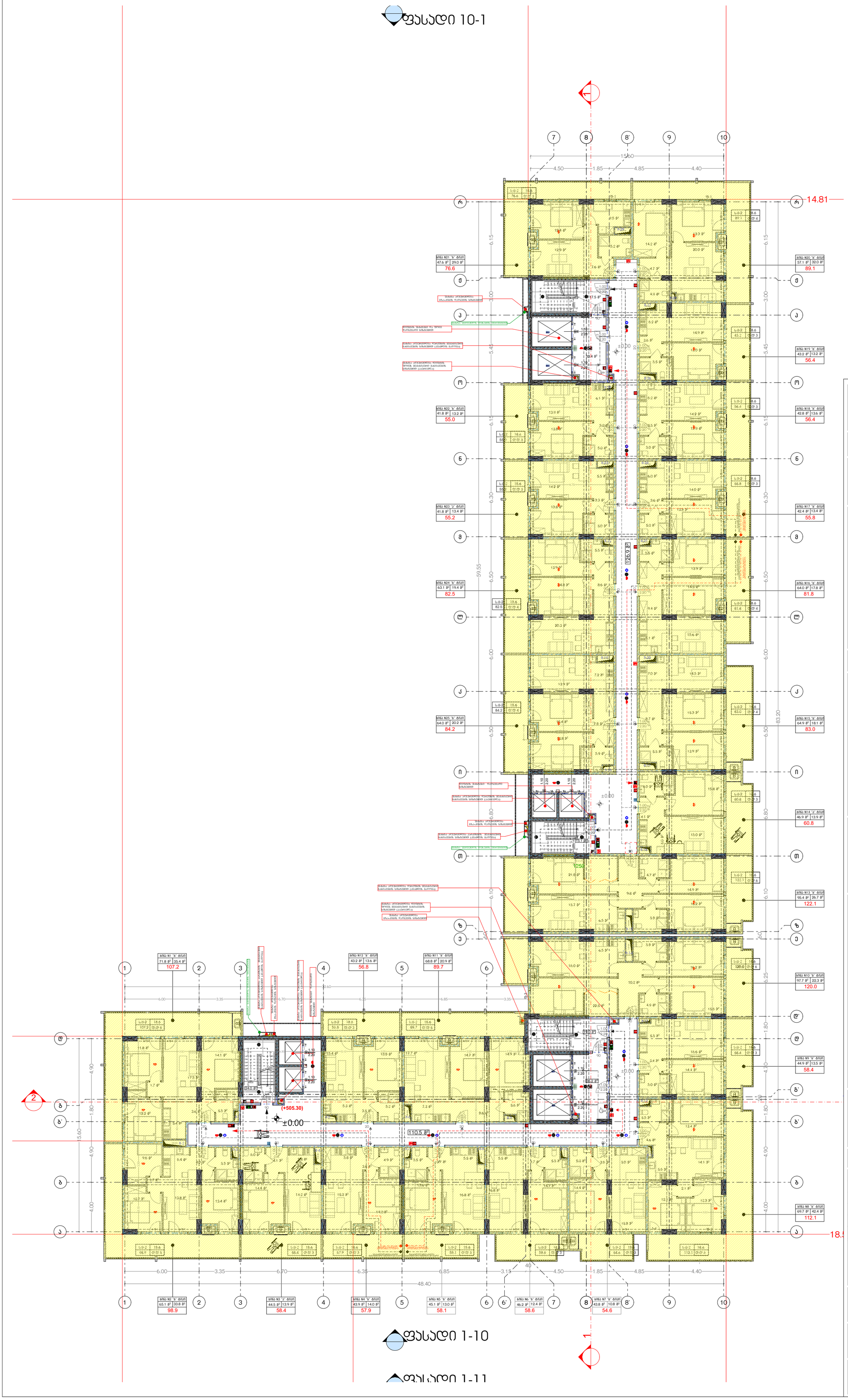

ფასადი 10-1

ფასადი 1-10

ფასადი 1-11

მრავალბინიანი საცხოვრებელი სახლი მუხიანი "3 ბ" ბლოკი

ობიექტის მისამართი: ქ.თბილისი, დასახლება მუხიანი, მიკრო/რაიონი IV, რაღიოქარხნის მოპირდაპირე მხარეს (ს.კ. 01.11.17.005.154)

დამკვეთი

შ.პ.ს. "მუხიანი დეველოპმენტი"

საიდენტიფიკაციო კოდი: 400270407

სიტუაციური სქემა



ბ ბლოკი

ტექნიკურ-ეკონომიკური მაჩვენებლები

საცხოვრებელი ფართი: 1399.7

საზაფხულო ფართი: 489.9

სადარბაზო-კიბის უჯრედის ფართი: 364.1

ავტოსადგომის ფართი:

დამხმარე ფართი:

შენიშვნები:

* ნახაზი შესრულებულია სანტიმეტრებში
* ნახაზზე მოცემულია არქიტექტურული და კონსტრუქციული ნიშნულები
* არქიტექტურულ გეგმებზე დატანილია ხანძარსაწინააღმდეგო სისტემა

კეროგითი აღნიშვნები

საპროექტო ორგანიზაცია	
არქი პრომოუშენი	

თანამდებობა	გვარი	ხელმოწერა
მთ.არქიტექტორი	ლ. მაღლაკელიძე	
არქიტექტორი	მ. წიკლაური	
არქიტექტორი	ქ. მამათელაშვილი	
არქიტექტორი	ი.ქ. ჩლაძე	
კონსტრუქტორი		
პროექტ მენეჯერი		

ნახაზის სახელი

0 სართულის გეგმა

ფურცლის სახელი	ფურცელი
A-100	
ფორმატი	მასშტაბი
A2	
თარიღი	რევიზია №

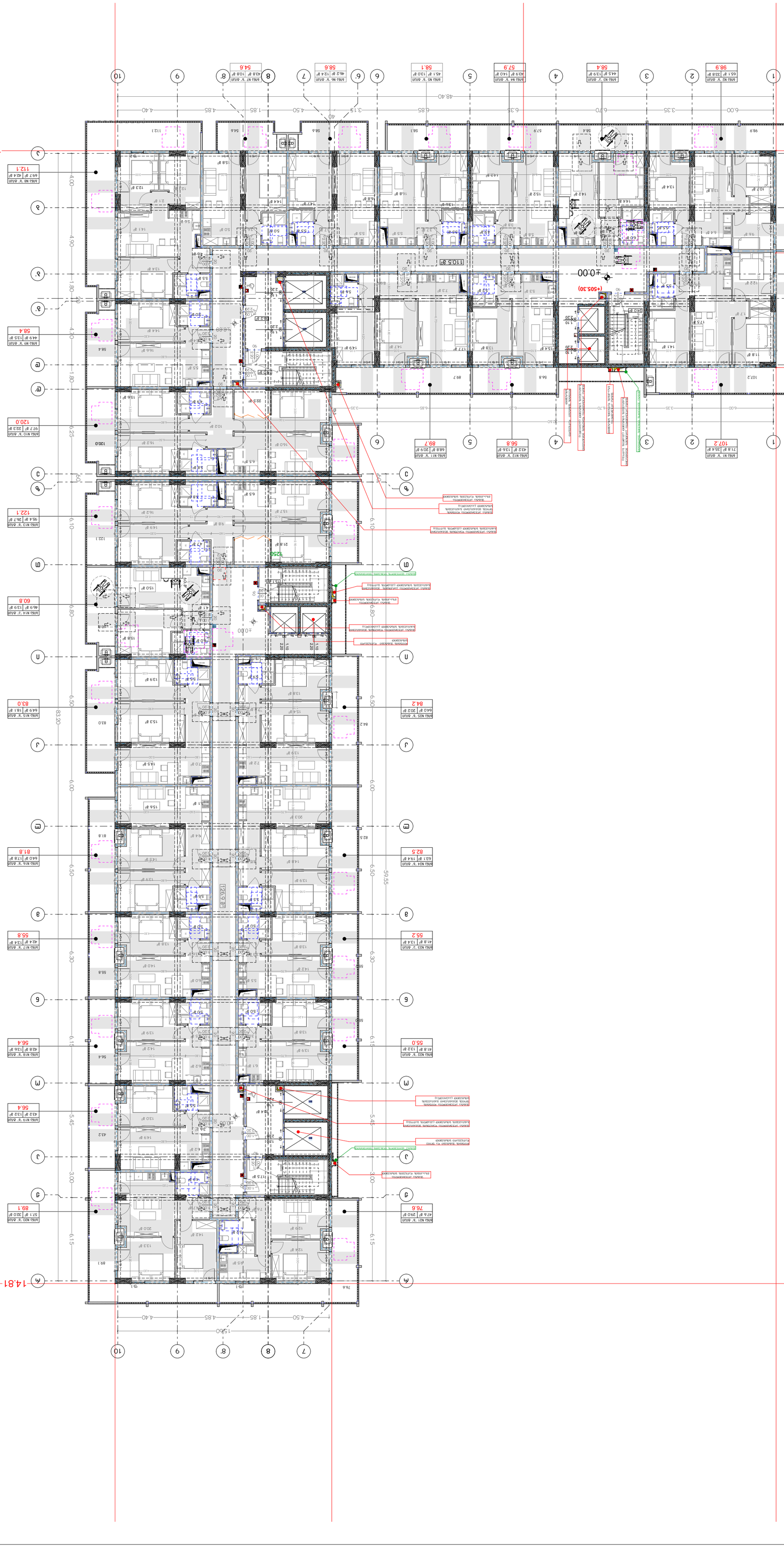

Объект:	Многоквартирный жилой комплекс со встроенными помещениями общественного назначения, подземной автостоянкой и инженерными сетями, расположенный по адресу: г. Ростов-на-Дону, Ворошиловский район, ул. Доватора, 150/1
Стадия:	Р
Лист:	3
Листов:	3
Наименование:	Ситуационный план
Масштаб:	1:500
Формат:	А2
Шифр:	0126-ГП

Ситуационный план

Ситуационный план

Ситуационный план

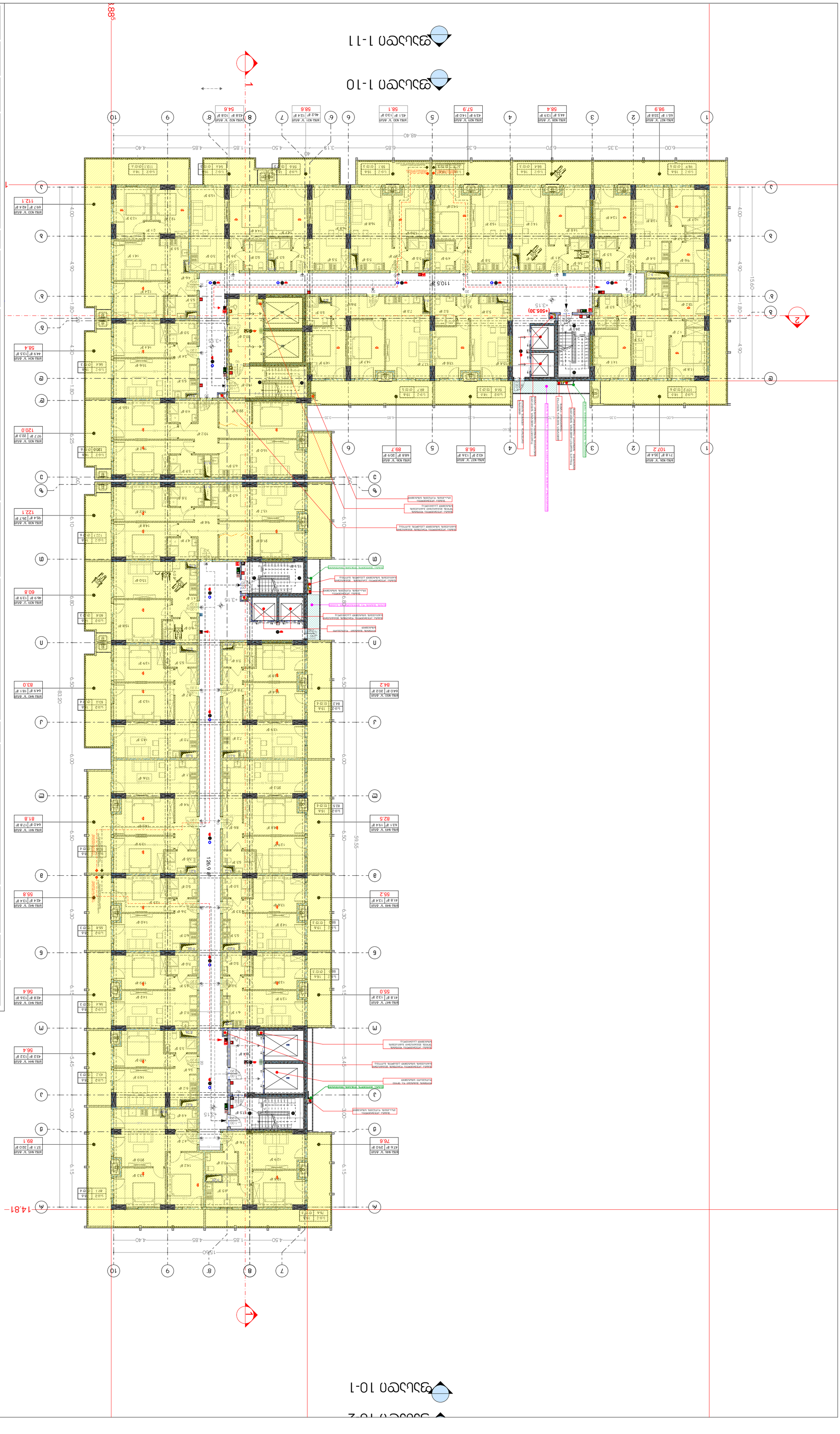

ბინათმესაკუთრეთა ასოციაციის სახლი "3 ა" ბლოკის გეგმა

ქ. ბათუმი, ზღვისპირა ქუჩა IV, ტერიტორიული ერთეული (ს.კ. 01.11.17.005.154)

ფასადები

ტექნიკური ნაწილი

ბინათმესაკუთრეთა ასოციაციის სახლი

ბინათმესაკუთრეთა ასოციაციის სახლი

ბინათმესაკუთრეთა ასოციაციის სახლ

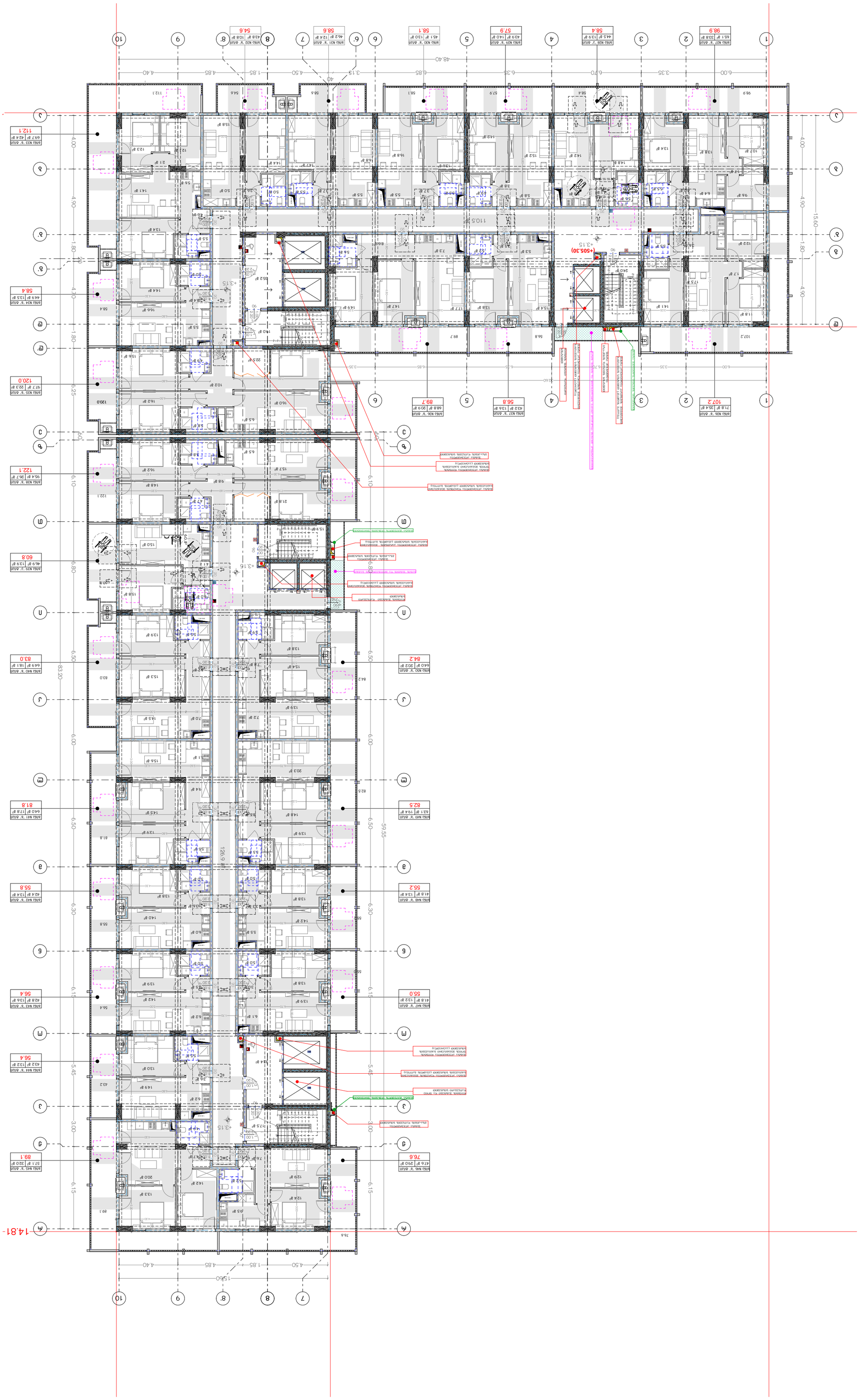
1
2
3
4
5
6
7
8
9
10
А
Б
В
Г
Д
Е
Ж
З
И
К
Л
М
Н
О
П
Р
С
Т
У
Ф
Х
Ц
Ч
Ш
Щ
Э
Ю
Я
1-ми цеховой проезд
Ул. Ленина
Ул. Ленина
Ул. Ленина

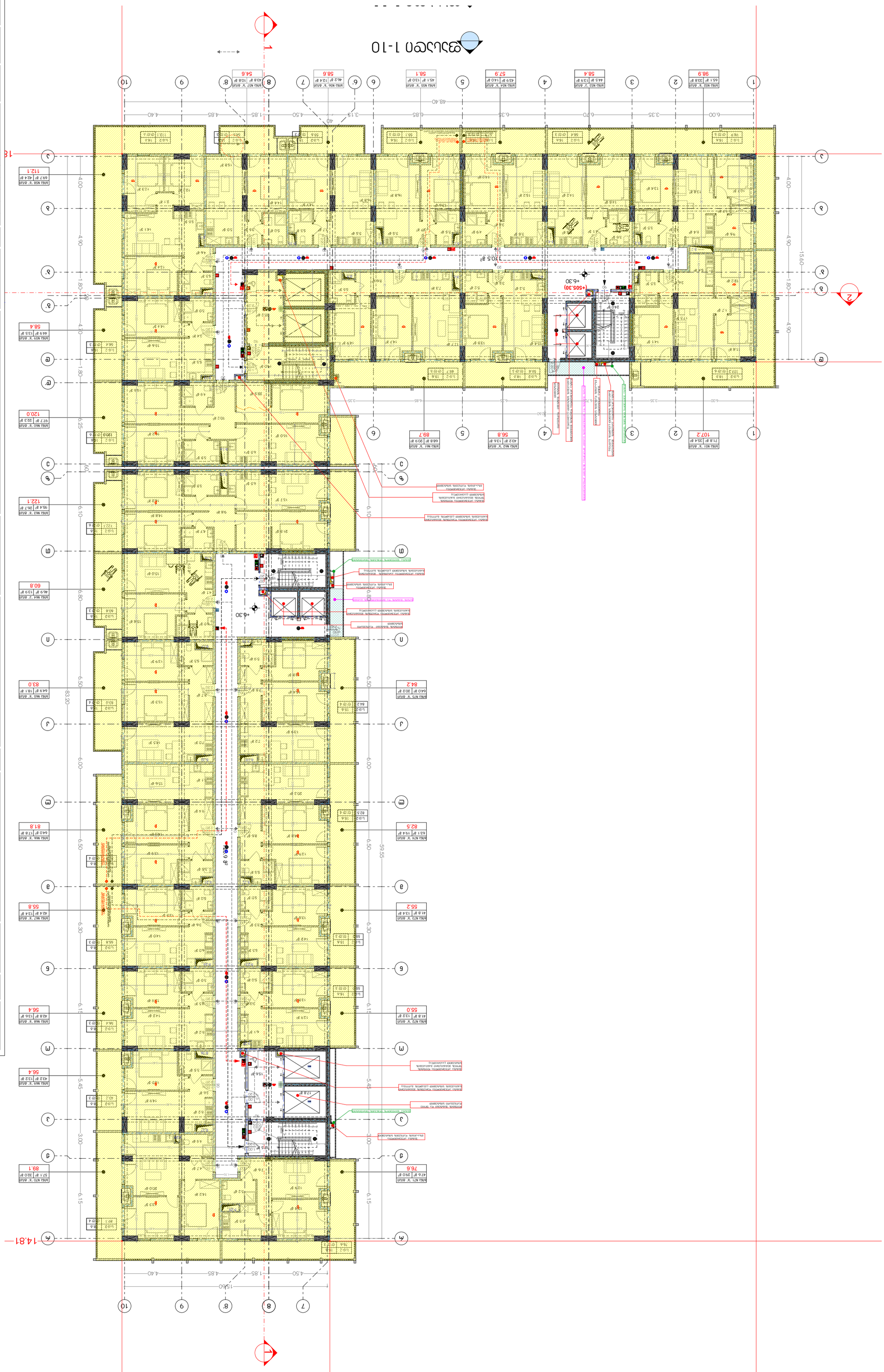

ვარაზიანის ქუჩის კომპლექსის მშენებლობა
მე-3 ეტაპის "ბ" კორპუსის არქიტექტურული ნაწილი

ობიექტის მისამართი: ქ.თბილისი, ჭავჭავაძის გამზ. IV, ფაფიაშვილის ჩიხი 1, ნაკვეთის საკადასტრო კოდი: 01.11.17.005.154

პროექტის ავტორი:
ვ.ა.ლ. "ვარაზიანის ფიქრები"
საკონტაქტო ინფორმაცია: 400270407

ნახატის დასახელება:
ბეტონის ჩასხმის სქემა

ობიექტის ადგილმდებარეობა:



ეტაპი: პ

ნახატის ნომერი: ბეტ-ჩას-ეტ3-ბ-01

ნახატის დასახელება:
ბეტონის ჩასხმის სქემა

მასშტაბი: 1:100

ფორმატი: A2

შეკვეთის №

დამკვეთი:

ავტორის ხელმოწერა:

ნახატის ნომერი: ა-102

შენობის ნაწილი: ბლოკი ბ

სართული: მე-2 სართულის ბეტონის ჩასხმა

ნახატის დასახელება:
ბეტონის ჩასხმის სქემა

ნახატის ნომერი: ბეტ-ჩას-ეტ3-ბ-01

ობიექტის ადგილმდებარეობა: ქ.თბილისი, ჭავჭავაძის გამზ. IV, ფაფიაშვილის ჩიხი 1, ნაკვეთის საკადასტრო კოდი: 01.11.17.005.154

ობიექტის მისამართი: ქ.თბილისი, ჭავჭავაძის გამზ. IV, ფაფიაშვილის ჩიხი 1, ნაკვეთის საკადასტრო კოდი: 01.11.17.005.154

პროექტის ავტორი:
ვ.ა.ლ. "ვარაზიანის ფიქრები"
საკონტაქტო ინფორმაცია: 400270407

ნახატის დასახელება:
ბეტონის ჩასხმის სქემა

ნახატის ნომერი: ბეტ-ჩას-ეტ3-ბ-01

მასშტაბი: 1:100

ფორმატი: A2

შეკვეთის №

დამკვეთი:

ავტორის ხელმოწერა:

შენობის ნაწილი: ბლოკი ბ

სართული: მე-2 სართულის ბეტონის ჩასხმა

ნახატის ნომერი: ა-102

ბეტონის ჩასხმის მოცულობა: 1399.7 მ³
ბეტონის ჩასხმის ფართობი: 489.9 მ²
ბეტონის ჩასხმის სიმაღლე: 364.1 მმ
ანკერული ელემენტების რაოდენობა:
ჯამური ფოლადის წონა:

ნახატის ნომერი: ა-102

შენობის ნაწილი: ბლოკი ბ

სართული: მე-2 სართულის ბეტონის ჩასხმა

ნახატის ნომერი: ბეტ-ჩას-ეტ3-ბ-01

ნახატის დასახელება:
ბეტონის ჩასხმის სქემ

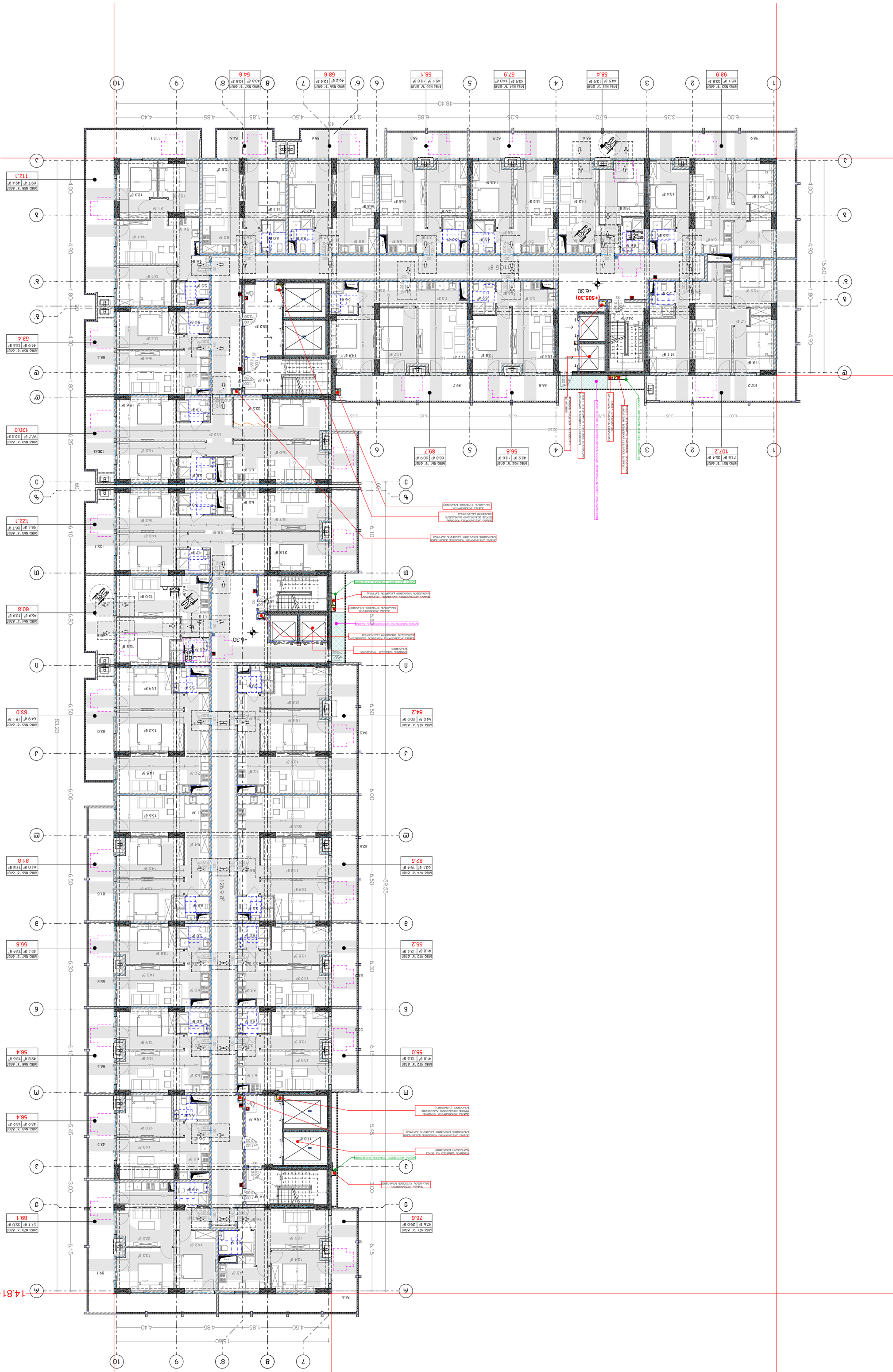
ЭЛЕКТРОСНАБЖЕНИЕ ЭТАЖНЫХ ЩИТОВ

ფასადი 10-1

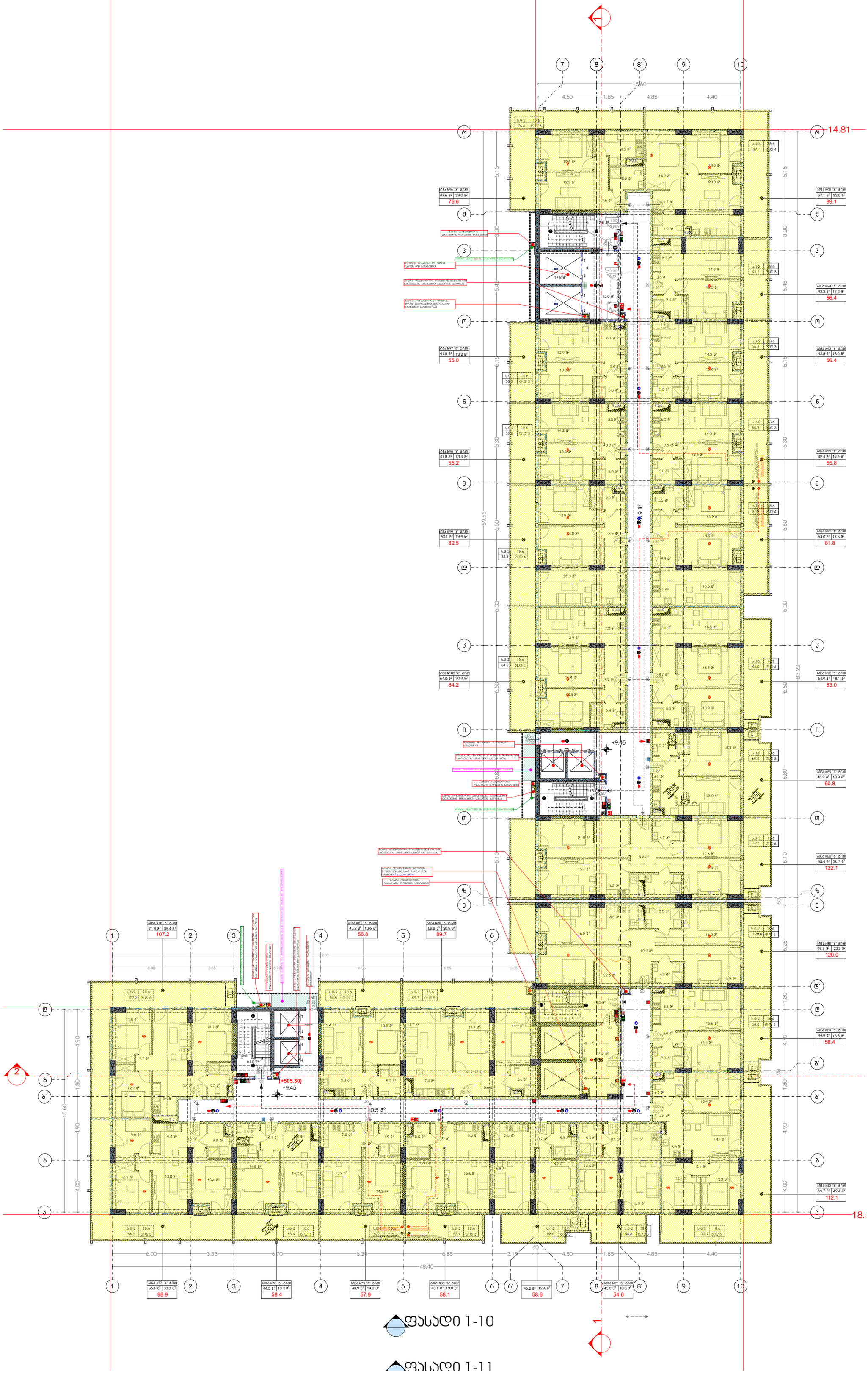

ფასადი 1-10

ფასადი 1-11

N

მრავალბინიანი საცხოვრებელი სახლი მუხიანი "3 ბ" ბლოკი

ობიექტის მისამართი: ქ.თბილისი, დასახლება მუხიანი, მიკრო/რაიონი IV, რაზიოქარხნის მოპირდაპირე მხარეს (ს.კ. 01.11.17.005.154)

დამკვეთი

შ.პ.ს. "მუხიანი დეველოპმენტი"

საიდენტიფიკაციო კოდი: 400270407

სიტუაციური სქემა

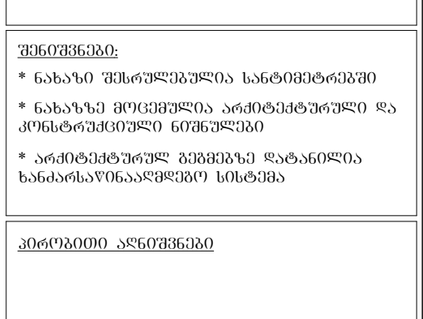

ბ ბლოკი

ტექნიკურ-ეკონომიკური მაჩვენებლები

საცხოვრებელი ფართი: 1399.7

საზაფხულო ფართი: 489.9

საძარბაზო-კიბის უჯრედის ფართი: 364.1

ავტოსადგომის ფართი:

დამხმარე ფართი:

შენიშვნები:

* ნახაზი შესრულებულია სანტიმეტრებში

* ნახაზზე მოცემულია არქიტექტურული და კონსტრუქციული ნიშნულები

* არქიტექტურულ გეგმებზე დატანილია ხანძარსაწინააღმდეგო სისტემა

პეროგითი აღნიშვნები

საპროექტო ორგანიზაცია

არქი პრომოუშენი

თანამდებობა	გვარი	ხელმოწერა
მთ.არქიტექტორი	ლ. მაღლაკელიძე	
არქიტექტორი	მ. ჩიკლაური	
არქიტექტორი	ძ. მამათელაშვილი	
არქიტექტორი	ი.ქ. ჩლაიძე	
კონსტრუქტორი		
პროექტ მენეჯერი		

ნახაზის სახელი

მე-3 სართულის გეგმა

შურცლის სახელი	შურცელი
A-103	
შორმატი	მასშტაბი
A2	
თარიღი	რევიზია №

Заказчик: ООО "Специализированный застройщик "Самолет Самара"

Объект: Многоквартирный жилой дом №3 в 3 очереди застройки по ул. Ново-Вокзальная в Промышленном районе г.о. Самара

Адрес объекта: Самарская область, г.о. Самара, Промышленный район, ул. Ново-Вокзальная

Стадия: Рабочая документация

Наименование: План 1 этажа

Инв. № подл.: 4002704070

Взам. инв. №:

Подпись и дата:

Инв. № подл.: 83-3 ЦАМЗЦЗЦЗЦ

Жилой комплекс «Новый Ленинский»

3 этап

Многоквартирный жилой дом №3 с подземной автостоянкой

Общая площадь: 1399.7

Площадь застройки: 489.9

Площадь благоустройства: 364.1

Количество этажей: 3

Количество секций: 1

Материал стен: кирпич

Материал перекрытий: монолитный железобетон

Класс энергоэффективности: В+

Сейсмичность: 6 баллов

Степень огнестойкости: II

Класс конструктивной пожарной опасности: С0

Класс функциональной пожарной опасности: Ф1.3

Количество квартир: 18

Количество машиномест: 18

Количество машиномест для МГН: 1

Количество машиномест для электромобилей: 1

Количество машиномест для велосипедов: 2

Количество машиномест для мотоциклов: 1

Количество машиномест для автомобилей: 14

Количество машиномест для автомобилей с прицепом: 1

Количество машиномест для автомобилей с ГБО: 1

Количество машиномест для автомобилей с ДВС: 13

Количество машиномест для автомобилей с электродвигателем: 1

Количество машиномест для автомобилей с гибридной установкой: 1

Количество машиномест для автомобилей с водородным двигателем: 1

Количество машиномест для автомобилей с газовым двигателем: 1

Количество машиномест для автомобилей с дизельным двигателем: 1

Количество машиномест для автомобилей с бензиновым двигателем: 1

Количество машиномест для автомобилей с электродвигателем и ГБО: 1

Количество машиномест для автомобилей с электродвигателем и ДВС: 1

Количество машиномест для автомобилей с электродвигателем и гибридной установкой: 1

Количество машиномест для автомобилей с электродвигателем и водородным двигателем: 1

Количество машиномест для автомобилей с электродвигателем и газовым двигателем: 1

Количество машиномест для автомобилей с электродвигателем и дизельным двигателем: 1

Количество машиномест для автомобилей с электродвигателем и бензиновым двигателем: 1

Количество машиномест для автомобилей с электродвигателем и электродвигателем: 1

Количество машиномест для автомобилей с электродвигателем и электродвигателем и ГБО: 1

Количество машиномест для автомобилей с электродвигателем и электродвигателем и ДВС: 1

Количество машиномест для автомобилей с электродвигателем и электродвигателем и гибридной установкой: 1

Количество машиномест для автомобилей с электродвигателем и электродвигателем и водородным двигателем: 1

Количество машиномест для автомобилей с электродвигателем и электродвигателем и газовым двигателем: 1

Количество машиномест для автомобилей с электродвигателем и электродвигателем и дизельным двигателем: 1

Количество машиномест для автомобилей с электродвигателем и электродвигателем и бензиновым двигателем: 1

Количество машиномест для автомобилей с электродвигателем и электродвигателем и электродвигателем: 1

Количество машиномест для автомобилей с электродвигателем и электродвигателем и электродвигателем и ГБО: 1

Количество машиномест для автомобилей с электродвигателем и электродвигателем и электродвигателем и ДВС: 1

Количество машиномест для автомобилей с электродвигателем и электродвигателем и электродвигателем и гибридной установкой: 1

Количество машиномест для автомобилей с электродвигателем и электродвигателем и электродвигателем и водородным двигателем: 1

Количество машиномест для автомобилей с электродвигателем и электродвигателем и электродвигателем и газовым двигателем: 1

Количество машиномест для автомобилей с электродвигателем и электродвигателем и электродвигателем и дизельным двигателем: 1

Количество машиномест для автомобилей с электродвигателем и электродвигателем и электродвигателем и бензиновым двигателем: 1

Количество машиномест для автомобилей с электродвигателем и электродвигателем и электродвигателем и электродвигателем: 1

Количество машиномест для автомобилей с электродвигателем и электродвигателем и электродвигателем и электродвигателем и ГБО: 1

Количество машиномест для автомобилей с электродвигателем и электродвигателем и электродвигателем и электродвигателем и ДВС: 1

Количество машиномест для автомобилей с электродвигателем и электродвигателем и электродвигателем и электродвигателем и гибридной установкой: 1

Количество машиномест для автомобилей с электродвигателем и электродвигателем и электродвигателем и электродвигателем и водородным двигателем: 1

Количество машиномест для автомобилей с электродвигателем и электродвигателем и электродвигателем и электродвигателем и газовым двигателем: 1

Количество машиномест для автомобилей с электродвигателем и электродвигателем и электродвигателем и электродвигателем и дизельным двигателем: 1

Количество машиномест для автомобилей с электродвигателем и электродвигателем и электродвигателем и электродвигателем и бензиновым двигателем: 1

Количество машиномест для автомобилей с электродвигателем и электродвигателем и электродвигателем и электродвигателем и электродвигателем: 1

Количество машиномест для автомобилей с электродвигателем и электродвигателем и электродвигателем и электродвигателем и электродвигателем и ГБО: 1

Количество машиномест для автомобилей с электродвигателем и электродвигателем и электродвигателем и электродвигателем и электродвигателем и ДВС: 1

Количество машиномест для автомобилей с электродвигателем и электродвигателем и электродвигателем и электродвигателем и электродвигателем и гибридной установкой: 1

Количество машиномест для автомобилей с электродвигателем и электродвигателем и электродвигателем и электродвигателем и электродвигателем и водородным двигателем: 1

Количество машиномест для автомобилей с электродвигателем и электродвигателем и электродвигателем и электродвигателем и электродвигателем и газовым двигателем: 1

Количество машиномест для автомобилей с электродвигателем и электродвигателем и электродвигателем и электродвигателем и электродвигателем и дизельным двигателем: 1

Количество машиномест для автомобилей с электродвигателем и электродвигателем и электродвигателем и электродвигателем и электродвигателем и бензиновым двигателем: 1

Количество машиномест для автомобилей с электродвигателем и электродвигателем и электродвигателем и электродвигателем и электродвигателем и электродвигателем: 1

Количество машиномест для автомобилей с электродвигателем и электродвигателем и электродвигателем и электродвигателем и электродвигателем и электродвигателем и ГБО: 1

Количество машиномест для автомобилей с электродвигателем и электродвигателем и электродвигателем и электродвигателем и электродвигателем и электродвигателем и ДВС: 1

Количество машиномест для автомобилей с электродвигателем и электродвигателем и электродвигателем и электродвигателем и электродвигателем и электродвигателем и гибридной установкой: 1

Количество машиномест для автомобилей с электродвигателем и электродвигателем и электродвигателем и электродвигателем и электродвигателем и электродвигателем и водородным двигателем: 1

Количество машиномест для автомобилей с электродвигателем и электродвигателем и электродвигателем и электродвигателем и электродвигателем и электродвигателем и газовым двигателем: 1

Количество машиномест для автомобилей с электродвигателем и электродвигателем и электродвигателем и электродвигателем и электродвигателем и электродвигателем и дизельным двигателем: 1

Количество машиномест для автомобилей с электродвигателем и электродвигателем и электродвигателем и электродвигателем и электродвигателем и электродвигателем и бензиновым двигателем: 1

Количество машиномест для автомобилей с электродвигателем и электродвигателем и электродвигателем и электродвигателем и электродвигателем и электродвигателем и электродвигателем: 1

Количество машиномест для автомобилей с электродвигателем и электродвигателем и электродвигателем и электродвигателем и электродвигателем и электродвигателем и электродвигателем и ГБО: 1

Количество машиномест для автомобилей с электродвигателем и электродвигателем и электродвигателем и электродвигателем и электродвигателем и электродвигателем и электродвигателем и ДВС: 1

Количество машиномест для автомобилей с электродвигателем и электродвигателем и электродвигателем и электродвигателем и электродвигателем и электродвигателем и электродвигателем и гибридной установкой: 1

Количество машиномест для автомобилей с электродвигателем и электродвигателем и электродвигателем и электродвигателем и электродвигателем и электродвигателем и электродвигателем и водородным двигателем: 1

Количество машиномест для автомобилей с электродвигателем и электродвигателем и электродвигателем и электродвигателем и электродвигателем и электродвигателем и электродвигателем и газовым двигателем: 1

Количество машиномест для автомобилей с электродвигателем и электродвигателем и электродвигателем и электродвигателем и электродвигателем и электродвигателем и электродвигателем и дизельным двигателем: 1

Количество машиномест для автомобилей с электродвигателем и электродвигателем и электродвигателем и электродвигателем и электродвигателем и электродвигателем и электродвигателем и бензиновым двигателем: 1

Количество машиномест для автомобилей с электродвигателем и электродвигателем и электродвигателем и электродвигателем и электродвигателем и электродвигателем и электродвигателем и электродвигателем: 1

Количество машиномест для автомобилей с электродвигателем и электродвигателем и электродвигателем и электродвигателем и электродвигателем и электродвигателем и электродвигателем и электродвигателем и ГБО: 1

Количество машиномест для автомобилей с электродвигателем и электродвигателем и электродвигателем и электродвигателем и электродвигателем и электродвигателем и электродвигателем и электродвигателем и ДВС: 1

Количество машиномест для автомобилей с электродвигателем и электродвигателем и электродвигателем и электродвигателем и электродвигателем и электродвигателем и электродвигателем и электродвигателем и гибридной установкой: 1

Количество машиномест для автомобилей с электродвигателем и электродвигателем и электродвигателем и электродвигателем и электродвигателем и электродвигателем и электродвигателем и электродвигателем и водородным двигателем: 1

Количество машиномест для автомобилей с электродвигателем и электродвигателем и электродвигателем и электродвигателем и электродвигателем и электродвигателем и электродвигателем и электродвигателем и газовым двигателем: 1

Количество машиномест для автомобилей с электродвигателем и электродвигателем и электродвигателем и электродвигателем и электродвигателем и электродвигателем и электродвигателем и электродвигателем и дизельным двигателем: 1

Количество машиномест для автомобилей с электродвигателем и электродвигателем и электродвигателем и электродвигателем и электродвигателем и электродвигателем и электродвигателем и электродвигателем и бензиновым двигателем: 1

Количество машиномест для автомобилей с электродвигателем и электродвигателем и электродвигателем и электродвигателем и электродвигателем и электродвигателем и электродвигателем и электродвигателем и электродвигателем: 1

Количество машиномест для автомобилей с электродвигателем и электродвигателем и электродвигателем и электродвигателем и электродвигателем и электродвигателем и электродвигателем и электродвигателем и электродвигателем и ГБО: 1

Количество машиномест для автомобилей с электродвигателем и электродвигателем и электродвигателем и электродвигателем и электродвигателем и электродвигателем и электродвигателем и электродвигателем и электродвигателем и ДВС: 1

Количество машиномест для автомобилей с электродвигателем и электродвигателем и электродвигателем и электродвигателем и электродвигателем и электродвигателем и электродвигателем и электродвигателем и электродвигателем и гибридной установкой: 1

Количество машиномест для автомобилей с электродвигателем и электродвигателем и электродвигателем и электродвигателем и электродвигателем и электродвигателем и электродвигателем и электродвигателем и электродвигателем и водородным двигателем: 1

Количество машиномест для автомобилей с электродвигателем и электродвигателем и электродвигателем и электродвигателем и электродвигателем и электродвигателем и электродвигателем и электродвигателем и электродвигателем и газовым двигателем: 1

Количество машиномест для автомобилей с электродвигателем и электродвигателем и электродвигателем и электродвигателем и электродвигателем и электродвигателем и электродвигателем и электродвигателем и электродвигателем и дизельным двигателем: 1

Количество машиномест для автомобилей с электродвигателем и электродвигателем и электродвигателем и электродвигателем и электродвигателем и электродвигателем и электродвигателем и электродвигателем и электродвигателем и бензиновым двигателем: 1

Количество машиномест для автомобилей с электродвигателем и электродвигателем и электродвигателем и электродвигателем и электродвигателем и электродвигателем и электродвигателем и электродвигателем и электродвигателем и электродвигателем: 1

Количество машиномест для автомобилей с электродвигателем и электродвигателем и электродвигателем и электродвигателем и электродвигателем и электродвигателем и электродвигателем и электродвигателем и электродвигателем и электродвигателем и ГБО: 1

Количество машиномест для автомобилей с электродвигателем и электродвигателем и электродвигателем и электродвигателем и электродвигателем и электродвигателем и электродвигателем и электродвигателем и электродвигателем и электродвигателем и ДВС: 1

Количество машиномест для автомобилей с электродвигателем и электродвигателем и электродвигателем и электродвигателем и электродвигателем и электродвигателем и электродвигателем и электродвигателем и электродвигателем и электродвигателем и гибридной установкой: 1

Количество машиномест для автомобилей с электродвигателем и электродвигателем и электродвигателем и электродвигателем и электродвигателем и электродвигателем и электродвигателем и электродвигателем и электродвигателем и электродвигателем и водородным двигателем: 1

Количество машиномест для автомобилей с электродвигателем и электродвигателем и электродвигателем и электродвигателем и электродвигателем и электродвигателем и электродвигателем и электродвигателем и электродвигателем и электродвигателем и газовым двигателем: 1

Количество машиномест для автомобилей с электродвигателем и электродвигателем и электродвигателем и электродвигателем и электродвигателем и электродвигателем и электродвигателем и электродвигателем и электродвигателем и электродвигателем и дизельным двигателем: 1

Количество машиномест для автомобилей с электродвигателем и электродвигателем и электродвигателем и электродвигателем и электродвигателем и электродвигателем и электродвигателем и электродвигателем и электродвигателем и электродвигателем и бензиновым двигателем: 1

Количество машиномест для автомобилей с электродвигателем и электродвигателем и электродвигателем и электродвигателем и электродвигателем и электродвигателем и электродвигателем и электродвигателем и электродвигателем и электродвигателем и электродвигателем: 1

Количество машиномест для автомобилей с электродвигателем и электродвигателем и электродвигателем и электродвигателем и электродвигателем и электродвигателем и электродвигателем и электродвигателем и электродвигателем и электродвигателем и электродвигателем и ГБО: 1

Количество машиномест для автомобилей с электродвигателем и электродвигателем и электродвигателем и электродвигателем и электродвигателем и электродвигателем и электродвигателем и электродвигателем и электродвигателем и электродвигателем и электродвигателем и ДВС: 1

Количество машиномест для автомобилей с электродвигателем и электродвигателем и электродвигателем и электродвигателем и электродвигателем и электродвигателем и электродвигателем и электродвигателем и электродвигателем и электродвигателем и электродвигателем и гибридной установкой: 1

Количество машиномест для автомобилей с электродвигателем и электродвигателем и электродвигателем и электродвигателем и электродвигателем и электродвигателем и электродвигателем и электродвигателем и электродвигателем и электродвигателем и электродвигателем и водородным двигателем: 1

Количество машиномест для автомобилей с электродвигателем и электродвигателем и электродвигателем и электродвигателем и электродвигателем и электродвигателем и электродвигателем и электродвигателем и электродвигателем и электродвигателем и электродвигателем и газовым двигателем: 1

Количество машиномест для автомобилей с электродвигателем и электродвигателем и электродвигателем и электродвигателем и электродвигателем и электродвигателем и электродвигателем и электродвигателем и электродвигателем и электродвигателем и электродвигателем и дизельным двигателем: 1

Количество машиномест для автомобилей с электродвигателем и электродвигателем и электродвигателем и электродвигателем и электродвигателем и электродвигателем и электродвигателем и электродвигателем и электродвигателем и электродвигателем и электродвигателем и бензиновым двигателем: 1

Количество машиномест для автомобилей с электродвигателем и электродвигателем и электродвигателем и электродвигателем и электродвигателем и электродвигателем и электродвигателем и электродвигателем и электродвигателем и электродвигателем и электродвигателем и электродвигателем: 1

Количество машиномест для автомобилей с электродвигателем и электродвигателем и электродвигателем и электродвигателем и электродвигателем и электродвигателем и электродвигателем и электродвигателем и электродвигателем и электродвигателем и электродвигателем и электродвигателем и ГБО: 1

Количество машиномест для автомобилей с электродвигателем и электродвигателем и электродвигателем и электродвигателем и электродвигателем и электродвигателем и электродвигателем и электродвигателем и электродвигателем и электродвигателем и электродвигателем и электродвигателем и ДВС: 1

Количество машиномест для автомобилей с электродвигателем и электродвигателем и электродвигателем и электродвигателем и электродвигателем и электродвигателем и электродвигателем и электродвигателем и электродвигателем и электродвигателем и электродвигателем и электродвигателем и гибридной установкой: 1

Количество машиномест для автомобилей с электродвигателем и электродвигателем и электродвигателем и электродвигателем и электродвигателем и электродвигателем и электродвигателем и электродвигателем и электродвигателем и электродвигателем и электродвигателем и электродвигателем и водородным двигателем: 1

Количество машиномест для автомобилей с электродвигателем и электродвигателем и электродвигателем и электродвигателем и электродвигателем и электродвигателем и электродвигателем и электродвигателем и электродвигателем и электродвигателем и электродвигателем и электродвигателем и газовым двигателем: 1

Количество машиномест для автомобилей с электродвигателем и электродвигателем и электродвигателем и электродвигателем и электродвигателем и электродвигателем и электродвигателем и электродвигателем и электродвигателем и электродвигателем и электродвигателем и электродвигателем и дизельным двигателем: 1

Количество машиномест для автомобилей с электродвигателем и электродвигателем и электродвигателем и электродвигателем и электродвигателем и электродвигателем и электродвигателем и электродвигателем и электродвигателем и электродвигателем и электродвигателем и электродвигателем и бензиновым двигателем: 1

Количество машиномест для автомобилей с электродвигателем и электродвигателем и электродвигателем и электродвигателем и электродвигателем и электродвигателем и электродвигателем и электродвигателем и электродвигателем и электродвигателем и электродвигателем и электродвигателем и электродвигателем: 1

Количество машиномест для автомобилей с электродвигателем и электродвигателем и электродвигателем и электродвигателем и электродвигателем и электродвигателем и электродвигателем и электродвигателем и электродвигателем и электродвигателем и электродвигателем и электродвигателем и электродвигателем и ГБО: 1

Количество машиномест для автомобилей с электродвигателем и электродвигателем и электродвигателем и электродвигателем и электродвигателем и электродвигателем и электродвигателем и электродвигателем и электродвигателем и электродвигателем и электродвигателем и электродвигателем и электродвигателем и ДВС: 1

Количество машиномест для автомобилей с электродвигателем и электродвигателем и электродвигателем и электродвигателем и электродвигателем и электродвигателем и электродвигателем и электродвигателем и электродвигателем и электродвигателем и электродвигателем и электродвигателем и электродвигателем и гибридной установкой: 1

Количество машиномест для автомобилей с электродвигателем и электродвигателем и электродвигателем и электродвигателем и электродвигателем и электродвигателем и электродвигателем и электродвигателем и электродвигателем и электродвигателем и электродвигателем и электродвигателем и электродвигателем и водородным двигателем: 1

Количество машиномест для автомобилей с электродвигателем и электродвигателем и электродвигателем и электродвигателем и электродвигателем и электродвигателем и электродвигателем и электродвигателем и электродвигателем и электродвигателем и электродвигателем и электродвигателем и электродвигателем и газовым двигателем: 1

Количество машиномест для автомобилей с электродвигателем и электродвигателем и электродвигателем и электродвигателем и электродвигателем и электродвигателем и электродвигателем и электродвигателем и электродвигателем и электродвигателем и электродвигателем и электродвигателем и электродвигателем и дизельным двигателем: 1

Количество машиномест для автомобилей с электродвигателем и электродвигателем и электродвигателем и электродвигателем и электродвигателем и электродвигателем и электродвигателем и электродвигателем и электродвигателем и электродвигателем и электродвигателем и электродвигателем и электродвигателем и бензиновым двигателем: 1

Количество машиномест для автомобилей с электродвигателем и электродвигателем и электродвигателем и электродвигателем и электродвигателем и электродвигателем и электродвигателем и электродвигателем и электродвигателем и электродвигателем и электродвигателем и электродвигателем и электродвигателем и электродвигателем: 1

Количество машиномест для автомобилей с электродвигателем и электродвигателем и электродвигателем и электродвигателем и электродвигателем и электродвигателем и электродвигателем и электродвигателем и электродвигателем и электродвигателем и электродвигателем и электродвигателем и электродвигателем и электродвигателем и ГБО: 1

Количество машиномест для автомобилей с электродвигателем и электродвигателем и электродвигателем и электродвигателем и электродвигателем и электродвигателем и электродвигателем и электродвигателем и электродвигателем и электродвигателем и электродвигателем и электродвигателем и электродвигателем и электродвигателем и ДВС: 1

Количество машиномест для автомобилей с электродвигателем и электродвигателем и электродвигателем и электродвигателем и электродвигателем и электродвигателем и электродвигателем и электродвигателем и электродвигателем и электродвигателем и электродвигателем и электродвигателем и электродвигателем и электродвигателем и гибридной установкой: 1

Количество машиномест для автомобилей с электродвигателем и электродвигателем и электродвигателем и электродвигателем и электродвигателем и электродвигателем и электродвигателем и электродвигателем и электродвигателем и электродвигателем и электродвигателем и электродвигателем и электродвигателем и электродвигателем и водородным двигателем: 1

Количество машиномест для автомобилей с электродвигателем и электродвигателем и электродвигателем и электродвигателем и электродвигателем и электродвигателем и электродвигателем и электродвигателем и электродвигателем и электродвигателем и электродвигателем и электродвигателем и электродвигателем и электродвигателем и газовым двигателем: 1

Количество машиномест для автомобилей с электродвигателем и электродвигателем и электродвигателем и электродвигателем и электродвигателем и электродвигателем и электродвигателем и электродвигателем и электродвигателем и электродвигателем и электродвигателем и электродвигателем и электродвигателем и электродвигателем и дизельным двигателем: 1

Количество машиномест для автомобилей с электродвигателем и электродвигателем и электродвигателем и электродвигателем и электродвигателем и электродвигателем и электродвигателем и электродвигателем и электродвигателем и электродвигателем и электродвигателем и электродвигателем и электродвигателем и электродвигателем и бензиновым двигателем: 1

Количество машиномест для автомобилей с электродвигателем и электродвигателем и электродвигателем и электродвигателем и электродвигателем и электродвигателем и электродвигателем и электродвигателем и электродвигателем и электродвигателем и электродвигателем и электродвигателем и электродвигателем и электродвигателем и электродвигателем: 1

Количество машиномест для автомобилей с электродвигателем и электродвигателем и электродвигателем и электродвигателем и электродвигателем и электродвигателем и электродвигателем и электродвигателем и электродвигателем и электродвигателем и электродвигателем и электродвигателем и электродвигателем и электродвигателем и электродвигателем и ГБО: 1

Количество машиномест для автомобилей с электродвигателем и электродвигателем и электродвигателем и электродвигателем и электродвигателем и электродвигателем и электродвигателем и электродвигателем и электродвигателем и электродвигателем и электродвигателем и электродвигателем и электродвигателем и электродвигателем и электродвигателем и ДВС: 1

Количество машиномест для автомобилей с электродвигателем и электродвигателем и электродвигателем и электродвигателем и электродвигателем и электродвигателем и электродвигателем и электродвигателем и электродвигателем и электродвигателем и электродвигателем и электродвигателем и электродвигателем и электродвигателем и электродвигателем и гибридной установкой: 1

Количество машиномест для автомобилей с электродвигателем и электродвигателем и электродвигателем и электродвигателем и электродвигателем и электродвигателем и электродвигателем и электродвигателем и электродвигателем и электродвигателем и электродвигателем и электродвигателем и электродвигателем и электродвигателем и электродвигателем и водородным двигателем: 1

Количество машиномест для автомобилей с электродвигателем и электродвигателем и электродвигателем и электродвигателем и электродвигателем и электродвигателем и электродвигателем и электродвигателем и электродвигателем и электродвигателем и электродвигателем и электродвигателем и электродвигателем и электродвигателем и электродвигателем и газовым двигателем: 1

Количество машиномест для автомобилей с электродвигателем и электродвигателем и электродвигателем и электродвигателем и электродвигателем и электродвигателем и электродвигателем и электродвигателем и электродвигателем и электродвигателем и электродвигателем и электродвигателем и электродвигателем и электродвигателем и электродвигателем и дизельным двигателем: 1

Количество машиномест для автомобилей с электродвигателем и электродвигателем и электродвигателем и электродвигателем и электродвигателем и электродвигателем и электродвигателем и электродвигателем и электродвигателем и электродвигателем и электродвигателем и электродвигателем и электродвигателем и электродвигателем и электродвигателем и бензиновым двигателем: 1

Количество машиномест для автомобилей с электродвигателем и электродвигателем и электродвигателем и электродвигателем и электродвигателем и электродвигателем и электродвигателем и электродвигателем и электродвигателем и электродвигателем и электродвигателем и электродвигателем и электродвигателем и электродвигателем и электродвигателем и электродвигателем: 1

Количество машиномест для автомобилей с электродвигателем и электродвигателем и электродвигателем и электродвигателем и электродвигателем и электродвигателем и электродвигателем и электродвигателем и электродвигателем и электродвигателем и электродвигателем и электродвигателем и электродвигателем и электродвигателем и электродвигателем и электродвигателем и ГБО: 1

Количество машиномест для автомобилей с электродвигателем и электродвигателем и электродвигателем и электродвигателем и электродвигателем и электродвигателем и электродвигателем и электродвигателем и электродвигателем и электродвигателем и электродвигателем и электродвигателем и электродвигателем и электродвигателем и электродвигателем и электродвигателем и ДВС: 1

Количество машиномест для автомобилей с электродвигателем и электродвигателем и электродвигателем и электродвигателем и электродвигателем и электродвигателем и электродвигателем и электродвигателем и электродвигателем и электродвигателем и электродвигателем и электродвигателем и электродвигателем и электродвигателем и электродвигателем и электродвигателем и гибридной установкой: 1

Количество машиномест для автомобилей с электродвигателем и электродвигателем и электродвигателем и электродвигателем и электродвигателем и электродвигателем и электродвигателем и электродвигателем и электродвигателем и электродвигателем и электродвигателем и электродвигателем и электродвигателем и электродвигателем и электродвигателем и электродвигателем и водородным двигателем: 1

Количество машиномест для автомобилей с электродвигателем и электродвигателем и электродвигателем и электродвигателем и электродвигателем и электродвигателем и электродвигателем и электродвигателем и электродвигателем и электродвигателем и электродвигателем и электродвигателем и электродвигателем и электродвигателем и электродвигателем и электродвигателем и газовым двигателем: 1

Количество машиномест для автомобилей с электродвигателем и электродвигателем и электродвигателем и электродвигателем и электродвигателем и электродвигателем и электродвигателем и электродвигателем и электродвигателем и электродвигателем и электродвигателем и электродвигателем и электродвигателем и электродвигателем и электродвигателем и электродвигателем и дизельным двигателем: 1

Количество машиномест для автомобилей с электродвигателем и электродвигателем и электродвигателем и электродвигателем и электродвигателем и электродвигателем и электродвигателем и электродвигателем и электродвигателем и электродвигателем и электродвигателем и электродвигателем и электродвигателем и электродвигателем и электродвигателем и электродвигателем и бензиновым двигателем: 1

Количество машиномест для автомобилей с электродвигателем и электродвигателем и электродвигателем и электродвигателем и электродвигателем и электродвигателем и электродвигателем и электродвигателем и электродвигателем и электродвигателем и электродвигателем и электродвигателем и электродвигателем и электродвигателем и электродвигателем и электродвигателем и электродвигателем: 1

Количество машиномест для автомобилей с электродвигателем и электродвигателем и электродвигателем и электродвигателем и электродвигателем и электродвигателем и электродвигателем и электродвигателем и электродвигателем и электродвигателем и электродвигателем и электродвигателем и электродвигателем и электродвигателем и электродвигателем и электродвигателем и электродвигателем и ГБО: 1

Количество машиномест для автомобилей с электродвигателем и электродвигателем и электродвигателем и электродвигателем и электродвигателем и электродвигателем и электродвигателем и электродвигателем и электродвигателем и электродвигателем и электродвигателем и электродвигателем и электродвигателем и электродвигателем и электродвигателем и электродвигателем и электродвигателем и ДВС: 1

Количество машиномест для автомобилей с электродвигателем и электродвигателем и электродвигателем и электродвигателем и электродвигателем и электродвигателем и электродвигателем и электродвигателем и электродвигателем и электродвигателем и электродвигателем и электродвигателем и электродвигателем и электродвигателем и электродвигателем и электродвигателем и электродвигателем и гибридной установкой: 1

Количество машиномест для автомобилей с электродвигателем и электродвигателем и электродвигателем и электродвигателем и электродвигателем и электродвигателем и электродвигателем и электродвигателем и электродвигателем и электродвигателем и электродвигателем и электродвигателем и электродвигателем и электродвигателем и электродвигателем и электродвигателем и электродвигателем и водородным двигателем: 1

Количество машиномест для автомобилей с электродвигателем и электродвигателем и электродвигателем и электродвигателем и электродвигателем и электродвигателем и электродвигателем и электродвигателем и электродвигателем и электродвигателем и электродвигателем и электродвигателем и электродвигателем и электродвигателем и электродвигателем и электродвигателем и электродвигателем и газовым двигателем: 1

Количество машиномест для автомобилей с электродвигателем и электродвигателем и электродвигателем и электродвигателем и электродвигателем и электродвигателем и электродвигателем и электродвигателем и электродвигателем и электродвигателем и электродвигателем и электродвигателем и электродвигателем и электродвигателем и электродвигателем и электродвигателем и электродвигателем и дизельным двигателем: 1

Количество машиномест для автомобилей с электродвигателем и электродвигателем и электродвигателем и электродвигателем и электродвигателем и электродвигателем и электродвигателем и электродвигателем и электродвигателем и электродвигателем и электродвигателем и электродвигателем и электродвигателем и электродвигателем и электродвигателем и электродвигателем и электродвигателем и бензиновым двигателем: 1

Количество машиномест для автомобилей с электродвигателем и электродвигателем и электродвигателем и электродвигателем и электродвигателем и электродвигателем и электродвигателем и электродвигателем и электродвигателем и электродвигателем и электродвигателем и электродвигателем и электродвигателем и электродвигателем и электродвигателем и электродвигателем и электродвигателем и электродвигателем: 1

Количество машиномест для автомобилей с электродвигателем и электродвигателем и электродвигателем и электродвигателем и электродвигателем и электродвигателем и электродвигателем и электродвигателем и электродвигателем и электродвигателем и электродвигателем и электродвигателем и электродвигателем и электродвигателем и электродвигателем и электродвигателем и электродвигателем и электродвигателем и ГБО: 1

Количество машиномест для автомобилей с электродвигателем и электродвигателем и электродвигателем и электродвигателем и электродвигателем и электродвигателем и электродвигателем и электродвигателем и электродвигателем и электродвигателем и электродвигателем и электродвигателем и электродвигателем и электродвигателем и электродвигателем и электродвигателем и электродвигателем и электродвигателем и ДВС: 1

Количество машиномест для автомобилей с электродвигателем и

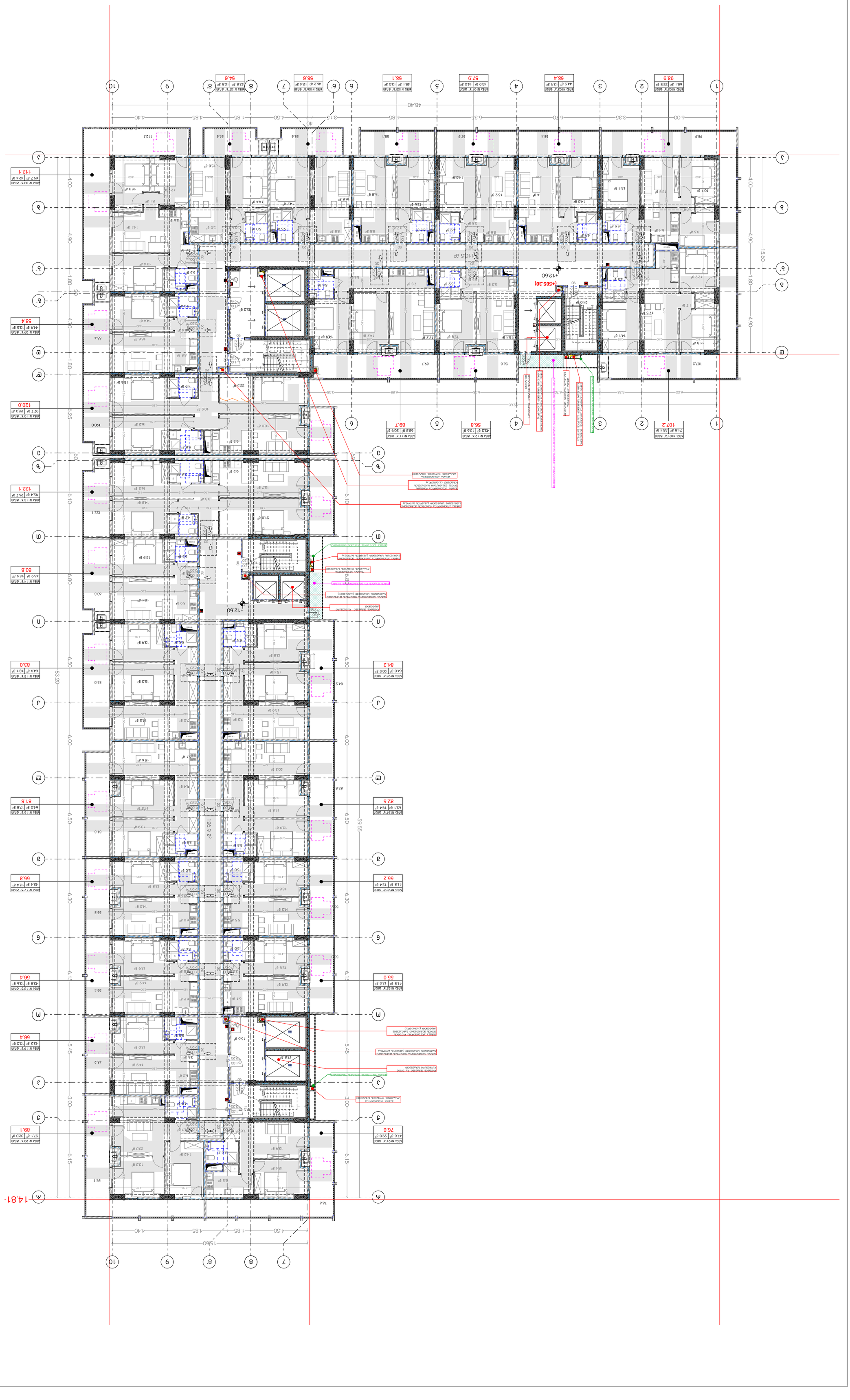
ОБЩАЯ ПЛОЩАДЬ ЗДАНИЯ
ПЛОЩАДЬ ЗАСТРОЙКИ
ОБЩАЯ ПЛОЩАДЬ КВАРТИР
ПЛОЩАДЬ ЖИЛЫХ КОМНАТ
ПЛОЩАДЬ ПОДСОБНЫХ КОМНАТ
ОБЩАЯ ПЛОЩАДЬ ПОМЕЩЕНИЙ ОБЩЕГО ПОЛЬЗОВАНИЯ
ПЛОЩАДЬ ПОМЕЩЕНИЙ ВСПОМОГАТЕЛЬНОГО ИСПОЛЬЗОВАНИЯ
ПЛОЩАДЬ ПОМЕЩЕНИЙ ОБЩЕСТВЕННОГО НАЗНАЧЕНИЯ
ПЛОЩАДЬ ПОМЕЩЕНИЙ ТЕХНИЧЕСКОГО НАЗНАЧЕНИЯ
ПЛОЩАДЬ ПОМЕЩЕНИЙ ПРОЧЕГО НАЗНАЧЕНИЯ

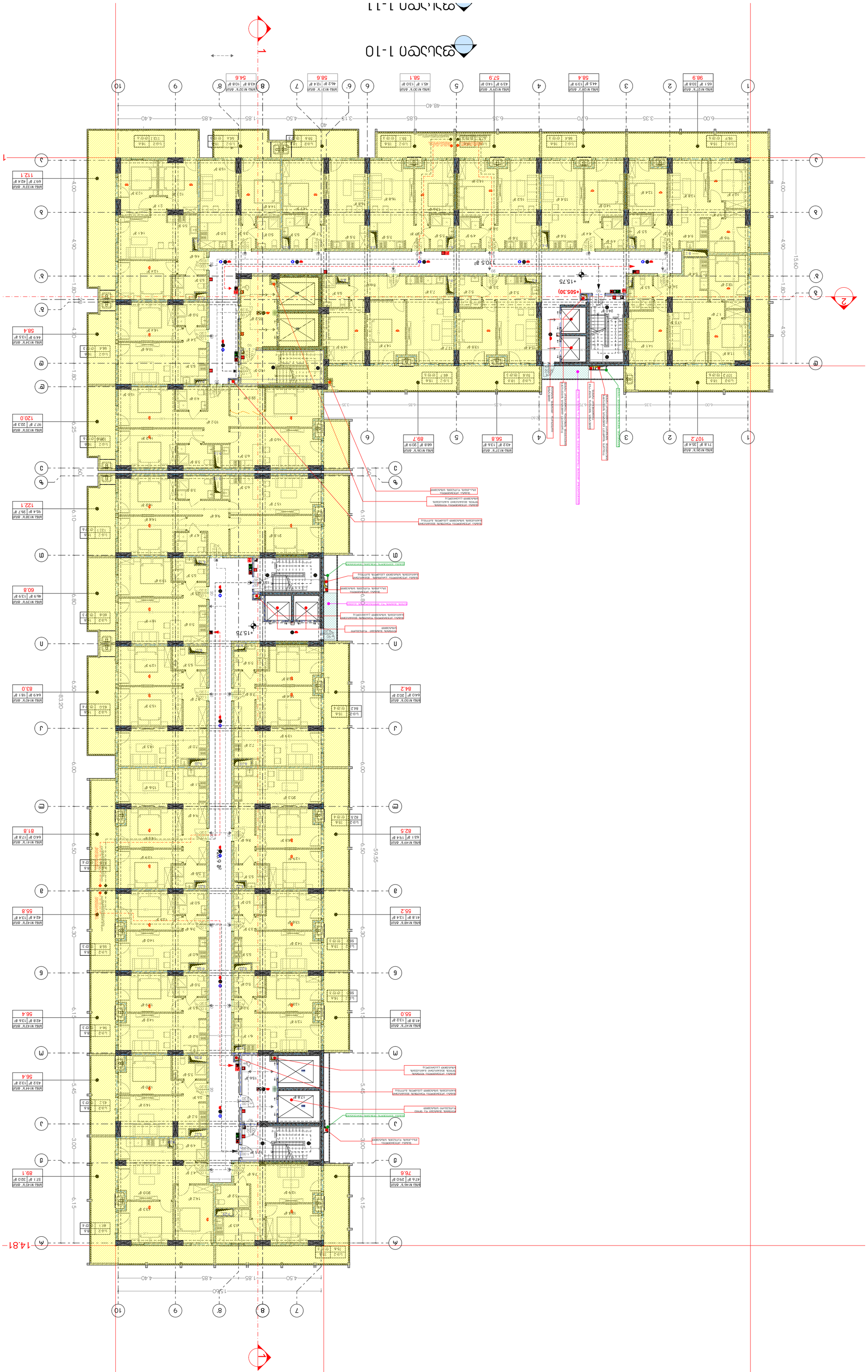

Стадия	Лист
Р	А2
	Листов №

Общество с ограниченной ответственностью «Специализированный застройщик «Жилищный комплекс «Ленинский»

Многоквартирный жилой дом № 3 в составе жилого комплекса по адресу: г. Ростов-на-Дону, Ленинский район, ул. Вятская, 154 (кад. 61:44:0062154:154)

Разрез 1-1
План 1-10
План 10-1

Общая площадь: 1399.7 м²
Площадь застройки: 489.9 м²
Площадь квартир (с учетом лоджий, балконов, террас и веранд): 364.1 м²
Количество этажей: 10
Высота здания: 30.60 м

Ситуационный план

Ростов-на-Дону

Заказчик: ООО СЗ «Жилищный комплекс «Ленинский»
ИНН: 6164337000 КПП: 616401001
Адрес: 344000, г. Ростов-на-Дону, ул. Вятская, 154
Тел.: +7 (863) 240-00-00

Разработчик: ООО «Проектное бюро «Архитектура»
ИНН: 6164287000 КПП: 616401001
Адрес: 344000, г. Ростов-на-Дону, ул. Вятская, 154
Тел.: +7 (863) 240-00-00

Главный архитектор проекта: Архитектор
Главный инженер проекта: Инженер
Начальник отдела: Начальник
Гип: Гип
Н. контроль: Контроль

Изм.	Кол.уч.	Лист	№ док.	Подпись	Дата

Многоквартирный жилой дом № 3 в составе жилого комплекса по адресу: г. Ростов-на-Дону, Ленинский район, ул. Вятская, 154 (кад. 61:44:0062154:154)

Разрез 1-1
План 1-10
План 10-1

А-105

Стадия: Р
Лист: 2
Листов: 3

Формат А2

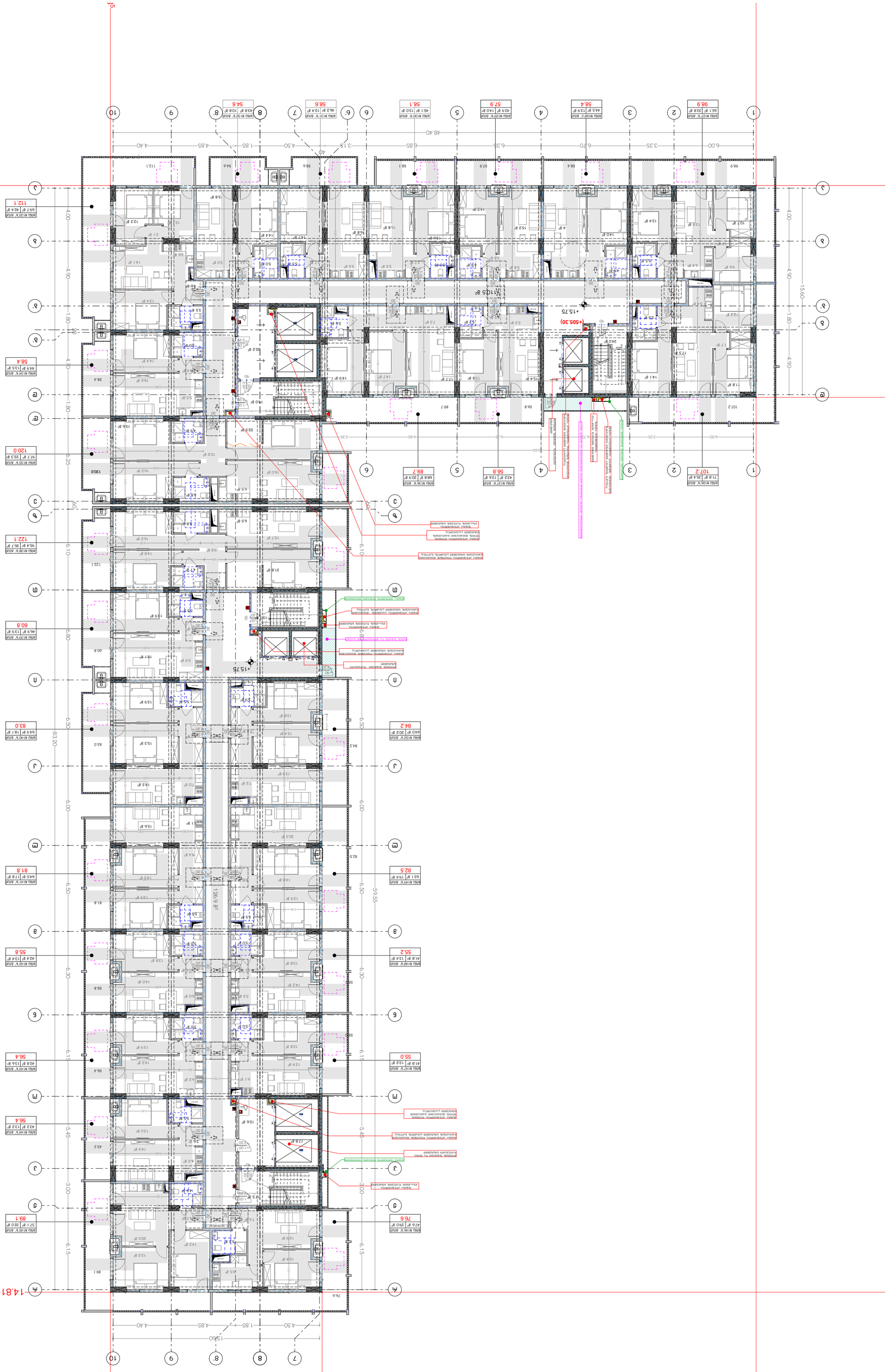
N
+15.75
(+505.30)
+15.75
+15.75
126.9 м²
1105 м²
1:100
1:50
1:20
1:10
1:5
1:1
1:0.5
1:0.2
1:0.1
1:0.05
1:0.02
1:0.01
1:0.005
1:0.002
1:0.001
1:0.0005
1:0.0002
1:0.0001
1:0.00005
1:0.00002
1:0.00001
1:0.000005
1:0.000002
1:0.000001
1:0.0000005
1:0.0000002
1:0.0000001
1:0.00000005
1:0.00000002
1:0.00000001
1:0.000000005
1:0.000000002
1:0.000000001
1:0.0000000005
1:0.0000000002
1:0.0000000001
1:0.00000000005
1:0.00000000002
1:0.00000000001
1:0.000000000005
1:0.000000000002
1:0.000000000001
1:0.0000000000005
1:0.0000000000002
1:0.0000000000001
1:0.00000000000005
1:0.00000000000002
1:0.00000000000001
1:0.000000000000005
1:0.000000000000002
1:0.000000000000001
1:0.0000000000000005
1:0.0000000000000002
1:0.0000000000000001
1:0.00000000000000005
1:0.00000000000000002
1:0.00000000000000001
1:0.000000000000000005
1:0.000000000000000002
1:0.000000000000000001
1:0.0000000000000000005
1:0.0000000000000000002
1:0.0000000000000000001
1:0.00000000000000000005
1:0.00000000000000000002
1:0.00000000000000000001
1:0.000000000000000000005
1:0.000000000000000000002
1:0.000000000000000000001
1:0.0000000000000000000005
1:0.0000000000000000000002
1:0.0000000000000000000001
1:0.00000000000000000000005
1:0.00000000000000000000002
1:0.00000000000000000000001
1:0.000000000000000000000005
1:0.000000000000000000000002
1:0.000000000000000000000001
1:0.0000000000000000000000005
1:0.0000000000000000000000002
1:0.0000000000000000000000001
1:0.00000000000000000000000005
1:0.00000000000000000000000002
1:0.00000000000000000000000001
1:0.000000000000000000000000005
1:0.000000000000000000000000002
1:0.000000000000000000000000001
1:0.0000000000000000000000000005
1:0.0000000000000000000000000002
1:0.0000000000000000000000000001
1:0.00000000000000000000000000005
1:0.00000000000000000000000000002
1:0.00000000000000000000000000001
1:0.000000000000000000000000000005
1:0.000000000000000000000000000002
1:0.000000000000000000000000000001
1:0.0000000000000000000000000000005
1:0.0000000000000000000000000000002
1:0.0000000000000000000000000000001
1:0.00000000000000000000000000000005
1:0.00000000000000000000000000000002
1:0.00000000000000000000000000000001
1:0.000000000000000000000000000000005
1:0.000000000000000000000000000000002
1:0.000000000000000000000000000000001
1:0.0000000000000000000000000000000005
1:0.0000000000000000000000000000000002
1:0.0000000000000000000000000000000001
1:0.00000000000000000000000000000000005
1:0.00000000000000000000000000000000002
1:0.00000000000000000000000000000000001
1:0.000000000000000000000000000000000005
1:0.000000000000000000000000000000000002
1:0.000000000000000000000000000000000001
1:0.0000000000000000000000000000000000005
1:0.0000000000000000000000000000000000002
1:0.0000000000000000000000000000000000001
1:0.00000000000000000000000000000000000005
1:0.00000000000000000000000000000000000002
1:0.00000000000000000000000000000000000001
1:0.000000000000000000000000000000000000005
1:0.000000000000000000000000000000000000002
1:0.000000000000000000000000000000000000001
1:0.0000000000000000000000000000000000000005
1:0.0000000000000000000000000000000000000002
1:0.0000000000000000000000000000000000000001
1:0.00000000000000000000000000000000000000005
1:0.00000000000000000000000000000000000000002
1:0.00000000000000000000000000000000000000001
1:0.000000000000000000000000000000000000000005
1:0.000000000000000000000000000000000000000002
1:0.000000000000000000000000000000000000000001
1:0.0000000000000000000000000000000000000000005
1:0.0000000000000000000000000000000000000000002
1:0.0000000000000000000000000000000000000000001
1:0.00000000000000000000000000000000000000000005
1:0.00000000000000000000000000000000000000000002
1:0.00000000000000000000000000000000000000000001
1:0.000000000000000000000000000000000000000000005
1:0.000000000000000000000000000000000000000000002
1:0.000000000000000000000000000000000000000000001
1:0.0000000000000000000000000000000000000000000005
1:0.0000000000000000000000000000000000000000000002
1:0.0000000000000000000000000000000000000000000001
1:0.00000000000000000000000000000000000000000000005
1:0.00000000000000000000000000000000000000000000002
1:0.00000000000000000000000000000000000000000000001
1:0.000000000000000000000000000000000000000000000005
1:0.000000000000000000000000000000000000000000000002
1:0.000000000000000000000000000000000000000000000001
1:0.0000000000000000000000000000000000000000000000005
1:0.0000000000000000000000000000000000000000000000002
1:0.0000000000000000000000000000000000000000000000001
1:0.00000000000000000000000000000000000000000000000005
1:0.00000000000000000000000000000000000000000000000002
1:0.00000000000000000000000000000000000000000000000001
1:0.000000000000000000000000000000000000000000000000005
1:0.000000000000000000000000000000000000000000000000002
1:0.000000000000000000000000000000000000000000000000001
1:0.0000000000000000000000000000000000000000000000000005
1:0.0000000000000000000000000000000000000000000000000002
1:0.0000000000000000000000000000000000000000000000000001
1:0.00000000000000000000000000000000000000000000000000005
1:0.00000000000000000000000000000000000000000000000000002
1:0.00000000000000000000000000000000000000000000000000001
1:0.000000000000000000000000000000000000000000000000000005
1:0.000000000000000000000000000000000000000000000000000002
1:0.000000000000000000000000000000000000000000000000000001
1:0.0000000000000000000000000000000000000000000000000000005
1:0.0000000000000000000000000000000000000000000000000000002
1:0.0000000000000000000000000000000000000000000000000000001
1:0.00000000000000000000000000000000000000000000000000000005
1:0.00000000000000000000000000000000000000000000000000000002
1:0.00000000000000000000000000000000000000000000000000000001
1:0.000000000000000000000000000000000000000000000000000000005
1:0.000000000000000000000000000000000000000000000000000000002
1:0.000000000000000000000000000000000000000000000000000000001
1:0.0000000000000000000000000000000000000000000000000000000005
1:0.0000000000000000000000000000000000000000000000000000000002
1:0.0000000000000000000000000000000000000000000000000000000001
1:0.00000000000000000000000000000000000000000000000000000000005
1:0.00000000000000000000000000000000000000000000000000000000002
1:0.00000000000000000000000000000000000000000000000000000000001
1:0.000000000000000000000000000000000000000000000000000000000005
1:0.000000000000000000000000000000000000000000000000000000000002
1:0.000000000000000000000000000000000000000000000000000000000001
1:0.0000000000000000000000000000000000000000000000000000000000005
1:0.0000000000000000000000000000000000000000000000000000000000002
1:0.0000000000000000000000000000000000000000000000000000000000001
1:0.00000000000000000000000000000000000000000000000000000000000005
1:0.00000000000000000000000000000000000000000000000000000000000002
1:0.00000000000000000000000000000000000000000000000000000000000001
1:0.000000000000000000000000000000000000000000000000000000000000005
1:0.000000000000000000000000000000000000000000000000000000000000002
1:0.000000000000000000000000000000000000000000000000000000000000001
1:0.0000000000000000000000000000000000000000000000000000000000000005
1:0.0000000000000000000000000000000000000000000000000000000000000002
1:0.0000000000000000000000000000000000000000000000000000000000000001
1:0.00000000000000000000000000000000000000000000000000000000000000005
1:0.00000000000000000000000000000000000000000000000000000000000000002
1:0.00000000000000000000000000000000000000000000000000000000000000001
1:0.000000000000000000000000000000000000000000000000000000000000000005
1:0.000000000000000000000000000000000000000000000000000000000000000002
1:0.000000000000000000000000000000000000000000000000000000000000000001
1:0.0000000000000000000000000000000000000000000000000000000000000000005
1:0.0000000000000000000000000000000000000000000000000000000000000000002
1:0.0000000000000000000000000000000000000000000000000000000000000000001
1:0.00000000000000000000000000000000000000000000000000000000000000000005
1:0.00000000000000000000000000000000000000000000000000000000000000000002
1:0.00000000000000000000000000000000000000000000000000000000000000000001
1:0.000000000000000000000000000000000000000000000000000000000000000000005
1:0.000000000000000000000000000000000000000000000000000000000000000000002
1:0.000000000000000000000000000000000000000000000000000000000000000000001
1:0.0000000000000000000000000000000000000000000000000000000000000000000005
1:0.0000000000000000000000000000000000000000000000000000000000000000000002
1:0.0000000000000000000000000000000000000000000000000000000000000000000001
1:0.00000000000000000000000000000000000000000000000000000000000000000000005
1:0.00000000000000000000000000000000000000000000000000000000000000000000002
1:0.00000000000000000000000000000000000000000000000000000000000000000000001
1:0.000000000000000000000000000000000000000000000000000000000000000000000005
1:0.000000000000000000000000000000000000000000000000000000000000000000000002
1:0.000000000000000000000000000000000000000000000000000000000000000000000001
1:0.0000000000000000000000000000000000000000000000000000000000000000000000005
1:0.0000000000000000000000000000000000000000000000000000000000000000000000002
1:0.0000000000000000000000000000000000000000000000000000000000000000000000001
1:0.00000000000000000000000000000000000000000000000000000000000000000000000005
1:0.00000000000000000000000000000000000000000000000000000000000000000000000002
1:0.00000000000000000000000000000000000000000000000000000000000000000000000001
1:0.000000000000000000000000000000000000000000000000000000000000000000000000005
1:0.000000000000000000000000000000000000000000000000000000000000000000000000002
1:0.000000000000000000000000000000000000000000000000000000000000000000000000001
1:0.0000000000000000000000000000000000000000000000000000000000000000000000000005
1:0.0000000000000000000000000000000000000000000000000000000000000000000000000002
1:0.0000000000000000000000000000000000000000000000000000000000000000000000000001
1:0.00000000000000000000000000000000000000000000000000000000000000000000000000005
1:0.00000000000000000000000000000000000000000000000000000000000000000000000000002
1:0.00000000000000000000000000000000000000000000000000000000000000000000000000001
1:0.000000000000000000000000000000000000000000000000000000000000000000000000000005
1:0.000000000000000000000000000000000000000000000000000000000000000000000000000002
1:0.000000000000000000000000000000000000000000000000000000000000000000000000000001
1:0.0000000000000000000000000000000000000000000000000000000000000000000000000000005
1:0.0000000000000000000000000000000000000000000000000000000000000000000000000000002
1:0.0000000000000000000000000000000000000000000000000000000000000000000000000000001
1:0.00000000000000000000000000000000000000000000000000000000000000000000000000000005
1:0.00000000000000000000000000000000000000000000000000000000000000000000000000000002
1:0.00000000000000000000000000000000000000000000000000000000000000000000000000000001
1:0.000000000000000000000000000000000000000000000000000000000000000000000000000000005
1:0.000000000000000000000000000000000000000000000000000000000000000000000000000000002
1:0.000000000000000000000000000000000000000000000000000000000000000000000000000000001
1:0.0000000000000000000000000000000000000000000000000000000000000000000000000000000005
1:0.0000000000000000000000000000000000000000000000000000000000000000000000000000000002
1:0.0000000000000000000000000000000000000000000000000000000000000000000000000000000001
1:0.00000000000000000000000000000000000000000000000000000000000000000000000000000000005
1:0.00000000000000000000000000000000000000000000000000000000000000000000000000000000002
1:0.00000000000000000000000000000000000000000000000000000000000000000000000000000000001
1:0.000000000000000000000000000000000000000000000000000000000000000000000000000000000005
1:0.000000000000000000000000000000000000000000000000000000000000000000000000000000000002
1:0.000000000000000000000000000000000000000000000000000000000000000000000000000000000001
1:0.0000000000000000000000000000000000000000000000000000000000000000000000000000000000005
1:0.0000000000000000000000000000000000000000000000000000000000000000000000000000000000002
1:0.0000000000000000000000000000000000000000000000000000000000000000000000000000000000001
1:0.00000000000000000000000000000000000000000000000000000000000000000000000000000000000005
1:0.00000000000000000000000000000000000000000000000000000000000000000000000000000000000002
1:0.00000000000000000000000000000000000000000000000000000000000000000000000000000000000001
1:0.000000000000000000000000000000000000000000000000000000000000000000000000000000000000005
1:0.000000000000000000000000000000000000000000000000000000000000000000000000000000000000002
1:0.000000000000000000000000000000000000000000000000000000000000000000000000000000000000001
1:0.0000000000000000000000000000000000000000000000000000000000000000000000000000000000000005
1:0.0000000000000000000000000000000000000000000000000000000000000000000000000000000000000002
1:0.0000000000000000000000000000000000000000000000000000000000000000000000000000000000000001
1:0.00000000000000000000000000000000000000000000000000000000000000000000000000000000000000005
1:0.00000000000000000000000000000000000000000000000000000000000000000000000000000000000000002
1:0.00000000000000000000000000000000000000000000000000000000000000000000000000000000000000001
1:0.000000000000000000000000000000000000000000000000000000000000000000000000000000000000000005
1:0.000000000000000000000000000000000000000000000000000000000000000000000000000000000000000002
1:0.000000000000000000000000000000000000000000000000000000000000000000000000000000000000000001
1:0.0000000000000000000000000000000000000000000000000000000000000000000000000000000000000000005
1:0.0000000000000000000000000000000000000000000000000000000000000000000000000000000000000000002
1:0.0000000000000000000000000000000000000000000000000000000000000000000000000000000000000000001
1:0.00000000000000000000000000000000000000000000000000000000000000000000000000000000000000000005
1:0.00000000000000000000000000000000000000000000000000000000000000000000000000000000000000000002
1:0.00000000000000000000000000000000000000000000000000000000000000000000000000000000000000000001
1:0.000000000000000000000000000000000000000000000000000000000000000000000000000000000000000000005
1:0.000000000000000000000000000000000000000000000000000000000000000000000000000000000000000000002
1:0.000000000000000000000000000000000000000000000000000000000000000000000000000000000000000000001
1:0.0000000000000000000000000000000000000000000000000000000000000000000000000000000000000000000005
1:0.0000000000000000000000000000000000000000000000000000000000000000000000000000000000000000000002
1:0.0000000000000000000000000000000000000000000000000000000000000000000000000000000000000000000001
1:0.00000000000000000000000000000000000000000000000000000000000000000000000000000000000000000000005
1:0.00000000000000000000000000000000000000000000000000000000000000000000000000000000000000000000002
1:0.00000000000000000000000000000000000000000000000000000000000000000000000000000000000000000000001
1:0.000000000000000000000000000000000000000000000000000000000000000000000000000000000000000000000005
1:0.000000000000000000000000000000000000000000000000000000000000000000000000000000000000000000000002
1:0.000000000000000000000000000000000000000000000000000000000000000000000000000000000000000000000001
1:0.0000000000000000000000000000000000000000000000000000000000000000000000000000000000000000000000005
1:0.0000000000000000000000000000000000000000000000000000000000000000000000000000000000000000000000002
1:0.0000000000000000000000000000000000000000000000000000000000000000000000000000000000000000000000001
1:0.00000000000000000000000000000000000000000000000000000000000000000000000000000000000000000000000005
1:0.00000000000000000000000000000000000000000000000000000000000000000000000000000000000000000000000002
1:0.00000000000000000000000000000000000000000000000000000000000000000000000000000000000000000000000001
1:0.000000000000000000000000000000000000000000000000000000000000000000000000000000000000000000000000005
1:0.000000000000000000000000000000000000000000000000000000000000000000000000000000000000000000000000002
1:0.000000000000000000000000000000000000000000000000000000000000000000000000000000000000000000000000001
1:0.0000000000000000000000000000000000000000000000000000000000000000000000000000000000000000000000000005
1:0.0000000000000000000000000000000000000000000000000000000000000000000000000000000000000000000000000002
1:0.0000000000000000000000000000000000000000000000000000000000000000000000000000000000000000000000000001
1:0.00000000000000000000000000000000000000000000000000000000000000000000000000000000000000000000000000005
1:0.00000000000000000000000000000000000000000000000000000000000000000000000000000000000000000000000000002
1:0.00000000000000000000000000000000000000000000000000000000000000000000000000000000000000000000000000001
1:0.000000000000000000000000000000000000000000000000000000000000000000000000000000000000000000000000000005
1:0.000000000000000000000000000000000000000000000000000000000000000000000000000000000000000000000000000002
1:0.000000000000000000000000000000000000000000000000000000000000000000000000000000000000000000000000000001
1:0.0000000000000000000000000000000000000000000000000000000000000000000000000000000000000000000000000000005
1:0.0000000000000000000000000000000000000000000000000000000000000000000000000000000000000000000000000000002
1:0.0000000000000000000000000000000000000000000000000000000000000000000000000000000000000000000000000000001
1:0.00000000000000000000000000000000000000000000000000000000000000000000000000000000000000000000000000000005
1:0.00000000000000000000000000000000000000000000000000000000000000000000000000000000000000000000000000000002
1:0.00000000000000000000000000000000000000000000000000000000000000000000000000000000000000000000000000000001
1:0.000000000000000000000000000000000000000000000000000000000000000000000000000000000000000000000000000000005
1:0.000000000000000000000000000000000000000000000000000000000000000000000000000000000000000000000000000000002
1:0.000000000000000000000000000000000000000000000000000000000000000000000000000000000000000000000000000000001
1:0.0000000000000000000000000000000000000000000000000000000000000000000000000000000000000000000000000000000005
1:0.0000000000000000000000000000000000000000000000000000000000000000000000000000000000000000000000000000000002
1:0.0000000000000000000000000000000000000000000000000000000000000000000000000000000000000000000000000000000001
1:0.00000000000000000000000000000000000000000000000000000000000000000000000000000000000000000000000000000000005
1:0.00000000000000000000000000000000000000000000000000000000000000000000000000000000000000000000000000000000002
1:0.00000000000000000000000000000000000000000000000000000000000000000000000000000000000000000000000000000000001
1:0.000000000000000000000000000000000000000000000000000000000000000000000000000000000000000000000000000000000005
1:0.000000000000000000000000000000000000000000000000000000000000000000000000000000000000000000000000000000000002
1:0.000000000000000000000000000000000000000000000000000000000000000000000000000000000000000000000000000000000001
1:0.0000000000000000000000000000000000000000000000000000000000000000000000000000000000000000000000000000000000005
1:0.0000000000000000000000000000000000000000000000000000000000000000000000000000000000000000000000000000000000002
1:0.0000000000000000000000000000000000000000000000000000000000000000000000000000000000000000000000000000000000001
1:0.00000000000000000000000000000000000000000000000000000000000000000000000000000000000000000000000000000000000005
1:0.00000000000000000000000000000000000000000000000000000000000000000000000000000000000000000000000000000000000002
1:0.00000000000000000000000000000000000000000000000000000000000000000000000000000000000000000000000000000000000001
1:0.000000000000000000000000000000000000000000000000000000000000000000000000000000000000000000000000000000000000005
1:0.000000000000000000000000000000000000000000000000000000000000000000000000000000000000000000000000000000000000002
1:0.000000000000000000000000000000000000000000000000000000000000000000000000000000000000000000000000000000000000001
1:0.0000000000000000000000000000000000000000000000000000000000000000000000000000000000000000000000000000000000000005
1:0.0000000000000000000000000000000000000000000000000000000000000000000000000000000000000000000000000000000000000002
1:0.0000000000000000000000000000000000000000000000000000000000000000000000000000000000000000000000000000000000000001
1:0.00000000000000000000000000000000000000000000000000000000000000000000000000000000000000000000000000000000000000005
1:0.00000000000000000000000000000000000000000000000000000000000000000000000000000000000000000000000000000000000000002
1:0.00000000000000000000000000000000000000000000000000000000000000000000000000000000000000000000000000000000000000001
1:0.000000000000000000000000000000000000000000000000000000000000000000000000000000000000000000000000000000000000000005
1:0.000000000000000000000000000000000000000000000000000000000000000000000000000000000000000000000000000000000000000002
1:0.000000000000000000000000000000000000000000000000000000000000000000000000000000000000000000000000000000000000000001
1:0.0000000000000000000000000000000000000000000000000000000000000000000000000000000000000000000000000000000000000000005
1:0.0000000000000000000000000000000000000000000000000000000000000000000000000000000000000000000000000000000000000000002
1:0.0000000000000000000000000000000000000000000000000000000000000000000000000000000000000000000000000000000000000000001
1:0.00000000000000000000000000000000000000000000000000000000000000000000000000000000000000000000000000000000000000000005
1:0.00000000000000000000000000000000000000000000000000000000000000000000000000000000000000000000000000000000000000000002
1:0.00000000000000000000000000000000000000000000000000000000000000000000000000000000000000000000000000000000000000000001
1:0.000000000000000000000000000000000000000000000000000000000000000000000000000000000000000000000000000000000000000000005
1:0.000000000000000000000000000000000000000000000000000000000000000000000000000000000000000000000000000000000000000000002
1:0.000000000000000000000000000000000000000000000000000000000000000000000000000000000000000000000000000000000000000000001
1:0.0000000000000000000000000000000000000000000000000000000000000000000000000000000000000000000000000000000000000000000005
1:0.0000000000000000000000000000000000000000000000000000000000000000000000000000000000000000000000000000000000000000000002
1:0.0000000000000000000000000000000000000000000000000000000000000000000000000000000000000000000000000000000000000000000001
1:0.00000000000000000000000000000000000000000000000000000000000000000000000000000000000000000000000000000000000000000000005
1:0.00000000000000000000000000000000000000000000000000000000000000000000000000000000000000000000000000000000000000000000002
1:0.00000000000000000000000000000000000000000000000000000000000000000000000000000000000000000000000000000000000000000000001
1:0.000000000000000000000000000000000000000000000000000000000000000000000000000000000000000000000000000000000000000000000005
1:0.000000000000000000000000000000000000000000000000000000000000000000000000000000000000000000000000000000000000000000000002
1:0.000000000000000000000000000000000000000000000000000000000000000000000000000000000000000000000000000000000000000000000001
1:0.0000000000000000000000000000000000000000000000000000000000000000000000000000000000000000000000000000000000000000000000005
1:0.0000000000000000000000000000000000000000000000000000000000000000000000000000000000000000000000000000000000000000000000002
1:0.0000000000000000000000000000000000000000000000000000000000000000000000000000000000000000000000000000000000000000000000001
1:0.00000000000000000000000000000000000000000000000000000000000000000000000000000000000000000000000000000000000000000000000005
1:0.00000000000000000000000000000000000000000000000000000000000000000000000000000000000000000000000000000000000000000000000002
1:0.00000000000000000000000000000000000000000000000000000000000000000000000000000000000000000000000000000000000000000000000001
1:0.000000000000000000000000000000000000000000000000000000000000000000000000000000000000000000000000000000000000000000000000005
1:0.000000000000000000000000000000000000000000000000000000000000000000000000000000000000000000000000000000000000000000000000002
1:0.000000000000000000000000000000000000000000000000000000000000000000000000000000000000000000000000000000000000000000000000001
1:0.0000000000000000000000000000000000000000000000000000000000000000000000000000000000000000000000000000000000000000000000000005
1:0.0000000000000000000000000000000000000000000000000000000000000000000000000000000000000000000000000000000000000000000000000002
1:0.0000000000000000000000000000000000000000000000000000000000000000000000000000000000000000000000000000000000000000000000000001
1:0.00000000000000000000000000000000000000000000000000000000000000000000000000000000000000000000000000000000000000000000000000005
1:0.00000000000000000000000000000000000000000000000000000000000000000000000000000000000000000000000000000000000000000000000000002
1:0.00000000000000000000000000000000000000000000000000000000000000000000000000000000000000000000000000000000000000000000000000001
1:0.000000000000000000000000000000000000000000000000000000000000000000000000000000000000000000000000000000000000000000000000000005
1:0.000000000000000000000000000000000000000000000000000000000000000000000000000000000000000000000000000000000000000000000000000002
1:0.000000000000000000000000000000000000000000000000000000000000000000000000000000000000000000000000000000000000000000000000000001
1:0.0000000000000000000000000000000000000000000000000000000000000000000000000000000000000000000000000000000000000000000000000000005
1:0.0000000000000000000000000000000000000000000000000000000000000000000000000000000000000000000000000000000000000000000000000000002
1:0.0000000000000000000000000000000000000000000000000000000000000000000000000000000000000000000000000000000000000000000000000000001
1:0.00000000000000000000000000000000000000000000000000000000000000000000000000000000000000000000000000000000000000000000000000000005
1:0.00000000000000000000000000000000000000000000000000000000000000000000000000000000000000000000000000000000000000000000000000000002
1:0.00000000000000000000000000000000000000000000000000000000000000000000000000000000000000000000000000000000000000000000000000000001
1:0.000000000000000000000000000000000000000000000000000000000000000000000000000000000000000000000000000000000000000000000000000000005
1:0.000000000000000000000000000000000000000000000000000000000000000000000000000000000000000000000000000000000000000000000000000000002
1:0.000000000000000000000000000000000000000000000000000000000000000000000000000000000000000000000000000000000000000000000000000000001
1:0.0000000000000000000000000000000000000000000000000000000000000000000000000000000000000000000000000000000000000000000000000000000005
1:0.0000000000000000000000000000000000000000000000000000000000000000000000000000000000000000000000000000000000000000000000000000000002
1:0.0000000000000000000000000000000000000000000000000000000000000000000000000000000000000000000000000000000000000000000000000000000001
1:0.00000000000000000000000000000000000000000000000000000000000000000000000000000000000000000000000000000000000000000000000000000000005
1:0.00000000000000000000000000000000000000000000000000000000000000000000000000000000000000000000000000000000000000000000000000000000002
1:0.00000000000000000000000000000000000000000000000000000000000000000000000000000000000000000000000000000000000000000000000000000000001
1:0.000000000000000000000000000000000000000000000000000000000000000000000000000000000000000000000000000000000000000000000000000000000005
1:0.000000000000000000000000000000000000000000000000000000000000000000000000000000000000000000000000000000000000000000000000000000000002
1:0.000000000000000000000000000000000000000000000000000000000000000000000000000000000000000000000000000000000000000000000000000000000001
1:0.0000000000000000000000000000000000000000000000000000000000000000000000000000000000000000000000000000000000000000000000000000000000005
1:0.0000000000000000000000000000000000000000000000000000000000000000000000000000000000000000000000000000000000000000000000000000000000002
1:0.0000000000000000000000000000000000000000000000000000000000000000000000000000000000000000000000000000000000000000000000000000000000001
1:0.00000000000000000000000000000000000000000000000000000000000000000000000000000000000000000000000000000000000000000000000000000000000005
1:0.00000000000000000000000000000000000000000000000000000000000000000000000000000000000000000000000000000000000000000000000000000000000002
1:0.00000000000000000000000000000000000000000000000000000000000000000000000000000000000000000000000000000000000000000000000000000000000001
1:0.000000000000000000000000000000000000000000000000000000000000000000000000000000000000000000000000000000000000000000000000000000000000005
1:0.000000000000000000000000000000000000000000000000000000000000000000000000000000000000000000000000000000000000000000000000000000000000002
1:0.000000000000000000000000000000000000000000000000000000000000000000000000000000000000000000000000000000000000000000000000000000000000001
1:0.0000000000000000000000000000000000000000000000000000000000000000000000000000000000000000000000000000000000000000000000000000000000000005
1:0.0000000000000000000000000000000000000000000000000000000000000000000000000000000000000000000000000000000000000000000000000000000000000002
1:0.0000000000000000000000000000000000000000000000000000000000000000000000000000000000000000000000000000000000000000000000000000000000000001
1:0.00000000000000000000000000000000000000000000000000000000000000000000000000000000000000000000000000000000000000000000000000000000000000005
1:0.00000000000000000000000000000000000000000000000000000000000000000000000000000000000000000000000000000000000000000000000000000000000000002
1:0.00000000000000000000000000000000000000000000000000000000000000000000000000000000000000000000000000000000000000000000000000000000000000001
1:0.000000000000000000000000000000000000000000000000000000000000000000000000000000000000000000000000000000000000000000000000000000000000000005
1:0.000000000000000000000000000000000000000000000000000000000000000000000000000000000000000000000000000000000000000000000000000000000000000002
1:0.000000000000000000000000000000000000000000000000000000000000000000000000000000000000000000000000000000000000000000000000000000000000000001
1:0.0000000000000000000000000000000000000000000000000000000000000000000000000000000000000000000000000000000000000000000000000000000000000000005
1:0.0000000000000000000000000000000000000000000000000000000000000000000000000000000000000000000000000000000000000000000000000000000000000000002
1:0.0000000000000000000000000000000000000000000000000000000000000000000000000000000000000000000000000000000000000000000000000000000000000000001
1:0.00000000000000000000000000000000000000000000000000000000000000000000000000000000000000000000000000000000000000000000000000000000000000000005
1:0.00000000000000000000000000000000000000000000000000000000000000000000000000000000000000000000000000000000000000000000000000000000000000000002
1:0.00000000000000000000000000000000000000000000000000000000000000000000000000000000000000000000000000000000000000000000000000000000000000000001
1:0.000000000000000000000000000000000000000000000000000000000000000000000000000000000000000000000000000000000000000000000000000000000000000000005
1:0.000000000000000000000000000000000000000000000000000000000000000000000000000000000000000000000000000000000000000000000000000000000000000000002
1:0.000000000000000000000000000000000000000000000000000000000000000000000000000000000000000000000000000000000000000000000000000000000000000000001
1:0.0000000000000000000000000000000000000000000000000000000000000000000000000000000000000000000000000000000000000000000000000000000000000000000005
1:0.0000000000000000000000000000000000000000000000000000000000000000000000000000000000000000000000000000000000000000000000000000000000000000000002
1:0.0000000000000000000000000000000000000000000000000000000000000000000000000000000000000000000000000000000000000000000000000000000000000000000001
1:0.00000000000000000000000000000000000000000000000000000000000000000000000000000000000000000000000000000000000000000000000000000000000000000000005
1:0.00000000000000000000000000000000000000000000000000000000000000000000000000000000000000000000000000000000000000000000000000000000000000000000002
1:0.00000000000000000000000000000000000000000000000000000000000000000000000000000000000000000000000000000000000000000000000000000000000000000000001
1:0.000000000000000000000000000000000000000000000000000000000000000000000000000000000000000000000000000000000000000000000000000000000000000000000005
1:0.000000000000000000000000000000000000000000000000000000000000000000000000000000000000000000000000000000000000000000000000000000000000000000000002
1:0.000

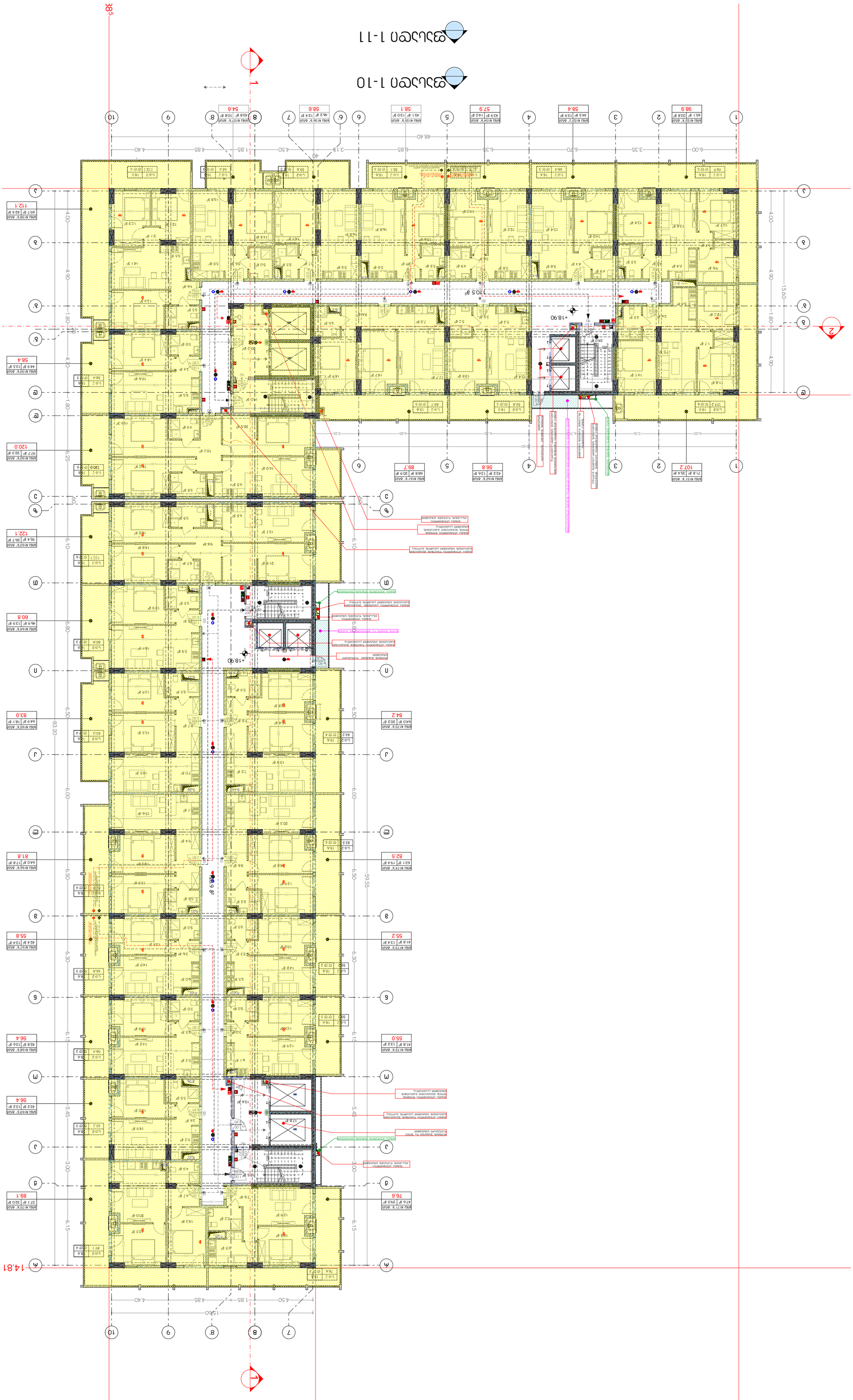

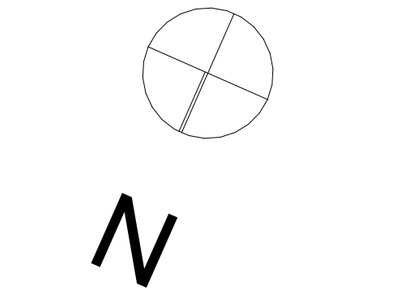

ბინათმშენებლობა ს.ხაშური

ტერიტორიის გეგმა

ვერტიკალური დაგეგმარების გეგმა

ფასადები 1-10, 1-11

პროექტის ეტაპი	ფაზა
მშენებლობა	A2
ნახაზის დასახელება	ნახაზის №
ფასადები 1-10, 1-11	A-106

ბინათმშენებლობა ს.ხაშური

ნაკვეთი 63-6 ს/კ 63:48:0102001:1

ტერიტორიის ზონა: ქალაქის ცენტრალური ზონა

ნაკვეთის ფართობი: 1399.7 მ²

ნაკვეთის ფართობი: 489.9 მ²

სამშენებლო ტერიტორიის ფართობი: 364.1 მ²

ნაკვეთის ფარგლებში:

არსებული ხე-ტყის დასახელება	ტოტების საერთო რაოდენობა	ხის ტოტების საერთო სიგრძე
ნაძვი	3	6
ნაძვი	2	4
ნაძვი	1	2
ნაძვი	1	2
ნაძვი	1	2

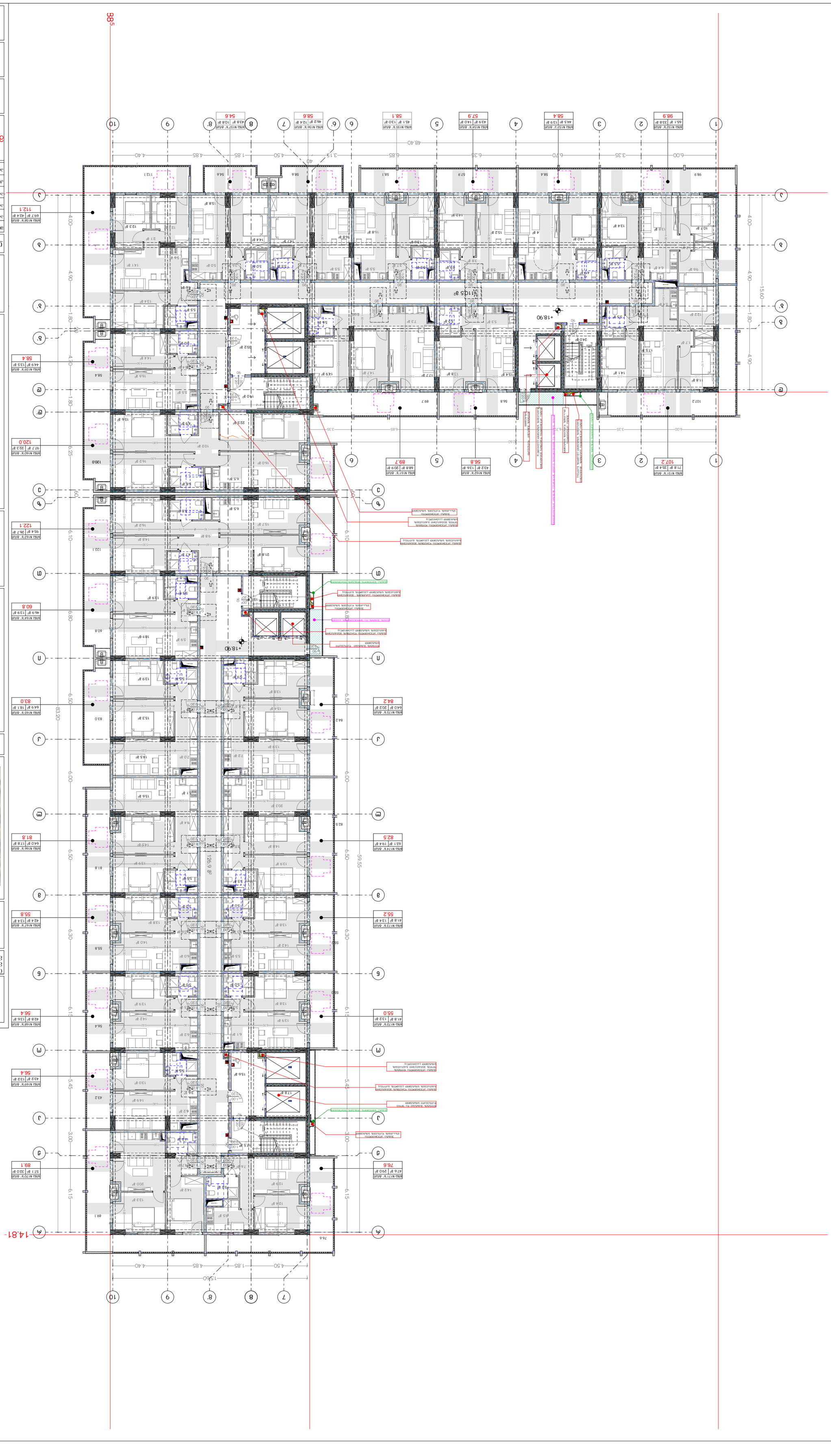
N
+18.90
+18.90
+18.90
126.9 м²
1105 м²
1105 м²
1105

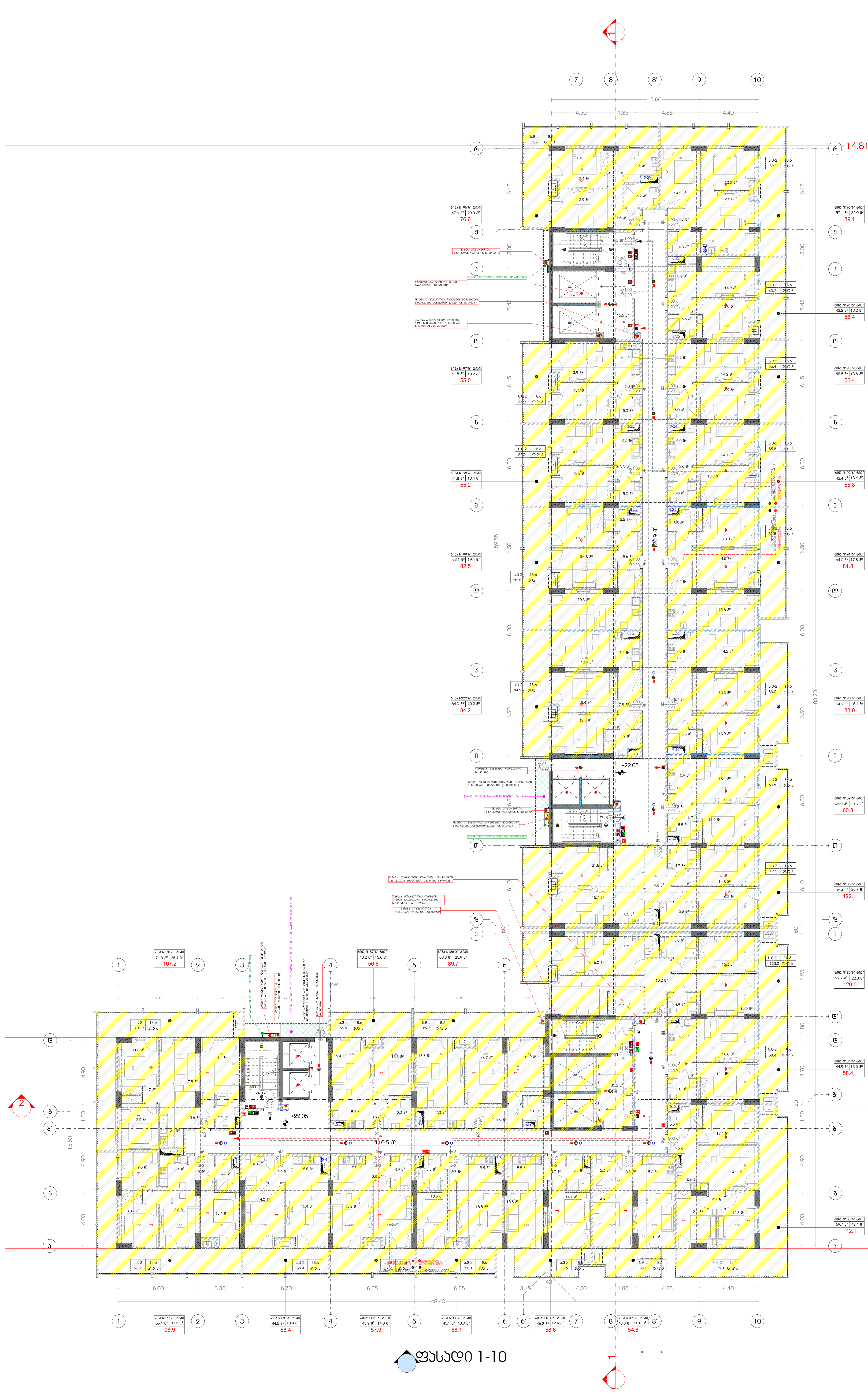

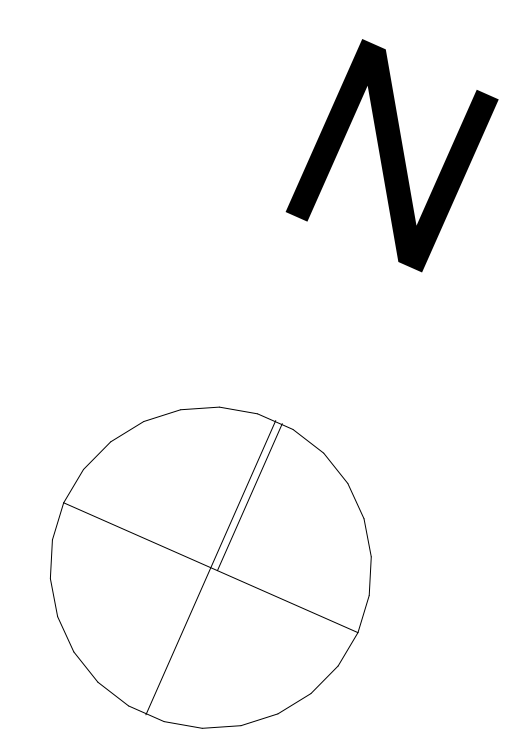

მრავალბინიანი საცხოვრებელი სახლი მუხიანი "3 ბ" ბლოკი

ობიექტის მისამართი: ქ.თბილისი, დასახლება მუხიანი, მიკრო/რაიონი IV, რადიოქარხნის მოპირდაპირე მხარეს (ს.კ. 01.11.17.005.154)

დამკვეთი

შ.პ.ს. "მუხიანი დეველოპმენტი"

საიდენტიფიკაციო კოდი: 400270407

სიტუაციური სქემა



ბ ბლოკი

ტექნიკურ-ეკონომიკური მაჩვენებლები

საცხოვრებელი ფართი: 1399.7
საზაფხულო ფართი: 489.9
სადარბაზო-კიბის უჯრედის ფართი: 364.1
ავტოსადგომის ფართი:
დამხმარე ფართი:

შენიშვნები:
* ნახაზი შესრულებულია სანტიმეტრებში
* ნახაზზე მოცემულია არქიტექტურული და კონსტრუქციული ნიშნულები
* არქიტექტურულ გეგმებზე დატანილია ხანძარსაწინააღმდეგო სისტემა

პირობითი აღნიშვნები

საპროექტო ორგანიზაცია

არქი პრომოუშენი

თანამდებობა	გვარი	ხელმოწერა
მთ.არქიტექტორი	ლ. მაღლაკელიძე	
არქიტექტორი	მ. წიკლაური	
არქიტექტორი	ქ. მამათელაშვილი	
არქიტექტორი	ივ. ხლაჩიძე	
კონსტრუქტორი		
პროექტ მენეჯერი		

ნახაზის სახელი

მე-7 სართულის გეგმა

ფურცლის სახელი	ფურცელი
A-107	
ფორმატი	მასშტაბი
A2	
თარიღი	რევიზია №

Многоквартирный жилой комплекс с подземной автостоянкой и встроенными помещениями

Адрес: г. Москва, ЮЗАО, район Ясенево, ул. Новоясеневская, вл. 1

Заказчик: ООО «СЗ «Ясенево-Парк»

Генеральный проектировщик: ООО «Архитектурная мастерская «Пространство»

Шифр проекта: 2024-ЯП-01

Стадия: Рабочая документация (РД)

Раздел: АР — Архитектурные решения

Том: 3

Дата: 14.03.2025

Масштаб: 1:100

Формат: A2

Лист: А-207

Всего листов: 32

Примечания:

1. Все размеры даны в миллиметрах, если не указано иное.
2. Отметки даны в метрах относительно условного нуля.
3. Привязка осей — по осям несущих стен и колонн.
4. Экспликация помещений — см. лист А-201.
5. Ведомость отделки — см. лист А-202.
6. Спецификация оконных и дверных блоков — см. лист А-203.
7. Узлы примыкания кровли — см. лист А-210.
8. Схема вертикальной планировки — см. лист ГП-01.
9. Схема инженерных сетей — см. лист ИОС-01.
10. Все отмостки выполнить шириной 1,0 м с уклоном 3% от здания.
11. Цоколь облицевать гранитом серого цвета, толщина 30 мм.
12. Кровля — плоская, с внутренним водостоком, уклон 1,5%.
13. Высота этажа — 3,0 м, высота подземного паркинга — 3,6 м.
14. Ширина проезда в паркинге — 6,0 м, ширина машиноместа — 2,5 м.
15. Все двери в МОП — противопожарные, с доводчиками.
16. Лифты — 4 пассажирских, грузоподъемностью 1000 кг, скорость 2,5 м/с.
17. Пожарные краны — на каждом этаже, у лестничных клеток.
18. Эвакуационные выходы — не менее 2 на этаж.
19. Ширина лестничных маршей — 1,35 м, ширина площадок — 1,5 м.
20. Все помещения с постоянным пребыванием людей имеют естественное освещение.
21. Вентиляция — приточно-вытяжная с механическим побуждением.
22. Отопление — от ИТП, теплоноситель — вода 95/70 °С.
23. Водоснабжение — от городской сети, давление 0,4 МПа.
24. Канализация — самотечная, выпуск в городскую сеть.
25. Электроснабжение — от ТП, мощность 1250 кВА.
26. Молниезащита — по III категории, сетка 10×10 м.
27. Заземление — контур по периметру здания, сопротивление ≤ 4 Ом.
28. Все материалы должны иметь сертификаты соответствия.
29. Работы вести в соответствии с ППР.
30. Авторский надзор — по договору.

Ведомость рабочих чертежей основного комплекта

Обозначение	Наименование	Примечание
2024-ЯП-АР	Общие данные. Ведомость чертежей	
А-201	План 1-го этажа. Экспликация помещений	
А-202	План типового этажа. Ведомость отделки	
А-203	Планы подземных этажей. Ведомость дверей	
А-204	Фасад 1–10. Фасад Ж–А	
А-205	Разрез 1-1. Разрез 2-2	
А-206	Фасад А–Ж. Фасад 10–1	
А-207	План 1-го этажа	
А-208	План типового этажа	
А-209	Планы подземных этажей	
А-210	Узлы примыкания кровли	
А-211	Узлы цоколя и отмостки	
А-212	Узлы оконных проемов	
А-213	Узлы дверных проемов	
А-214	Узлы лестничных маршей	
А-215	Узлы ограждений	
А-216	Узлы деформационных швов	
А-217	Узлы примыкания к перекрытиям	
А-218	Узлы вентиляционных шахт	
А-219	Узлы дымоудаления	
А-220	Узлы противопожарных преград	
А-221	Узлы инженерных вводов	
А-222	Узлы водосточной системы	
А-223	Узлы парапетов	
А-224	Узлы примыкания к фундаменту	
А-225	Узлы гидроизоляции	
А-226	Узлы теплоизоляции	
А-227	Узлы звукоизоляции	
А-228	Узлы пожарной безопасности	
А-229	Узлы молниезащиты	
А-230	Узлы заземления	
А-231	Узлы благоустройства	
А-232	Узлы малых архитектурных форм	
А-233	Узлы ограждения территории	
А-234	Узлы въездных ворот	
А-235	Узлы пешеходных дорожек	
А-236	Узлы детской площадки	
А-237	Узлы спортивной площадки	
А-238	Узлы озеленения	
А-239	Узлы полива	
А-240	Узлы освещения	
А-241	Узлы видеонаблюдения	
А-242	Узлы домофонной системы	
А-243	Узлы контроля доступа	
А-244	Узлы слаботочных систем	
А-245	Узлы пожарной сигнализации	
А-246	Узлы оповещения	
А-247	Узлы дымоудаления	
А-248	Узлы подпора воздуха	
А-249	Узлы противодымных клапанов	
А-250	Узлы воздуховодов	
А-251	Узлы вентиляционных решеток	
А-252	Узлы кондиционирования	
А-253	Узлы холодоснабжения	
А-254	Узлы теплоснабжения	
А-255	Узлы водоснабжения	
А-256	Узлы канализации	
А-257	Узлы газоснабжения	
А-258	Узлы электроснабжения	
А-259	Узлы заземления оборудования	
А-260	Узлы молниезащиты оборудования	
А-261	Узлы пожарной безопасности оборудования	
А-262	Узлы автоматики	
А-263	Узлы диспетчеризации	
А-264	Узлы учета ресурсов	
А-265	Узлы энергосбережения	
А-266	Узлы возобновляемых источников энергии	
А-267	Узлы солнечных коллекторов	
А-268	Узлы ветрогенераторов	
А-269	Узлы тепловых насосов	
А-270	Узлы рекуперации	
А-271	Узлы утилизации	
А-272	Узлы переработки	
А-273	Узлы хранения	
А-274	Узлы транспортировки	
А-275	Узлы погрузки	
А-276	Узлы разгрузки	
А-277	Узлы складирования	
А-278	Узлы упаковки	
А-279	Узлы маркировки	
А-280	Узлы сертификации	
А-281	Узлы испытаний	
А-282	Узлы наладки	
А-283	Узлы ввода в эксплуатацию	
А-284	Узлы гарантийного обслуживания	
А-285	Узлы послегарантийного обслуживания	
А-286	Узлы капитального ремонта	
А-287	Узлы реконструкции	
А-288	Узлы модернизации	
А-289	Узлы демонтажа	
А-290	Узлы утилизации	
А-291	Узлы переработки	
А-292	Узлы хранения	
А-293	Узлы транспортировки	
А-294	Узлы погрузки	
А-295	Узлы разгрузки	
А-296	Узлы складирования	
А-297	Узлы упаковки	
А-298	Узлы маркировки	
А-299	Узлы сертификации	
А-300	Узлы испытаний	

Ведомость ссылочных и прилагаемых документов

Обозначение	Наименование	Примечание
2024-ЯП-ПЗ	Пояснительная записка	
2024-ЯП-ГП	Генеральный план	
2024-ЯП-ИОС	Инженерные системы	
2024-ЯП-КР	Конструкции железобетонные	
2024-ЯП-ПОС	Проект организации строительства	
2024-ЯП-ПОД	Проект организации работ по сносу	
2024-ЯП-ТБЭ	Требования безопасности эксплуатации	
2024-ЯП-ЭЭ	Энергоэффективность	
2024-ЯП-ОВОС	Оценка воздействия на окружающую среду	
2024-ЯП-ПБ	Пожарная безопасность	
2024-ЯП-ОДИ	Доступность для инвалидов	
2024-ЯП-ВК	Водоснабжение и канализация	
2024-ЯП-ОВ	Отопление и вентиляция	
2024-ЯП-ЭС	Электроснабжение	
2024-ЯП-СС	Слаботочные системы	
2024-ЯП-АК	Автоматика и диспетчеризация	
2024-ЯП-ГАЗ	Газоснабжение	
2024-ЯП-ТМ	Тепломеханические решения	
2024-ЯП-ХВ	Холодоснабжение	
2024-ЯП-ТС	Теплоснабжение	
2024-ЯП-ВС	Водоснабжение	
2024-ЯП-КС	Канализация	
2024-ЯП-ЭО	Электрооборудование	
2024-ЯП-ЗУ	Заземление и молниезащита	
2024-ЯП-ПС	Пожарная сигнализация	
2024-ЯП-ОП	Оповещение и управление эвакуацией	
2024-ЯП-ДУ	Дымоудаление	
2024-ЯП-ПД	Подпор воздуха	
2024-ЯП-ВД	Воздуховоды	
2024-ЯП-ВР	Вентиляционные решетки	
2024-ЯП-КД	Кондиционирование	
2024-ЯП-ХД	Холодоснабжение	
2024-ЯП-ТД	Теплоснабжение	
2024-ЯП-ВД	Водоснабжение	
2024-ЯП-КД	Канализация	
2024-ЯП-ГД	Газоснабжение	
2024-ЯП-ЭД	Электроснабжение	
2024-ЯП-ЗД	Заземление	
2024-ЯП-ПД	Пожарная безопасность	
2024-ЯП-ОД	Оповещение	
2024-ЯП-ДД

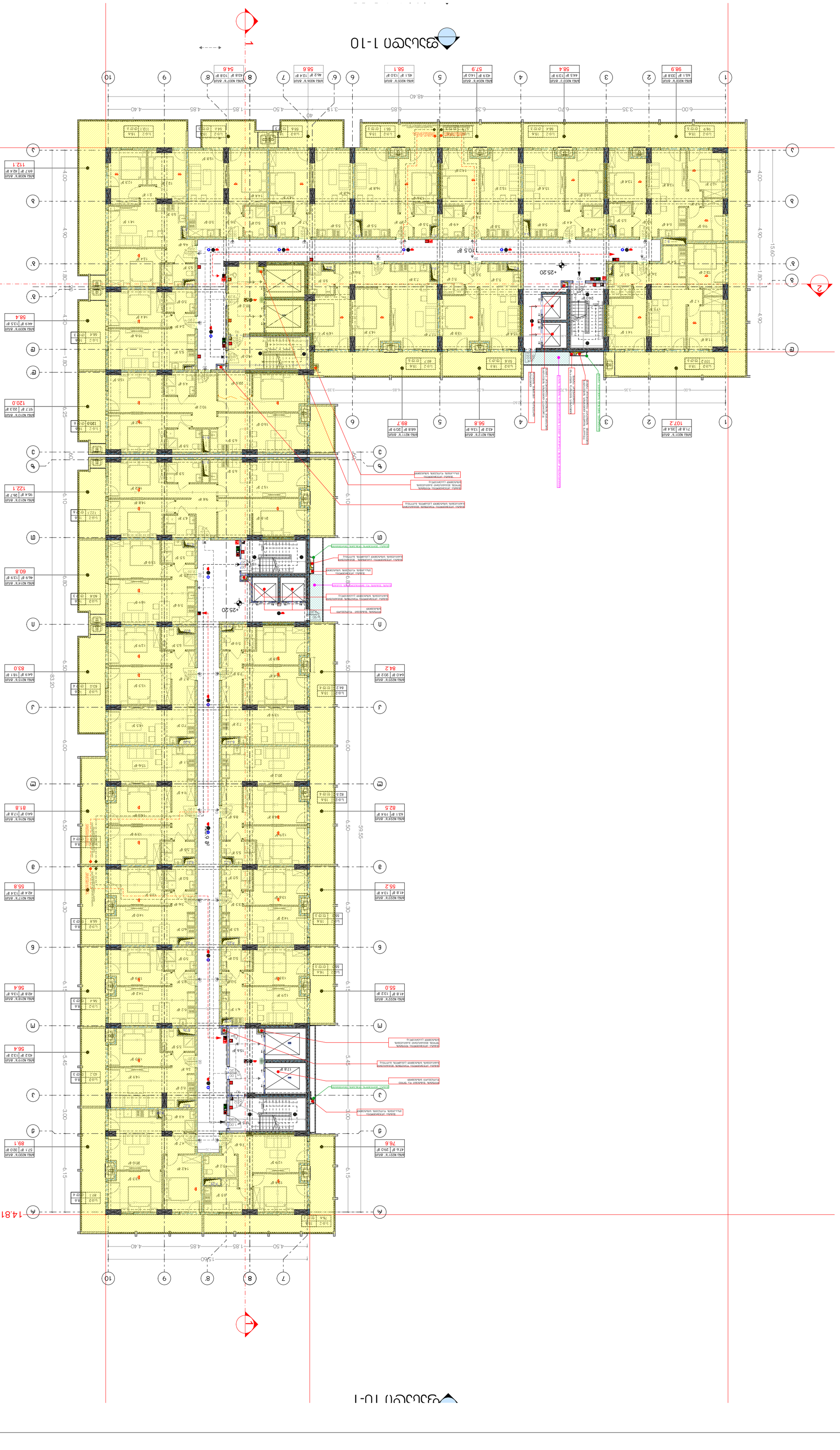

ვ ასეული

ტექნიკური პასპორტი მრავალბინიანი საცხოვრებელი სახლის "ვ ასეული" ვაზისუბნის მე-3 მკრ. ნაკვ. 01.11.17.005.154)

შპს "ვაზისუბნის ასეული ჯგუფი"
ს/კ: 400270407

ბინის ფართი 82.5 მ²

ვაზისუბნის ასეული

ფასადის ფერადოვანი გადაწყვეტა	ფ. ვაზისუბნის ასეული	ფ-01
ფასადის ფერადოვანი გადაწყვეტა	გ. ზედა სართული	
ფასადის ფერადოვანი გადაწყვეტა	ბ. ბანაობის სართული	
ფასადის ფერადოვანი გადაწყვეტა	ა. ქვედა სართული	
ფერადოვანი გადაწყვეტა		
ფასადის ფერადოვანი გადაწყვეტა		

ფასადის ფერადოვანი გადაწყვეტა

ფასადის ფერადოვანი გადაწყვეტა	ფ-01
ფასადის ფერადოვანი გადაწყვეტა	A-108
ფასადის ფერადოვანი გადაწყვეტა	
ფასადის ფერადოვანი გადაწყვეტა	
ფასადის ფერადოვანი გადაწყვეტა

Многоквартирный жилой комплекс с подземной автостоянкой и встроенными помещениями общественного назначения

Жилой дом №3

Генеральный план

Ситуационный план

Экспликация помещений

Экспликация полов

Экспликация стен и перегородок

Экспликация дверных блоков

Экспликация оконных блоков

Ведомость отделки помещений

Ведомость элементов благоустройства

Ведомость малых архитектурных форм

Ведомость ограждений

Ведомость покрытий

Ведомость конструкций

Ведомость перемычек

Ведомость спецификаций

Ведомость рабочих чертежей основного комплекта марки ОВ

Ведомость рабочих чертежей основного комплекта марки ВК

Ведомость рабочих чертежей основного комплекта марки ЭМ

Ведомость рабочих чертежей основного комплекта марки СС

Ведомость рабочих чертежей основного комплекта марки ТМ

Ведомость рабочих чертежей основного комплекта марки ГП

Ведомость рабочих чертежей основного комплекта марки ПОС

Ведомость рабочих чертежей основного комплекта марки ОВ1

Ведомость рабочих чертежей основного комплекта марки ВК1

Ведомость рабочих чертежей основного комплекта марки ЭМ1

Ведомость рабочих чертежей основного комплекта марки СС1

Ведомость рабочих чертежей основного комплекта марки ТМ1

Ведомость рабочих чертежей основного комплекта марки ГП1

Ведомость рабочих чертежей основного комплекта марки ПОС1

Ведомость рабочих чертежей основного комплекта марки ОВ2

Ведомость рабочих чертежей основного комплекта марки ВК2

Ведомость рабочих чертежей основного комплекта марки ЭМ2

Ведомость рабочих чертежей основного комплекта марки СС2

Ведомость рабочих чертежей основного комплекта марки ТМ2

Ведомость рабочих чертежей основного комплекта марки ГП2

Ведомость рабочих чертежей основного комплекта марки ПОС2

Ведомость рабочих чертежей основного комплекта марки ОВ3

Ведомость рабочих чертежей основного комплекта марки ВК3

Ведомость рабочих чертежей основного комплекта марки ЭМ3

Ведомость рабочих чертежей основного комплекта марки СС3

Ведомость рабочих чертежей основного комплекта марки ТМ3

Ведомость рабочих чертежей основного комплекта марки ГП3

Ведомость рабочих чертежей основного комплекта марки ПОС3

Ведомость рабочих чертежей основного комплекта марки ОВ4

Ведомость рабочих чертежей основного комплекта марки ВК4

Ведомость рабочих чертежей основного комплекта марки ЭМ4

Ведомость рабочих чертежей основного комплекта марки СС4

Ведомость рабочих чертежей основного комплекта марки ТМ4

Ведомость рабочих чертежей основного комплекта марки ГП4

Ведомость рабочих чертежей основного комплекта марки ПОС4

Ведомость рабочих чертежей основного комплекта марки ОВ5

Ведомость рабочих чертежей основного комплекта марки ВК5

Ведомость рабочих чертежей основного комплекта марки ЭМ5

Ведомость рабочих чертежей основного комплекта марки СС5

Ведомость рабочих чертежей основного комплекта марки ТМ5

Ведомость рабочих чертежей основного комплекта марки ГП5

Ведомость рабочих чертежей основного комплекта марки ПОС5

Ведомость рабочих чертежей основного комплекта марки ОВ6

Ведомость рабочих чертежей основного комплекта марки ВК6

Ведомость рабочих чертежей основного комплекта марки ЭМ6

Ведомость рабочих чертежей основного комплекта марки СС6

Ведомость рабочих чертежей основного комплекта марки ТМ6

Ведомость рабочих чертежей основного комплекта марки ГП6

Ведомость рабочих чертежей основного комплекта марки ПОС6

Ведомость рабочих чертежей основного комплекта марки ОВ7

Ведомость рабочих чертежей основного комплекта марки ВК7

Ведомость рабочих чертежей основного комплекта марки ЭМ7

Ведомость рабочих чертежей основного комплекта марки СС7

Ведомость рабочих чертежей основного комплекта марки ТМ7

Ведомость рабочих чертежей основного комплекта марки ГП7

Ведомость рабочих чертежей основного комплекта марки ПОС7

Ведомость рабочих чертежей основного комплекта марки ОВ8

Ведомость рабочих чертежей основного комплекта марки ВК8

Ведомость рабочих чертежей основного комплекта марки ЭМ8

Ведомость рабочих чертежей основного комплекта марки СС8

Ведомость рабочих чертежей основного комплекта марки ТМ8

Ведомость рабочих чертежей основного комплекта марки ГП8

Ведомость рабочих чертежей основного комплекта марки ПОС8

Ведомость рабочих чертежей основного комплекта марки ОВ9

Ведомость рабочих чертежей основного комплекта марки ВК9

Ведомость рабочих чертежей основного комплекта марки ЭМ9

Ведомость рабочих чертежей основного комплекта марки СС9

Ведомость рабочих чертежей основного комплекта марки ТМ9

Ведомость рабочих чертежей основного комплекта марки ГП9

Ведомость рабочих чертежей основного комплекта марки ПОС9

Ведомость рабочих чертежей основного комплекта марки ОВ10

Ведомость рабочих чертежей основного комплекта марки ВК10

Ведомость рабочих чертежей основного комплекта марки ЭМ10

Ведомость рабочих чертежей основного комплекта марки СС10

Ведомость рабочих чертежей основного комплекта марки ТМ10

Ведомость рабочих чертежей основного комплекта марки ГП10

Ведомость рабочих чертежей основного комплекта марки ПОС10

Ведомость рабочих чертежей основного комплекта марки ОВ11

Ведомость рабочих чертежей основного комплекта марки ВК11

Ведомость рабочих чертежей основного комплекта марки ЭМ11

Ведомость рабочих чертежей основного комплекта марки СС11

Ведомость рабочих чертежей основного комплекта марки ТМ11

Ведомость рабочих чертежей основного комплекта марки ГП11

Ведомость рабочих чертежей основного комплекта марки ПОС11

Ведомость рабочих чертежей основного комплекта марки ОВ12

Ведомость рабочих чертежей основного комплекта марки ВК12

Ведомость рабочих чертежей основного комплекта марки ЭМ12

Ведомость рабочих чертежей основного комплекта марки СС12

Ведомость рабочих чертежей основного комплекта марки ТМ12

Ведомость рабочих чертежей основного комплекта марки ГП12

Ведомость рабочих чертежей основного комплекта марки ПОС12

Ведомость рабочих чертежей основного комплекта марки ОВ13

Ведомость рабочих чертежей основного комплекта марки ВК13

Ведомость рабочих чертежей основного комплекта марки ЭМ13

Ведомость рабочих чертежей основного комплекта марки СС13

Ведомость рабочих чертежей основного комплекта марки ТМ13

Ведомость рабочих чертежей основного комплекта марки ГП13

Ведомость рабочих чертежей основного комплекта марки ПОС13

Ведомость рабочих чертежей основного комплекта марки ОВ14

Ведомость рабочих чертежей основного комплекта марки ВК14

Ведомость рабочих чертежей основного комплекта марки ЭМ14

Ведомость рабочих чертежей основного комплекта марки СС14

Ведомость рабочих чертежей основного комплекта марки ТМ14

Ведомость рабочих чертежей основного комплекта марки ГП14

Ведомость рабочих чертежей основного комплекта марки ПОС14

Ведомость рабочих чертежей основного комплекта марки ОВ15

Ведомость рабочих чертежей основного комплекта марки ВК15

Ведомость рабочих чертежей основного комплекта марки ЭМ15

Ведомость рабочих чертежей основного комплекта марки СС15

Ведомость рабочих чертежей основного комплекта марки ТМ15

Ведомость рабочих чертежей основного комплекта марки ГП15

Ведомость рабочих чертежей основного комплекта марки ПОС15

Ведомость рабочих чертежей основного комплекта марки ОВ16

Ведомость рабочих чертежей основного комплекта марки ВК16

Ведомость рабочих чертежей основного комплекта марки ЭМ16

Ведомость рабочих чертежей основного комплекта марки СС16

Ведомость рабочих чертежей основного комплекта марки ТМ16

Ведомость рабочих чертежей основного комплекта марки ГП16

Ведомость рабочих чертежей основного комплекта марки ПОС16

Ведомость рабочих чертежей основного комплекта марки ОВ17

Ведомость рабочих чертежей основного комплекта марки ВК17

Ведомость рабочих чертежей основного комплекта марки ЭМ17

Ведомость рабочих чертежей основного комплекта марки СС17

Ведомость рабочих чертежей основного комплекта марки ТМ17

Ведомость рабочих чертежей основного комплекта марки ГП17

Ведомость рабочих чертежей основного комплекта марки ПОС17

Ведомость рабочих чертежей основного комплекта марки ОВ18

Ведомость рабочих чертежей основного комплекта марки ВК18

Ведомость рабочих чертежей основного комплекта марки ЭМ18

Ведомость рабочих чертежей основного комплекта марки СС18

Ведомость рабочих чертежей основного комплекта марки ТМ18

Ведомость рабочих чертежей основного комплекта марки ГП18

Ведомость рабочих чертежей основного комплекта марки ПОС18

Ведомость рабочих чертежей основного комплекта марки ОВ19

Ведомость рабочих чертежей основного комплекта марки ВК19

Ведомость рабочих чертежей основного комплекта марки ЭМ19

Ведомость рабочих чертежей основного комплекта марки СС19

Ведомость рабочих чертежей основного комплекта марки ТМ19

Ведомость рабочих чертежей основного комплекта марки ГП19

Ведомость рабочих чертежей основного комплекта марки ПОС19

Ведомость рабочих чертежей основного комплекта марки ОВ20

Ведомость рабочих чертежей основного комплекта марки ВК20

Ведомость рабочих чертежей основного комплекта марки ЭМ20

Ведомость рабочих чертежей основного комплекта марки СС20

Ведомость рабочих чертежей основного комплекта марки ТМ20

Ведомость рабочих чертежей основного комплекта марки ГП20

Ведомость рабочих чертежей основного комплекта марки ПОС20

Ведомость рабочих чертежей основного комплекта марки ОВ21

Ведомость рабочих чертежей основного комплекта марки ВК21

Ведомость рабочих чертежей основного комплекта марки ЭМ21

Ведомость рабочих чертежей основного комплекта марки СС21

Ведомость рабочих чертежей основного комплекта марки ТМ21

Ведомость рабочих чертежей основного комплекта марки ГП21

Ведомость рабочих чертежей основного комплекта марки ПОС21

Ведомость рабочих чертежей основного комплекта марки ОВ22

Ведомость рабочих чертежей основного комплекта марки ВК22

Ведомость рабочих чертежей основного комплекта марки ЭМ22

Ведомость рабочих чертежей основного комплекта марки СС22

Ведомость рабочих чертежей основного комплекта марки ТМ22

Ведомость рабочих чертежей основного комплекта марки ГП22

Ведомость рабочих чертежей основного комплекта марки ПОС22

Ведомость рабочих чертежей основного комплекта марки ОВ23

Ведомость рабочих чертежей основного комплекта марки ВК23

Ведомость рабочих чертежей основного комплекта марки ЭМ23

Ведомость рабочих чертежей основного комплекта марки СС23

Ведомость рабочих чертежей основного комплекта марки ТМ23

Ведомость рабочих чертежей основного комплекта марки ГП23

Ведомость рабочих чертежей основного комплекта марки ПОС23

Ведомость рабочих чертежей основного комплекта марки ОВ24

Ведомость рабочих чертежей основного комплекта марки ВК24

Ведомость рабочих чертежей основного комплекта марки ЭМ24

Ведомость рабочих чертежей основного комплекта марки СС24

Ведомость рабочих чертежей основного комплекта марки ТМ24

Ведомость рабочих чертежей основного комплекта марки ГП24

Ведомость рабочих чертежей основного комплекта марки ПОС24

Ведомость рабочих чертежей основного комплекта марки ОВ25

Ведомость рабочих чертежей основного комплекта марки ВК25

Ведомость рабочих чертежей основного комплекта марки ЭМ25

Ведомость рабочих чертежей основного комплекта марки СС25

Ведомость рабочих чертежей основного комплекта марки ТМ25

Ведомость рабочих чертежей основного комплекта марки ГП25

Ведомость рабочих чертежей основного комплекта марки ПОС25

Ведомость рабочих чертежей основного комплекта марки ОВ26

Ведомость рабочих чертежей основного комплекта марки ВК26

Ведомость рабочих чертежей основного комплекта марки ЭМ26

Ведомость рабочих чертежей основного комплекта марки СС26

Ведомость рабочих чертежей основного комплекта марки ТМ26

Ведомость рабочих чертежей основного комплекта марки ГП26

Ведомость рабочих чертежей основного комплекта марки ПОС26

Ведомость рабочих чертежей основного комплекта марки ОВ27

Ведомость рабочих чертежей основного комплекта марки ВК27

Ведомость рабочих чертежей основного комплекта марки ЭМ27

Ведомость рабочих чертежей основного комплекта марки СС27

Ведомость рабочих чертежей основного комплекта марки ТМ27

Ведомость рабочих чертежей основного комплекта марки ГП27

Ведомость рабочих чертежей основного комплекта марки ПОС27

Ведомость рабочих чертежей основного комплекта марки ОВ28

Ведомость рабочих чертежей основного комплекта марки ВК28

Ведомость рабочих чертежей основного комплекта марки ЭМ28

Ведомость рабочих чертежей основного комплекта марки СС28

Ведомость рабочих чертежей основного комплекта марки ТМ28

Ведомость рабочих чертежей основного комплекта марки ГП28

Ведомость рабочих чертежей основного комплекта марки ПОС28

Ведомость рабочих чертежей основного комплекта марки ОВ29

Ведомость рабочих чертежей основного комплекта марки ВК29

Ведомость рабочих чертежей основного комплекта марки ЭМ29

Ведомость рабочих чертежей основного комплекта марки СС29

Ведомость рабочих чертежей основного комплекта марки ТМ29

Ведомость рабочих чертежей основного комплекта марки ГП29

Ведомость рабочих чертежей основного комплекта марки ПОС29

Ведомость рабочих чертежей основного комплекта марки ОВ30

Ведомость рабочих чертежей основного комплекта марки ВК30

Ведомость рабочих чертежей основного комплекта марки ЭМ30

Ведомость рабочих чертежей основного комплекта марки СС30

Ведомость рабочих чертежей основного комплекта марки ТМ30

Ведомость рабочих чертежей основного комплекта марки ГП30

Ведомость рабочих чертежей основного комплекта марки ПОС30

Ведомость рабочих чертежей основного комплекта марки ОВ31

Ведомость рабочих чертежей основного комплекта марки ВК31

Ведомость рабочих чертежей основного комплекта марки ЭМ31

Ведомость рабочих чертежей основного комплекта марки СС31

Ведомость рабочих чертежей основного комплекта марки ТМ31

Ведомость рабочих чертежей основного комплекта марки ГП31

Ведомость рабочих чертежей основного комплекта марки ПОС31

Ведомость рабочих чертежей основного комплекта марки ОВ32

Ведомость рабочих чертежей основного комплекта марки ВК32

Ведомость рабочих чертежей основного комплекта марки ЭМ32

Ведомость рабочих чертежей основного комплекта марки СС32

Ведомость рабочих чертежей основного комплекта марки ТМ32

Ведомость рабочих чертежей основного комплекта марки ГП32

Ведомость рабочих чертежей основного комплекта марки ПОС32

Ведомость рабочих чертежей основного комплекта марки ОВ33

Ведомость рабочих чертежей основного комплекта марки ВК33

Ведомость рабочих чертежей основного комплекта марки ЭМ33

Ведомость рабочих чертежей основного комплекта марки СС33

Ведомость рабочих чертежей основного комплекта марки ТМ33

Ведомость рабочих чертежей основного комплекта марки ГП33

Ведомость рабочих чертежей основного комплекта марки ПОС33

Ведомость рабочих чертежей основного комплекта марки ОВ34

Ведомость рабочих чертежей основного комплекта марки ВК34

Ведомость рабочих чертежей основного комплекта марки ЭМ34

Ведомость рабочих чертежей основного комплекта марки СС34

Ведомость рабочих чертежей основного комплекта марки ТМ34

Ведомость рабочих чертежей основного комплекта марки ГП34

Ведомость рабочих чертежей основного комплекта марки ПОС34

Ведомость рабочих чертежей основного комплекта марки ОВ35

Ведомость рабочих чертежей основного комплекта марки ВК35

Ведомость рабочих чертежей основного комплекта марки ЭМ35

Ведомость рабочих чертежей основного комплекта марки СС35

Ведомость рабочих чертежей основного комплекта марки ТМ35

Ведомость рабочих чертежей основного комплекта марки ГП35

Ведомость рабочих чертежей основного комплекта марки ПОС35

Ведомость рабочих чертежей основного комплекта марки ОВ36

Ведомость рабочих чертежей основного комплекта марки ВК36

Ведомость рабочих чертежей основного комплекта марки ЭМ36

Ведомость рабочих чертежей основного комплекта марки СС36

Ведомость рабочих чертежей основного комплекта марки ТМ36

Ведомость рабочих чертежей основного комплекта марки ГП36

Ведомость рабочих чертежей основного комплекта марки ПОС36

Ведомость рабочих чертежей основного комплекта марки ОВ37

Ведомость рабочих чертежей основного комплекта марки ВК37

Ведомость рабочих чертежей основного комплекта марки ЭМ37

Ведомость рабочих чертежей основного комплекта марки СС37

Ведомость рабочих чертежей основного комплекта марки ТМ37

Ведомость рабочих чертежей основного комплекта марки ГП37

Ведомость рабочих чертежей основного комплекта марки ПОС37

Ведомость рабочих чертежей основного комплекта марки ОВ38

Ведомость рабочих чертежей основного комплекта марки ВК38

Ведомость рабочих чертежей основного комплекта марки ЭМ38

Ведомость рабочих чертежей основного комплекта марки СС38

Ведомость рабочих чертежей основного комплекта марки ТМ38

Ведомость рабочих чертежей основного комплекта марки ГП38

Ведомость рабочих чертежей основного комплекта марки ПОС38

Ведомость рабочих чертежей основного комплекта марки ОВ39

Ведомость рабочих чертежей основного комплекта марки ВК39

Ведомость рабочих чертежей основного комплекта марки ЭМ39

Ведомость рабочих чертежей основного комплекта марки СС39

Ведомость рабочих чертежей основного комплекта марки ТМ39

Ведомость рабочих чертежей основного комплекта марки ГП39

Ведомость рабочих чертежей основного комплекта марки ПОС39

Ведомость рабочих чертежей основного комплекта марки ОВ40

Ведомость рабочих чертежей основного комплекта марки ВК40

Ведомость рабочих чертежей основного комплекта марки ЭМ40

Ведомость рабочих чертежей основного комплекта марки СС40

Ведомость рабочих чертежей основного комплекта марки ТМ40

Ведомость рабочих чертежей основного комплекта марки ГП40

Ведомость рабочих чертежей основного комплекта марки ПОС40

Ведомость рабочих чертежей основного комплекта марки ОВ41

Ведомость рабочих чертежей основного комплекта марки ВК41

Ведомость рабочих чертежей основного комплекта марки ЭМ41

Ведомость рабочих чертежей основного комплекта марки СС41

Ведомость рабочих чертежей основного комплекта марки ТМ41

Ведомость рабочих чертежей основного комплекта марки ГП41

Ведомость рабочих чертежей основного комплекта марки ПОС41

Ведомость рабочих чертежей основного комплекта марки ОВ42

Ведомость рабочих чертежей основного комплекта марки ВК42

Ведомость рабочих чертежей основного комплекта марки ЭМ42

Ведомость рабочих чертежей основного комплекта марки СС42

Ведомость рабочих чертежей основного комплекта марки ТМ42

Ведомость рабочих чертежей основного комплекта марки ГП42

Ведомость рабочих чертежей основного комплекта марки ПОС42

Ведомость рабочих чертежей основного комплекта марки ОВ43

Ведомость рабочих чертежей основного комплекта марки ВК43

Ведомость рабочих чертежей основного комплекта марки ЭМ43

Ведомость рабочих чертежей основного комплекта марки СС43

Ведомость рабочих чертежей основного комплекта марки ТМ43

Ведомость рабочих чертежей основного комплекта марки ГП43

Ведомость рабочих чертежей основного комплекта марки ПОС43

Ведомость рабочих чертежей основного комплекта марки ОВ44

Ведомость рабочих чертежей основного комплекта марки ВК44

Ведомость рабочих чертежей основного комплекта марки ЭМ44

Ведомость рабочих чертежей основного комплекта марки СС44

Ведомость рабочих чертежей основного комплекта марки ТМ44

Ведомость рабочих чертежей основного комплекта марки ГП44

Ведомость рабочих чертежей основного комплекта марки ПОС44

Ведомость рабочих чертежей основного комплекта марки ОВ45

Ведомость рабочих чертежей основного комплекта марки ВК45

Ведомость рабочих чертежей основного комплекта марки ЭМ45

Ведомость рабочих чертежей основного комплекта марки СС45

Ведомость рабочих чертежей основного комплекта марки ТМ45

Ведомость рабочих чертежей основного комплекта марки ГП45

Ведомость рабочих чертежей основного комплекта марки ПОС45

Ведомость рабочих чертежей основного комплекта марки ОВ46

Ведомость рабочих чертежей основного комплекта марки ВК46

Ведомость рабочих чертежей основного комплекта марки ЭМ46

Ведомость рабочих чертежей основного комплекта марки СС46

Ведомость рабочих чертежей основного комплекта марки ТМ46

Ведомость рабочих чертежей основного комплекта марки ГП46

Ведомость рабочих чертежей основного комплекта марки ПОС46

Ведомость рабочих чертежей основного комплекта марки ОВ47

Ведомость рабочих чертежей основного комплекта марки ВК47

Ведомость рабочих чертежей основного комплекта марки ЭМ47

Ведомость рабочих чертежей основного комплекта марки СС47

Ведомость рабочих чертежей основного комплекта марки ТМ47

Ведомость рабочих чертежей основного комплекта марки ГП47

Ведомость рабочих чертежей основного комплекта марки ПОС47

Ведомость рабочих чертежей основного комплекта марки ОВ48

Ведомость рабочих чертежей основного комплекта марки ВК48

Ведомость рабочих чертежей основного комплекта марки ЭМ48

Ведомость рабочих чертежей основного комплекта марки СС48

Ведомость рабочих чертежей основного комплекта марки ТМ48

Ведомость рабочих чертежей основного комплекта марки ГП48

Ведомость рабочих чертежей основного комплекта марки ПОС48

Ведомость рабочих чертежей основного комплекта марки ОВ49

Ведомость рабочих чертежей основного комплекта марки ВК49

Ведомость рабочих чертежей основного комплекта марки ЭМ49

Ведомость рабочих чертежей основного комплекта марки СС49

Ведомость рабочих чертежей основного комплекта марки ТМ49

Ведомость рабочих чертежей основного комплекта марки ГП49

Ведомость рабочих чертежей основного комплекта марки ПОС49

Ведомость рабочих чертежей основного комплекта марки ОВ50

Ведомость рабочих чертежей основного комплекта марки ВК50

Ведомость рабочих чертежей основного комплекта марки ЭМ50

Ведомость рабочих чертежей основного комплекта марки СС50

Ведомость рабочих чертежей основного комплекта марки ТМ50

Ведомость рабочих чертежей основного комплекта марки ГП50

Ведомость рабочих чертежей основного комплекта марки ПОС50

Ведомость рабочих чертежей основного комплекта марки ОВ51

Ведомость рабочих чертежей основного комплекта марки ВК51

Ведомость рабочих чертежей основного комплекта марки ЭМ51

Ведомость рабочих чертежей основного комплекта марки СС51

Ведомость рабочих чертежей основного комплекта марки ТМ51

Ведомость рабочих чертежей основного комплекта марки ГП51

Ведомость рабочих чертежей основного комплекта марки ПОС51

Ведомость рабочих чертежей основного комплекта марки ОВ52

Ведомость рабочих чертежей основного комплекта марки ВК52

Ведомость рабочих чертежей основного комплекта марки ЭМ52

Ведомость рабочих чертежей основного комплекта марки СС52

Ведомость рабочих чертежей основного комплекта марки ТМ52

Ведомость рабочих чертежей основного комплекта марки ГП52

Ведомость рабочих чертежей основного комплекта марки ПОС52

Ведомость рабочих чертежей основного комплекта марки ОВ53

Ведомость рабочих чертежей основного комплекта марки ВК53

Ведомость рабочих чертежей основного комплекта марки ЭМ53

Ведомость рабочих чертежей основного комплекта марки СС53

Ведомость рабочих чертежей основного комплекта марки ТМ53

Ведомость рабочих чертежей основного комплекта марки ГП53

Ведомость рабочих чертежей основного комплекта марки ПОС53

Ведомость рабочих чертежей основного комплекта марки ОВ54

Ведомость рабочих чертежей основного комплекта марки ВК54

Ведомость рабочих чертежей основного комплекта марки ЭМ54

Ведомость рабочих чертежей основного комплекта марки СС54

Ведомость рабочих чертежей основного комплекта марки ТМ54

Ведомость рабочих чертежей основного комплекта марки ГП54

Ведомость рабочих чертежей основного комплекта марки ПОС54

Ведомость рабочих чертежей основного комплекта марки ОВ55

Ведомость рабочих чертежей основного комплекта марки ВК55

Ведомость рабочих чертежей основного комплекта марки ЭМ55

Ведомость рабочих чертежей основного комплекта марки СС55

Ведомость рабочих чертежей основного комплекта марки ТМ55

Ведомость рабочих чертежей основного комплекта марки ГП55

Ведомость рабочих чертежей основного комплекта марки ПОС55

Ведомость рабочих чертежей основного комплекта марки ОВ56

Ведомость рабочих чертежей основного комплекта марки ВК56

Ведомость рабочих чертежей основного комплекта марки ЭМ56

Ведомость рабочих чертежей основного комплекта марки СС56

Ведомость рабочих чертежей основного комплекта марки ТМ56

Ведомость рабочих чертежей основного комплекта марки ГП56

Ведомость рабочих чертежей основного комплекта марки ПОС56

Ведомость рабочих чертежей основного комплекта марки ОВ57

Ведомость рабочих чертежей основного комплекта марки ВК57

Ведомость рабочих чертежей основного комплекта марки ЭМ57

Ведомость рабочих чертежей основного комплекта марки СС57

Ведомость рабочих чертежей основного комплекта марки ТМ57

Ведомость рабочих чертежей основного комплекта марки ГП57

Ведомость рабочих чертежей основного комплекта марки ПОС57

Ведомость рабочих чертежей основного комплекта марки ОВ58

Ведомость рабочих чертежей основного комплекта марки ВК58

Ведомость рабочих чертежей основного комплекта марки ЭМ58

Ведомость рабочих чертежей основного комплекта марки СС58

Ведомость рабочих чертежей основного комплекта марки ТМ58

Ведомость рабочих чертежей основного комплекта марки ГП58

Ведомость рабочих чертежей основного комплекта марки ПОС58

Ведомость рабочих чертежей основного комплекта марки ОВ59

Ведомость рабочих чертежей основного комплекта марки ВК59

Ведомость рабочих чертежей основного комплекта марки ЭМ59

Ведомость рабочих чертежей основного комплекта марки СС59

Ведомость рабочих чертежей основного комплекта марки ТМ59

Ведомость рабочих чертежей основного комплекта марки ГП59

Ведомость рабочих чертежей основного комплекта марки ПОС59

Ведомость рабочих чертежей основного комплекта марки ОВ60

Ведомость рабочих чертежей основного комплекта марки ВК60

Ведомость рабочих чертежей основного комплекта марки ЭМ60

Ведомость рабочих чертежей основного комплекта марки СС60

Ведомость рабочих чертежей основного комплекта марки ТМ60

Ведомость рабочих чертежей основного комплекта марки ГП60

Ведомость рабочих чертежей основного комплекта марки ПОС60

Ведомость рабочих чертежей основного комплекта марки ОВ61

Ведомость рабочих чертежей основного комплекта марки ВК61

Ведомость рабочих чертежей основного комплекта марки ЭМ61

Ведомость рабочих чертежей основного комплекта марки СС61

Ведомость рабочих чертежей основного комплекта марки ТМ61

Ведомость рабочих чертежей основного комплекта марки ГП61

Ведомость рабочих чертежей основного комплекта марки ПОС61

Ведомость рабочих чертежей основного комплекта марки ОВ62

Ведомость рабочих чертежей основного комплекта марки ВК62

Ведомость рабочих чертежей основного комплекта марки ЭМ62

Ведомость рабочих чертежей основного комплекта марки СС62

Ведомость рабочих чертежей основного комплекта марки ТМ62

Ведомость рабочих чертежей основного комплекта марки ГП62

Ведомость рабочих чертежей основного комплекта марки ПОС62

Ведомость рабочих чертежей основного комплекта марки ОВ63

Ведомость рабочих чертежей основного комплекта марки ВК63

Ведомость рабочих чертежей основного комплекта марки ЭМ63

Ведомость рабочих чертежей основного комплекта марки СС63

Ведомость рабочих чертежей основного комплекта марки ТМ63

Ведомость рабочих чертежей основного комплекта марки ГП63

Ведомость рабочих чертежей основного комплекта марки ПОС63

Ведомость рабочих чертежей основного комплекта марки ОВ64

Ведомость рабочих чертежей основного комплекта марки ВК64

Ведомость рабочих чертежей основного комплекта марки ЭМ64

Ведомость рабочих чертежей основного комплекта марки СС64

Ведомость рабочих чертежей основного комплекта марки ТМ64

Ведомость рабочих чертежей основного комплекта марки ГП64

Ведомость рабочих чертежей основного комплекта марки ПОС64

Ведомость рабочих чертежей основного комплекта марки ОВ65

Ведомость рабочих чертежей основного комплекта марки ВК65

Ведомость рабочих чертежей основного комплекта марки ЭМ65

Ведомость рабочих чертежей основного комплекта марки СС65

Ведомость рабочих чертежей основного комплекта марки ТМ65

Ведомость рабочих чертежей основного комплекта марки ГП65

Ведомость рабочих чертежей основного комплекта марки ПОС65

Ведомость рабочих чертежей основного комплекта марки ОВ66

Ведомость рабочих чертежей основного комплекта марки ВК66

Ведомость рабочих чертежей основного комплекта марки ЭМ66

Ведомость рабочих чертежей основного комплекта марки СС66

Ведомость рабочих чертежей основного комплекта марки ТМ66

Ведомость рабочих чертежей основного комплекта марки ГП66

Ведомость рабочих чертежей основного комплекта марки ПОС66

Ведомость рабочих чертежей основного комплекта марки ОВ67

Ведомость рабочих чертежей основного комплекта марки ВК67

Ведомость рабочих чертежей основного комплекта марки ЭМ67

Ведомость рабочих чертежей основного комплекта марки СС67

Ведомость рабочих чертежей основного комплекта марки ТМ67

Ведомость рабочих чертежей основного комплекта марки ГП67

Ведомость рабочих чертежей основного комплекта марки ПОС67

Ведомость рабочих чертежей основного комплекта марки ОВ68

Ведомость рабочих чертежей основного комплекта марки ВК68

Ведомость рабочих чертежей основного комплекта марки ЭМ68

Ведомость рабочих чертежей основного комплекта марки СС68

Ведомость рабочих чертежей основного комплекта марки ТМ68

Ведомость рабочих чертежей основного комплекта марки ГП68

Ведомость рабочих чертежей основного комплекта марки ПОС68

Ведомость рабочих чертежей основного комплекта марки ОВ69

Ведомость рабочих чертежей основного комплекта марки ВК69

Ведомость рабочих чертежей основного комплекта марки ЭМ69

Ведомость рабочих чертежей основного комплекта марки СС69

Ведомость рабочих чертежей основного комплекта марки ТМ69

Ведомость рабочих чертежей основного комплекта марки ГП69

Ведомость рабочих чертежей основного комплекта марки ПОС69

Ведомость рабочих чертежей основного комплекта марки ОВ70

Ведомость рабочих чертежей основного комплекта марки ВК70

Ведомость рабочих чертежей основного комплекта марки ЭМ70

Ведомость рабочих чертежей основного комплекта марки СС70

Ведомость рабочих чертежей основного комплекта марки ТМ70

Ведомость рабочих чертежей основного комплекта марки ГП70

Ведомость рабочих чертежей основного комплекта марки ПОС70

Ведомость рабочих чертежей основного комплекта марки ОВ71

Ведомость рабочих чертежей основного комплекта марки ВК71

Ведомость рабочих чертежей основного комплекта марки ЭМ71

Ведомость рабочих чертежей основного комплекта марки СС71

Ведомость рабочих чертежей основного комплекта марки ТМ71

Ведомость рабочих чертежей основного комплекта марки ГП71

Ведомость рабочих чертежей основного комплекта марки ПОС71

Ведомость рабочих чертежей основного комплекта марки ОВ72

Ведомость рабочих чертежей основного комплекта марки ВК72

Ведомость рабочих чертежей основного комплекта марки ЭМ72

Ведомость рабочих чертежей основного комплекта марки СС72

Ведомость рабочих чертежей основного комплекта марки ТМ72

Ведомость рабочих чертежей основного комплекта марки ГП72

Ведомость рабочих чертежей основного комплекта марки ПОС72

Ведомость рабочих чертежей основного комплекта марки ОВ73

Ведомость рабочих чертежей основного комплекта марки ВК73

Ведомость рабочих чертежей основного комплекта марки ЭМ73

Ведомость рабочих чертежей основного комплекта марки СС73

Ведомость рабочих чертежей основного комплекта марки ТМ73

Ведомость рабочих чертежей основного комплекта марки ГП73

Ведомость рабочих чертежей основного комплекта марки ПОС73

Ведомость рабочих чертежей основного комплекта марки ОВ74

Ведомость рабочих чертежей основного комплекта марки ВК74

Ведомость рабочих чертежей основного комплекта марки ЭМ74

Ведомость рабочих чертежей основного комплекта марки СС74

Ведомость рабочих чертежей основного комплекта марки ТМ74

Ведомость рабочих чертежей основного комплекта марки ГП74

Ведомость рабочих чертежей основного комплекта марки ПОС74

Ведомость рабочих чертежей основного комплекта марки ОВ75

Ведомость рабочих чертежей основного комплекта марки ВК75

Ведомость рабочих чертежей основного комплекта марки ЭМ75

Ведомость рабочих чертежей основного комплекта марки СС75

Ведомость рабочих чертежей основного комплекта марки ТМ75

Ведомость рабочих чертежей основного комплекта марки ГП75

Ведомость рабочих чертежей основного комплекта марки ПОС75

Ведомость рабочих чертежей основного комплекта марки ОВ76

Ведомость рабочих чертежей основного комплекта марки ВК76

Ведомость рабочих чертежей основного комплекта марки ЭМ76

Ведомость рабочих чертежей основного комплекта марки СС76

Ведомость рабочих чертежей основного комплекта марки ТМ76

Ведомость рабочих чертежей основного комплекта марки ГП76

Ведомость рабочих чертежей основного комплекта марки ПОС76

Ведомость рабочих чертежей основного комплекта марки ОВ77

Ведомость рабочих чертежей основного комплекта марки ВК77

Ведомость рабочих чертежей основного комплекта марки ЭМ77

Ведомость рабочих чертежей основного комплекта марки СС77

Ведомость рабочих чертежей основного комплекта марки ТМ77

Ведомость рабочих чертежей основного комплекта марки ГП77

Ведомость рабочих чертежей основного комплекта марки ПОС77

Ведомость рабочих чертежей основного комплекта марки ОВ78

Ведомость рабочих чертежей основного комплекта марки ВК78

Ведомость рабочих чертежей основного комплекта марки ЭМ78

Ведомость рабочих чертежей основного комплекта марки СС78

Ведомость рабочих чертежей основного комплекта марки ТМ78

Ведомость рабочих чертежей основного комплекта марки ГП78

Ведомость рабочих чертежей основного комплекта марки ПОС78

Ведомость рабочих чертежей основного комплекта марки ОВ79

Ведомость рабочих чертежей основного комплекта марки ВК79

Ведомость рабочих чертежей основного комплекта марки ЭМ79

Ведомость рабочих чертежей основного комплекта марки СС79

Ведомость рабочих чертежей основного комплекта марки ТМ79

Ведомость рабочих чертежей основного комплекта марки ГП79

Ведомость рабочих чертежей основного комплекта марки ПОС79

Ведомость рабочих чертежей основного комплекта марки ОВ80

Ведомость рабочих чертежей основного комплекта марки ВК80

Ведомость рабочих чертежей основного комплекта марки ЭМ80

Ведомость рабочих чертежей основного комплекта марки СС80

Ведомость рабочих чертежей основного комплекта марки ТМ80

Ведомость рабочих чертежей основного комплекта марки ГП80

Ведомость рабочих чертежей основного комплекта марки ПОС80

Ведомость рабочих чертежей основного комплекта марки ОВ81

Ведомость рабочих чертежей основного комплекта марки ВК81

Ведомость рабочих чертежей основного комплекта марки ЭМ81

Ведомость рабочих чертежей основного комплекта марки СС81

Ведомость рабочих чертежей основного комплекта марки ТМ81

Ведомость рабочих чертежей основного комплекта марки ГП81

Ведомость рабочих чертежей основного комплекта марки ПОС81

Ведомость рабочих чертежей основного комплекта марки ОВ82

Ведомость рабочих чертежей основного комплекта марки ВК82

Ведомость рабочих чертежей основного комплекта марки ЭМ82

Ведомость рабочих чертежей основного комплекта марки СС82

Ведомость рабочих чертежей основного комплекта марки ТМ82

Ведомость рабочих чертежей основного комплекта марки ГП82

Ведомость рабочих чертежей основного комплекта марки ПОС82

Ведомость рабочих чертежей основного комплекта марки ОВ83

Ведомость рабочих чертежей основного комплекта марки ВК83

Ведомость рабочих чертежей основного комплекта марки ЭМ83

Ведомость рабочих чертежей основного комплекта марки СС83

Ведомость рабочих чертежей основного комплекта марки ТМ83

Ведомость рабочих чертежей основного комплекта марки ГП83

Ведомость рабочих чертежей основного комплекта марки ПОС83

Ведомость рабочих чертежей основного комплекта марки ОВ84

Ведомость рабочих чертежей основного комплекта марки ВК84

Ведомость рабочих чертежей основного комплекта марки ЭМ84

Ведомость рабочих чертежей основного комплекта марки СС84

Ведомость рабочих чертежей основного комплекта марки ТМ84

Ведомость рабочих чертежей основного комплекта марки ГП84

Ведомость рабочих чертежей

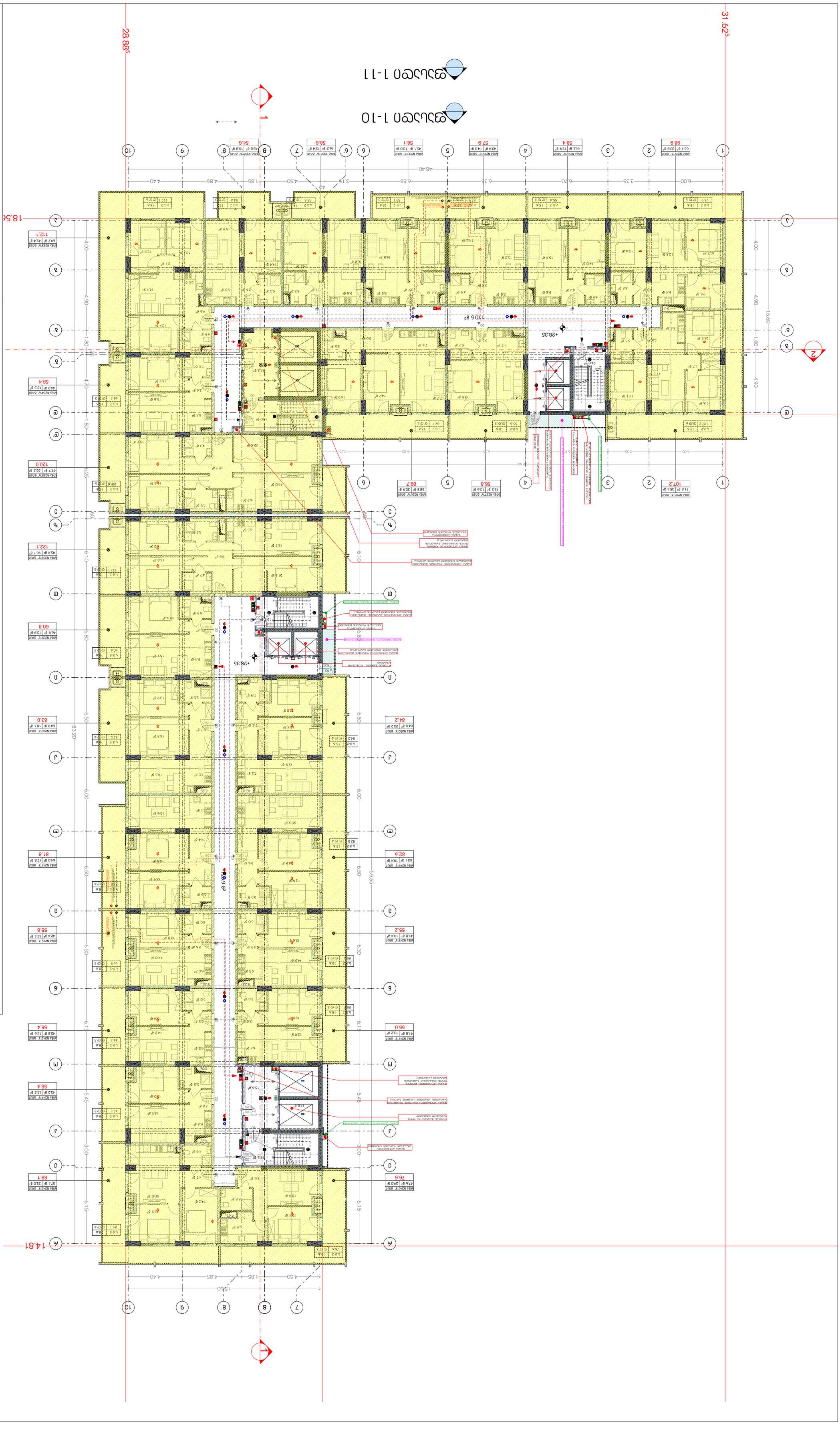

ბინათმშენებლობა

საცხოვრებელი კომპლექსის მშენებლობა "3 კორპუსი"

ვერის ველი, ბოსლის ქუჩა, ნაკვეთი 3

(ნებართვის მოსაპოვებლად: პროექტის ავტორი: შპს „ბინათმშენებლობა IV, ტიპიური პროექტის მიხედვით (ს.კ. 01.11.17.005.154)

ფასადები

ვ.პ. "ვერის ველი ჯგუფი"

ხელმძღვანელი პირის ტელ.: 400270407

ხედები

დასახელება	ფორმატი	ნახაზის №
ფასადების ტიპები	A2	A-109
ფასადების ტიპები	A2	A-109

ავტორი	
ავტორების ჯგუფის ხელმძღვანელი	
არქიტექტორი	
კონსტრუქციული ნაწილის ხელმძღვანელი	
ავტორების ჯგუფი	ნ. ჩხეიძე, ა. ბასილაია
ავტორების ჯგუფი	ე. ჯაფარიძე
ავტორების ჯგუფი	ლ. ფოფხაძე
ინჟინერ-კონსტრუქტორი	ნ. ჯანჯღავა
ინჟინერ-ტექნოლოგი	
ინჟინერ-სანიტარული სისტემების ნაწილის ხელმძღვანელი	
ინჟინერ-ელექტრული სისტემების ნაწილის ხელმძღვანელი	
ინჟინერ-ელექტრული სისტემების ნაწილის ხელმძღვანელი	
ინჟინერ-სანიტარ

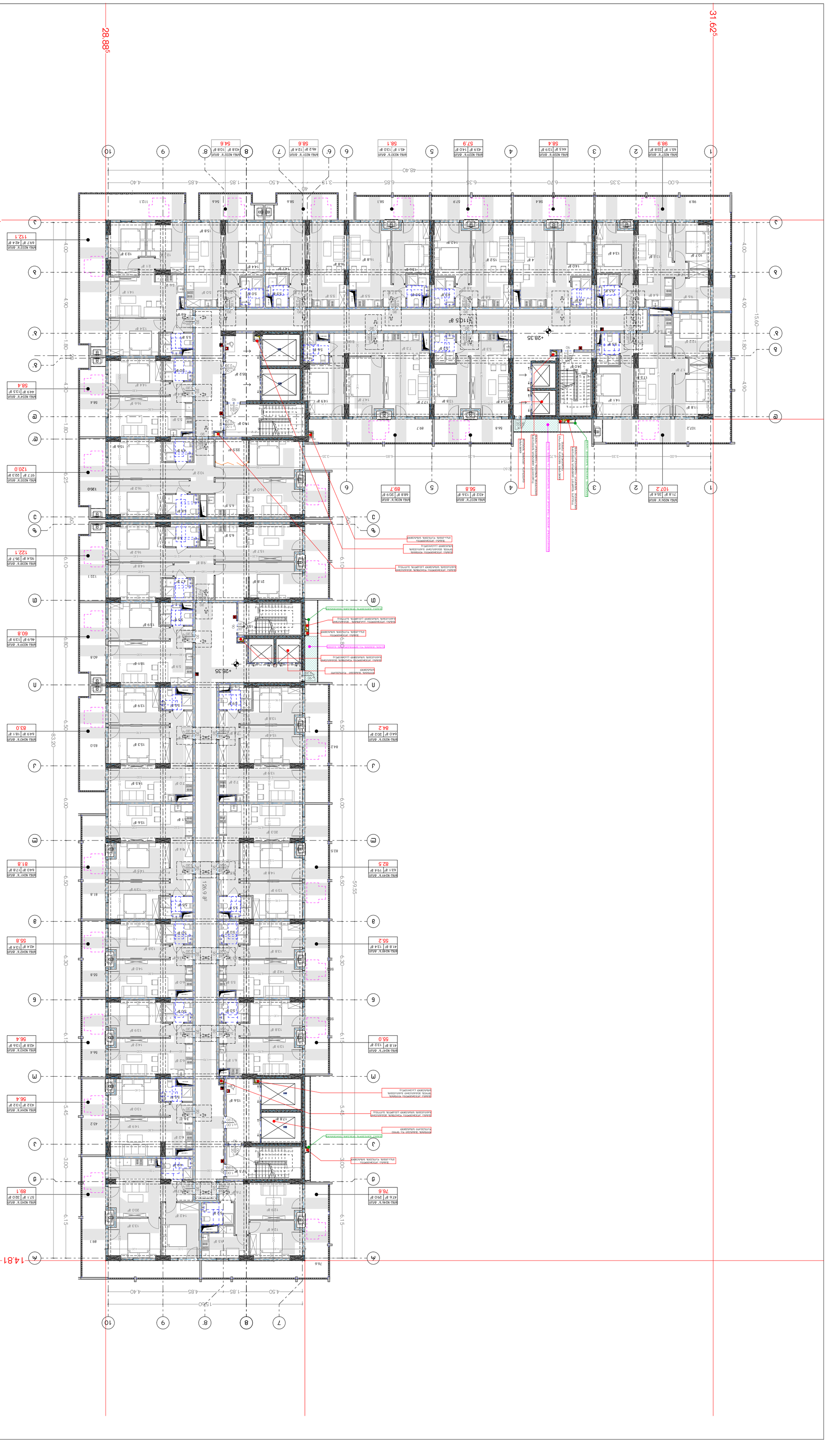

Объект:	Многоквартирный жилой комплекс со встроенными помещениями общественного назначения, встроенно-подземной автостоянкой и трансформаторной подстанцией, расположенный по адресу: г. Москва, ЮЗАО, район Ломоносовский, ул. Лобачевского, вл. 120, стр. 1
Заказчик:	ООО "Специализированный застройщик "ЛОБАЧЕВСКОГО 120"
Генеральный проектировщик:	ООО "Архитектурное бюро "Остоженка"
Разработчик:	ООО "Архитектурное бюро "Остоженка"
Стадия:	Р
Наименование:	План 1 этажа
Масштаб:	1:200
Формат:	А2
Лист:	А-209
Изм.	Кол.уч. Лист № док. Подп. Дата

Условные обозначения:

- Граница земельного участка
- Граница зоны с особыми условиями использования территории
- Граница зоны планируемого размещения объекта капитального строительства
- Граница зоны планируемого размещения линейного объекта
- Граница зоны планируемого размещения объекта капитального строительства, подлежащего реконструкции в связи с изъятием земельного участка для государственных или муниципальных нужд
- Граница зоны планируемого размещения линейного объекта, подлежащего реконструкции в связи с изъятием земельного участка для государственных или муниципальных нужд
- Граница территории объекта культурного наследия
- Граница зоны охраны объекта культурного наследия
- Граница защитной зоны объекта культурного наследия
- Граница территории исторического поселения федерального значения
- Граница территории исторического поселения регионального значения
- Красные линии
- Линии отступа от красных линий
- Линии регулирования застройки
- Границы зон действия публичных сервитутов
- Границы зон с особыми условиями использования территории
- Границы территорий общего пользования
- Границы территорий, в отношении которых предусматривается осуществление комплексного развития территории
- Границы территорий, в отношении которых предусматривается осуществление развития территории
- Границы территорий, в отношении которых предусматривается осуществление благоустройства территории
- Границы территорий, в отношении которых предусматривается осуществление сохранения территории
- Границы территорий, в отношении которых предусматривается осуществление реабилитации территории
- Границы территорий, в отношении которых предусматривается осуществление адаптации территории
- Границы территорий, в отношении которых предусматривается осуществление консервации территории
- Границы территорий, в отношении которых предусматривается осуществление ликвидации территории
- Границы территорий, в отношении которых предусматривается осуществление мониторинга территории
- Границы территорий, в отношении которых предусматривается осуществление контроля территории
- Границы территорий, в отношении которых предусматривается осуществление надзора территории
- Границы территорий, в отношении которых предусматривается осуществление учета территории
- Границы территорий, в отношении которых предусматривается осуществление регистрации территории
- Границы территорий, в отношении которых предусматривается осуществление лицензирования территории
- Границы территорий, в отношении которых предусматривается осуществление аккредитации территории
- Границы территорий, в отношении которых предусматривается осуществление сертификации территории
- Границы территорий, в отношении которых предусматривается осуществление стандартизации территории
- Границы территорий, в отношении которых предусматривается осуществление метрологии территории
- Границы территорий, в отношении которых предусматривается осуществление технического регулирования территории
- Границы территорий, в отношении которых предусматривается осуществление оценки соответствия территории
- Границы территорий, в отношении которых предусматривается осуществление государственного контроля территории
- Границы территорий, в отношении которых предусматривается осуществление муниципального контроля территории
- Границы территорий, в отношении которых предусматривается осуществление общественного контроля территории
- Границы территорий, в отношении которых предусматривается осуществление производственного контроля территории
- Границы территорий, в отношении которых предусматривается осуществление внутреннего контроля территории
- Границы территорий, в отношении которых предусматривается осуществление внешнего контроля территории
- Границы территорий, в отношении которых предусматривается осуществление независимого контроля территории
- Границы территорий, в отношении которых предусматривается осуществление аудита территории
- Границы территорий, в отношении которых предусматривается осуществление экспертизы

Многоквартирный жилой комплекс «Зеленый квартал»

Объект: Многоквартирный жилой комплекс «Зеленый квартал», 3 этап, 3 очередь строительства

Адрес объекта: г. Ростов-на-Дону, Октябрьский район, ул. Вавилова, 14/2 (к.н. 61:11:17.005.154)

Заказчик: ООО «Зеленый квартал Инвест»

Генеральный подрядчик: ООО «СК Монолит-Строй»

Проектная организация: ООО «ПроектСтройГрупп»

Главный архитектор проекта: Н. В. Кузнецова

Главный инженер проекта: А. С. Петров

Ответственный исполнитель: Е. М. Соколова

Консультант по энергоэффективности: ООО «ЭнергоАудит Плюс»

Консультант по пожарной безопасности: ООО «ПожТехНадзор»

Консультант по ОВ и ВК: ООО «ИнженерСервис»

Консультант по ЭОМ: ООО «ЭлектроПроект»

Консультант по АР: ООО «АрхБюро»

Консультант по КР: ООО «СтройКонсалт»

Консультант по ПОС: ООО «ПроектСтройГрупп»

Консультант по ГП: ООО «ГеоПроект»

Консультант по ВК: ООО «ВодоКанал-Проект»

Консультант по ОВ: ООО «Вент

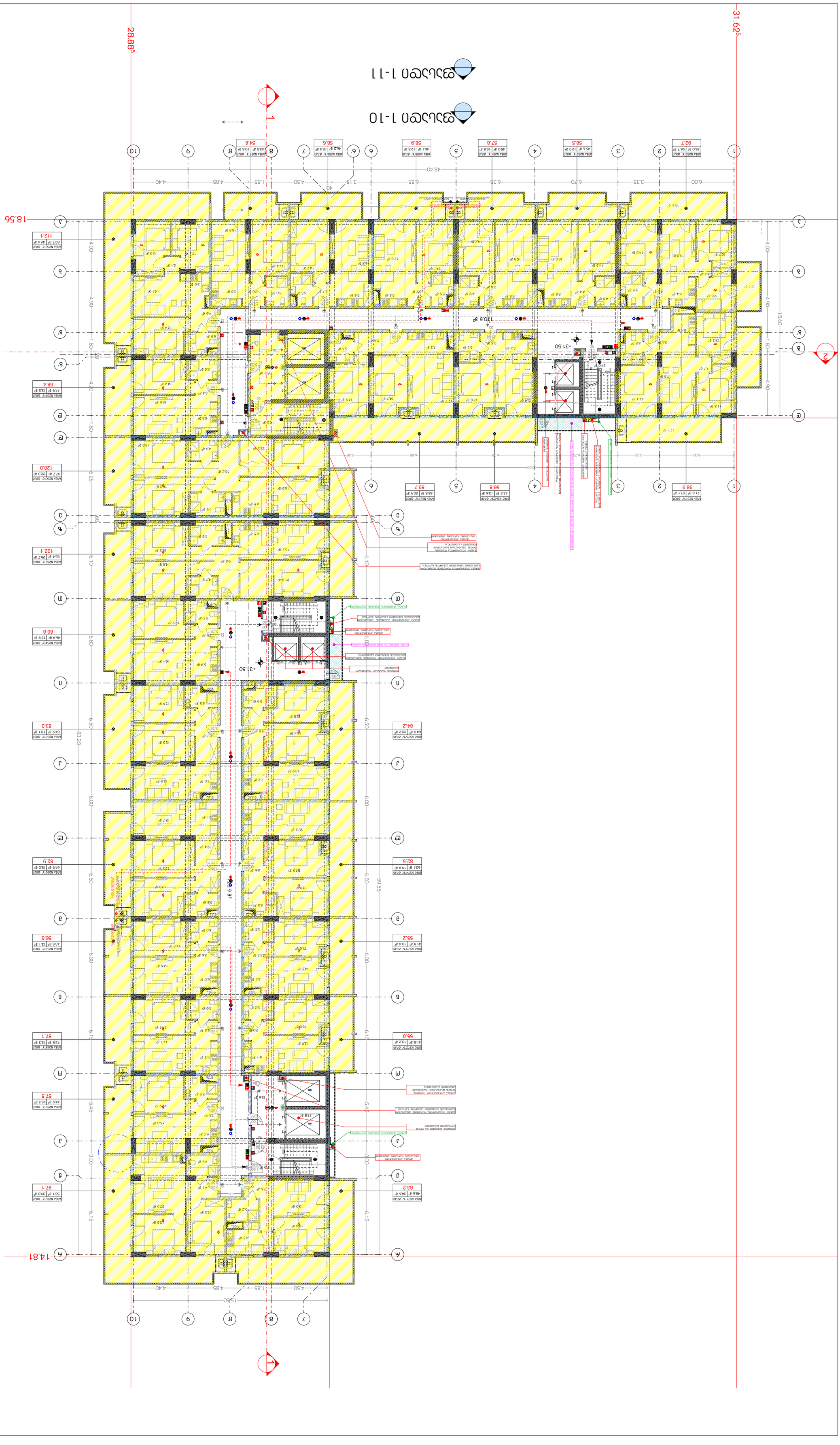

Экземпляр №1 Комплект рабочей документации

Многоквартирный жилой комплекс с объектами инфраструктуры, расположенный по адресу: г. Москва, ЗАО, район Дорогомилово, ул. Кастанаевская, вл. 01.11.17.005.154)

Заказчик: ООО "Специализированный застройщик "Кастанаевская"

Телефон заказчика: 4002704107

Шифр проекта: 03-10 ОВ-ТХ-ПЗ-ГП-ГЕН

Генеральный план

Стадия: Рабочая документация

Лист: А-210

Масштаб: 1:500

Формат: А2

Количество листов: 1

Инв. № подл.

Взам. инв. №

Подпись и дата

Инв. № подл.

Изм. Кол.уч. Лист № док. Подпись Дата

Ситуационный план

Экспликация зданий и сооружений

№	Наименование	Этажность	Количество	Площадь застройки, м²
1	Жилой дом	17	1	1 250,0
2	Подземная автостоянка	2	1	3 800,0
3	Трансформаторная подстанция	1	1	120,0
4	Газораспределительный пункт	1	1	45,0
5	Площадка для мусорных контейнеров	—	1	60,0
6	Детская игровая площадка	—	1	350,0
7	Спортивная площадка	—	1	420,0
8	Площадка для отдыха взрослых	—	1	180,0
9	Гостевая автостоянка	1	1	1 200,0
10	Пешеходные дорожки и тротуары	—	—	2 150,0
11	Проезды и подъезды	—	—	3 600,0
12	Озеленение и благоустройство	—	—	4 800,0

Примечания:

1. Все размеры даны в метрах, если не указано иное.
2. Отметки даны в Балтийской системе высот (БСВ).
3. Границы земельного участка показаны по данным межевого плана.
4. Подземная автостоянка имеет 2 уровня, въезд с ул. Кастанаевская.
5. Трансформаторная подстанция и ГРП — отдельно стоящие объекты.
6. Площадка для мусорных контейнеров оборудована с твердым покрытием и ограждением.
7. Детская игровая площадка и площадка для отдыха взрослых — с мягким покрытием.
8. Гостевая автостоянка — открытая, на 60 машино-мест.
9. Пешеходные дорожки и тротуары — с твердым покрытием, шириной не менее 1,5 м.
10. Проезды и подъезды — с твердым покрытием, рассчитаны на нагрузку 60 т.
11. Озеленение и благоустройство — по проекту ландшафтной организации.
12. Все работы выполнять в соответствии с СП 42.13330.2016 и СП 48.13330.2019.

Ведомость чертежей

Лист	Наименование	Примечание
А-210	Генеральный план	
	Ситуационный план	
	Экспликация зданий и сооружений	
	Ведомость чертежей	
	Примечания	
	Условные обозначения	
	Схема расположения	

Условные обозначения

Обозначение	Наименование
	Граница земельного участка
	Здание проектируемое
	Здание существующее
	Подземная автостоянка
	Трансформаторная подстанция
	ГРП
	Площадка для мусорных контейнеров
	Детская игровая площадка
	Площадка для отдыха взрослых
	Спортивная площадка
	Гостевая автостоянка
	Пешеходные дорожки и тротуары
	Проезды и подъезды
	Озеленение
	Деревья
	Кустарники
	Газон
	Ограждение
	Въезд в подземную автостоянку
	Направление движения транспорта

Схема расположения

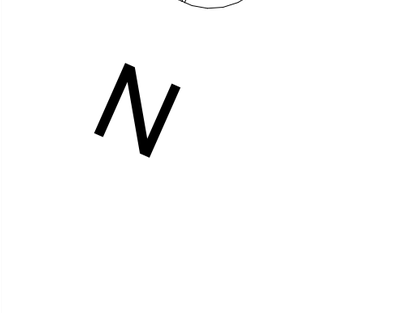

Ситуационный план

1

Ведомость чертежей

Лист	Наименование	Примечание
А-210	Генеральный план	
	Ситуационный план	
	Экспликация зданий и сооружений	
	Ведомость чертежей	
	Примечания	
	Условные обозначения	
	Схема расположения	

Примечания:

1. Все размеры даны в метрах, если не указано иное.
2. Отметки даны в Балтийской системе высот (БСВ).
3. Границы земельного участка показаны по данным межевого плана.
4. Подземная автостоянка имеет 2 уровня, въезд с ул. Кастанаевская.
5. Трансформаторная подстанция и ГРП — отдельно стоящие объекты.
6. Площадка для мусорных контейнеров оборудована с твердым покрытием и ограждением.
7. Детская игровая площадка и площадка для отдыха взрослых — с мягким покрытием.
8. Гостевая автостоянка — открытая, на 60 машино-мест.
9. Пешеходные дорожки и тротуары — с твердым покрытием, шириной не менее 1,5 м.
10. Проезды и подъезды — с твердым покрытием, рассчитаны на нагрузку 60 т.
11. Озеленение и благоустройство — по проекту ландшафтной организации.
12. Все работы выполнять в соответствии с СП 42.13330.2016 и СП 48.13330.2019.

Условные обозначения

Обозначение	Наименование
	Граница земельного участка
	Здание проектируемое
	Здание существующее
	Подземная автостоянка
	Трансформаторная подстанция
	ГРП
	Площадка для мусорных контейнеров
	Детская игровая площадка
	Площадка для отдыха взрослых
	Спортивная площадка
	Гостевая автостоянка
	Пешеходные дорожки и тротуары
	Проезды и подъезды
	Озеленение
	Деревья
	Кустарники
	Газон
	Ограждение
	Въезд в подземную автостоянку
	Направление движения транспорта

Экспликация зданий и сооружений

№	Наименование	Этажность	Количество	Площадь застройки, м²
1	Жилой дом	17	1	1 250,0
2	Подземная автостоянка	2	1	3 800,0
3	Трансформаторная подстанция	1	1	120,0
4	Газораспределительный пункт	1	1	45,0
5	Площадка для мусорных контейнеров	—	1	60,0
6	Детская игровая площадка	—	1	350,0
7	Спортивная площадка	—	1	420,0
8	Площадка для отдыха взрослых	—	1	180,0
9	Гостевая автостоянка	1	1	1 200,0
10	Пешеходные дорожки и тротуары	—	—	2 150,0
11	Проезды и подъезды	—	—	3 600,0
12	Озеленение и благоустройство	—	—	4 800,0

Жилой комплекс с объектами социально-культурного назначения и подземной автостоянкой

Многоквартирный жилой дом. Этап 3

Адрес объекта: г. Ростов-на-Дону, Ворошиловский район, ул. Вятская, 364.1

Заказчик: ООО «СЗ «Вятская 364»

Генеральный проектировщик: ООО «Архитектурная мастерская «Проект»

Генеральный подрядчик: ООО «СЗ «Вятская 364»

Разрешение на строительство: RU 61-11-17.003.154 от 30.12.2021

Авторский надзор: Гл. архитектор проекта Г.Э.Л. "Архитектурная мастерская "Проект"

Технический надзор: ООО «СЗ «Вятская 364»

Телефон: +7 (863) 240-40-07

Ситуационный план

Экспликация помещений

Общие данные

Ведомость рабочих чертежей основного комплекта

Ведомость ссылочных и прилагающихся документов

Пояснительная записка

Ведомость элементов заполнения проемов

Ведомость отделки помещений

Ведомость перемычек

Ведомость спецификаций

Ведомость технологического оборудования

Ведомость инженерного оборудования

Ведомость конструкций

Ведомость изделий

Ведомость материалов

Ведомость деталей

Ведомость ограждений

Ведомость малых архитектурных форм

Ведомость фасадов

Ведомость планов

Ведомость разрезов

Ведомость узлов

Ведомость схем

Ведомость чертежей

Ведомость видов

Ведомость таблиц

Ведомость примечаний

Ведомость условных обозначений

Ведомость сокращений

Ведомость терминов

Ведомость единиц измерения

Ведомость нормативных документов

Ведомость стандартов

Ведомость технических условий

Ведомость сводов правил

Ведомость ГОСТов

Ведомость СНиПов

Ведомость СП

Ведомость ГЭСН

Ведомость ФЕР

Ведомость ТЕР

Ведомость ТССЦ

Ведомость ФССЦ

Ведомость ФСБЦ

Ведомость ФСНБ

Ведомость ФСЭМ

Ведомость ФСЭМП

Ведомость ФСЭМПБ

Ведомость ФСЭМПБТ

Ведомость ФСЭМПБТС

Ведомость ФСЭМПБТСП

Ведомость ФСЭМПБТСПС

Ведомость ФСЭМПБТСПСС

Ведомость ФСЭМПБТСПССС

Ведомость ФСЭМПБТСПСССС

Ведомость ФСЭМПБТСПССССС

Ведомость ФСЭМПБТСПСССССС

Ведомость ФСЭМПБТСПССССССС

Ведомость ФСЭМПБТСПСССССССС

Ведомость ФСЭМПБТСПССССССССС

Ведомость ФСЭМПБТСПСССССССССС

Ведомость ФСЭМПБТСПССССССССССС

Ведомость ФСЭМПБТСПСССССССССССС

Ведомость ФСЭМПБТСПССССССССССССС

Ведомость ФСЭМПБТСПСССССССССССССС

Ведомость ФСЭМПБТСПССССССССССССССС

Ведомость ФСЭМПБТСПСССССССССССССССС

Ведомость ФСЭМПБТСПССССССССССССССССС

Ведомость ФСЭМПБТСПСССССССССССССССССС

Ведомость ФСЭМПБТСПССССССССССССССССССС

Ведомость ФСЭМПБТСПСССССССССССССССССССС

Ведомость ФСЭМПБТСПССССССССССССССССССССС

Ведомость ФСЭМПБТСПСССССССССССССССССССССС

Ведомость ФСЭМПБТСПССССССССССССССССССССССС

Ведомость ФСЭМПБТСПСССССССССССССССССССССССС

Ведомость ФСЭМПБТСПССССССССССССССССССССССССС

Ведомость ФСЭМПБТСПСССССССССССССССССССССССССС

Ведомость ФСЭМПБТСПССССССССССССССССССССССССССС

Ведомость ФСЭМПБТСПСССССССССССССССССССССССССССС

Ведомость ФСЭМПБТСПССССССССССССССССССССССССССССС

Ведомость ФСЭМПБТСПСССССССССССССССССССССССССССССС

Ведомость ФСЭМПБТСПССССССССССССССССССССССССССССССС

Ведомость ФСЭМПБТСПСССССССССССССССССССССССССССССССС

Ведомость ФСЭМПБТСПССССССССССССССССССССССССССССССССС

Ведомость ФСЭМПБТСПСССССССССССССССССССССССССССССССССС

Ведомость ФСЭМПБТСПССССССССССССССССССССССССССССССССССС

Ведомость ФСЭМПБТСПСССССССССССССССССССССССССССССССССССС

Ведомость ФСЭМПБТСПССССССССССССССССССССССССССССССССССССС

Ведомость ФСЭМПБТСПСССССССССССССССССССССССССССССССССССССС

Ведомость ФСЭМПБТСПССССССССССССССССССССССССССССССССССССССС

Ведомость ФСЭМПБТСПСС

Ведомость ФСЭМПБТСПССС

Ведомость ФСЭМПБТСПСС

Ведомость ФСЭМПБТСПССС

Ведомость ФСЭМПБТСПСС

Ведомость ФСЭМПБТСПССС

Ведомость ФСЭМПБТСПСС

Ведомость ФСЭМПБТСПССС

Ведомость ФСЭМПБТСПСС

Ведомость ФСЭМПБТСПССС

Ведомость ФСЭМПБТСПСС

Ведомость ФСЭМПБТСПССС

Ведомость ФСЭМПБТСПСС

Ведомость ФСЭМПБТСПССС

Ведомость ФСЭМПБТСПСС

Ведомость ФСЭМПБТСПССС

Ведомость ФСЭМПБТСПСС

Ведомость ФСЭМПБТСПССС

Ведомость ФСЭМПБТСПСС

Ведомость ФСЭМПБТСПССС

Ведомость ФСЭМПБТСПСС

Ведомость ФСЭМПБТСПССС

Ведомость ФСЭМПБТСПСС

Ведомость ФСЭМПБТСПССС

Ведомость ФСЭМПБТСПСС

Ведомость ФСЭМПБТСПССС

Ведомость ФСЭМПБТСПСС

Ведомость ФСЭМПБТСПССС

Ведомость ФСЭМПБТСПСС

Ведомость ФСЭМПБТСПССС

Ведомость ФСЭМПБТСПСС

Ведомость ФСЭМПБТСПССС

Ведомость ФСЭМПБТСПСС

Ведомость ФСЭМПБТСПССС

Ведомость ФСЭМПБТСПСС

Ведомость ФСЭМПБТСПССС

Ведомость ФСЭМПБТСПСС

Ведомость ФСЭМПБТСПССС

Ведомость ФСЭМПБТСПСС

Ведомость ФСЭМПБТСПССС

Ведомость ФСЭМПБТСПСС

Ведомость ФСЭМПБТСПССС

Ведомость ФСЭМПБТСПСС

Ведомость ФСЭМПБТСПССС

Ведомость ФСЭМПБТСПСС

Ведомость ФСЭМПБТСПССС

Ведомость ФСЭМПБТСПСС

Ведомость ФСЭМПБТСПССС

Ведомость ФСЭМПБТСПСС

Ведомость ФСЭМПБТСПССС

Ведомость ФСЭМПБТСПСС

Ведомость ФСЭМПБТСПССС

Ведомость ФСЭМПБТСПСС

Ведомость ФСЭМПБТСПССС

Ведомость ФСЭМПБТСПСС

Ведомость ФСЭМПБТСПССС

Ведомость ФСЭМПБТСПСС

Ведомость ФСЭМПБТСПССС

Ведомость ФСЭМПБТСПСС

Ведомость ФСЭМПБТСПССС

Ведомость ФСЭМПБТСПСС

Ведомость ФСЭМПБТСПССС

Ведомость ФСЭМПБТСПСС

Ведомость ФСЭМПБТСПССС

Ведомость ФСЭМПБТСПСС

Ведомость ФСЭМПБТСПССС

Ведомость ФСЭМПБТСПСС

Ведомость ФСЭМПБТСПССС

Ведомость ФСЭМПБТСПСС

Ведомость ФСЭМПБТСПССС

Ведомость ФСЭМПБТСПСС

Ведомость ФСЭМПБТСПССС

Ведомость ФСЭМПБТСПСС

Ведомость ФСЭМПБТСПССС

Ведомость ФСЭМПБТСПСС

Ведомость ФСЭМПБТСПССС

Ведомость ФСЭМПБТСПСС

Ведомость ФСЭМПБТСПССС

Ведомость ФСЭМПБТСПСС

Ведомость ФСЭМПБТСПССС

Ведомость ФСЭМПБТСПСС

Ведомость ФСЭМПБТСПССС

Ведомость ФСЭМПБТСПСС

Ведомость ФСЭМПБТСПССС

Ведомость ФСЭМПБТСПСС

Ведомость ФСЭМПБТСПССС

Ведомость ФСЭМПБТСПСС

Ведомость ФСЭМПБТСПССС

Ведомость ФСЭМПБТСПССС

ვარდისფერი ბაღის კორპუსი
ვაშლისა №3 და №4 საცხოვრებელი სახლების მშენებლობა

ქ. ბათუმი, ვარდისფერი ბაღის მე-3 მკრ., კვ. №-ები: 3, 4

ბინათმშენებელი კომპანია შპს „ვარდისფერი ბაღი"

ბინის №-ის მიხედვით ფასთა ცხრილი

ბინის №-ები	ფართი	ბინის ღირებულება
1-ლი სართული		
1. ბინა №1	112.1 მ²	
2. ბინა №2	96.8 მ²	
3. ბინა №3	60.8 მ²	
4. ბინა №4	122.1 მ²	
5. ბინა №5	120.0 მ²	
6. ბინა №6	58.4 მ²	
2-ე სართული		
7. ბინა №7	112.1 მ²	
8. ბინა №8	96.8 მ²	
9. ბინა №9	60.8 მ²	
10. ბინა №10	122.1 მ²	
11. ბინა №11	120.0 მ²	
12. ბინა №12	58.4 მ²	
3-ე სართული		
13. ბინა №13	112.1 მ²	
14. ბინა №14	96.8 მ²	
15. ბინა №15	60.8 მ²	
16. ბინა №16	122.1 მ²	
17. ბინა №17	120.0 მ²	
18. ბინა №18	58.4 მ²	

ბინის №-ის მიხედვით ფასთა ცხრილი

ბინის №-ები	ფართი	ბინის ღირებულება
4-ე სართული		
19. ბინა №19	112.1 მ²	
20. ბინა №20	96.8 მ²	
21. ბინა №21	60.8 მ²	
22. ბინა №22	122.1 მ²	
23. ბინა №23	120.0 მ²	
24. ბინა №24	58.4 მ²	
5-ე სართული		
25. ბინა №25	112.1 მ²	
26. ბინა №26	96.8 მ²	
27. ბინა №27	60.8 მ²	
28. ბინა №28	122.1 მ²	
29. ბინა №29	120.0 მ²	
30. ბინა №30	58.4 მ²	
6-ე სართული		
31. ბინა №31	112.1 მ²	
32. ბინა №32	96.8 მ²	
33. ბინა №33	60.8 მ²	
34. ბინა №34	122.1 მ²	
35. ბინა №35	120.0 მ²	
36. ბინა №36	58.4 მ²	

ბინის №-ის მიხედვით ფასთა ცხრილი

ბინის №-ები	ფართი	ბინის ღირებულება
7-ე სართული		
37. ბინა №37	112.1 მ²	
38. ბინა №38	96.8 მ²	
39. ბინა №39	60.8 მ²	
40. ბინა №40	122.1 მ²	
41. ბინა №41	120.0 მ²	
42. ბინა №42	58.4 მ²	
8-ე სართული		
43. ბინა №43	112.1 მ²	
44. ბინა №44	96.8 მ²	
45. ბინა №45	60.8 მ²	
46. ბინა №46	122.1 მ²	
47. ბინა №47	120.0 მ²	
48. ბინა №48	58.4 მ²	
9-ე სართული		
49. ბინა №49	112.1 მ²	
50. ბინა №50	96.8 მ²	
51. ბინა №51	60.8 მ²	
52. ბინა №52	122.1 მ²	
53. ბინა №53	120.0 მ²	
54. ბინა №54	58.4 მ²	

ბინის №-ის მიხედვით ფასთა ცხრილი

ბინის №-ები	ფართი	ბინის ღირებულება
10-ე სართული		
55. ბინა №55	112.1 მ²	
56. ბინა №56	96.8 მ²	
57. ბინა №57	60.8 მ²	
58. ბინა №58	122.1 მ²	
59. ბინა №59	120.0 მ²	
60. ბინა №60	58.4 მ²	
11-ე სართული		
61. ბინა №61	112.1 მ²	
62. ბინა №62	96.8 მ²	
63. ბინა №63	60.8 მ²	
64. ბინა №64	122.1 მ²	
65. ბინა №65	120.0 მ²	
66. ბინა №66	58.4 მ²	

ბინის №-ის მიხედვით ფასთა ცხრილი

ბინის №-ები	ფართი	ბინის ღირებულება
12-ე სართული		
67. ბინა №67	112.1 მ²	
68. ბინა №68	96.8 მ²	
69. ბინა №69	60.8 მ²	
70. ბინა №70	122.1 მ²	
71. ბინა №71	120.0 მ²	
72. ბინა №72	58.4 მ²	
13-ე სართული		
73. ბინა №73	112.1 მ²	
74. ბინა №74	96.8 მ²	
75. ბინა №75	60.8 მ²	
76. ბინა №76	122.1 მ²	
77. ბინა №77	120.0 მ²	
78. ბინა №78	58.4 მ²	

ბინის №-ის მიხედვით ფასთა ცხრილი

ბინის №-ები	ფართი	ბინის ღირებულება
14-ე სართული		
79. ბინა №79	112.1 მ²	
80. ბინა №80	96.8 მ²	
81. ბინა №81	60.8 მ²	
82. ბინა №82	122.1 მ²	
83. ბინა №83	120.0 მ²	
84. ბინა №84	58.4 მ²	

ბინის №-ის მიხედვით ფასთა ცხრილი

ბინის №-ები	ფართი	ბინის ღირებულება
15-ე სართული		
85. ბინა №85	112.1 მ²	
86. ბინა №86	96.8 მ²	
87. ბინა №87	60.8 მ²	
88. ბინა №88	122.1 მ²	
89. ბინა №89	120.0 მ²	
90. ბინა №90	58.4 მ²	
16-ე სართული		
91. ბინა №91	112.1 მ²	
92. ბინა №92	96.8 მ²	
93. ბინა №93	60.8 მ²	
94. ბინა №94	122.1 მ²	
95. ბინა №95	120.0 მ²	
96. ბინა №96	58.4 მ²	

ბინის №-ის მიხედვით ფასთა ცხრილი

ბინის №-ები	ფართი	ბინის ღირებულება
17-ე სართული		
97. ბინა №97	112.1 მ²	
98. ბინა №98	96.8 მ²	
99. ბინა №99	60.8 მ²	
100. ბინა №100	122.1 მ²	
101. ბინა №101	120.0 მ²	
102. ბინა №102	58.4 მ²	
18-ე სართული		
103. ბინა №103	112.1 მ²	
104. ბინა №104	96.8 მ²	
105. ბინა №105	60.8 მ²	
106. ბინა №106	122.1 მ²	
107. ბინა №107	120.0 მ²	
108. ბინა №108	58.4 მ²	

ბინის №-ის მიხედვით ფასთა ცხრილი

ბინის №-ები	ფართი	ბინის ღირებულება
19-ე სართული		
109. ბინა №109	112.1 მ²	
110. ბინა №110	96.8 მ²	
111. ბინა №111	60.8 მ²	
112. ბინა №112	122.1 მ²	
113. ბინა №113	120.0 მ²	
114. ბინა №114	58.4 მ²	
20-ე სართული		
115. ბინა №115	112.1 მ²	
116. ბინა №116	96.8 მ²	
117. ბინა №117	60.8 მ²	
118. ბინა №118	122.1 მ²	
119. ბინა №119	120.0 მ²	
120. ბინა №120	58.4 მ²	

ბინის №-ის მიხედვით ფასთა ცხრილი

ბინის №-ები	ფართი	ბინის ღირებულება
21-ე სართული		
121. ბინა №121	112.1 მ²	
122. ბინა №122	96.8 მ²	
123. ბინა №123	60.8 მ²	
124. ბინა №124	122.1 მ²	
125. ბინა №125	120.0 მ²	
126. ბინა №126	58.4 მ²	
22-ე სართული		
127. ბინა №127	112.1 მ²	
128. ბინა №128	96.8 მ²	
129. ბინა №129	60.8 მ²	
130. ბინა №130	122.1 მ²	
131. ბინა №131	120.0 მ²	
132. ბინა №132	58.4 მ²	

ბინის №-ის მიხედვით ფასთა ცხრილი

ბინის №-ები	ფართი	ბინის ღირებულება
23-ე სართული		
133. ბინა №133	112.1 მ²	
134. ბინა №134	96.8 მ²	
135. ბინა №135	60.8 მ²	
136. ბინა №136	122.1 მ²	
137. ბინა №137	120.0 მ²	
138. ბინა №138	58.4 მ²	
24-ე სართული		
139. ბინა №139	112.1 მ²	
140. ბინა №140	96.8 მ²	
141. ბინა №141	60.8 მ²	
142. ბინა №142	122.1 მ²	
143. ბინა №143	120.0 მ²	
144. ბინა №144	58.4 მ²	

ბინის №-ის მიხედვით ფასთა ცხრილი

ბინის №-ები	ფართი	ბინის ღირებულება
25-ე სართული		
145. ბინა №145	112.1 მ²	
146. ბინა №146	96.8 მ²	
147. ბინა №147	60.8 მ²	
148. ბინა №148	122.1 მ²	
149. ბინა №149	120.0 მ²	
150. ბინა №150	58.4 მ²	
26-ე სართული		
151. ბინა №151	112.1 მ²	
152. ბინა №152	96.8 მ²	
153. ბინა №153	60.8 მ²	
154. ბინა №154	122.1 მ²	
155. ბინა №155	120.0 მ²	
156. ბინა №156	58.4 მ²	

ბინის №-ის მიხედვით ფასთა ცხრილი

ბინის №-ები	ფართი	ბინის ღირებულება
27-ე სართული		
157. ბინა №157	112.1 მ²	
158. ბინა №158	96.8 მ²	
159. ბინა №159	60.8 მ²	
160. ბინა №160	122.1 მ²	
161. ბინა №161	120.0 მ²	
162. ბინა №162	58.4 მ²	
28-ე სართული		
163. ბინა №163	112.1 მ²	
164. ბინა №164	96.8 მ²	
165. ბინა №165	60.8 მ²	
166. ბინა №166	122.1 მ²	
167. ბინა №167	120.0 მ²	
168. ბინა №168	58.4 მ²	

ბინის №-ის მიხედვით ფასთა ცხრილი

ბინის №-ები	ფართი	ბინის ღირებულება
29-ე სართული		
169. ბინა №169	112.1 მ²	
170. ბინა №170	96.8 მ²	
171. ბინა №171	60.8 მ²	
172. ბინა №172	122.1 მ²	
173. ბინა №173	120.0 მ²	
174. ბინა №174	58.4 მ²	
30-ე სართული		
175. ბინა №175	112.1 მ²	
176. ბინა №176	96.8 მ²	
177. ბინა №177	60.8 მ²	
178. ბინა №178	122.1 მ²	
179. ბინა №179	120.0 მ²	
180. ბინა №180	58.4 მ²	

ბინის №-ის მიხედვით ფასთა ცხრილი

ბინის №-ები	ფართი	ბინის ღირებულება
31-ე სართული		
181. ბინა №181	112.1 მ²	
182. ბინა №182	96.8 მ²	
183. ბინა №183	60.8 მ²	
184. ბინა №184	122.1 მ²	
185. ბინა №185	120.0 მ²	
186. ბინა №186	58.4 მ²	
32-ე სართული		
187. ბინა №187	112.1 მ²	
188. ბინა №188	96.8 მ²	
189. ბინა №189	60.8 მ²	
190. ბინა №190	122.1 მ²	
191. ბინა №191	120.0 მ²	
192. ბინა №192	58.4 მ²	

ბინის №-ის მიხედვით ფასთა ცხრილი

ბინის №-ები	ფართი	ბინის ღირებულება
33-ე სართული		
193. ბინა №193	112.1 მ²	
194. ბინა №194	96.8 მ²	
195. ბინა №195	60.8 მ²	
196. ბინა №196	122.1 მ²	
197. ბინა №197	120.0 მ²	
198. ბინა №198	58.4 მ²	
34-ე სართული		
199. ბინა №199	112.1 მ²	
200. ბინა №200	96.8 მ²	
201. ბინა №201	60.8 მ²	
202. ბინა №202	122.1 მ²	
203. ბინა №203	120.0 მ²	
204. ბინა №204	58.4 მ²	

ბინის №-ის მიხედვით ფასთა ცხრილი

ბინის №-ები	ფართი	ბინის ღირებულება
35-ე სართული		
205. ბინა №205	112.1 მ²	
206. ბინა №206	96.8 მ²	
207. ბინა №207	60.8 მ²	
208. ბინა №208	122.1 მ²	
209. ბინა №209	120.0 მ²	
210. ბინა №210	58.4 მ²	
36-ე სართული		
211. ბინა №211	112.1 მ²	
212. ბინა №212	96.8 მ²	
213. ბინა №213	60.8 მ²	
214. ბინა №214	122.1 მ²	
215. ბინა №215	120.0 მ²	
216. ბინა №216	58.4 მ²	

ბინის №-ის მიხედვით ფასთა ცხრილი

ბინის №-ები	ფართი	ბინის ღირებულება
37-ე სართული		
217. ბინა №217	112.1 მ²	
218. ბინა №218	96.8 მ²	
219. ბინა №219	60.8 მ²	
220. ბინა №220	122.1 მ²	
221. ბინა №221	120.0 მ²	
222. ბინა №222	58.4 მ²	
38-ე სართული		
223. ბინა №223	112.1 მ²	
224. ბინა №224	96.8 მ²	
225. ბინა №225	60.8 მ²	
226. ბინა №226	122.1 მ²	
227. ბინა №227	120.0 მ²	
228. ბინა №228	58.4 მ²	

ბინის №-ის მიხედვით ფასთა ცხრილი

ბინის №-ები	ფართი	ბინის ღირებულება
39-ე სართული		
229. ბინა №229	112.1 მ²	
230. ბინა №230	96.8 მ²	
231. ბინა №231	60.8 მ²	
232. ბინა №232	122.1 მ²	
233. ბინა №233	120.0 მ²	
234. ბინა №234	58.4 მ²	
40-ე სართული		
235. ბინა №235	112.1 მ²	
236. ბინა №236	96.8 მ²	
237. ბინა №237	60.8 მ²	
238. ბინა №238	122.1 მ²	
239. ბინა №239	120.0 მ²	
240. ბინა №240	58.4 მ²	

ბინის №-ის მიხედვით ფასთა ცხრილი

ბინის №-ები	ფართი	ბინის ღირებულება
41-ე სართული		
241. ბინა №241	112.1 მ²	
242. ბინა №242	96.8 მ²	
243. ბინა №243	60.8 მ²	
244. ბინა №244	122.1 მ²	
245. ბინა №245	120.0 მ²	
246. ბინა №246	58.4 მ²	
42-ე სართული		
247. ბინა №247	112.1 მ²	
248. ბინა №248	96.8 მ²	
249. ბინა №249	60.8 მ²	
250. ბინა №250	122.1 მ²	
251. ბინა №251	120.0 მ²	
252. ბინა №252	58.4 მ²	

ბინის №-ის მიხედვით ფასთა ცხრილი

ბინის №-ები	ფართი	ბინის ღირებულება
43-ე სართული		
253. ბინა №253	112.1 მ²	
254. ბინა №254	96.8 მ²	
255. ბინა №255	60.8 მ²	
256. ბინა №256	122.1 მ²	
257. ბინა №257	120.0 მ²	
258. ბინა №258	58.4 მ²	
44-ე სართული		
259. ბინა №259	112.1 მ²	
260. ბინა №260	96.8 მ²	
261. ბინა №261	60.8 მ²	
262. ბინა №262	122.1 მ²	
263. ბინა №263	120.0 მ²	
264. ბინა №264	58.4 მ²	

ბინის №-ის მიხედვით ფასთა ცხრილი

ბინის №-ები	ფართი	ბინის ღირებულება
45-ე სართული		
265. ბინა №265	112.1 მ²	
266. ბინა №266	96.8 მ²	
267. ბინა №267	60.8 მ²	
268. ბინა №268	122.1 მ²	
269. ბინა №269	120.0 მ²	
270. ბინა №270	58.4 მ²	
46-ე სართული		
271. ბინა №271	112.1 მ²	
272. ბინა №272	96.8 მ²	
273. ბინა №273	60.8 მ²	
274. ბინა №274	122.1 მ²	
275. ბინა №275	120.0 მ²	
276. ბინა №276	58.4 მ²	

ბინის №-ის მიხედვით ფასთა ცხრილი

ბინის №-ები	ფართი	ბინის ღირებულება
47-ე სართული		
277. ბინა №277	112.1 მ²	
278. ბინა №278	96.8 მ²	
279. ბინა №279	60.8 მ²	
280. ბინა №280	122.1 მ²	
281. ბინა №281	120.0 მ²	
282. ბინა №282	58.4 მ²	
48-ე სართული		
283. ბინა №283	112.1 მ²	
284. ბინა №284	96.8 მ²	
285. ბინა №285	60.8 მ²	
286. ბინა №286	122.1 მ²	
287. ბინა №287	120.0 მ²	
288. ბინა №288	58.4 მ²	

ბინის №-ის მიხედვით ფასთა ცხრილი

ბინის №-ები	ფართი	ბინის ღირებულება
49-ე სართული		
289. ბინა №289	112.1 მ²	
290. ბინა №290	96.8 მ²	
291. ბინა №291	60.8 მ²	
292. ბინა №292	122.1 მ²	
293. ბინა №293	120.0 მ²	
294. ბინა №294	58.4 მ²	
50-ე სართული		
295. ბინა №295	112.1 მ²	
296. ბინა №296	96.8 მ²	
297. ბინა №297	60.8 მ²	
298. ბინა №298	122.1 მ²	
299. ბინა №299	120.0 მ²	
300. ბინა №300	58.4 მ²	

ბინის №-ის მიხედვით ფასთა ცხრილი

ბინის №-ები	ფართი	ბინის ღირებულება
51-ე სართული		
301. ბინა №301	112.1 მ²	
302. ბინა №302	96.8 მ²	
303. ბინა №303	60.8 მ²	
304. ბინა №304	122.1 მ²	
305. ბინა №305	120.0 მ²	
306. ბინა №306	58.4 მ²	
52-ე სართული		
307. ბინა №307	112.1 მ²	
308. ბინა №308	96.8 მ²	
309. ბინა №309	60.8 მ²	
310. ბინა №310	122.1 მ²	
311. ბინა №311	120.0 მ²	
312. ბინა №312	58.4 მ²	

ბინის №-ის მიხედვით ფასთა ცხრილი

ბინის №-ები	ფართი	ბინის ღირებულება
53-ე სართული		
313. ბინა №313	112.1 მ²	
314. ბინა №314	96.8 მ²	
315. ბინა №315	60.8 მ²	
316. ბინა №316	122.1 მ²	
317. ბინა №317	120.0 მ²	
318. ბინა №318	58.4 მ²	
54-ე სართული		
319. ბინა №319	112.1 მ²	
320. ბინა №320	96.8 მ²	
321. ბინა №321	60.8 მ²	
322. ბინა №322	122.1 მ²	
323. ბინა №323	120.0 მ²	
324. ბინა №324	58.4 მ²	

ბინის №-ის მიხედვით ფასთა ცხრილი

ბინის №-ები	ფართი	ბინის ღირებულება
55-ე სართული		
325. ბინა №325	112.1 მ²	
326. ბინა №326	96.8 მ²	
327. ბინა №327	60.8 მ²	
328. ბინა №328	122.1 მ²	
329. ბინა №329	120.0 მ²	
330. ბინა №330	58.4 მ²	
56-ე სართული		
331. ბინა №331	112.1 მ²	
332. ბინა №332	96.8 მ²	
333. ბინა №333	60.8 მ²	
334. ბინა №334	122.1 მ²	
335. ბინა №335	120.0 მ²	
336. ბინა №336	58.4 მ²	

ბინის №-ის მიხედვით ფასთა ცხრილი

ბინის №-ები	ფართი	ბინის ღირებულება
57-ე სართული		
337. ბინა №337	112.1 მ²	
338. ბინა №338	96.8 მ²	
339. ბინა №339	60.8 მ²	
340. ბინა №340	122.1 მ²	
341. ბინა №341	120.0 მ²	
342. ბინა №342	58.4 მ²	
58-ე სართული		
343. ბინა №343	112.1 მ²	
344. ბინა №344	96.8 მ²	
345. ბინა №345	60.8 მ²	
346. ბინა №346	122.1 მ²	
347. ბინა №347	120.0 მ²	
348. ბინა №348	58.4 მ²	

ბინის №-ის მიხედვით ფასთა ცხრილი

ბინის №-ები	ფართი	ბინის ღირებულება
59-ე სართული		
349. ბინა №349	112.1 მ²	
350. ბინა №350	96.8 მ²	
351. ბინა №351	60.8 მ²	
352. ბინა №352	122.1 მ²	
353. ბინა №353	120.0 მ²	
354. ბინა №354	58.4 მ²	
60-ე სართული		
355. ბინა №355	112.1 მ²	
356. ბინა №356	96.8 მ²	
357. ბინა №357	60.8 მ²	
358. ბინა №358	122.1 მ²	
359. ბინა №359	120.0 მ²	
360. ბინა №360	58.4 მ²	

ბინის №-ის მიხედვით ფასთა ცხრილი

ბინის №-ები	ფართი	ბინის ღირებულება
61-ე სართული		
361. ბინა №361	112.1 მ²	
362. ბინა №362	96.8 მ²	
363. ბინა №363	60.8 მ²	
364. ბინა №364	122.1 მ²	
365. ბინა №365	120.0 მ²	
366. ბინა №366	58.4 მ²	
62-ე სართული		
367. ბინა №367	112.1 მ²	
368. ბინა №368	96.8 მ²	
369. ბინა №369	60.8 მ²	
370. ბინა №370	122.1 მ²	
371. ბინა №371	120.0 მ²	
372. ბინა №372	58.4 მ²	

ბინის №-ის მიხედვით ფასთა ცხრილი

ბინის №-ები	ფართი	ბინის ღირებულება
63-ე სართული		
373. ბინა №373	112.1 მ²	
374. ბინა №374	96.8 მ²	
375. ბინა №375	60.8 მ²	
376. ბინა №376	122.1 მ²	
377. ბინა №377	120.0 მ²	
378. ბინა №378	58.4 მ²	
64-ე სართული		
379. ბინა №379	112.1 მ²	
380. ბინა №380	96.8 მ²	
381. ბინა №381	60.8 მ²	
382. ბინა №382	122.1 მ²	
383. ბინა №383	120.0 მ²	
384. ბინა №384	58.4 მ²	

ბინის №-ის მიხედვით ფასთა ცხრილი

ბინის №-ები	ფართი	ბინის ღირებულება
65-ე სართული		
385. ბინა №385	112.1 მ²	
386. ბინა №386	96.8 მ²	
387. ბინა №387	60.8 მ²	
388. ბინა №388	122.1 მ²	
389. ბინა №389	120.0 მ²	
390. ბინა №390	58.4 მ²	
66-ე სართული		
391. ბინა №391	112.1 მ²	
392. ბინა №392	96.8 მ²	
393. ბინა №393	60.8 მ²	
394. ბინა №394	122.1 მ²	
395. ბინა №395	120.0 მ²	
396. ბინა №396	58.4 მ²	

ბინის №-ის მიხედვით ფასთა ცხრილი

ბინის №-ები	ფართი	ბინის ღირებულება
67-ე სართული		
397. ბინა №397	112.1 მ²	
398. ბინა №398	96.8 მ²	
399. ბინა №399	60.8 მ²	
400. ბინა №400	122.1 მ²	
401. ბინა №401	120.0 მ²	
402. ბინა №402	58.4 მ²	
68-ე სართული		
403. ბინა №403	112.1 მ²	
404. ბინა №404	96.8 მ²	
405. ბინა №405	60.8 მ²	
406. ბინა №406	122.1 მ²	
407. ბინა №407	120.0 მ²	
408. ბინა №408	58.4 მ²	

ბინის №-ის მიხედვით ფასთა ცხრილი

ბინის №-ები	ფართი	ბინის ღირებულება
69-ე სართული		
409. ბინა №409	112.1 მ²	
410. ბინა №410	96.8 მ²	
411. ბინა №411	60.8 მ²	
412. ბინა №412	122.1 მ²	
413. ბინა №413	120.0 მ²	
414. ბინა №414	58.4 მ²	
70-ე სართული		
415. ბინა №415	112.1 მ²	
416. ბინა №416	96.8 მ²	
417. ბინა №417	60.8 მ²	
418. ბინა №418	122.1 მ²	
419. ბინა №419	120.0 მ²	
420. ბინა №420	58.4 მ²	

ბინის №-ის მიხედვით ფასთა ცხრილი

ბინის №-ები	ფართი	ბინის ღირებულება
71-ე სართული		
421. ბინა №421	112.1 მ²	
422. ბინა №422	96.8 მ²	
423. ბინა №423	60.8 მ²	
424. ბინა №424	122.1 მ²	
425. ბინა №425	120.0 მ²	
426. ბინა №426	58.4 მ²	
72-ე სართული		
427. ბინა №427	112.1 მ²	
428. ბინა №428	96.8 მ²	
429. ბინა №429	60.8 მ²	
430. ბინა №430	122.1 მ²	
431. ბინა №431	120.0 მ²	
432. ბინა №432	58.4 მ²	

ბინის №-ის მიხედვით ფასთა ცხრილი

ბინის №-ები	ფართი	ბინის ღირებულება
73-ე სართული		
433. ბინა №433	112.1 მ²	
434. ბინა №434	96.8 მ²	
435. ბინა №435	60.8 მ²	
436. ბინა №436	122.1 მ²	
437. ბინა №437	120.0 მ²	
438. ბინა №438	58.4 მ²	
74-ე სართული		
439. ბინა №439	112.1 მ²	
440. ბინა №440	96.8 მ²	
441. ბინა №441	60.8 მ²	
442. ბინა №442	122.1 მ²	
443. ბინა №443	120.0 მ²	
444. ბინა №444	58.4 მ²	

ბინის №-ის მიხედვით ფასთა ცხრილი

ბინის №-ები	ფართი	ბინის ღირებულება
75-ე სართული		
445. ბინა №445	112.1 მ²	
446. ბინა №446	96.8 მ²	
447. ბინა №447	60.8 მ²	
448. ბინა №448	122.1 მ²	
449. ბინა №449	120.0 მ²	
450. ბინა №450	58.4 მ²	
76-ე სართული		
451. ბინა №451	112.1 მ²	
452. ბინა №452	96.8 მ²	
453. ბინა №453	60.8 მ²	
454. ბინა №454	122.1 მ²	
455. ბინა №455	120.0 მ²	
456. ბინა №456	58.4 მ²	

ბინის №-ის მიხედვით ფასთა ცხრილი

ბინის №-ები	ფართი	ბინის ღირებულება
77-ე სართული		
457. ბინა №457	112.1 მ²	
458. ბინა №458	96.8 მ²	
459. ბინა №459	60.8 მ²	
460. ბინა №460	122.1 მ²	
461. ბინა №461	120.0 მ²	
462. ბინა №462	58.4 მ²	
78-ე სართული		
463. ბინა №463	112.1 მ²	
464. ბინა №464	96.8 მ²	
465. ბინა №465	60.8 მ²	
466. ბინა №466	122.1 მ²	
467. ბინა №467	120.0 მ²	
468. ბინა №468	58.4 მ²	

ბინის №-ის მიხედვით ფასთა ცხრილი

ბინის №-ები	ფართი	ბინის ღირებულება
79-ე სართული		
469. ბინა №469	112.1 მ²	
470. ბინა №470	96.8 მ²	
471. ბინა №471	60.8 მ²	
472. ბინა №472	122.1 მ²	
473. ბინა №473	120.0 მ²	
474. ბინა №474	58.4 მ²	
80-ე სართული		
475. ბინა №475	112.1 მ²	
476. ბინა №476	96.8 მ²	
477. ბინა №477	60.8 მ²	
478. ბინა №478	122.1 მ²	
479. ბინა №479	120.0 მ²	
480. ბინა №480	58.4 მ²	

ბინის №-ის მიხედვით ფასთა ცხრილი

ბინის №-ები	ფართი	ბინის ღირებულება
81-ე სართული		
481. ბინა №481	112.1 მ²	
482. ბინა №482	96.8 მ²	
483. ბინა №483	60.8 მ²	
484. ბინა №484	122.1 მ²	
485. ბინა №485	120.0 მ²	
486. ბინა №486	58.4 მ²	
82-ე სართული		
487. ბინა №487	112.1 მ²	
488. ბინა №488	96.8 მ²	
489. ბინა №489	60.8 მ²	
490. ბინა №490	122.1 მ²	
491. ბინა №491	120.0 მ²	
492. ბინა №492	58.4 მ²	

ბინის №-ის მიხედვით ფასთა ცხრილი

ბინის №-ები	ფართი	ბინის ღირებულება
83-ე სართული		
493. ბინა №493	112.1 მ²	
494. ბინა №494	96.8 მ²	
495. ბინა №495	60.8 მ²	
496. ბინა №496	122.1 მ²	
497. ბინა №497	120.0 მ²	
498. ბინა №498	58.4 მ²	
84-ე სართული		
499. ბინა №499	112.1 მ²	
500. ბინა №500	96.8 მ²	
501. ბინა №501	60.8 მ²	
502. ბინა №502	122.1 მ²	
503. ბინა №503	120.0 მ²	
504. ბინა №504	58.4 მ²	

ბინის №-ის მიხედვით ფასთა ცხრილი

ბინის №-ები	ფართი	ბინის ღირებულება
85-ე სართული		
505. ბინა №505	112.1 მ²	
506. ბინა №506	96.8 მ²	
507. ბინა №507	60.8 მ²	
508. ბინა №508	122.1 მ²	
509. ბინა №509	120.0 მ²	
510. ბინა №510	58.4 მ²	
86-ე სართული		
511. ბინა №511	112.1 მ²	
512. ბინა №512	96.8 მ²	
513. ბინა №513	60.8 მ²	
514. ბინა №514	122.1 მ²	
515. ბინა №515	120.0 მ²	
516. ბინა №516	58.4 მ²	

ბინის №-ის მიხედვით ფასთა ცხრილი

ბინის №-ები	ფართი	ბინის ღირებულება
87-ე სართული		
517. ბინა №517	112.1 მ²	
518. ბინა №518	96.8 მ²	
519. ბინა №519	60.8 მ²	
520. ბინა №520	122.1 მ²	
521. ბინა №521	120.0 მ²	
522. ბინა №522	58.4 მ²	
88-ე სართული		
523. ბინა №523	112.1 მ²	
524. ბინა №524	96.8 მ

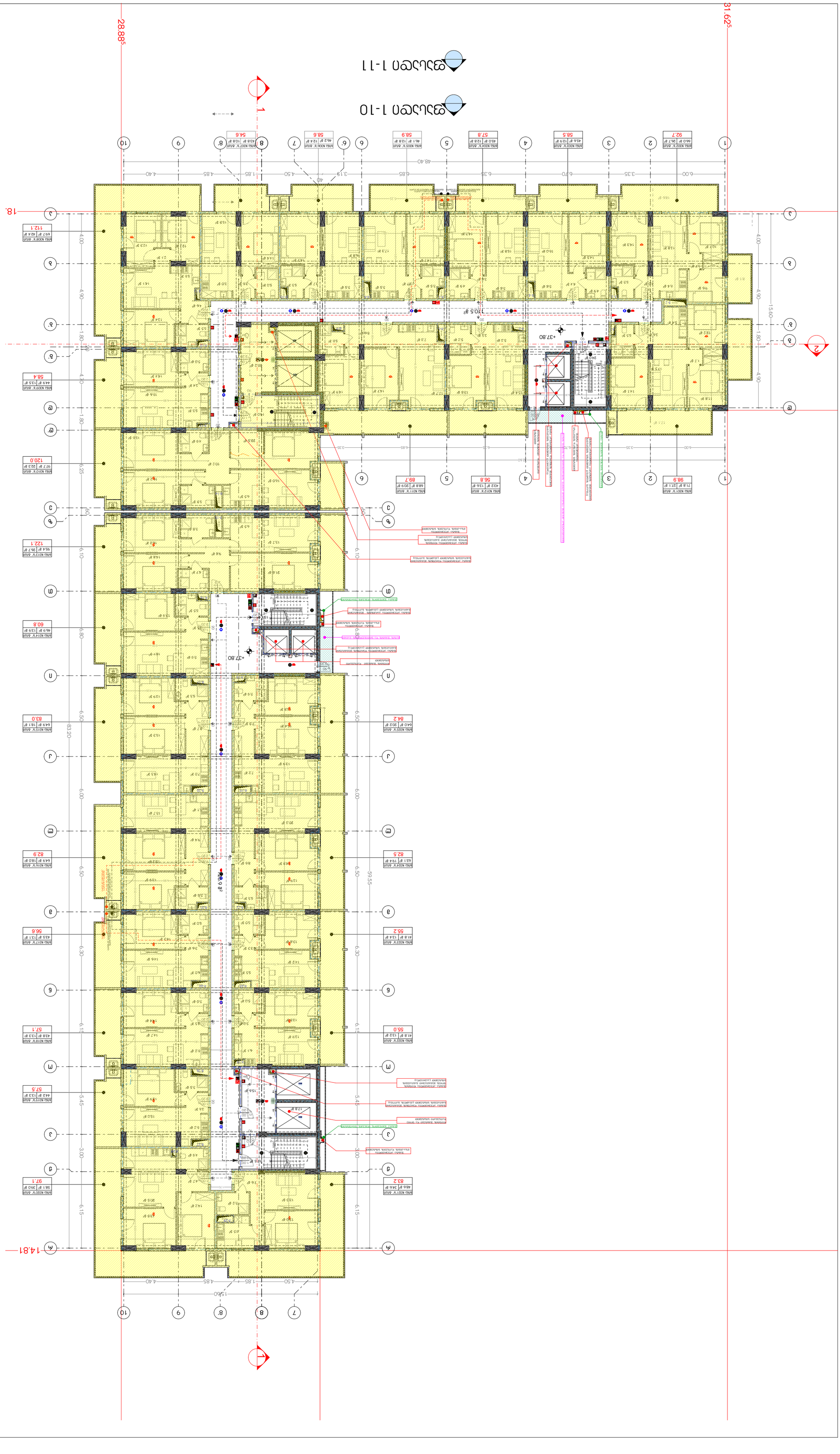

ბინათმშენებლობა

ტერიტორიის გეგმა

ობიექტის მისამართი: ქ.ბათუმი, ჯავახიშვილის ქუჩა, ნაკვეთი IV, ტაო-კლარჯეთის ეროვნული პარკი (ს.კ. 01.11.17.005.154)

ზედაპირის ფართობი

შპს "ბათუმის ფოტოგრაფიული ცენტრი"

საკადასტრო კოდი: 40027040?

ტერიტორიის ფოტო



ტერიტორიის ზედა ხედი

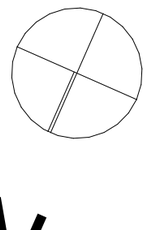

ნაკვეთის ფართობი	1409.8
მშენებარე ფართობი	484.4
მიწისქვეშა სართულების ფართობი	364.1
ავტოსადგომების რაოდენობა	
საერთო ფართობი	
მ.შ. ადგილები შშმ პირთათვის	
საერთო სართულების რაოდენობა	
მ.შ. მიწისქვეშა	
ტერასების ფართობი	

ნახაზის დასახელება	
ტერიტორიის გეგმა	
ნახაზის ავტორი	
ტექ. ზედამხედველი	
ნახაზის მასშტაბი	1:200
ფორმატი	A2
ნახაზის №	

შენობის დასახელება	A-112
შენობის სართული	
შენობის ნომერი	
შენობის ტიპი	
ნახაზის ავტორი	
ტექ. ზედამხედველი	
ნახაზის მასშტაბი	1:200
ფორმატი	A2
ნახაზის №	

Обозначение документа	Наименование
03-12 АР.ОП.ОПО.ЗЕ.ГЕН.ПЛ.ЭТ.2	План 2 этажа
Стадия	Лист
Р	2
Организация	
ООО "ЗЕЛЕНОГРАДСКИЙ ДОМ"	

Изм. Кол.уч. Лист № док. Подп. Дата

Согласовано

Инв. № подл. | Подп. и дата | Взам. инв. №

Разработано

Проверено

Н.контр.

ГИП

Гл.инженер

Гл.архитектор

Гл.конструктор

Нач.отдела

Нач.сектора

Ведущий инженер

Инженер

Инженер-конструктор

Инженер-технолог

Инженер-сметчик

Инженер-проектировщик

Инженер-электрик

Инженер-сантехник

Инженер-вентиляционщик

Инженер-слаботочник

Инженер-пожарник

Инженер-газовик

Инженер-дорожник

Инженер-мостовик

Инженер-тоннельщик

Инженер-геодезист

Инженер-геолог

Инженер-гидротехник

Инженер-экономист

Ситуационен план

Разширение и преустройство на съществуваща сграда за обществено обслужване „Здравна служба“

гр. Ахелой, ул. „Черно море“ № 1

(УПИ XIV, кв.90 по плана на Ахелой, Ахелой, общ. Поморие, обл. Бургас)

Възложител: Община Поморие

Проектант: „Здравна служба Ахелой“ ЕООД

Архитект: арх. Ивелина Стоянова

Конструктор: инж. Георги Димитров

Част: Архитектурна

Фаза: Работен проект

Мащаб: 1:200

Лист № А-113

Формат: А2

Дата: 03.2026 г.

Ситуационен план

Разширение и преустройство на съществуваща сграда за обществено обслужване „Здравна служба“ гр. Ахелой, ул. „Черно море“ № 1

Площ на имота: 1409.8 кв.м

Площ за застрояване: 484.4 кв.м

Площ за озеленяване и тротоари: 364.1 кв.м

Брой етажи: 1

Височина на сградата: 4.90 м

Разгъната застроена площ: 484.4 кв.м

Коефициент на интензивност: 0.34

Коефициент на застрояване: 0.34

Процент на озеленяване: 25.8 %

Паркоместа: 10 бр.

Паркоместа за хора с увреждания: 1 бр.

Велосипедни паркоместа: 2 бр.

Ситуационният план е изготвен въз основа на кадастрална карта и кадастрални регистри, одобрени със Заповед № РД-18-48/07.08.2019 г. на Изпълнителния директор на АГКК.

Координатна система: 1970 г.

Сградата е разположена в УПИ XIV, кв.90 по плана на Ахелой, общ. Поморие, обл. Бургас.

Достъпът до имота е осигурен от ул. „Черно море“.

Сградата е с 1 надземен етаж и е предназначена за обществено обслужване – здравна служба.

Разширението е с площ 120.0 кв.м.

Преустройството обхваща съществуващата част от сградата.

Новата част е изградена от ЗЗБ с монолитни стоманобетонови елементи.

Покривът е плосък, изпълнен с хидроизолация.

Външните стени са с топлоизолация.

Дограмата е PVC с двоен стъклопакет.

Вътрешните преградни стени са от ГКБ.

Подовете са от теракот и гранитогрес.

Сградата е оборудвана с асансьор за достъп на хора с увреждания.

Предвидена е рампа за достъп от улицата.

Външното пространство е благоустроено с тротоари и зелени площи.

Дворът е ограден с метална ограда.

Водоснабдяването е от уличната мрежа.

Канализацията е отведена към уличната канализация.

Електрозахранването е от трафопост.

Отоплението е централно, с газов котел.

Вентилацията е естествена и механична.

Сградата е оборудвана с пожароизвестителна система.

Предвидени са пожарогасителни средства.

Сградата е оборудвана с аварийно осветление.

Сградата е оборудвана с мълниезащита.

Сградата е оборудвана с телефонна и интернет връзка.

Сградата е оборудвана с видеонаблюдение.

Сградата е оборудвана с контрол на достъпа.

Сградата е оборудвана с домофонна система.

Сградата е оборудвана с пожароизвестителна система.

Сградата е оборудвана с аварийно осветление.

Сградата е оборудвана с мълниезащита.

Сградата е оборудвана с телефонна и интернет връзка.

Сградата е оборудвана с видеонаблюдение.

Сградата е оборудвана с контрол на достъпа.

Сградата е оборудвана с домофонна система.

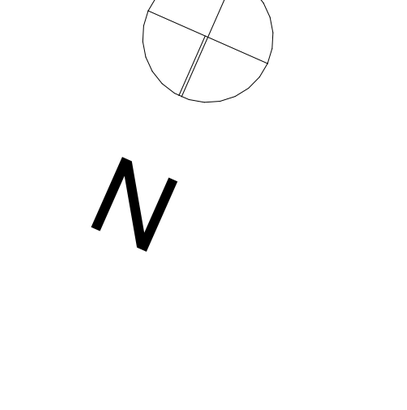

Ситуационен план

Ситуационен план

Разширение и преустройство на съществуваща сграда за обществено обслужване „Здравна служба“ гр. Ахелой, ул. „Черно море“ № 1

(УПИ XIV, кв.90 по плана на Ахелой, Ахелой, общ. Поморие, обл. Бургас)

Възложител: Община Поморие

Проектант: „Здравна служба Ахелой“ ЕООД

Архитект: арх. Ивелина Стоянова

Конструктор: инж. Георги Димитров

Част: Архитектурна

Фаза: Работен проект

Мащаб: 1:200

Лист № А-113

Формат: А2

Дата: 03.2026 г.

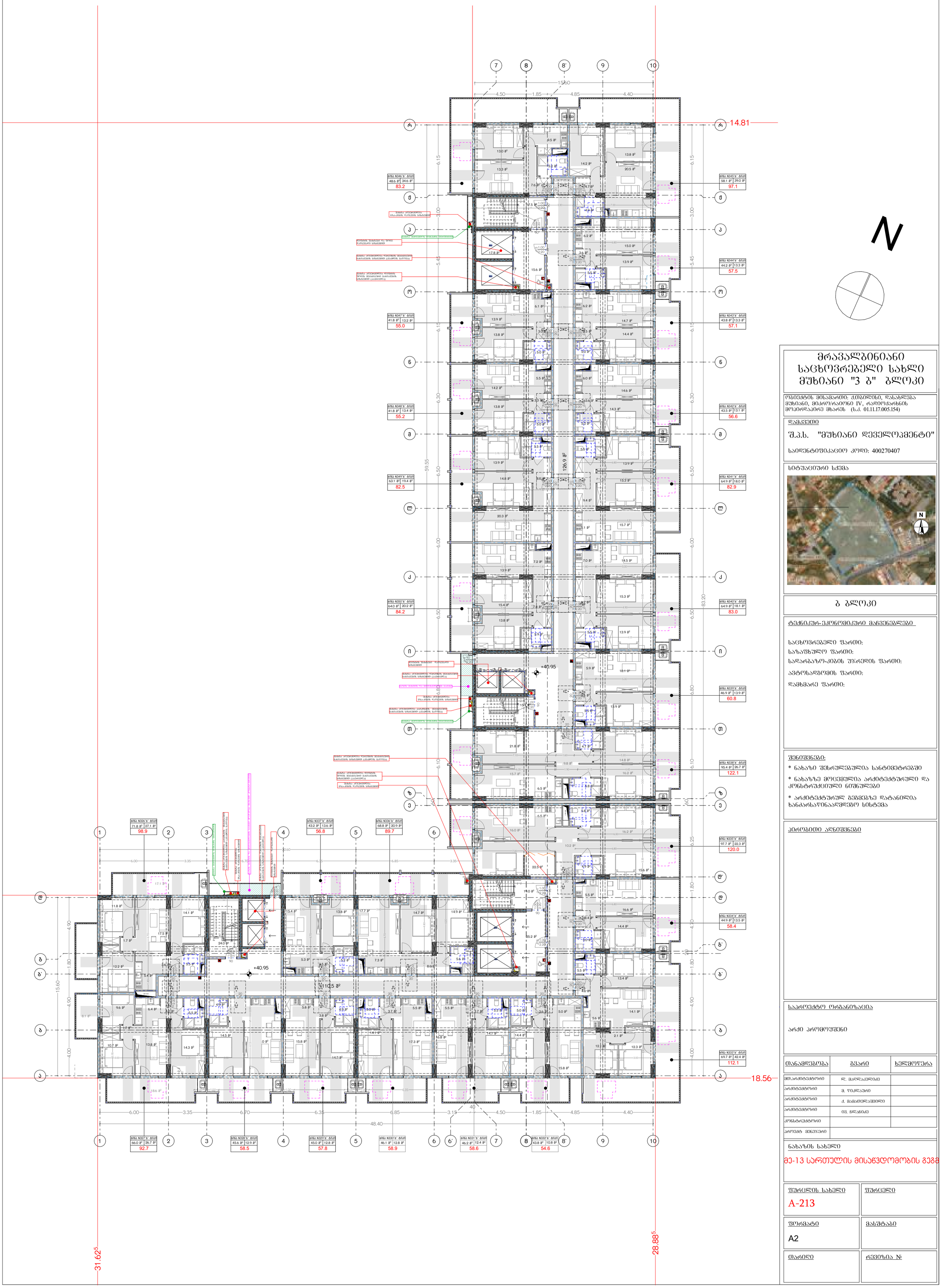

მრავალბინიანი საცხოვრებელი სახლი მუხიანი "3 ბ" ბლოკი

ობიექტის მისამართი: ქ.თბილისი, დასახლება მუხიანი, მიკრო/რაიონი IV, რაღიოქარხნის მოპირდაპირე მხარეს (ს.კ. 01.11.17.005.154)

დამკვეთი

შ.პ.ს. "მუხიანი დეველოპმენტი"

საიდენტიფიკაციო კოდი: 400270407

სიტუაციური სქემა

ბ ბლოკი

ტექნიკურ-ეკონომიკური მაჩვენებლები

საცხოვრებელი ფართი:

საზაფხულო ფართი:

სადარბაზო-კიბის უჯრედის ფართი:

ავტოსადგომის ფართი:

დამხმარე ფართი:

შენიშვნები:

* ნახაზი შესრულებულია სანტიმეტრებში
* ნახაზზე მოცემულია არქიტექტურული და კონსტრუქციული ნიშნულები
* არქიტექტურულ გეგმებზე დატანილია ხანძარსაწინააღმდეგო სისტემა

პროგნოზი აღნუშვნები

საპროექტო ორგანიზაცია

არქი პრომოუშენი

თანამდებობა	გვარი	ხელმოწერა
მთ.არქიტექტორი	ლ. მაღლაკელიძე	
არქიტექტორი	მ. წიკლაური	
არქიტექტორი	ქ. მამათელაშვილი	
არქიტექტორი	ია. ჩლაჩიძე	
კონსტრუქტორი		
პროექტ მენეჯერი		

ნახაზის სახელი

მე-13 სართულის მისაწვდომობის გეგმ

შურცლის სახელი	შურცელი
A-213	
ფორმატი	მასშტაბი
A2	
თარიღი	რევიზია №

Многоквартирный жилой комплекс с объектами обслуживания и подземной автостоянкой по ул. Зейтинлик, 3 в Мирзо-Улугбекском районе г. Ташкента

Генеральный план

Масштаб 1:500

Условные обозначения:
- Граница земельного участка
- Проектируемое здание
- Существующее здание
- Проектируемое покрытие
- Проектируемое озеленение
- Проектируемое мощение
- Проектируемая автостоянка
- Проектируемая площадка для игр детей дошкольного возраста
- Проектируемая площадка для отдыха взрослого населения
- Проектируемая площадка для занятий физкультурой
- Проектируемая площадка для сушки белья
- Проектируемая площадка для выгула собак
- Проектируемая площадка для хозяйственных целей
- Проектируемая площадка для мусоросборников
- Проектируемая трансформаторная подстанция
- Проектируемая газорегуляторная установка
- Проектируемая дождевая канализация
- Проектируемая хозяйственно-бытовая канализация
- Проектируемый водопровод
- Проектируемый газопровод
- Проектируемая электрическая сеть
- Проектируемая сеть связи
- Проектируемая сеть наружного освещения
- Проектируемая сеть теплоснабжения
- Проектируемая сеть горячего водоснабжения
- Проектируемая сеть холодного водоснабжения
- Проектируемая сеть пожарного водопровода
- Проектируемая сеть технического водопровода
- Проектируемая сеть технологического водопровода
- Проектируемая сеть технологической канализации
- Проектируемая сеть технологического газопровода
- Проектируемая сеть технологического электроснабжения
- Проектируемая сеть технологической связи
- Проектируемая сеть технологического освещения
- Проектируемая сеть технологического теплоснабжения
- Проектируемая сеть технологического горячего водоснабжения
- Проектируемая сеть технологического холодного водоснабжения
- Проектируемая сеть технологического пожарного водопровода
- Проектируемая сеть технологического технического водопровода
- Проектируемая сеть технологической канализации
- Проектируемая сеть технологического газопровода
- Проектируемая сеть технологического электроснабжения
- Проектируемая сеть технологической связи
- Проектируемая сеть технологического освещения
- Проектируемая сеть технологического теплоснабжения
- Проектируемая сеть технологического горячего водоснабжения
- Проектируемая сеть технологического холодного водоснабжения
- Проектируемая сеть технологического пожарного водопровода
- Проектируемая сеть технологического технического водопровода

Ситуационный план

Масштаб 1:2000

Технико-экономические показатели:

Наименование	Единица измерения	Количество
Площадь земельного участка	га	0,7407
Площадь застройки	м²	1409,8
Площадь покрытий	м²	484,4
Площадь озеленения	м²	364,1
Площадь мощения	м²	1409,8
Площадь автостоянки	м²	484,4
Площадь площадок для игр детей дошкольного возраста	м²	364,1
Площадь площадок для отдыха взрослого населения	м²	364,1
Площадь площадок для занятий физкультурой	м²	364,1
Площадь площадок для сушки белья	м²	364,1
Площадь площадок для выгула собак	м²	364,1
Площадь площадок для хозяйственных целей	м²	364,1
Площадь площадок для мусоросборников	м²	364,1
Площадь трансформаторной подстанции	м²	364,1
Площадь газорегуляторной установки	м²	364,1
Площадь дождевой канализации	м²	364,1
Площадь хозяйственно-бытовой канализации	м²	364,1
Площадь водопровода	м²	364,1
Площадь газопровода	м²	364,1
Площадь электрической сети	м²	364,1
Площадь сети связи	м²	364,1
Площадь сети наружного освещения	м²	364,1
Площадь сети теплоснабжения	м²	364,1
Площадь сети горячего водоснабжения	м²	364,1
Площадь сети холодного водоснабжения	м²	364,1
Площадь сети пожарного водопровода	м²	364,1
Площадь сети технического водопровода	м²	364,1
Площадь сети технологической канализации	м²	364,1
Площадь сети технологического газопровода	м²	364,1
Площадь сети технологического электроснабжения	м²	364,1
Площадь сети технологической связи	м²	364,1
Площадь сети технологического освещения	м²	364,1
Площадь сети технологического теплоснабжения	м²	364,1
Площадь сети технологического горячего водоснабжения	м²	364,1
Площадь сети технологического холодного водоснабжения	м²	364,1
Площадь сети технологического пожарного водопровода	м²	364,1
Площадь сети технологического технического водопровода	м²	364,1

Экспликация зданий и сооружений:

Поз.	Наименование	Этажность	Количество
1	Многоквартирный жилой дом	9	1
2	Многоквартирный жилой дом	9	1
3	Многоквартирный жилой дом	9	1
4	Многоквартирный жилой дом	9	1
5	Многоквартирный жилой дом	9	1
6	Многоквартирный жилой дом	9	1
7	Многоквартирный жилой дом	9	1
8	Многоквартирный жилой дом	9	1
9	Многоквартирный жилой дом	9	1
10	Многоквартирный жилой дом	9	1
11	Подземная автостоянка	1	1
12	Трансформаторная подстанция	1	1
13	Газорегуляторная установка	1	1
14	Площадка для игр детей дошкольного возраста		1
15	Площадка для отдыха взрослого населения		1
16	Площадка для занятий физкультурой		1
17	Площадка для сушки белья		1
18	Площадка для выгула собак		1
19	Площадка для хозяйственных целей		1
20	Площадка для мусоросборников		1

Примечания:
1. Все размеры даны в метрах, если не указано иное.
2. Все отметки даны в Балтийской системе высот.
3. Все координаты даны в системе координат 1963 года.
4. Все проектные решения должны соответствовать требованиям строительных норм и правил Республики Узбекистан.
5. Все работы должны выполняться в соответствии с проектом организации строительства.
6. Все материалы должны иметь сертификаты качества.
7. Все работы должны выполняться квалифицированными специалистами.
8. Все работы должны выполняться с соблюдением требований охраны труда и техники безопасности.
9. Все работы должны выполняться с соблюдением требований охраны окружающей среды.
10. Все работы должны выполняться с соблюдением требований пожарной безопасности.

Согласовано:
Главный архитектор проекта
Главный инженер проекта
Главный технолог
Главный энергетик
Главный сантехник
Главный электрик
Главный связист
Главный газовик
Главный водопроводчик
Главный канализационник
Главный теплотехник
Главный вентиляционщик
Главный кондиционерщик
Главный холодильщик
Главный компрессорщик
Главный насосник
Главный котельщик
Главный печник
Главный трубопроводчик
Главный сварщик
Главный монтажник
Главный слесарь
Главный токарь
Главный фрезеровщик
Главный шлифовщик
Главный заточник
Главный кузнец
Главный литейщик
Главный модельщик
Главный формовщик
Главный стержневщик
Главный плавильщик
Главный заливщик
Главный выбивщик
Главный очистник
Главный обрубщик
Главный зачистник
Главный контролер
Главный приемщик
Главный кладовщик
Главный экспедитор
Главный водитель
Главный машинист
Главный крановщик
Главный стропальщик
Главный такелажник
Главный грузчик
Главный уборщик
Главный дворник
Главный сторож
Главный вахтер
Главный диспетчер
Главный оператор
Главный лаборант
Главный инженер
Главный архитектор

Утверждено:
Директор
Главный инженер
Главный архитектор
Главный технолог
Главный энергетик
Главный сантехник
Главный электрик
Главный связист
Главный газовик
Главный водопроводчик
Главный канализационник
Главный теплотехник
Главный вентиляционщик
Главный кондиционерщик
Главный холодильщик
Главный компрессорщик
Главный насосник
Главный котельщик
Главный печник
Главный трубопроводчик
Главный сварщик
Главный монтажник
Главный слесарь
Главный токарь
Главный фрезеровщик
Главный шлифовщик
Главный заточник
Главный кузнец
Главный литейщик
Главный модельщик
Главный формовщик
Главный стержневщик
Главный плавильщик
Главный заливщик
Главный выбивщик
Главный очистник
Главный обрубщик
Главный зачистник
Главный контролер
Главный приемщик
Главный кладовщик
Главный экспедитор
Главный водитель
Главный машинист
Главный крановщик
Главный стропальщик
Главный такелажник
Главный грузчик
Главный уборщик
Главный дворник
Главный сторож
Главный вахтер
Главный диспетчер
Главный оператор
Главный лаборант
Главный инженер
Главный архитектор

Разработано:
ГИП
Главный архитектор проекта
Главный инженер проекта
Главный технолог
Главный энергетик
Главный сантехник
Главный электрик
Главный связист
Главный газовик
Главный водопроводчик
Главный канализационник
Главный теплотехник
Главный вентиляционщик
Главный кондиционерщик
Главный холодильщик
Главный компрессорщик
Главный насосник
Главный котельщик
Главный печник
Главный трубопроводчик
Главный сварщик
Главный монтажник
Главный слесарь
Главный токарь
Главный фрезеровщик
Главный шлифовщик
Главный заточник
Главный кузнец
Главный литейщик
Главный модельщик
Главный формовщик
Главный стержневщик
Главный плавильщик
Главный заливщик
Главный выбивщик
Главный очистник
Главный обрубщик
Главный зачистник
Главный контролер
Главный приемщик
Главный кладовщик
Главный экспедитор
Главный водитель
Главный машинист
Главный крановщик
Главный стропальщик
Главный такелажник
Главный грузчик
Главный уборщик
Главный дворник
Главный сторож
Главный вахтер
Главный диспетчер
Главный оператор
Главный лаборант
Главный инженер
Главный архитектор

Проверено:
Главный архитектор проекта
Главный инженер проекта
Главный технолог
Главный энергетик
Главный сантехник
Главный электрик
Главный связист
Главный газовик
Главный водопроводчик
Главный канализационник
Главный теплотехник
Главный вентиляционщик
Главный кондиционерщик
Главный холодильщик
Главный компрессорщик
Главный насосник
Главный котельщик
Главный печник
Главный трубопроводчик
Главный сварщик
Главный монтажник
Главный слесарь
Главный токарь
Главный фрезеровщик
Главный шлифовщик
Главный заточник
Главный кузнец
Главный литейщик
Главный модельщик
Главный формовщик
Главный стержневщик
Главный плавильщик
Главный заливщик
Главный выбивщик
Главный очистник
Главный обрубщик
Главный зачистник
Главный контролер
Главный приемщик
Главный кладовщик
Главный экспедитор
Главный водитель
Главный машинист
Главный крановщик
Главный стропальщик
Главный такелажник
Главный грузчик
Главный уборщик
Главный дворник
Главный сторож
Главный вахтер
Главный диспетчер
Главный оператор
Главный лаборант
Главный инженер
Главный архитектор

Н. контроль:
Главный архитектор проекта
Главный инженер проекта
Главный технолог
Главный энергетик
Главный сантехник
Главный электрик
Главный связист
Главный газовик
Главный водопроводчик
Главный канализационник
Главный теплотехник
Главный вентиляционщик
Главный кондиционерщик
Главный холодильщик
Главный компрессорщик
Главный насосник
Главный котельщик
Главный печник
Главный трубопроводчик
Главный сварщик
Главный монтажник
Главный слесарь
Главный токарь
Главный фрезеровщик
Главный шлифовщик
Главный заточник
Главный кузнец
Главный литейщик
Главный модельщик
Главный формовщик
Главный стержневщик
Главный плавильщик
Главный заливщик
Главный выбивщик
Главный очистник
Главный обрубщик
Главный зачистник
Главный контролер
Главный приемщик
Главный кладовщик
Главный экспедитор
Главный водитель
Главный машинист
Главный крановщик
Главный стропальщик
Главный такелажник
Главный грузчик
Главный уборщик
Главный дворник
Главный сторож
Главный вахтер
Главный диспетчер
Главный оператор
Главный лаборант
Главный инженер
Главный архитектор

Гип:
Главный архитектор проекта
Главный инженер проекта
Главный технолог
Главный энергетик
Главный сантехник
Главный электрик
Главный связист
Главный газовик
Главный водопроводчик
Главный канализационник
Главный теплотехник
Главный вентиляционщик
Главный кондиционерщик
Главный холодильщик
Главный компрессорщик
Главный насосник
Главный котельщик
Главный печник
Главный трубопроводчик
Главный сварщик
Главный монтажник
Главный слесарь
Главный токарь
Главный фрезеровщик
Главный шлифовщик
Главный заточник
Главный кузнец
Главный литейщик
Главный модельщик
Главный формовщик
Главный стержневщик
Главный плавильщик
Главный заливщик
Главный выбивщик
Главный очистник
Главный обрубщик
Главный зачистник
Главный контролер
Главный приемщик
Главный кладовщик
Главный экспедитор
Главный водитель
Главный машинист
Главный крановщик
Главный стропальщик
Главный такелажник
Главный грузчик
Главный уборщик
Главный дворник
Главный сторож
Главный вахтер
Главный диспетчер
Главный оператор
Главный лаборант
Главный инженер
Главный архитектор

Стадия: Р
Лист: 1
Листов: 1

Генеральный план
Ситуационный план
Технико-экономические показатели
Экспликация зданий и сооружений
Примечания
Согласовано
Утверждено
Разработано
Проверено
Н. контроль
Гип

Масштаб 1:500
Масштаб 1:2000

Инв. № подл.
Подпись и дата
Взам. инв. №
Инв. № дубл.
Подпись и дата

Изм. Кол. Лист № док. Подпись Дата

Стадия Р Лист 1 Листов

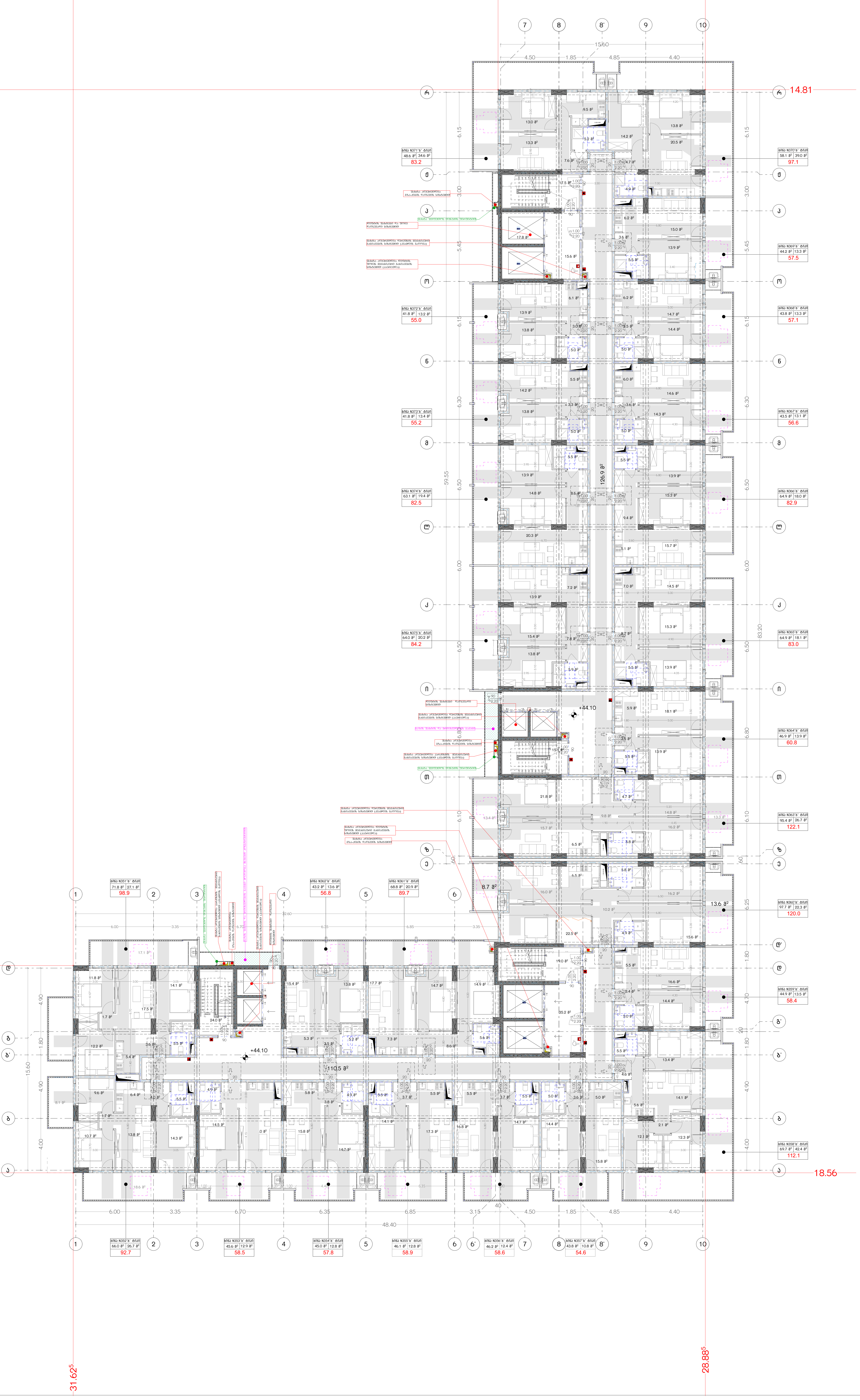

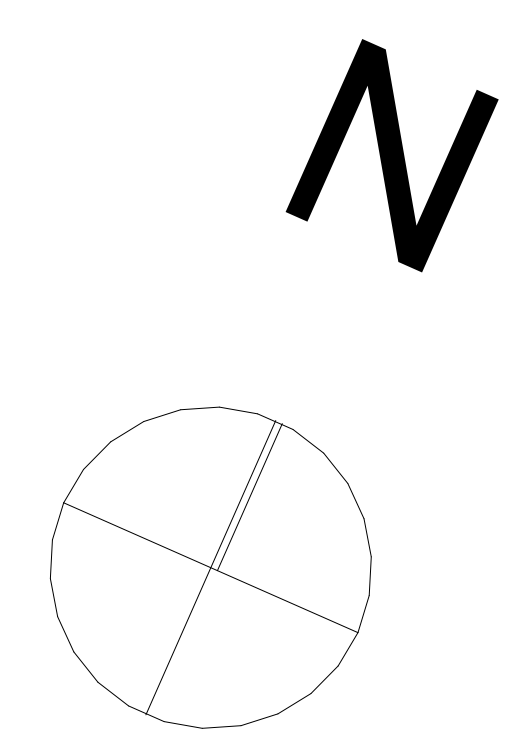

მრავალბინიანი საცხოვრებელი სახლი მუხიანი "3 ბ" ბლოკი

ობიექტის მისამართი: ქ.თბილისი, დასახლება მუხიანი, მიკრო/რაიონი IV, რადიოქარხნის მოპირდაპირე მხარეს (ს.კ. 01.11.17.005.154)

დამკვეთი

შ.პ.ს. "მუხიანი დეველოპმენტი"

საიდენტიფიკაციო კოდი: 400270407

სიტუაციური სქემა



ბ ბლოკი

ტექნიკურ-ეკონომიკური მაჩვენებლები

საცხოვრებელი ფართი:
საზაფხულო ფართი:
სადარბაზო-კიბის უჯრედის ფართი:
ავტოსადგომის ფართი:
დამხმარე ფართი:

შენიშვნები:

* ნახაზი შესრულებულია სანტიმეტრებში
* ნახაზზე მოცემულია არქიტექტურული და კონსტრუქციული ნიშნულები
* არქიტექტურულ გეგმებზე დატანილია ხანძარსაწინააღმდეგო სისტემა

პირობითი აღნიშვნები

საპროექტო ორგანიზაცია

არქი პრომოუშენი

თანამდებობა	გვარი	ხელმოწერა
მთ.არქიტექტორი	ლ. მაღლაკელიძე	
არქიტექტორი	მ. ჭიკლაური	
არქიტექტორი	ქ. მამათელაშვილი	
არქიტექტორი	ივ. ხლაჩიძე	
კონსტრუქტორი		
პროექტ მენეჯერი		

ნახაზის სახელი

მე-14 სართულის მისაწვდომობის გეგმ

ფურცლის სახელი: A-214

ფურცელი:

ფორმატი: A2

მასშტაბი:

თარიღი:

რევიზია №

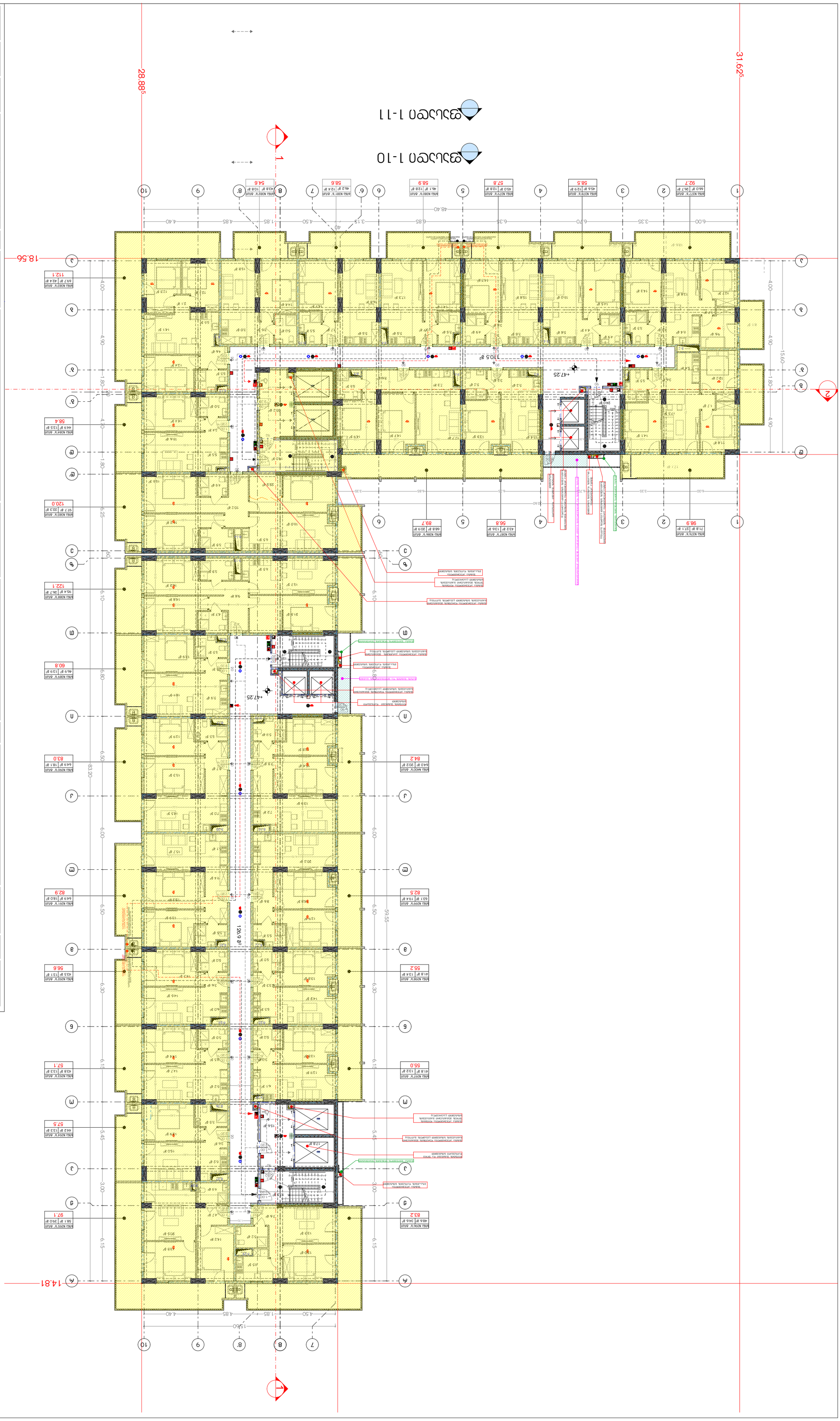

ბინათმშენებლობითი კომპლექსის მშენებლობა ნაკვეთზე ს/კ 01.11.17.005.154 მისამართით: ქ.თბილისი, მუხიანის IV, მკვ.ორ.

ტექნიკური ანგარიში

ზოგადი ნაწილი

პროექტის ავტორი:
შპს „არქიტექტურული ბიუროს ნ. ჯ. ლ.“

ინდივიდუალური საქმიანობის ლიცენზია:
№ 01.11.17.005.154

ტექნიკური ზედამხედველის ინდივიდუალური საქმიანობის ლიცენზია:
№ 01.11.17.005.154

პროექტის ხელმძღვანელი:
ნ. ჯ. ლ.

პროექტის ავტორი:
ნ. ჯ. ლ.

პროექტის ავტორი:
ნ. ჯ. ლ.

**პროექტის ავტორ

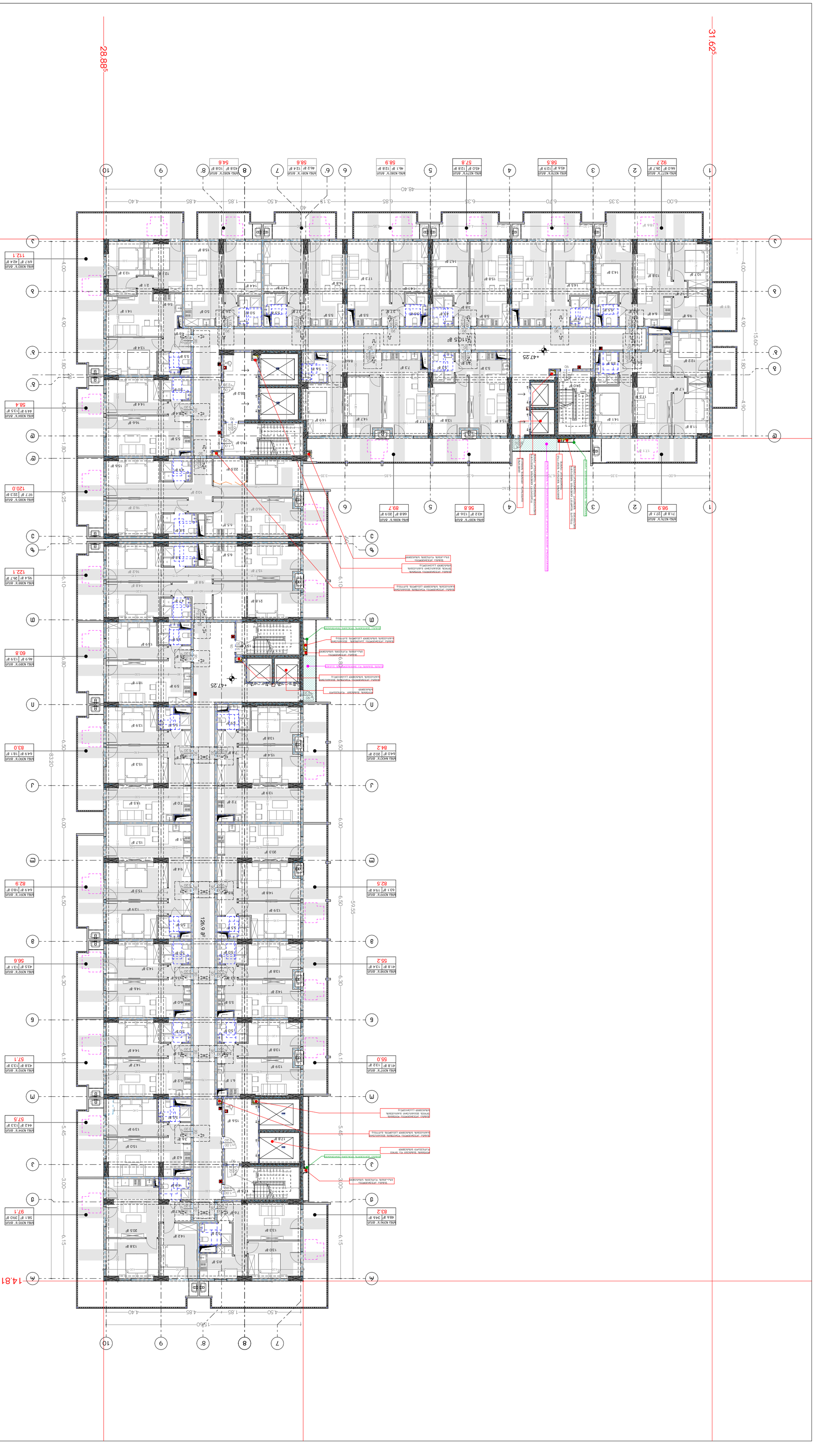

შეკვეთის ნომერი	A-215
შეკვეთის დასახელება	შპს „ვ ჯ ი"
ობიექტის მისამართი	ქ. ბათუმი, ზ. ჭავჭავაძის ქ. №3
ნახაზის დასახელება	გენერალური გეგმა
ნახაზის №:	A2
ნახაზის ტიპი:	ახალი მშენებლობა
მასშტაბი:	1:200

ავტორი:	ა. ჯ.
ხელმძღვანელი:	ა. ჯ.
კონტროლიორი:	ა. ჯ.
ტექნიკური ზედამხედველი:	
ავტორის ხელმოწერა:	

ნახაზის დასახელება: გენერალური გეგმა

ნახაზის ტიპი: ახალი მშენებლობა

ნახაზის დასახელება: გენერალური გეგმა

ობიექტის მისამართი: ქ. ბათუმი, ზ. ჭავჭავაძის ქ. №3

ობიექტის ადგილმდებარეობა: ბათუმის მუნიციპალიტეტი, ქ. ბათუმი, ზ. ჭავჭავაძის ქ. №3 (ს.კ. 01.11.17.005.154)

ინვესტორი: შპს „ვ ჯ ი"

საკონტაქტო ინფორმაცია ინვესტორის შესახებ: ტელ: 400270407

ბინების რაოდენობა სულ: 83

ბინების ფართობი სულ: 5,960.00 კვ.მ

ბინების ფართობი სულ ნახ-215 სართულის გეგმაზე: 830.00 კვ.მ

ნახაზის №:	ნახაზის დასახელება:
A-215	გენერალური გეგმა

ნახაზის №:	ნახაზის დასახელება:
A-215	გენერალური გეგმა

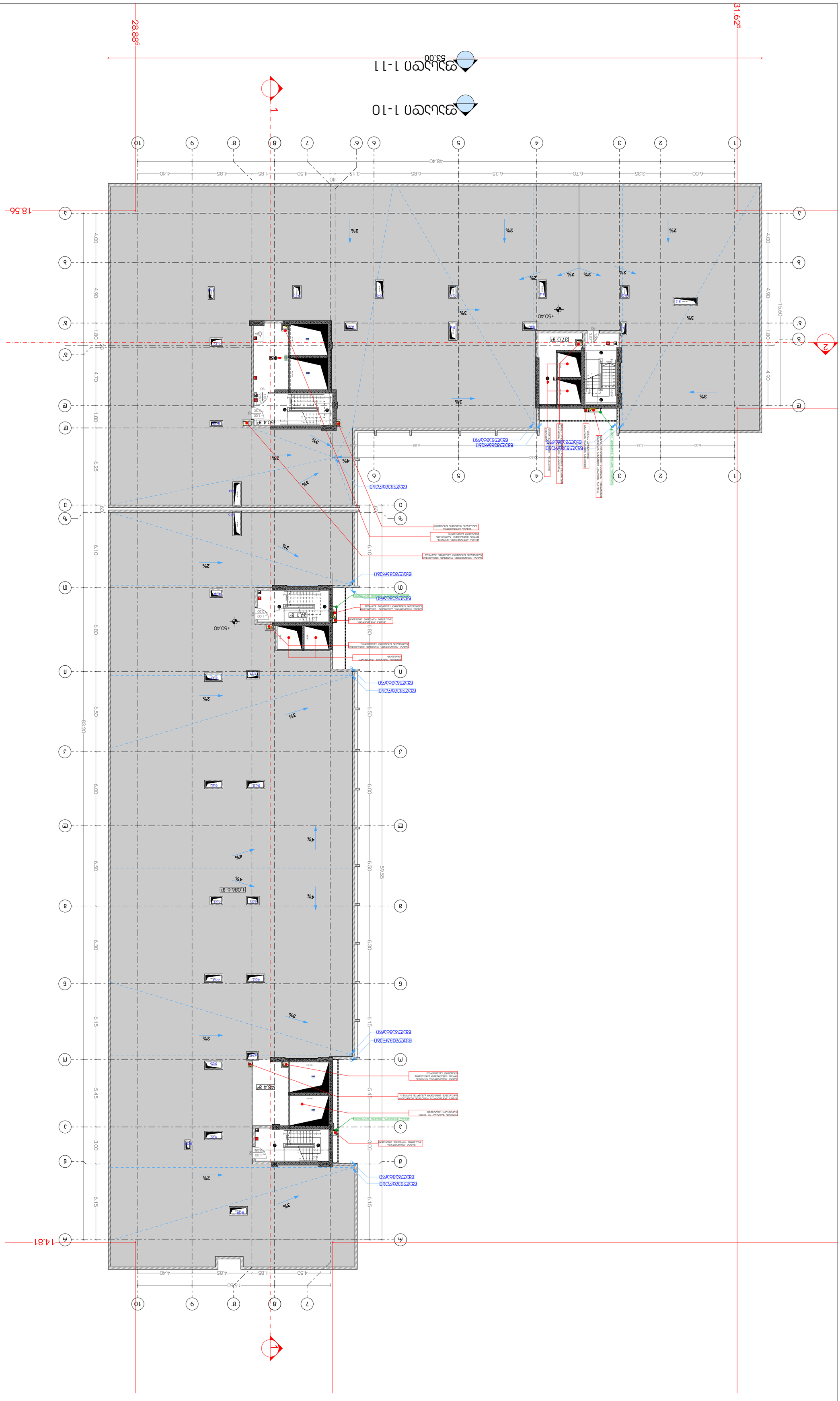
1-10 ფასადის ხედი
1-11 ფასადის ხედი
1
2
28.88
31.62
53.00
18.56
14.81
48.40
59.55
83.20
15.60
+50.40
370 მ²
504 მ²
1,086.6 მ²
48.4 მ²
ელექტრული სანთურა
ელექტრული სანთურა
ელექტრული სანთურა

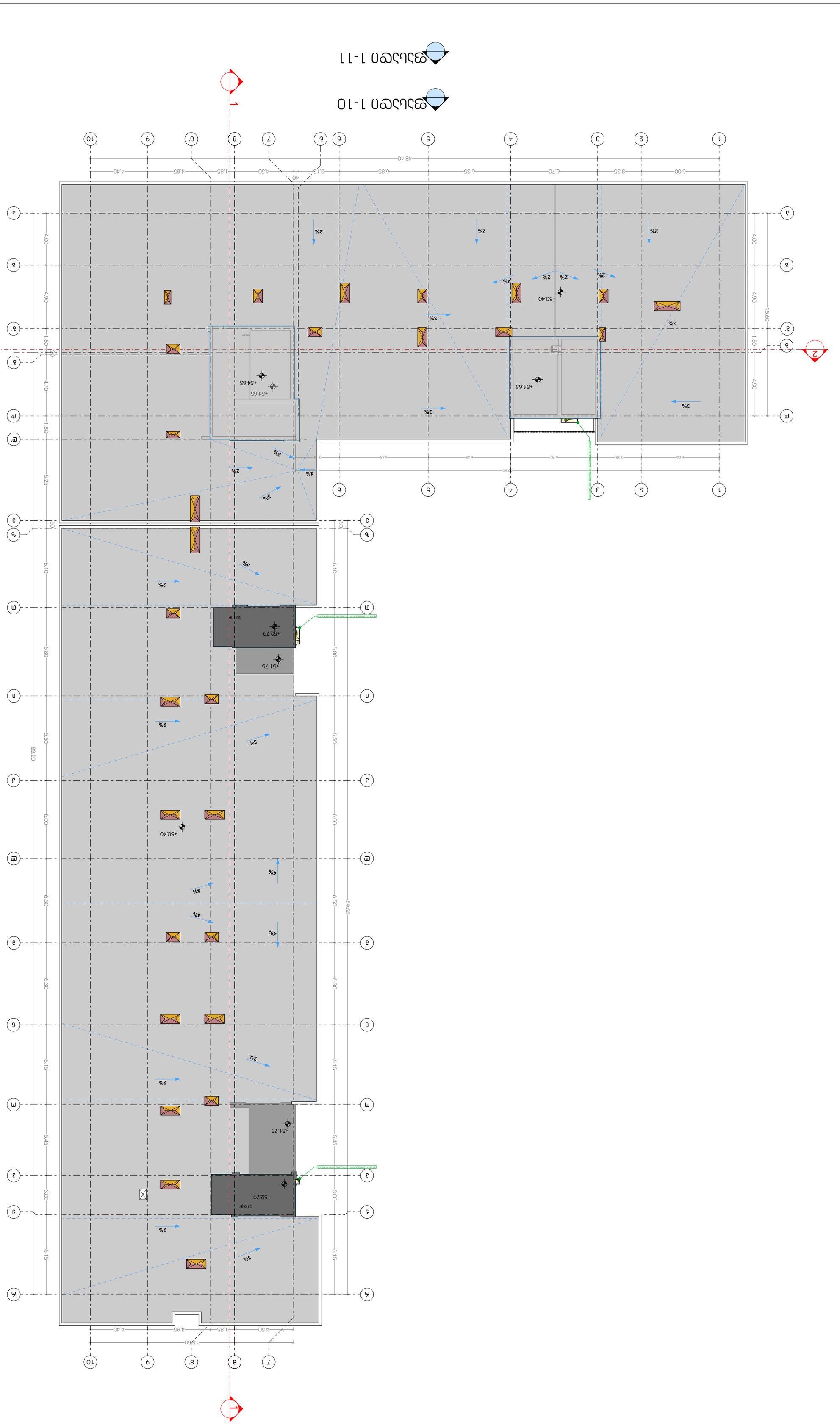
1
1
1

თავი 11 საცხოვრებელი და საძინებლი ერთეულები
"ა" ტიპის ბინა (ბინა№89)

პროექტში მოთხოვნის შესაბამისად "ა" ტიპის
8 ბინაა, ასევე ეტლის შესაგორებლიანი საშხაპით (სც-2 ჯგუფის საერთო რაოდენობის 2%)
გათვალისწინებული.
ქვეთავი 1107.6.2.1.1 და "მისაწვდომი ეროვნული სტანდარტები"-ს შესაბამისად

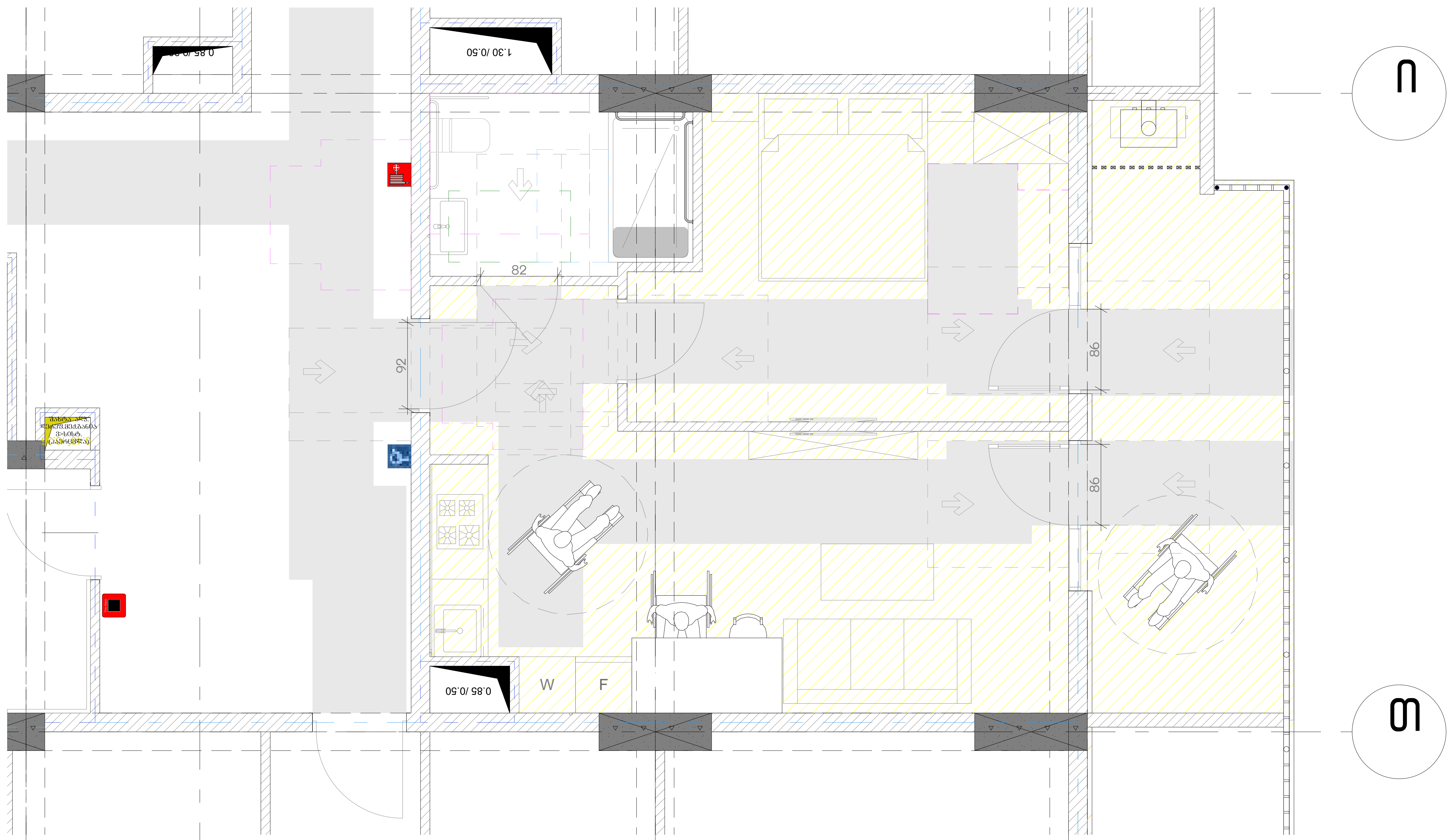

D -01
განშლა1-1

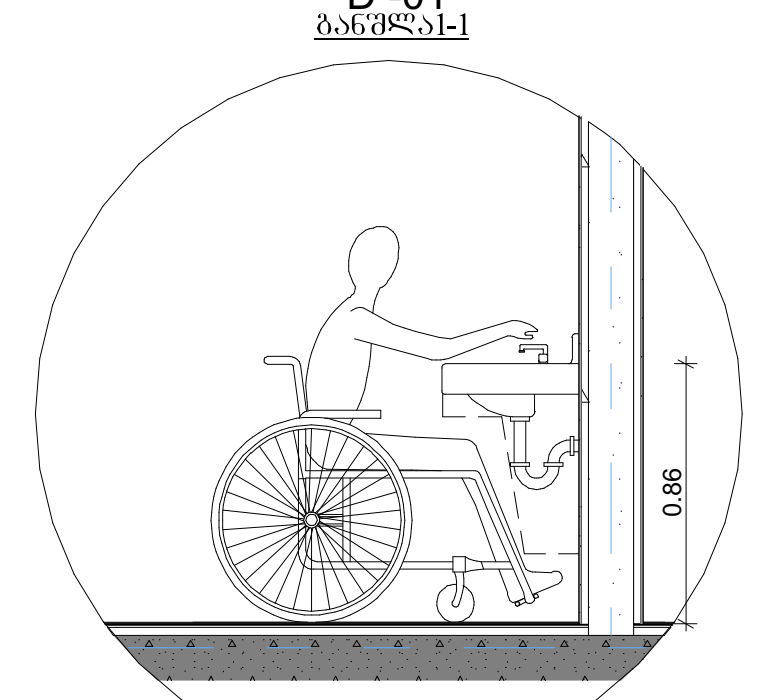

ხელსაბანებისა და ნიჟარების სიმაღლე

D -04
განშლა1-1

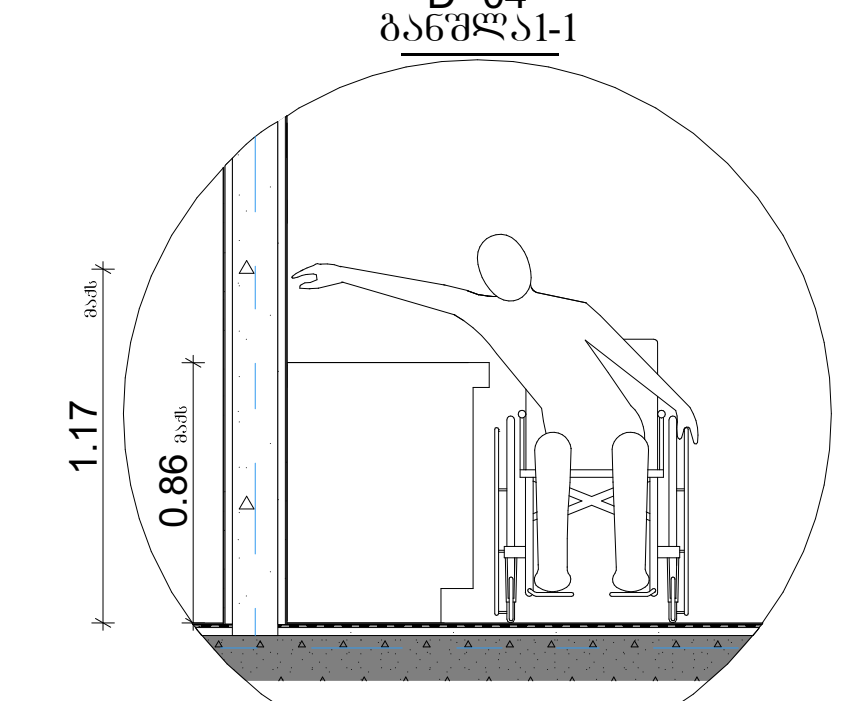

გვერდიდან შეზღუდული
ზედა მისაწვდომობის სიმაღლე

D -02
განშლა1-1

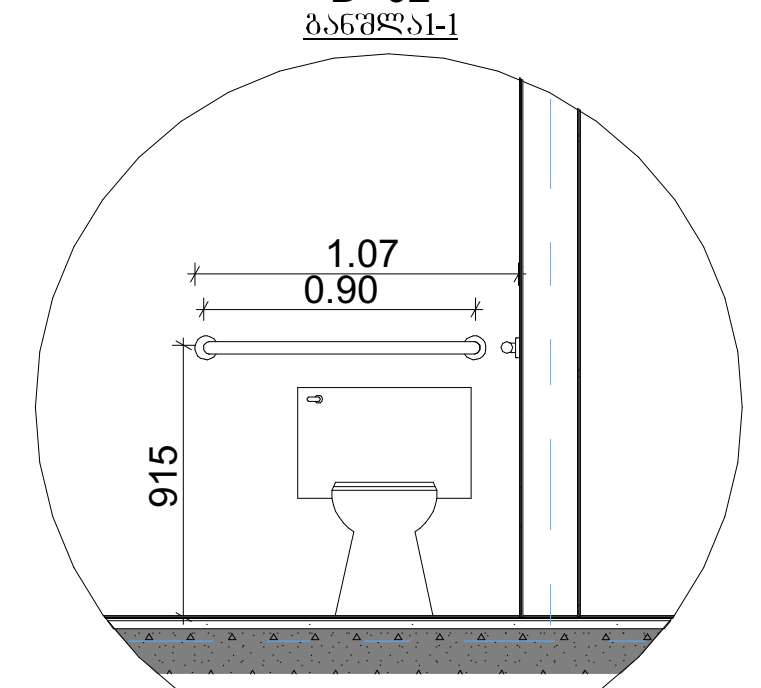

უნიტაზთან დამონტაჟებული
ხელმოსაჭიდი ძელები

D -03
განშლა1-1

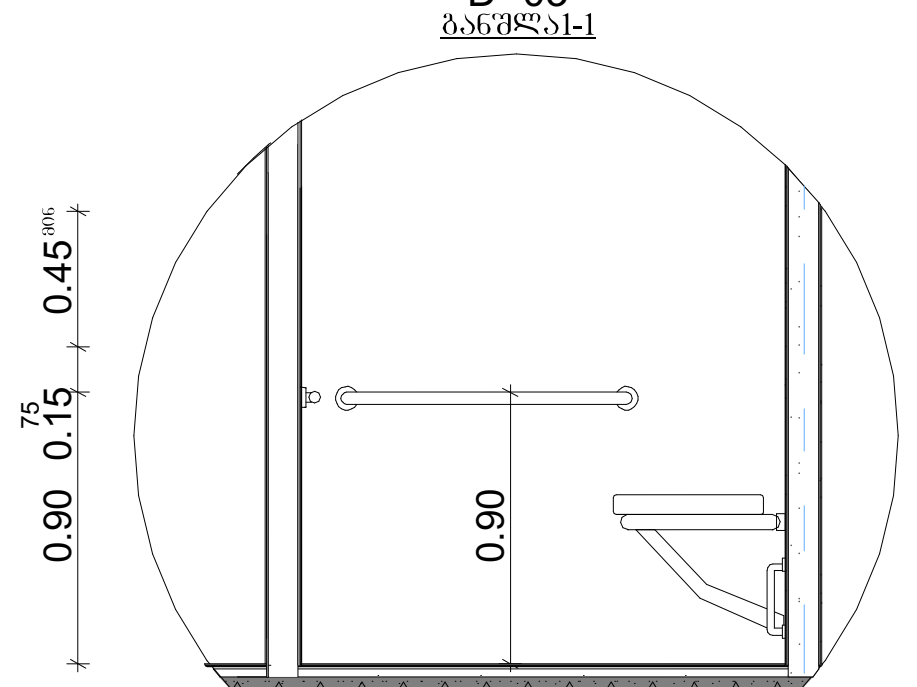

ეტლის შესაგორებელი საშხაპის მქონე
ნაკვეთურის ხელმოსაჭიდი ძელები

თავისუფალი სივრცეები "ა" ტიპის ერთეულებში
"მისაწვდომი ეროვნული სტანდარტები"-ს შესაბამისად
მისაწვდომი აბაზანა ტუალეტები და მოწყობილობები შეესაბამება 1102.11 ქვეთავს.
ბინის სააბაზანო უზრუნველყოფილია, როგორც ეტლის შესაგორებელი საშხაპის
მქონე, ასევე ეტლის შესაგორებელი საშხაპის არ მქონე ნაკვეთურის თავისუფალი
სივრცეებით

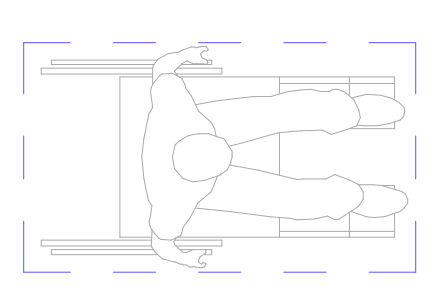

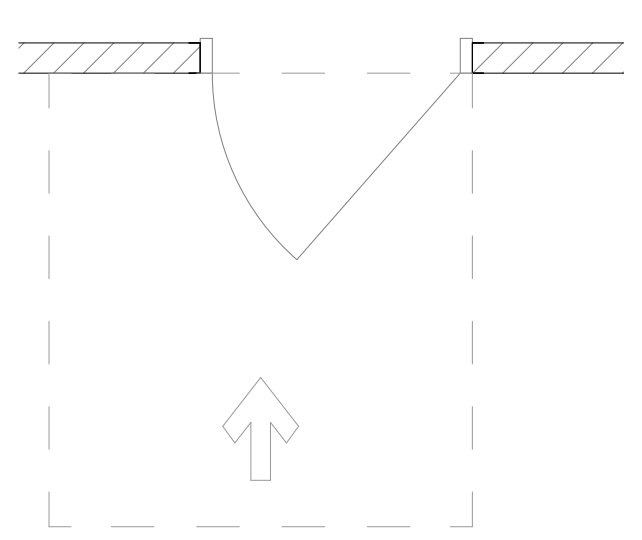

თავისუფალი სივრცე კართან მანევრირებისათვის
-ანჯამიანი კარი
-წინიდან მისაწვდომი
-გამოწევით გაღება

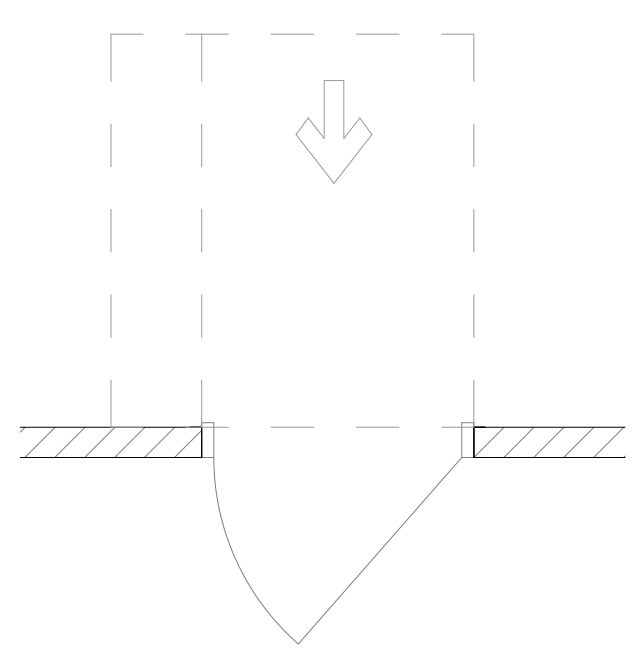

თავისუფალი სივრცე კართან მანევრირებისათვის
-ანჯამიანი კარი
-წინიდან მისაწვდომი
-მიწოლით გაღება

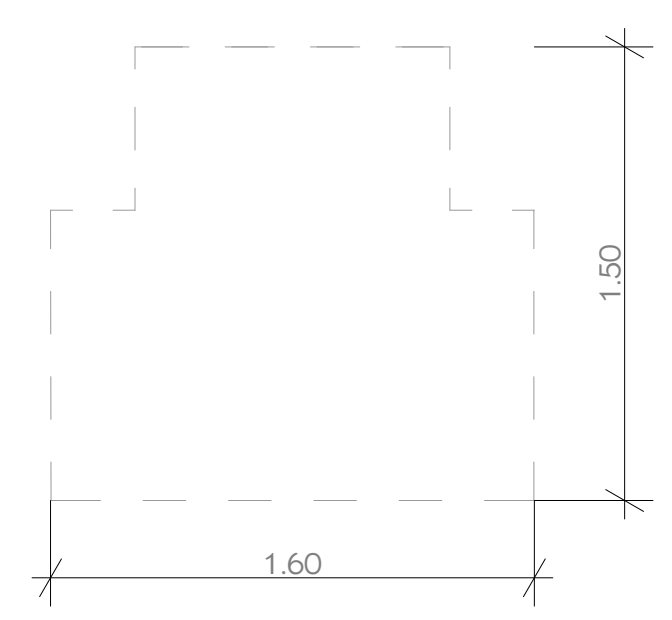

T - სიფრმის მოსატრიალებელი
სივრცე 304.3.2.1. (ბ) ვარიანტი 1

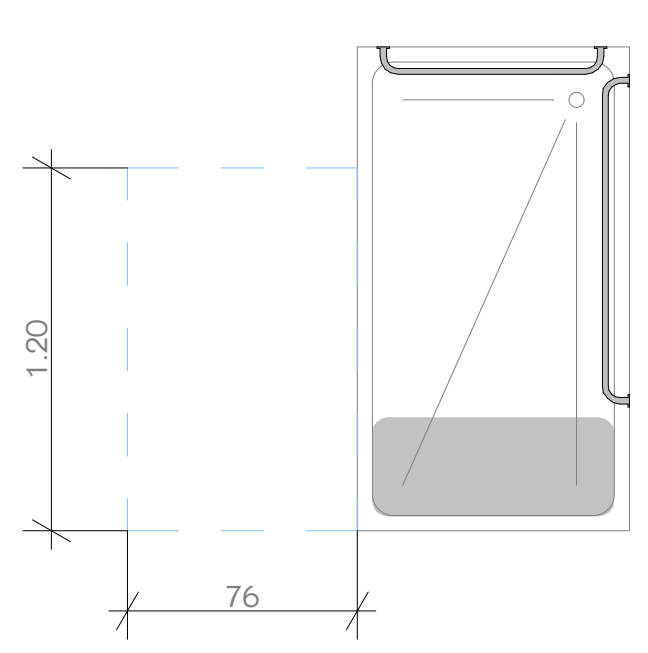

ეტლის შესაგორებელი საშხაპის მქონე
ნაკვეთურის თავისუფალი სივრცე

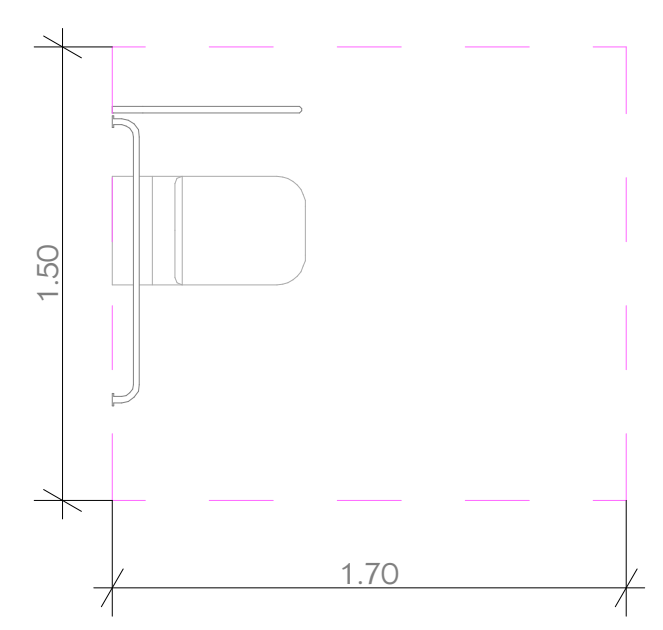

უნიტაზთან მისადგომი
თავისუფალი სივრცე

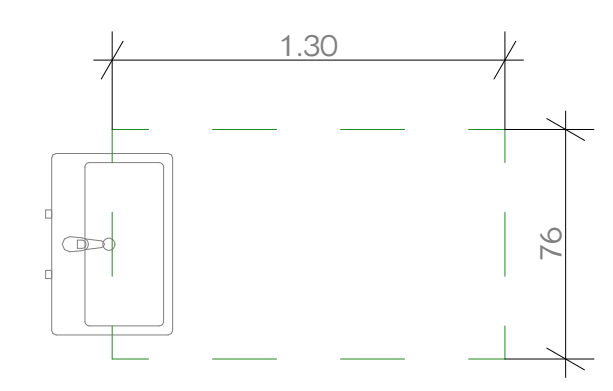

ხელსაბანთან მისადგომი
თავისუფალი სივრცე

მრავალბინიანი საცხოვრებელი სახლი მუხიანი "3 ბ" ბლოკი

ობიექტის მისამართი: ქ.თბილისი, დასახლება მუხიანი, მიკრო/რაიონი IV, რადიოქარხნის მოპირდაპირე მხარეს (ს.კ. 01.11.17.005.154)

დამკვეთი

შ.პ.ს. "მუხიანი დეველოპმენტი"

საიდენტიფიკაციო კოდი: 400270407

სიტუაციური სქემა



ბ ბლოკი

ტექნიკურ- -ეკონომიკური მაჩვენებლები

საცხოვრებელი ფართი:
საზაფხულო ფართი:
სადარბაზო-კიბის უჯრედის ფართი:
ავტოსადგომის ფართი:
დამხმარე ფართი:

შენიშვნები:

* ნახაზი შესრულებულია სანტიმეტრებში
* ნახაზზე მოცემულია არქიტექტურული და კონსტრუქციული ნიშნულები
* არქიტექტურულ გეგმებზე დატანილია ხანძარსაწინააღმდეგო სისტემა

პირობითი აღნიშვნები

"ა" ტიპის ერთეულში
ხელმოსაჭიდი ძელები
დამაგრდება საჭიროების
შემთხვევაში

საპროექტო ორგანიზაცია

თანამდებობა	გვარი	ხელმოწერა
მთ.არქიტექტორი	ლ. მაღლაკელიძე	
არქიტექტორი	მ. წიკლაური	
არქიტექტორი	ქ. მამათელაშვილი	
არქიტექტორი	ივ. ჩლაჩიძე	
კონსტრუქტორი		
პროექტ მენეჯერი		

ნახაზის სახელი

ა ტიპის ბინა და აბაზანა

ფურცლის სახელი	ფურცელი
A-100	A-700
ფორმატი	**მასშტაბი**
A2	1:50
თარიღი	**რევიზია №**

თავი 11 საცხოვრებელი და საძინებლი ერთეულები
"ა" ტიპის ბინა (ბინა№14,39,64)

პროექტში მოთხოვნის შესაბამისად "ა" ტიპის
8 ბინაა, ასევე ეტლის შესაგორებლიანი საშხაპით (სც-2 ჯგუფის საერთო რაოდენობის 2%)
გათვალისწინებული.
ქვეთავი 1107.6.2.1.1 და "მისაწვდომი ეროვნული სტანდარტები"-ს შესაბამისად

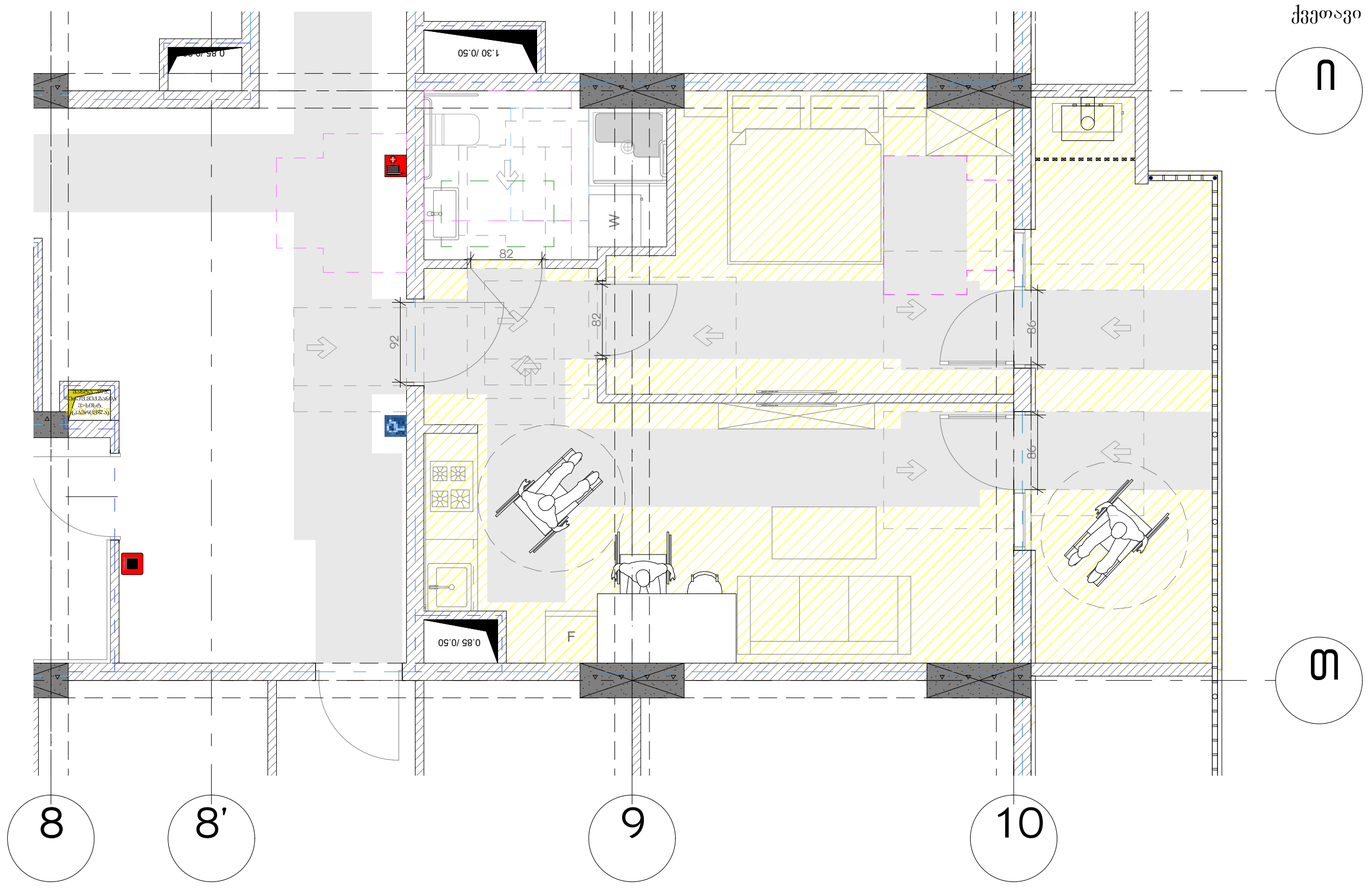

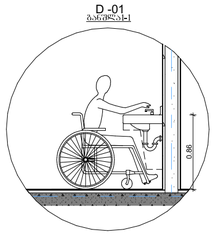

ხელსაბანებისა და ნიჟარების სიმაღლე

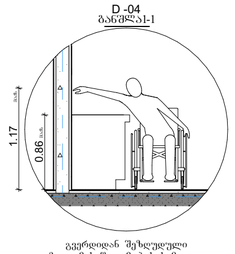

გვერდიდან შეზღუდული
ზედა მისაწვდომობის სიმაღლე

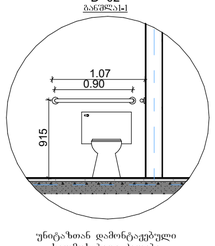

უნიტაზთან დამონტაჟებული
ხელმოსაჭიდი ძელები

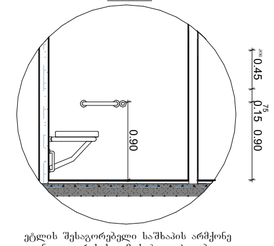

ეტლის შესაგორებელი საშხაპის არმქონე
ნაკეთურის ხელმოსაჭიდი ძელები

თავისუფალი სივრცეები "ა" ტიპის ერთეულებში
"მისაწვდომი ეროვნული სტანდარტები"-ს შესაბამისად
მისაწვდომი აბაზანა ტუალეტები და მოწყობილობები შეესაბამება 1102.11 ქვეთავს.
ბინის სააბაზანო უზრუნველყოფილია, როგორც ეტლის შესაგორებელი საშხაპის
მქონე, ასევე ეტლის შესაგორებელი საშხაპის არ მქონე ნაკეთურის თავისუფალი
სივრცეებით

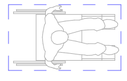

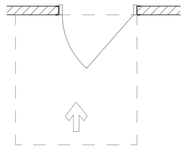

თავისუფალი სივრცე კართან მანევრირებისათვის
-ანჯამიანი კარი
-წინიდან მისაწვდომი
-გამოწევით გაღება

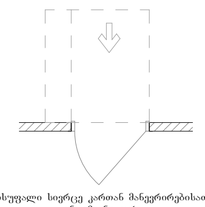

თავისუფალი სივრცე კართან მანევრირებისათვის
-ანჯამიანი კარი
-წინიდან მისაწვდომი
-ჩაწოლით გაღება

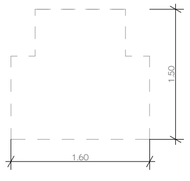

T - სიფრქის მოსაერიალებელი
სივრცე 304.3.2.1. (ბ) ვარიანტი 1

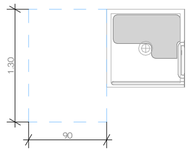

ეტლის შესაგორებელი საშხაპის არ მქონე
ნაკეთურის თავისუფალი სივრცე

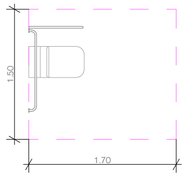

უნიტაზთან მისადგომი
თავისუფალი სივრცე

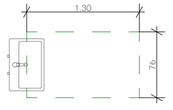

ხელსაბანთან მისადგომი
თავისუფალი სივრცე

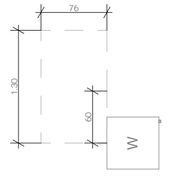

დაბალანსება კარის გაღების
შეუწრტილდან არაუმეტეს 600მმ-ზე

მრავალბინიანი საცხოვრებელი სახლი მუხიანი "3 ბ" ბლოკი

ობიექტის მისამართი: ქ.თბილისი, დასახლება მუხიანი, მიკრო/რაიონი IV, რაიონ/ქარხნის მოსიერადირე მხარე (ს.კ. 01.11.17.005.154)

დამკვეთი

შ.პ.ს. "მუხიანი დეველოპმენტი"

საიდენტიფიკაციო კოდი: 400270407

სიტუაციური სქემა



ბ ბლოკი

ტექნიკურ- ეკონომიკური მაჩვენებლები

საცხოვრებელი ფართი:

საზაფხულო ფართი:

სადარბაზო-კიბის უჯრედის ფართი:

ავტოსადგომის ფართი:

დამხმარე ფართი:

შენიშვნები:

* ნახაზი შესრულებულია სანტიმეტრებში

* ნახაზზე მოცემულია არქიტექტურული და კონსტრუქციული ნაწილები

* არქიტექტურულ გეგმებზე დატანილია ხანძარსაწინააღმდეგო სისტემა

ეიროზიით ანონიშნები

"ა" ტიპის ერთეულში
ხელმოსაჭიდი ძელები
დამაგრდება საჭიროების
შემთხვევაში

საპროექტო ორგანიზაცია

თანამდებობა	გვარი	ხელმოწერა
მთ.არქიტექტორი	ლ. ჩალაკანიძე	
არქიტექტორი	მ. წიკლაური	
არქიტექტორი	ქ. მაჭუთაძე/მშვილი	
არქიტექტორი	ი. ჩხეიძე	
კონსტრუქტორი		
პროექტ მენეჯერი		

ნახაზის სახელი

ა ტიპის ბინა და აბაზანა

შურცლის სახელი	შურცელი
A-100	A-701
შრიფტი	მასშტაბი
A2	1:50
თარიღი	რევიზია №

თავი 11 საცხოვრებელი და საძინებლი ერთეულები
"ა" ტიპის ბინა (ბინა№78)

პროექტში მოთხოვნის შესაბამისად "ა" ტიპის
8 ბინაა, ასევე ეტლის შესაგორებლიანი საშხაპით (სც-2 ჯგუფის საერთო რაოდენობის 2%)
გათვალისწინებული.
ქვეთავი 1107.6.2.1.1 და "მისაწვდომი ეროვნული სტანდარტები"-ს შესაბამისად

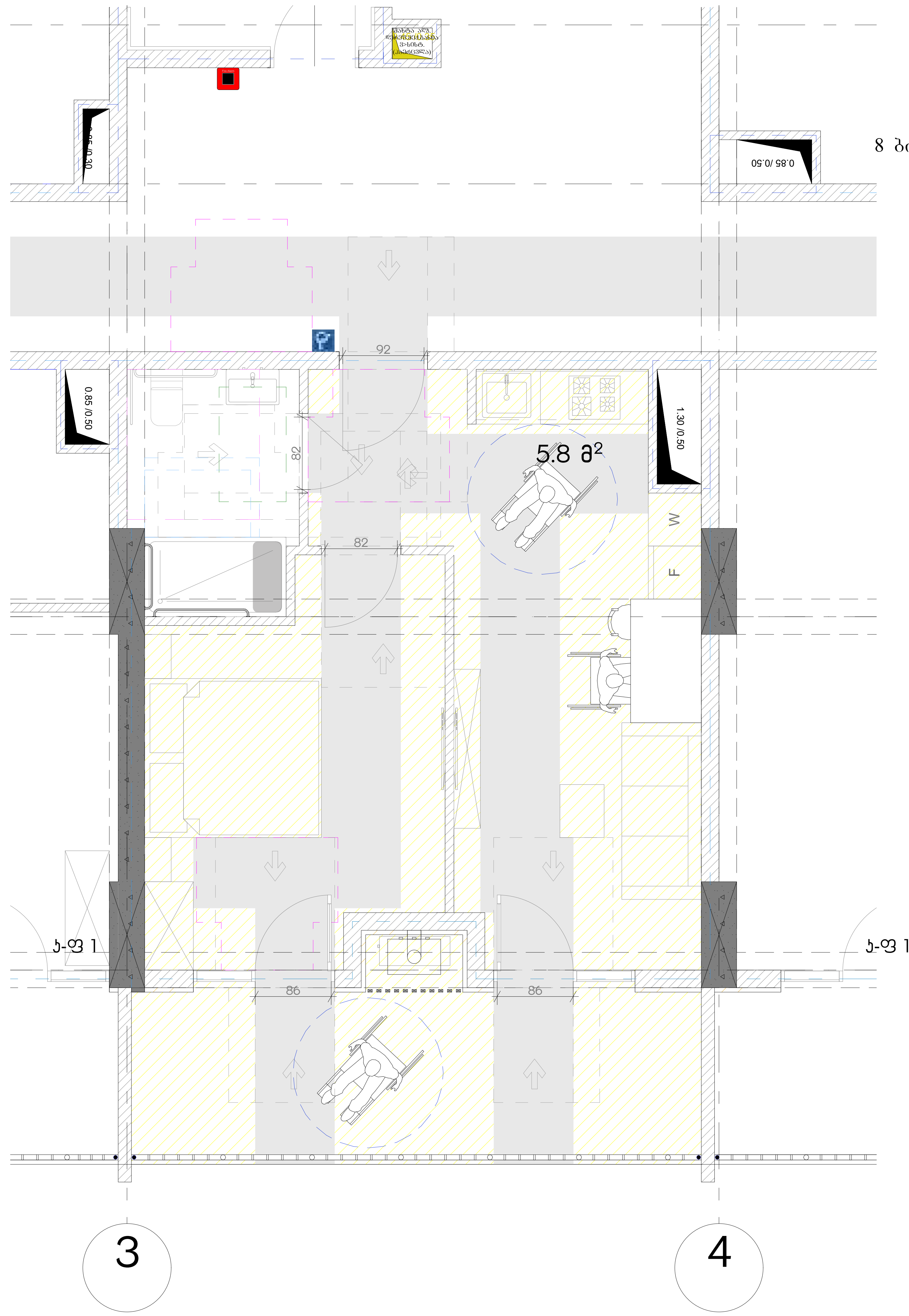

D -01
განშლა1-1

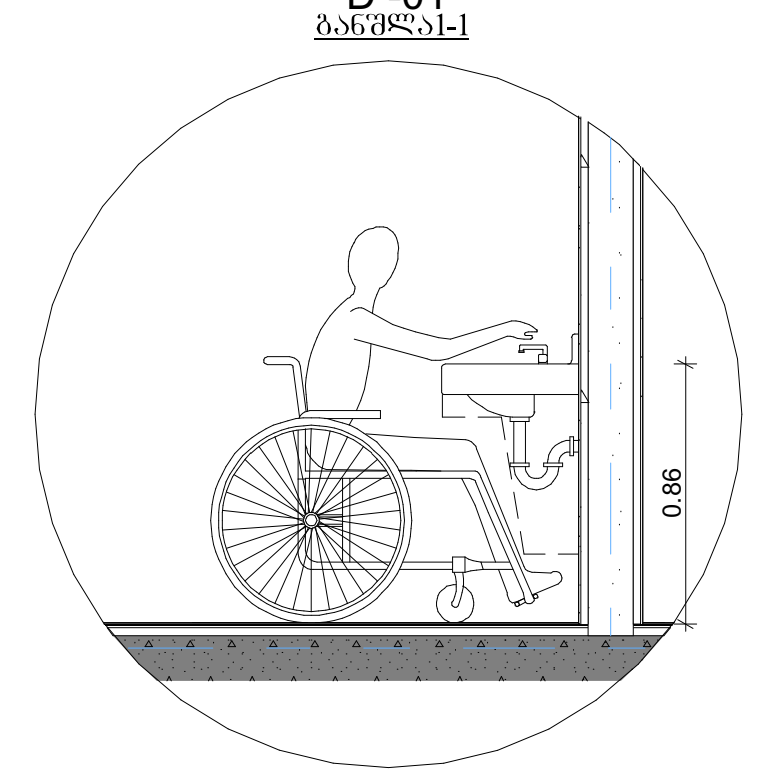

ხელსაბანებისა და ნიჟარების სიმაღლე

D -04
განშლა1-1

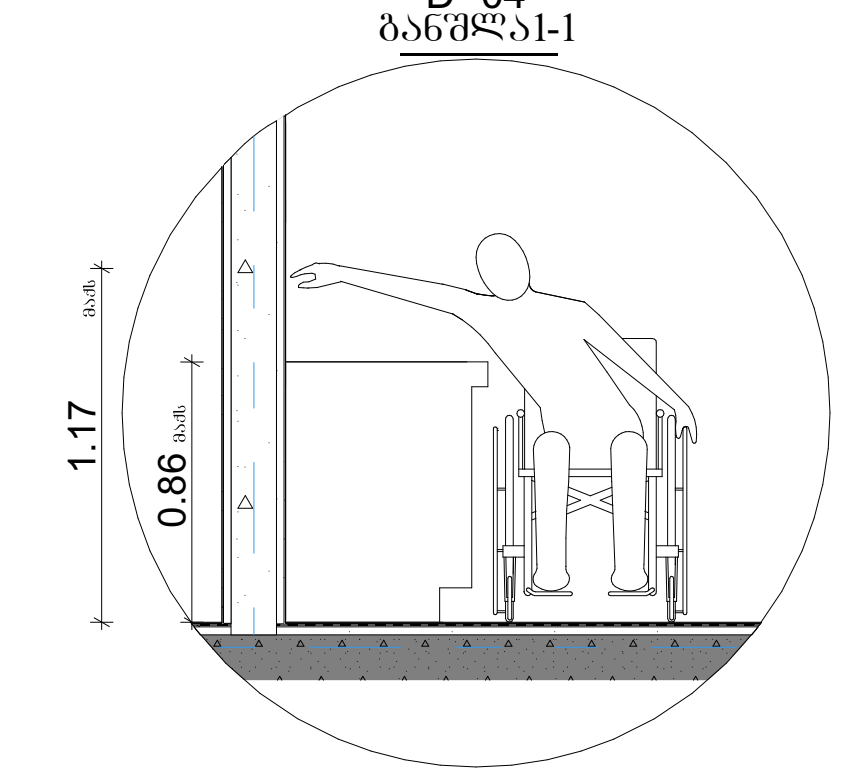

გვერდიდან შეზღუდული
ზედა მისაწვდომობის სიმაღლე

D -02
განშლა1-1

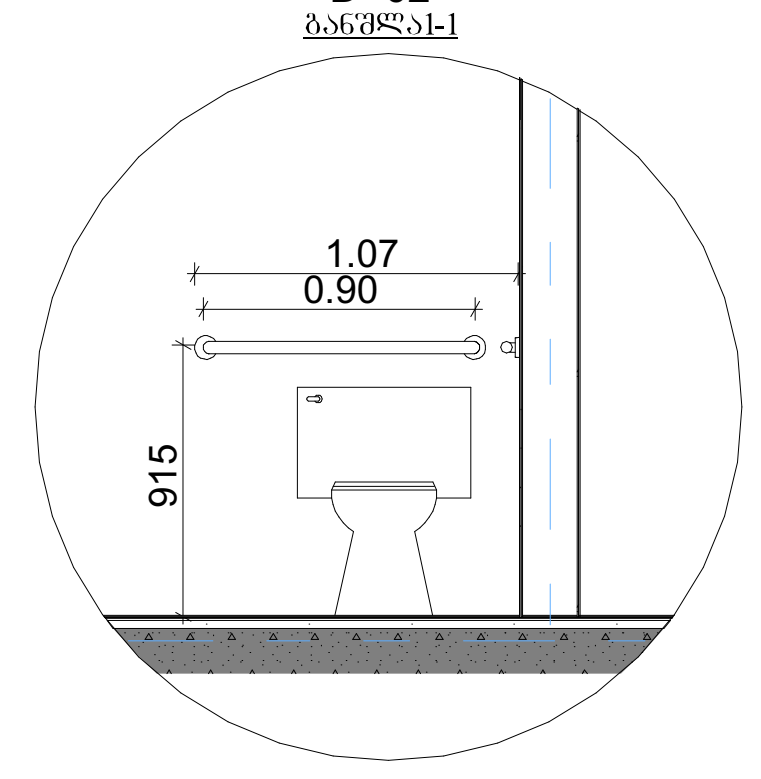

უნიტაზთან დამონტაჟებული
ხელმოსაჭიდი ძელები

D -03
განშლა1-1

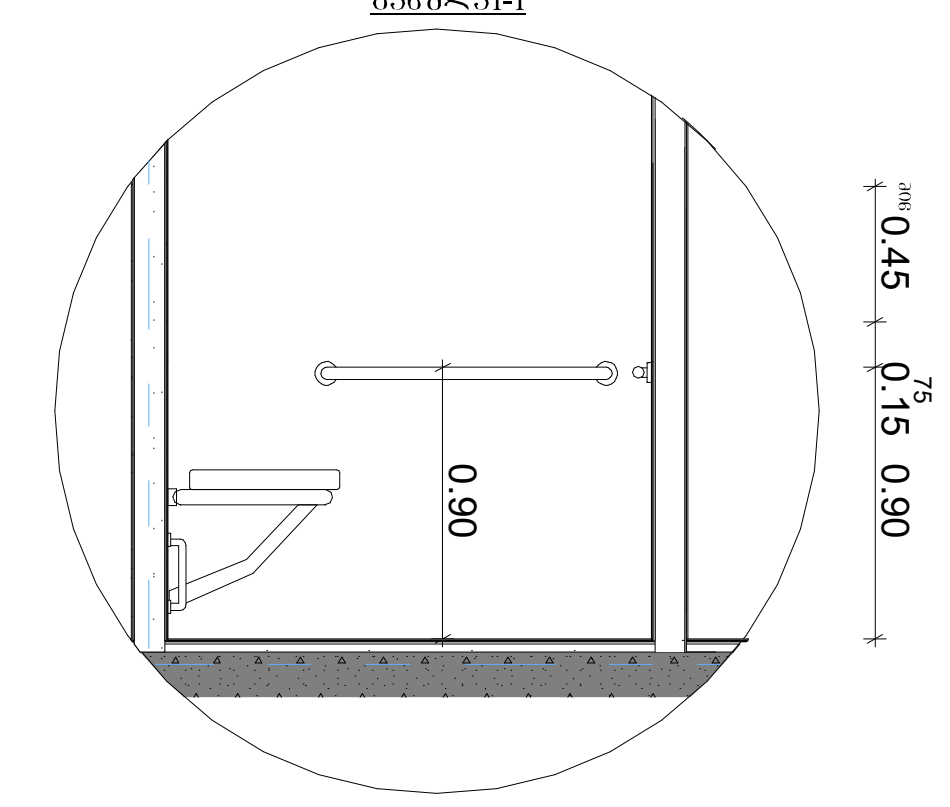

ეტლის შესაგორებელი საშხაპის მქონე
ნაკვეთურის ხელმოსაჭიდი ძელები

თავისუფალი სივრცეები "ა" ტიპის ერთეულებში
"მისაწვდომი ეროვნული სტანდარტები"-ს შესაბამისად
მისაწვდომი აბაზანა ტუალეტები და მოწყობილობები შეესაბამება 1102.11 ქვეთავს.
ბინის სააბაზანო უზრუნველყოფილია, როგორც ეტლის შესაგორებელი საშხაპის
მქონე, ასევე ეტლის შესაგორებელი საშხაპის არ მქონე ნაკვეთურის თავისუფალი
სივრცეებით

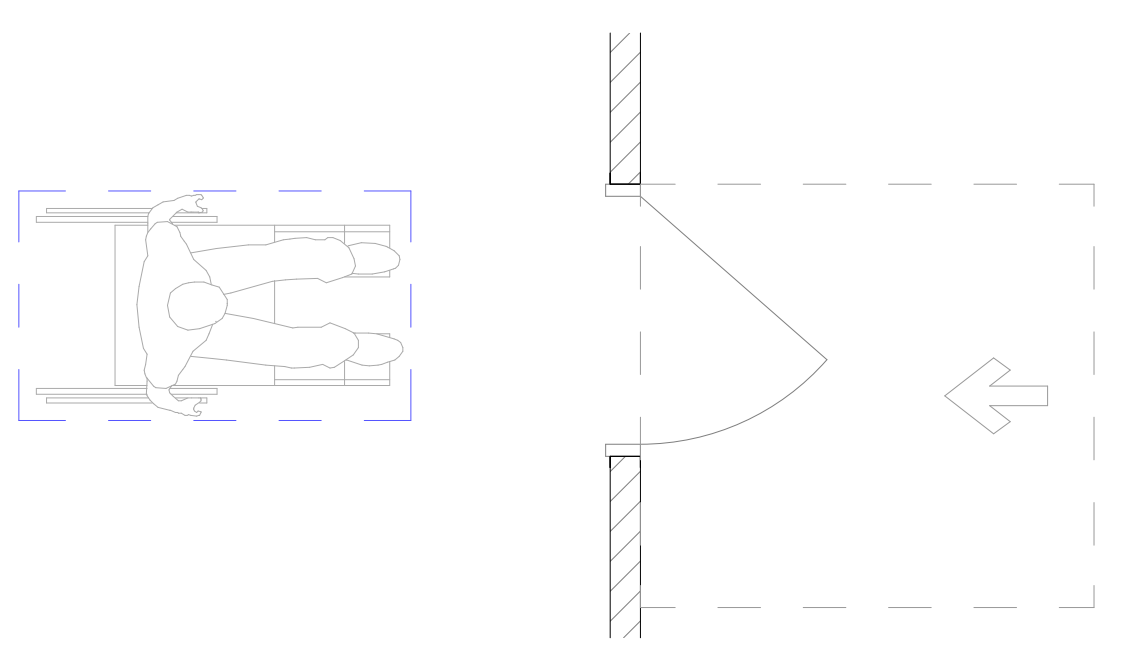

თავისუფალი სივრცე კართან მანევრირებისათვის
-ანჯამიანი კარი
-წინიდან მისაწვდომი
-გამოწევით გაღება

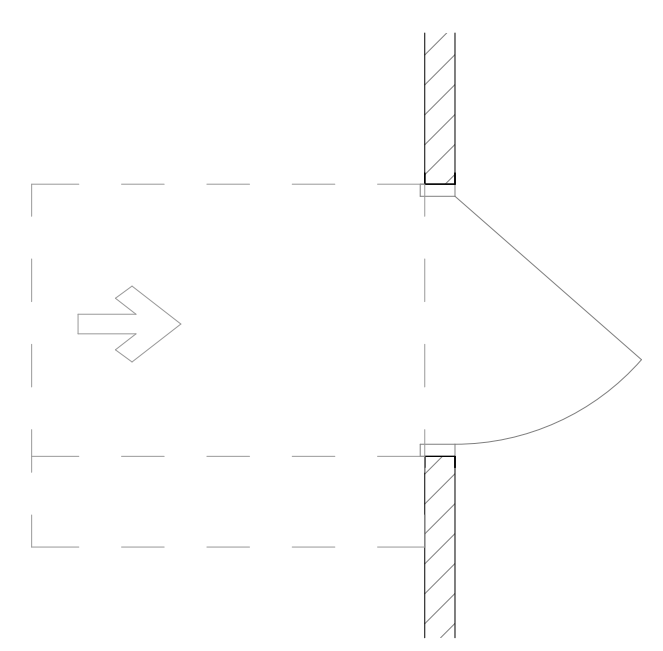

თავისუფალი სივრცე კართან მანევრირებისათვის
-ანჯამიანი კარი
-წინიდან მისაწვდომი
-მიწოლით გაღება

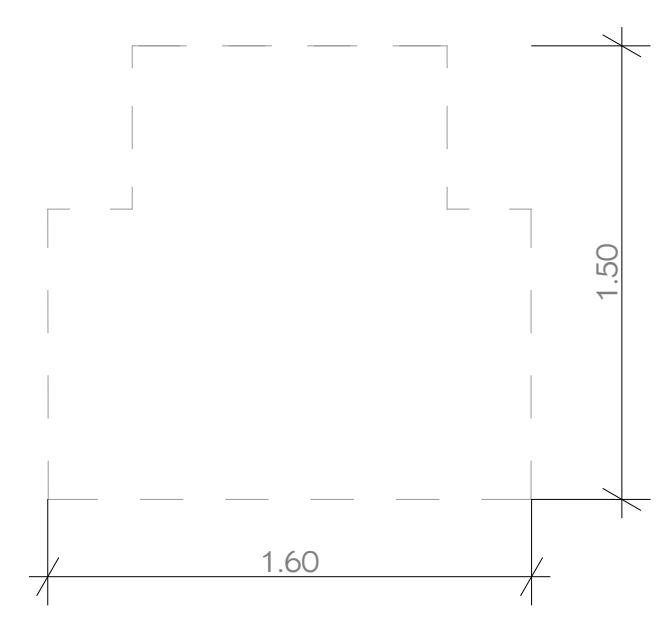

T - სოფრმის მოსატრიალებელი
სივრცე 304.3.2.1. (ბ) ვარიანტი 1

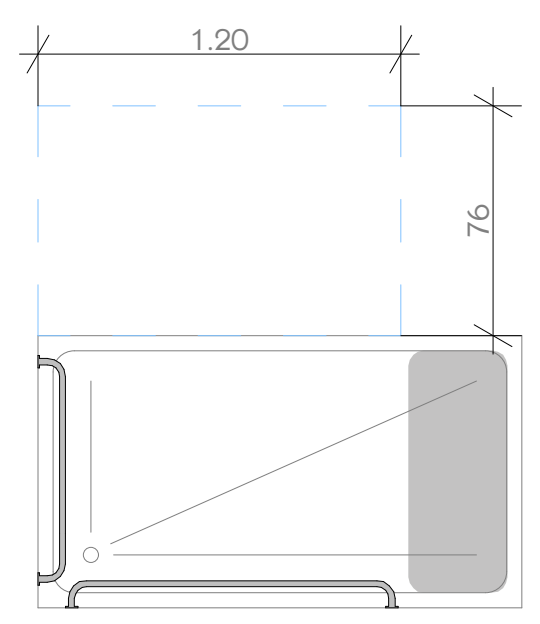

ეტლის შესაგორებელი საშხაპის მქონე
ნაკვეთურის თავისუფალი სივრცე

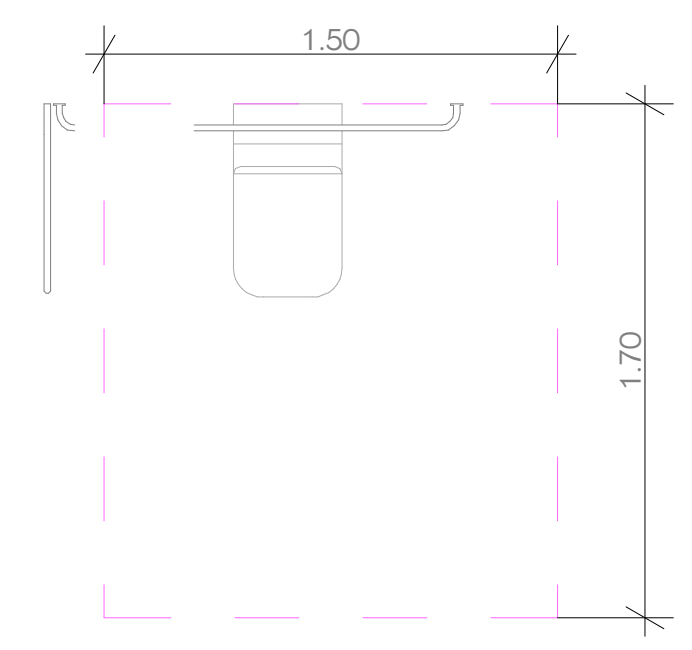

უნიტაზთან მისადგომი
თავისუფალი სივრცე

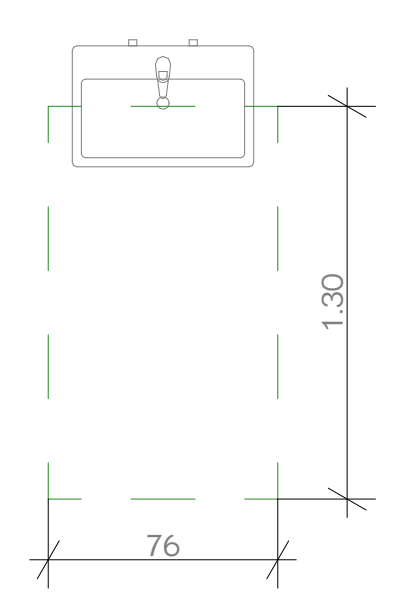

ხელსაბანთან მისადგომი
თავისუფალი სივრცე

მრავალბინიანი საცხოვრებელი სახლი მუხიანი "3 ბ" ბლოკი
ობიექტის მისამართი: ქ.თბილისი, დასახლება მუხიანი, მიკრო/რაიონი IV, რადიოქარხნის მოპირდაპირე მხარეს (ს.კ. 01.11.17.005.154)
დამკვეთი შ.პ.ს. "მუხიანი დეველოპმენტი" საიდენტიფიკაციო კოდი: 400270407
სიტუაციური სქემა



ბ ბლოკი
ტექნიკურ- -ეკონომიკური მაჩვენებლები საცხოვრებელი ფართი: საზაფხულო ფართი: სადარბაზო-კიბის უჯრედის ფართი: ავტოსადგომის ფართი: დამხმარე ფართი:
შენიშვნები: * ნახაზი შესრულებულია სანტიმეტრებში * ნახაზზე მოცემულია არქიტექტურული და კონსტრუქციული ნიშნულები * არქიტექტურულ გეგმებზე დატანილია ხანძარსაწინააღმდეგო სისტემა
პირობითი აღნიშვნები "ა" ტიპის ერთეულში ხელმოსაჭიდი ძელები დამაგრდება საჭიროების შემთხვევაში
საპროექტო ორგანიზაცია

თანამდებობა	გვარი	ხელმოწერა
მთ.არქიტექტორი	ლ. მაღლაკელიძე	
არქიტექტორი	მ. ჩიკლაური	
არქიტექტორი	ქ. მამათელაშვილი	
არქიტექტორი	ივ. ჩლაჩიძე	
კონსტრუქტორი		
პროექტ მენეჯერი		

ნახაზის სახელი ა ტიპის ბინა და აბაზანა	
ფურცლის სახელი A-100	ფურცელი A-702
ფორმატი A2	მასშტაბი 1:50
თარიღი	რევიზია №

თავი 11 საცხოვრებელი და საძინებლი ერთეულები
"ა" ტიპის ბინა (ბინა№3,28,53)

პროექტში მოთხოვნის შესაბამისად "ა" ტიპის
8 ბინაა, ასევე ეტლის შესაგორებლიანი საშხაპით (სც-2 ჯგუფის საერთო რაოდენობის 2%)
გათვალისწინებული.
ქვეთავი 1107.6.2.1.1 და "მისაწვდომი ეროვნული სტანდარტები"-ს შესაბამისად

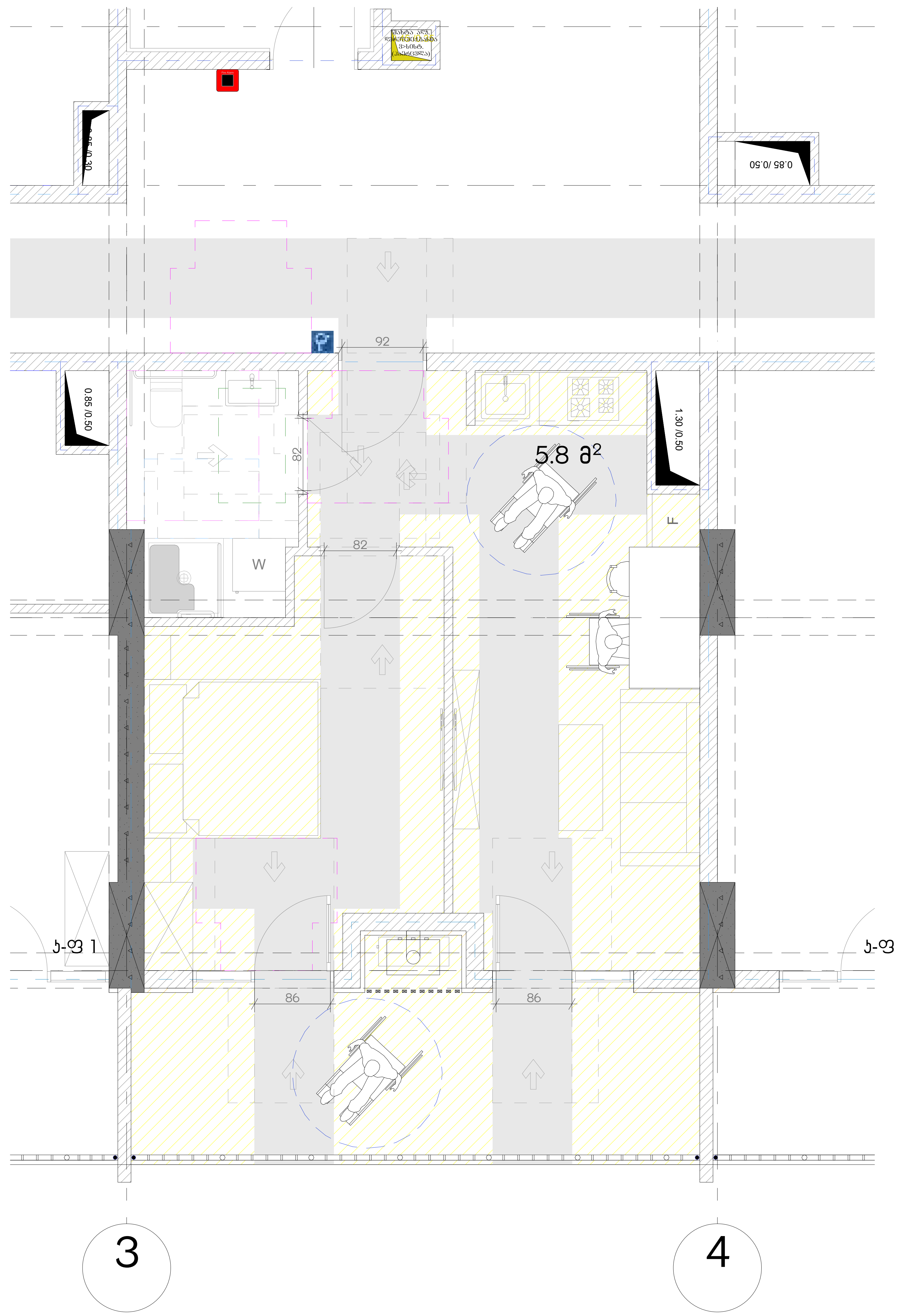

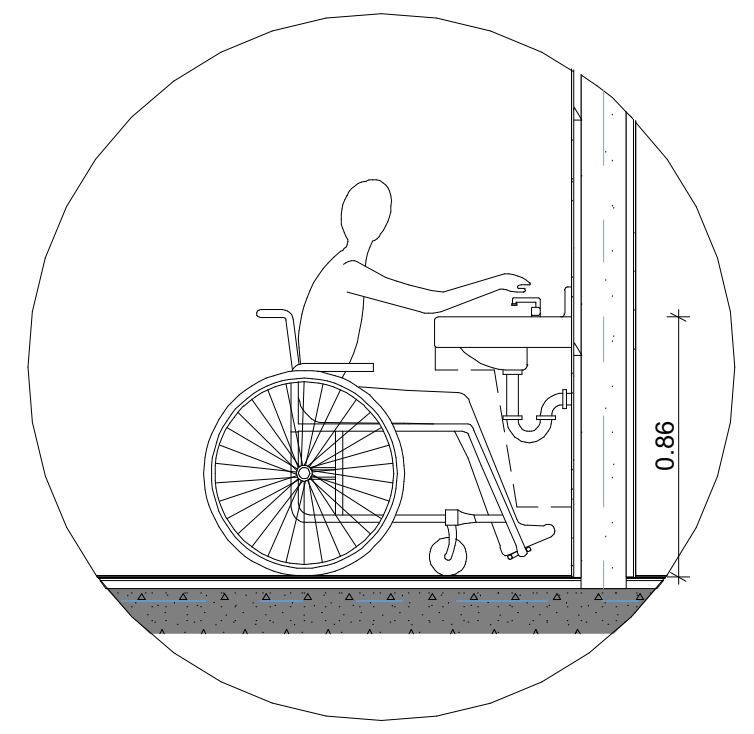

ხელსაბანებისა და ნიჟარების სიმაღლე

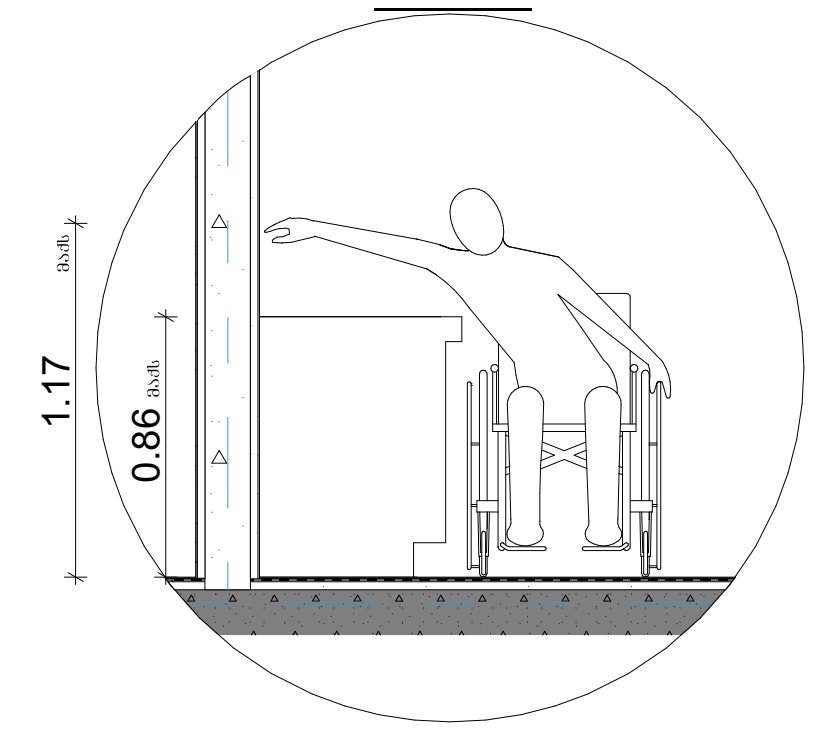

გვერდიდან შეზღუდული
ზედა მისაწვდომობის სიმაღლე

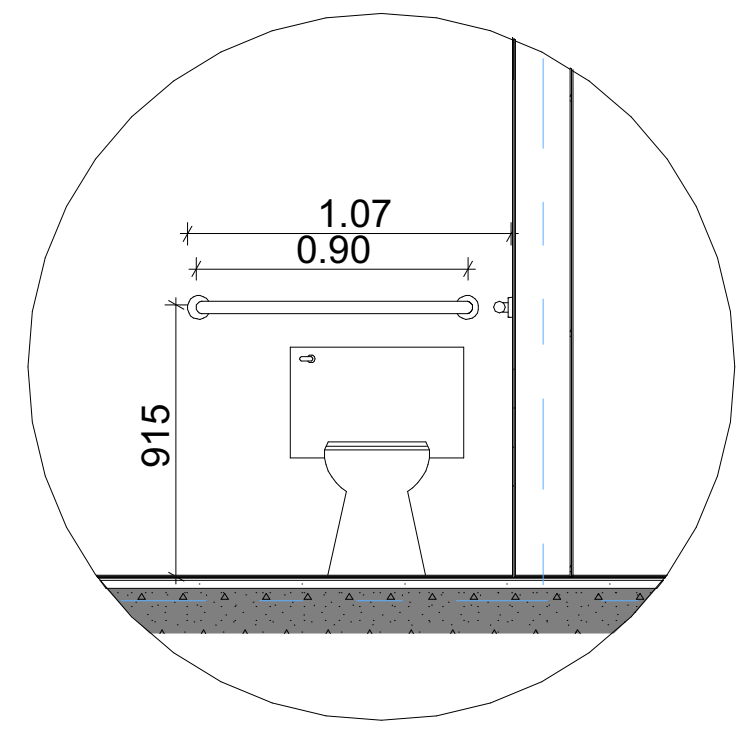

უნიტაზთან დამონტაჟებული
ხელმოსაჭიდი ძელები

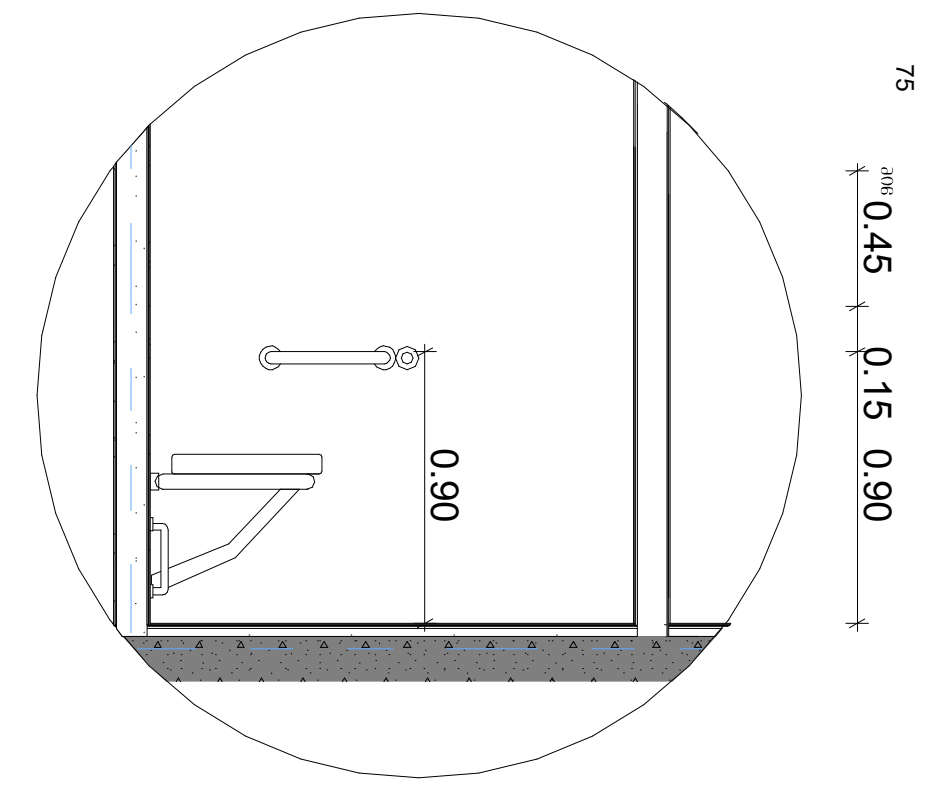

ეტლის შესაგორებელი საშხაპის არმქონე
ნაკვეთურის ხელმოსაჭიდი ძელები

თავისუფალი სივრცეები "ა" ტიპის ერთეულებში
"მისაწვდომი ეროვნული სტანდარტები"-ს შესაბამისად
მისაწვდომი აბაზანა ტუალეტები და მოწყობილობები შეესაბამება 1102.11 ქვეთავს.
ბინის სააბაზანო უზრუნველყოფილია, როგორც ეტლის შესაგორებელი საშხაპის
მქონე, ასევე ეტლის შესაგორებელი საშხაპის არ მქონე ნაკვეთურის თავისუფალი
სივრცეებით

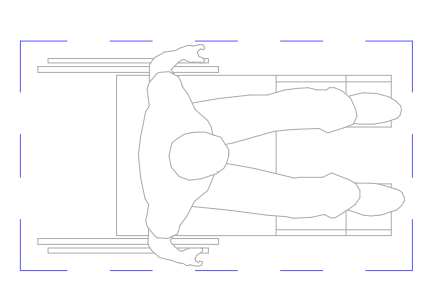

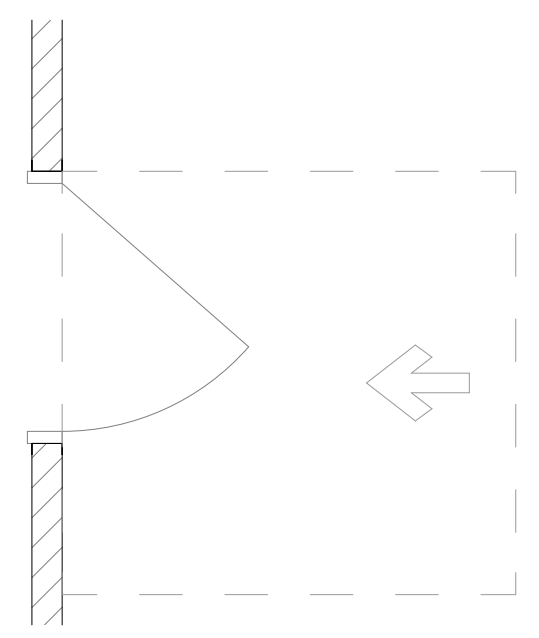
თავისუფალი სივრცე კართან მანევრირებისათვის
-ანჯამიანი კარი
-წინიდან მისაწვდომი
-გამოწევით გაღება

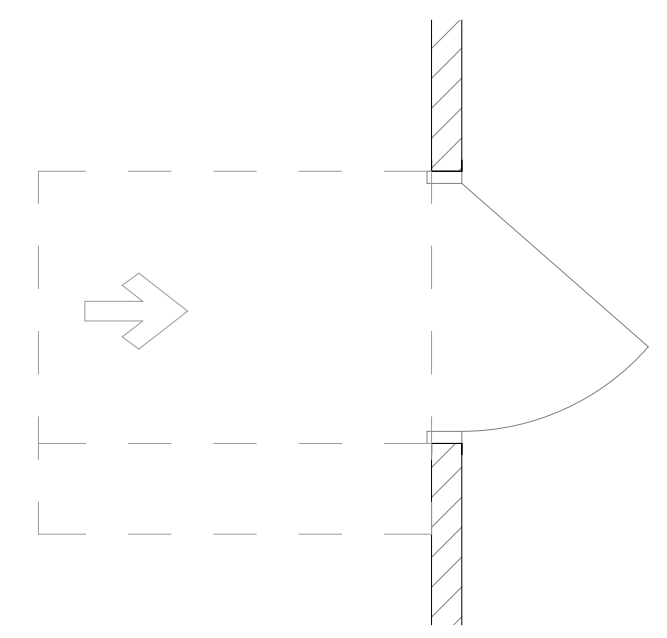
თავისუფალი სივრცე კართან მანევრირებისათვის
-ანჯამიანი კარი
-წინიდან მისაწვდომი
-მიწოლით გაღება

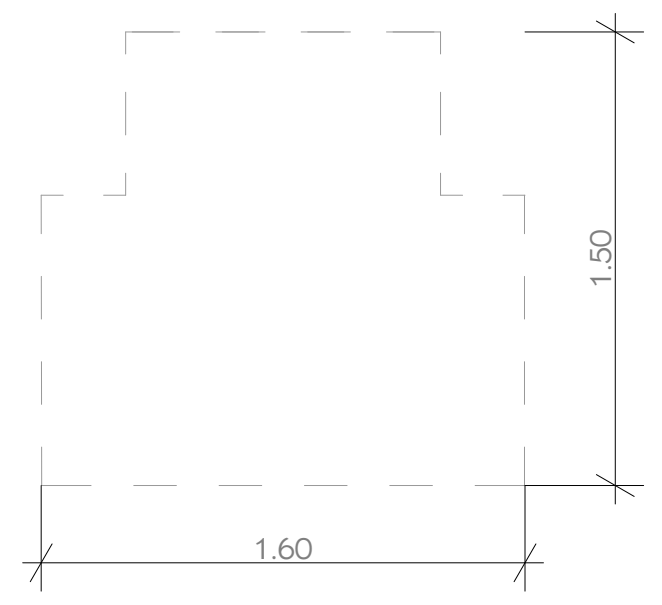

T - სოფრმის მოსატრიალებელი
სივრცე 304.3.2.1. (ბ) ვარიანტი 1

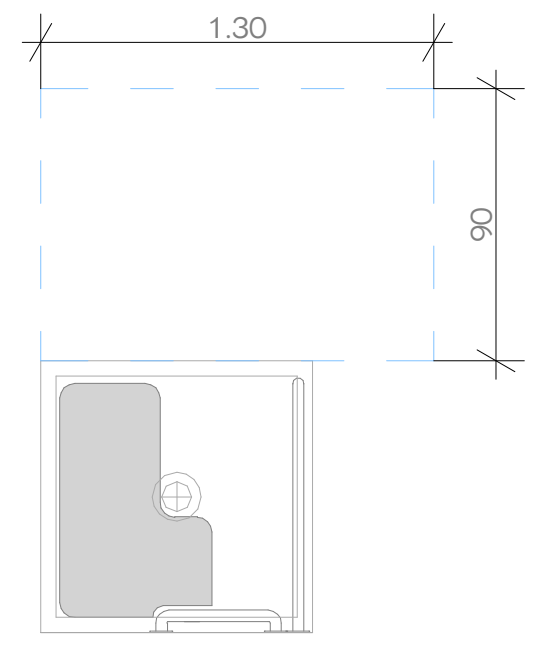

ეტლის შესაგორებელი საშხაპის არ მქონე
ნაკვეთურის თავისუფალი სივრცე

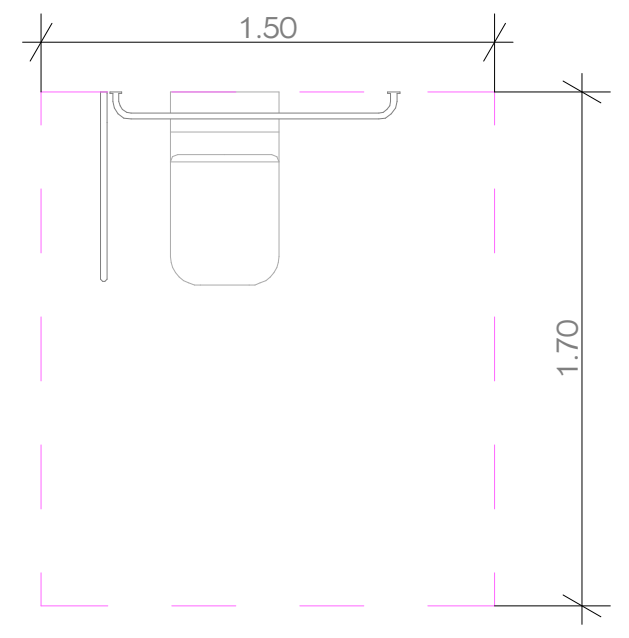

უნიტაზთან მისადგომი
თავისუფალი სივრცე

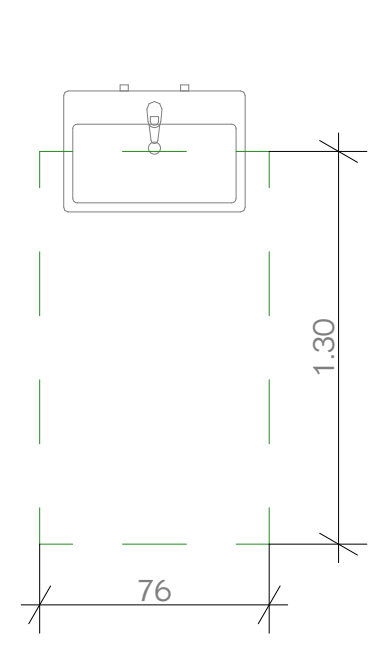

ხელსაბანთან მისადგომი
თავისუფალი სივრცე

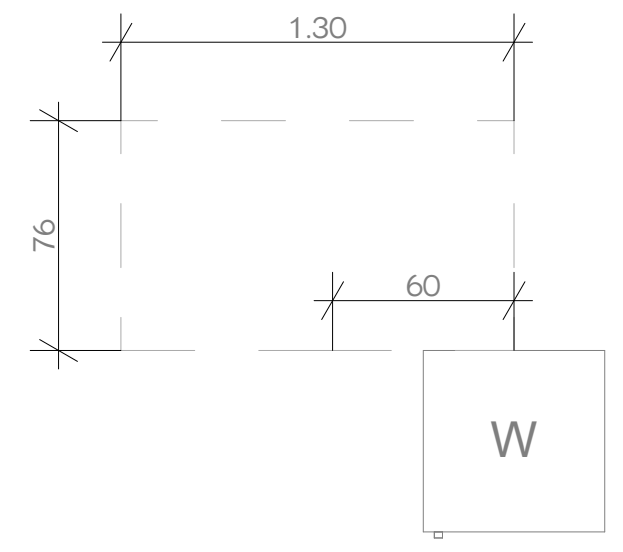

დაბალანსება კარის გაღების
შუაწერტილიდან არაუმეტეს 600მმ-ზე

მრავალბინიანი საცხოვრებელი სახლი მუხიანი "3 ბ" ბლოკი

ობიექტის მისამართი: ქ.თბილისი, დასახლება მუხიანი, მიკრო/რაიონი IV, რადიოქარხნის მოპირდაპირე მხარეს (ს.კ. 01.11.17.005.154)

დამკვეთი

შ.პ.ს. "მუხიანი დეველოპმენტი"

საიდენტიფიკაციო კოდი: 400270407

სიტუაციური სქემა



ბ ბლოკი

ტექნიკურ- -ეკონომიკური მაჩვენებლები

საცხოვრებელი ფართი:
საზაფხულო ფართი:
სადარბაზო-კიბის უჯრედის ფართი:
ავტოსადგომის ფართი:
დამხმარე ფართი:

შენიშვნები:

* ნახაზი შესრულებულია სანტიმეტრებში
* ნახაზზე მოცემულია არქიტექტურული და კონსტრუქციული ნიშნულები
* არქიტექტურულ გეგმებზე დატანილია ხანძარსაწინააღმდეგო სისტემა

პირობითი აღნიშვნები

"ა" ტიპის ერთეულში
ხელმოსაჭიდი ძელები
დამაგრდება საჭიროების
შემთხვევაში

საპროექტო ორგანიზაცია

თანამდებობა	გვარი	ხელმოწერა
მთ.არქიტექტორი	ლ. მაღლაკელიძე	
არქიტექტორი	მ. ფიკლაური	
არქიტექტორი	ქ. მამათელაშვილი	
არქიტექტორი	ია. ჩლაჩიძე	
კონსტრუქტორი		
პროექტ მენეჯერი		

ნახაზის სახელი

ა ტიპის ბინა და აბაზანა

ფურცლის სახელი	ფურცელი
A-100	A-703
ფორმატი	**მასშტაბი**
A2	1:50
თარიღი	**რევიზია №**

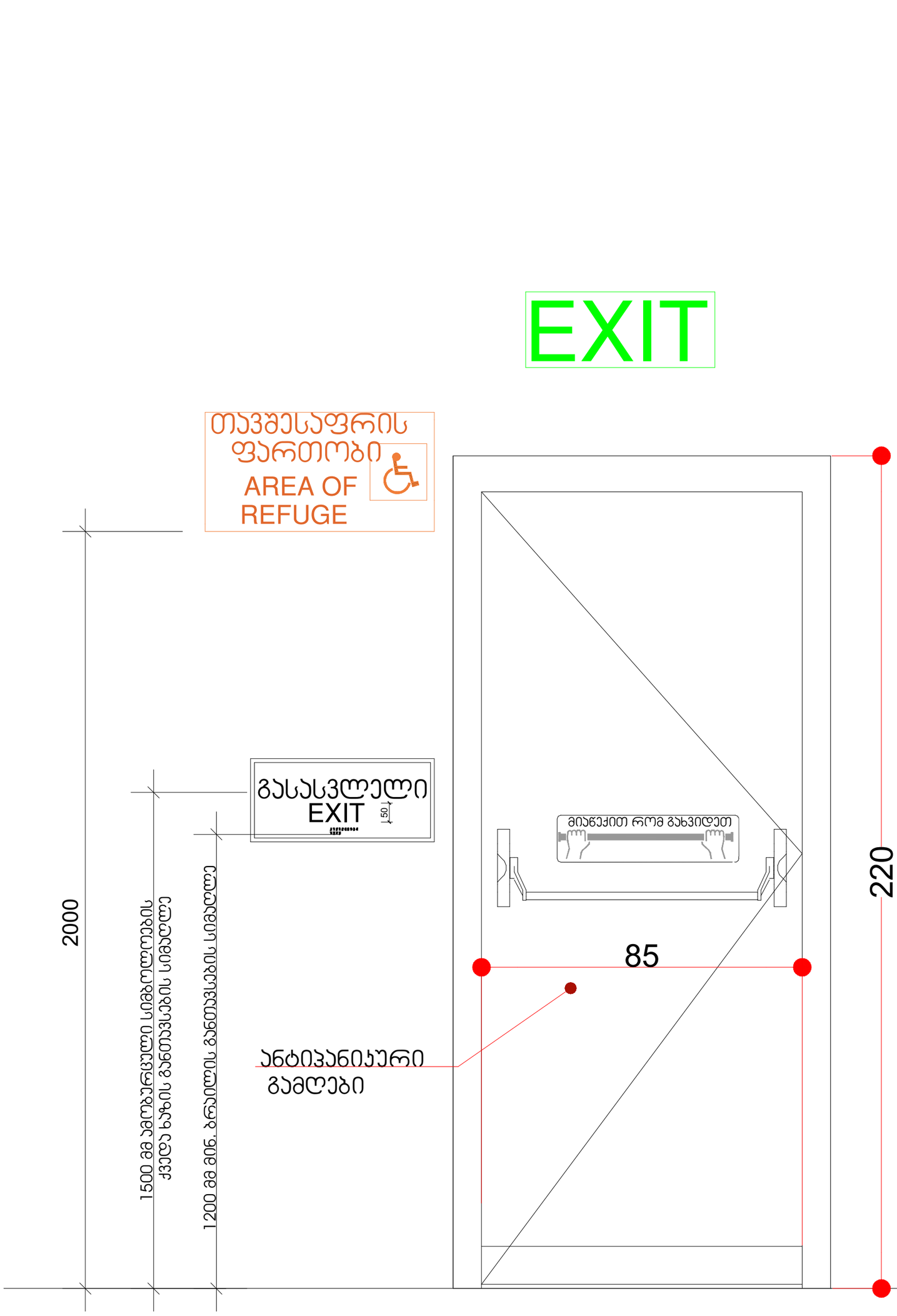

მრავალბინიანი საცხოვრებელი სახლი მუხიანი "3 ბ" ბლოკი

ობიექტის მისამართი: ქ.თბილისი, დასახლება მუხიანი, მიკრო/რაიონი IV, რადიოქარხნის მოპირდაპირე მხარეს (ს.კ. 01.11.17.005.154)

დამკვეთი

შ.პ.ს. "მუხიანი დეველოპმენტი"

საიდენტიფიკაციო კოდი: 400270407

სიტუაციური სქემა



ბ ბლოკი

ტექნიკურ-ეკონომიკური მაჩვენებლები

საცხოვრებელი ფართი:

საზაფხულო ფართი:

სადარბაზო-კიბის უჯრედის ფართი:

ავტოსადგომის ფართი:

დამხმარე ფართი:

შენიშვნები:

* ნახაზი შესრულებულია სანტიმეტრებში
* ნახაზზე მოცემულია არქიტექტურული და კონსტრუქციული ნიშნულები
* არქიტექტურულ გეგმებზე დატანილია ხანძარსაწინააღმდეგო სისტემა

პეროგითი აღნიშვნები

საპროექტო ორგანიზაცია

არქი პრომშენი

თანამდებობა	გვარი	ხელმოწერა
მთ.არქიტექტორი	ლ. მაღლაკელიძე	
არქიტექტორი	მ. წიკლაური	
არქიტექტორი	ქ. მამათელაშვილი	
არქიტექტორი	ივ. ჩლაჩიძე	
კონსტრუქტორი		
პროექტ მენეჯერი		

ნახაზის სახელი

□□□□□□□□□□□□ □□□□□ □□□□□□

შურცლის სახელი	შურცელი
A-501	
ფორმატი	მასშტაბი
A2	
თარიღი	რევიზია №

ნიშანი პიქტოგრამებით, ამობურცული ნიშნებით და ბრაილით განთავსდება მისაწვდომ ტუალეტებთან კარის მომიჯნავედ

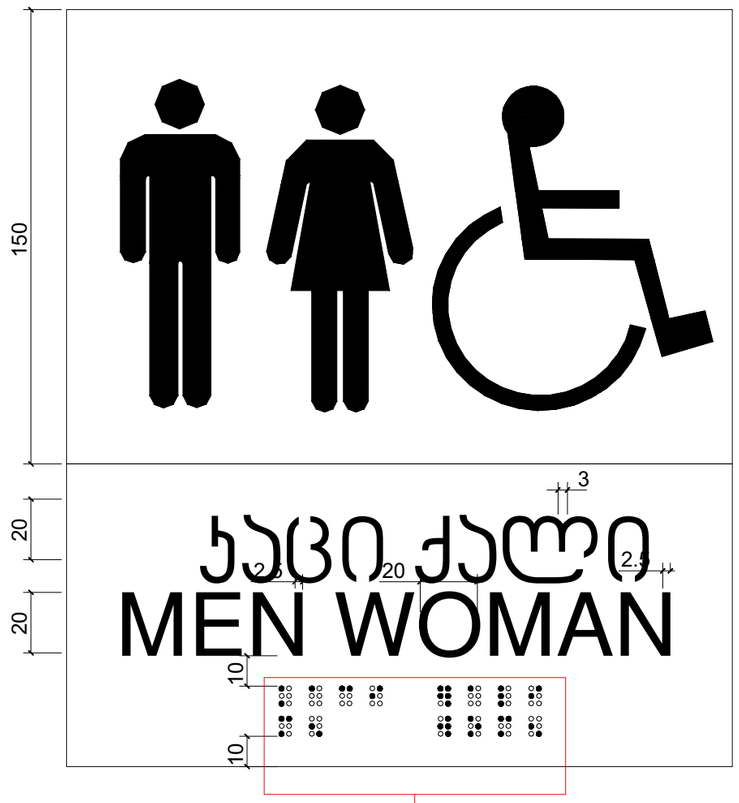

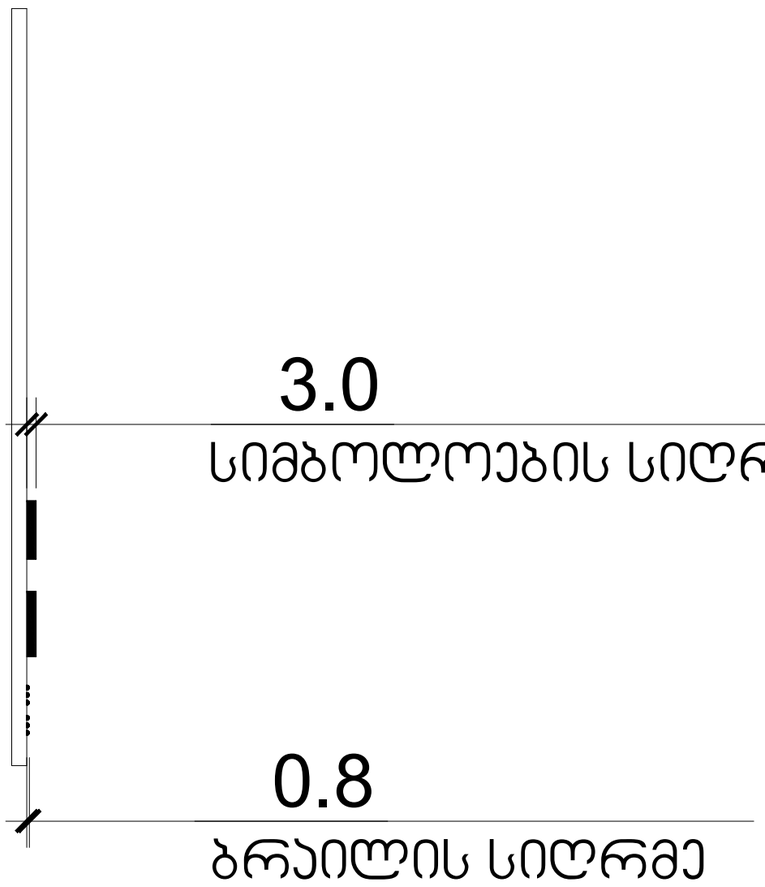

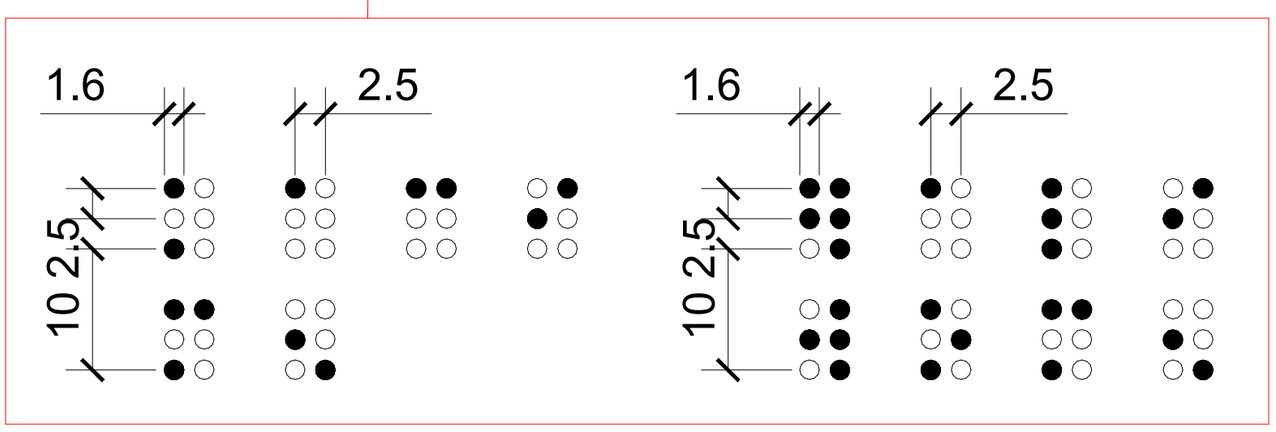

გასასვლელის განათებული ნიშანი

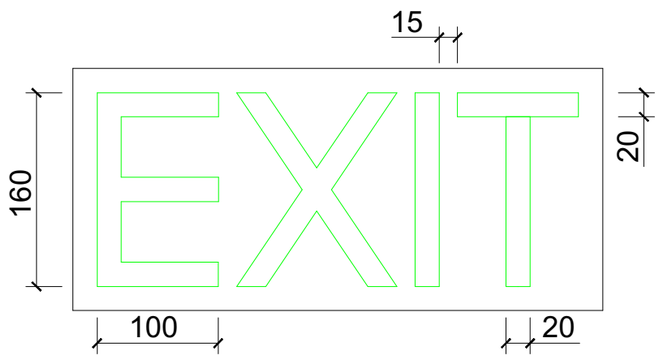

განათებული ნიშანი თავშესაფრის ფართობთან მიმავალ კართან

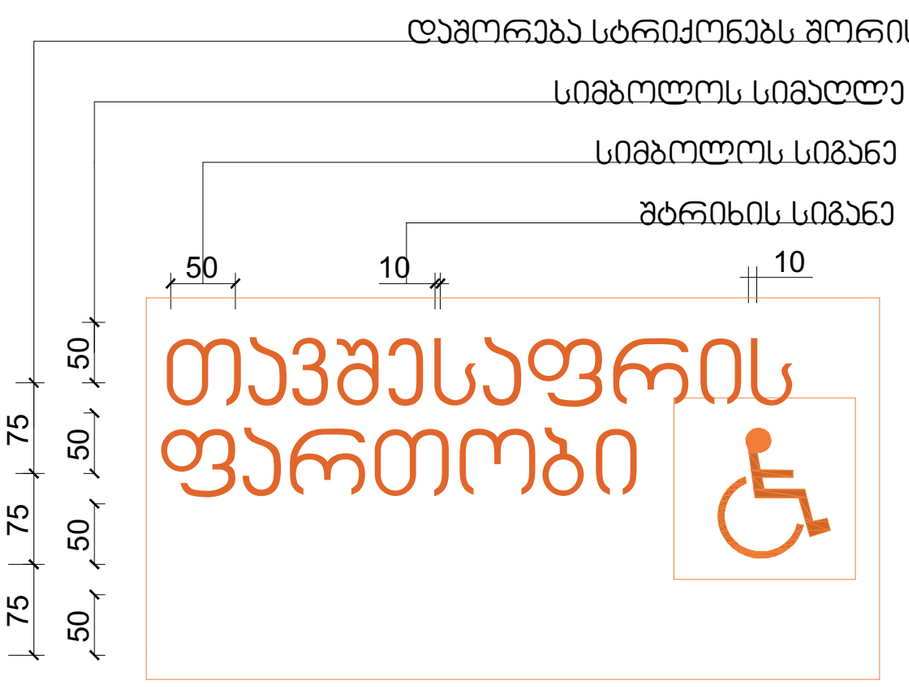

ნიშანი ამობურცული სიმბოლოებით და ბრაილით გზა-კიბის შესასვლელთა და გარეთ გამავალ ყველა კართან

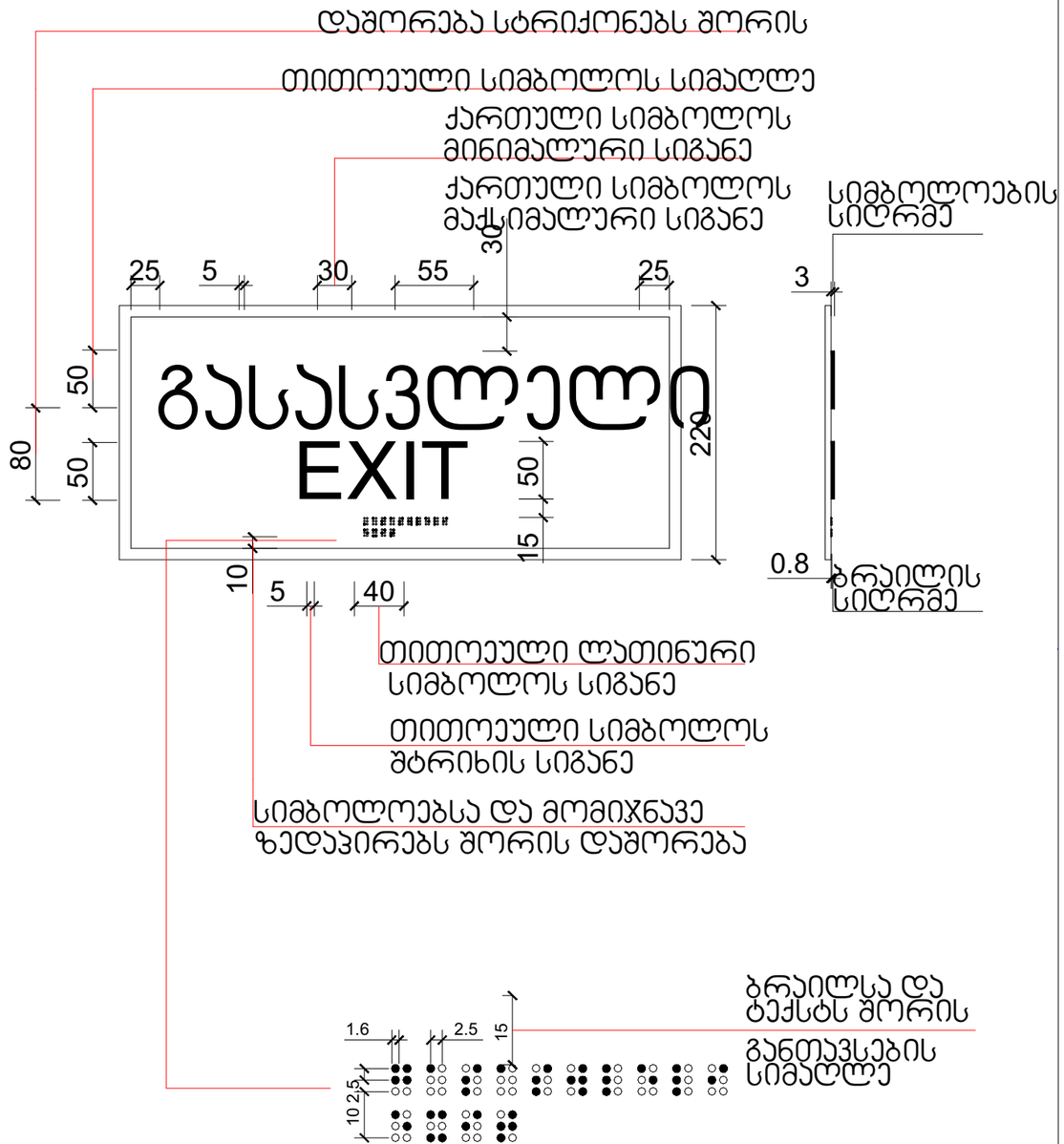

მრავალბინიანი საცხოვრებელი სახლი მუხიანი "3 ბ" ბლოკი

ობიექტის მისამართი: ქ.თბილისი, დასახლება მუხიანი, მიკრო/რაიონი IV, რაღიოქარხნის მოპირდაპირე მხარეს (ს.კ. 01.11.17.005.154)

დამკვეთი

შ.პ.ს. "მუხიანი დეველოპმენტი"

საიდენტიფიკაციო კოდი: 400270407

სიტუაციური სქემა



ბ ბლოკი

ტექნიკურ-ეკონომიკური მაჩვენებლები

საცხოვრებელი ფართი:

საზაფხულო ფართი:

სადარბაზო-კიბის უჯრედის ფართი:

ავტოსადგომის ფართი:

დამხმარე ფართი:

შენიშვნები:

* ნახაზი შესრულებულია სანტიმეტრებში
* ნახაზზე მოცემულია არქიტექტურული და კონსტრუქციული ნიშნულები
* არქიტექტურულ გეგმებზე დატანილია ხანძარსაწინააღმდეგო სისტემა

პირობითი აღნიშვნები

საპროექტო ორგანიზაცია

არქი პრომოუშენი

თანამდებობა	გვარი	ხელმოწერა
მთ.არქიტექტორი	ლ. მაღლაკელიძე	
არქიტექტორი	მ. ჩიკლაური	
არქიტექტორი	ქ. მამათელაშვილი	
არქიტექტორი	ივ. ჩლაჩიძე	
კონსტრუქტორი		
პროექტ მენეჯერი		

ნახაზის სახელი

ფურცლის სახელი	ფურცელი
A-502	
ფორმატი	მასშტაბი
A2	
თარიღი	რევიზია №

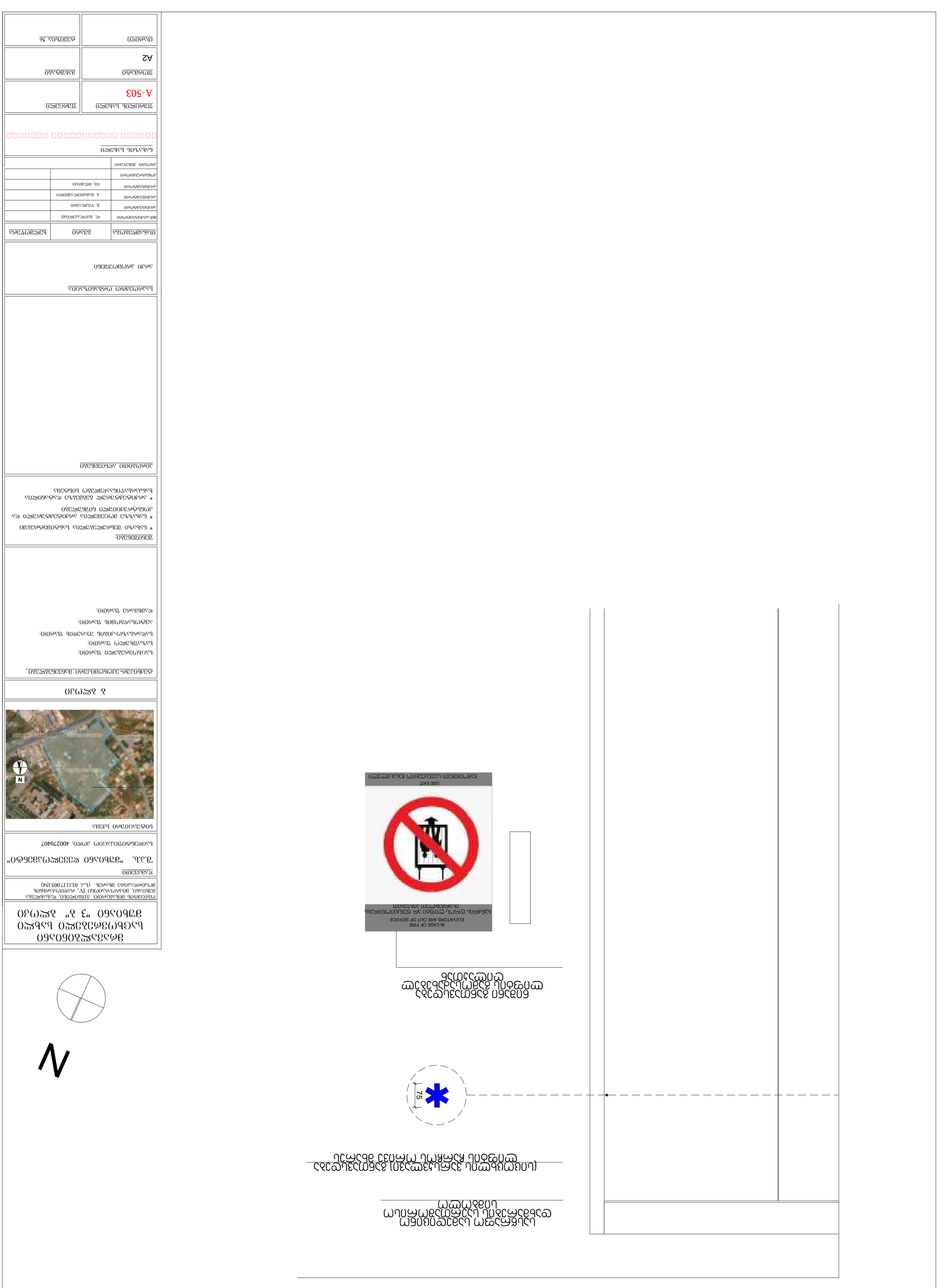

Главный инженер проекта	
Начальник отдела	
Разработал	
Проверил	
Н. контроль	
ГИП	

Изм.	Кол.уч.	Лист № док. Подп. Дата

Многоквартирный жилой дом с встроенными помещениями и подземной автостоянкой

Ситуационный план

Стадия	Лист	Листов
Р	1	

ООО "Архитектурное бюро "Зодчий"
г. Москва, ул. Ленинская слобода, д. 19, стр. 1
тел.: +7 (495) 123-45-67

1. Ситуационный план выполнен на топографической основе масштаба 1:500.
2. Система координат — местная, условная.
3. Высотная отметка 0.000 принята по уровню чистого пола первого этажа.
4. Границы земельного участка показаны по данным кадастрового паспорта.
5. Все размеры даны в метрах, если не указано иное.
6. Подземные коммуникации уточнить шурфованием до начала земляных работ.
7. Ведомость зданий и сооружений см. на листе 2.

Ведомость зданий и сооружений

№	Наименование	Этажность	Примечание
1	Многоквартирный жилой дом	17	
2	Встроенные помещения	1	
3	Подземная автостоянка	1	
4	Трансформаторная подстанция	1	
5	Площадка для мусоросборников	—	

Экспликация зданий и сооружений

№	Наименование	Этажность	Примечание
1	Многоквартирный жилой дом	17	
2	Встроенные помещения	1	
3	Подземная автостоянка	1	
4	Трансформаторная подстанция	1	
5	Площадка для мусоросборников	—	

Технико-экономические показатели

ՀՀ ՔԱՂԱՔԱՇԻՆՈՒԹՅԱՆ ՆԱԽԱՐԱՐՈՒԹՅԱՆ ՊԵՏԱԿԱՆ ԱՇԽԱՏԱՆՔԱՅԻՆ ԵՎ ՏՆՏԵՍԱԿԱՆ ՀՍԿՈՂՈՒԹՅԱՆ ՊԵՏԱԿԱՆ ԾԱՌԱՅՈՒԹՅՈՒՆ	
ՀՀ, ք. Երևան, Կոմիտաս 49/4	
ՀՀ ՔԱՂԱՔԱՇԻՆՈՒԹՅԱՆ ՆԱԽԱՐԱՐՈՒԹՅԱՆ ՊԵՏԱԿԱՆ ԱՇԽԱՏԱՆՔԱՅԻՆ ԵՎ ՏՆՏԵՍԱԿԱՆ ՀՍԿՈՂՈՒԹՅԱՆ ՊԵՏԱԿԱՆ ԾԱՌԱՅՈՒԹՅՈՒՆ	ՀՀ, ք. Երևան, Կոմիտաս 49/4

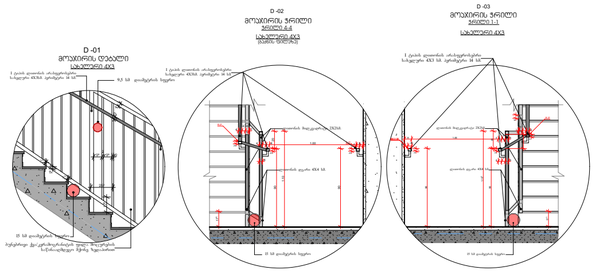

კედლის სახელურის დეტალი
4X3

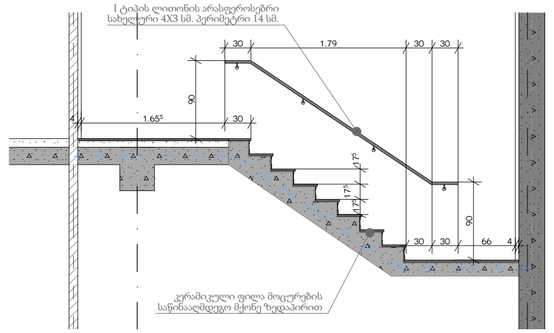

ჯ-ზ 1

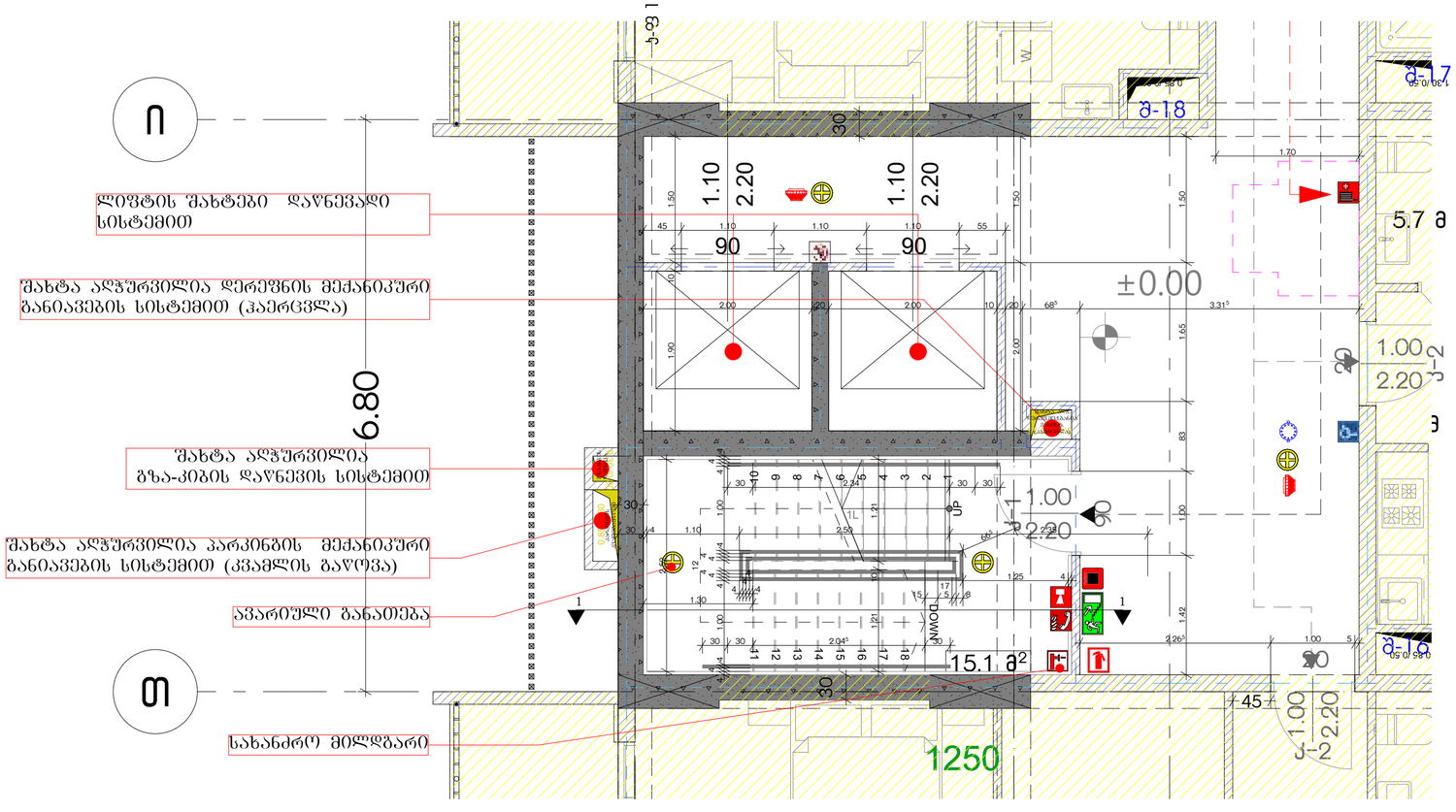

ჯ-ზ 1

მრავალბინიანი საცხოვრებელი სახლი მუხიანი "3 ბ" ბლოკი

ობიექტის მისამართი: ქ.თბილისი, ღრახლიჭა მუხიანი, მიკრორაიონი IV, რაიონი:ჭაღრხნის მოსახლეობის მხარეს (ს.კ. 01.11.17.005.154)

დამკვეთი

შ.პ.ს. "მუხიანი დეველოპმენტი"

საიდენტიფიკაციო კოდი: 400270407

სიტუაციური სქემა



ბ ბლოკი

ტექნიკურ- ეკონომიკური მაჩვენებლები

საცხოვრებელი ფართი:

სახაფხულო ფართი:

სადარბაზო-კიბის უჯრედის ფართი:

ავტოსადგომის ფართი:

დამხმარე ფართი:

შენიშვნები:

* ნახაზი შესრულებულია სანტიმეტრებში
* ნახაზზე მოცემულია არქიტექტურული და კონსტრუქციული ნიშნულები
* არქიტექტურულ გეგმებზე დატანილია ხანძარსაწინააღმდეგო სისტემა

პირობითი აღნიშვნები

საპროექტო ორგანიზაცია

თანამდებობა	გვარი	ხელმოწერა
მთ.არქიტექტორი	ლ. ჩალაკანიძე	
არქიტექტორი	მ. წიკლაური	
არქიტექტორი	ქ. მასალითლაძვილი	
არქიტექტორი	ია. ჩხაიძე	
კონსტრუქტორი		
პროექტ მენეჯერი		

ნახაზის სახელი

პიბის დეტალები

შურნალის სახელი	შურცელი
A-100	A-505
შრომატი	მასშტაბი
A2	1:
თარიღი	რევიზია №

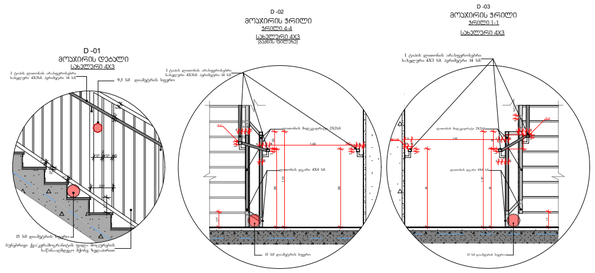

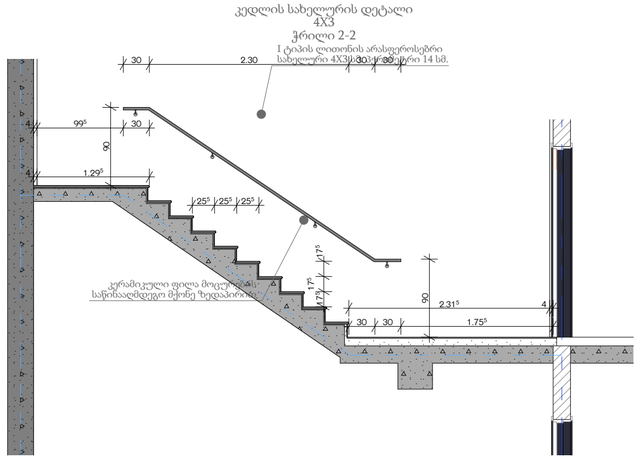

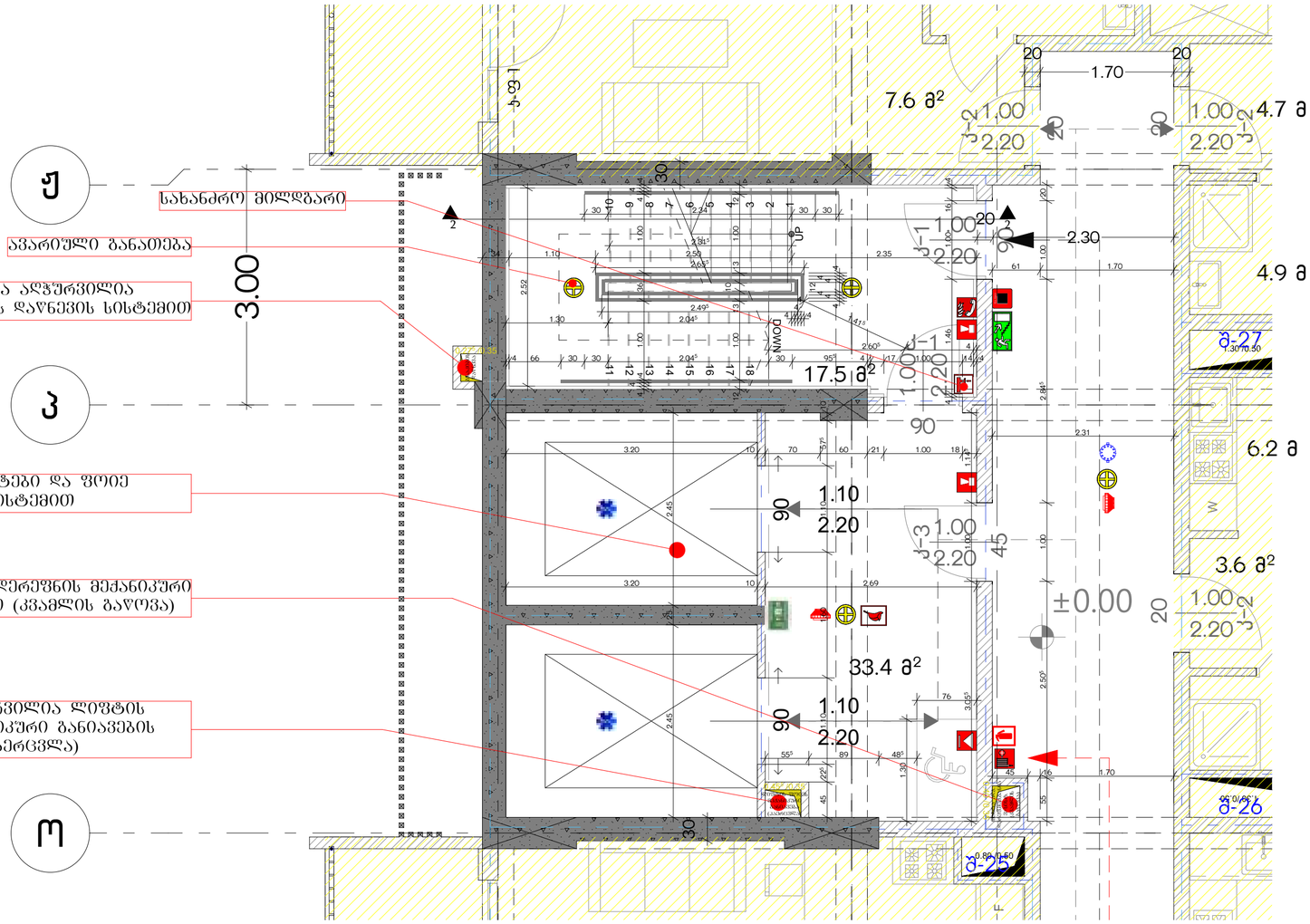



მრავალბინიანი საცხოვრებელი სახლი მუხიანი "3 ბ" ბლოკი

ობიექტის მისამართი: ქ.თბილისი, ვასაძლება მუხიანი, მიკრორაიონი IV, რაიონ/ქალაქის მოსიორდაკრე მხარე (ს.კ. 01.11.17.005.154)

დამკვეთი

შ.პ.ს. "მუხიანი დეველოპმენტი"

საიდენტიფიკაციო კოდი: 400270407

სიტუაციური სქემა

ბ ბლოკი

ტექნიკურ- ეკონომიკური მაჩვენებლები

საცხოვრებელი ფართი:

სახაფხულო ფართი:

სალარგაზო-კიბის უჯრედის ფართი:

ავტოსადგომის ფართი:

დამხმარე ფართი:

შენიშვნები:

* ნახაზი შესრულებულია სანტიმეტრებში

* ნახაზზე მოცემულია არქიტექტურული და კონსტრუქციული ნაწილები

* არქიტექტურულ გეგმებზე დატანილია ხანძარსაწინააღმდეგო სისტემა

პირობითი აღნიშვნები

საპროექტო ორგანიზაცია

თანამდებობა	გვარი	ხელმოწერა
მთ.არქიტექტორი	ლ. მაკლაკიძე	
არქიტექტორი	ვ. ჩიკლაური	
არქიტექტორი	ქ. მამალაძე	
არქიტექტორი	ია. ნანიძე	
კონსტრუქტორი		
პროექტ მენეჯერი		

ნახაზის სახელი

ჯიბის დეტალი 2

შეკრების სახელი	შეკრების	
A-100	A-506	
შეკრების	მასშტაბი	
A2	1:	
ობიექტი	რევიზია №	