შენობა-ნაგებობის უსაფრთხოების წესებთან შესაბამისობის ანალიზი

გამოყენებული წესები - **„შენობა-ნაგებობის უსაფრთხოების წესები“**

ჩამოთვალეთ შენობის დაკავებულებები და აღწერეთ თითოეული გამოყენება
1. სასაწყობე ჯგუფი სწ-2 (ავტოსადგომი) მიწის ქვეშა -1 სართულზე (-3.00 ნიშნულზე) და (+3.80 ნიშულზე)
2. სავაჭრო ჯგუფი სვ (კომერციული მიწის პირა 1 სართულზე (0.00 ნიშნული)
3. საცხოვრებელი ჯგუფი სც-2 (საცხოვრებელი ბინები) III სართულიდან XII სართულის ჩათვლით (+6.70 ნიშნულიდან +35.50 ნიშნულის ჩათვლით)

კონსტრუქციის ტიპი:	
განსაზღვრეთ კონსტრუქციის არსებული შენობისთვის: მაგალითი: II-A, II-B, V-A, V-B	
განსაზღვრეთ კონსტრუქციის ტიპი ახალი შენობისთვის: მაგალითი: II-A, II-B, V-A, V-B	I-A მიწის დონის ზემოთ
შერეული კონსტრუქციის შემთხვევაში მიუთითეთ ტიპები, რომელიც გამოყენებული იქნება, განსაზღვრეთ ტიპები და მათი მდებარეობა:	

სიმაღლის შეზღუდვები ცხრილი 503 -ის მიხედვით		
დაკავებულობები	**დასაშვები სართულიანობა**	**შემოთავაზებული სართულიანობა**
1. სასაწყობე ჯგუფი სწ-2		**1 (მიწისქვეშა სართული)**
2. სავაჭრო ჯგუფი სვ		**1 (მიწისპირა სართული)**
3. სასაწყობე ჯგუფი სწ-2		**1 (II სართული)**
4. საცხოვრებელი ჯგუფი სც-2		**10 (III სართულიდან XII სართულის ჩათვლით)**
	დასაშვები სიმაღლე	**შემოთავაზებული სიმაღლე**
შენობის სიმაღლე =	**48,80 მ.**	**41.0 მ.**
მიწის დონის ზემოთ სართულ(ებ)ის რაოდენობა =	**შეუზღუდავი**	**12**

ფართობის შეზღუდვები ცხრილი 503 -ის მიხედვით		
დაკავებულობები	**დასაშვები ფართობი (სართულზე)**	**შემოთავაზებული ფართობი (სართულზე)**
1. სასაწყობე ჯგუფი სწ-2 (-1 სართული)	**შეუზღუდავი**	351.9 მ² (-3.00 ნიშნულზე)
2. სავაჭრო ჯგუფი სვ (1 სართული)	**შეუზღუდავი**	262.8 მ² (0.00 ნიშნულზე)
3. სასაწყობე ჯგუფი დს (1 სართული)	**შეუზღუდავი**	29.7 მ² (0.00 ნიშნულზე)
3. საცხოვრებელი ჯგუფი სც-2 (2-5 სართული)	**შეუზღუდავი**	404.5 მ² (+3.90-+16.70 ნიშნულზე)
4. საცხოვრებელი ჯგუფი სც-2 (6 სართული)	**შეუზღუდავი**	377.6 მ² (+19.70 ნიშნულზე)
5. საცხოვრებელი ჯგუფი სც-2 (7-11სართული)		375.7 მ² (+23.10-+35.90 ნიშნულზე)
შემოთავაზებული ფართობების ჯამი =	**5096.7 მ²**	
სართულების რაოდენობა =	**13**	
შენობის საერთო ფართობი =	**5999.1 მ²**	

გარე კედლის ცეცხლმედეგობისა და ღიობისადმი მოთხოვნები ცხრილების 602-ის და 705.8 -ის მიხედვით									
გარე კედელი	**ხანძარსაწინააღმდეგო მანძილი** (მეტრი)	**ცეცხლმედეგობის ხარისხი** (საათი)		**კედლის ღიობების ფართობი** (კედლის %)					
		მოთხოვნილი	**გათვალისწინებული**	**დასაშვები**			**გათვალისწინებული**		
				დაცული	**დაუცველი საშხეფებით**	**დაუცველი**	**დაცული**	**დაუცველი საშხეფებით**	**დაუცველი**
ა-ვ	9-ზე მეტი	0	2	**შეუზღუდავი**	**შეუზღუდავი**	**შეუზღუდავი**			აკმაყოფილებს
4-1	9-ზე მეტი	0	2	**დაუშვებელი**	**დაუშვებელი**	**დაუშვებელი**			აკმაყოფილებს
1-4	9-ზე მეტი	0	2	**დაუშვებელი**	**დაუშვებელი**	**დაუშვებელი**			აკმაყოფილებს
ვ-ა	9-ზე მეტი	0	2	**შეუზღუდავი**	**შეუზღუდავი**	**შეუზღუდავი**			აკმაყოფილებს

ხანძრისაგან დაცვის სისტემებისადმი მოთხოვნები							
დაკავებულობები /სივრცეები/გასასვლელი საშუალებები	ავტოსაშხეფი სისტემა	ალტერნატიული ავტომატური ცეცხლსაქრობი სისტემები	სახანძრო განგაშისა, კვამლაღმოჩენი და ცეცხლაღმოჩენი სისტემები	სახანძრო მილდგარების სისტემები	კვამლის საკონტროლო სისტემები	ხელის ცეცხლმაქრები	საავარიო განგაშის სისტემები
1.სასაწყობე ჯგუფი სწ-2 (ავტოსადგომი) -1 სართული -4.00 ნიშნული	ჯ	-	კი	კი	-	კი	
2.სასაწყობე ჯგუფი სწ-2 (ავტოსადგომი) 2 სართული +3.90 ნიშნული				კი		კი	
3. სავაჭრო ჯგუფი სვ (კომერციული) 1 სართული 0.00 ნიშნული			კი			კი	
4. საცხოვრებელი ჯგუფი სც-2 IIIსართულიდან XII სართულის ჩათვლით (+6.80 ნიშნულიდან +35.60 ნიშნულის ჩათვლით)			კი				
კიბის უჯრედი			კი	კი			
კიბის უჯრედის ტამბური					კი		
ლიფტები					კი (ლიფტების შახტა დაწნევის სისტემით)		
დერეფანი			კი	კი	კი		კი

სახანძრო-სამაშველო სამსახურის მიერ გამოსაყენებელი მისაერთებლები				კი			
სახანძრო ტუმბოები და წყლის რეზერვუარი				კი			

განიავებისადმი მოთხოვნები		
დაკავებულობები/სივრცეები/გასასვლელი საშუალებები	ბუნებრივი განიავება	ხელოვნური განიავება
სასაწყობო ჯგუფი სწ-2 (ავტოსადგომი)	კი	კი
სავაჭრო ჯგუფი სვ (კომერციული)	კი	კი
საცხოვრებელი ჯგუფი სც-2 (ბინები)	კი	კი
კიბის უჯრედი	კი	კი
კიბის უჯრედის ტამბური		კი
ლიფტები	-	კი
დერეფანი	-	კი

თითოეული სართულიდან გასასვლელი საშუალება									
სართულები	დაკავებულობა და დაკავებულობის დატვირთვის ჯამური მაჩვენებელი	მოთხოვნილი გასასვლელების/გასასვლელთან მისადგომის რაოდენობა	გათვალისწინებული გასასვლელების/გასასვლელთან მისადგომის რაოდენობა და ტიპი	გასასვლელი საშუალებების სიგანე(მეტრი)					
				გზა-კიბეები		დერაფანი,		გასასვლელის გზა-კარი	
				მოთხოვნილი	გათვალისწინებული	მოთხოვნილი	გათვალისწინებული	მოთხოვნილი	გათვალისწინებული
მიწის ქვეშა -1 სართული	სწ - 2 დ.დ 19	2	2	1.10 მ.	1.35 მ.	1.20მ.		82 სმ.	86 სმ.
მიწის პირა 1 სართული	სვ დ.დ 94	2	2	1.10 მ.	1.35 მ.	1.20მ.	1.60 მ.	82 სმ.	86 სმ.
2-11 სართულის ჩათვლით	სც-2 თითოეული სართულისთვის დ.დ 22 (ჯამური დ.დ. 242)	2	2	1.10 მ.	1.35მ.	1.20 მ.	1.60 მ.	82 სმ.	86 სმ.

წყალსადენი სისტემის ფიქსირებული მოწყობილობების რაოდენობა ცხრილი 1602.1-ის მიხედვით													
სართულები	დაკავებულობა და დაკავებულობის დატვირთვის ჯამური მაჩვენებელი	ფიქსირებული მოწყობილობები(ცალი)											
		უნიტაზი		ტუალეტის ხელსაბანები		აბაზანა/შხაპი		სასმელი წყლის ფანტანი		სამომსახურეო ნიჟარა		სამზარეულოს ნიჟარა	
		მოთხოვნილი	გათვალისწინებული	მოთხოვნილი	გათვალისწინებული	მოთხოვნილი	გათვალისწინებული	მოთხოვნილი	გათვალისწინებული	მოთხოვნილი	გათვალისწინებული	მოთხოვნილი	გათვალისწინებული
მიწის ქვეშა სართული (ავტოსადგომი)	სწ-2 დ.დ- 19	0	0	0	0	0	0	0	0	0	0	0	0
მიწის პირა სართული (კომერციული)	სვ დ.დ 94	2	2	2	2	0	0	1	1	1	1	0	0

წყალსადენი სისტემის ფიქსირებული მოწყობილობების რაოდენობა-საცხოვრებელი ჯგუფი სც-2 ქვეჯგუფები ცხრილი 1602.1-ის მიხედვით											
სართულები	საცხოვრებელი ერთეულები	ფიქსირებული მოწყობილობები									
		უნიტაზი (ერთ საცხოვრებელ ერთეულზე)		ტუალეტის ხელსაბანები (ერთ საცხოვრებელ ერთეულზე)		აბაზანა/შხაპი (ერთ საცხოვრებელ ერთეულზე)		სამზარეულოს ნიჟარა (ერთ საცხოვრებელ ერთეულზე)		ავტომატური სარეცხი მანქანის მისაერთებელი	
		მოთხოვნილი	გათვალისწინებული	მოთხოვნილი	გათვალისწინებული	მოთხოვნილი	გათვალისწინებული	მოთხოვნილი	გათვალისწინებული	მოთხოვნილი	გათვალისწინებული
II-XII სართული	ბინები; № 1-77 სც-2 სართულზე დ.დ- 22	1	1	1	1	1	1	1	1	1	1

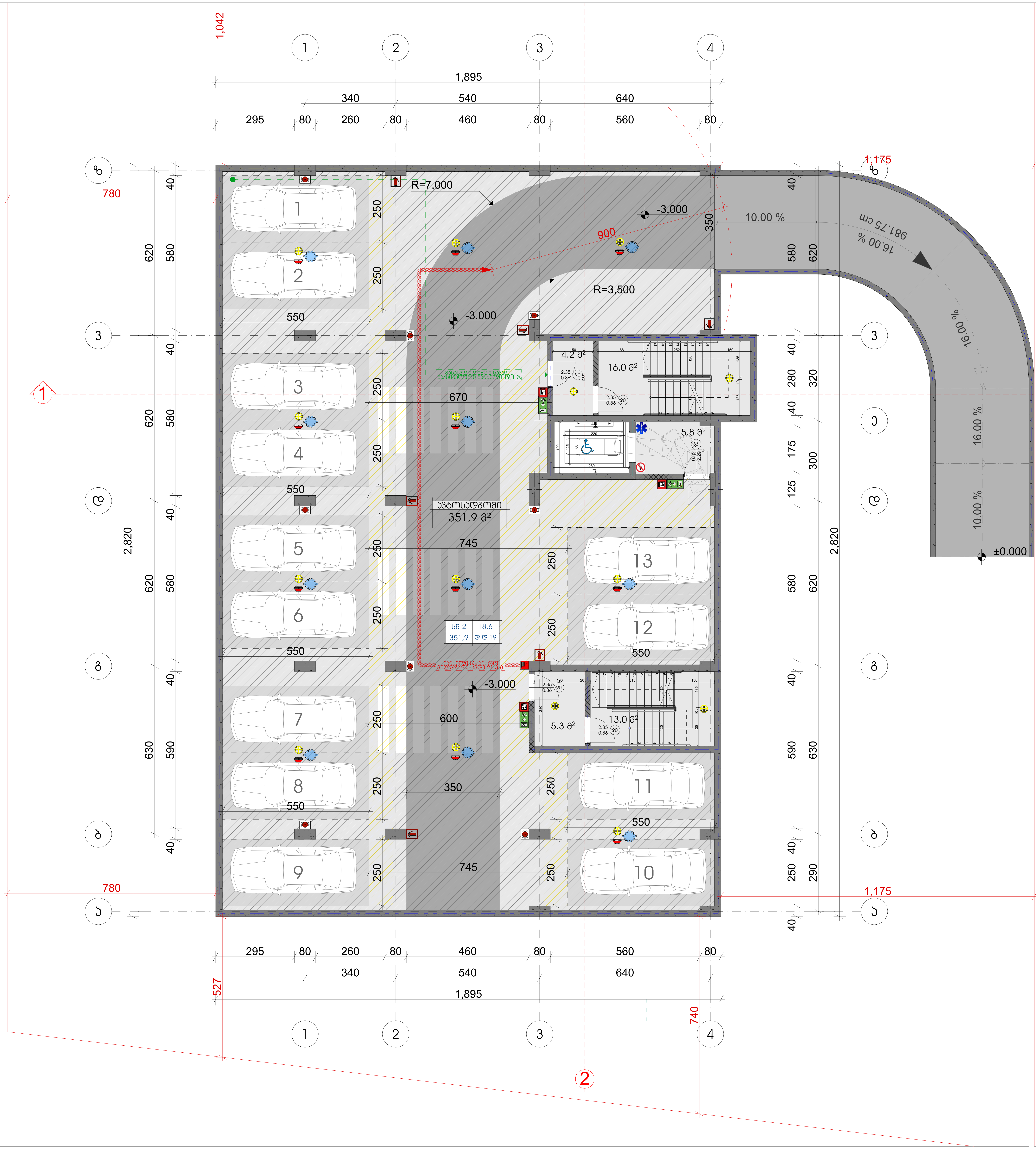

ტექნიკურ-ეკონომიკური მაჩვენებლები

მიწის ნაკვეთის ფართი	1741 მ²
სადარბაზო და კიბის უჯრედი 44,3 მ²	
ავტოსადგომი 351.9 მ²	

პირობითი ნიშნები:

	გაძლიერებული ბეტონის კარკასი 2სთ ცეცხლმედეგობით
	ბეტონის ბლოკის კედელი

№	შენიშვნები
1	შენობის ყველა ნაშვერი იქნება არაწვადი
2	სახანძრო სისტემები პროექტში ასახულია პირობითად. მათი ადგილმდებარეობა და რაოდენობა დაზუსტდება შესაბამის სტანდარტს მორგებული სახანძრო სისტემების საინჟინრო პროექტის დამუშავების სტადიზე.

პროეტის სახელწოდება

მრავალბინიანი საცხოვრებელი სახლი

ობიექტის მისამართი:
ქალაქი თბილისი, სამგორის რაიონი
ს/კ 01.19.36.014.687

არქიტექტორი:
გიორგი მერაბიშვილი

ნახაზის სახელწოდება

გეგმა -1 სართული

მასშტაბი

ფურცელი



ტექნიკურ-ეკონომიკური მაჩვენებლები

მიწის ნაკვეთის ფართი	1741 მ²
სადარბაზო და კიბის უჯრედი 75,4 მ²	
სავაჭრო 262.8 მ²	
დამხმარე ფართობი 29.7 მ²	

პირობითი ნიშნები:

- გაძლიერებული ბეტონის კარკასი 2სთ ცეცხლმედეგობით
- ბეტონის ბლოკის კედელი

№	შენიშვნები
1	შენობის ყველა ნაშვერი იქნება არაწვადი
2	სახანძრო სისტემები პროექტში ასახულია პირობითად. მათი ადგილმდებარეობა და რაოდენობა დაზუსტდება შესაბამის სტანდარტს მორგებული სახანძრო სისტემების საინჟინრო პროექტის დამუშავების სტადიზე.

პროექტის სახელწოდება

მრავალბინიანი საცხოვრებელი სახლი

ობიექტის მისამართი:
ქალაქი თბილისი, სამგორის რაიონი

ს/კ 01.19.36.014.687

არქიტექტორი:
გიორგი მერაბიშვილი

ნახაზის სახელწოდება

გეგმა 1 სართული

მასშტაბი

ფურცელი

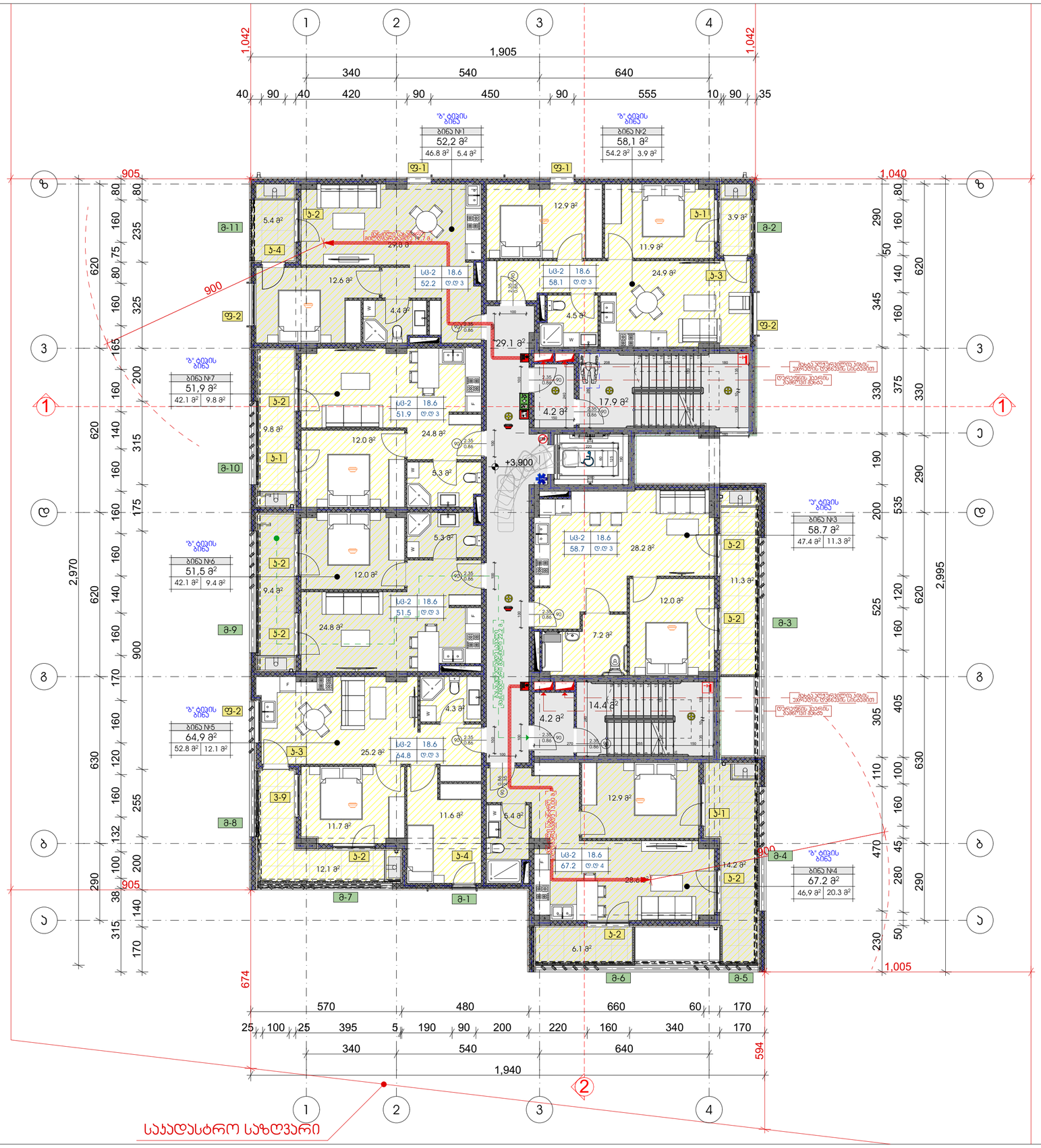
1
2
3
4
1,905
340
540
640
40
90
40
420
90
450
90
555
10
90
35
1,042
1,042
1,040
1,005
2,970
2,995
1,940
905
900
674
594
+3,900
ბინა №1
52,2 მ²
46.8 მ² 5.4 მ²
ბინა №2
58,1 მ²
54.2 მ² 3.9 მ²
ბინა №3
58.7 მ²
47.4 მ² 11.3 მ²
ბინა №4
67.2 მ²
46.9 მ² 20.3 მ²
ბინა №5
64,9 მ²
52.8 მ² 12.1 მ²
ბინა №6
51,5 მ²
42.1 მ² 9.4 მ²
ბინა №7
51,9 მ²
42.1 მ² 9.8 მ²
ზ-ტიპის ბინა
ფ-1
ფ-2
ბ-1
ბ-2
ბ-3
ბ-4
ა-1
ა-2
ა-3
ა-4
ა-5
ა-6
ა-7
ა-8
ა-9
ა-10
ა-11
სც-2 18.6
52.2 ც.ც 3
სც-2 18.6
58.1 ც.ც 3
სც-2 18.6
58.7 ც.ც 3
სც-2 18.6
67.2 ც.ც 4
სც-2 18.6
51.9 ც.ც 3
სც-2 18.6
51.5 ც.ც 3
სც-2 18.6
64.8 ც.ც 3
29.8 მ²
12.6 მ²
4.4 მ²
5.4 მ²
12.9 მ²
11.9 მ²
3.9 მ²
24.9 მ²
4.5 მ²
29.1 მ²
4.2 მ²
17.9 მ²
9.8 მ²
12.0 მ²
24.8 მ²
5.3 მ²
5.3 მ²
28.2 მ²
11.3 მ²
12.0 მ²
9.4 მ²
24.8 მ²
7.2 მ²
4.3 მ²
25.2 მ²
4.2 მ²
14.4 მ²
11.7 მ²
11.6 მ²
5.4 მ²
12.9 მ²
12.1 მ²
29.6 მ²
14.2 მ²
6.1 მ²
მიწის ფარეხის ფართი 7.8 მ²
მიწის პირველი სართულის ბინებში ასასვლელი კიბე
მიწის პირველი სართულის ბინებში ასასვლელი კიბე
მიწის პირველი სართულის ბინებში ასასვლელი კიბე
მიწის პირველი სართულის ბინებში ასასვლელი კიბე
საავტომობილო გზა
საავტომობილო გზა
საავტომობილო გზა

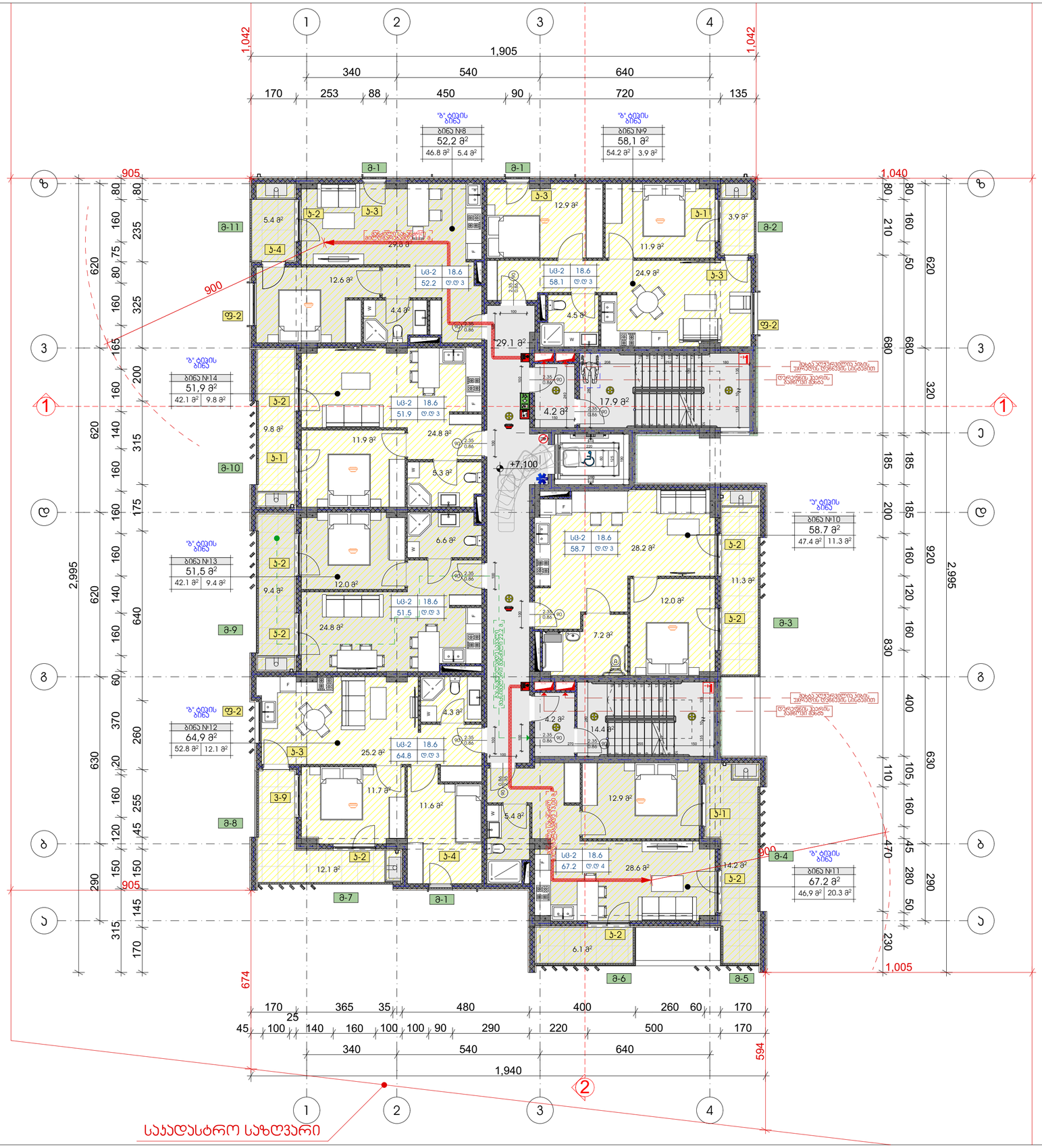

ტექნიკურ-ეკონომიკური მაჩვენებლები

მიწის ნაკვეთის ფართი	1741 მ²
სადარბაზო და ჯიბის უჯრედი 69.8 მ²	
საცხოვრებელი ფართი 332.3 მ²	
სახანძრო ფართი 72.2 მ²	

პირობითი ნიშნები:

- მაკრედიცირებული ბეტონის კარკასი 2&Ø ლერწამბეტონისაგან
- ბეტონის ბლოკის კედელი

№	შენიშვნები
1	შენობის ყველა ნაგვერი იქნება არაწვადი
2	სახანძრო სისტემები პროექტში ასახულია პირობითად. მათი ადგილმდებარეობა და რაოდენობა დახუსტდება შესაბამის სტანდარტს მორგებული სახანძრო სისტემების საინჟინრო პროექტის დამუშავების სტადიზე.

პროეტის სახელწოდება

მრავალბინიანი საცხოვრებელი სახლი

ობიექტის მისამართი:
ქალაქი თბილისი, სამგორის რაიონი

ს/ს 01.19.36.014.687

არქიტექტორი:
გიორგი მერაბიშვილი

ნახაზის სახელწოდება

გეგმა 3 სართული

მასშტაბი

ფურცელი


1,905
340
540
640
170
420
90
450
90
685
1,042
1,042
905
1,040
900
2,995
2,820
10,300
ბინა №15
52,2 მ²
46.8 მ² 5.4 მ²
ბინა №16
58,1 მ²
54.2 მ² 3.9 მ²
ბინა №21
51,9 მ²
42.1 მ² 9.8 მ²
ბინა №20
51,5 მ²
42.1 მ² 9.4 მ²
ბინა №19
64,9 მ²
52.8 მ² 12.1 მ²
ბინა №17
58.7 მ²
47.4 მ² 11.3 მ²
ბინა №18
67.2 მ²
46.9 მ² 20.3 მ²
ა-1
ა-2
ა-3
ა-4
ა-5
ა-6
ა-7
ა-8
ა-9
ა-10
ა-11
ბ-1
ბ-2
ბ-3
ბ-4
ფ-2
ვ-1
ვ-2
ვ-3
ვ-9
ს/ტ 2-ფენიანი 20სმ
ს/ტ 2-ფენიანი 15სმ
ს/ტ 2-ფენიანი 10სმ
ბეტონის ბალიშის ქვეშ
ბეტონის ბალიშის ქვეშ 7.8
ბეტონის ბალიშის ქვეშ 22.2
ბეტონის ბალიშის ქვეშ 29.8
ბეტონის ბალიშის ქვეშ 14.4
ბეტონის ბალიშის ქვეშ 17.9
ბეტონის ბალიშის ქვეშ 4.2
ბეტონის ბალიშის ქვეშ 29.1
ბეტონის ბალიშის ქვეშ 5.4
ბეტონის ბალიშის ქვეშ 4.5
ბეტონის ბალიშის ქვეშ 12.9
ბეტონის ბალიშის ქვეშ 3.9
ბეტონის ბალიშის ქვეშ 11.9
ბეტონის ბალიშის ქვეშ 24.9
ბეტონის ბალიშის ქვეშ 4.4
ბეტონის ბალიშის ქვეშ 12.6
ბეტონის ბალიშის ქვეშ 5.4
ბეტონის ბალიშის ქვეშ 9.8
ბეტონის ბალიშის ქვეშ 24.8
ბეტონის ბალიშის ქვეშ 12.0
ბეტონის ბალიშის ქვეშ 5.3
ბეტონის ბალიშის ქვეშ 5.3
ბეტონის ბალიშის ქვეშ 12.0
ბეტონის ბალიშის ქვეშ 9.4
ბეტონის ბალიშის ქვეშ 24.8
ბეტონის ბალიშის ქვეშ 29.7
ბეტონის ბალიშის ქვეშ 11.3
ბეტონის ბალიშის ქვეშ 13.2
ბეტონის ბალიშის ქვეშ 4.5
ბეტონის ბალიშის ქვეშ 4.3
ბეტონის ბალიშის ქვეშ 25.2
ბეტონის ბალიშის ქვეშ 11.7
ბეტონის ბალიშის ქვეშ 11.6
ბეტონის ბალიშის ქვეშ 5.4
ბეტონის ბალიშის ქვეშ 12.9
ბეტონის ბალიშის ქვეშ 12.1
ბეტონის ბალიშის ქვეშ 28.6
ბეტონის ბალიშის ქვეშ 14.2
ბეტონის ბალიშის ქვეშ 6.1
ბეტონის ბალიშის ქვეშ 4.2
ბეტონის ბალიშის ქვეშ 14.4
ბეტონის ბალიშის ქვეშ 4.2
ბეტონის ბალიშის ქვეშ 17.9
ბეტონის ბალიშის ქვეშ 29.1
ბეტონის ბალიშის ქვეშ 4.5
ბეტონის ბალიშის ქვეშ 12.9
ბეტონის ბალიშის ქვეშ 3.9
ბეტონის ბალიშის ქვეშ 11.9
ბეტონის ბალიშის ქვეშ 24.9
ბეტონის ბალიშის ქვეშ 4.4
ბეტონის ბალიშის ქვეშ 12.6
ბეტონის ბალიშის ქვეშ 5.4
ბეტონის ბალიშის ქვეშ 9.8
ბეტონის ბალიშის ქვეშ 24.8
ბეტონის ბალიშის ქვეშ 12.0
ბეტონის ბალიშის ქვეშ 5.3
ბეტონის ბალიშის ქვეშ 5.3
ბეტონის ბალიშის ქვეშ 12.0
ბეტონის ბალიშის ქვეშ 9.4
ბეტონის ბალიშის ქვეშ 24.8
ბეტონის ბალიშის ქვეშ 29.7
ბეტონის ბალიშის ქვეშ 11.3
ბეტონის ბალიშის ქვეშ 13.2
ბეტონის ბალიშის ქვეშ 4.5
ბეტონის ბალიშის ქვეშ 4.3
ბეტონის ბალიშის ქვეშ 25.2
ბეტონის ბალიშის ქვეშ 11.7
ბეტონის ბალიშის ქვეშ 11.6
ბეტონის ბალიშის ქვეშ 5.4
ბეტონის ბალიშის ქვეშ 12.9
ბეტონის ბალიშის ქვეშ 12.1
ბეტონის ბალიშის ქვეშ 28.6
ბეტონის ბალიშის ქვეშ 14.2
ბეტონის ბალიშის ქვეშ 6.1
სხვადასხვა ტიპის ბეტონის ბალიშის ქვეშ
ტერასების ბალიშის ქვეშ
ბეტონის ბალიშის ქვეშ
ბეტონის ბალიშის ქვეშ
ბეტონის

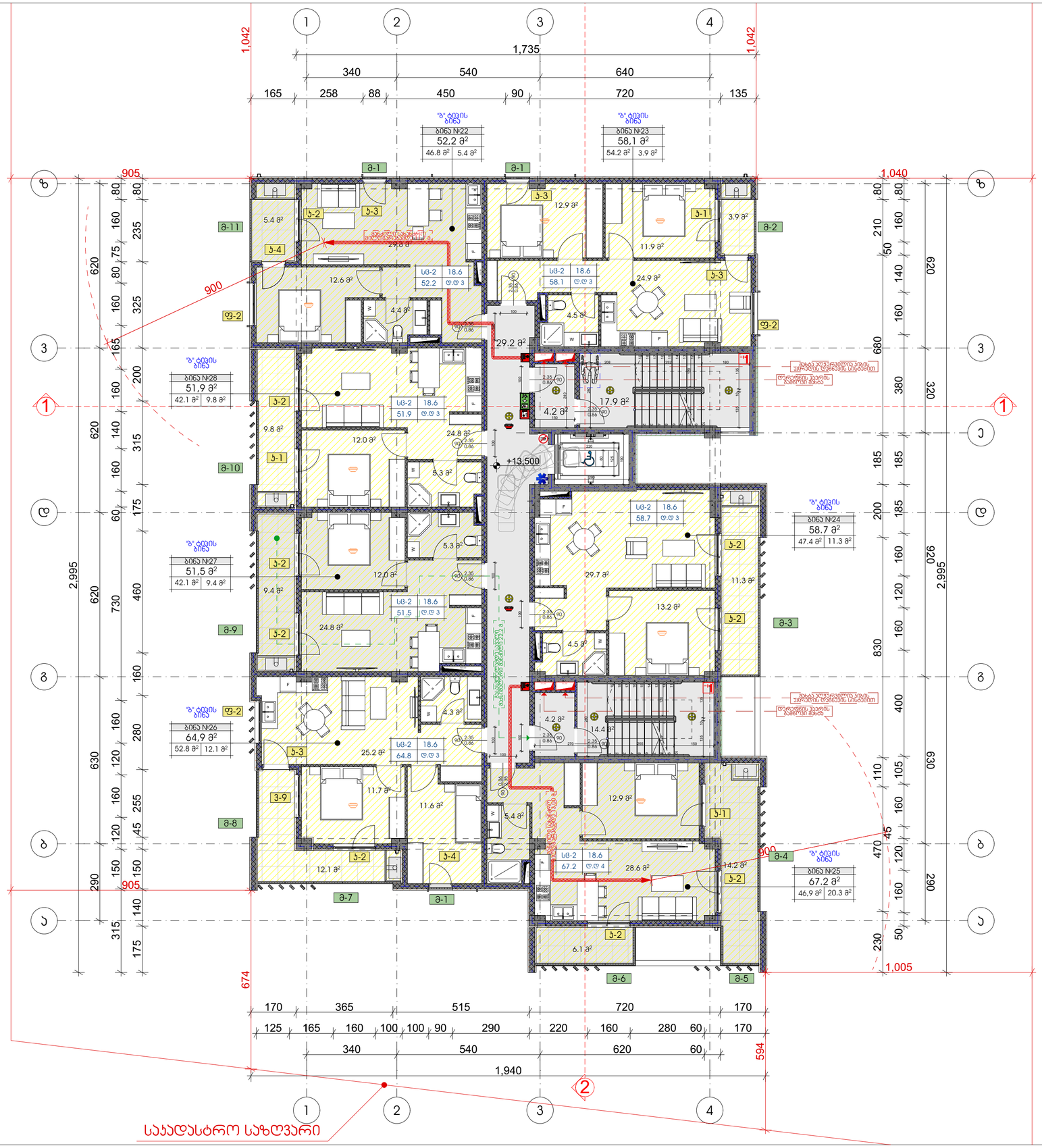

ტექნიკურ-ეკონომიკური მაჩვენებლები	
მიწის ნაკვეთის ფართი	1741 მ²
სადარბაზო და ჯიბის უკრედი 69.9 მ²	
საცხოვრებელი ფართი 332.3 მ²	
სახანძრო ფართი 72.2 მ²	

პირობითი ნიშნები:

- მაკრედიტებელი ბანკის ავარიის 2&III ევაკუაციის ზონა
- ბანკის ავარიის კედელი

№	შენიშვნები
1	შენობის ყველა ნაშენი იძინება არაწვადი
2	სახანძრო სისტემები პროექტში ასახულია პირობითად. მათი აღგილმდებარეობა და რაოდენობა დახუსტდება შესაბამის სტანდარტს მორგებული სახანძრო სისტემების საინჟინრო პროექტის დამუშავების სტადიზე.

პროექტის სახელწოდება

მრავალბინიანი საცხოვრებელი სახლი

ობიექტის მისამართი:
ქალაქი თბილისი, სამგორის რაიონი

ს/კ 01.19.36.014.687

არქიტექტორი:
გიორგი მერაბიშვილი

ნახაზის სახელწოდება

გეგმა 5 სართული

მასშტაბი

ფურცელი

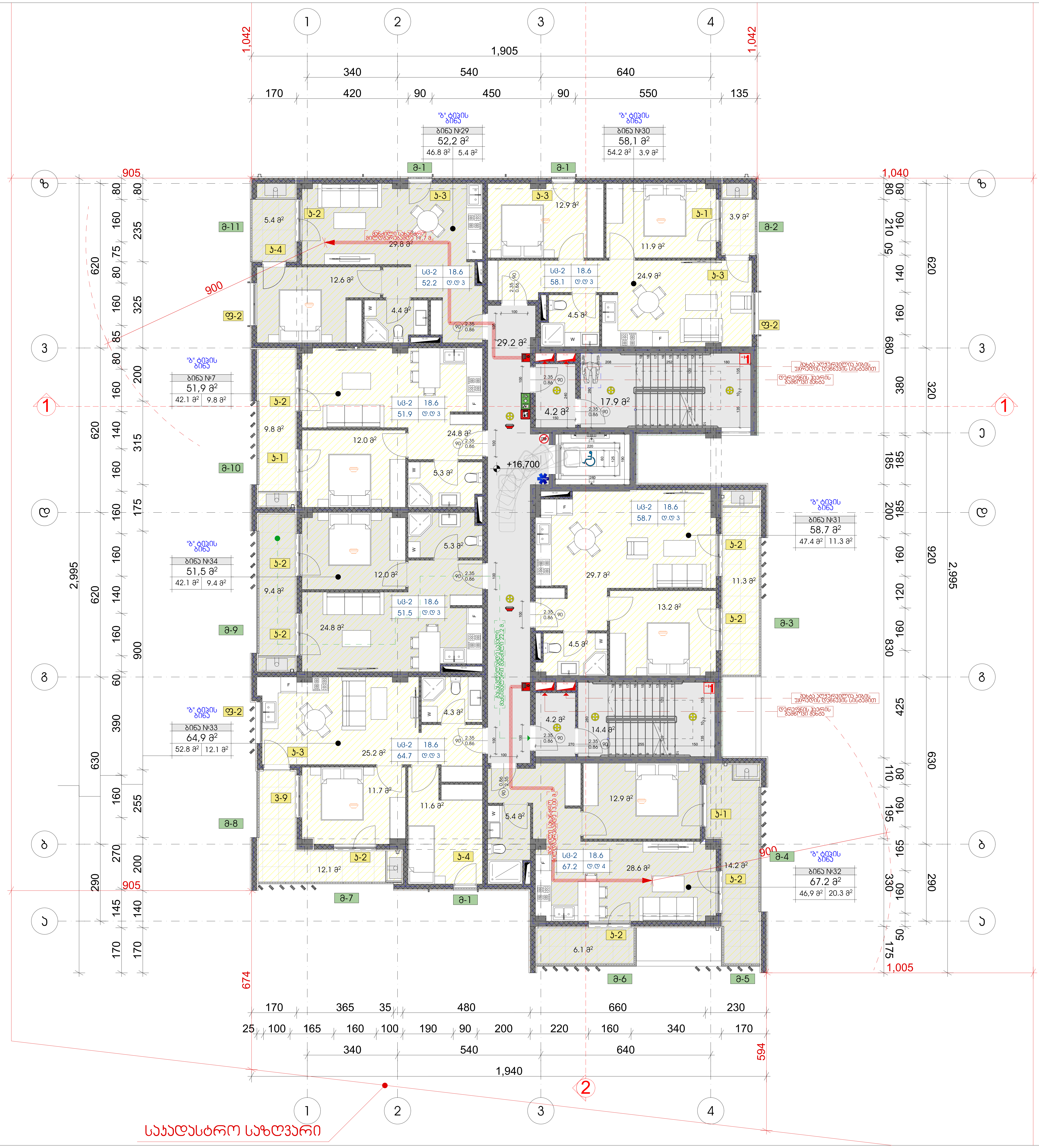

ტექნიკურ-ეკონომიკური მაჩვენებლები

მიწის ნაკვეთის ფართი	1741 მ²
სადარბაზო და კიბის უჯრედი 69.9 მ²	
საცხოვრებელი ფართი 332.3 მ²	
საზაფხულო ფართი 72.2 მ²	

პირობითი ნიშნები:

▬	გაძლიერებული ბეტონის კარკასი 2სთ ცეცხლმედეგობით
▩	ბეტონის ბლოკის კედელი

№	შენიშვნები
1	შენობის ყველა ნაშვერი იქნება არაწვადი
2	სახანძრო სისტემები პროექტში ასახულია პირობითად. მათი ადგილმდებარეობა და რაოდენობა დაზუსტდება შესაბამის სტანდარტს მორგებული სახანძრო სისტემების საინჟინრო პროექტის დამუშავების სტადიზე.

პროეტის სახელწოდება

მრავალბინიანი საცხოვრებელი სახლი

ობიექტის მისამართი:
ქალაქი თბილისი, სამგორის რაიონი
ს/კ 01.19.36.014.687

არქიტექტორი:
გიორგი მერაბიშვილი

ნახაზის სახელწოდება

გეგმა 6 სართული

მასშტაბი

ფურცელი

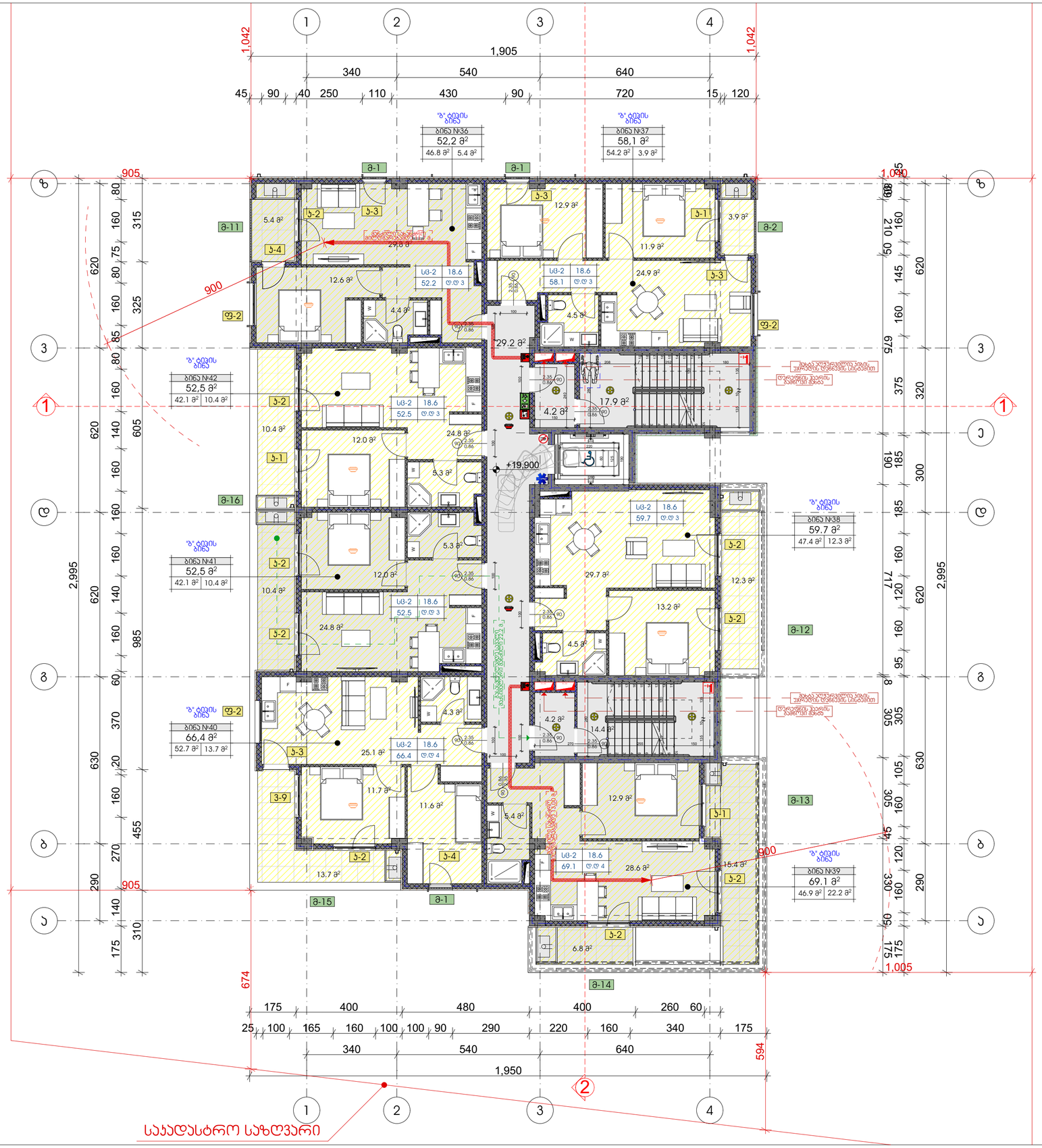
1,905
340
540
640
45
90
40
250
110
430
90
720
15
120
1,042
1,042
905
900
2,995
2,995
674
1,005
594
1,950
ბინა №36
52,2 მ²
46.8 მ² 5.4 მ²
ბინა №37
58,1 მ²
54.2 მ² 3.9 მ²
ბინა №42
52,5 მ²
42.1 მ² 10.4 მ²
ბინა №41
52,5 მ²
42.1 მ² 10.4 მ²
ბინა №40
66,4 მ²
52.7 მ² 13.7 მ²
ბინა №38
59,7 მ²
47.4 მ² 12.3 მ²
ბინა №39
69,1 მ²
46.9 მ² 22.2 მ²
+19,900
29.2 მ²
17.9 მ²
4.2 მ²
საჯარო სივრცეებისკენ ევაკუაციის მიმართულება
ტერიტორიის ტერიტორიაზე მდებარე მანქანების პარკირების ადგილი
საჯარო სივრცეებისკენ ევაკუაციის მიმართულება

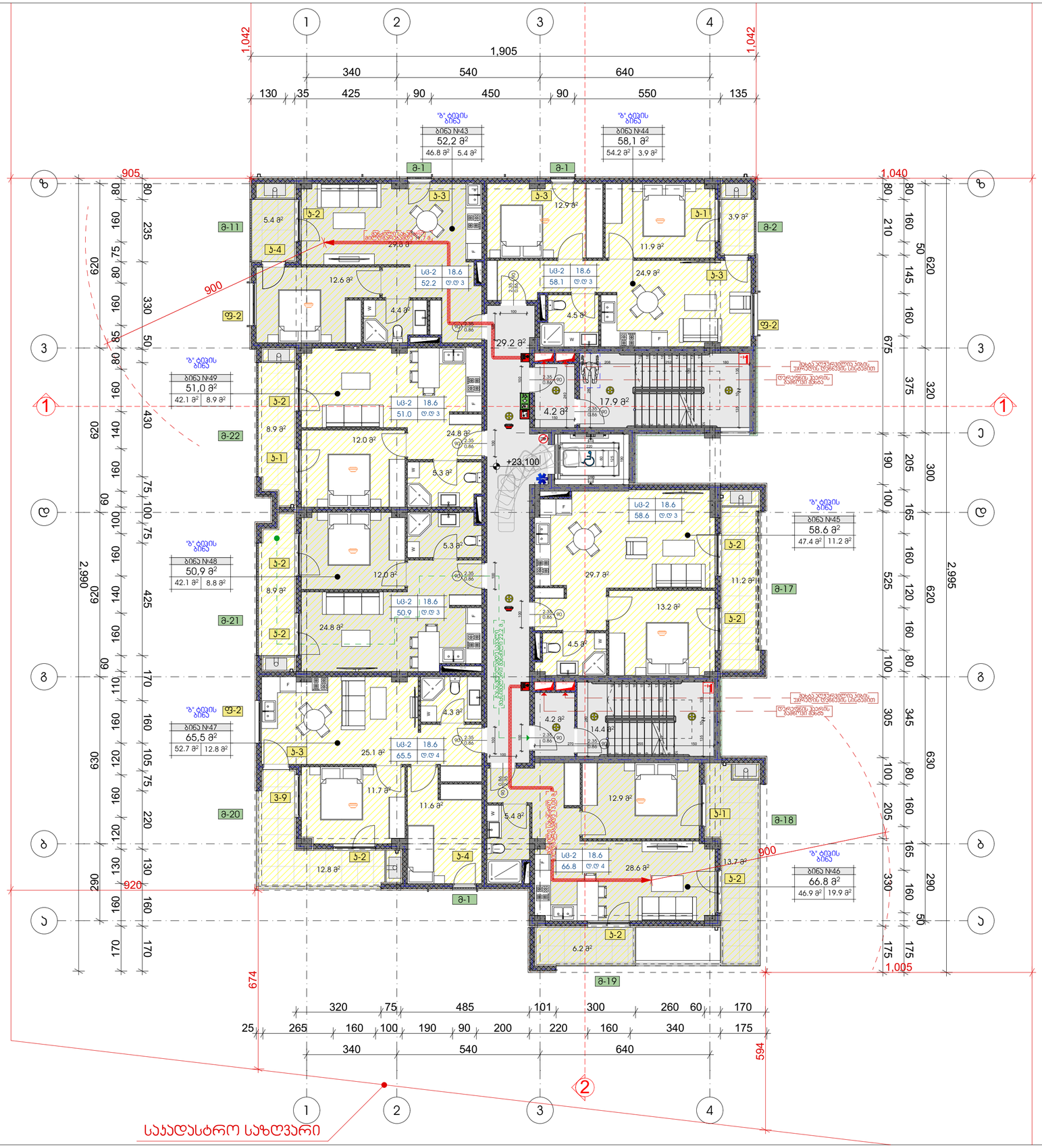
1,905
340
540
640
130
35
425
90
450
90
550
135
1,042
1,042
905
1,040
900
920
900
674
1,005
594
2,990
2,995
ბინა №43
52,2 მ²
46.8 მ² 5.4 მ²
ბინა №44
58,1 მ²
54.2 მ² 3.9 მ²
ბინა №49
51,0 მ²
42.1 მ² 8.9 მ²
ბინა №48
50,9 მ²
42.1 მ² 8.8 მ²
ბინა №47
65,5 მ²
52.7 მ² 12.8 მ²
ბინა №45
58.6 მ²
47.4 მ² 11.2 მ²
ბინა №46
66.8 მ²
46.9 მ² 19.9 მ²
ზ. ტიპის ბინა
ფ-2
+23.100
საევაკუაციო გასასვლელი პანდუსის ზედაპირის დაფარვის სიცხეებით
ტროტუარის კანტის ჩამოწევა გზაზე
საევაკუაციო გასასვლელი პანდუსის ზედაპირის დაფარვის სიცხეებით
ტროტუარის კანტის ჩამოწევა გზაზე
საევაკუაციო გასასვლელი პანდუსის ზედაპირის დაფარვის სიცხეებით


1
2
3
4
1,042
1,905
340
540
640
40
90
40
250
130
410
90
720
105
30
1,042
905
1,040
900
2,990
925
682
619
1,025
+26.300
ბინა №50
52,2 მ²
46.8 მ² 5.4 მ²
ბინა №51
58,1 მ²
54.2 მ² 3.9 მ²
ბინა №56
51,0 მ²
42.1 მ² 8.9 მ²
ბინა №55
50,9 მ²
42.1 მ² 8.8 მ²
ბინა №54
65,5 მ²
52.7 მ² 12.8 მ²
ბინა №52
58.6 მ²
47.4 მ² 11.2 მ²
ბინა №53
66.8 მ²
46.9 მ² 19.9 მ²
ზ. ტიპის ბინა
ფ-2
ბ-1
ბ-2
ბ-3
ბ-4
ბ-11
ბ-9
სმ-2 18.6
52.2 ტ.ტ 3
58.1 ტ.ტ 3
51.0 ტ.ტ 3
50.9 ტ.ტ 3
65.5 ტ.ტ 4
66.8 ტ.ტ 4
58.6 ტ.ტ 3
29.8 მ²
12.6 მ²
4.4 მ²
5.4 მ²
12.9 მ²
11.9 მ²
3.9 მ²
24.9 მ²
4.5 მ²
29.2 მ²
4.2 მ²
17.9 მ²
8.9 მ²
12.0 მ²
24.8 მ²
5.3 მ²
8.8 მ²
4.3 მ²
25.1 მ²
11.7 მ²
11.6 მ²
5.4 მ²
12.8 მ²
29.7 მ²
11.3 მ²
13.2 მ²
14.4 მ²
12.9 მ²
13.7 მ²
28.6 მ²
6.2 მ²
მრავალბინიანი საცხოვრებელი სახლის ტერიტორიის დაგეგმარების ელემენტები
ტერიტორიის ქვაფენილის ტიპი
საპარკინგე ადგილი
საპროექტო ნაგებობა
საპროექტო ნაგებობის ძირითადი შესასვლელი
საპროექტო ნაგებობის მეორადი შესასვლელი
საპროექტო ნაგებობის ტექნიკური შესასვლელი
საპროექტო ნაგებობის ავარიული


1,905
340
540
640
170
420
90
450
90
550
135
1,042
1,042
905
1,040
2,990
682
619
1,025
925
900
900
+29.500
ბინა №57
52,2 მ²
46.8 მ² 5.4 მ²
ბინა №58
58,1 მ²
54.2 მ² 3.9 მ²
ბინა №59
58.6 მ²
47.4 მ² 11.2 მ²
ბინა №60
66.8 მ²
46.9 მ² 19.9 მ²
ბინა №61
65,5 მ²
52.7 მ² 12.8 მ²
ბინა №62
50,9 მ²
42.1 მ² 8.8 მ²
ბინა №63
51,0 მ²
42.1 მ² 8.9 მ²
ზ. ტიპის ბინა
ა-1
ა-2
ა-11
ბ-1
ბ-2
ბ-3
ბ-4
გ-1
გ-9
ვ-2
სმ-2 18.6
52.2 ლ.ლ 3
სმ-2 18.6
58.1 ლ.ლ 3
სმ-2 18.6
58.6 ლ.ლ 3
სმ-2 18.6
51.0 ლ.ლ 3
სმ-2 18.6
50.9 ლ.ლ 3
სმ-2 18.6
65.5 ლ.ლ 4
სმ-2 18.6
66.8 ლ.ლ 4
29.8 მ²
5.4 მ²
12.6 მ²
4.4 მ²
12.9 მ²
3.9 მ²
11.9 მ²
24.9 მ²
4.5 მ²
29.2 მ²
4.2 მ²
17.9 მ²
8.9 მ²
12.0 მ²
24.8 მ²
5.3 მ²
29.7 მ²
11.3 მ²
13.2 მ²
4.5 მ²
8.8 მ²
4.3 მ²
25.1 მ²
11.7 მ²
11.6 მ²
5.4 მ²
12.9 მ²
14.4 მ²
13.7 მ²
28.6 მ²
12.8 მ²
6.2 მ²
საევაკუაციო გასასვლელი კიბის უპირველესი დანიშნულებით
ლიფტის ჯგუფი
საევაკუაციო გასასვლელი კიბის უპირველესი დანიშნულებით
ლიფტის ჯგუფი
საევაკუაციო გასასვლელი კიბის უპირველესი დანიშნულებით

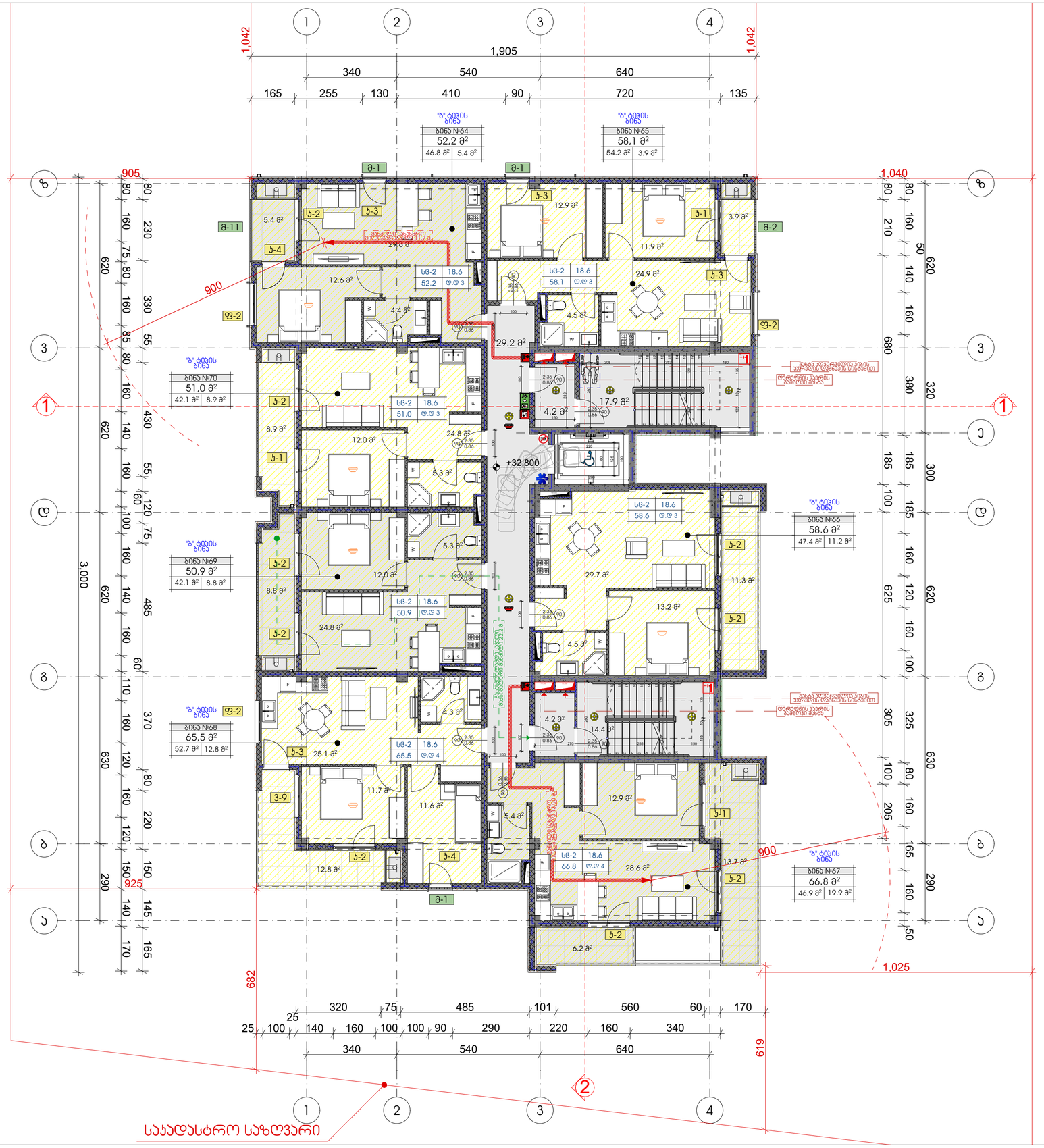
1,905
340
540
640
165
255
130
410
90
720
135
1,042
1,042
905
1,040
900
925
682
1,025
619
3,000
+32.800
ბინა №64
52,2 მ²
46.8 მ² 5.4 მ²
ბინა №65
58,1 მ²
54.2 მ² 3.9 მ²
ბინა №70
51,0 მ²
42.1 მ² 8.9 მ²
ბინა №69
50,9 მ²
42.1 მ² 8.8 მ²
ბინა №68
65,5 მ²
52.7 მ² 12.8 მ²
ბინა №66
58.6 მ²
47.4 მ² 11.2 მ²
ბინა №67
66.8 მ²
46.9 მ² 19.9 მ²
ზ. ტიპის ბინა
ფ-2
ბ-1
ბ-2
ბ-3
ბ-4
ბ-11
ბ-9
სც-2 18.6
52.2 ც.ც 3
58.1 ც.ც 3
51.0 ც.ც 3
50.9 ც.ც 3
65.5 ც.ც 4
58.6 ც.ც 3
66.8 ც.ც 4
29.8 მ²
12.9 მ²
3.9 მ²
5.4 მ²
12.6 მ²
4.4 მ²
11.9 მ²
24.9 მ²
4.5 მ²
29.2 მ²
17.9 მ²
4.2 მ²
8.9 მ²
12.0 მ²
24.8 მ²
5.3 მ²
8.8 მ²
29.7 მ²
11.3 მ²
13.2 მ²
4.3 მ²
25.1 მ²
11.7 მ²
11.6 მ²
5.4 მ²
12.8 მ²
6.2 მ²
14.4 მ²
12.9 მ²
13.7 მ²
28.6 მ²
ევაკუაციის გეგმა
ევაკუაციის მიმართულება პირველი სართულის დონეზე
ევაკუაციის მიმართულება პირველი სართულის ზემოთ
ევაკუაციის კიბეები
ევაკუაციის გასასვლელი
საკაბელო ჭა
საკანალიზაციო ჭა
საჰაერო ხაზი
საკანალიზაციო ხაზი
საყრდენი კედელი
საკანალიზაციო ხაზი
საკანალიზაციო ხაზი
საკანალიზაციო ხაზ

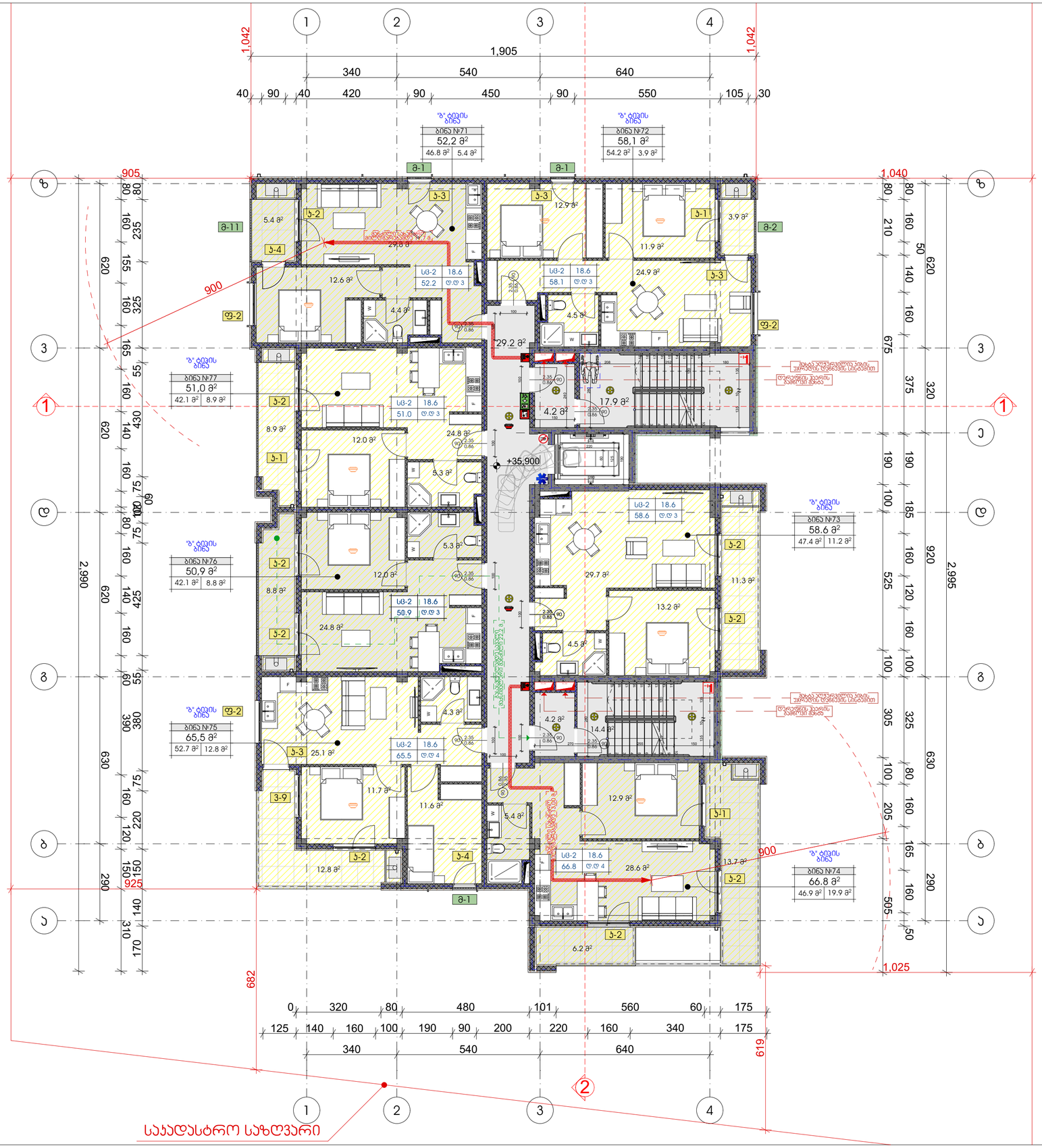

ტექნიკურ-ეკონომიკური მაჩვენებლები	
მიწის ნაკვეთის ფართი	1741 მ²
სადარბაზო და ჯიბის უჯრედი 69.9 მ²	
საცხოვრებელი ფართი 332.2 მ²	
საზაფხულო ფართი 70.9 მ²	

ჰორიზონტი ნიშნები:

- ბალტიისპირეთის ბეტონის კარადასი 2160 ცენტიმეტრმდეზეთით
- ბეტონის ბლოკის კედელი

№	შენიშვნები
1	შენობის ყველა ნაშვერი იქნება არანაკლები
2	სახანძრო სისტემები პროექტში ასახულია პირობითად. მათი ადგილმდებარეობა და რაოდენობა დახუსტდება შესაბამის სტანდარტს მორგებული სახანძრო სისტემების საინჟინრო პროექტის დამუშავების სტადიზე.

პროექტის სახელწოდება

მრავალბინიანი საცხოვრებელი სახლი

ობიექტის მისამართი:
ქალაქი თბილისი, სამგორის რაიონი

ს/კ 01.19.36.014.687

არქიტექტორი:
გიორგი მერაბიშვილი

ნახაზის სახელწოდება

გეგმა 12 სართული

მასშტაბი

ფურცელი

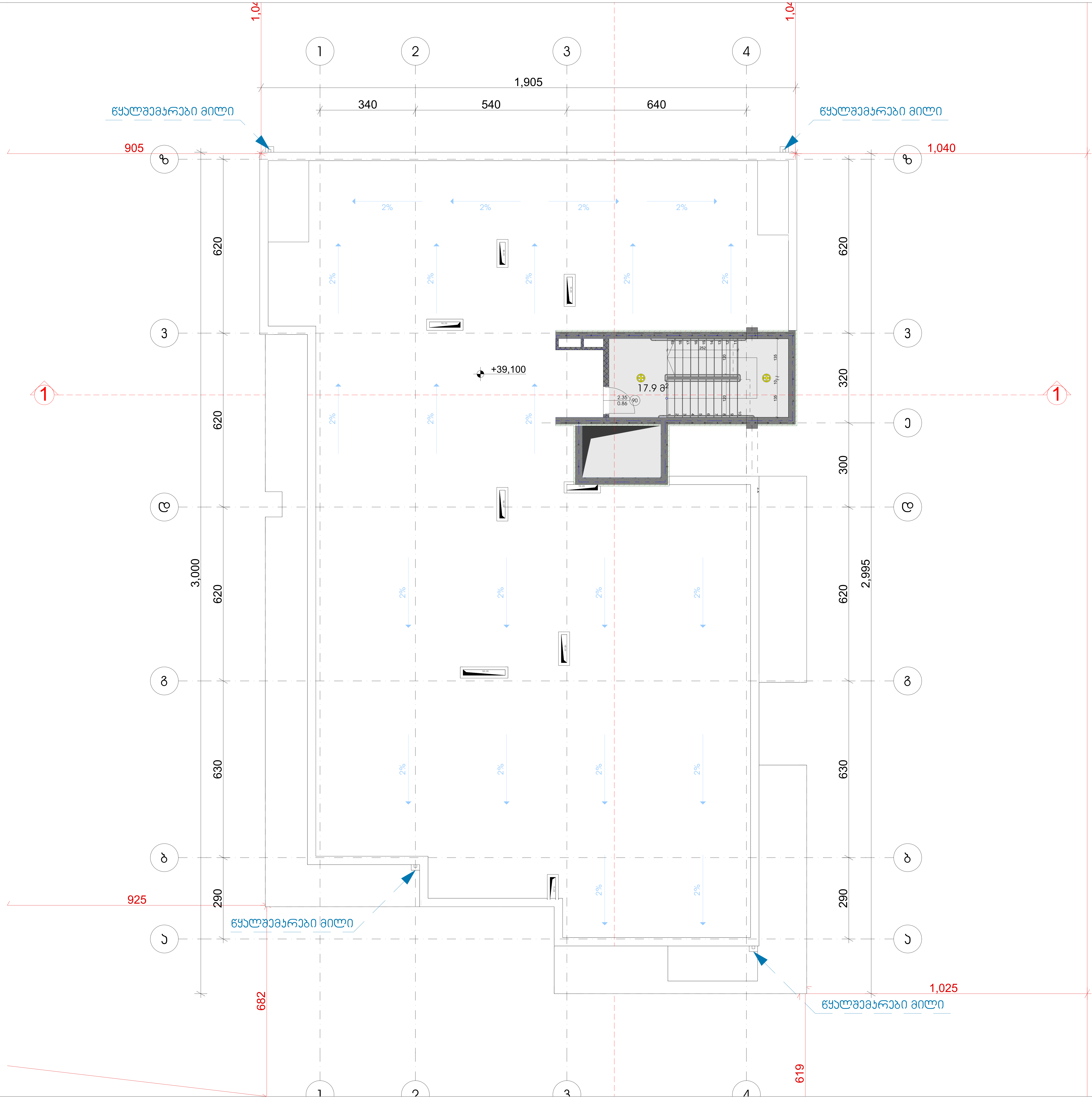

ტექნიკურ-ეკონომიკური მაჩვენებლები

მიწის ნაკვეთის ფართი	1741 მ²
სადარბაზო და კიბის უჯრედი 17.9 მ²	

პირობითი ნიშნები:

- გაძლიერებული ბეტონის კარკასი 2სთ ცეცხლმედეგობით
- ბეტონის ბლოკის კედელი

№	შენიშვნები
1	შენობის ყველა ნაშვერი იქნება არაწვადი
2	სახანძრო სისტემები პროექტში ასახულია პირობითად. მათი ადგილმდებარეობა და რაოდენობა დაზუსტდება შესაბამის სტანდარტს მორგებული სახანძრო სისტემების საინჟინრო პროექტის დამუშავების სტადიზე.

პროეტის სახელწოდება

მრავალბინიანი საცხოვრებელი სახლი

ობიექტის მისამართი:
ქალაქი თბილისი, სამგორის რაიონი
ს/კ 01.19.36.014.687

არქიტექტორი:
გიორგი მერაბიშვილი

ნახაზის სახელწოდება

გეგმა 13 სართული

მასშტაბი

ფურცელი

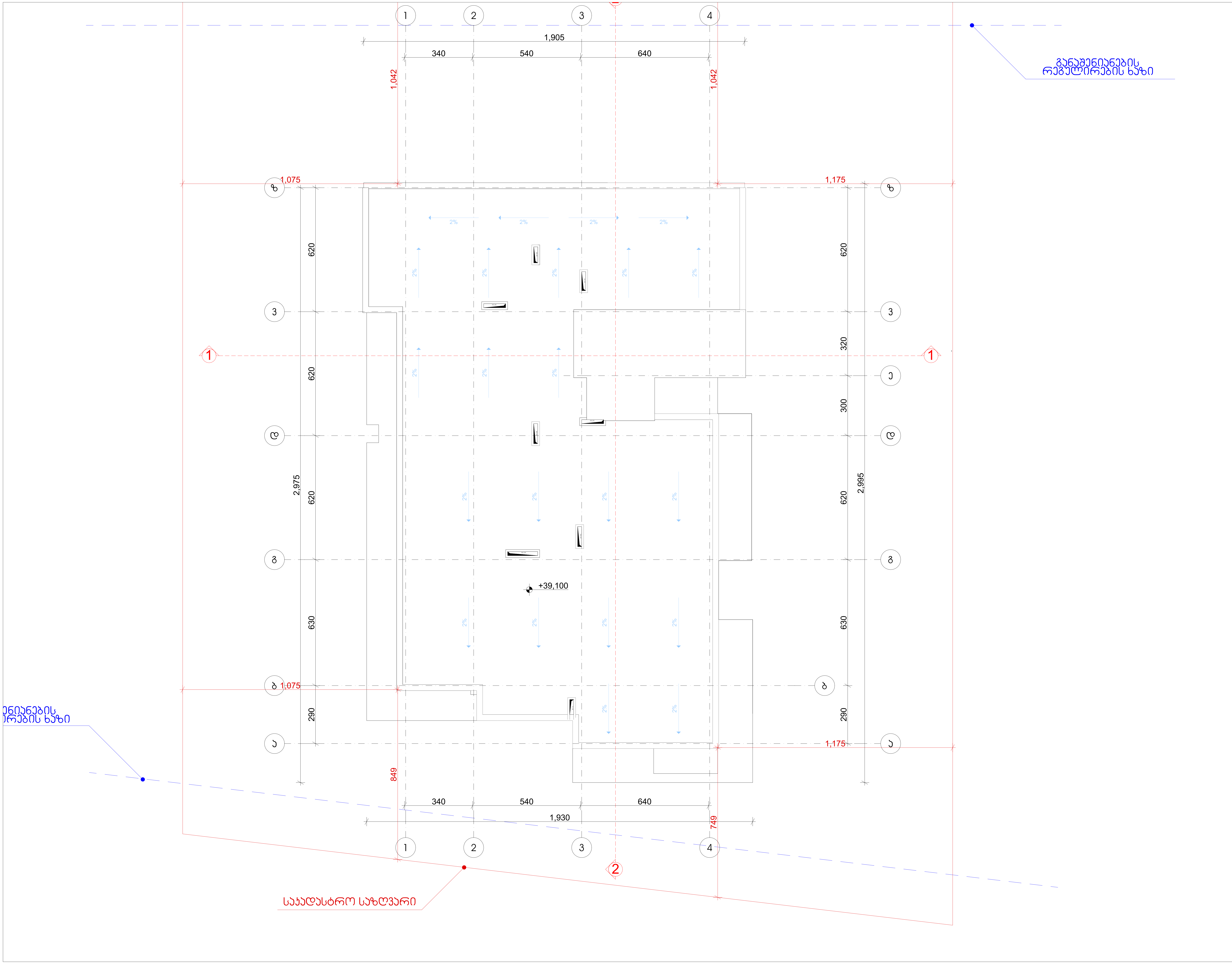

ტექნიკურ-ეკონომიკური მაჩვენებლები

მიწის ნაკვეთის ფართი	1741 მ²

პირობითი ნიშნები:

▬	გაძლიერებული ბეტონის კარკასი 2სთ ცეცხლმედეგობით
▨	ბეტონის ბლოკის კედელი

№	შენიშვნები
1	შენობის ყველა ნაშვერი იქნება არაწვადი
2	სახანძრო სისტემები პროექტში ასახულია პირობითად. მათი ადგილმდებარეობა და რაოდენობა დაზუსტდება შესაბამის სტანდარტს მორგებული სახანძრო სისტემების საინჟინრო პროექტის დამუშავების სტადიზე.

პროეტის სახელწოდება

მრავალბინიანი საცხოვრებელი სახლი

ობიექტის მისამართი:
ქალაქი თბილისი, სამგორის რაიონი

ს/კ 01.19.36.014.687

არქიტექტორი:
გიორგი მერაბიშვილი

ნახაზის სახელწოდება

სახურავის გეგმა

მასშტაბი

ფურცელი

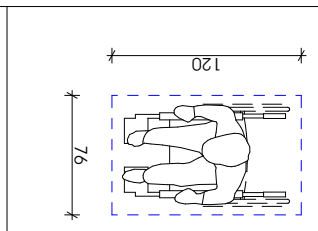

Т үүрэнд
ам.чөлөөтэй
иймэрхүү 304.3.2.1

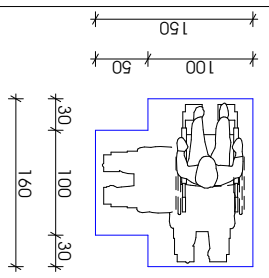

Өндөр ачаалалтай

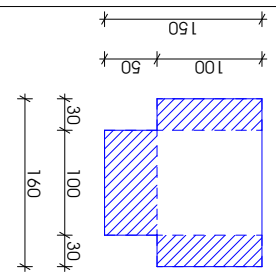

Дугуйтай хүний хөдөлгөөнд зориулсан
бэлэн байдлын зогсоол - 3 машин
зогсоол. 404.3.2.1 (8)

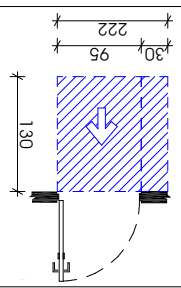

Дугуйтай хүний хөдөлгөөнд зориулсан
зогсоол - 1 машин зогсоол. 404.3.2.1 (т)

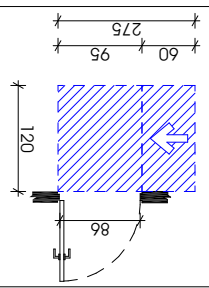

Дугуйтай хүний хөдөлгөөнд зориулсан
зогсоол - 1 машин зогсоол. 404.3.2.2 (т)

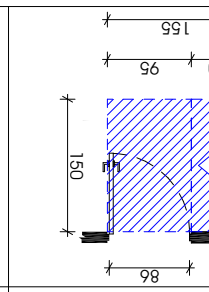

Дугуйтай хүний хөдөлгөөнд зориулсан
зогсоол - 1 машин зогсоол. 404.3.2.2 (ь)

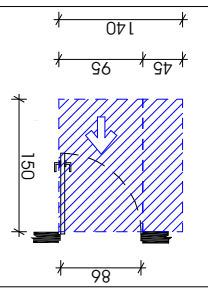

Дугуйтай хүний хөдөлгөөнд зориулсан
зогсоол - 1 машин зогсоол. 404.3.2.2 (э)



Сөөлбөр нүүрсхүчлийн 1-

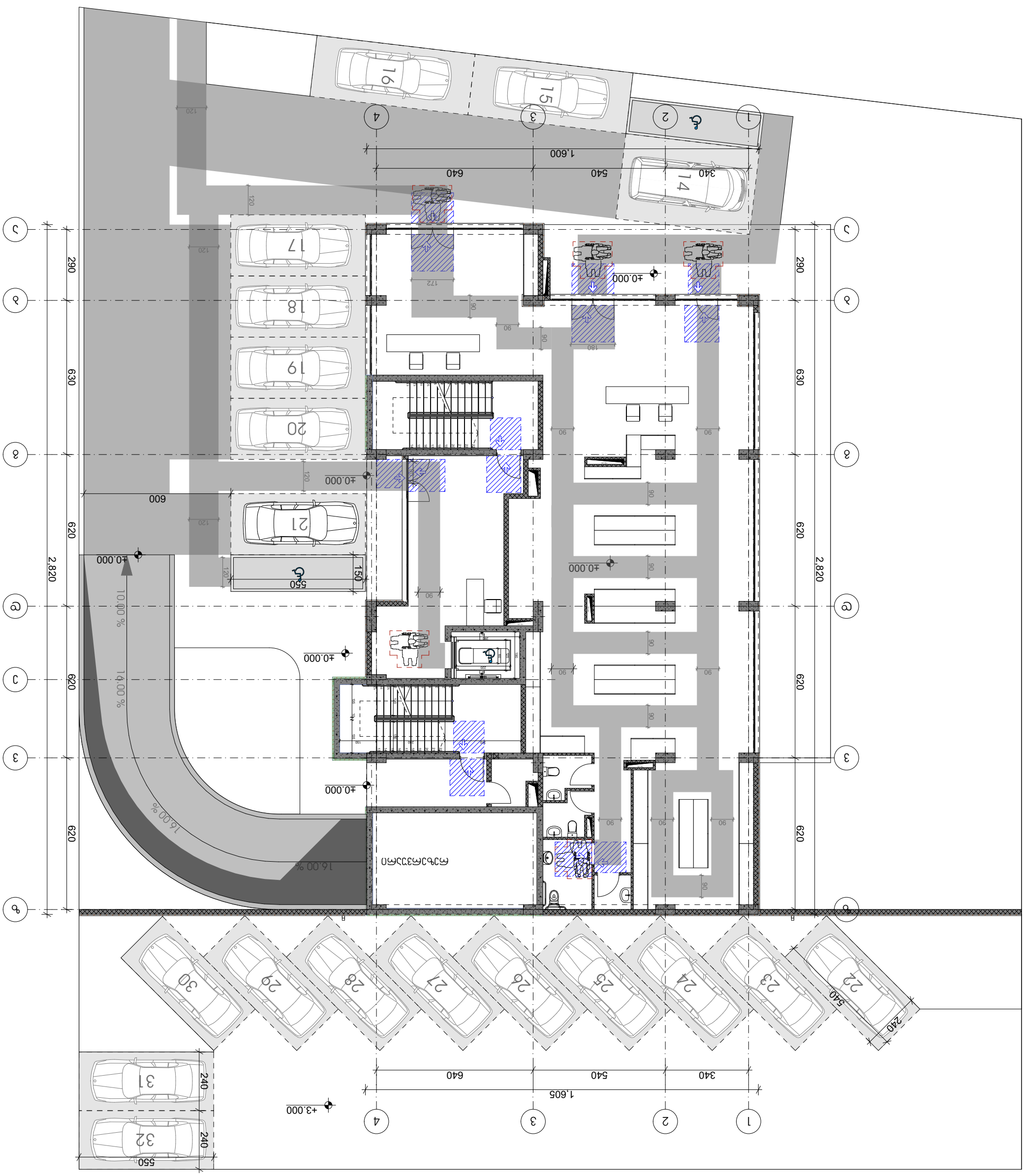

76 120	160 30 100 30 100 50 150	160 30 100 30 100 50 150	130 125 95 30	120 275 95 60 86	150 140 95 45 86
76 120	160 30 100 30 100 50 150	160 30 100 30 100 50 150	130 125 95 30	120 275 95 60 86	150 140 95 45 86

T ψψ**ΓΑΘΠ**
ΔΓΝΙΔΔΔΚΜΣΔΔΔΣΓΜ
ΔΓΝΙΔΔ ΔΔ3 ΔΔΣΔΔΔ

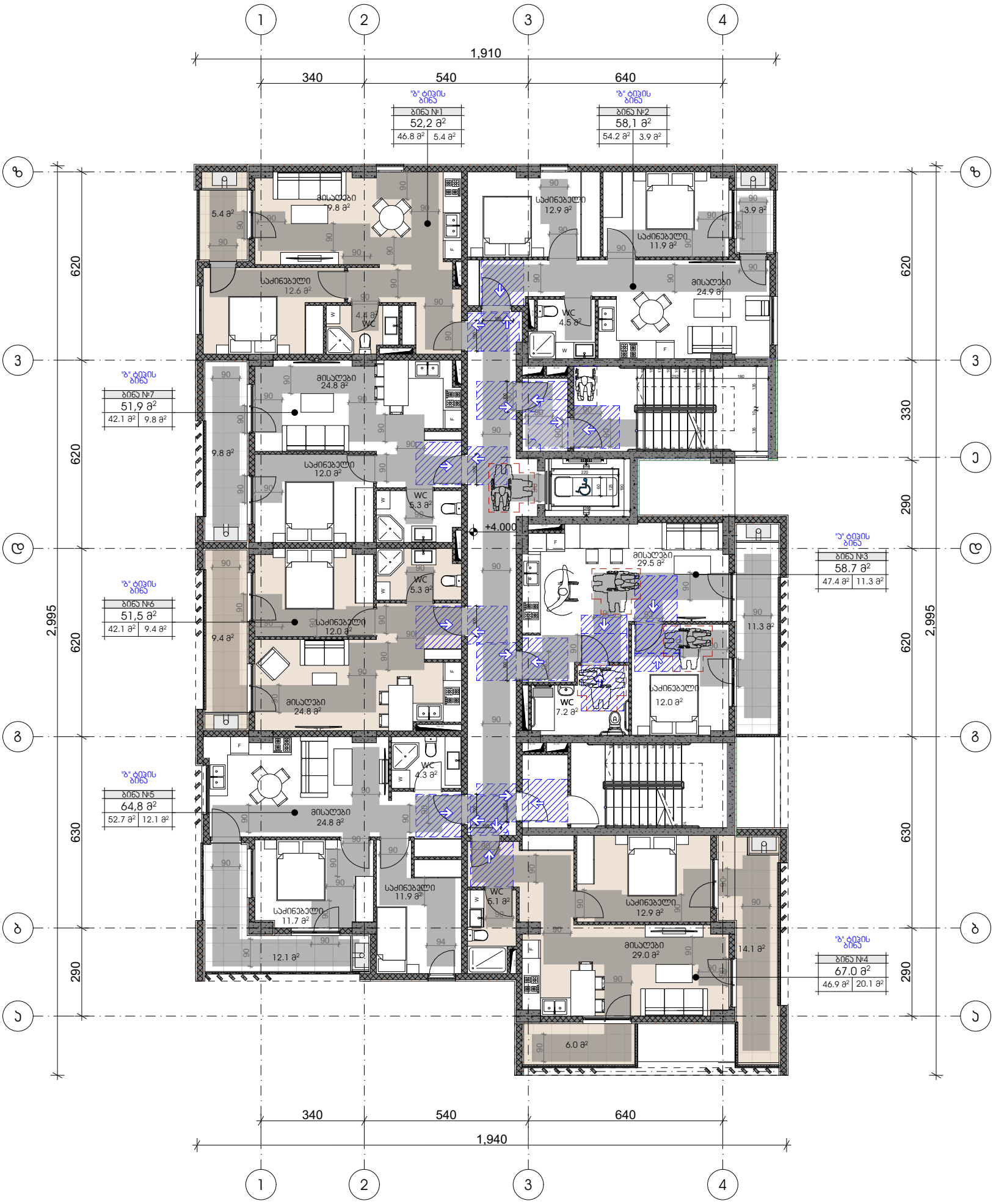

იბადების თვისუფალი სივრცის ზომა ახალი შენობა ნაგებობისთვის. სურ.305.3.1 შენიშვნა: იბადების ზედაპირი უნდა იყოს მდგრადი, მყარი და არასრიალა. იბადების თვისუფალ სივრცეში დონის ცვლილება დაუშვებელია.	T ფორმის მოსატრიალებელი სივრცე 304.3.2.1	ზომა და გადაფარვა	თვისუფალი სივრცე კართან მანევრირებისთვის - ანაბმული კარი - წინიდან მისავლელი - მიწოლით გაღება 404.2.3.2 (გ)	თვისუფალი სივრცე კართან მანევრირებისთვის - ანაბმული კარი - საპირისპირო მისავლელი 404.2.3.2 (თ)	თვისუფალი სივრცე კართან მანევრირებისთვის - ანაბმული კარი - საპირის მხრიდან მისავლელი 404.2.3.2 (ზ)	თვისუფალი სივრცე კართან მანევრირებისთვის - ანაბმული კარი - წინიდან მისავლელი 404.2.3.2 (ა)
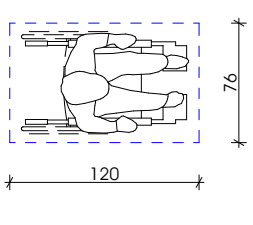	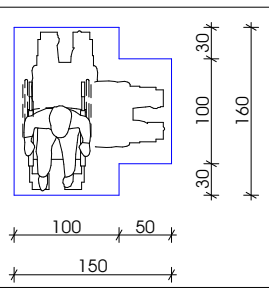	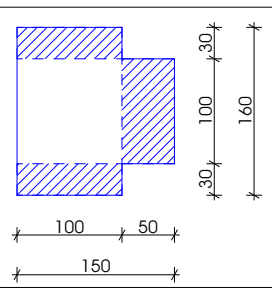	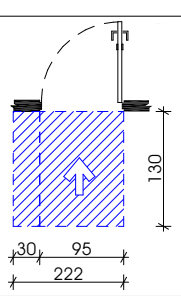	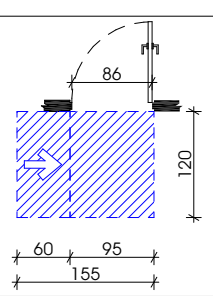	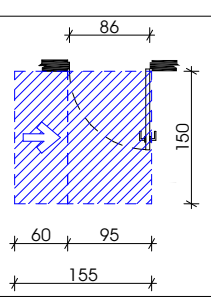	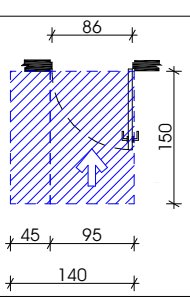

მესამე სართულის გეგმა გეგმა

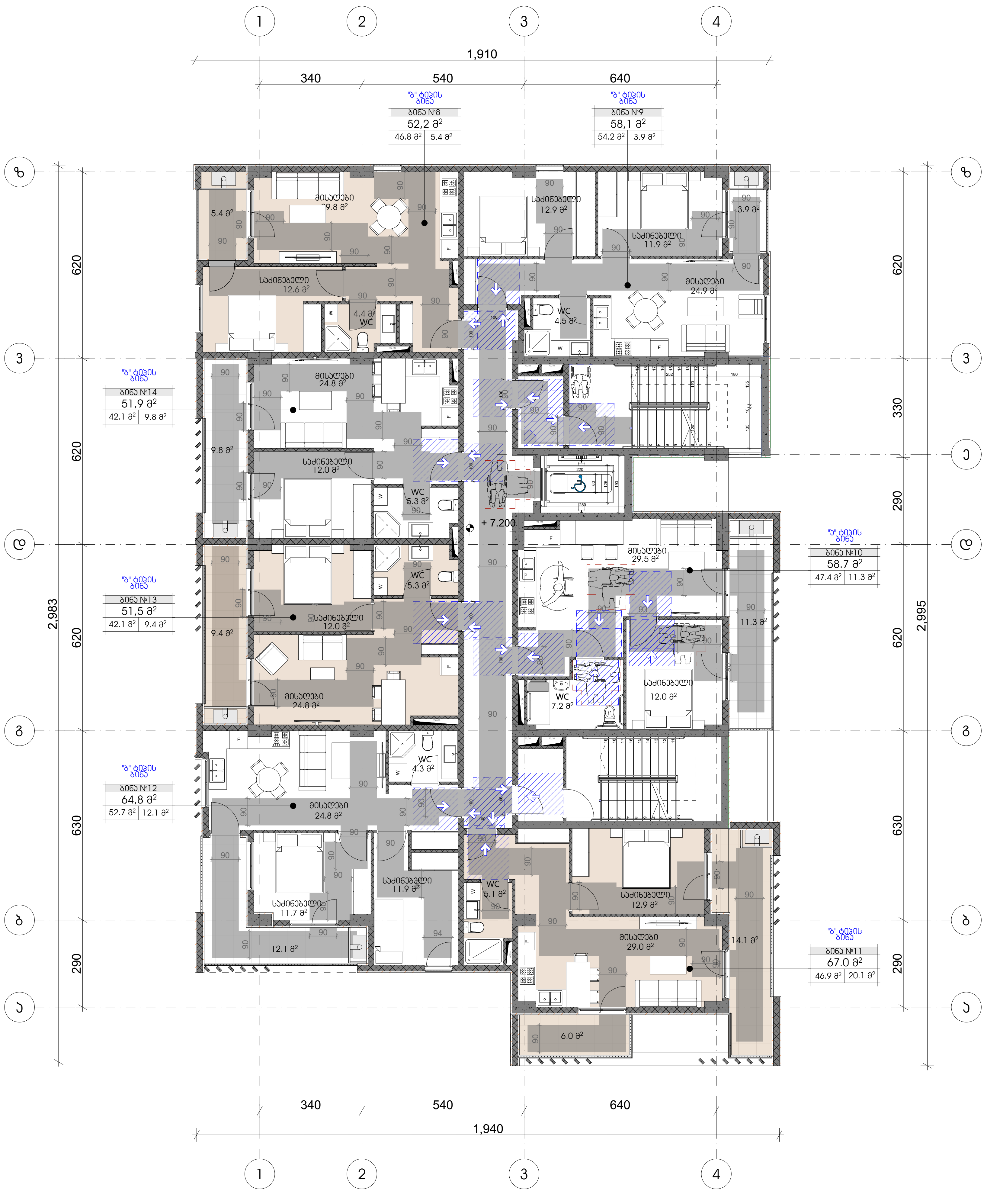

იატაკის თავისუფალი სივრცის ზომა ახალი შენობა ნაგებობისთვის. სურ.305.3.1 შენიშვნა: იატაკის ზედაპირი უნდა იყოს მდგრადი, მყარი და არასრიალა. იატაკის თავისუფალ სივრცეში დონის ცვლილება დაუშვებელია.	**T** ფორმის მოსატრიალებელი სივრცე 304.3.2.1	ზომა და გადაფარვა	თავისუფალი სივრცე კართან მანევრირებისთვის - ანჯამიანი კარი - წინიდან მისაწვდომი - მიწოლით გაღება 404.2.3.2 (გ)	თავისუფალი სივრცე კართან მანევრირებისთვის - ანჯამიანი კარი - საკეტის მხრიდან მისაწვდომი 404.2.3.2 (თ)	თავისუფალი სივრცე კართან მანევრირებისთვის - ანჯამიანი კარი - საკეტის მხრიდან მისაწვდომი 404.2.3.2 (ზ)	თავისუფალი სივრცე კართან მანევრირებისთვის - ანჯამიანი კარი - წინიდან მისაწვდომი 404.2.3.2 (ა)
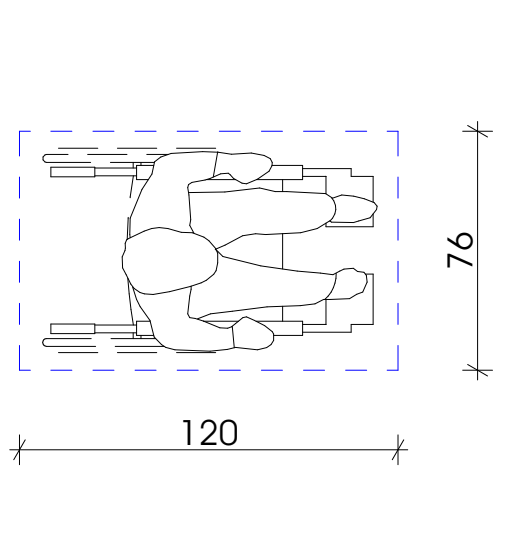	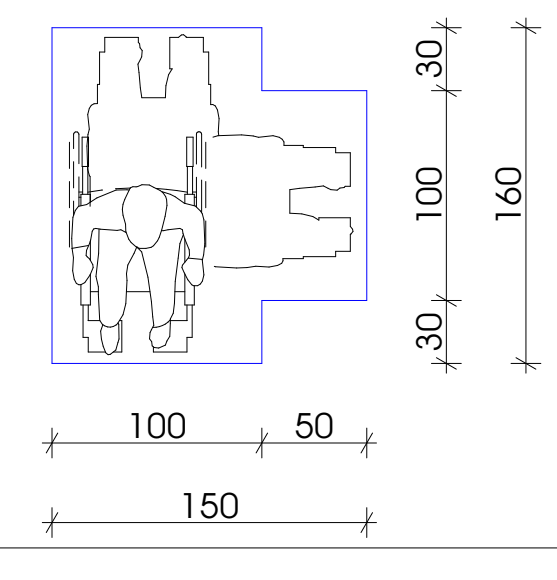	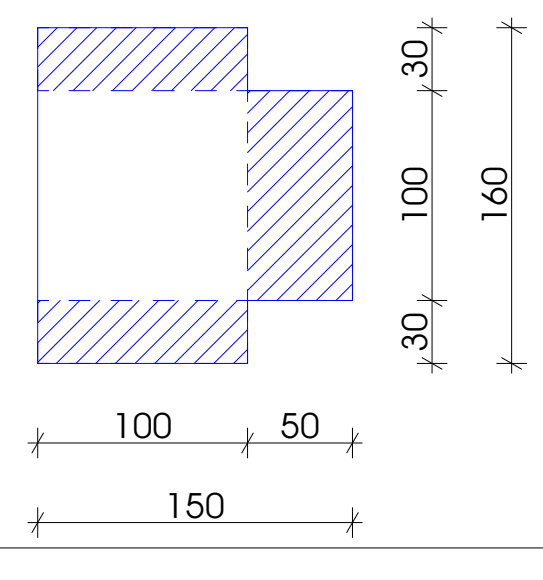	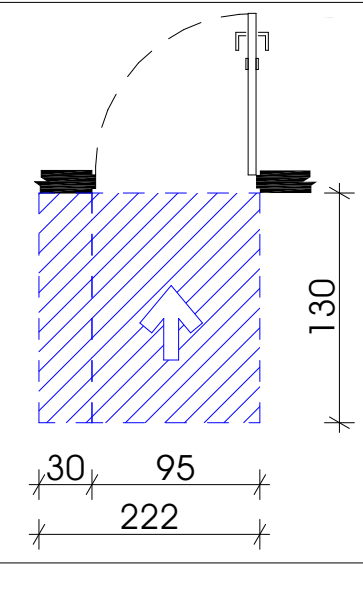	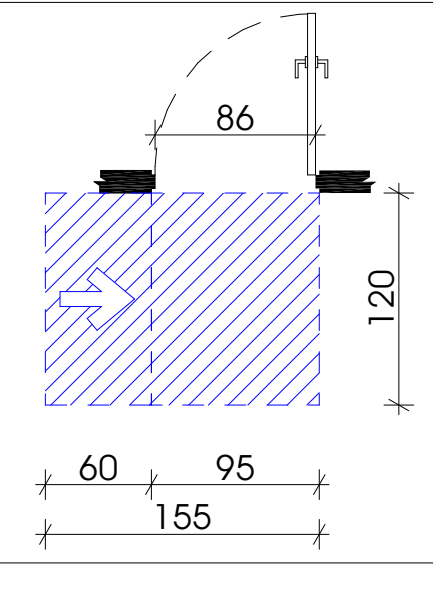	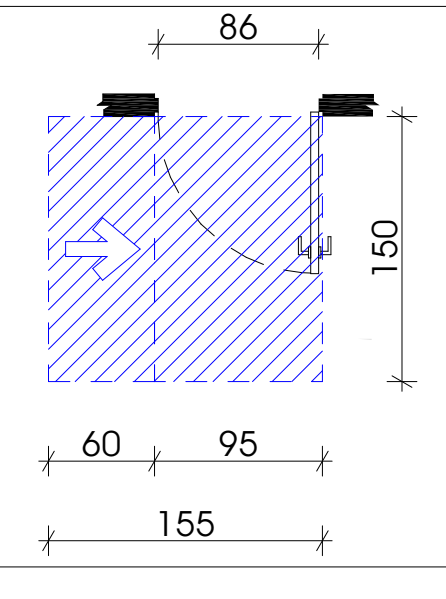	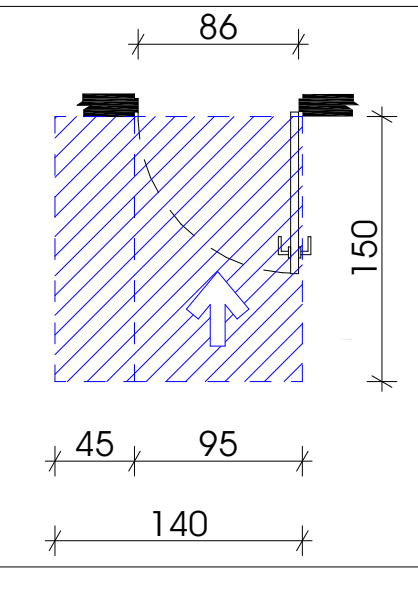



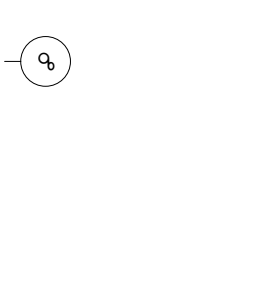	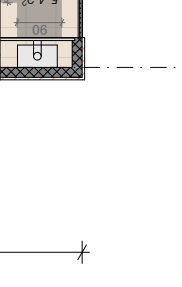	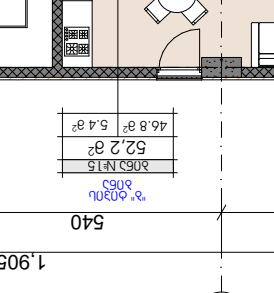	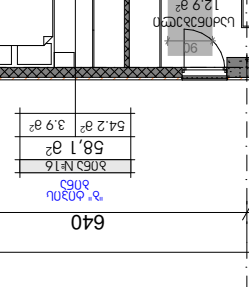	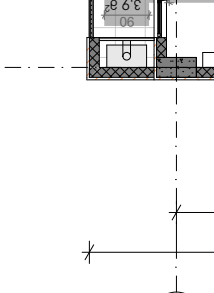	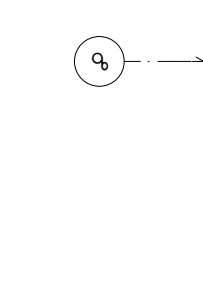
Т үрмәлә аңмаһында ұйымдастырылған ұлттық ойындар үшін ұзындығы 304.3.2.1	Ғимарат ішіндегі және сыртындағы пандустың ең аз ені, яғни екі арбаның қатар өтуіне арналған, 1.8 м-ден кем болмауы керек.	Ғимараттың ішіндегі және сыртындағы пандустың ең аз ені 1.2 м-ден кем болмауы керек.	Пандустың ұзындығы 404.2.3.2 (ә) кестесінде көрсетілген мәннен аз болуы керек.	Пандустың ұзындығы 404.2.3.2 (т) кестесінде көрсетілген мәннен аз болуы керек.	Пандустың ұзындығы 404.2.3.2 (ң) кестесінде көрсетілген мәннен аз болуы керек.

(С№2Г-СШ-ТЭЭ60 ӨЛШЕУЛІ ЖАРЫҚТАНДЫРУ ЖҮЙЕСІ (+7.100 - 36.000 ӨЛШЕУЛІ ҚАБАТ ЖОСПАРЫ

"ა" ტიპის ბინები

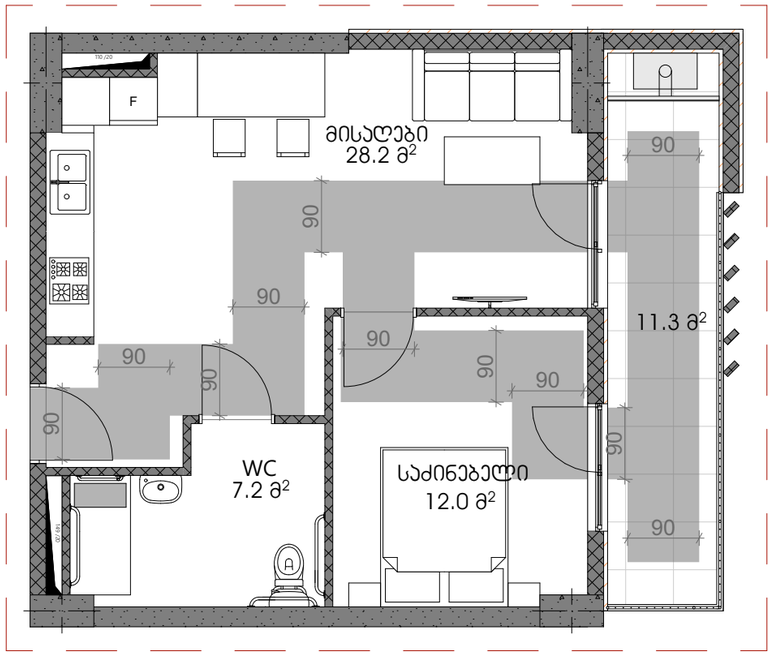

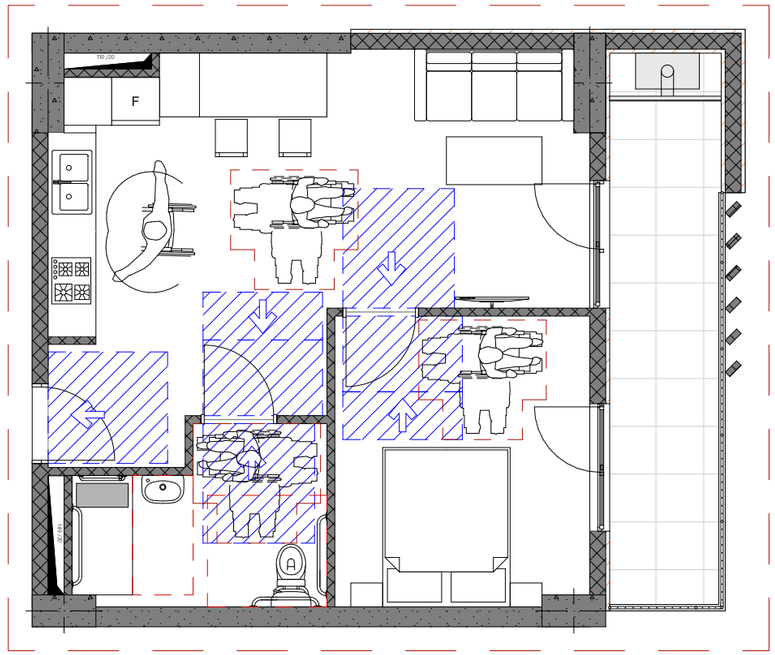

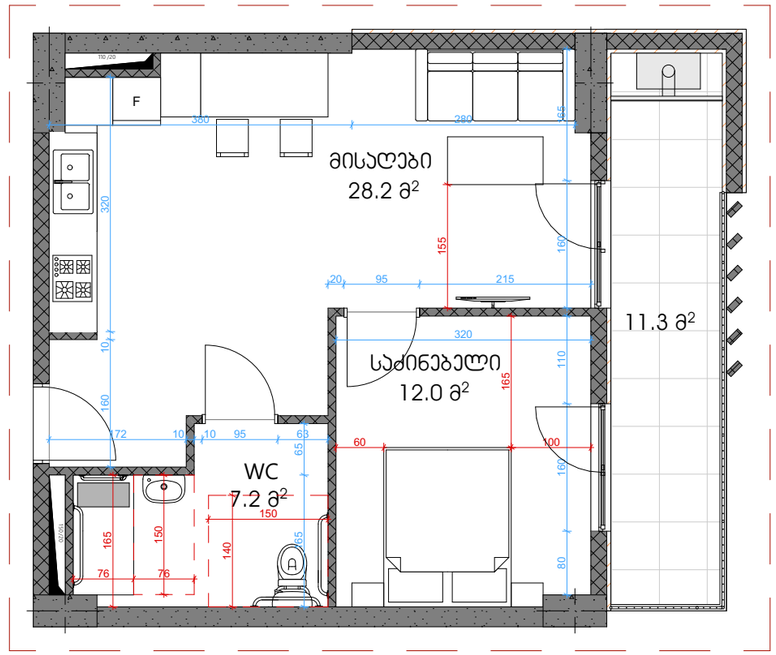

ბინა № 3

"ა" ტიპი

"ა" ტიპის ბინები

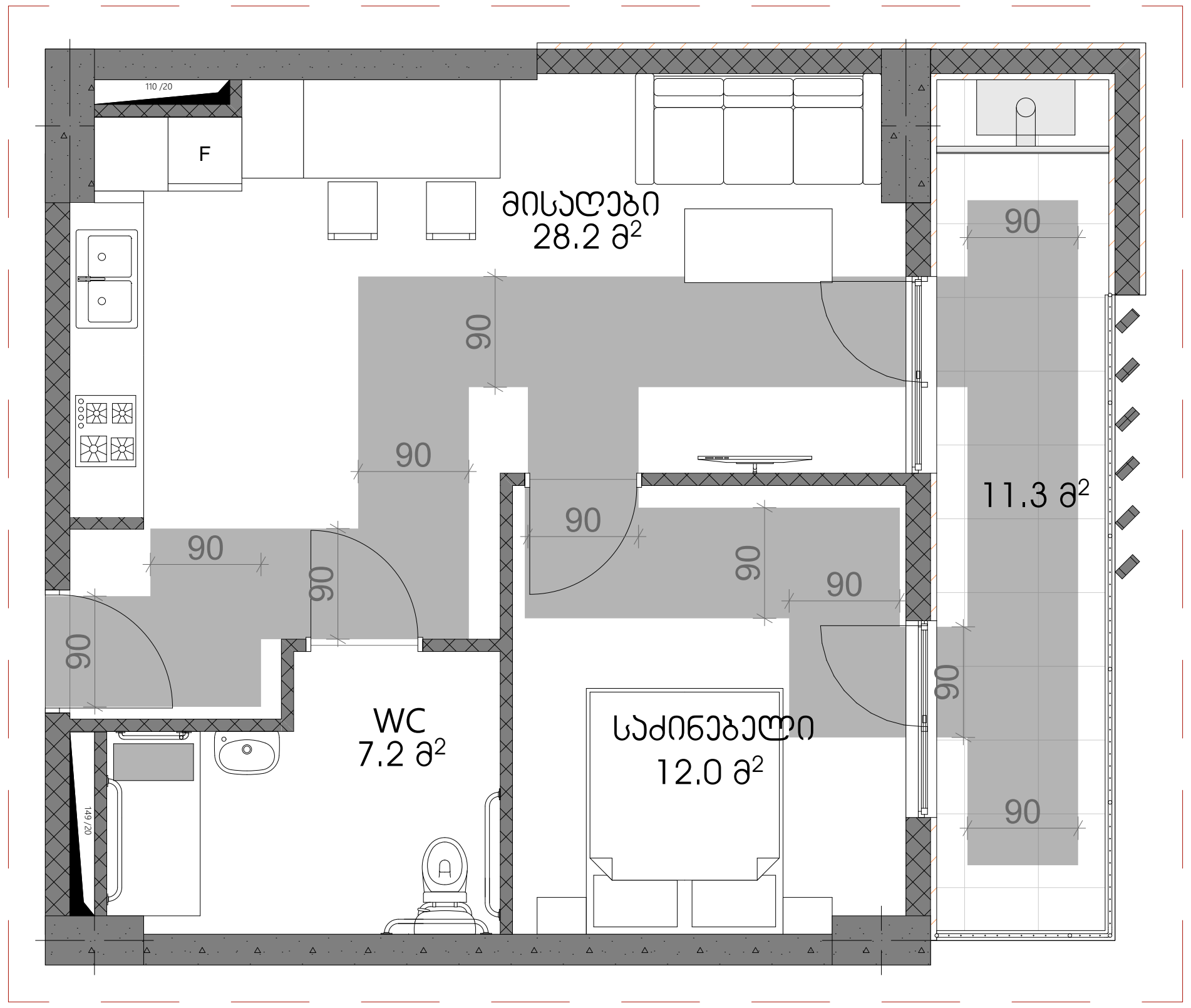

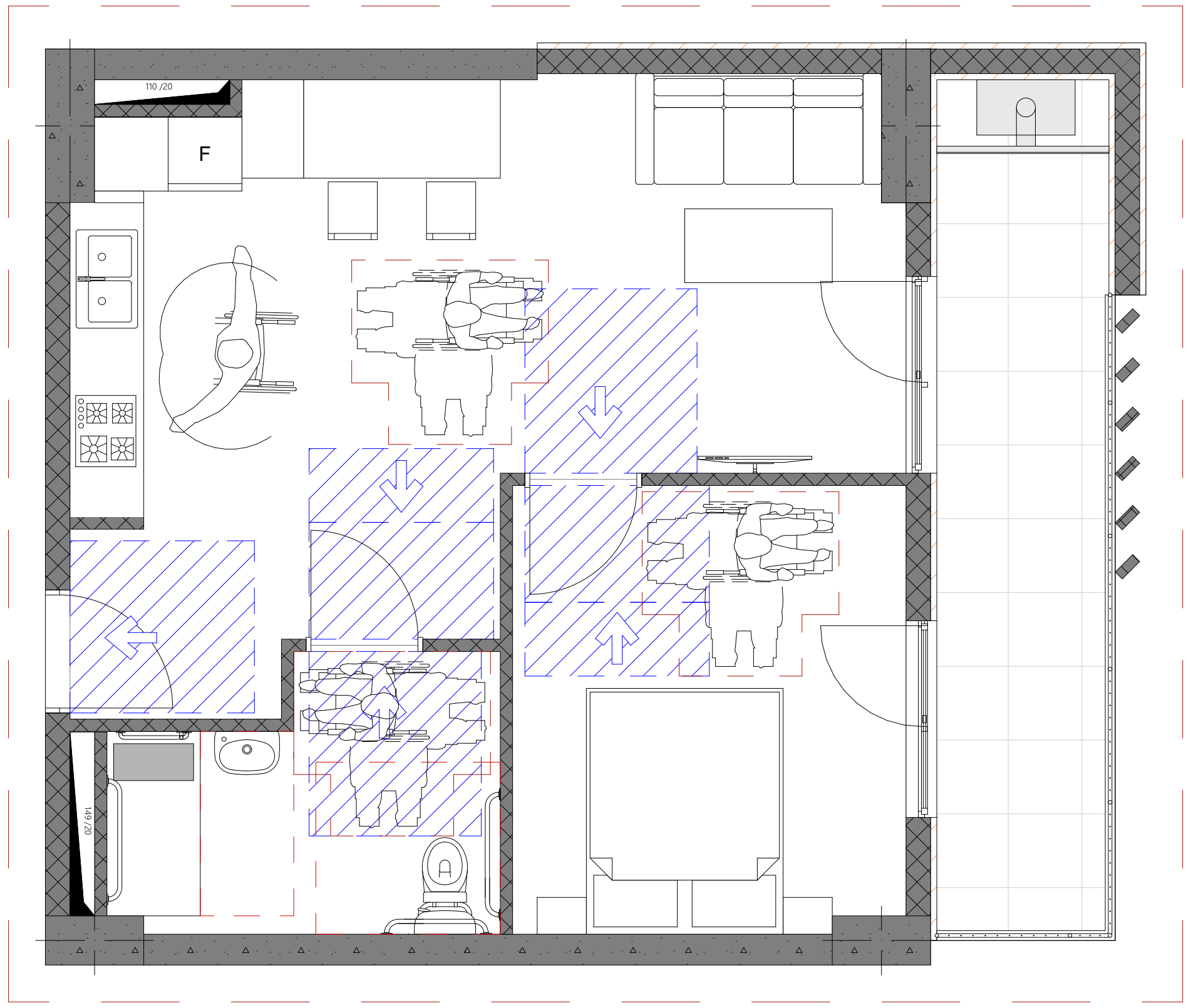

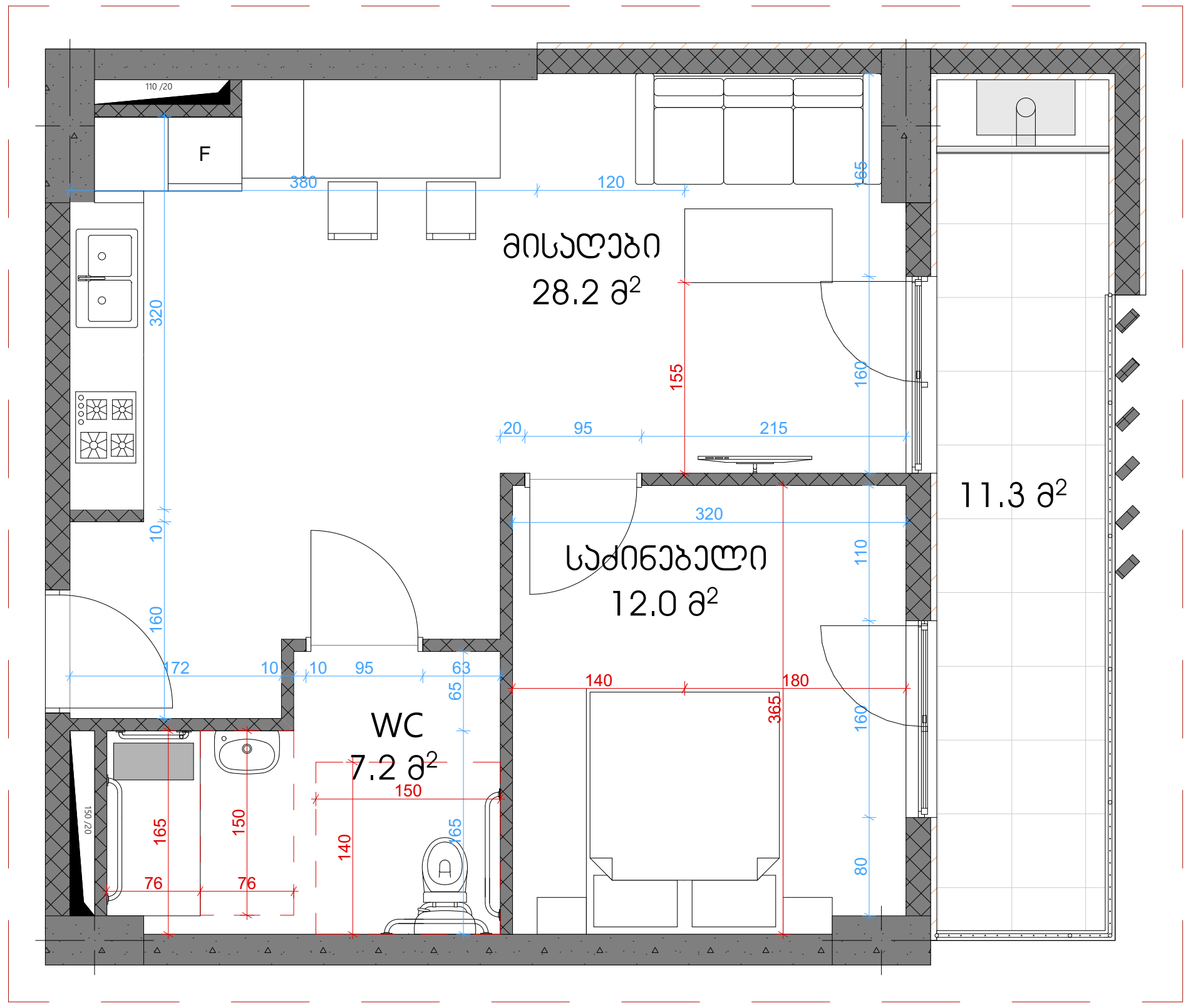

ბინა № 10
"ა" ტიპი

"ა" ტიპის ბინაში ვიტრაჟის სახელურის სიმაღლე მ. 1:50

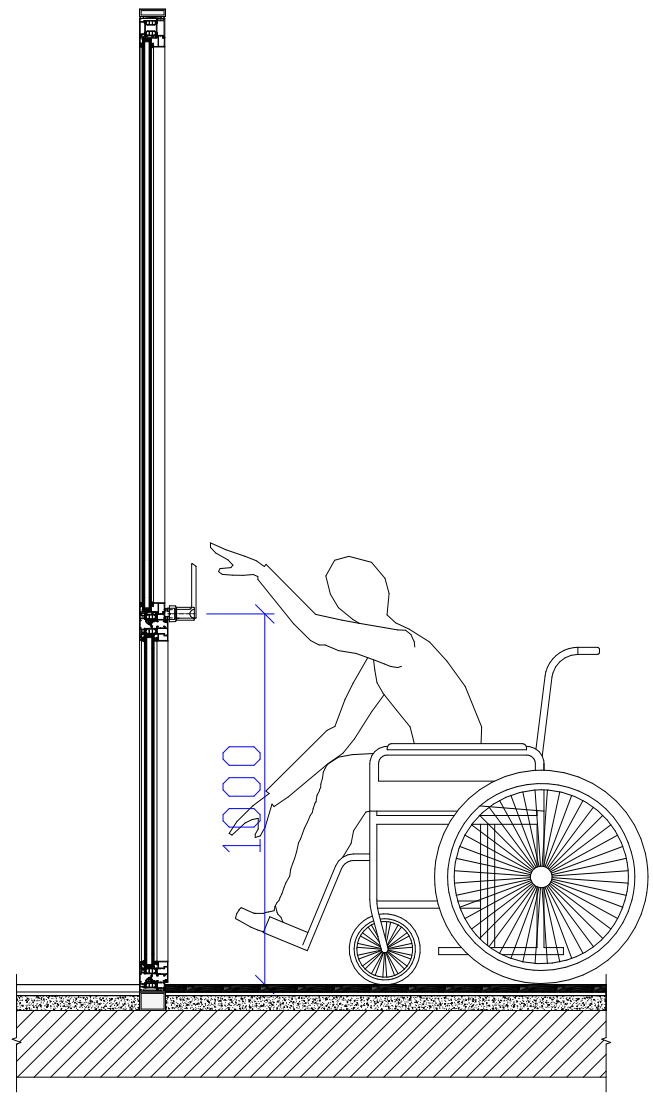

"ა" ტიპის ბინაში ჯარის სახელურის სიმაღლე მ. 1:50

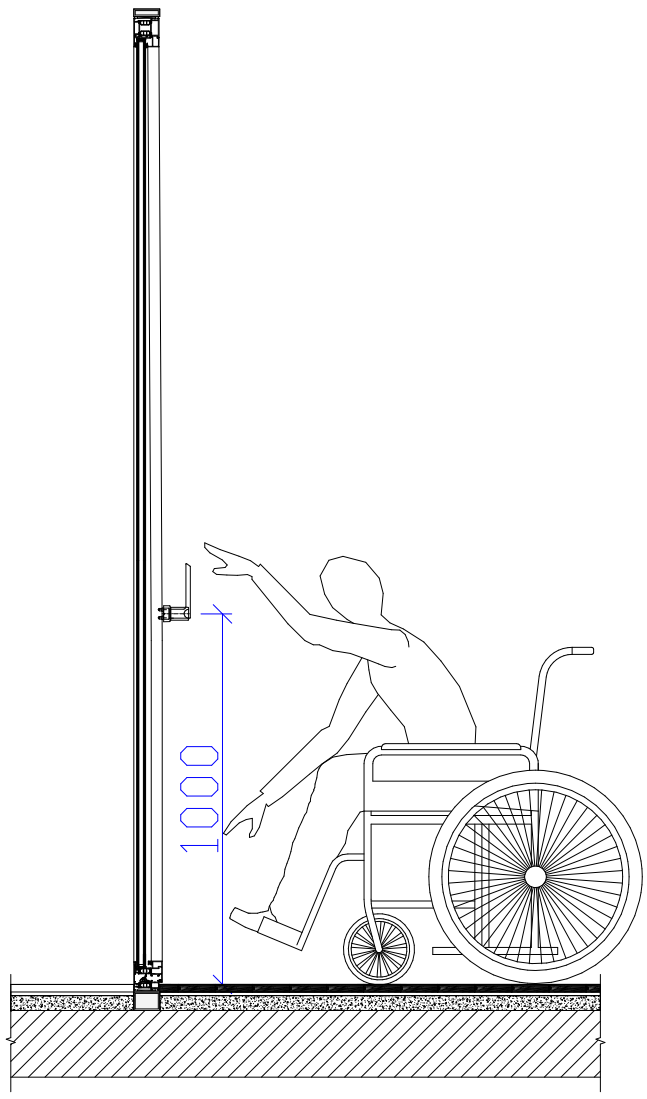

ხელსაბანი "ბ" ტიპის ერთეულში მ. 1:50

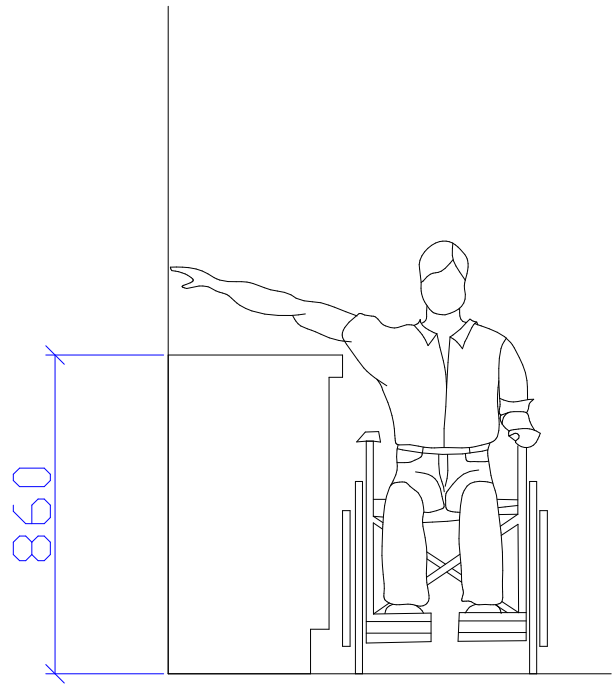

სამზარეულოს ან აბაზანის კაბინაზე მიწვდომა მ. 1:50

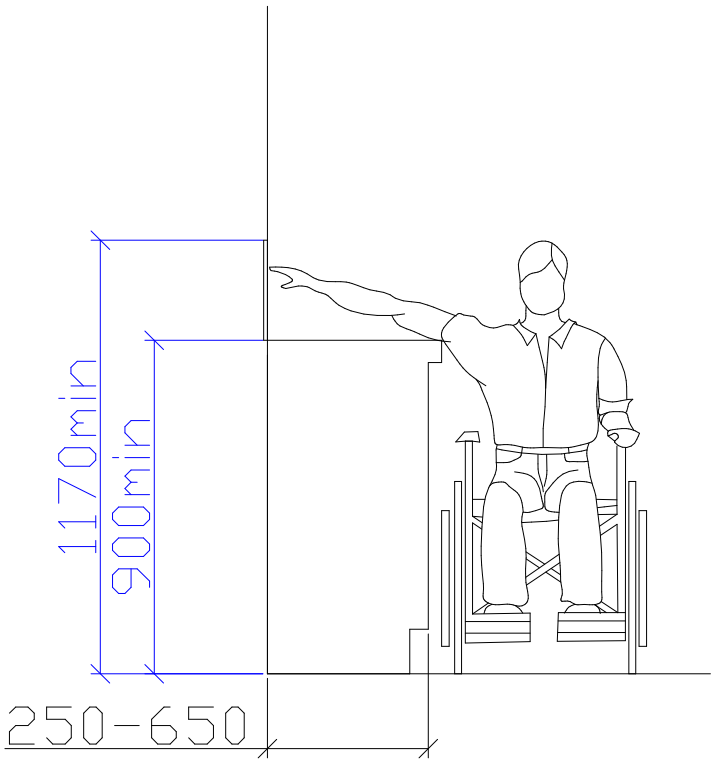

"ა" ტიპის ბინები

ტუალეტის დეტალური ნახაზი

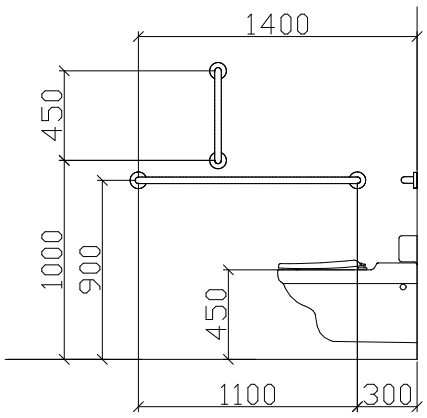

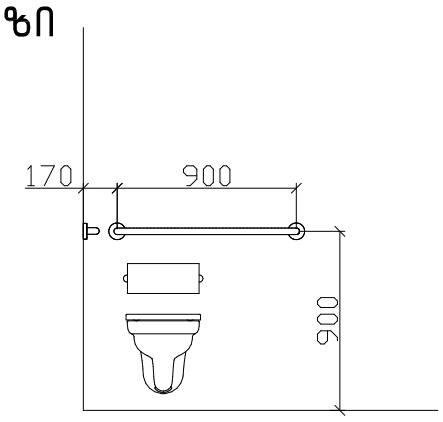

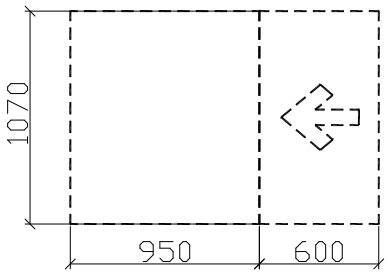

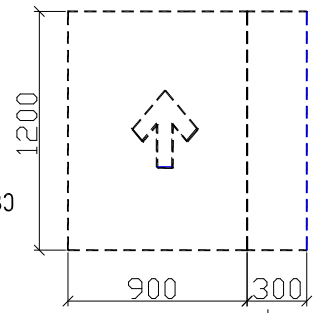

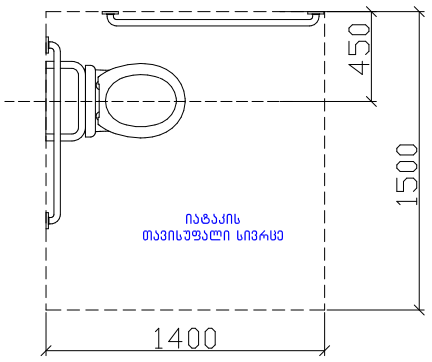

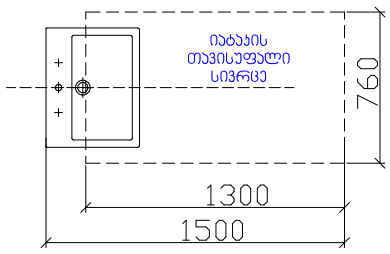

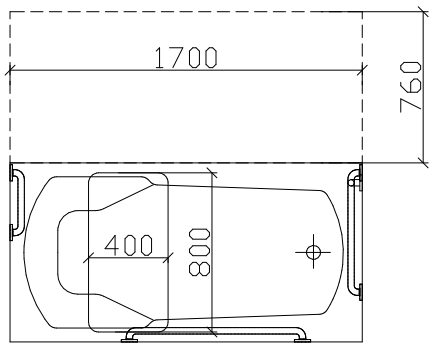

დასაჯდომის მძრონე აბაზანა
ხელმოსაჭიდი ძელებით

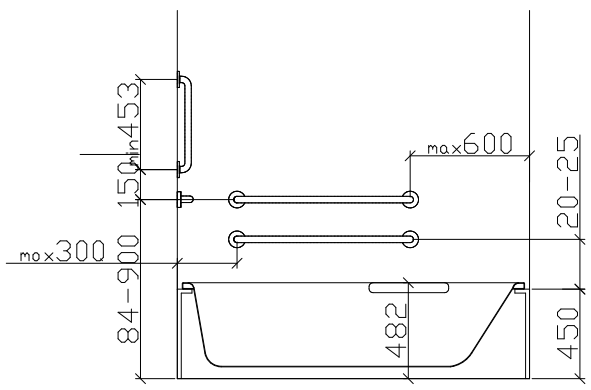

T ფორმის მოსატრიალებელი სივრცე
304.3.2.1 (ა) ვარიანტი 1

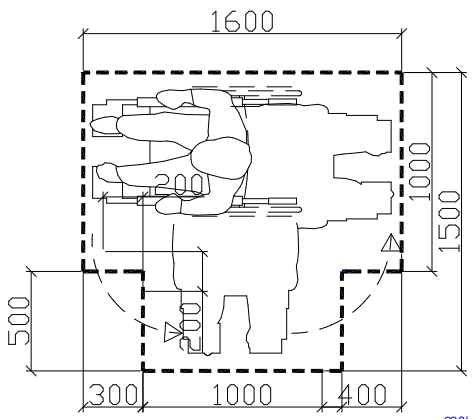

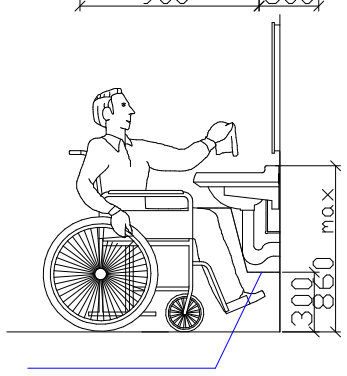

ა-1

კარი ზღურბლის გარეშე
მომახურავით

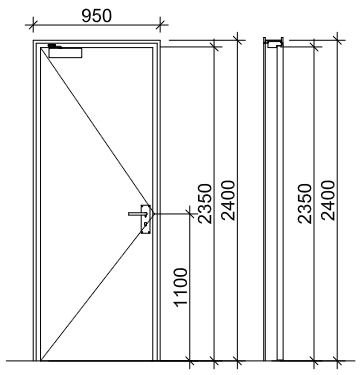

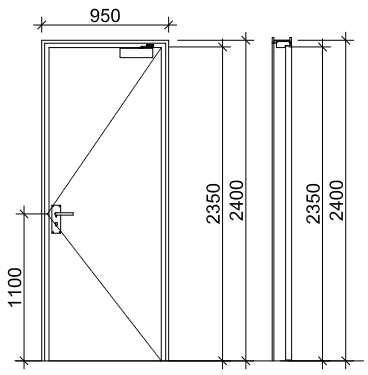

ა-2

კარი ზღურბლის და მომახურავის
გარეშე

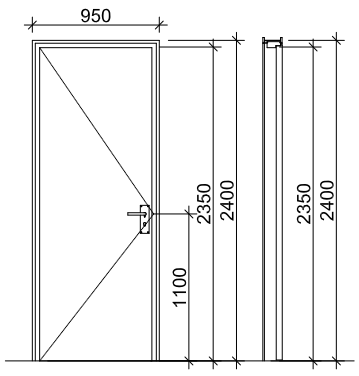

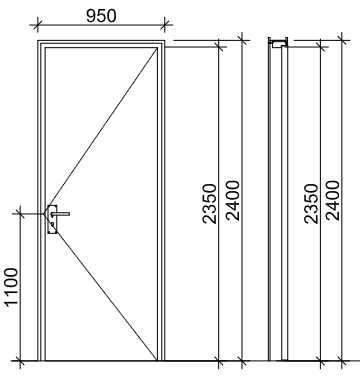

"ბ" ტიპის ბინები

ჭრილი 2

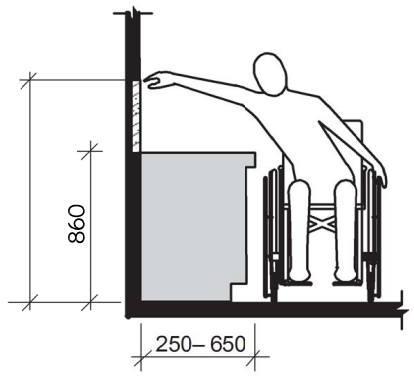

ხელსაბანის მდებარეობა

ხელსაბანი ბ ტიპის ერთეულებში
ვარიანტი ბ სააბაზანოები

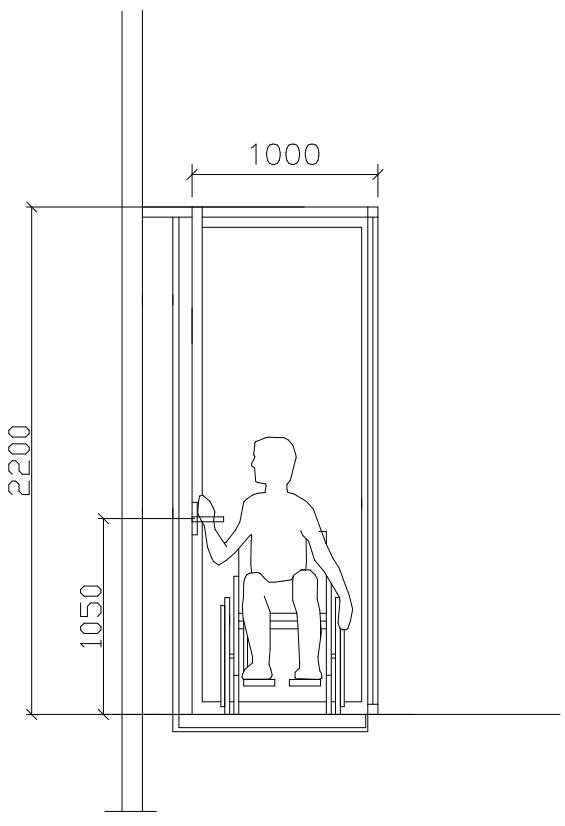

კარი MDF-ის

