ნახაზების სია (დასაწყისი)

დასახელება	ნახაზი
თავფურცელი	კ-0
ხიმინჯების განლაგების გეგმა	კ-1
ხიმინჯი ხმ-1	კ-2
ხიმინჯი ხმ-2	კ-3
საძირკვლის ფილა სფ-1, ნიშნულზე -3.50, საყალიბო ნახაზი	კ-4
სფ-1, ქვედა ზოლის არმირება	კ-5
სფ-1, ზედა ზოლის არმირება	კ-6
სფ-1, არმირების დეტალები	კ-7
არმატურული ნაშვერების გეგმა სფ-1 ღან	კ-8
კვანძები კვ-1 ; კვ-2	კ-9
კვანძები კვ-3 ; კვ-4	კ-10
ჭრილები ა–ა ; ბ–ბ ; გ–გ, სპეციფიკაცია	კ-11
გადახურვის ფილა გფ-1, ნიშნულზე 0.00, საყალიბო ნახაზი	კ-12
გფ-1, ქვედა ზოლის არმირება	კ-13
გფ-1, ზედა ზოლის არმირება	კ-14
გადახურვის ფილა გფ-2, ნიშნულზე 2.85, საყალიბო ნახაზი	კ-15
გფ-2, ქვედა ზოლის არმირება	კ-16
გფ-2, ზედა ზოლის არმირება	კ-17
გადახურვის ფილა გფ-3, ნიშნულზე 7.70, საყალიბო ნახაზი	კ-18
გფ-3, ქვედა ზოლის არმირება	კ-19
გფ-3, ზედა ზოლის არმირება	კ-20
გადახურვის ფილა გფ-4, ნიშნულზე 11.00, საყალიბო ნახაზი	კ-21
გფ-4, ქვედა ზოლის არმირება	კ-22
გფ-4, ზედა ზოლის არმირება	კ-23
გადახურვის ფილა გფ-5, ნიშნულებზე 14.30-:-27.50, საყალიბო ნახაზი	კ-24
გფ-5, ქვედა ზოლის არმირება	კ-25
გფ-5, ზედა ზოლის არმირება	კ-26
გადახურვის ფილა გფ-6, ნიშნულებზე 30.80-:-40.70, საყალიბო ნახაზი	კ-27
გფ-6, ქვედა ზოლის არმირება	კ-28
გფ-6, ზედა ზოლის არმირება	კ-29
გადახურვის ფილა გფ-7, ნიშნულებზე 44.00-:-50.60, საყალიბო ნახაზი	კ-30
გფ-7, ქვედა ზოლის არმირება	კ-31
გფ-7, ზედა ზოლის არმირება	კ-32
გადახურვის ფილა გფ-8, ნიშნულზე 53.90, საყალიბო ნახაზი	კ-33
გფ-8, ქვედა ზოლის არმირება	კ-34
გფ-8, ზედა ზოლის არმირება	კ-35
გადახურვის ფილა გფ-9, ნიშნულზე 57.20, საყალიბო ნახაზი	კ-36

დასახელება	ნახაზი
გფ-9, ქვედა ზოლის არმირება	კ-37
გფ-9, ზედა ზოლის არმირება	კ-38
გადახურვის ფილა გფ-10, ნიშნულზე 60.50, საყალიბო ნახაზი	კ-39
გფ-10, ქვედა ზოლის არმირება	კ-40
გფ-10, ზედა ზოლის არმირება	კ-41
გადახურვის ფილა გფ-11, ნიშნულზე 63.80, საყალიბო ნახაზი	კ-42
გფ-11, ქვედა ზოლის არმირება	კ-43
გფ-11, ზედა ზოლის არმირება	კ-44
გადახურვის ფილა გფ-12, ნიშნულზე 67.10, საყალიბო ნახაზი	კ-45
გფ-12, ქვედა ზოლის არმირება	კ-46
გფ-12, ზედა ზოლის არმირება	კ-47
გადახურვის ფილების არმირების დეტალები	კ-48
სპეციფიკაცია	კ-49
სპეციფიკაცია	კ-50
ტიპიური მონოლითური კოჭი ტმკ-1	კ-51
ტიპიური მონოლითური კოჭი ტმკ-2	კ-52
ფრაგმენტი ფრ-1	კ-53
მონოლითური კოჭი მკ-1	კ-54
კიბე-1 ის გეგმები, სპეციფიკაცია	კ-55
კიბე-1 ის გეგმები	კ-56
ჭრილები 1–1 ; 2–2	კ-57
ჭრილები 3–3 ; 4–4 ; ა–ა	კ-58
ჭრილები 5–5 ; 6–6	კ-59
ჭრილები 7–7 ; 8–8	კ-60
ჭრილები 9–9 ; 10–10	კ-61
კიბე-2 ის გეგმები, სპეციფიკაცია	კ-62
კიბე-2 ის გეგმები	კ-63
კიბე-2 ის გეგმები	კ-64
ჭრილები 1–1 ; 2–2	კ-65
ჭრილები 3–3 ; 4–4 ; ა–ა	კ-66
ჭრილები 5–5 ; 6–6	კ-67
ჭრილები 7–7 ; 8–8	კ-68
ჭრილები 9–9 ; 10–10	კ-69
ჭრილები 11–11 ; 12–12	კ-70
ჭრილები 13–13 ; 14–14	კ-71
მონოლითური კედლების და სვეტების გეგმა -3.50 ნიშნულიდან 0.00 ნიშნულამდე	კ-72
მონოლითური კედლების და სვეტების გეგმა 0.00 ნიშნულიდან 2.85 ნიშნულამდე	კ-73
მონოლითური სვეტი მს-1	კ-74

ნახაზების სია (გაგრძელება)

დასახელება	ნახაზი
მონოლითური სვეტი მს-2	კ-75
მონოლითური სვეტი მს-3	კ-76
მონოლითური სვეტი მს-4	კ-77
მონოლითური კედლების და სვეტების ბეგმა 2.85 ნიშნულიდან 7.70 ნიშნულამდე	კ-78
მონოლითური კედლების და სვეტების ბეგმა 7.70 ნიშნულიდან 11.00 ნიშნულამდე	კ-79
მონოლითური სვეტი მს-1	კ-80
მონოლითური სვეტი მს-2	კ-81
მონოლითური სვეტი მს-2/	კ-82
მონოლითური სვეტი მს-3	კ-83
მონოლითური სვეტი მს-4	კ-84
მონოლითური კედლების და სვეტების ბეგმა 11.00 ნიშნულიდან 17.60 ნიშნულამდე	კ-85
მონოლითური სვეტი მს-1	კ-86
მონოლითური სვეტი მს-2	კ-87
მონოლითური სვეტი მს-3	კ-88
მონოლითური კედლების და სვეტების ბეგმა 17.60 ნიშნულიდან 27.50 ნიშნულამდე	კ-89
მონოლითური სვეტი მს-1	კ-90
მონოლითური სვეტი მს-2	კ-91
მონოლითური სვეტი მს-3	კ-92
მონოლითური სვეტი მს-4	კ-93
მონოლითური კედლების და სვეტების ბეგმა 27.50 ნიშნულიდან 34.10 ნიშნულამდე	კ-94
მონოლითური სვეტი მს-1	კ-95
მონოლითური სვეტი მს-2	კ-96
მონოლითური სვეტი მს-3	კ-97
მონოლითური კედლების და სვეტების ბეგმა 34.10 ნიშნულიდან 40.70 ნიშნულამდე	კ-98
მონოლითური სვეტი მს-1	კ-99
მონოლითური სვეტი მს-1/	კ-100
მონოლითური სვეტი მს-2	კ-101
მონოლითური სვეტი მს-3	კ-102
მონოლითური სვეტი მს-4	კ-103
მონოლითური კედლების და სვეტების ბეგმა 40.70 ნიშნულიდან 47.30 ნიშნულამდე	კ-104
მონოლითური სვეტი მს-1	კ-105
მონოლითური სვეტი მს-2	კ-106
მონოლითური სვეტი მს-3	კ-107
მონოლითური კედლების და სვეტების ბეგმა 47.30 ნიშნულიდან 53.90 ნიშნულამდე	კ-108
მონოლითური სვეტი მს-1	კ-109
მონოლითური სვეტი მს-2	კ-110
მონოლითური სვეტი მს-3	კ-111
მონოლითური სვეტი მს-4	კ-112

დასახელება	ნახაზი
მონოლითური სვეტი მს-5	კ-113
მონოლითური კედლების და სვეტების ბეგმა 53.90 ნიშნულიდან 57.20 ნიშნულამდე	კ-114
მონოლითური კედლების და სვეტების ბეგმა 57.20 ნიშნულიდან 60.50 ნიშნულამდე	კ-115
მონოლითური სვეტი მს-1	კ-116
მონოლითური სვეტი მს-2	კ-117
მონოლითური სვეტი მს-3	კ-118
მონოლითური სვეტი მს-4	კ-119
მონოლითური სვეტი მს-5	კ-120
მონოლითური სვეტი მს-6	კ-121
მონოლითური სვეტი მს-7	კ-122
მონოლითური სვეტი მს-8	კ-123
მონოლითური კედლების და სვეტების ბეგმა 60.50 ნიშნულიდან 63.80 ნიშნულამდე	კ-124
მონოლითური კედლების და სვეტების ბეგმა 63.80 ნიშნულიდან 67.10 ნიშნულამდე	კ-125
მონოლითური სვეტი მს-1	კ-126
მონოლითური სვეტი მს-2	კ-127
მონოლითური სვეტი მს-3	კ-128
მონოლითური სვეტი მს-4	კ-129
მონოლითური დიაფრაგმა დფრ-1, საყალიბო ნახაზი	კ-130
დფრ-1 არმირება	კ-131
მონოლითური დიაფრაგმა დფრ-2, საყალიბო ნახაზი	კ-132
დფრ-2 არმირება	კ-133
მონოლითური დიაფრაგმა დფრ-3, საყალიბო ნახაზი	კ-134
დფრ-3 არმირება	კ-135
მონოლითური დიაფრაგმა დფრ-4, საყალიბო ნახაზი	კ-136
დფრ-4 არმირება	კ-137
მონოლითური დიაფრაგმა დფრ-5, საყალიბო ნახაზი	კ-138
დფრ-5 არმირება	კ-139
მონოლითური დიაფრაგმა დფრ-6, საყალიბო ნახაზი	კ-140
დფრ-6 არმირება	კ-141
მონოლითური დიაფრაგმა დფრ-7, საყალიბო ნახაზი	კ142
დფრ-7 არმირება	კ-143
მონოლითური დიაფრაგმა დფრ-8, საყალიბო ნახაზი	კ-144
დფრ-8 არმირება	კ-145
მონოლითური დიაფრაგმა დფრ-9, საყალიბო ნახაზი	კ-146
დფრ-9 არმირება	კ-147
მონოლითური დიაფრაგმა დფრ-10, საყალიბო ნახაზი	კ-148
დფრ-10 არმირება	კ-149
მონოლითური კედლების არმირების დეტალები	კ-150

ნახაზების სია (დასასრული)

დასახელება	ნახაზი
მონოლითური კედლების არმირების დეტალები	კ-151
მონოლითური კედლების არმირების დეტალები	კ-152
"ა" ტიპის ღიობის არმირების მაგალითი	კ-153
"ბ" ტიპის ღიობის არმირების მაგალითი	კ-154
"გ" ტიპის ღიობის არმირების მაგალითი	კ-155
"თ" ტიპის ღიობის არმირების მაგალითი	კ-156
მონოლითური დიაფრაგმების სპეციფიკაცია	კ-157
მონოლითური დიაფრაგმების სპეციფიკაცია	კ-158
მონოლითური კედლების არმირება, ჭრილი ა-ა	კ-159
მონოლითური კედლების არმირება, ჭრილი ბ-ბ	კ-160
მასალების ამოკრება (დასაწყისი)	კ-161
მასალების ამოკრება (დასასრული)	კ-162

თანამშრომელი	ხელმოწერა	თარიღი	
შემსრულებელი.	ა.ბაბაიანი		
პროექტის ხელმძღვანელი	ლ.ალფიანი		
მთავარი ინჟინერი	ლ.ჯაბიანი		

ბინის ტიპი 3-ის ბეტონის ჩასხმის სქემა

| | | |

ხიმინჯი ხმ-1

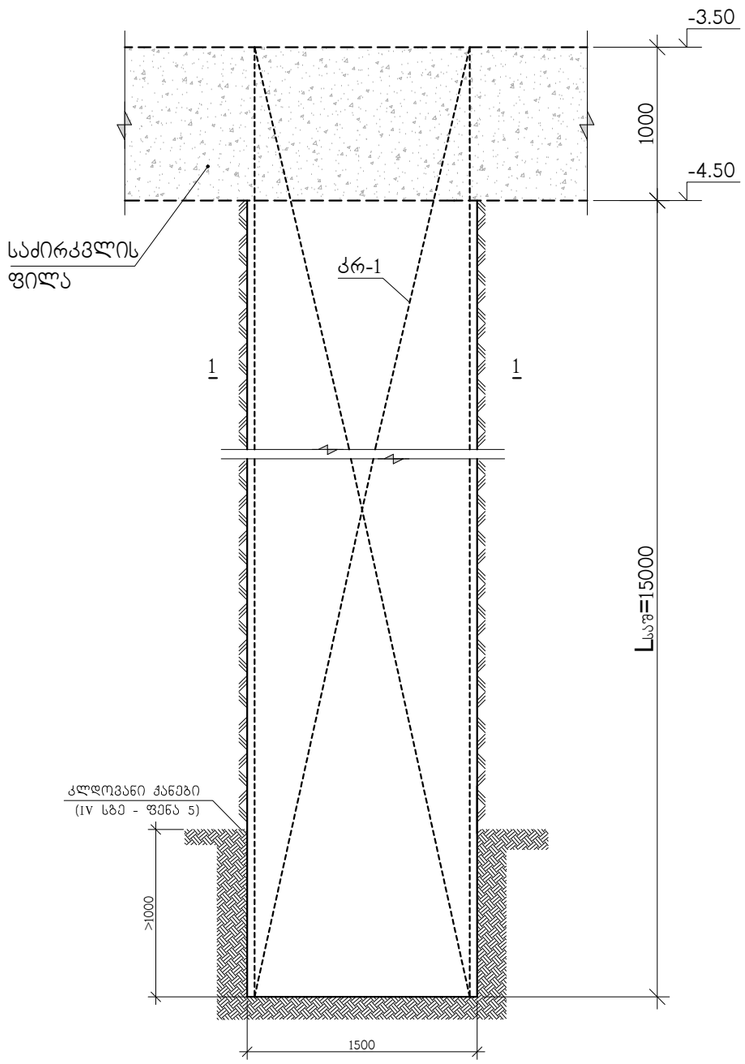

2–2

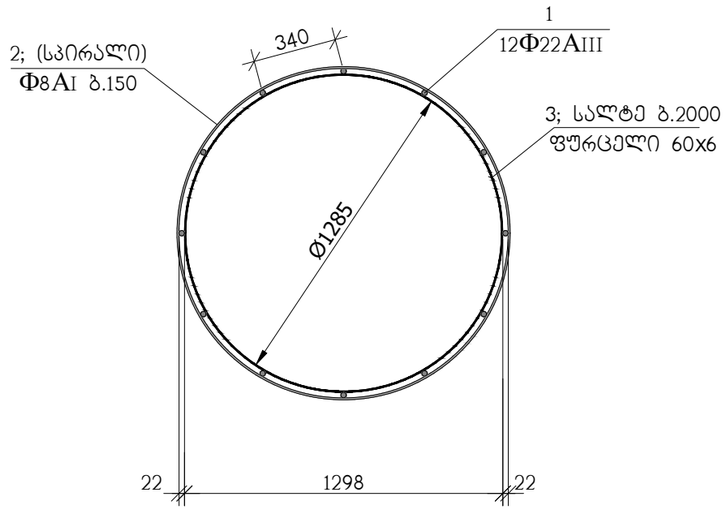

1–1

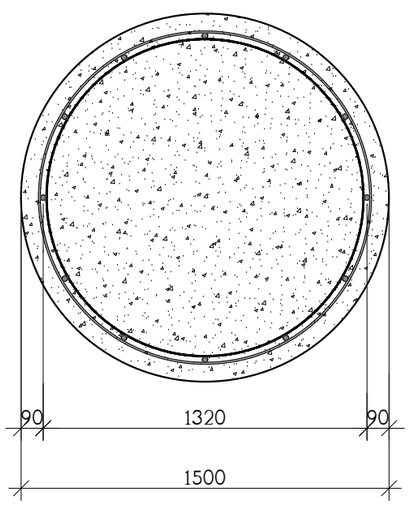

კარკასი კრ-1

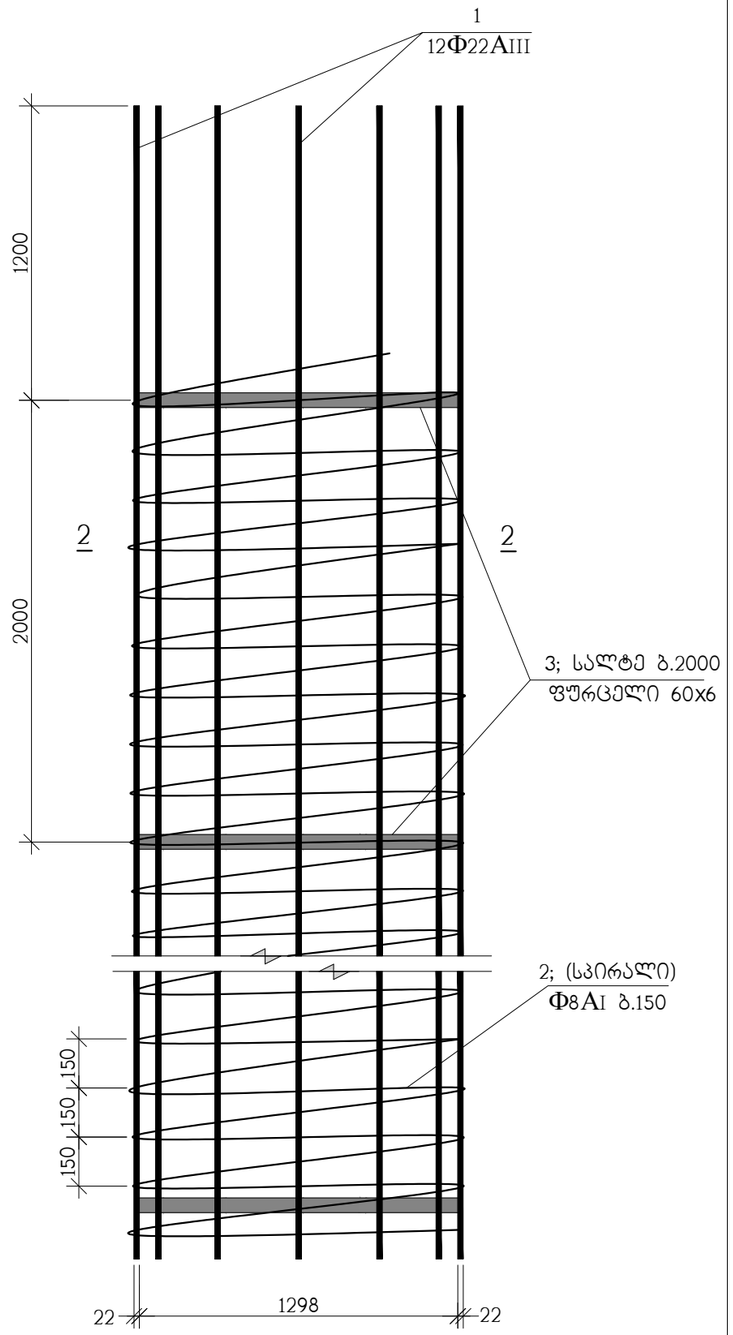

პოზ.	აღნიშვნა	დასახელება	რაოდ. ც.	ერთ-ეული
		ხმ-1	8	
1		Ф22AIII სახსტ. 5781-828* L=210 ბრძ.მ	–	625 კგ.
2		Ф8AI სახსტ. 5781-828* L=440 ბრძ.მ	–	170 კგ.
3		სალტე, ფურც. 60x6 L=4060	8	11.48 კგ.
		B 30 კლასის ბეტონი		26.5 მ^3

თანამდებობა	გვარი	ხელმოწერა	ქ.თბილისი, ლუბლიანას ქუჩა №2/6 ნაკვ. №01.13.02.009.042-ში მრავალფუნქციური კომპლექსის პროექტი (ბლოკი ც)			შ.პ.ს. "ბლოქსი"
მთ.არქიტექტ.	გ.ხმალაძე		კონსტრუქციული ნაწილი			
კონსტრუქტ.	ა.არჩილია		ხიმინჯი ხმ-1			
შემოწმება	ლ.ჯაიანი		სტადია მ	ფურც. კ-2	ფ-ბი	დაკვ. №

ხიმინჯი ხმ-2

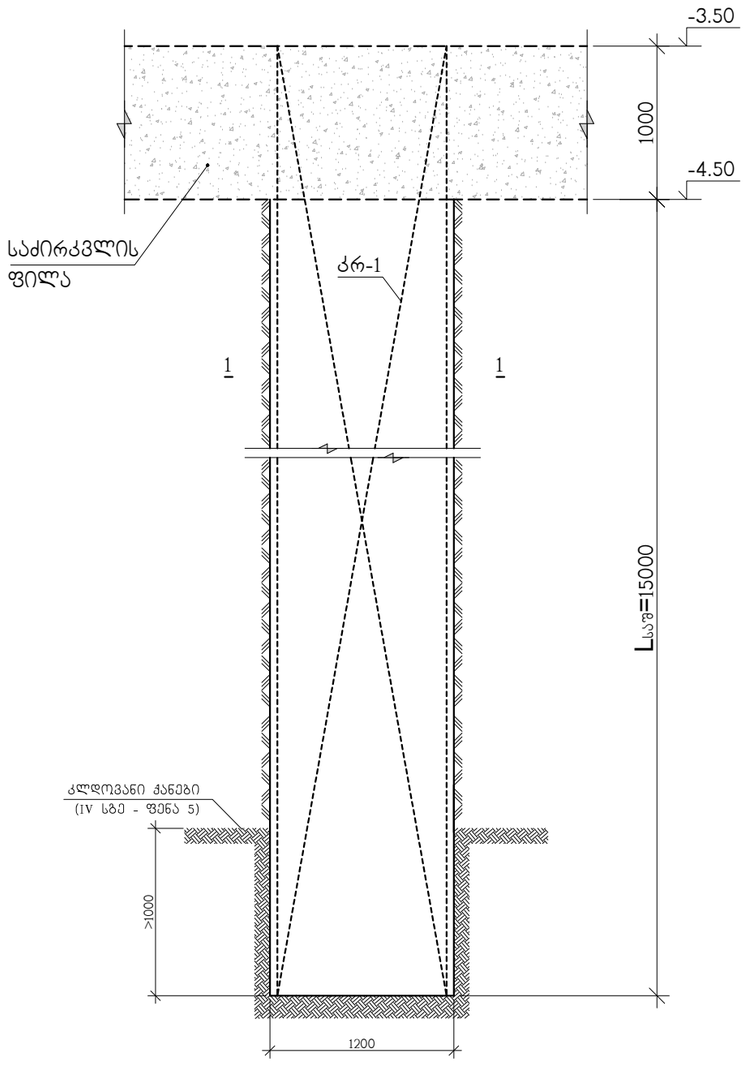

2–2

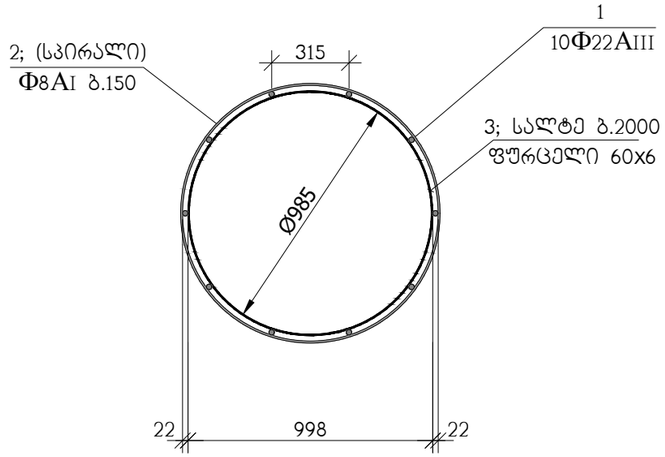

1–1

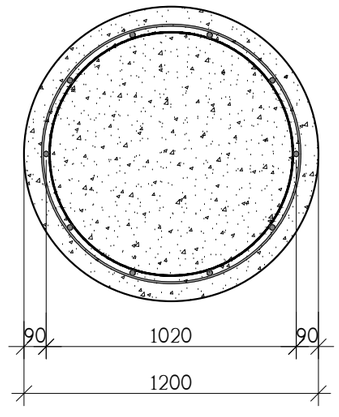

კარკასი კრ-1

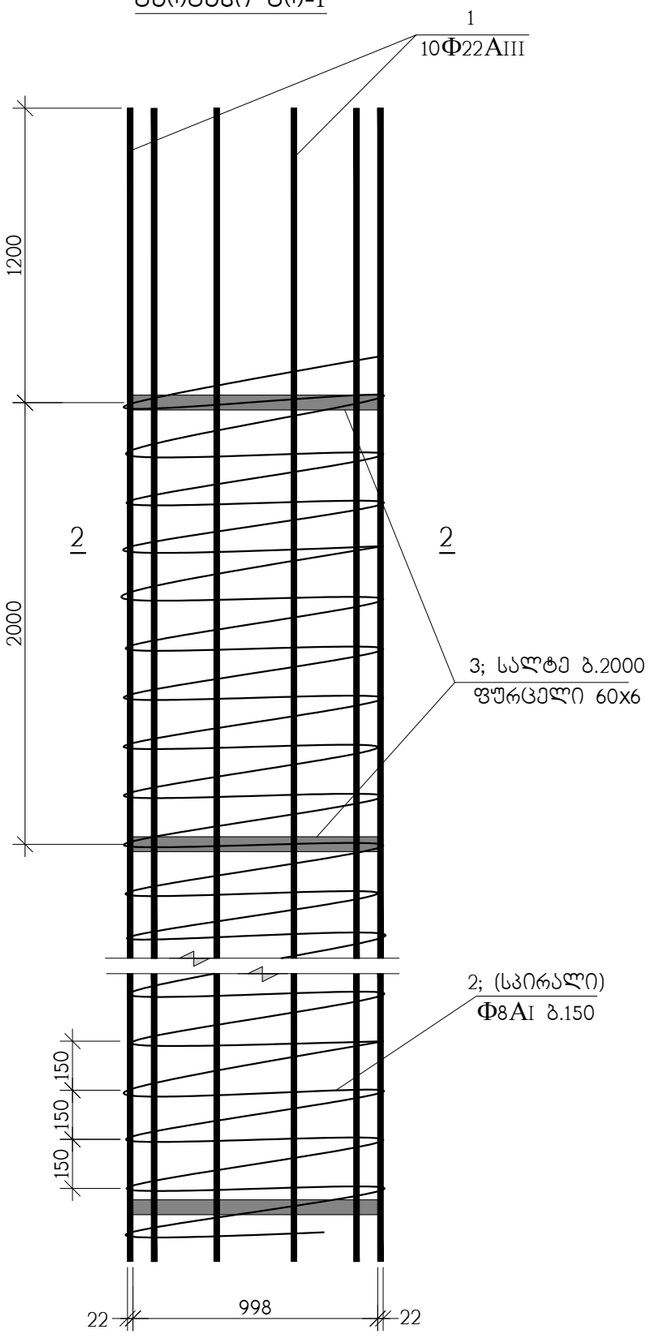

პოზ.	აღნიშვნა	დასახელება	რაოდ. ც.	ერთ-ეული
		ხმ-2	28	
1		Ф22AIII სახსტ. 5781-828* L=175 ბრძ.მ	–	520 კგ.
2		Ф8AI სახსტ. 5781-828* L=340 ბრძ.მ	–	135 კგ.
3		სალტე, ფურც. 60x6 L=3120	8	8.82 კგ.
		B 30 კლასის ბეტონი		17 მ^3

თანამდებობა	გვარი	ხელმოწერა	ქ.თბილისი, ლუბლიანას ქუჩა №2/6 ნაკვ. №01.13.02.009.042-ში მრავალფუნქციური კომპლექსის პროექტი (ბლოკი ც)			შ.პ.ს. "ბლოკსი"
მთ.არქიტექტ.	გ.ხმალაძე		კონსტრუქციული ნაწილი			
			ხიმინჯი ხმ-2			
კონსტრუქტ.	ა.არჩილია					
შემოწმა	ლ.ჯაიანი		სტადია მ	ფურც. კ-3	ფ-ბი	დაკვ. №

ბაზის ფილის არმატურის სქემა 3-7 ბაზებისთვის

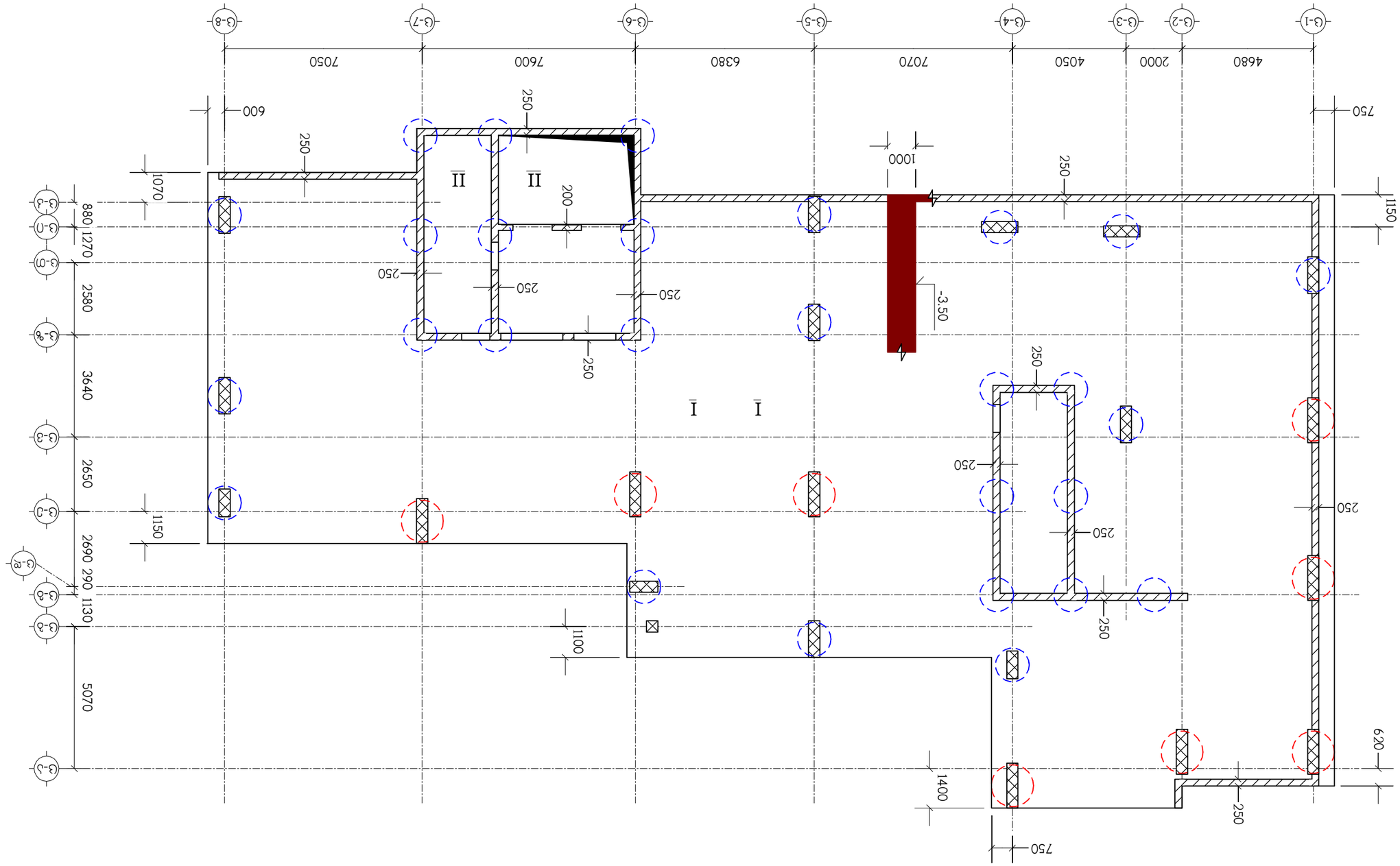

ტექნიკური პირობები			
ბეტონის კლასი	B30		
არმატურის კლასი	A500C		
ფენების რაოდენობა	2		
დამცავი ფენის სისქე	50		
ბაზის ზედაპირის ნიშნული	-3.50, სხვაგვარად მითითებულის გარდა		
ბაზის ფილის სისქე	1150		
ბეტონის მოცულობა	5.6 მ³		
არმატურის წონა	0.5 ტ		

ბეტონის მარკა	B30		
ბაზის ზედაპირის ნიშნული	-3.50, სხვაგვარად მითითებულის გარდა		
არმატურის წონა	0.5 ტ		

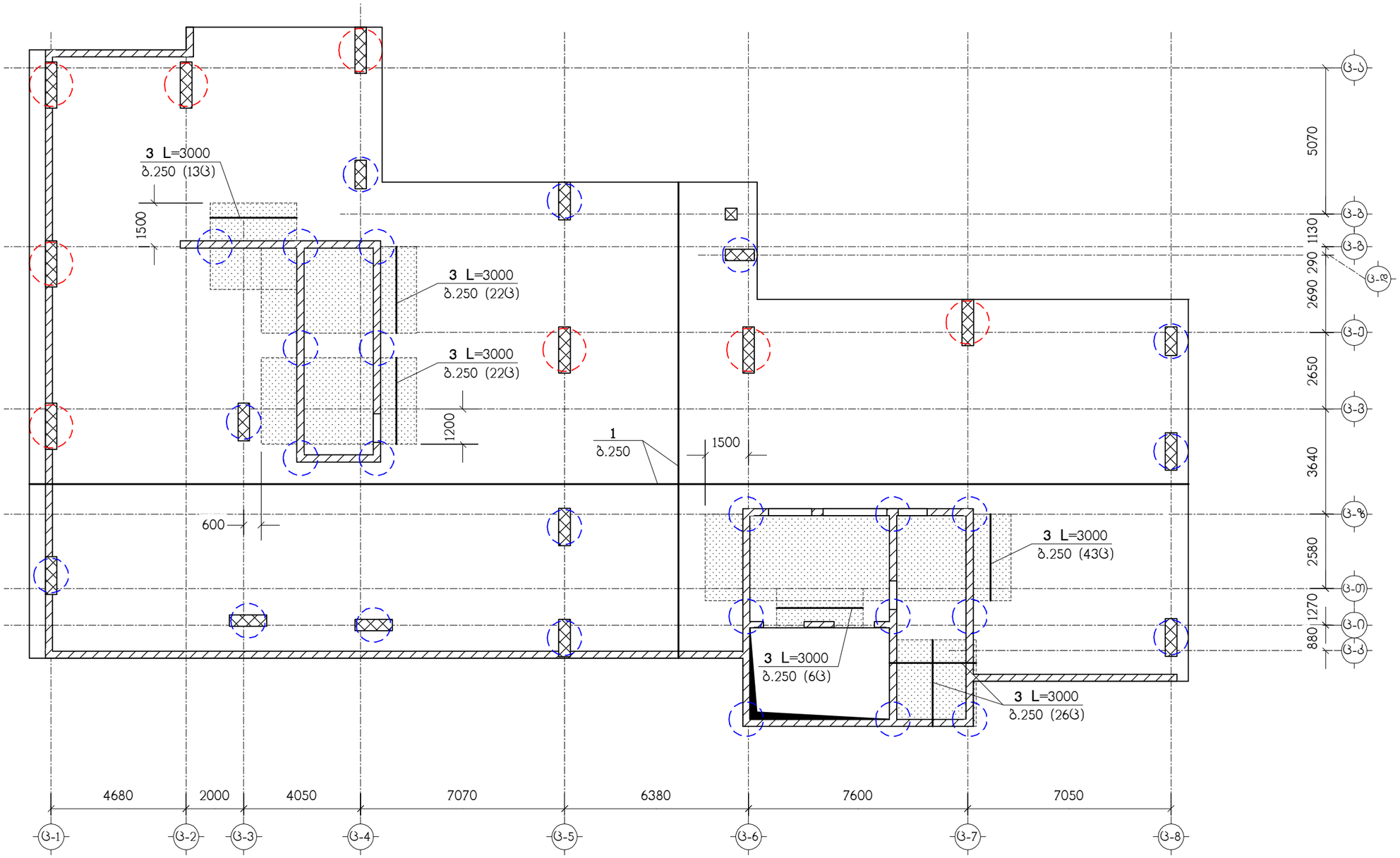

ნახაზი განიხილეთ კ-7 ნახაზთან ერთად
სპეციფიკაცია იხილეთ ნახ. კ-11
▨ – დამატებითი არმირების ზონა

იქ სადაც დამატებითი არმირების ზონა
ცდება ფილის კონტურს, დაიჭრას
კონტურის შესაბამისად

თანამდებობა	გვარი	ხელმოწერა	ქ.თბილისი, ლუბლიანას ქუჩა №2/6 ნაკვ. №01.13.02.009.042-ში მრავალფუნქციური კომპლექსის პროექტი (ბლოკი ც)					შ.პ.ს. "ბლოქსი"
მთ.არქიტექტ.	გ.ხმალაძე		კონსტრუქციული ნაწილი					
კონსტრუქტ.	ლ.ჯაიანი		სფ-1, ქვედა ზონის არმირება					
შემოწმა	ა.არჩილია		სტადია მ	ფურც. კ-5		სფ-ბი	ნაკვ.№	

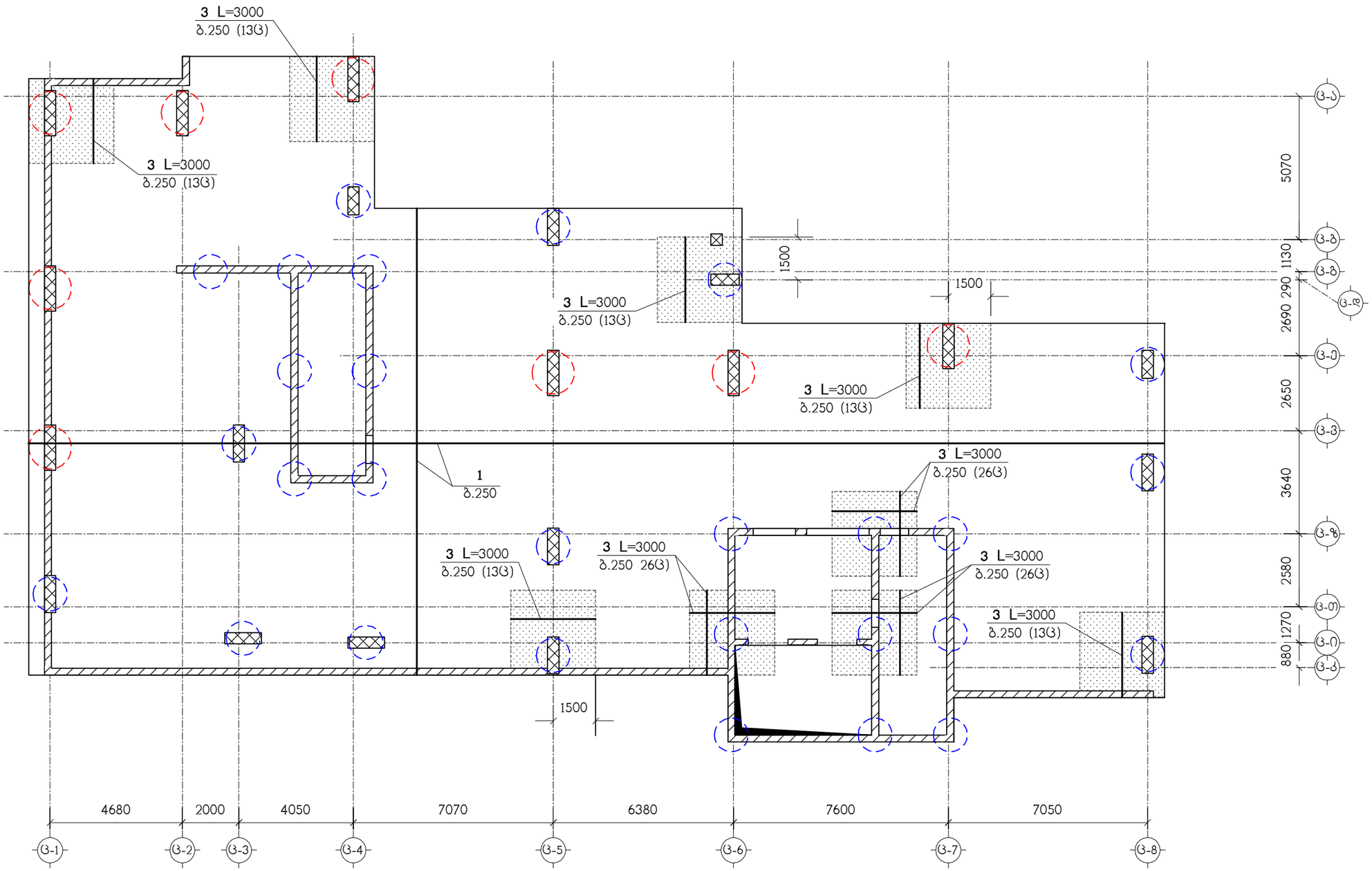

ნახაზი განიხილეთ კ-7 ნახაზთან ერთად
სპეციფიკაცია იხილეთ ნახ. კ-11
▨ – დამატებითი არმირების ზონა

იქ სადაც დამატებითი არმირების ზონა
ცდება ფილის კონტურს, დაიჭრას
კონტურის შესაბამისად

თანამდებობა	გვარი	ხელმოწერა	ქ.თბილისი, ლუბლიანას ქუჩა №2/6 ნაკვ. №01.13.02.009.042-ში მრავალფუნქციური კომპლექსის პროექტი (ბლოკი ც)					შ.პ.ს. "ბლოქსი"
მთ.არქიტექტ.	გ.ხმალაძე		კონსტრუქციული ნაწილი					
კონსტრუქტ.	ლ.ჯაიანი		სფ-1, ზედა ზონის არმირება					
შემოწმა	ა.არჩილია		სტადია მ	ფურც. კ-6	ფ-ბი	დაკვ.№		

ჭრილი I – I

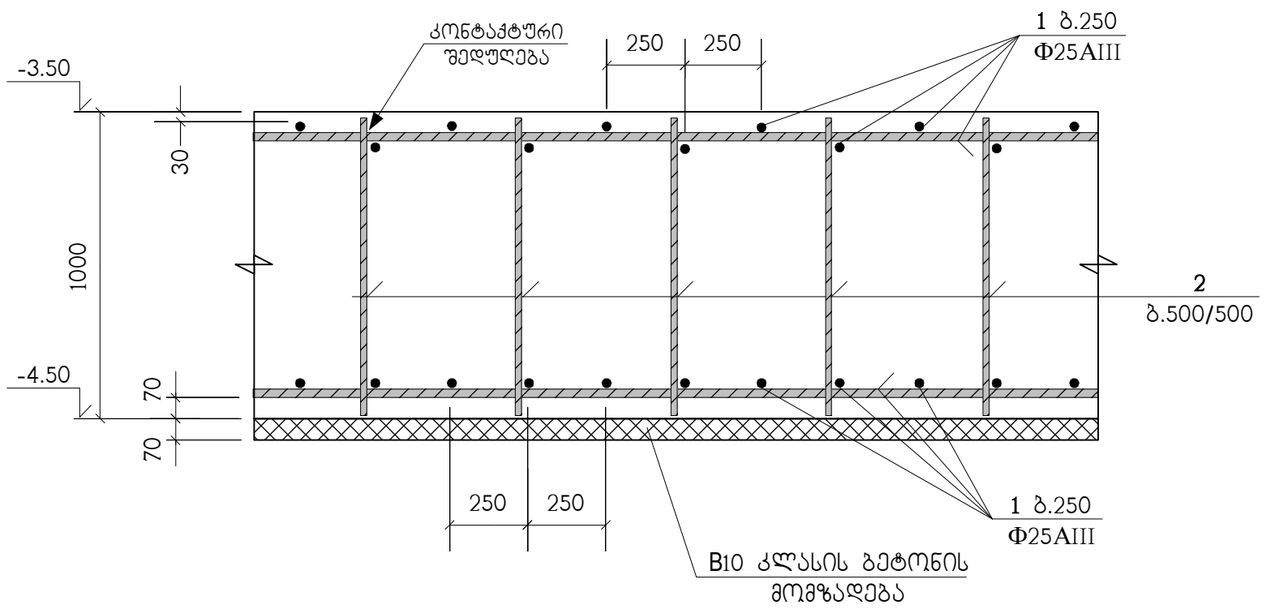

პოზ. "1" ძირითადი არმირების შეპირაპირება

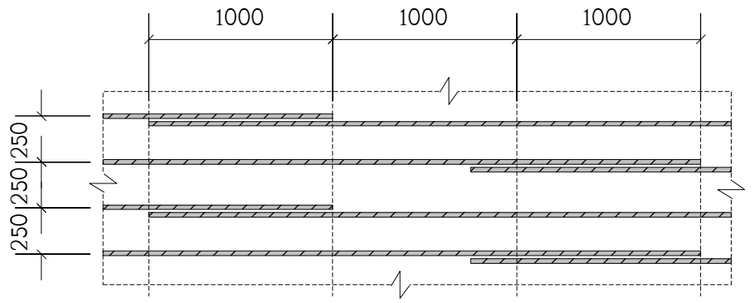

ბ.250 დამატებითი არმირების მოწყობა

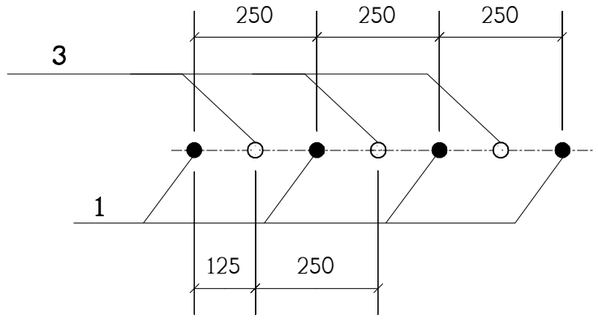

ჭრილი II – II

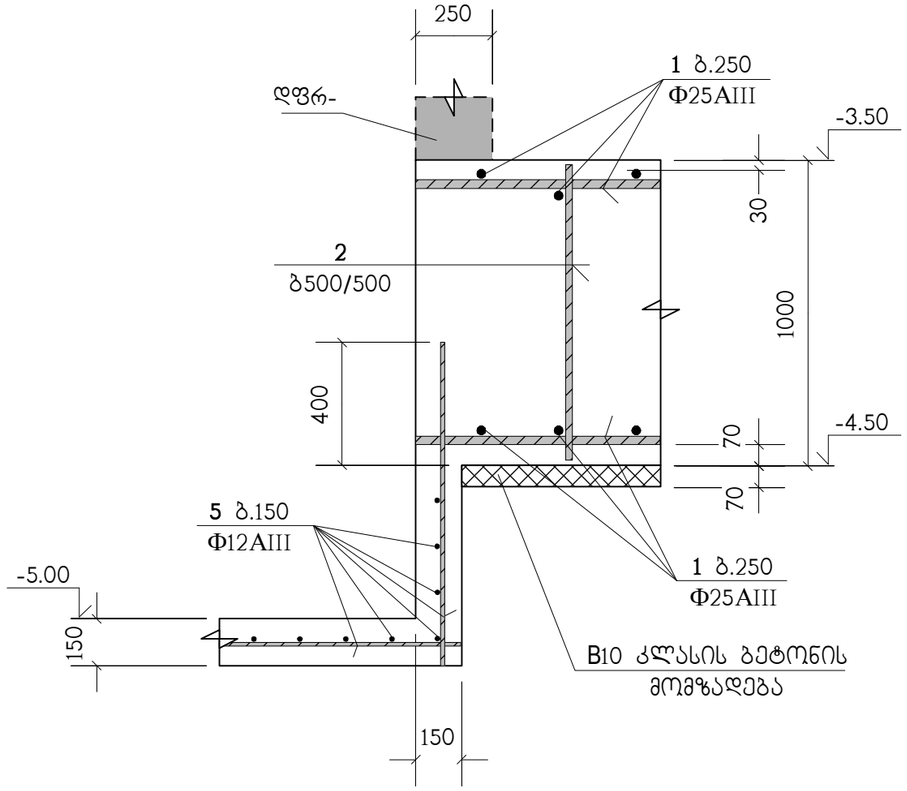

საძირკვლის ფილაში არმატურული პოზიცია "1" პირობითად წარმოდგენილია როგორც ძირითადი;
პოზიციები "3" როგორც - დამატებითი.
ხოლო არმატურული პოზიცია "2" როგორც სამონტაჟო და განივი

თანამდებობა	გვარი	ხელმოწერა	ქ.თბილისი, ლუბლიანას ქუჩა №2/6 ნაკვ. №01.13.02.009.042-ში მრავალფუნქციური კომპლექსის პროექტი (ბლოკი ც)				შ.პ.ს. "ბლოქსი"
			კონსტრუქციული ნაწილი				
მთ.არქიტექტ.	გ.ხმალაძე						
კონსტრუქტ.	ლ.ჯაიანი		სფ-1, არმირების დეტალები				
შემოწმა	ა.არჩილია		სტადია მ	ფურც. კ-7	ფ-ბი	დაკვ.№	

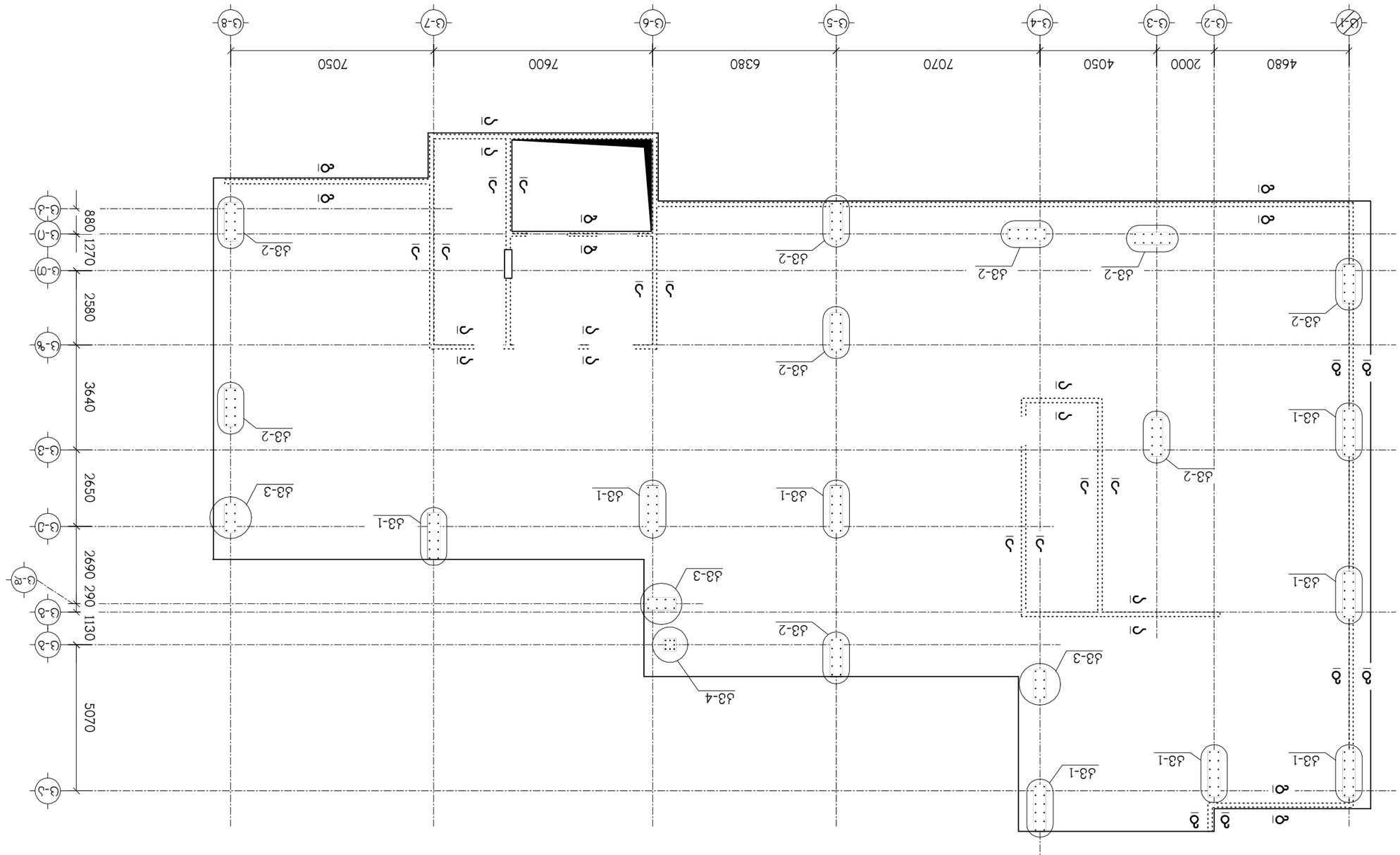

ГИП	Н.Контр.		
Разраб.	Ст.инж.		
Нач.отд.	Гл.инж.проекта		
Н.контр.			
ГАП			

Многоквартирный дом, встроенно-пристроенные помещения общественного назначения (блок-секция 3) с подземной автостоянкой

Жилой дом со встроенно-пристроенными помещениями общественного назначения и подземной автостоянкой в 3 мкр. Ленинского района г. Нижнего Новгорода. Блок-секция 3

№01.13.02.009.0042-ТКР

Стадия | Лист | Листов
Р | 8 | 8-8

ООО "ПСК "Волга"

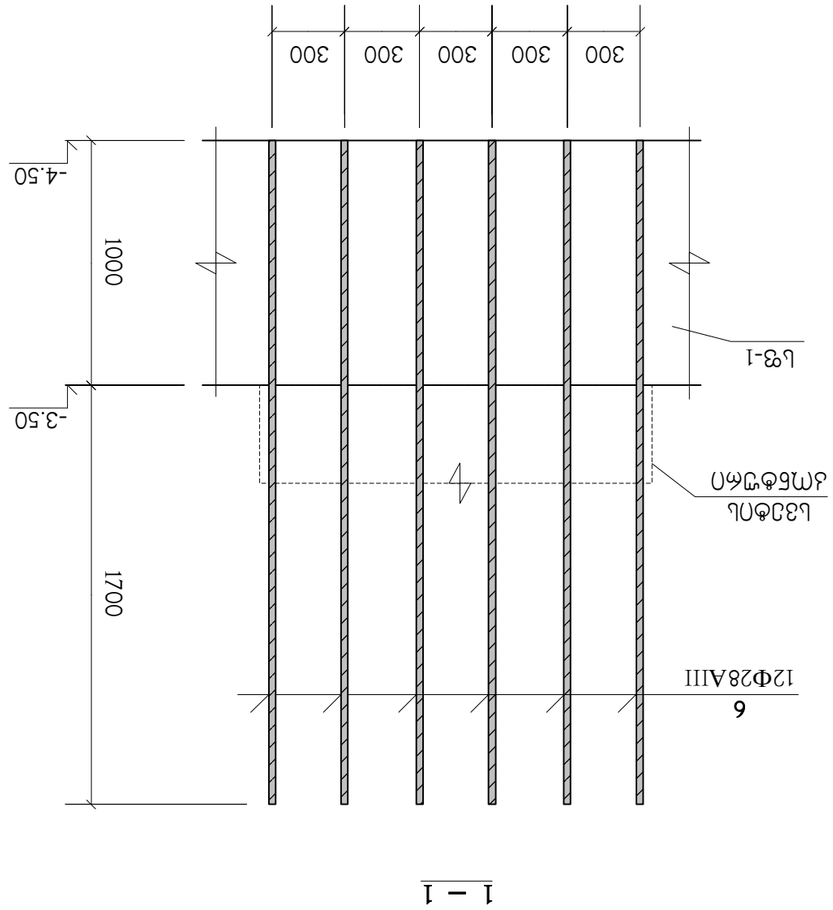

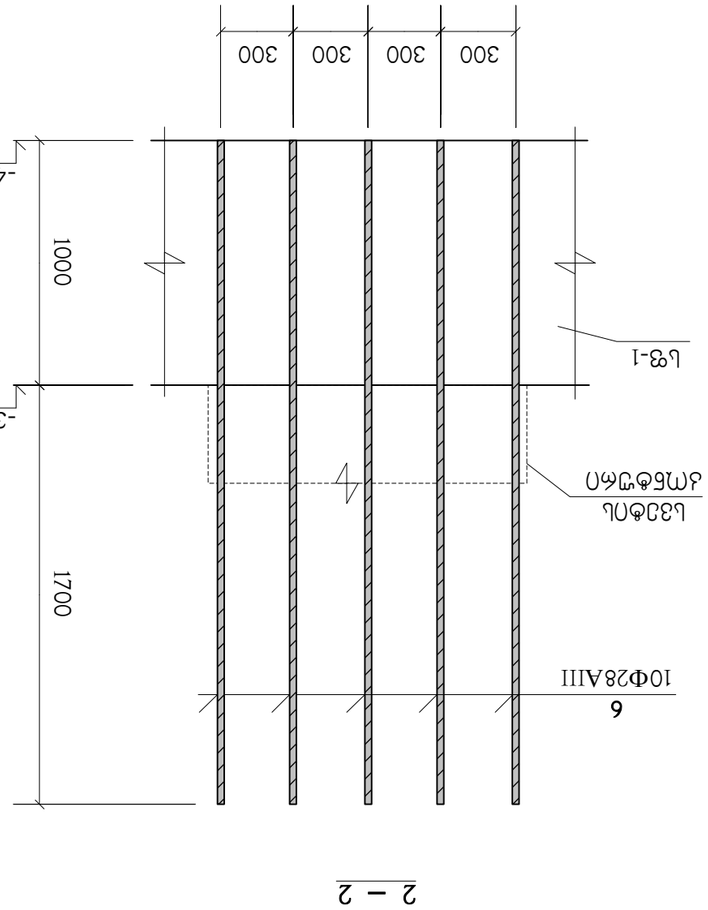

Д3-1
(8 Ш.)

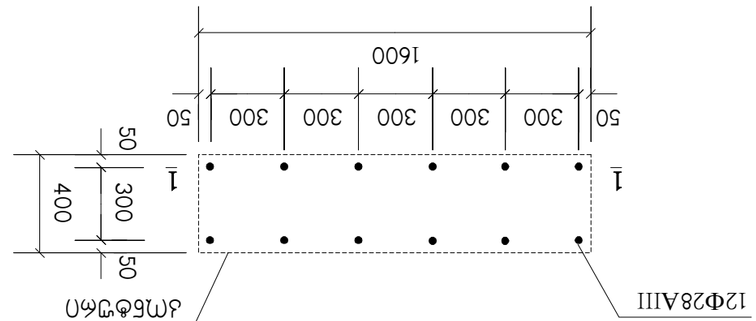

Д3-2
(9 Ш.)

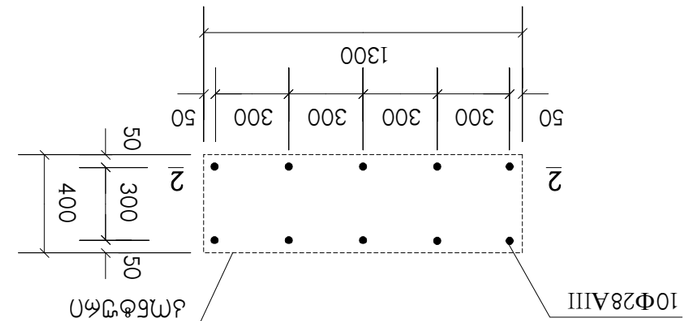

Ведомость ссылочных и прилагаемых документов

Обозначение	Наименование	Примечание
	Общие данные	
ГОП.ЭлФОФ.ЭЛ.ОД.	Однолинейная схема ВРУ	
	Электрооборудование	
ЭМ	Электрооборудование. Рабочие чертежи	
	Ссылочные документы	
Серия 5.407-150	Молниезащита зданий и сооружений	

Изм.	Кол.уч.	Лист	№ док.	Подп.	Дата
ГИП	Ермолаев				
Н.контр.	Ермолаев				
Разработал	Ермолаев				

Д.ОП.ЭМ.ОЗ.ОФ.ЭЛ.ОД. Электрооборудование. Рабочие чертежи. Лист 2/6 Блок №1
№01.13.02.009.042-ТОП Жилой дом (Блок-секция Б) Многоэтажный жилой дом (Блок-секция Б) Общие данные

Стадия	Лист	Листов
Р	2	6

ООО "Электромонтаж"

ძვ-3
(3 ც.)

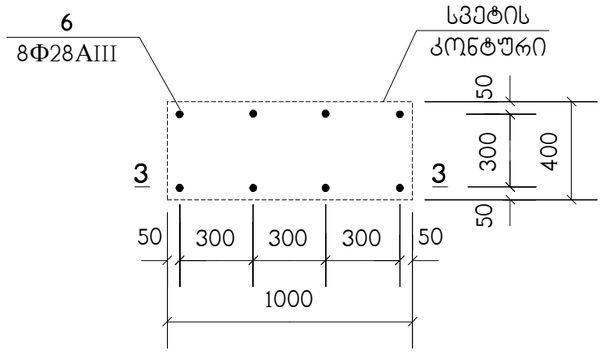

ძვ-4
(1 ც.)

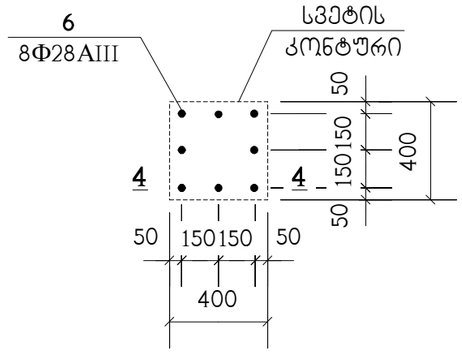

3 – 3

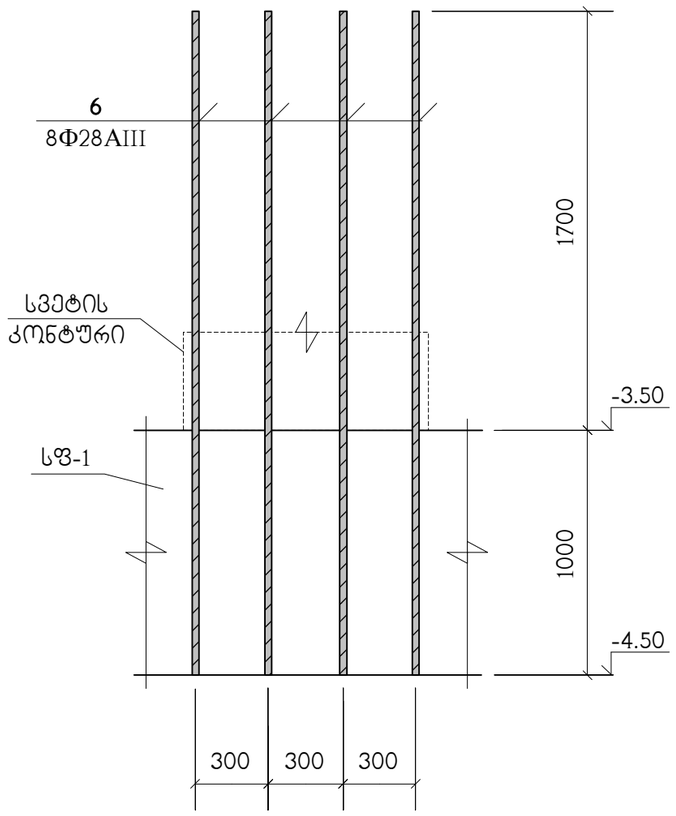

4 – 4

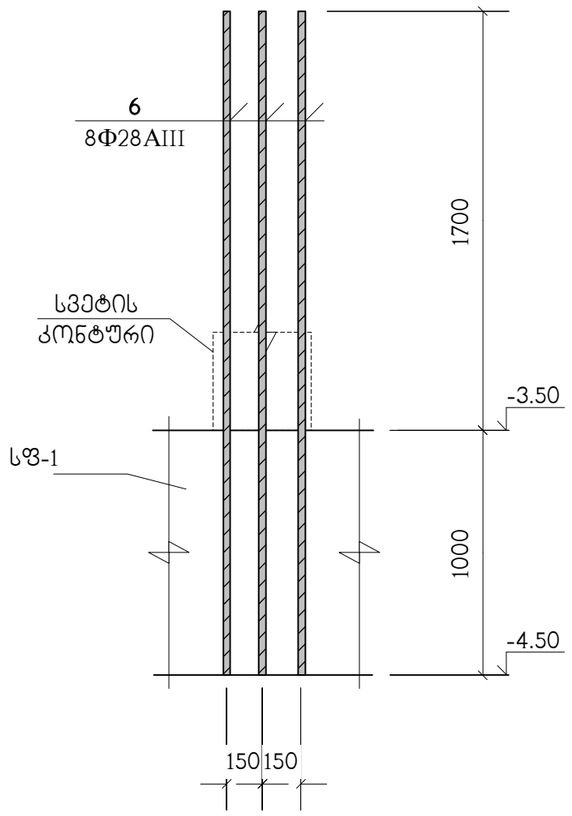

სპეციფიკაცია იხილეთ ნახ. კ-11

თანამდებობა	გვარი	ხელმოწერა	ქ.თბილისი, ლუბლიანას ქუჩა №2/6 ნაკვ. №01.13.02.009.042-ში მრავალფუნქციური კომპლექსის პროექტი (ბლოკი ც)				შ.პ.ს. "ბლოქსი"
მთ.არქიტექტ.	გ.ხმალაძე		კონსტრუქციული ნაწილი				
კონსტრუქტ.	ლ.ჯაიანი		კვანძები კვ-3 ; კვ-4				
შემოწმა	ა.არჩილია		სტადია მ	ფურც. კ-10	ფ-ბი	ნაკვ.№	

ა – ა

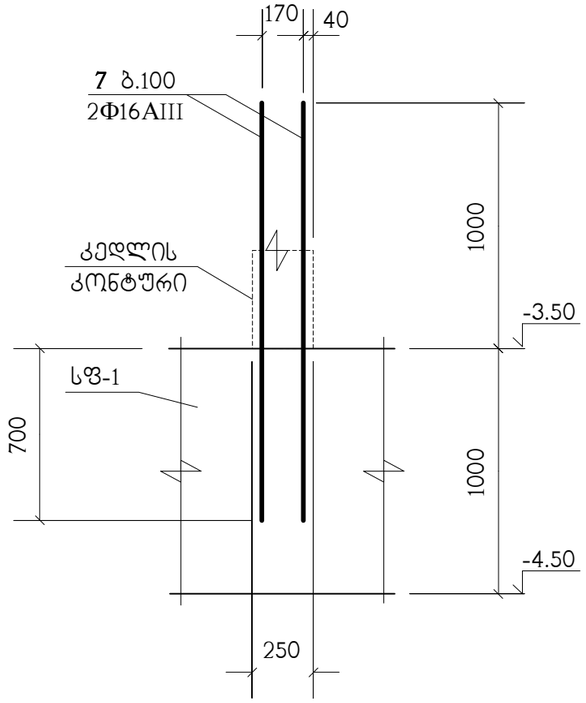

ბ – ბ

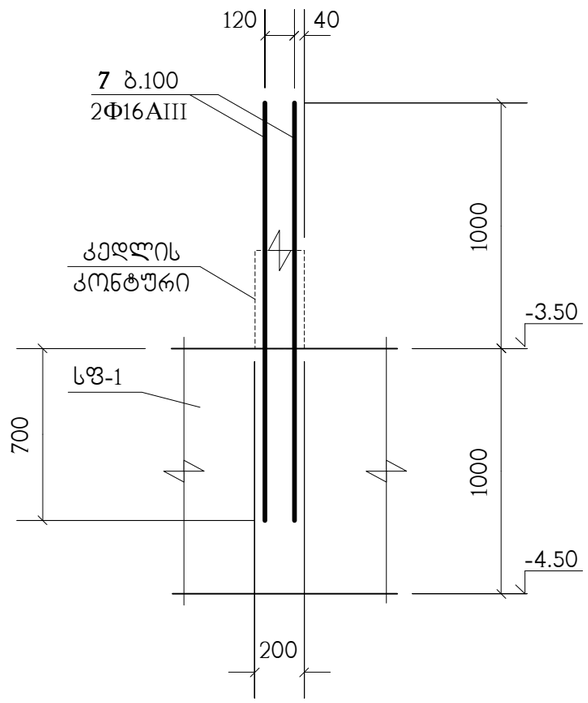

გ – გ

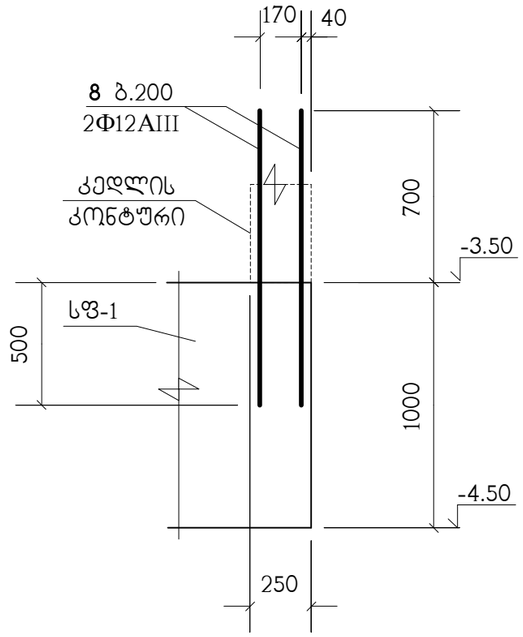

პოზიცია	აღნიშვნა	დასახელება	რაოდ. ც.	შენიშვნა
		სფ-1	1	
1	დაიჭრას ადგილზე	Φ25AIII საბსტ. 5781-82* L=12.05 კმ.	–	46428 კგ.
2		Φ16AIII საბსტ. 5781-82* L=980	2694	1.55 კგ.
3		Φ25AIII საბსტ. 5781-82* L=3000	288	11.56 კგ.
5	დაიჭრას ადგილზე	Φ12AIII საბსტ. 5781-82* L=0.5 კმ.	–	444 კგ.
6		Φ28AIII საბსტ. 5781-82* L=2700	218	13.05 კგ.
7		Φ16AIII საბსტ. 5781-82* L=1700	1158	2.68 კგ.
8		Φ12AIII საბსტ. 5781-82* L=1200	580	1.06 კგ.
		B30 კლასის ბეტონი		678 მ^3
		B10 კლასის ბეტონი		47 მ^3

თანამდებობა	გვარი	ხელმოწერა	ქ.თბილისი, ლუბლიანას ქუჩა №2/6 ნაკ3. №01.13.02.009.042-ში მრავალფუნქციური კომპლექსის პროექტი (ბლოკი ც)	
მთ.არქიტექტ.	გ.ხმალაძე		კონსტრუქციული ნაწილი	შ.პ.ს. "ბლოქსი"
			ჭრილები ა–ა ; ბ–ბ ; გ–გ სპეციფიკაცია	
კონსტრუქტ.	ლ.ჯაიანი			
შემამოწმა	ა.არჩილია		სტადია მ ფურც. კ-11 ფ-ბი დაკვ.№	

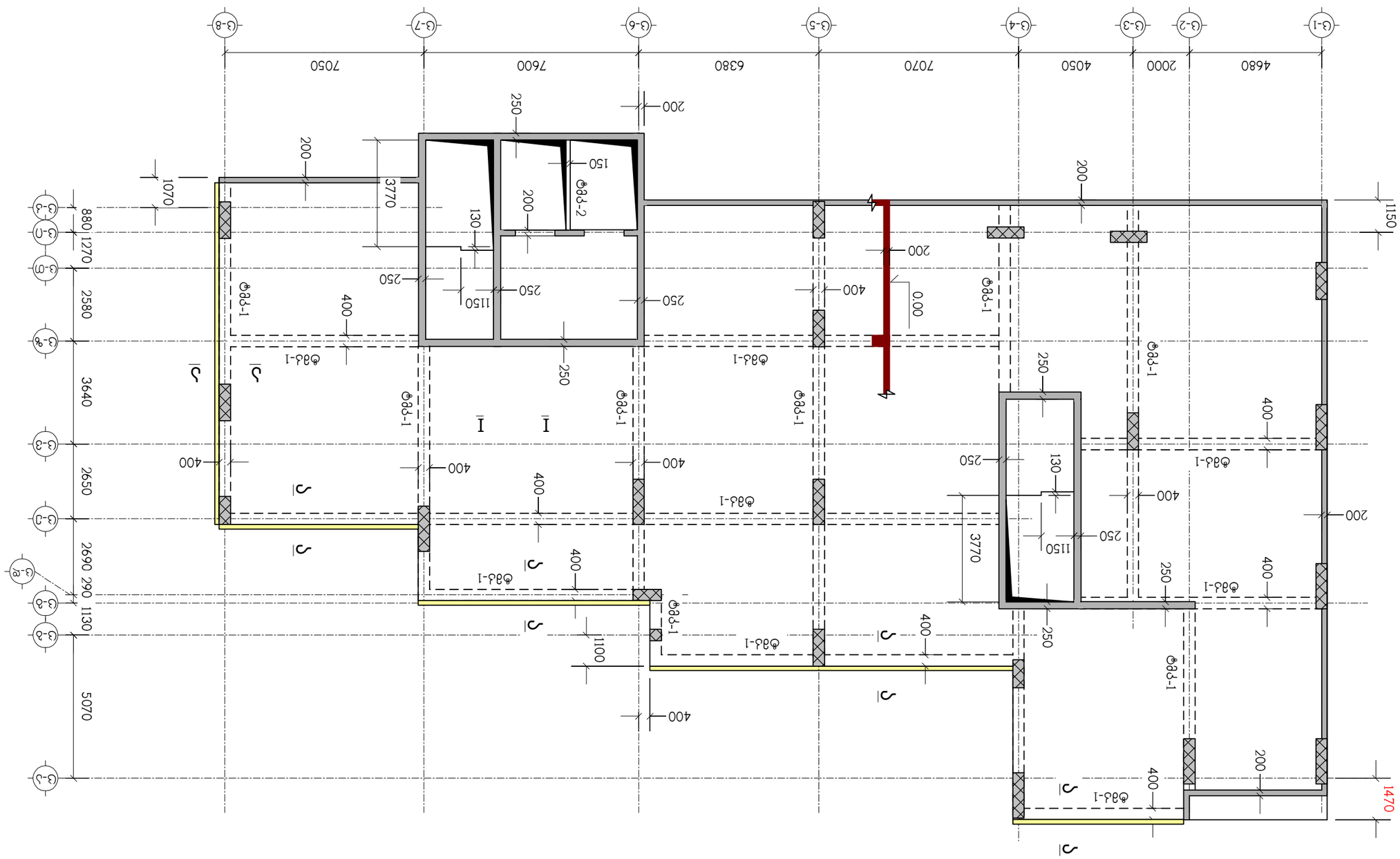
Ø8Ა-1
Ø12-1
Ø10-1
Ø12-2
Ø8Ა-1
Ø10-1
Ø12-1
Ø8Ა-1
Ø12-1
Ø8Ა-1
Ø12-1
Ø8Ა

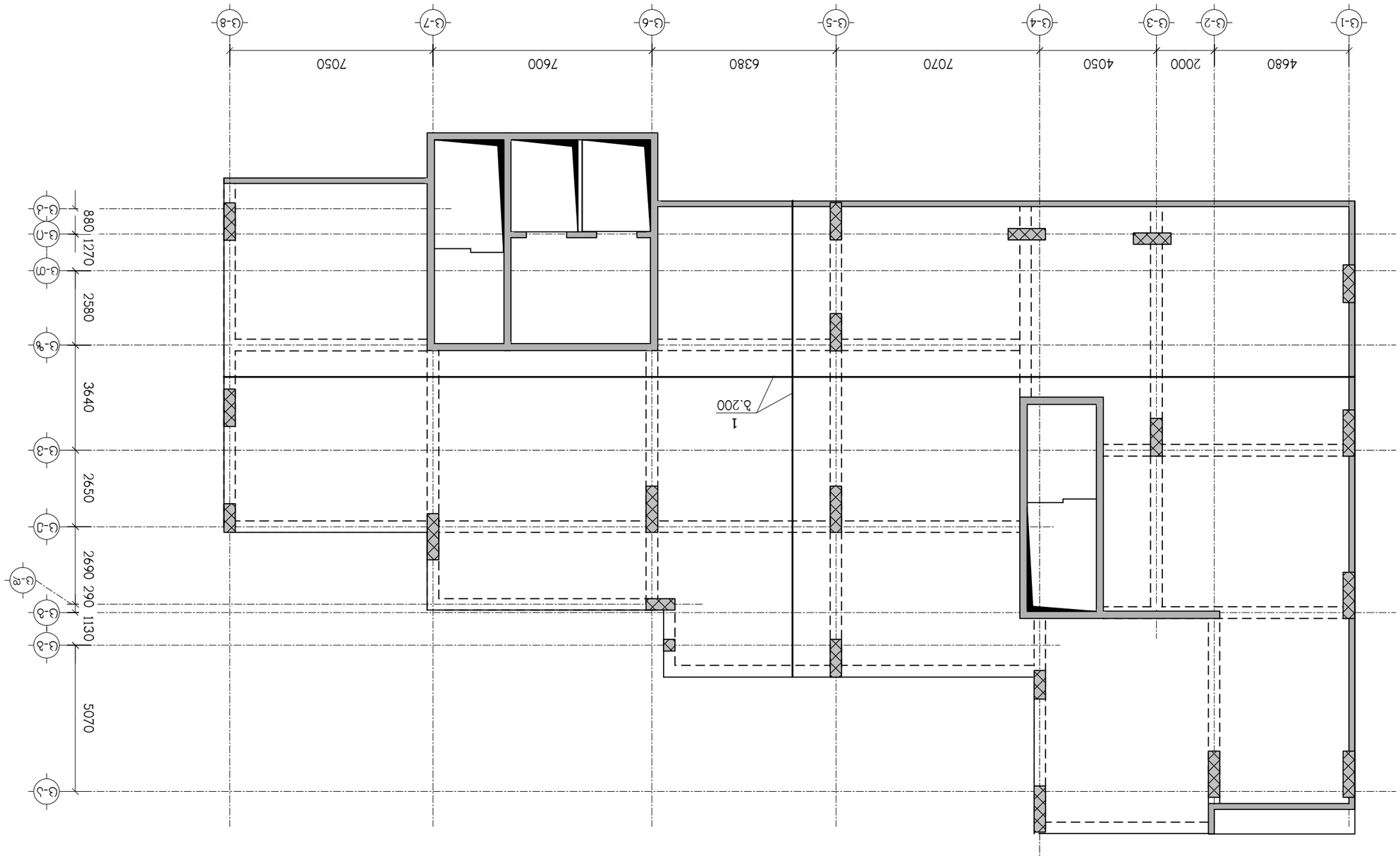

Блок№3 Вэбенэлэгдсэн онцлогтой 2-49 блок 2-48 блокыг холбох 2-р давхрын төлөвлөгөө. 2-49 блок

Ерөнхий архитектор	Б.Мөнхбаяр		Ангилал, хэмжээ, тэмдэглэгээ нь "Барилгын ерөнхий төлөвлөгөө" БНбД 30-01-09 стандартын шаардлагыг хангасан болно.
Ерөнхий инженер	Б.Баяржаргал		
Ерөнхий технологич	Ц.Ганбаатар		
Хянасан	Ц.Ганбаатар		Зураг төслийн нэр: Зөвлөлдөх үйлчилгээний төв, 2 давхар, 1 зогсоолтой, 1 зочны байртай
Зохиогч	Ц.Ганбаатар		Зураг төслийн дугаар: 2-13
Зураг	Ц.Ганбаатар	8	Хуудасны дугаар: 8-ын 8
Гарын үсэг			Хэмжээ: А1

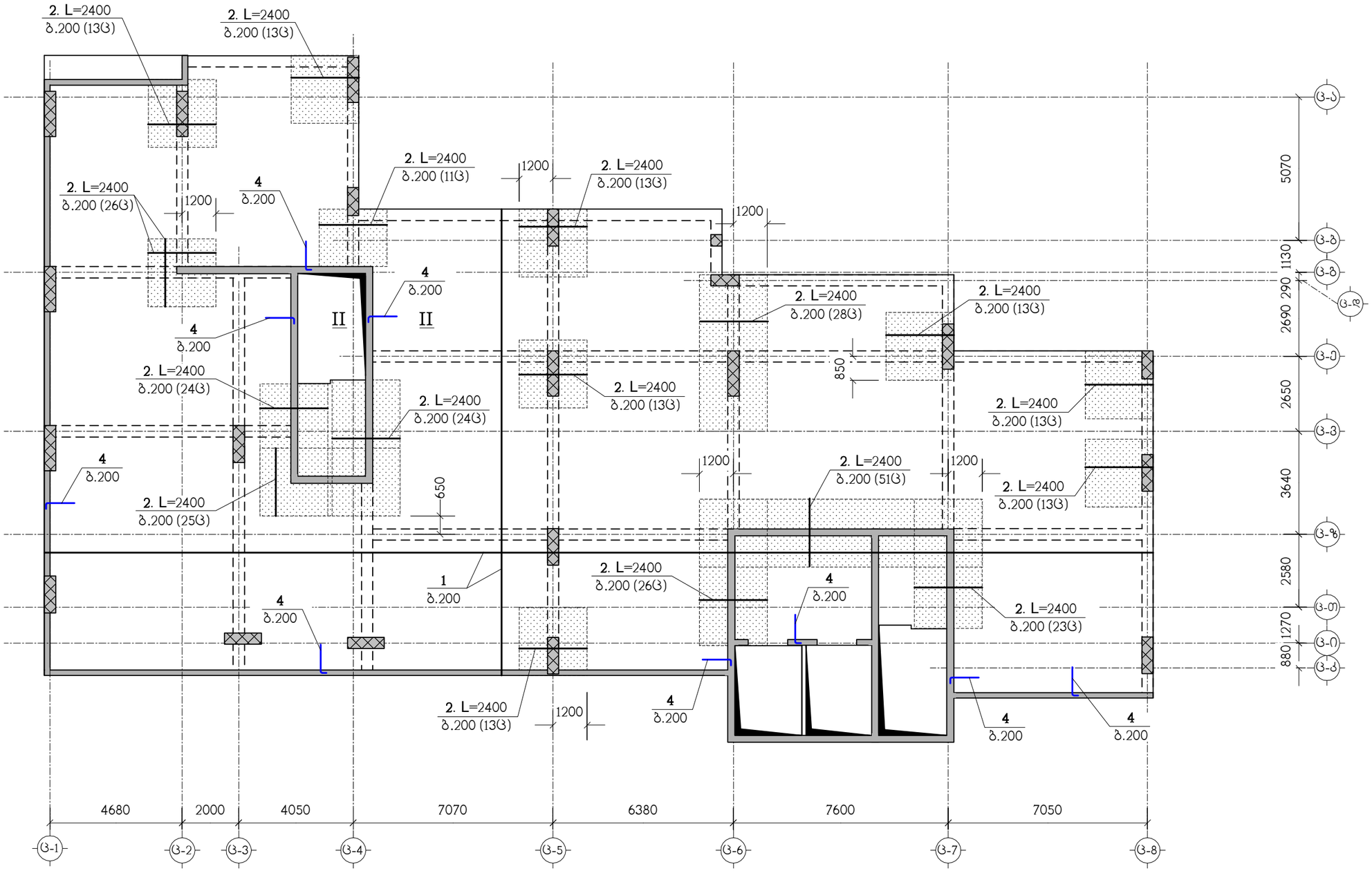

ნახაზი განიხილეთ კ-48 ნახაზთან ერთად
სპეციფიკაცია იხილეთ ნახ. კ-49
– დამატებითი არმირების ზონა

თანამდებობა	გვარი	ხელმოწერა	ქ.თბილისი, ლუბლიანას ქუჩა №2/6 ნაკვ. №01.13.02.009.042-ში მრავალფუნქციური კომპლექსის პროექტი (ბლოკი ც)				შ.პ.ს. "ბლოქსი"
მთ.არქიტექტ.	გ.ხმალაძე		კონსტრუქციული ნაწილი				
კონსტრუქტ.	ლ.ჯაიანი		ბფ-1, ზედა ზონის არმირება				
შემოწმება	ა.არჩილია		სტადია მ	ფურც. კ-14	ფ-ბი	დაკვ.№	

ნახაზი 8.ანტიკორ ქ-48 ნახაზიდან ამოჭრილი ფრაგმენტი ქ-ქ ტიპის ბინის ქვედა ნაწილის ფილის არმატურის განლაგების სქემა. ქ-12

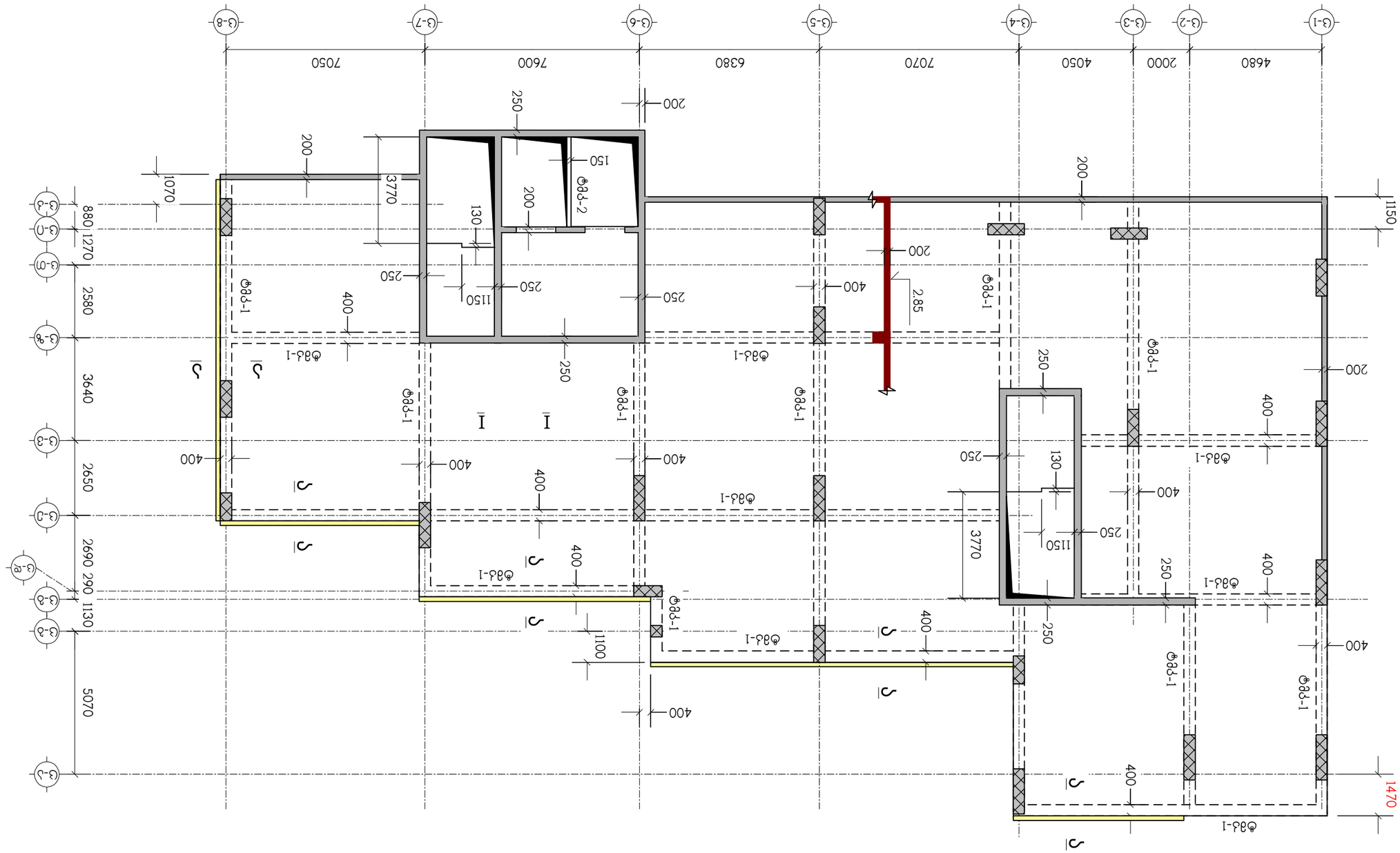

დამკვეთის ხელმოწერა	ს.ა.მ.ა.ნ.ი.	ნახაზის ნომერი	
ხელმძღვანელი ინჟინერი	ბ.ჩხეიძე		
მთ.პროექტის ინჟინერი	ბ.ჩხეიძე		

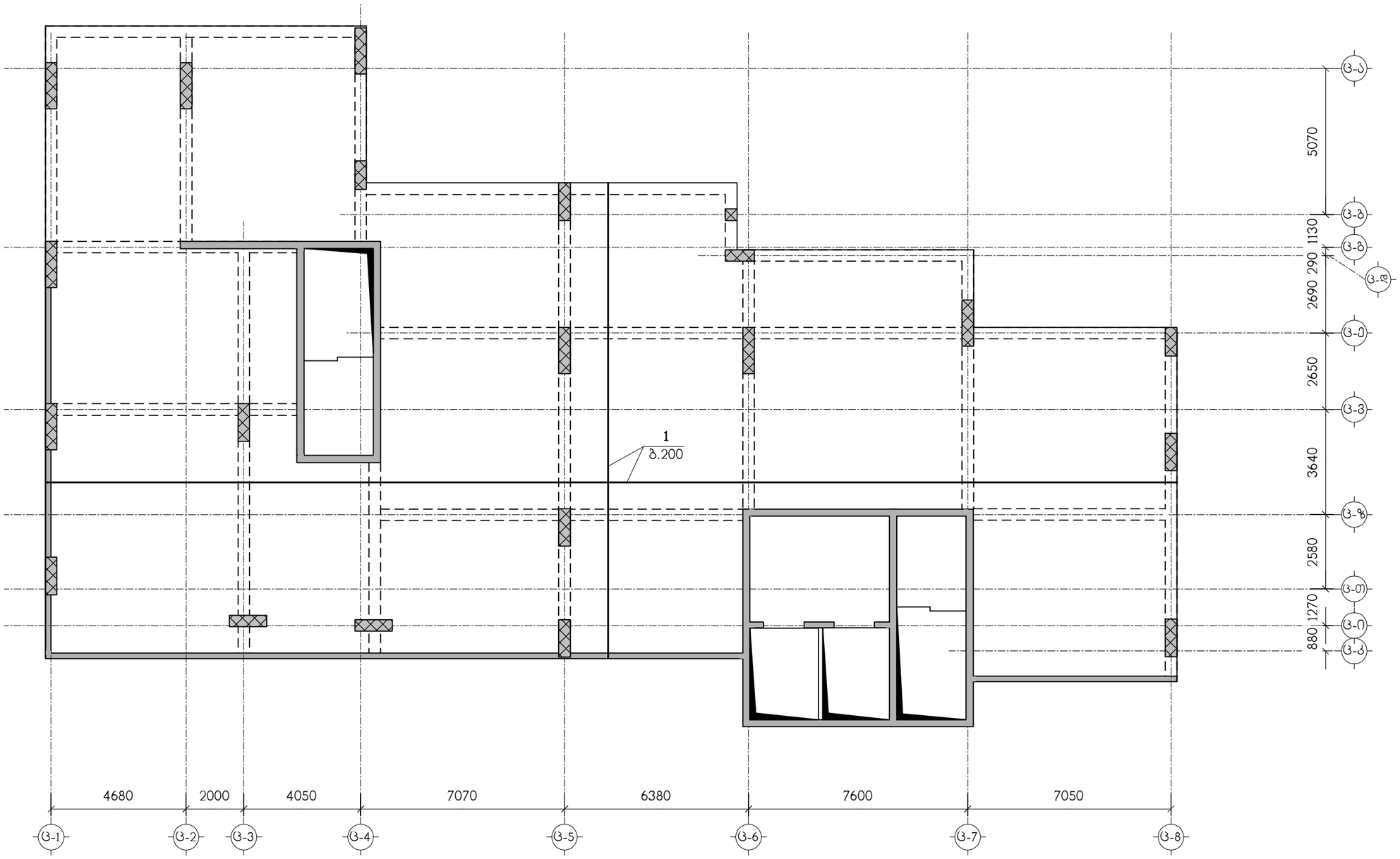

ნახაზი განიხილეთ კ-48 ნახაზთან ერთად
სპეციფიკაცია იხილეთ ნახ. კ-49

თანამდებობა	გვარი	ხელმოწერა	ქ.თბილისი, ლუბლიანას ქუჩა №2/6 ნაკვ. №01.13.02.009.042-ში მრავალფუნქციური კომპლექსის პროექტი (ბლოკი ბ)					შ.პ.ს. "ბლოქსი"
მთ.არქიტექტ.	გ.ხმალაძე		კონსტრუქციული ნაწილი					
კონსტრუქტ.	ლ.ჯაიანი		გფ-2, ქვედა ზონის არმირება					
შემოწმა	ა.არჩილია		სტადია მ	ფურც. კ-16		გ-ბი	ნაკვ.№	

ნახაზი 8.48 ნახაზის ფრაგმენტი
სართულის ტიპიური ნახშირორჟანგის ანალიზატორების განთავსების სქემა
– ანალიზატორების ადგილმდებარეობა

დამპროექტებელი			
მთ.სპეციალისტი	ბ.ჩხეიძე		
ჯგუფის ხელმძღვანელი	ლ.ანთელავა		
უფროსი ინჟინერ-ტექნოლოგი	ლ.ბაქრაძე		
ინჟინერ-ტექნოლოგი	ლ.ანთელავა		

ก.ปลอดภัย, ขอเชิญเรียนเชิญ สุขสันต์ วันเด็ก ๒๕๖๓
วิศวกรรมโยธา ภาควิชาวิศวกรรมโยธา (ปรับปรุง)
คณะวิศวกรรมศาสตร์ มหาวิทยาลัยเทคโนโลยีมหานคร

			ผศ.ดร.ปลอดภัย ใจดีมาก
			ผศ.ดร.ปลอดภัย ใจดีมาก
			ว่าที่ ร.ต.หญิง ปรีดาวรรณ ใจดีมาก
			นายสมชาย ใจดีมาก

แบบขยายฐานราก F1 และ F2 ชั้นที่ 3 ถึง ชั้นที่ 4

มาตราส่วน	1:50	แบบเลขที่	ว.ป.ป. "ปลอดภัย"
วันที่	15 มิ.ย. 2569		



ნახაზი განიხილეთ კ-48 ნახაზთან ერთად
სპეციფიკაცია იხილეთ ნახ. კ-49

თანამდებობა	გვარი	ხელმოწერა	ქ.თბილისი, ლუბლიანას ქუჩა №2/6 ნაკვ. №01.13.02.009.042-ში მრავალფუნქციური კომპლექსის პროექტი (ბლოკი ც)					შ.პ.ს. "ბლოქსი"
მთ.არქიტექტ.	გ.ხმალაძე		კონსტრუქციული ნაწილი					
კონსტრუქტ.	ლ.ჯაიანი		გფ-3, ქვედა ზონის არმირება					
შემოწმება	ა.არჩილია		სტადია მ	ფურც. კ-19		ფ-ბი	დაკვ.№	

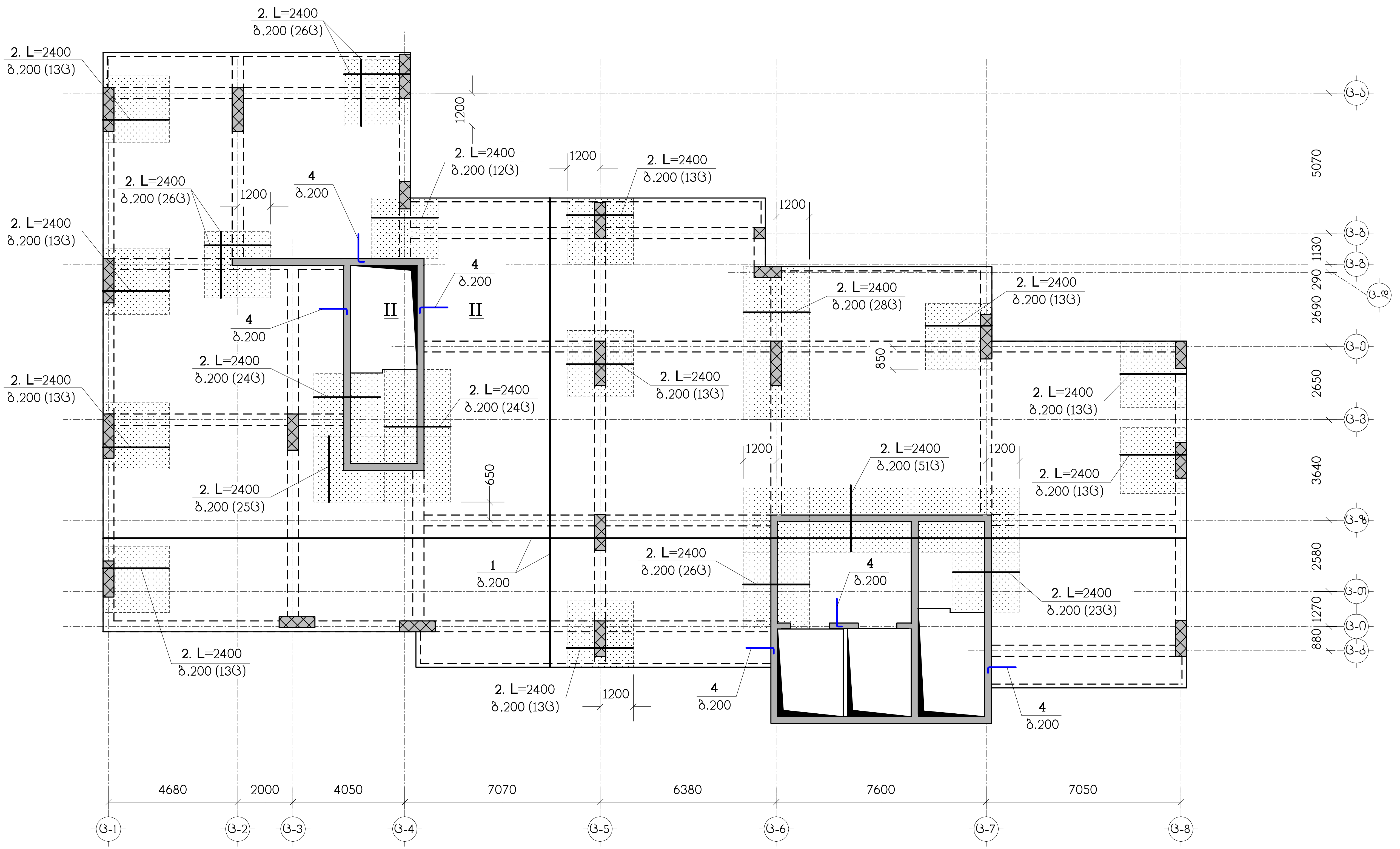

ნახაზი განიხილეთ კ-48 ნახაზთან ერთად
სპეციფიკაცია იხილეთ ნახ. კ-49
— დამატებითი არმირების ზონა

თანამდებობა	გვარი	ხელმოწერა	ქ.თბილისი, ლუბლიანას ქუჩა №2/6 ნაკვ. №01.13.02.009.042-ში მრავალფუნქციური კომპლექსის პროექტი (ბლოკი ც)				შ.პ.ს. "ბლოქსი"
მთ.არქიტექტ.	გ.ხმალაძე		კონსტრუქციული ნაწილი				
კონსტრუქტ.	ლ.ჯაიანი		ბფ-3, ზედა ზონის არმირება				
შეამოწმა	ა.არჩილია		სტადია მ	ფურც. კ-20	ფ-ბი	დაკვ.№	

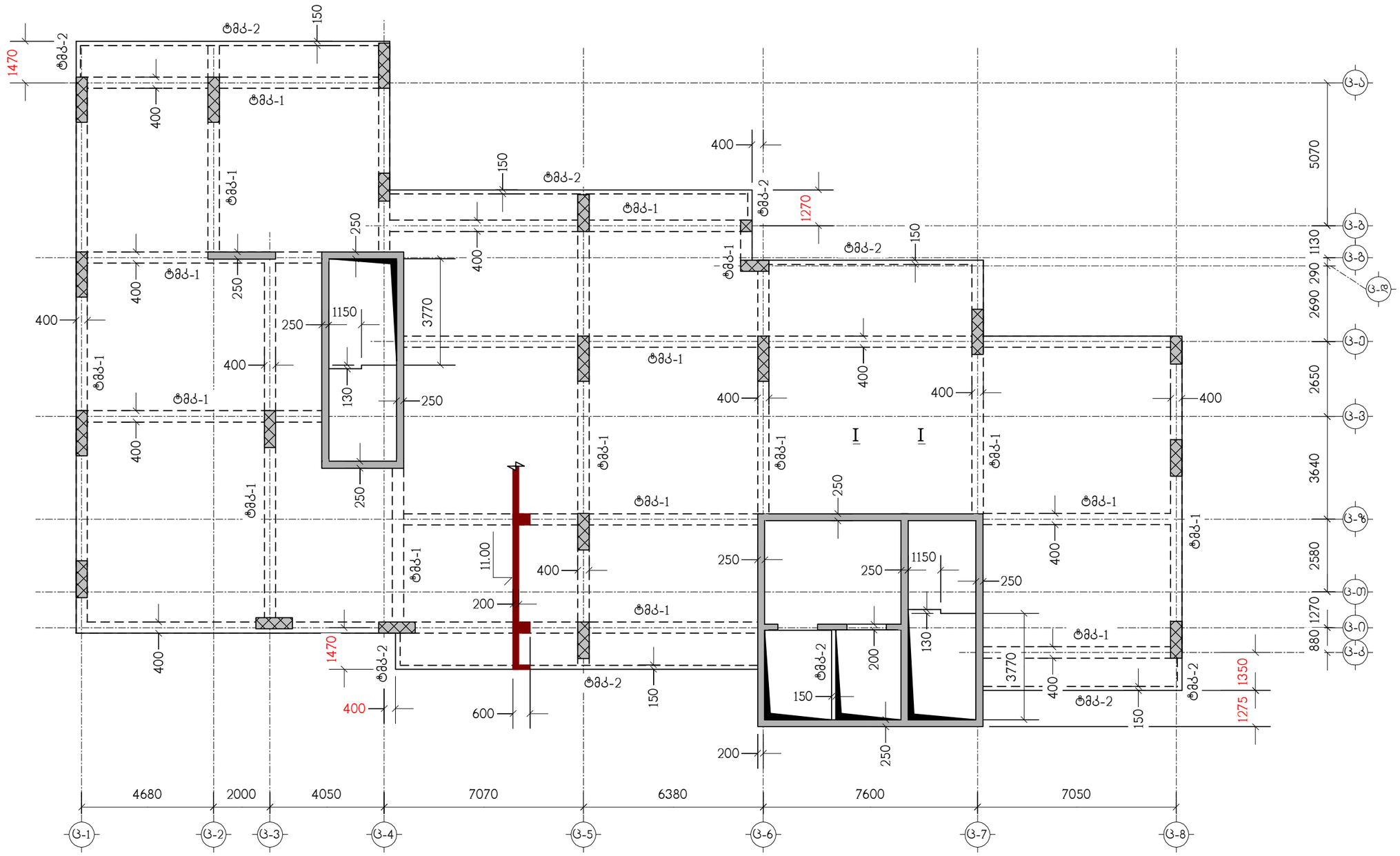

ნახაზი განიხილეთ კ-48 ნახაზთან ერთად

თანამდებობა	გვარი	ხელმოწერა	ქ.თბილისი, ლუბლიანას ქუჩა №2/6 ნაკვ. №01.13.02.009.042-ში მრავალფუნქციური კომპლექსის პროექტი (ბლოკი ც)					შ.პ.ს. "ბლოქსი"
მთ.არქიტექტ.	გ.ხმალაძე		კონსტრუქციული ნაწილი					
			გადახურვის ფილა გფ-4, ნიშნულზე 11.00, საყალიბო ნახაზი					
კონსტრუქტ.	ლ.ჯაიანი							
შემოწმ.	ა.არჩილია		სტადია მ	ფურც. კ-21		ფ-ბი	დაკვ.№	



ნახაზი განიხილეთ კ-48 ნახაზთან ერთად
სპეციფიკაცია იხილეთ ნახ. კ-49

თანამდებობა	გვარი	ხელმოწერა	ქ.თბილისი, ლუბლიანას ქუჩა №2/6 ნაკვ. №01.13.02.009.042-ში მრავალფუნქციური კომპლექსის პროექტი (ბლოკი ც)				შ.პ.ს. "ბლოქსი"
მთ.არქიტექტ.	გ.ხმალაძე		კონსტრუქციული ნაწილი				
კონსტრუქტ.	ლ.ჯაიანი		გფ-4, ქვედა ზონის არმირება				
შემოწმა	ა.არჩილია		სტადია მ	ფურც. კ-22	ფ-ბი	დაკვ.№	

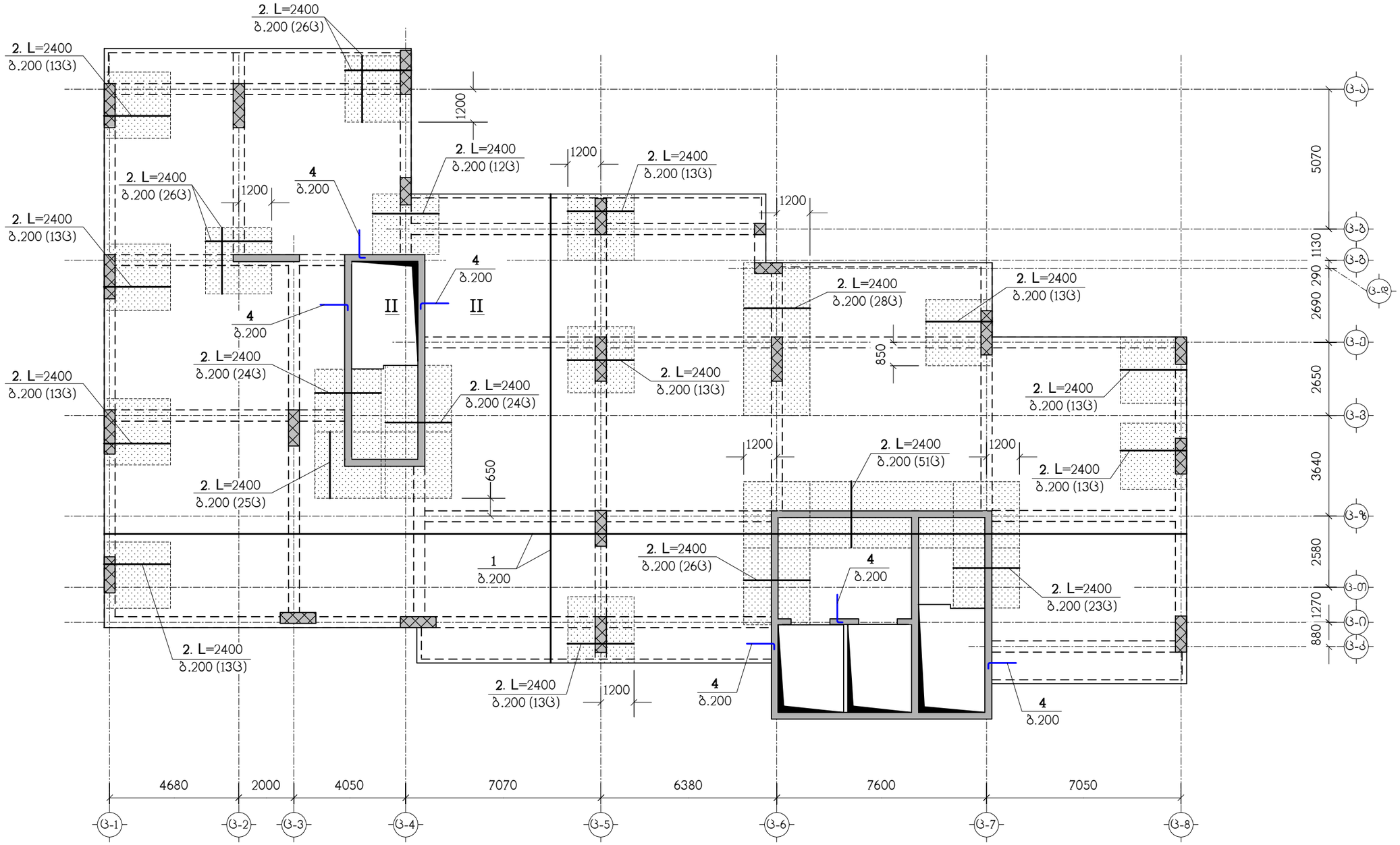

ნახაზი განიხილეთ კ-48 ნახაზთან ერთად
სპეციფიკაცია იხილეთ ნახ. კ-49
▭ – დამატებითი არმირების ზონა

თანამდებობა	გვარი	ხელმოწერა	ქ.თბილისი, ლუბლიანას ქუჩა №2/6 ნაკვ. №01.13.02.009.042-ში მრავალფუნქციური კომპლექსის პროექტი (ბლოკი ც)				შ.პ.ს. "ბლოქსი"
მთ.არქიტექტ.	გ.ხმალაძე		კონსტრუქციული ნაწილი				
კონსტრუქტ.	ლ.ჯაიანი		გფ-4, ზედა ზონის არმირება				
შემოწმა	ა.არჩილია		სტადია მ	ფურც. კ-23	ფ-ბი	დაკვ.№	

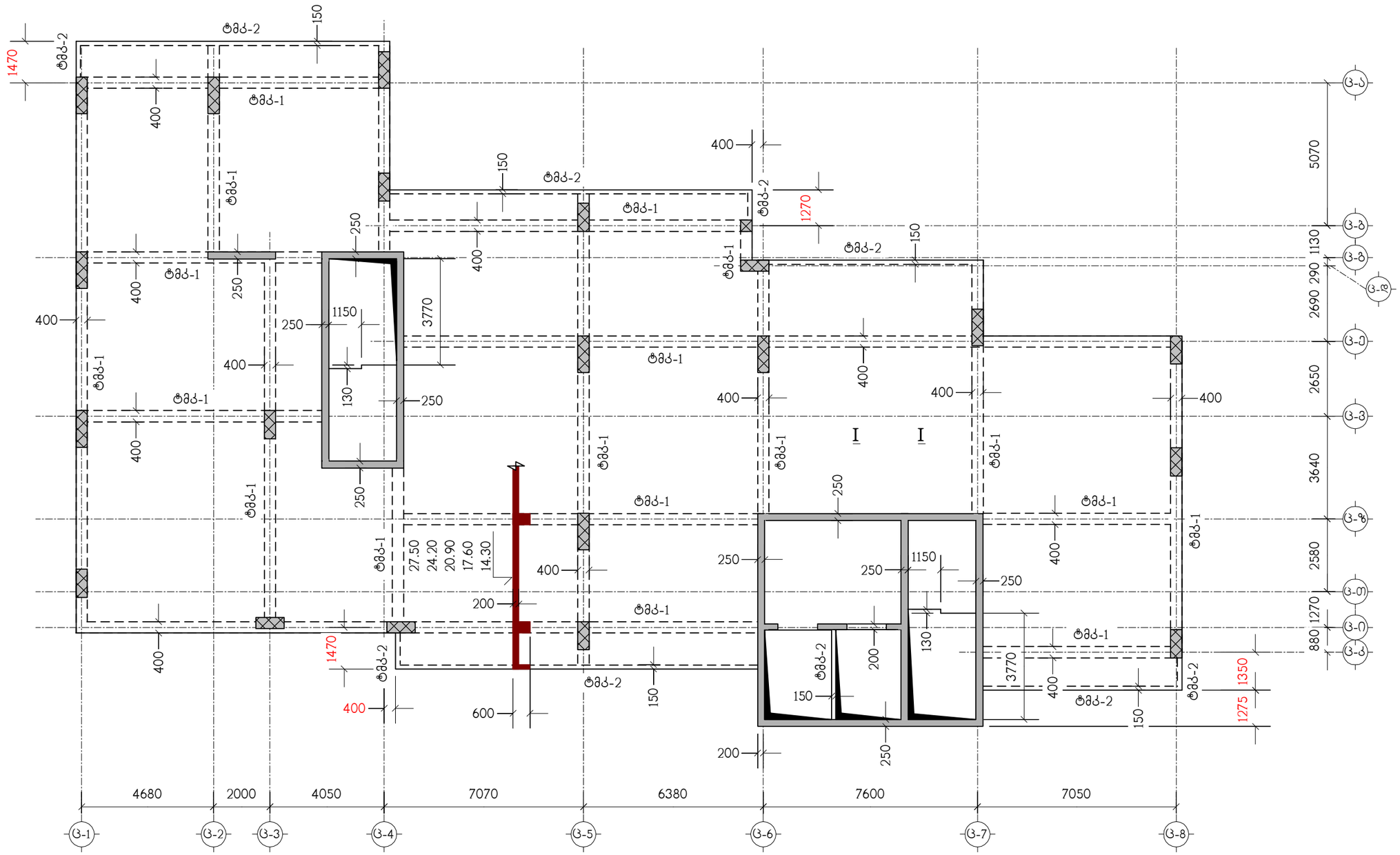

ნახაზი განიხილეთ კ-48 ნახაზთან ერთად

თანამდებობა	გვარი	ხელმოწერა	ქ.თბილისი, ლუბლიანას ქუჩა №2/6 ნაკვ. №01.13.02.009.042-ში მრავალფუნქციური კომპლექსის პროექტი (ბლოკი Ⅰ)				შ.პ.ს. "ბლოქსი"
მთ.არქიტექტ.	გ.ხმალაძე		კონსტრუქციული ნაწილი				
			გადახურვის ფილა გფ-5, ნიშნულებზე 14.30-:-27.50, საყალიბო ნახაზი				
კონსტრუქტ.	ლ.ჯაიანი						
შემოწმ.	ა.არჩილია		სტადია მ	ფურც. კ-24	ფ-ბი	ნაკვ.№	



ნახაზი განიხილეთ კ-48 ნახაზთან ერთად
სპეციფიკაცია იხილეთ ნახ. კ-49

თანამდებობა	გვარი	ხელმოწერა	ქ.თბილისი, ლუბლიანას ქუჩა №2/6 ნაკვ. №01.13.02.009.042-ში მრავალფუნქციური კომპლექსის პროექტი (ბლოკი ც)					შ.პ.ს. "ბლოქსი"
მთ.არქიტექტ.	გ.ხმალაძე		კონსტრუქციული ნაწილი					
კონსტრუქტ.	ლ.ჯაიანი		გფ-5, ქვედა ზონის არმირება					
შემოწმა	ა.არჩილია		სტადია მ	ფურც. კ-25		ფ-ბი	ნაკვ.№	

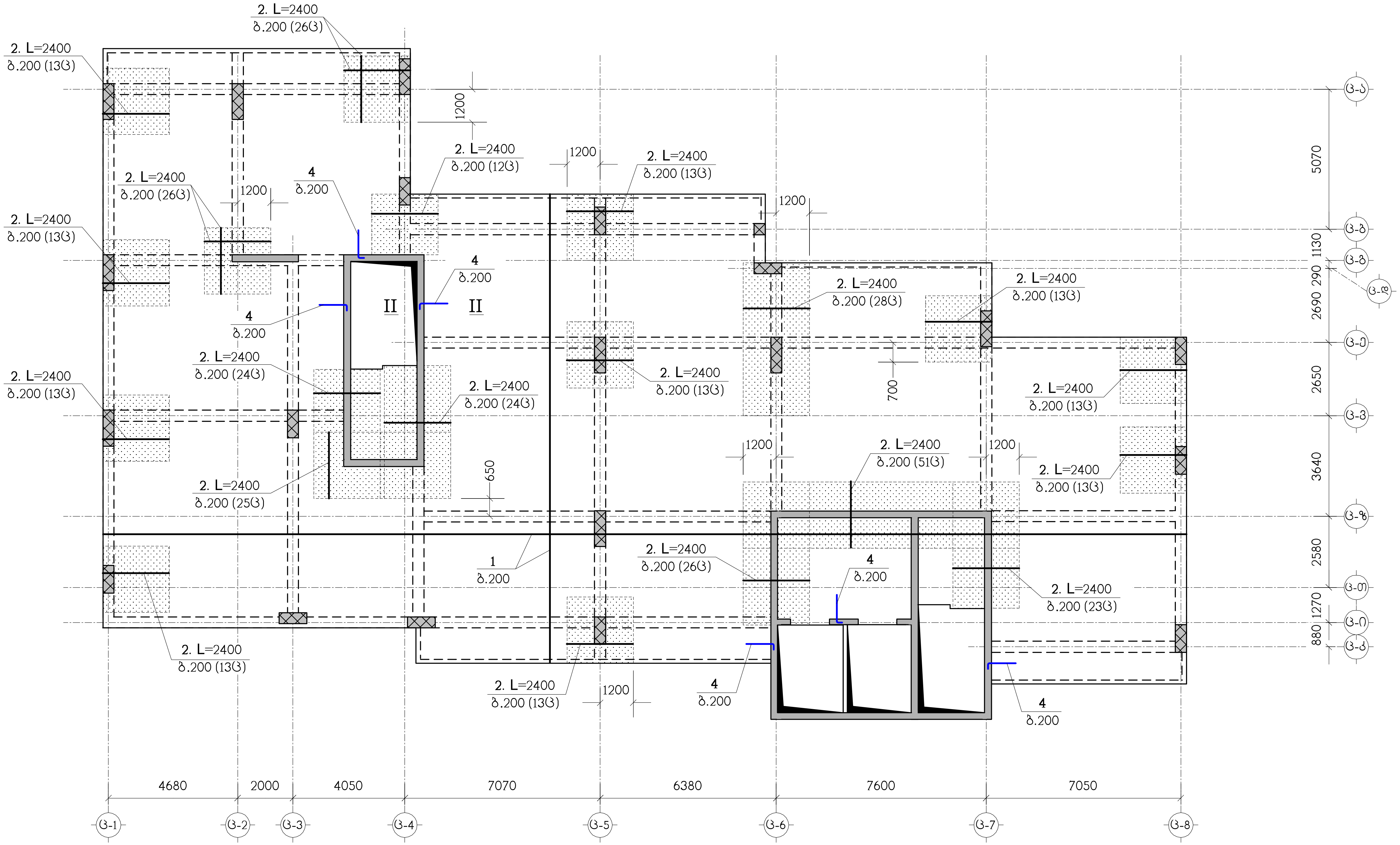

ნახაზი განიხილეთ კ-48 ნახაზთან ერთად

სპეციფიკაცია იხილეთ ნახ. კ-49

— დამატებითი არმირების ზონა

თანამდებობა	გვარი	ხელმოწერა	ქ.თბილისი, ლუბლიანას ქუჩა №2/6 ნაკვ. №01.13.02.009.042-ში მრავალფუნქციური კომპლექსის პროექტი (ბლოკი ც)				შ.პ.ს. "ბლოქსი"
მთ.არქიტექტ.	გ.ხმალაძე		კონსტრუქციული ნაწილი				
კონსტრუქტ.	ლ.ჯაიანი		ბფ-5, ზედა ზონის არმირება				
შემოწმა	ა.არჩილია		სტადია მ	ფურც. კ-26	ფ-ბი	დაკვ.№	

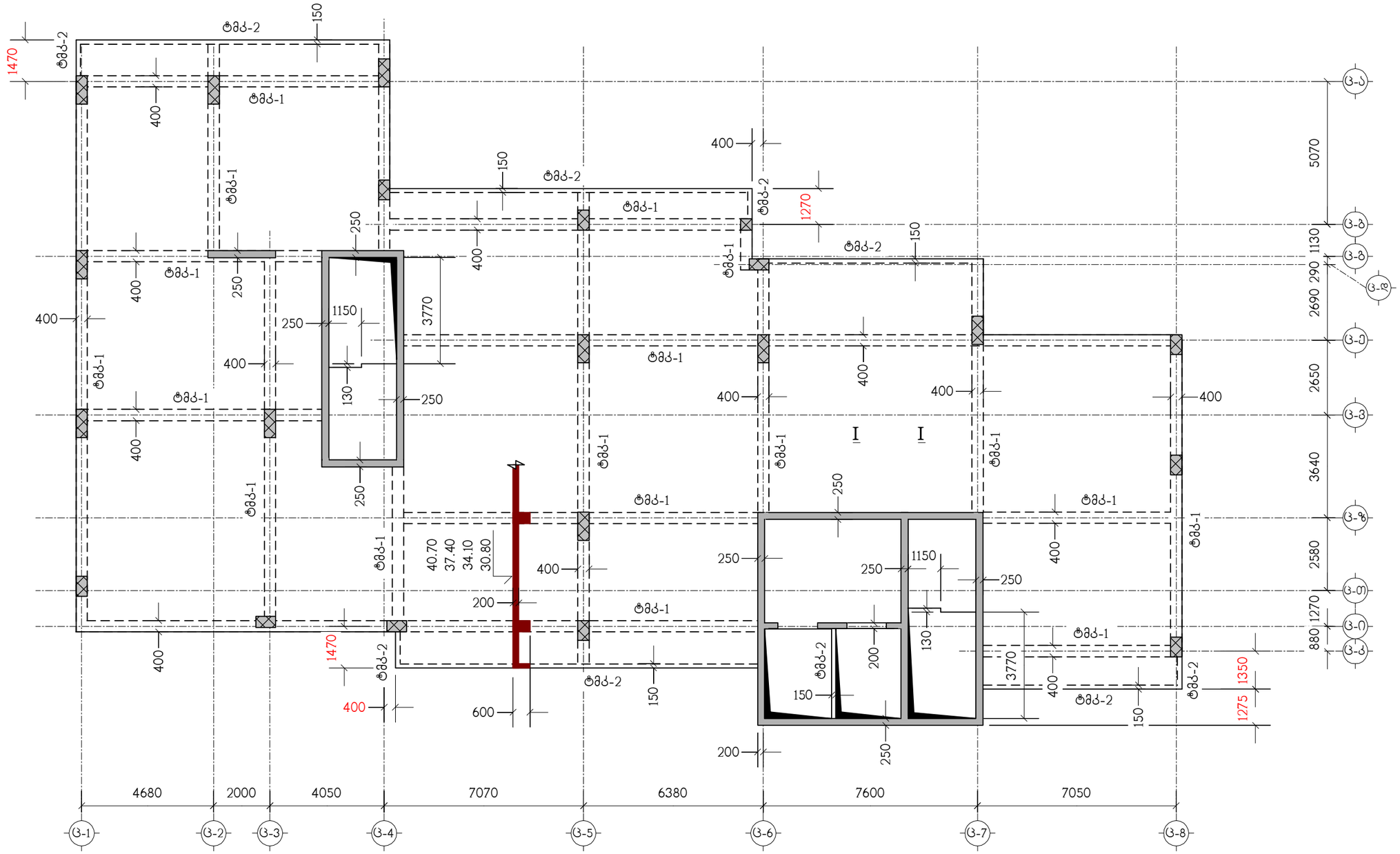

ნახაზი განიხილეთ კ-48 ნახაზთან ერთად

თანამდებობა	გვარი	ხელმოწერა	ქ.თბილისი, ლუბლიანას ქუჩა №2/6 ნაკვ. №01.13.02.009.042-ში მრავალფუნქციური კომპლექსის პროექტი (ბლოკი ც)				შ.პ.ს. "გლოქსი"
მთ.არქიტექტ.	გ.ხმალაძე		კონსტრუქციული ნაწილი				
			გადახურვის ფილა გფ-6, ნიშნულებზე 30.80-:-40.70, საყალიბო ნახაზი				
კონსტრუქტ.	ლ.ჯაიანი						
შემოწმ.	ა.არჩილია		სტადია მ	ფურც. კ-27	ფ-ბი	ნაკვ.№	

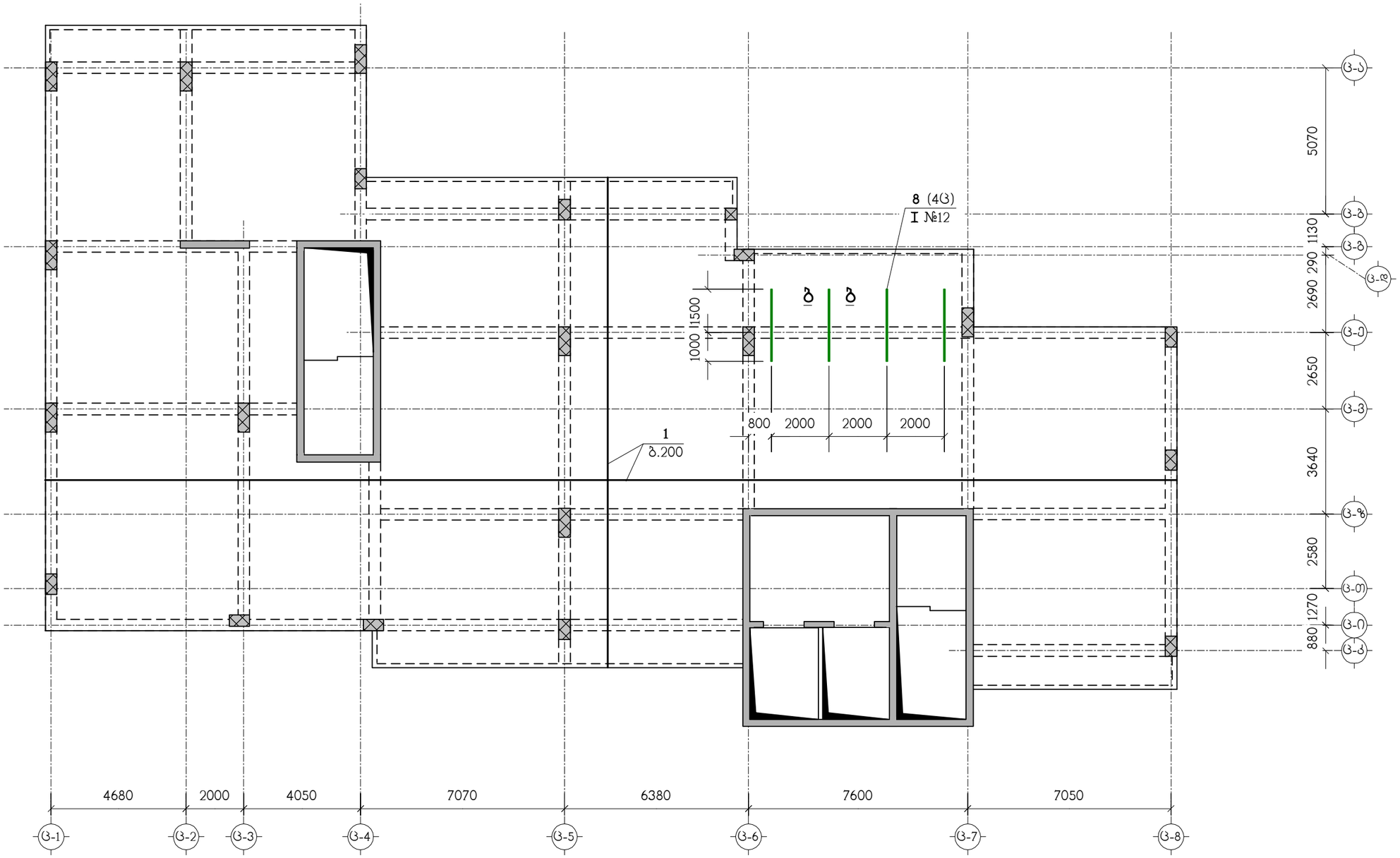

ნახაზი განიხილეთ კ-48 ნახაზთან ერთად
სპეციფიკაცია იხილეთ ნახ. კ-49

თანამდებობა	გვარი	ხელმოწერა	ქ.თბილისი, ლუბლიანას ქუჩა №2/6 ნაკვ. №01.13.02.009.042-ში მრავალფუნქციური კომპლექსის პროექტი (ბლოკი Ც)				შ.პ.ს. "ბლოქსი"
მთ.არქიტექტ.	გ.ხმალაძე		კონსტრუქციული ნაწილი				
კონსტრუქტ.	ლ.ჯაიანი		გფ-6, ქვედა ზონის არმირება				
შემოწმა	ა.არჩილია		სტადია მ	ფურც. კ-28	ფ-ბი	დაკვ.№	

ნახაზის მასშტაბი 1-48 ნახაზზომილი ეტიკეტი
სამშენებლო ნორმების ნაწილი ნახ. 1-49
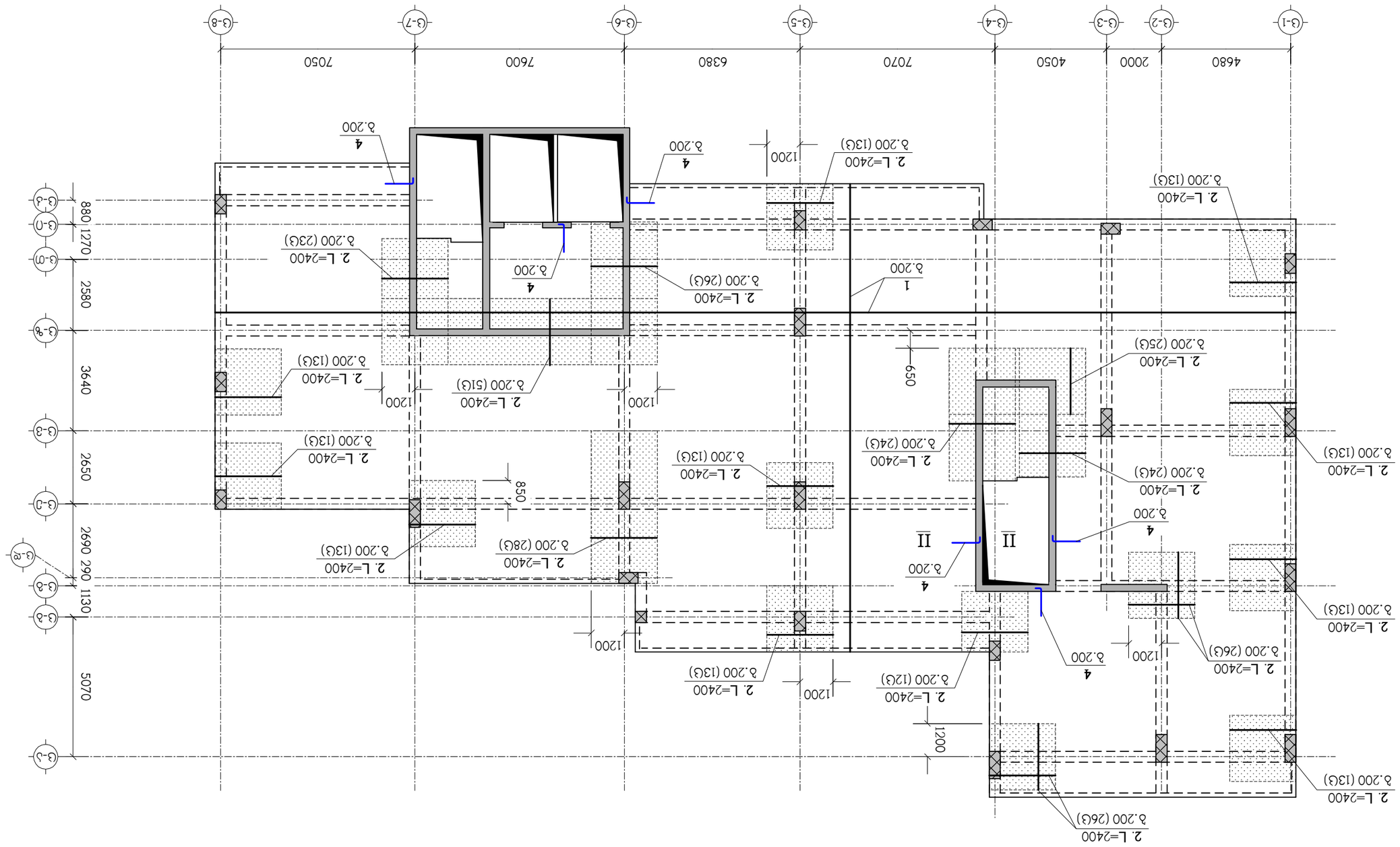

დამკვეთი			
მთ.ა.სა.მ.ბ.ა.ს.	ბ.ჩიკვაძე		
	ლ.ჯანიაშვილი		
	ნ.ბერიძე		
	ნ.ბერიძე		

ნაგებობა №1 ადმინისტრაციული შენობა

ფასადის ნაწილი

ინდ.	ფორმატი	ცვლილების №	ხელმოწერა

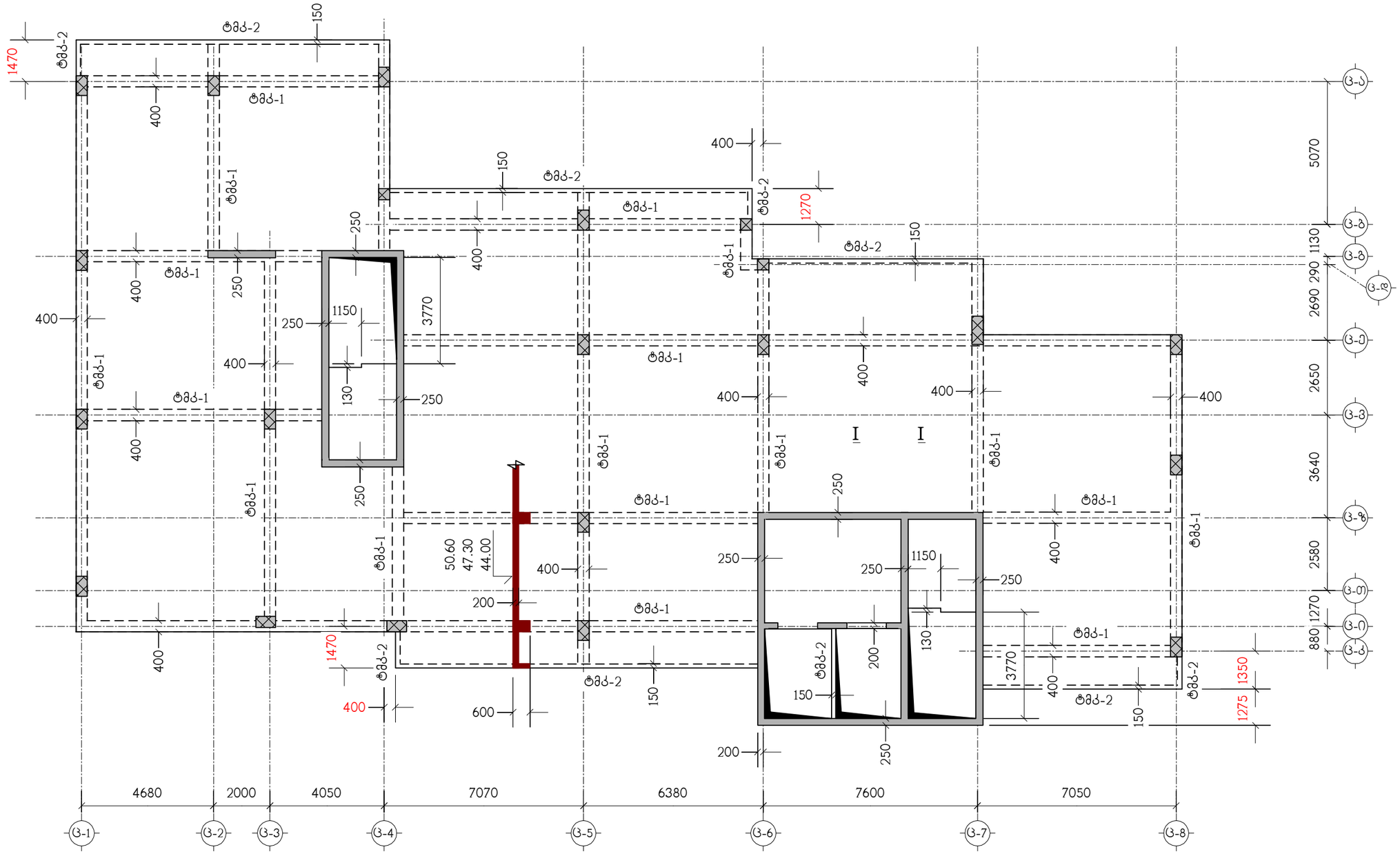

ნახაზი განიხილეთ კ-48 ნახაზთან ერთად

თანამდებობა	გვარი	ხელმოწერა	ქ.თბილისი, ლუბლიანას ქუჩა №2/6 ნაკვ. №01.13.02.009.042-ში მრავალფუნქციური კომპლექსის პროექტი (ბლოკი ც)				შ.პ.ს. "გლოქსი"
მთ.არქიტექტ.	გ.ხმალაძე		კონსტრუქციული ნაწილი				
კონსტრუქტ.	ლ.ჯაიანი		გადახურვის ფილა გფ-7, ნიშნულებზე 44.00-:-50.60, საყალიბო ნახაზი				
შემოწმა	ა.არჩილია		სტადია მ	ფურც. კ-30	ფ-ბი	დაკვ.№	

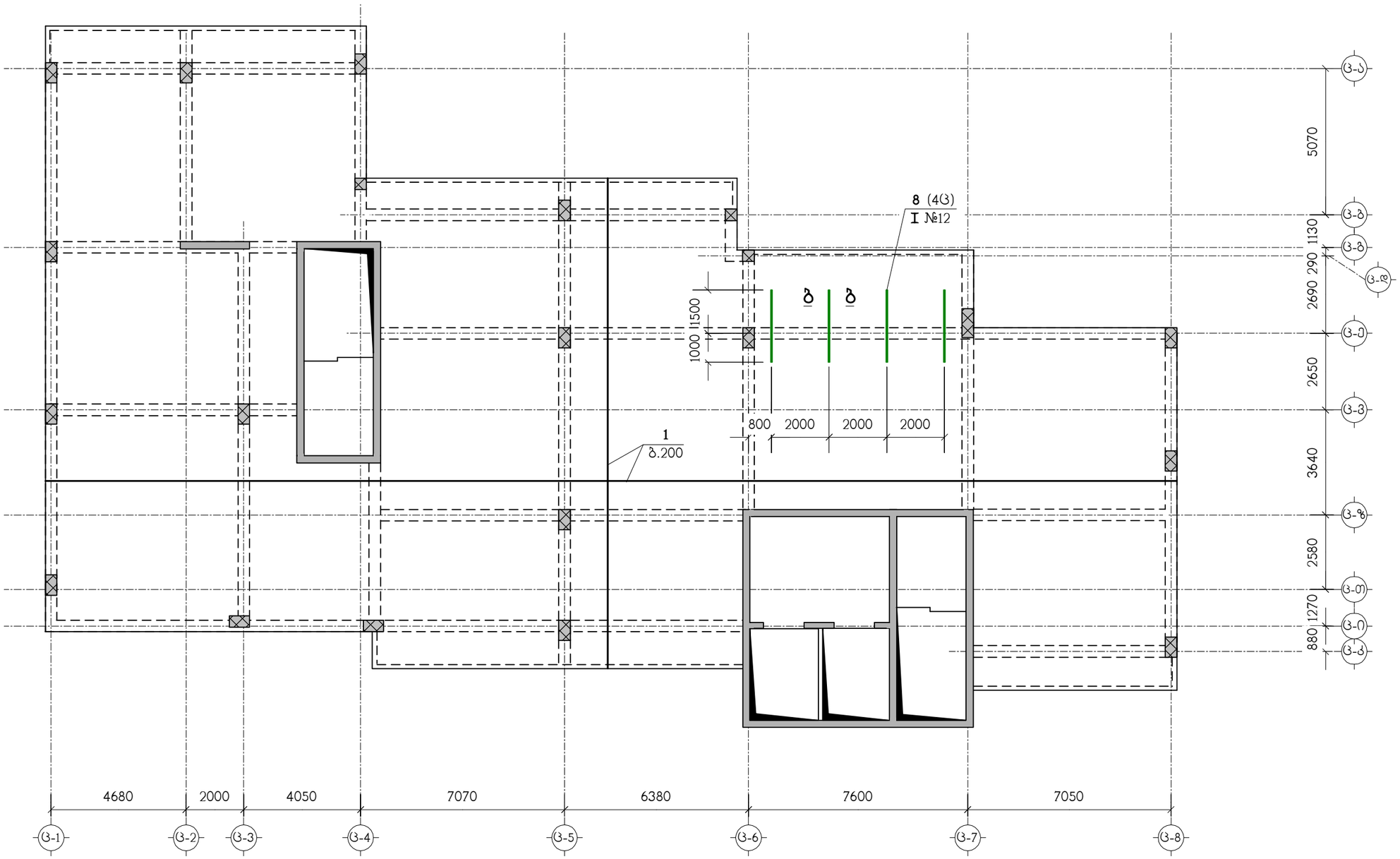

ნახაზი განიხილეთ კ-48 ნახაზთან ერთად
სპეციფიკაცია იხილეთ ნახ. კ-49

თანამდებობა	გვარი	ხელმოწერა	ქ.თბილისი, ლუბლიანას ქუჩა №2/6 ნაკვ. №01.13.02.009.042-ში მრავალფუნქციური კომპლექსის პროექტი (ბლოკი ც)				შ.პ.ს. "ბლოქსი"
მთ.არქიტექტ.	გ.ხმალაძე		კონსტრუქციული ნაწილი				
კონსტრუქტ.	ლ.ჯაიანი		გფ-7, ქვედა ზონის არმირება				
შემოწმება	ა.არჩილია		სტადია მ	ფურც. კ-31	ფ-ბი	ნაკვ.№	

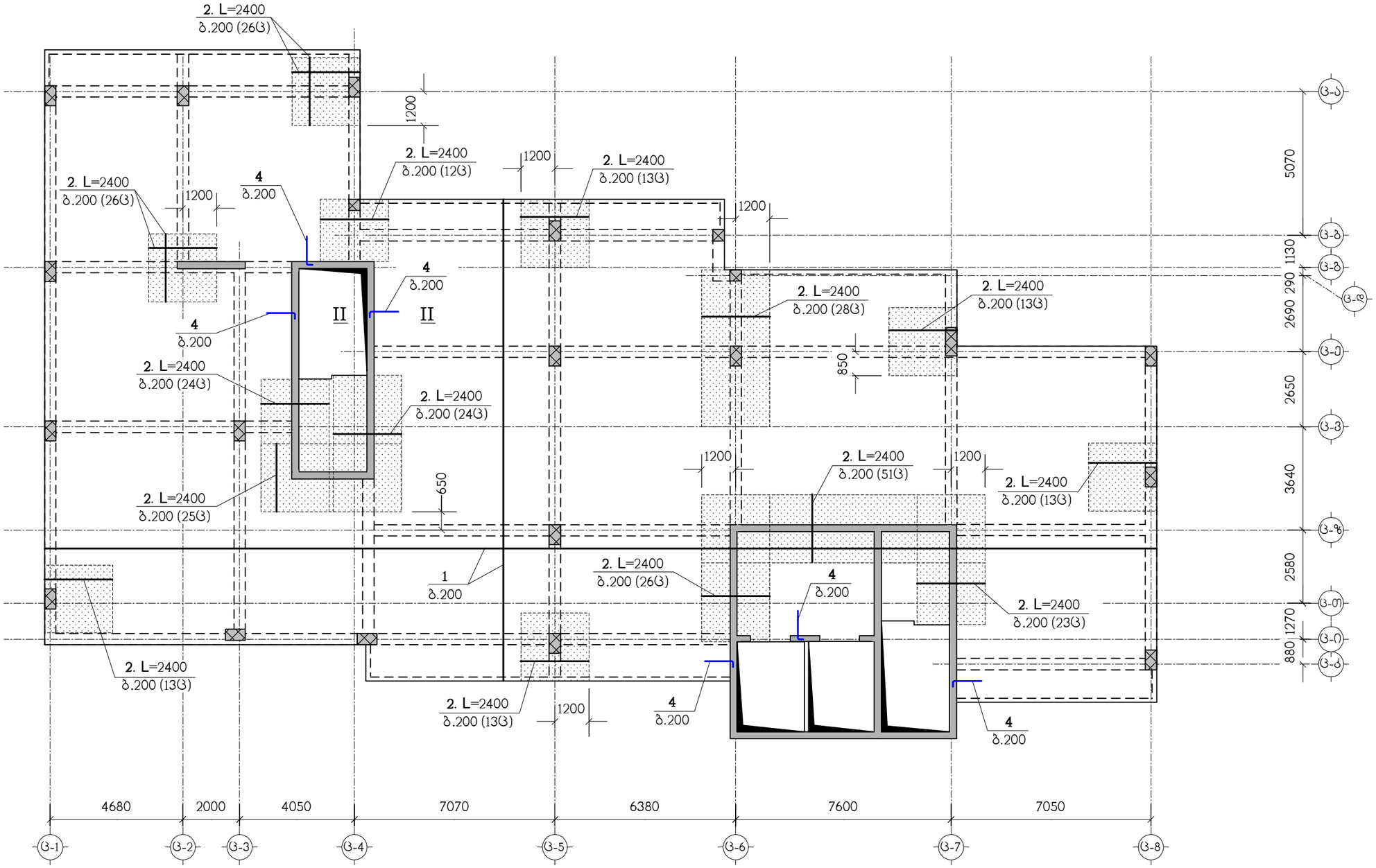

ნახაზი განიხილეთ კ-48 ნახაზთან ერთად
სპეციფიკაცია იხილეთ ნახ. კ-49
▭ – დამატებითი არმირების ზონა

თანამდებობა	გვარი	ხელმოწერა	ქ.თბილისი, ლუბლიანას ქუჩა №2/6 ნაკვ. №01.13.02.009.042-ში მრავალფუნქციური კომპლექსის პროექტი (ბლოკი ც)				შ.პ.ს. "ბლოქსი"
მთ.არქიტექტ.	გ.ხმალაძე		კონსტრუქციული ნაწილი				
კონსტრუქტ.	ლ.ჯაიანი		გფ-7, ზედა ზონის არმირება				
შემოწმა	ა.არჩილია		სტადია მ	ფურც. კ-32	ფ-ბი	დაკვ.№	

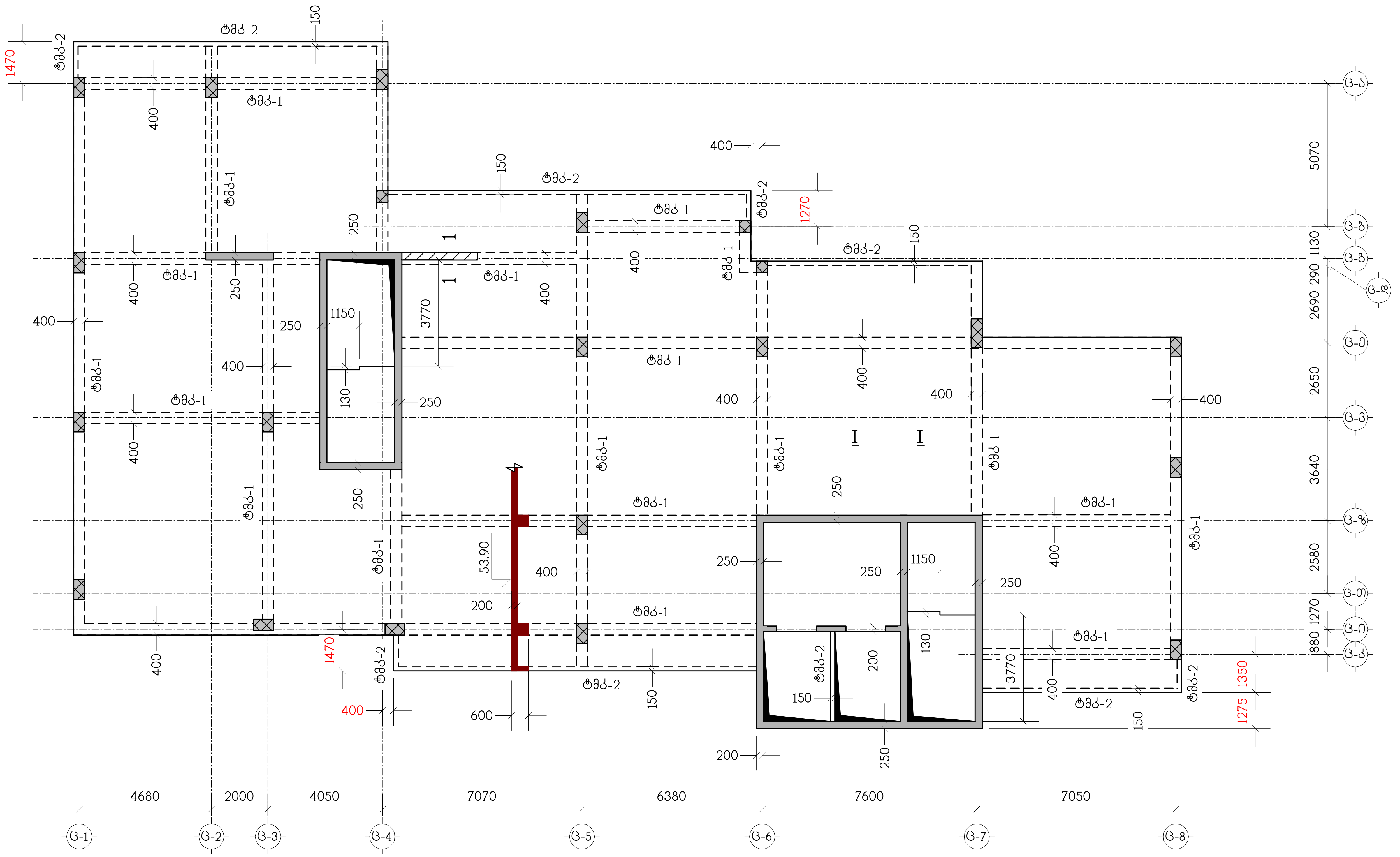

1 — 1

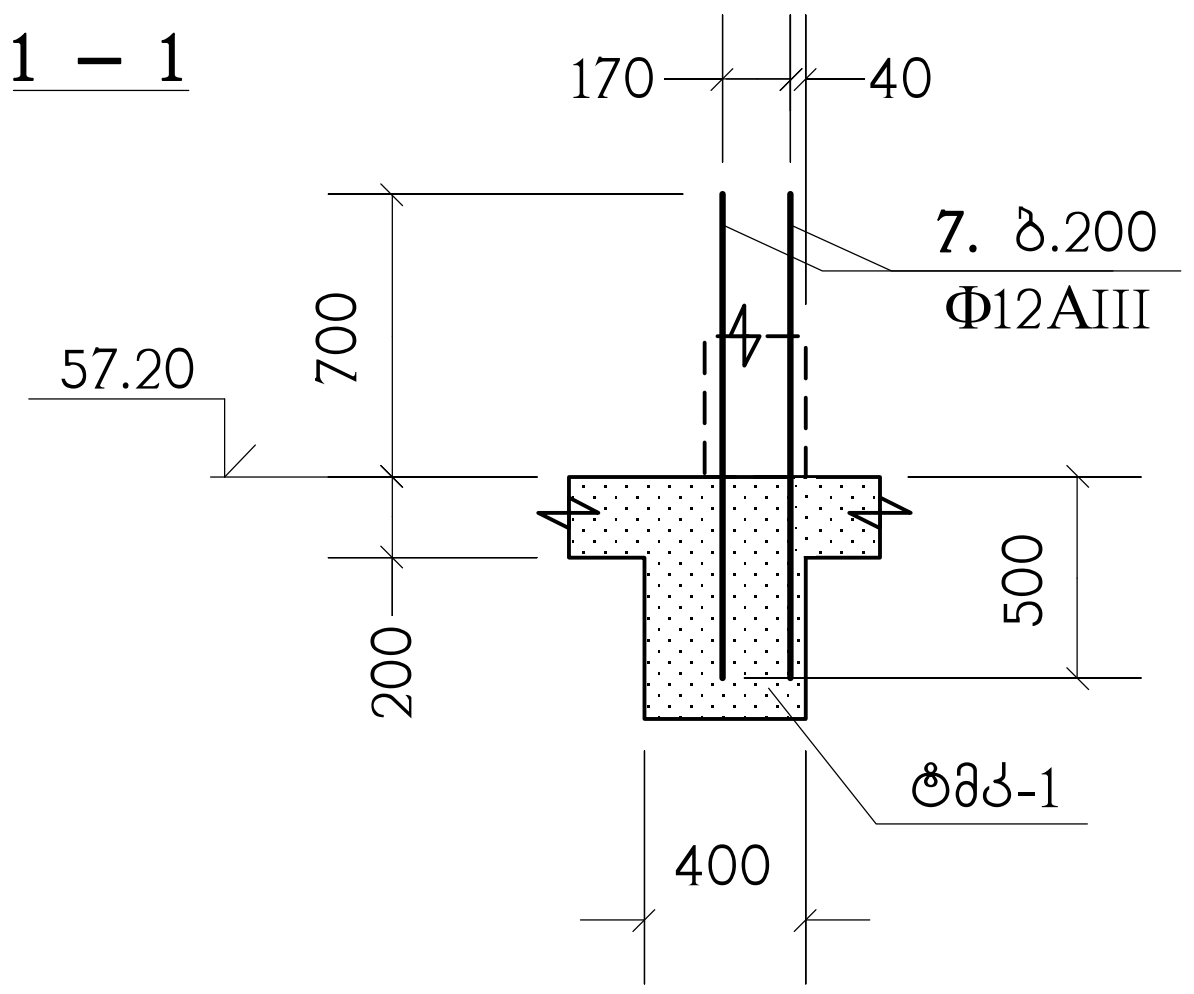

ნახაზი განიხილეთ კ-48 ნახაზთან ერთად

თანამდებობა	გვარი	ხელმოწერა	ქ.თბილისი, ლუბლიანას ქუჩა №2/6 ნაკვ. №01.13.02.009.042-ში მრავალფუნქციური კომპლექსის პროექტი (ბლოკი ც)				შ.პ.ს. "ბლოქსი"
მთ.არქიტექტ.	ბ.ხმალაძე		კონსტრუქციული ნაწილი				
			გადახურვის ფილა გფ-8, ნიშნულზე 53.90, საყალიბო ნახაზი				
კონსტრუქტ.	ლ.ჯაიანი						
შეამოწმა	ა.არჩილია		სტადია მ	ფურც. კ-33	ფ-ბი	ღაკვ.№	

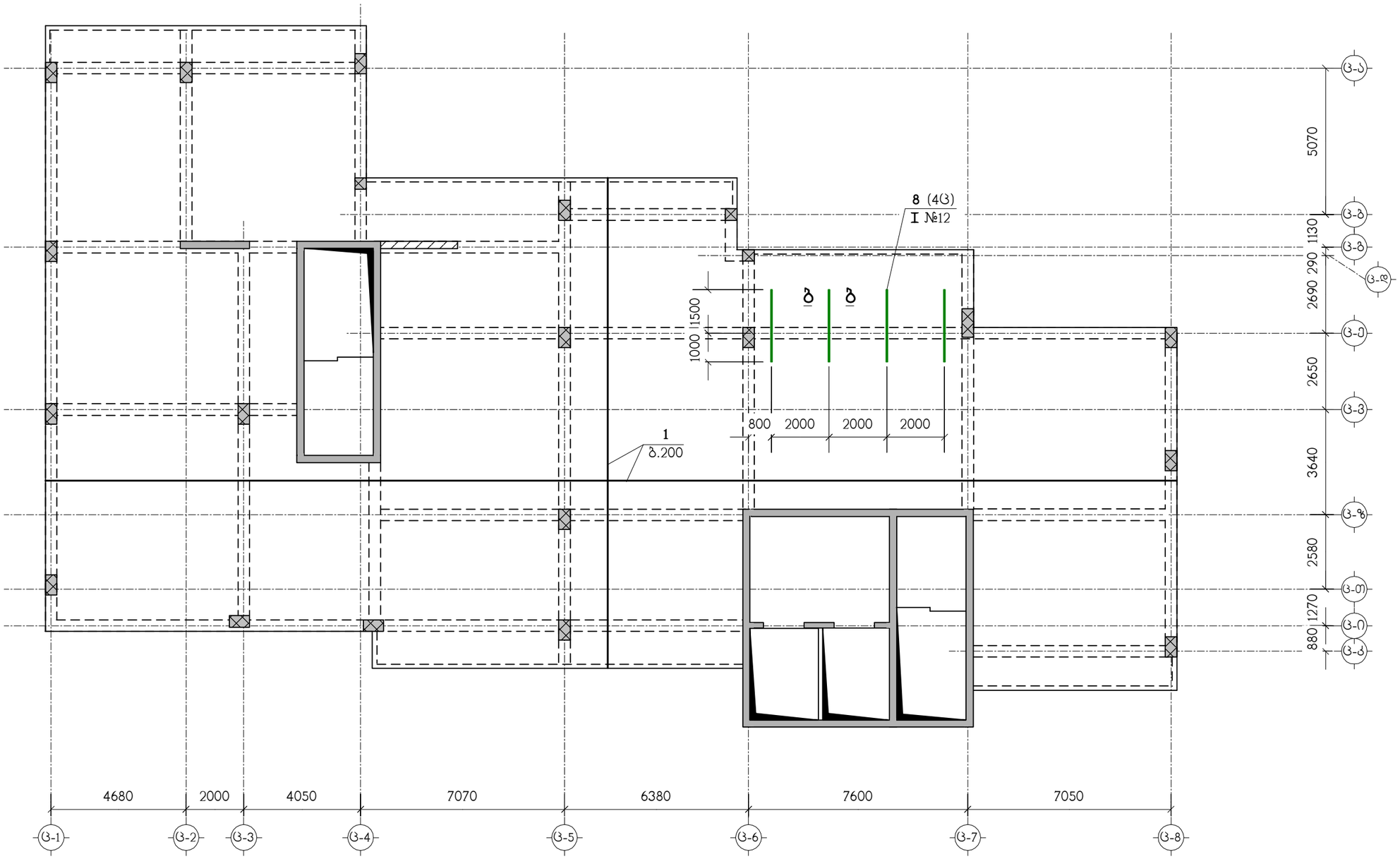

ნახაზი განიხილეთ კ-48 ნახაზთან ერთად
სპეციფიკაცია იხილეთ ნახ. კ-50

თანამდებობა	გვარი	ხელმოწერა	ქ.თბილისი, ლუბლიანას ქუჩა №2/6 ნაკ3. №01.13.02.009.042-ში მრავალფუნქციური კომპლექსის პროექტი (ბლოკი Ც)				Შ.პ.ს. "ბლოქსი"
მთ.არქიტექტ.	გ.ხმალაძე		კონსტრუქციული ნაწილი				
			გფ-8, ქვედა ზონის არმირება				
კონსტრუქტ.	ლ.ჯაიანი						
შემმოწმა	ა.არჩილია		სტადია მ	ფურც. კ-34	ფ-ბი	ნაკ3.№	

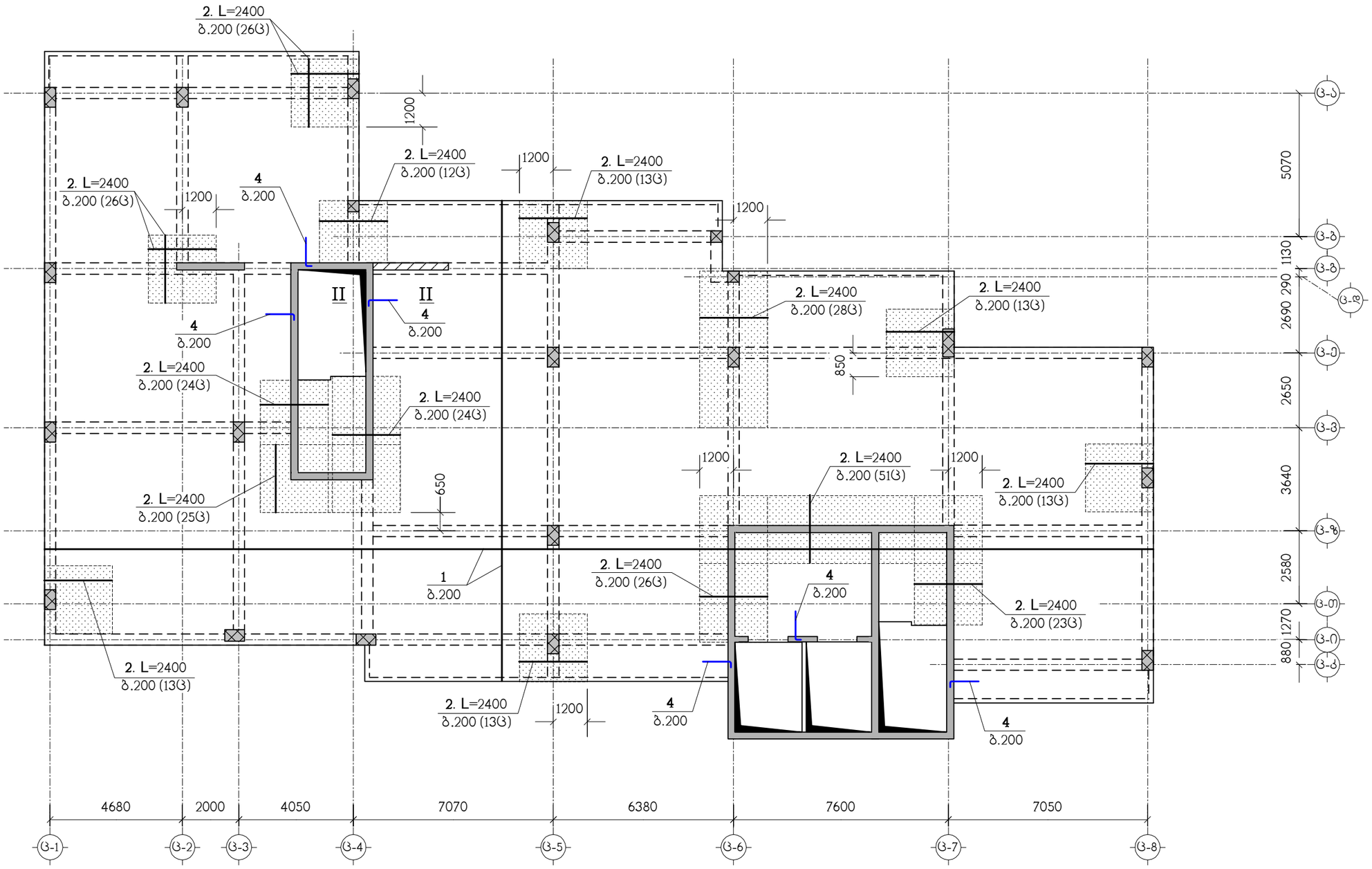

ნახაზი განიხილეთ კ-48 ნახაზთან ერთად
სპეციფიკაცია იხილეთ ნახ. კ-50
▨ – დამატებითი არმირების ზონა

თანამდებობა	გვარი	ხელმოწერა	ქ.თბილისი, ლუბლიანას ქუჩა №2/6 ნაკვ. №01.13.02.009.042-ში მრავალფუნქციური კომპლექსის პროექტი (ბლოკი ც)				შ.პ.ს. "ბლოქსი"
მთ.არქიტექტ.	გ.ხმალაძე		კონსტრუქციული ნაწილი				
კონსტრუქტ.	ლ.ჯაიანი		ბეტონის არმირება ც-8, ზედა ზონის არმირება				
შემოწმა	ა.არჩილია		სტადია მ	ფურც. კ35	ფ-ბი	დაკვ.№	

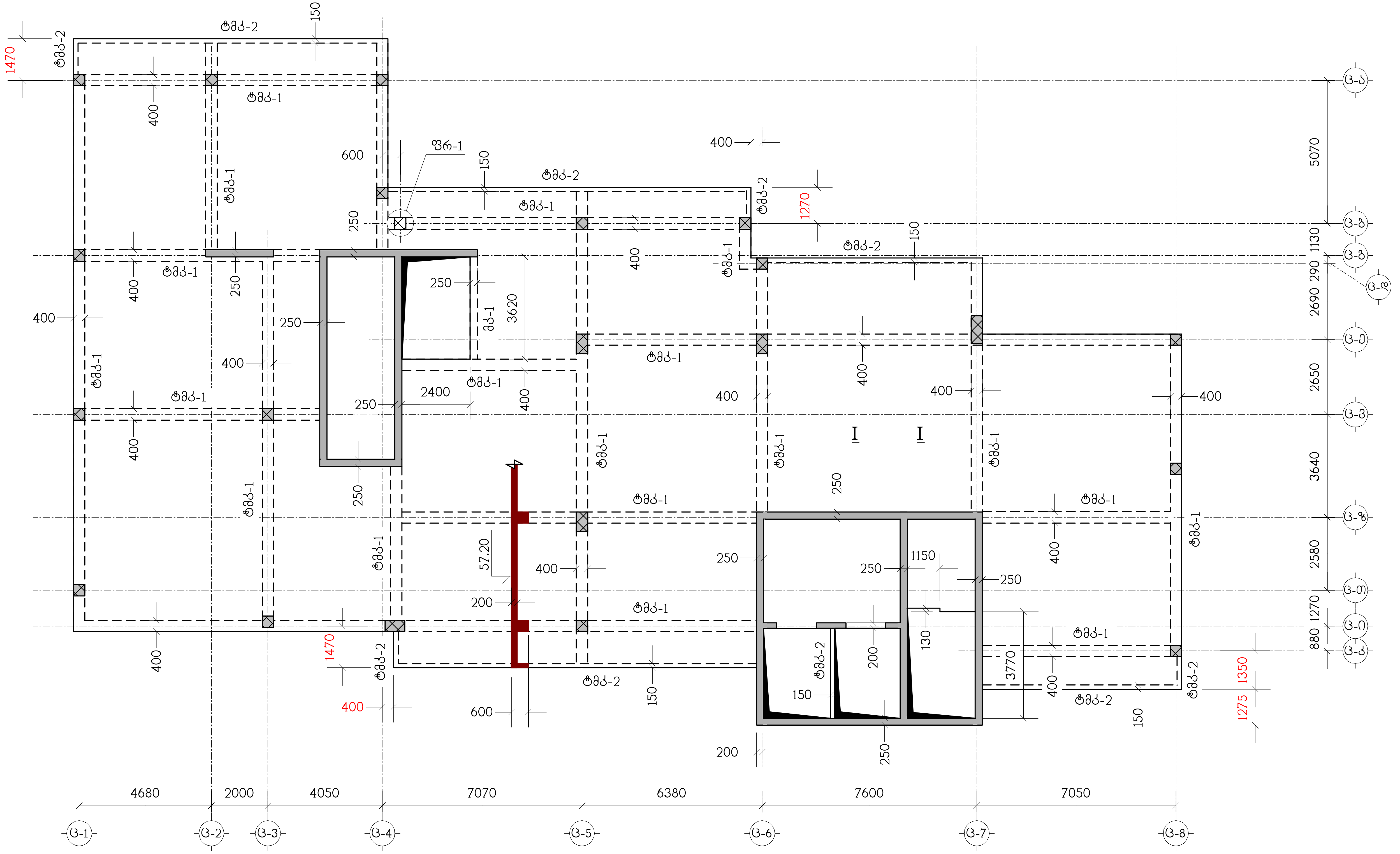

ნახაზი განიხილეთ კ-48 ნახაზთან ერთად
ფრაგმენტი ფრ-1 იხილეთ ნახ. კ-53

თანამდებობა	გვარი	ხელმოწერა				
			ქ.თბილისი, ლუბლიანას ქუჩა №2/6 ნაკვ. №01.13.02.009.042-ში მრავალფუნქციური კომპლექსის პროექტი (ბლოკი ც)			შ.პ.ს. "ბლოქსი"
მთ.არქიტექტ.	ბ.ხმალაძე		კონსტრუქციული ნაწილი			
			გადახურვის ფილა ბფ-9, ნიშნულზე 57.20, საყალიბო ნახაზი			
კონსტრუქტ.	ლ.ჯაიანი					
შეამოწმა	ა.არჩილია		სტადია მ	ფურც. კ-36	ფ-ბი	დაკვ.№

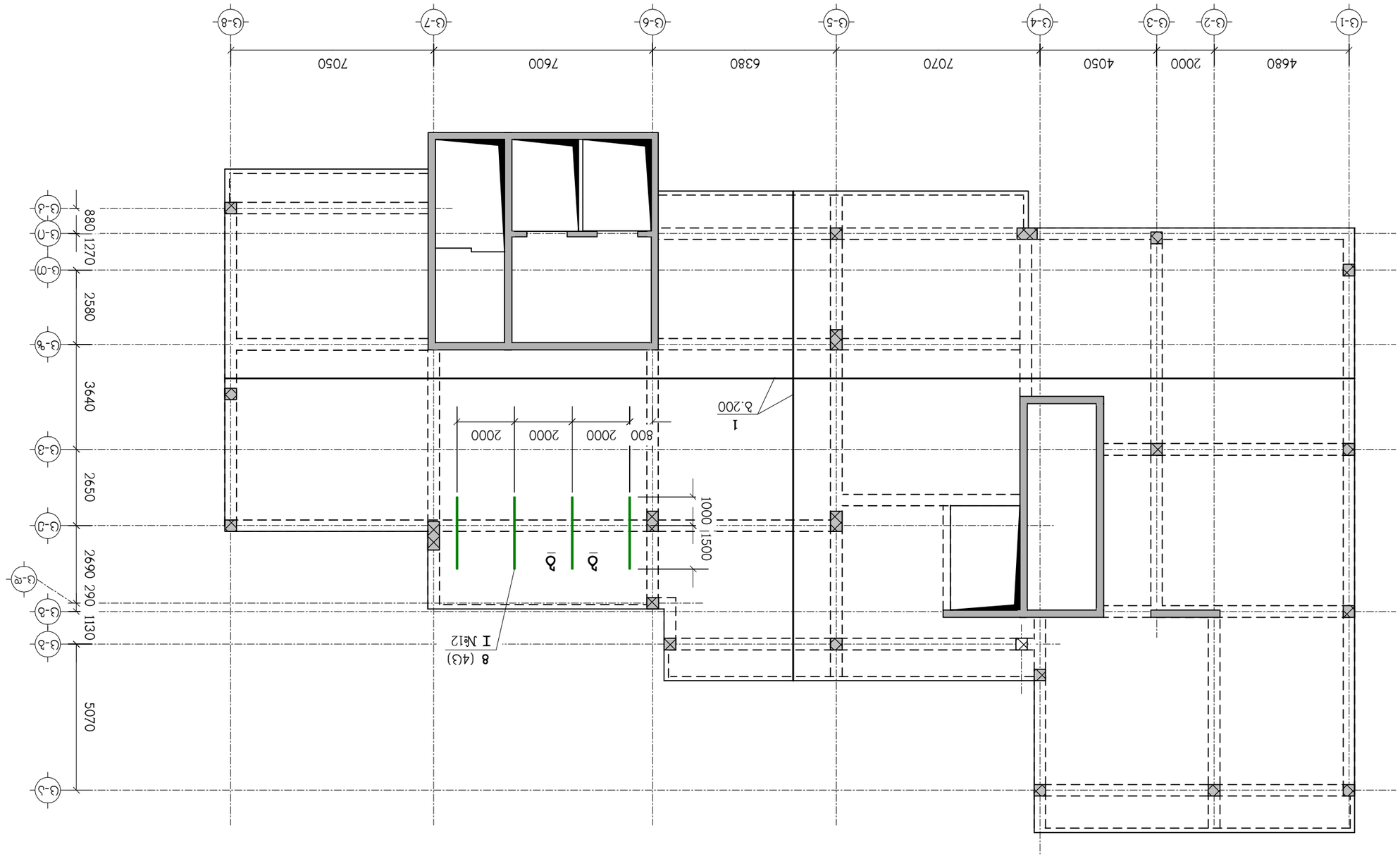

Блъкъч ъЗбОЪПЪЕЭОП Ч-48 БЪЪъЧФПЗЪ ЭФПЗЕ
ЪЗЭЪЧПЭЪЗЪЧЗПЪ ПЪПЕЭОП БЪЪ. Ч-50

ПЪЗЪЗЭЕЭОЪЗЪЗ	ЪЗЪЗЗ	ЪЗЪЗЭЧЪЗЪЗ	
ЗОП.Ъ.ЗЪЗЪ.ЗЪЗЪ.	Ъ.ЪЗЪЗЕЧЪЗЪ		ЭЪЗЪЧЪЗЪЗЪЗ

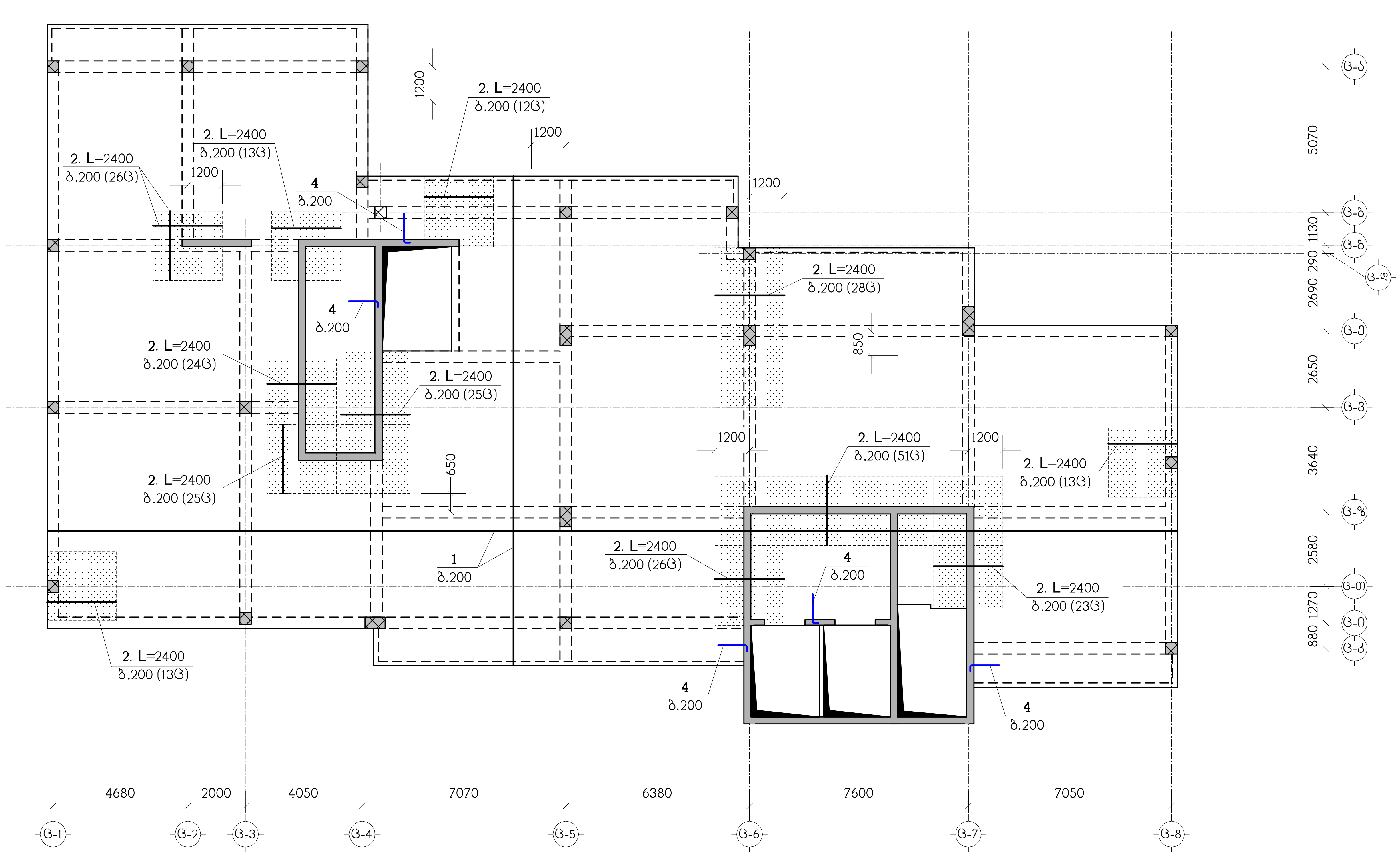

ნახაზი განიხილეთ კ-48 ნახაზთან ერთად

სპეციფიკაცია იხილეთ ნახ. კ-50

— დამატებითი არმირების ზონა

თანამდებობა	გვარი	ხელმოწერა	ქ.თბილისი, ლუბლიანას ქუჩა №2/6 ნაკვ. №01.13.02.009.042-ში მრავალფუნქციური კომპლექსის პროექტი (ბლოკი ც)				შ.პ.ს. "ბლოკსი"
მთ.არქიტექტ.	გ.ხმალაძე		კონსტრუქციული ნაწილი				
კონსტრუქტ.	ლ.ჯაიანი		ბფ-9, ზედა ზონის არმირება				
შეამოწმა	ა.არჩილია		სტადია მ	ფურც. კ-38	ფ-ბი	დაკვ.№	

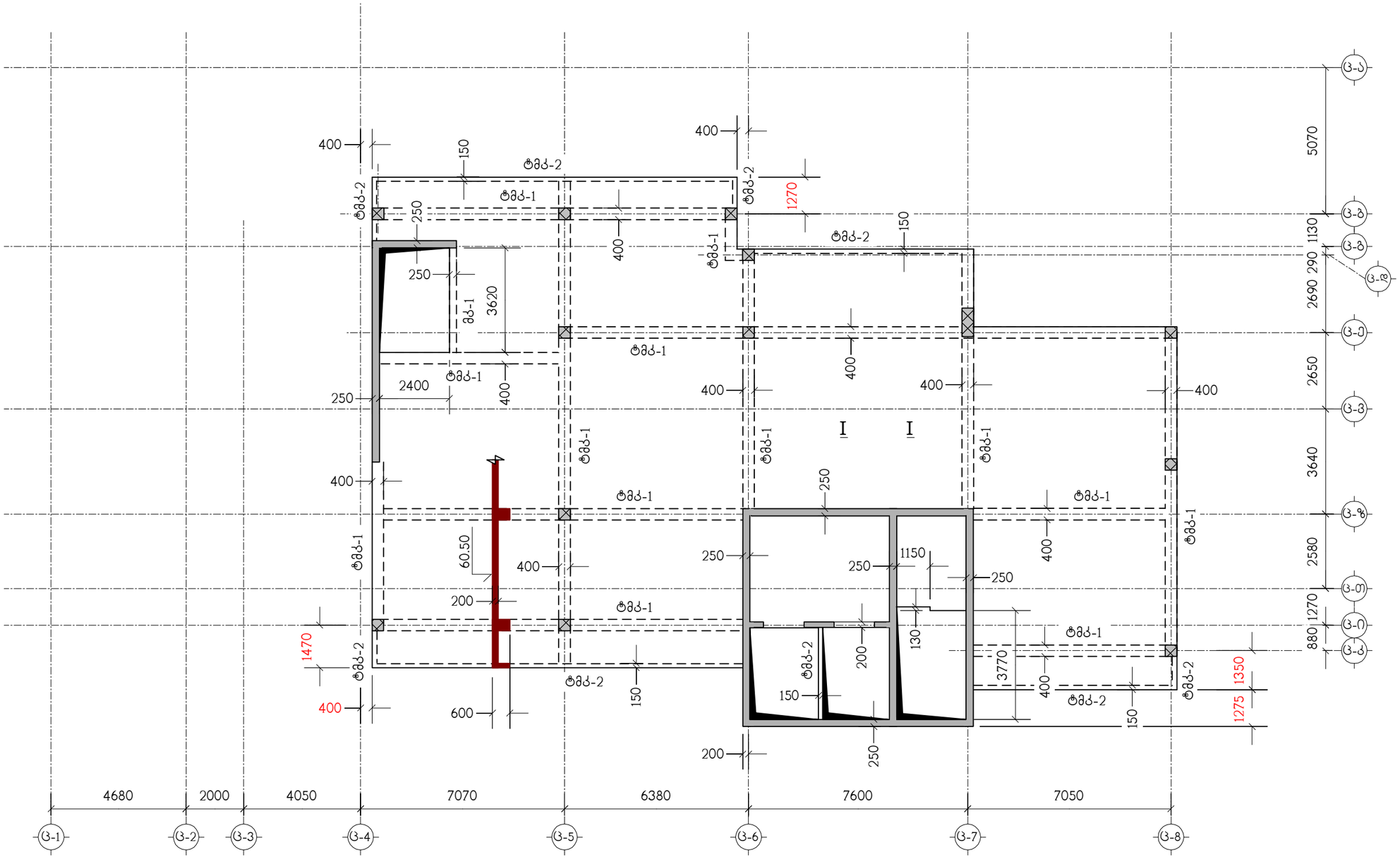

ნახაზი განიხილეთ კ-48 ნახაზთან ერთად

თანამდებობა	გვარი	ხელმოწერა	ქ.თბილისი, ლუბლიანას ქუჩა №2/6 ნაკვ. №01.13.02.009.042-ში მრავალფუნქციური კომპლექსის პროექტი (ბლოკი ც)				შ.პ.ს. "ბლოქსი"
მთ.არქიტექტ.	გ.ხმალაძე		კონსტრუქციული ნაწილი				
			გადახურვის ფილა გფ-10, ნიშნულზე 60.50, საყალიბო ნახაზი				
კონსტრუქტ.	ლ.ჯაიანი						
შემოწმება	ა.არჩილია		სტადია მ	ფურც. კ-39	ფ-ბი	დაკვ.№	

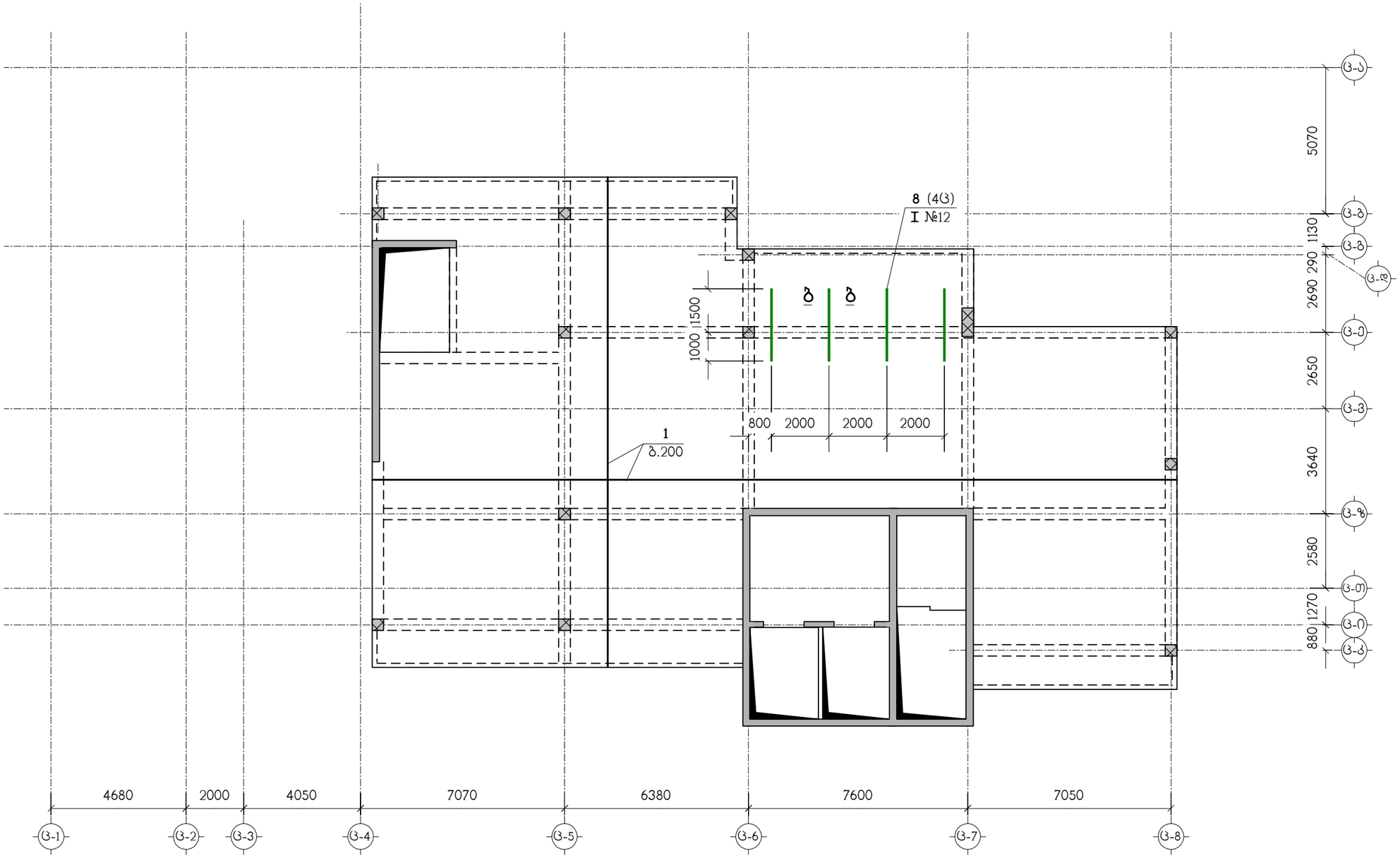

ნახაზი განიხილეთ კ-48 ნახაზთან ერთად
სპეციფიკაცია იხილეთ ნახ. კ-50

თანამდებობა	გვარი	ხელმოწერა	ქ.თბილისი, ლუბლიანას ქუჩა №2/6 ნაკვ. №01.13.02.009.042-ში მრავალფუნქციური კომპლექსის პროექტი (ბლოკი ც)				შ.პ.ს. "ბლოქსი"
მთ.არქიტექტ.	გ.ხმალაძე		კონსტრუქციული ნაწილი				
			გფ-10, ქვედა ზონის არმირება				
კონსტრუქტ.	ლ.ჯაიანი						
შემოწმა	ა.არჩილია		სტადია მ	ფურც. კ-40	ფ-ბი	დაკვ.№	

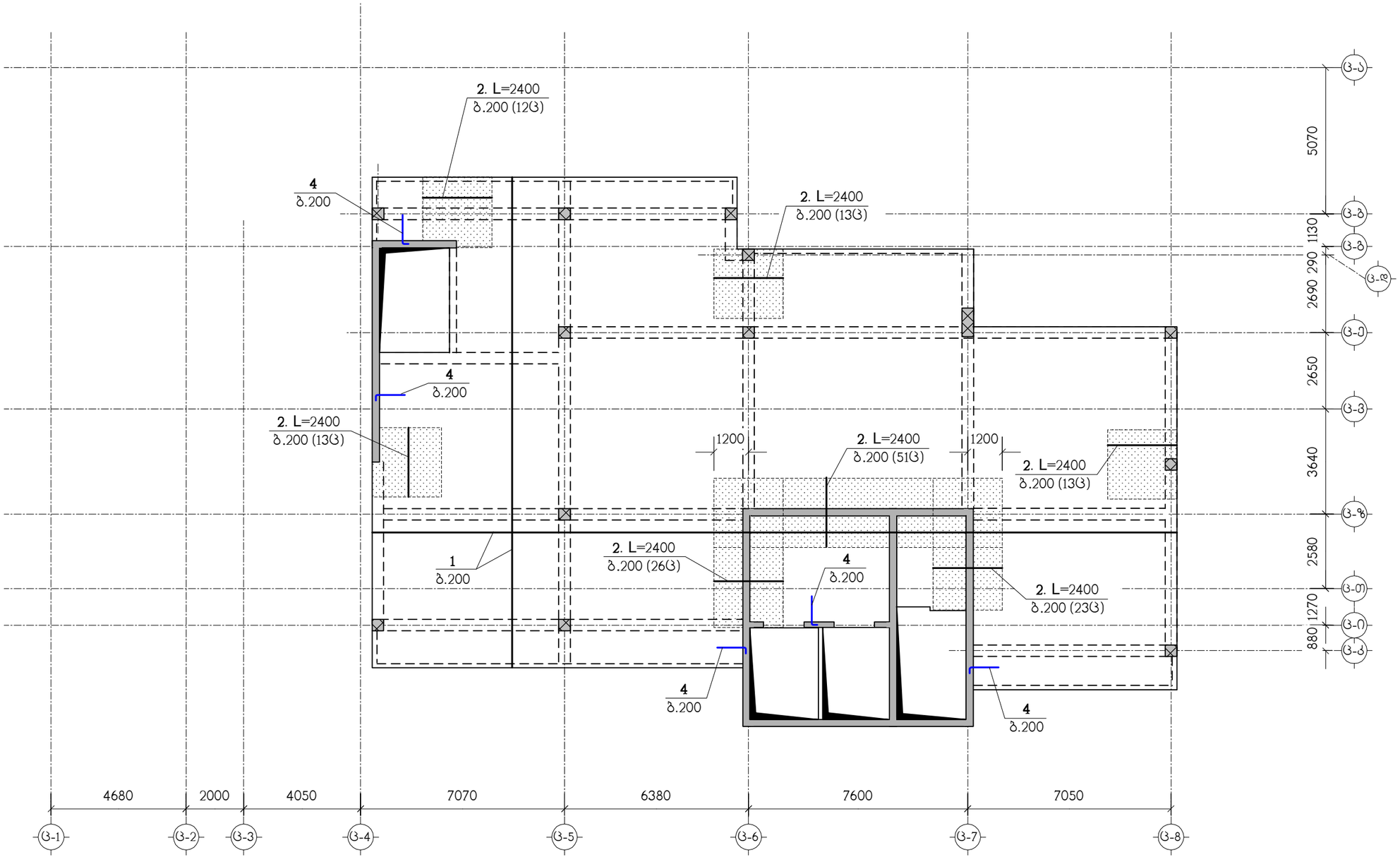

ნახაზი განიხილეთ კ-48 ნახაზთან ერთად
სპეციფიკაცია იხილეთ ნახ. კ-50
▨ – დამატებითი არმირების ზონა

თანამდებობა	გვარი	ხელმოწერა	ქ.თბილისი, ლუბლიანას ქუჩა №2/6 ნაკვ. №01.13.02.009.042-ში მრავალფუნქციური კომპლექსის პროექტი (ბლოკი ც)				შ.პ.ს. "ბლოქსი"
მთ.არქიტექტ.	გ.ხმალაძე		კონსტრუქციული ნაწილი				
კონსტრუქტ.	ლ.ჯაიანი		გფ-10, ზედა ზონის არმირება				
შემამოწმა	ა.არჩილია		სტადია მ	ფურც. კ-41	ფ-ბი	დაკვ.№	

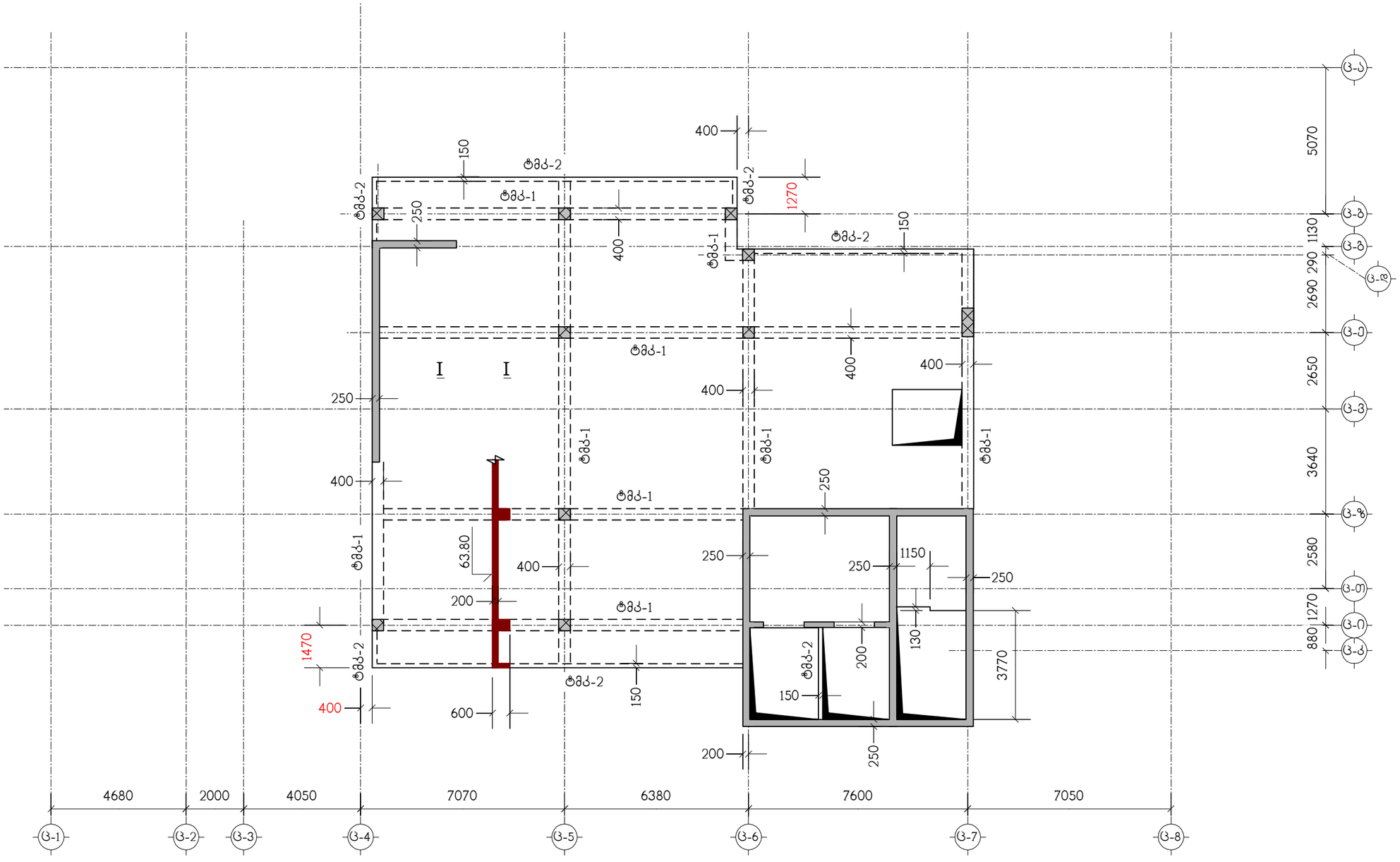

ნახაზი განიხილეთ კ-48 ნახაზთან ერთად

თანამდებობა	გვარი	ხელმოწერა	ქ.თბილისი, ლუბლიანას ქუჩა №2/6 ნაკვ. №01.13.02.009.042-ში მრავალფუნქციური კომპლექსის პროექტი (ბლოკი ც)				შ.პ.ს. "ბლოქსი"
მთ.არქიტექტ.	გ.ხმალაძე		კონსტრუქციული ნაწილი				
			გადახურვის ფილა გფ-11, ნიშნულზე 63.80, საყალიბო ნახაზი				
კონსტრუქტ.	ლ.ჯაიანი						
შემოწმება	ა.არჩილია		სტადია მ	ფურც. კ-42	ფ-ბი	დაკვ.№	

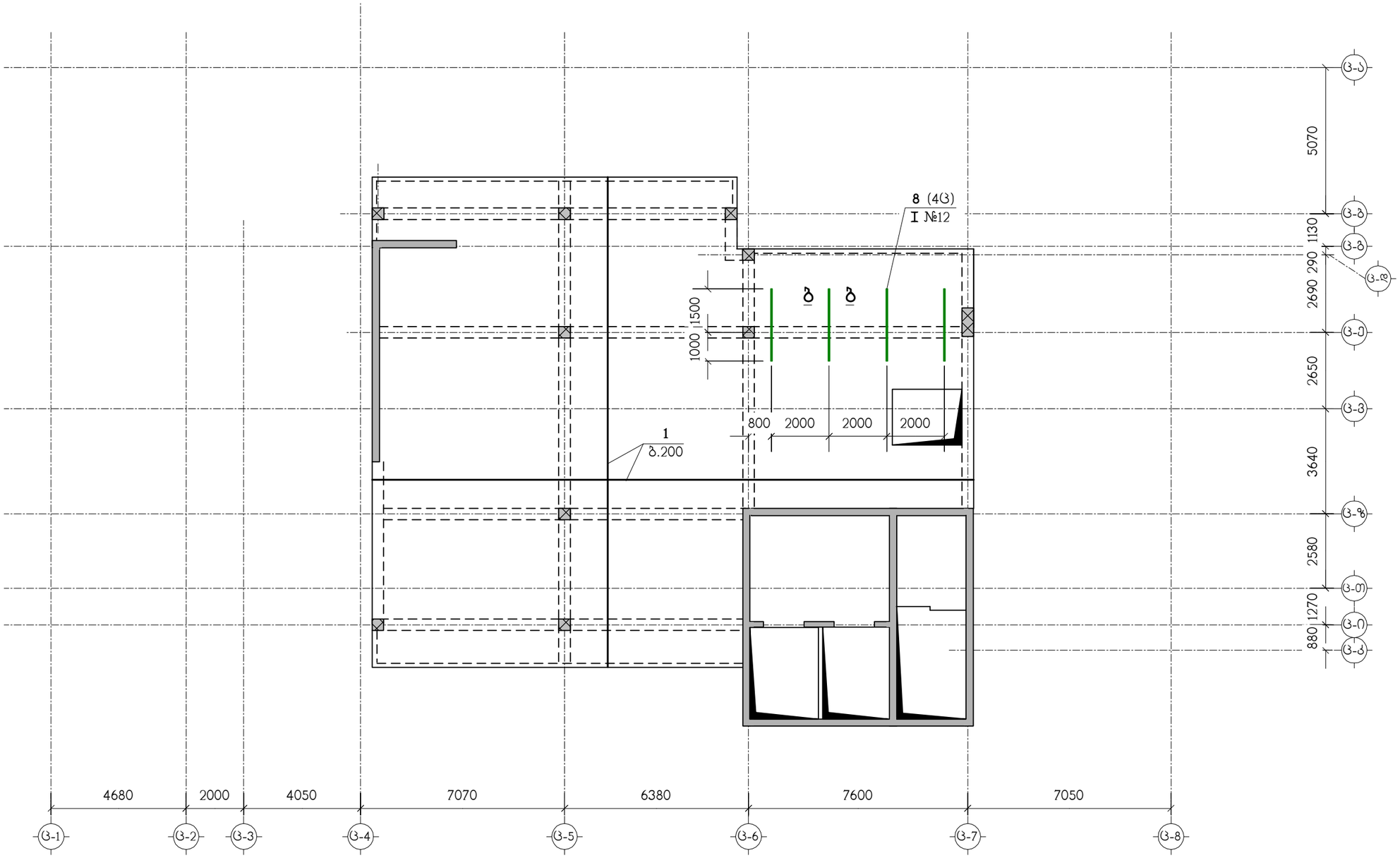

ნახაზი განიხილეთ კ-48 ნახაზთან ერთად
სპეციფიკაცია იხილეთ ნახ. კ-50

თანამდებობა	გვარი	ხელმოწერა	ქ.თბილისი, ლუბლიანას ქუჩა №2/6 ნაკვ. №01.13.02.009.042-ში მრავალფუნქციური კომპლექსის პროექტი (ბლოკი Ც)				Შ.პ.ს. "ბლოქსი"
მთ.არქიტექტ.	გ.ხმალაძე		კონსტრუქციული ნაწილი				
კონსტრუქტ.	ლ.ჯაიანი		გფ-11, ქვედა ზონის არმირება				
შემმოწმ.	ა.არჩილია		სტადია მ	ფურც. კ-43	ფ-ბი	ნაკვ.№	

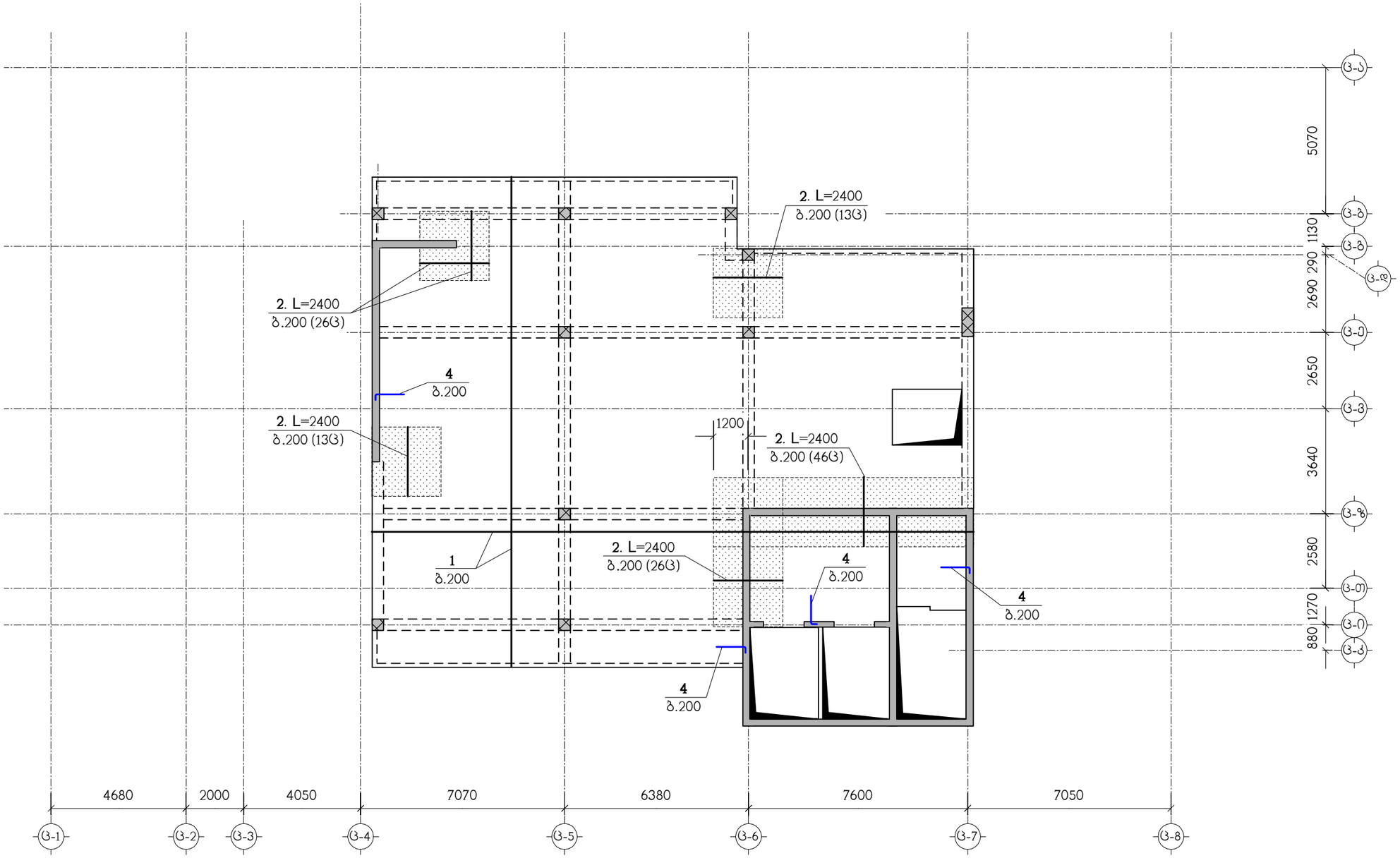

ნახაზი განიხილეთ კ-48 ნახაზთან ერთად
სპეციფიკაცია იხილეთ ნახ. კ-50
▨ – დამატებითი არმირების ზონა

თანამდებობა	გვარი	ხელმოწერა	ქ.თბილისი, ლუბლიანას ქუჩა №2/6 ნაკვ. №01.13.02.009.042-ში მრავალფუნქციური კომპლექსის პროექტი (ბლოკი ც)				შ.პ.ს. "ბლოქსი"
მთ.არქიტექტ.	გ.ხმალაძე		კონსტრუქციული ნაწილი				
კონსტრუქტ.	ლ.ჯაიანი		გფ-11, ზედა ზონის არმირება				
შემოწმება	ა.არჩილია		სტადია მ	ფურც. კ-44	ფ-ბი	ნაკვ.№	

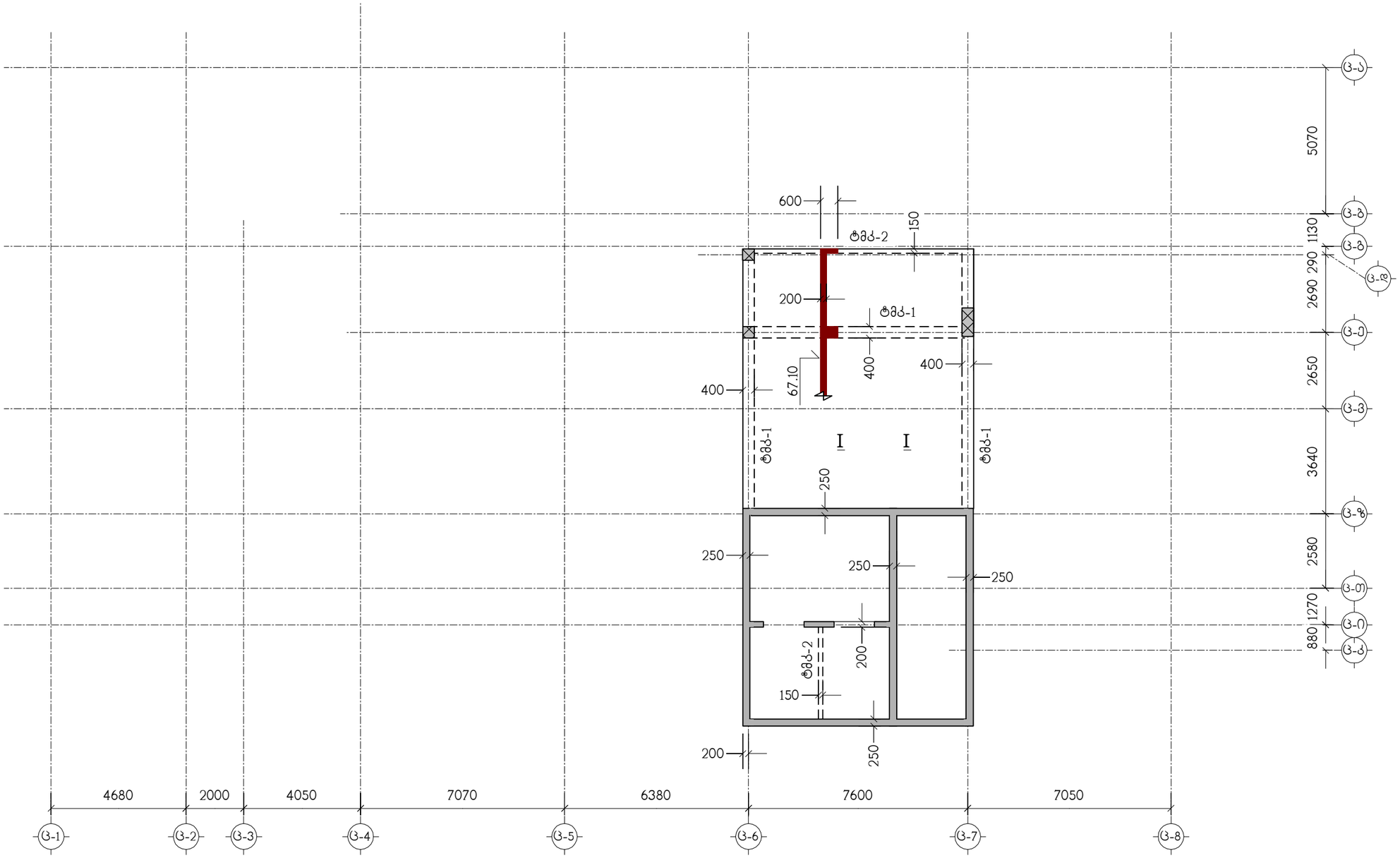

ნახაზი განიხილეთ კ-48 ნახაზთან ერთად

თანამდებობა	გვარი	ხელმოწერა	ქ.თბილისი, ლუბლიანას ქუჩა №2/6 ნაკვ. №01.13.02.009.042-ში მრავალფუნქციური კომპლექსის პროექტი (ბლოკი ც)				შ.პ.ს. "ბლოქსი"
მთ.არქიტექტ.	გ.ხმალაძე		კონსტრუქციული ნაწილი				
			გადახურვის ფილა გფ-12, ნიშნულზე 67.10, საყალიბო ნახაზი				
კონსტრუქტ.	ლ.ჯაიანი						
შემმოწმა	ა.არჩილია		სტადია მ	ფურც. კ-45	ფ-ბი	დაკვ.№	

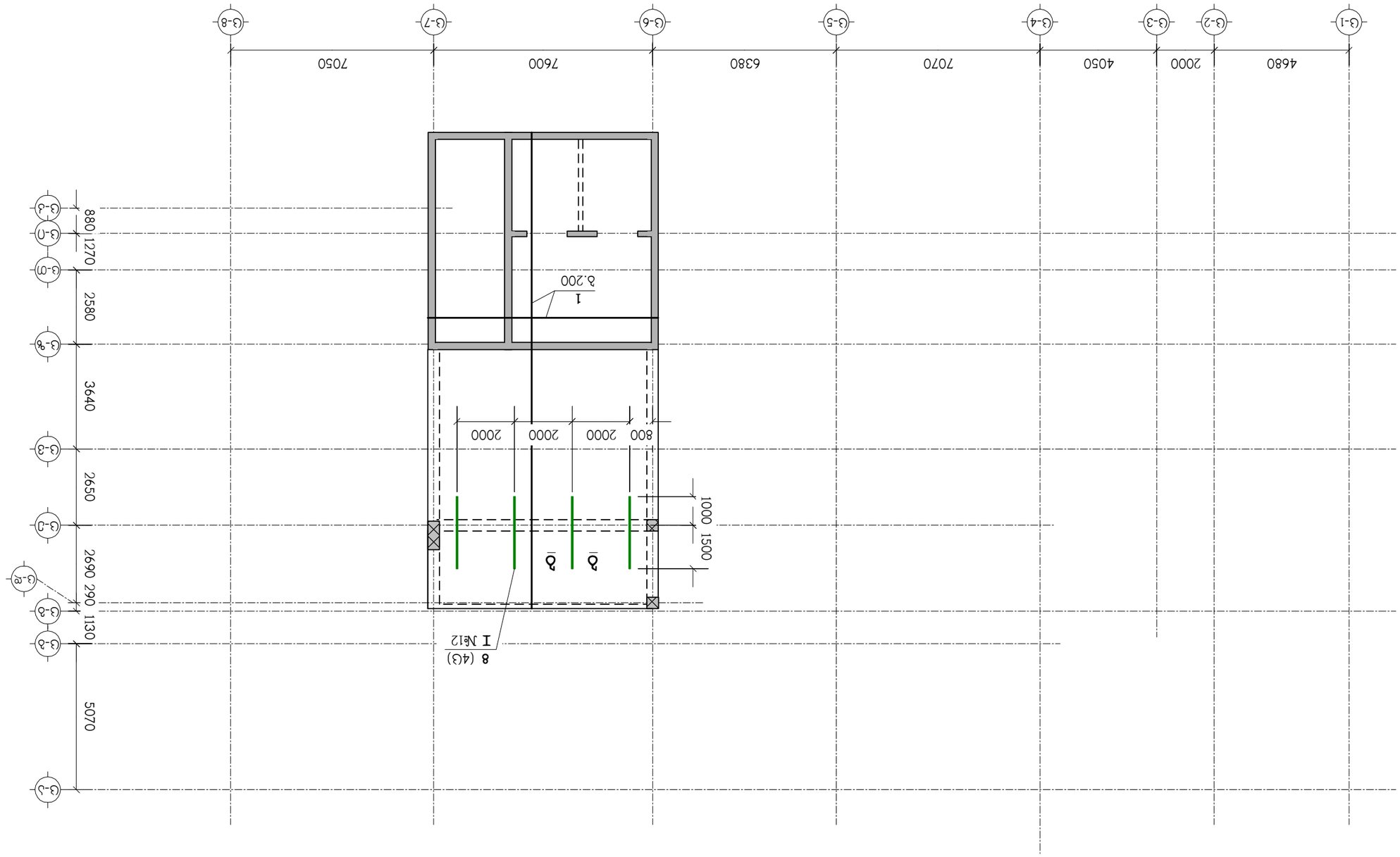
4680
2000
4050
7070
6380
7600
7050
(3-1)
(3-2)
(3-3)
(3-4)
(3-5)
(3-6)
(3-7)
(3-8)
880
1270
2580
3640
2650
2690
290
1130
5070
(3-Ъ)
(3-Ґ)
(3-Ґ)
(3-Ґ

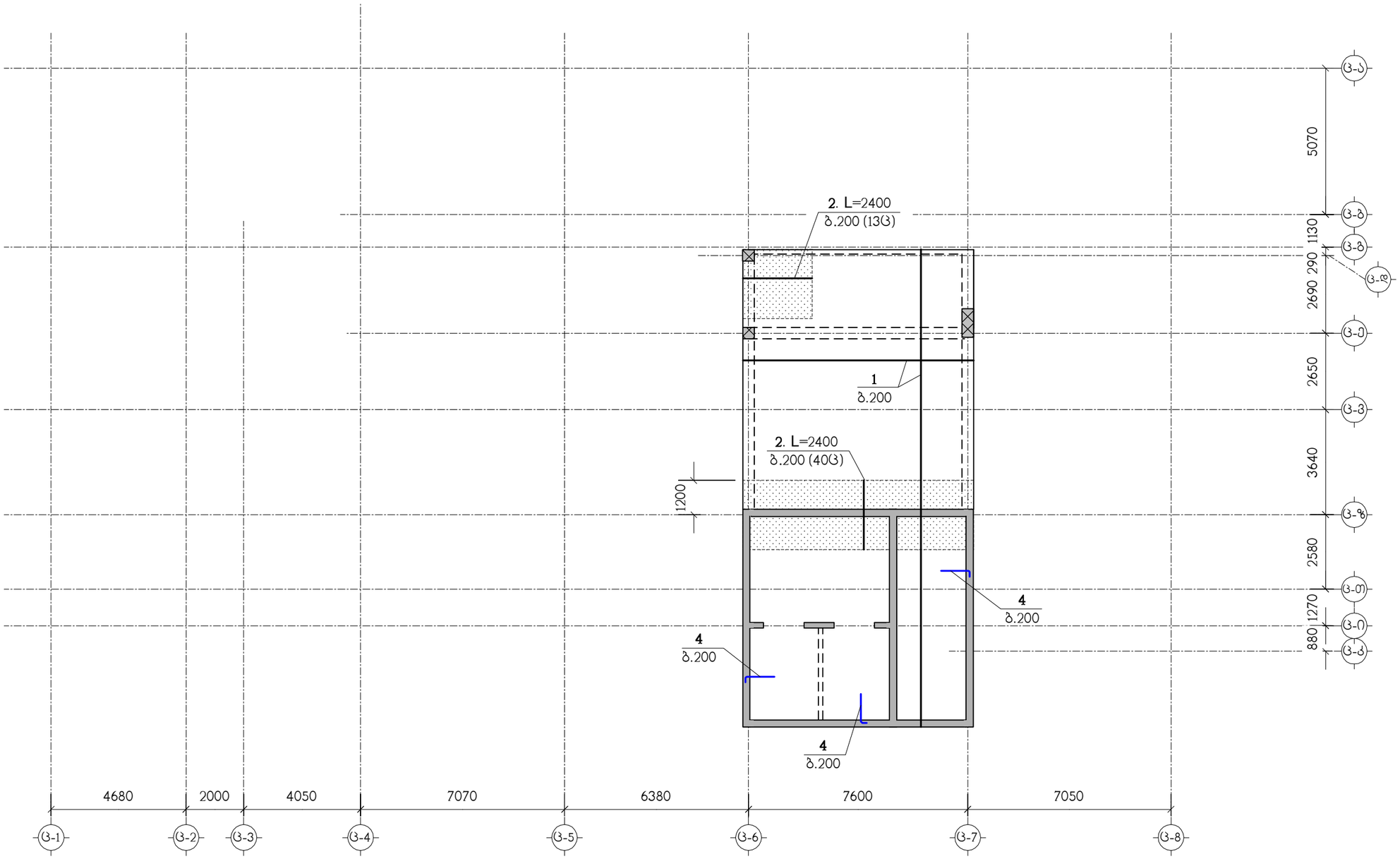

ნახაზი განიხილეთ კ-48 ნახაზთან ერთად
სპეციფიკაცია იხილეთ ნახ. კ-50
– დამატებითი არმირების ზონა

თანამდებობა	გვარი	ხელმოწერა	ქ.თბილისი, ლუბლიანას ქუჩა №2/6 ნაკ3. №01.13.02.009.042-ში მრავალფუნქციური კომპლექსის პროექტი (ბლოკი ც)				Შ.პ.ს. "ბლოქსი"
მთ.არქიტექტ.	გ.ხმალაძე		კონსტრუქციული ნაწილი				
კონსტრუქტ.	ლ.ჯაიანი		გფ-12, ზედა ზონის არმირება				
შემმოწმ.	ა.არჩილია		სტადია მ	ფურც. კ-47	ფ-ბი	ნაკ3.№	

I – I

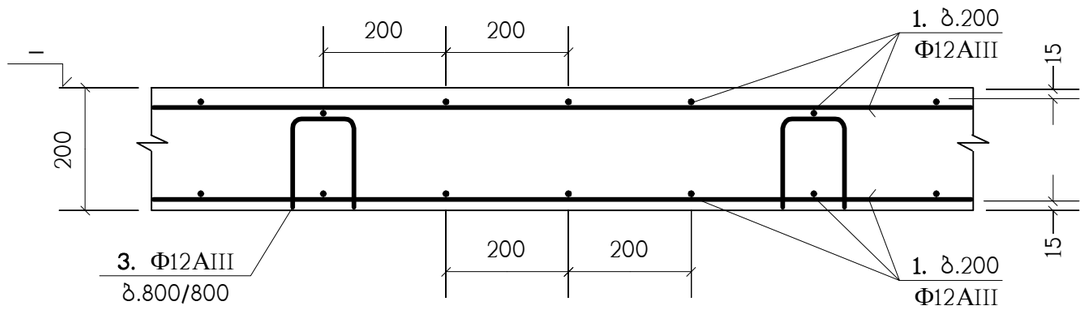

③

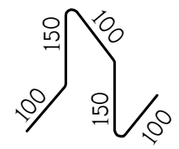

ბ.200 დამატებითი არმირების მოწყობა

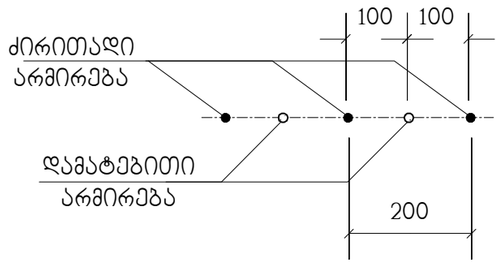

II – II

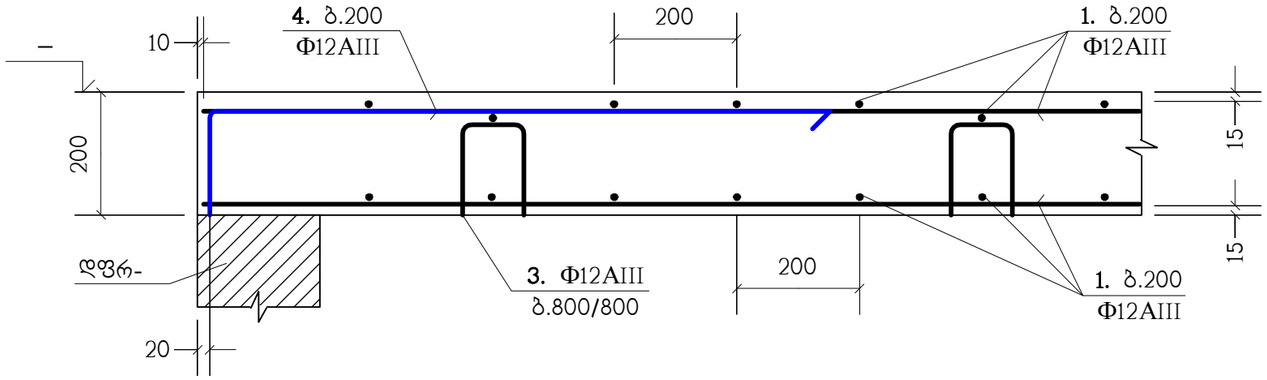

პოზ."1" ბრძელი არმატურული ღეროების შეპირაპირება

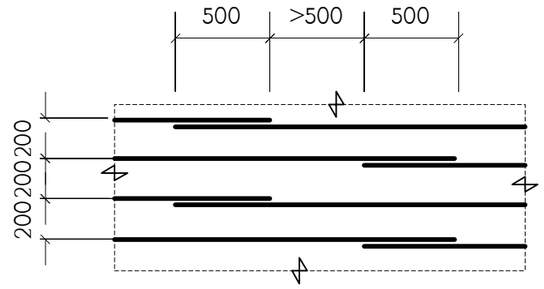

ჰრილი ბ – ბ

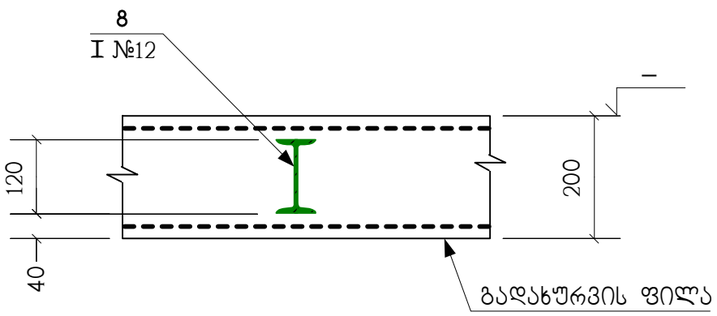

⑧

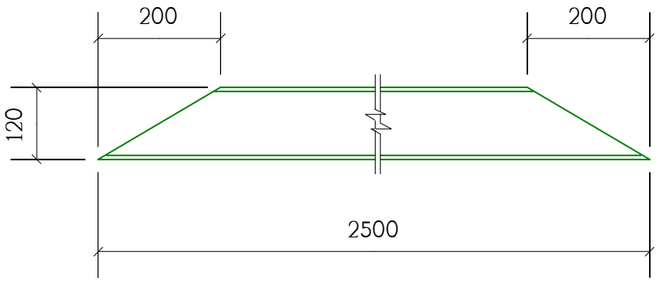

④

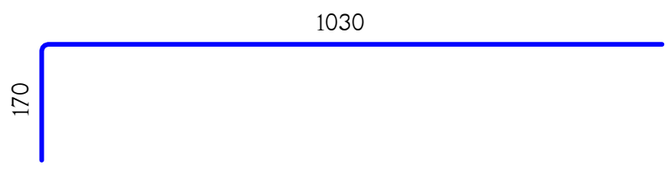

გადახურვის ფილებში არმატურული პოზიცია "1" პირობითად წარმოდგენილია როგორც ძირითადი;
არმატურული პოზიცია "3" როგორც სამონტაჟო;
ხოლო პოზიცია "2" და "4" როგორც - დამატებითი.

თანამდებობა	გვარი	ხელმოწერა	ქ.თბილისი, ლუბლიანას ქუჩა №2/6 ნაკ.№01.13.02.009.042-ში მრავალფუნქციური კომპლექსის პროექტი (ბლოკი ც)				შ.პ.ს. "ბლოქსი"
მთ.არქიტექტ.	გ.ხმალაძე		კონსტრუქციული ნაწილი				
კონსტრუქტ.	ლ.ჯაიანი		გადახურვის ფილების არმირების დეტალები				
შეამოწმა	ა.არჩილია		სტადია მ	ფურც. კ-48	ფ-ბი	დაკვ.№	

პოზიცია	აღნიშვნა	დასახელება	რაოდ. ც.	
		გფ-1	1	
1	დაიჭრას ადგილზე	Ф12AIII სახსტ. 5781-82* L=13.8 კმ.	–	12254 კგ.
2		Ф12AIII სახსტ. 5781-82* L=2400	342	2.13 კგ.
3		Ф12AIII სახსტ. 5781-82* L=600	1008	0.53 კგ.
4		Ф12AIII სახსტ. 5781-82* L=1200	338	1.06 კგ.
5	დაიჭრას ადგილზე C255	∟ 140x10 სახსტ. 8209-72 L=46.2 ბრძ.მ.	–	993 კგ.
6		Ф22AIII სახსტ. 5781-82* L=860	154	2.56 კგ.
		B30 კლასის ბეტონი		129.1 მ^3
		გფ-2	1	
1	დაიჭრას ადგილზე	Ф12AIII სახსტ. 5781-82* L=13.8 კმ.	–	12254 კგ.
2		Ф12AIII სახსტ. 5781-82* L=2400	342	2.13 კგ.
3		Ф12AIII სახსტ. 5781-82* L=600	1008	0.53 კგ.
4		Ф12AIII სახსტ. 5781-82* L=1200	304	1.06 კგ.
5	დაიჭრას ადგილზე C255	∟ 140x10 სახსტ. 8209-72 L=46.2 ბრძ.მ.	–	993 კგ.
6		Ф22AIII სახსტ. 5781-82* L=860	154	2.56 კგ.
		B30 კლასის ბეტონი		129.1 მ^3
		გფ-3	1	
1	დაიჭრას ადგილზე	Ф12AIII სახსტ. 5781-82* L=13.75 კმ.	–	12210 კგ.
2		Ф12AIII სახსტ. 5781-82* L=2400	383	2.13 კგ.
3		Ф12AIII სახსტ. 5781-82* L=600	1004	0.53 კგ.
4		Ф12AIII სახსტ. 5781-82* L=1200	78	1.06 კგ.
8	C255	I №12 სახსტ. 8209-72 L=2500	4	28.75 კგ.
		B30 კლასის ბეტონი		128.5 მ^3
		გფ-4	1	
1	დაიჭრას ადგილზე	Ф12AIII სახსტ. 5781-82* L=13.75 კმ.	–	12210 კგ.
2		Ф12AIII სახსტ. 5781-82* L=2400	383	2.13 კგ.
3		Ф12AIII სახსტ. 5781-82* L=600	1004	0.53 კგ.
4		Ф12AIII სახსტ. 5781-82* L=1200	78	1.06 კგ.
8	C255	I №12 სახსტ. 8209-72 L=2500	4	28.75 კგ.
		B30 კლასის ბეტონი		128.5 მ^3

პოზიცია	აღნიშვნა	დასახელება	რაოდ. ც.	
		გფ-5	5	
1	დაიჭრას ადგილზე	Ф12AIII სახსტ. 5781-82* L=13.75 კმ.	–	12210 კგ.
2		Ф12AIII სახსტ. 5781-82* L=2400	383	2.13 კგ.
3		Ф12AIII სახსტ. 5781-82* L=600	1004	0.53 კგ.
4		Ф12AIII სახსტ. 5781-82* L=1200	78	1.06 კგ.
8	C255	I №12 სახსტ. 8209-72 L=2500	4	28.75 კგ.
		B30 კლასის ბეტონი		128.5 მ^3
		გფ-6	4	
1	დაიჭრას ადგილზე	Ф12AIII სახსტ. 5781-82* L=13.75 კმ.	–	12210 კგ.
2		Ф12AIII სახსტ. 5781-82* L=2400	383	2.13 კგ.
3		Ф12AIII სახსტ. 5781-82* L=600	1004	0.53 კგ.
4		Ф12AIII სახსტ. 5781-82* L=1200	78	1.06 კგ.
8	C255	I №12 სახსტ. 8209-72 L=2500	4	28.75 კგ.
		B30 კლასის ბეტონი		128.5 მ^3
		გფ-7	3	
1	დაიჭრას ადგილზე	Ф12AIII სახსტ. 5781-82* L=13.75 კმ.	–	12210 კგ.
2		Ф12AIII სახსტ. 5781-82* L=2400	318	2.13 კგ.
3		Ф12AIII სახსტ. 5781-82* L=600	1004	0.53 კგ.
4		Ф12AIII სახსტ. 5781-82* L=1200	78	1.06 კგ.
8	C255	I №12 სახსტ. 8209-72 L=2500	4	28.75 კგ.
		B30 კლასის ბეტონი		128.5 მ^3

თანამდებობა	გვარი	ხელმოწერა	ქ.თბილისი, ლუბლიანას ქუჩა №2/6 ნაკვ. №01.13.02.009.042-ში მრავალფუნქციური კომპლექსის პროექტი (ბლოკი ც)			შ.პ.ს. "ბლოქსი"
მთ.არქიტექტ.	გ.ხმალაძე		კონსტრუქციული ნაწილი			
კონსტრუქტ.	ლ.ჯაიანი		სპეციფიკაცია			
შემამოწმა	ა.არჩილია		სტადია მ	ფურც. კ-49	ფ-ბი	დაკვ.№

პოზიცია	აღნიშვნა	დასახელება	რაოდ. ც.	
		<u>გფ-8</u>	1	
1	დაიჭრას ადგილზე	Ф12AIII სახსტ. 5781-82* L=13.75 კმ.	–	12210 კგ.
2		Ф12AIII სახსტ. 5781-82* L=2400	318	2.13 კგ.
3		Ф12AIII სახსტ. 5781-82* L=600	1004	0.53 კგ.
4		Ф12AIII სახსტ. 5781-82* L=1200	78	1.06 კგ.
7		Ф12AIII სახსტ. 5781-82* L=1200	30	1.06 კგ.
8	C255	I №12 სახსტ. 8209-72 L=2500	4	28.75 კგ.
		B30 კლასის ბეტონი		128.5 მ^3
		<u>გფ-9</u>	1	
1	დაიჭრას ადგილზე	Ф12AIII სახსტ. 5781-82* L=13.75 კმ.	–	12210 კგ.
2		Ф12AIII სახსტ. 5781-82* L=2400	279	2.13 კგ.
3		Ф12AIII სახსტ. 5781-82* L=600	1004	0.53 კგ.
4		Ф12AIII სახსტ. 5781-82* L=1200	60	1.06 კგ.
8	C255	I №12 სახსტ. 8209-72 L=2500	4	28.75 კგ.
		B30 კლასის ბეტონი		128.5 მ^3
		<u>გფ-10</u>	1	
1	დაიჭრას ადგილზე	Ф12AIII სახსტ. 5781-82* L=8.7 კმ.	–	7725 კგ.
2		Ф12AIII სახსტ. 5781-82* L=2400	151	2.13 კგ.
3		Ф12AIII სახსტ. 5781-82* L=600	634	0.53 კგ.
4		Ф12AIII სახსტ. 5781-82* L=1200	62	1.06 კგ.
8	C255	I №12 სახსტ. 8209-72 L=2500	4	28.75 კგ.
		B30 კლასის ბეტონი		81.2 მ^3
		<u>გფ-11</u>	1	
1	დაიჭრას ადგილზე	Ф12AIII სახსტ. 5781-82* L=6.95 კმ.	–	6171 კგ.
2		Ф12AIII სახსტ. 5781-82* L=2400	124	2.13 კგ.
3		Ф12AIII სახსტ. 5781-82* L=600	506	0.53 კგ.
4		Ф12AIII სახსტ. 5781-82* L=1200	74	1.06 კგ.
8	C255	I №12 სახსტ. 8209-72 L=2500	4	28.75 კგ.
		B30 კლასის ბეტონი		64.7 მ^3

პოზიცია	აღნიშვნა	დასახელება	რაოდ. ც.	
		<u>გფ-12</u>	1	
1	დაიჭრას ადგილზე	Ф12AIII სახსტ. 5781-82* L=2.85 კმ.	–	2530 კგ.
2		Ф12AIII სახსტ. 5781-82* L=2400	53	2.13 კგ.
3		Ф12AIII სახსტ. 5781-82* L=600	206	0.53 კგ.
4		Ф12AIII სახსტ. 5781-82* L=1200	112	1.06 კგ.
8	C255	I №12 სახსტ. 8209-72 L=2500	4	28.75 კგ.
		B30 კლასის ბეტონი		26.5 მ^3

თანამდებობა	გვარი	ხელმოწერა	ქ.თბილისი, ლუბლიანას ქუჩა №2/6 ნაკვ. №01.13.02.009.042-ში მრავალფუნქციური კომპლექსის პროექტი (ბლოკი ც)					შ.პ.ს. "ბლოქსი"
მთ.არქიტექტ.	გ.ხმალაძე		კონსტრუქციული ნაწილი					
კონსტრუქტ.	ლ.ჯაიანი		სპეციფიკაცია					
შემამოწმა	ა.არჩილია		სტადია მ	ფურც. კ-50	ფ-ბი	დაკვ.№		

ტიპიური მონოლითური კოჭი (ტმკ-1) ; არმირება

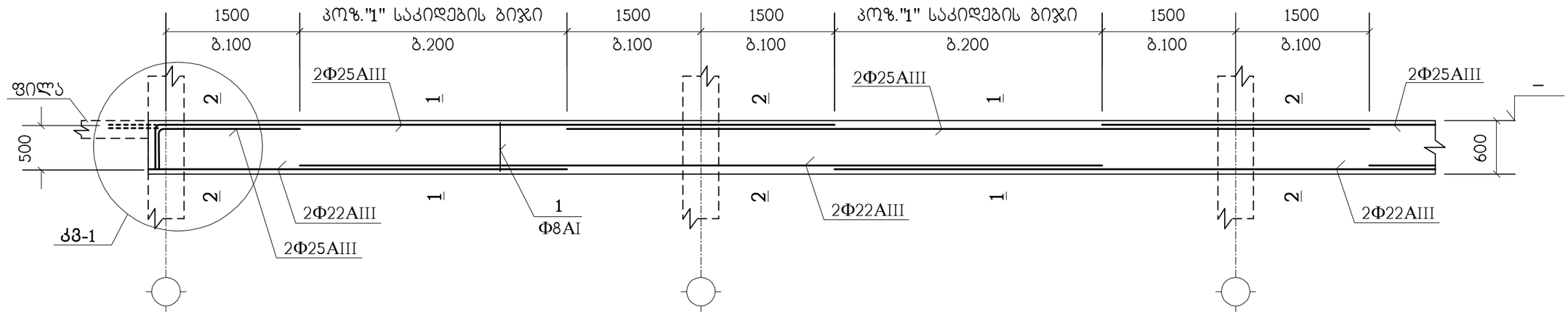

1 – 1

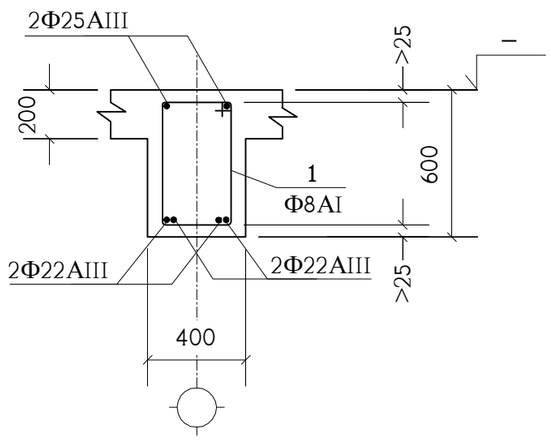

2 – 2

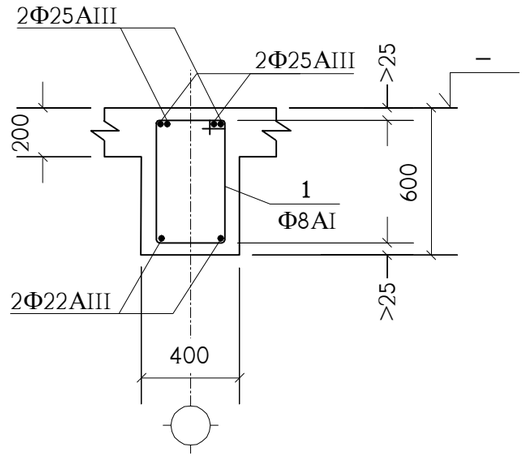

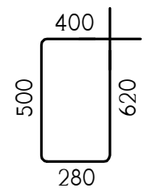

პოზიცია	აღნიშვნა	დასახელება	რაოდ. ც.	შენიშვნა
	ერთ გრძივ მეტრზე	**ტმკ-1**	4115 მ.	
1		Φ8AI სახსტ. 5781-82* L=1800	7.5	0.71 კგ.
	დაიჭრას ადგილზე	Φ25AIII სახსტ. 5781-82* L=3.2 გრძ.მ.	–	12.33 კგ.
	დაიჭრას ადგილზე	Φ22AIII სახსტ. 5781-82* L=3.0 გრძ.მ.	–	8.95 კგ.
		B30 კლასის ბეტონი		0.16 მ^3

იქ, სადაც შესაძლებელია, კოჭის გრძივი არმატურის ღერები გაბრძელდეს მომდევნო კონსტრუქციაში (ალარ გადაილუნოს) - იხ. **კმ-1** (წყვეტილი ხაზები).

თანამდებობა	გვარი	ხელმოწერა	ქ.თბილისი, ლუბლიანას ქუჩა №2/6 ნაკმ. №01.13.02.009.042-ში მრავალფუნქციური კომპლექსის პროექტი (ბლოკი ც)				შ.პ.ს. "ბლოქსი"
მთ.არქიტექტ.	გ.ხმალაძე		კონსტრუქციული ნაწილი				
			ტიპიური მონოლითური კოჭი ტმკ-1				
კონსტრუქტ.	ლ.ჯაიანი						
შემოწმება	ა.არჩილია		სტადია მ	ფურც. კ-51	ფ-ბი	დაკმ.№	

ტიპიური მონოლითური კოჭი (ტმკ-2) ; არმირება

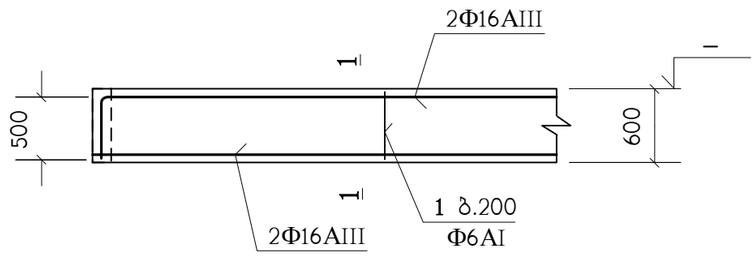

1 – 1

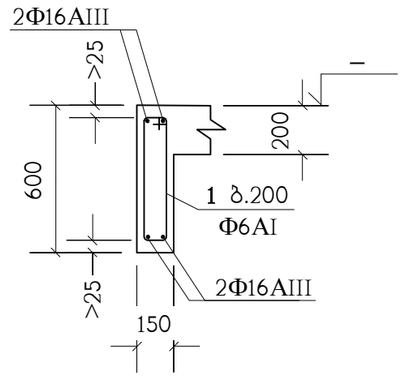

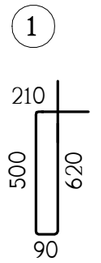

პოზიცია	აღნიშვნა	დასახელება	რაოდ. ც.	შენიშვნა
	ერთ გრძივ მეტრზე	**ტმკ-2**	955 მ.	
		Φ6AI საბსტ. 5781-82* L=1420	5	0.31 კგ.
	დაიჭრას ადგილზე	Φ16AIII საბსტ. 5781-82* L=4.2 გრძ.მ.	–	6.62 კგ.
		B30 კლასის ბეტონი		0.06 მ^3

თანამდებობა	გვარი	ხელმოწერა	ქ.თბილისი, ლუბლიანას ქუჩა №2/6 ნაკვ. №01.13.02.009.042-ში მრავალფუნქციური კომპლექსის პროექტი (ბლოკი ც)				შ.პ.ს. "ბლოქსი"
მთ.არქიტექტ.	გ.ხმალაძე		კონსტრუქციული ნაწილი				
			ტიპიური მონოლითური კოჭი ტმკ-2				
კონსტრუქტ.	ლ.ჯაიანი						
შემოწმება	ა.არჩილია		სტადია მ	ფურც. კ-52	ფ-ბი	დაკვ.№	

ფრაგმენტი ფრ-1

(1 ც)

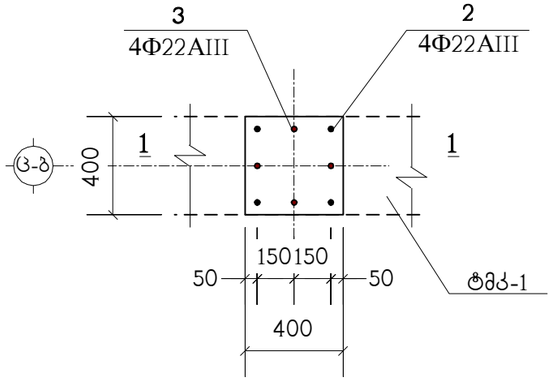

2 – 2

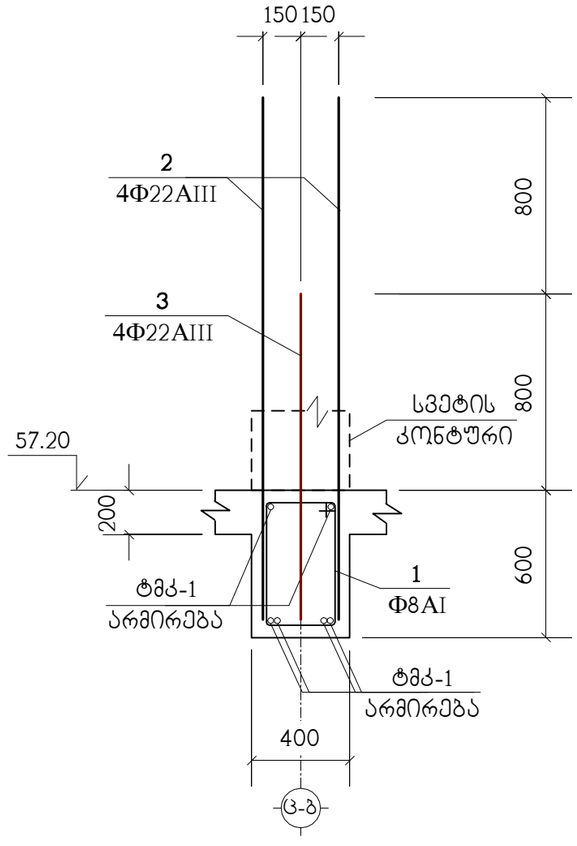

1 – 1

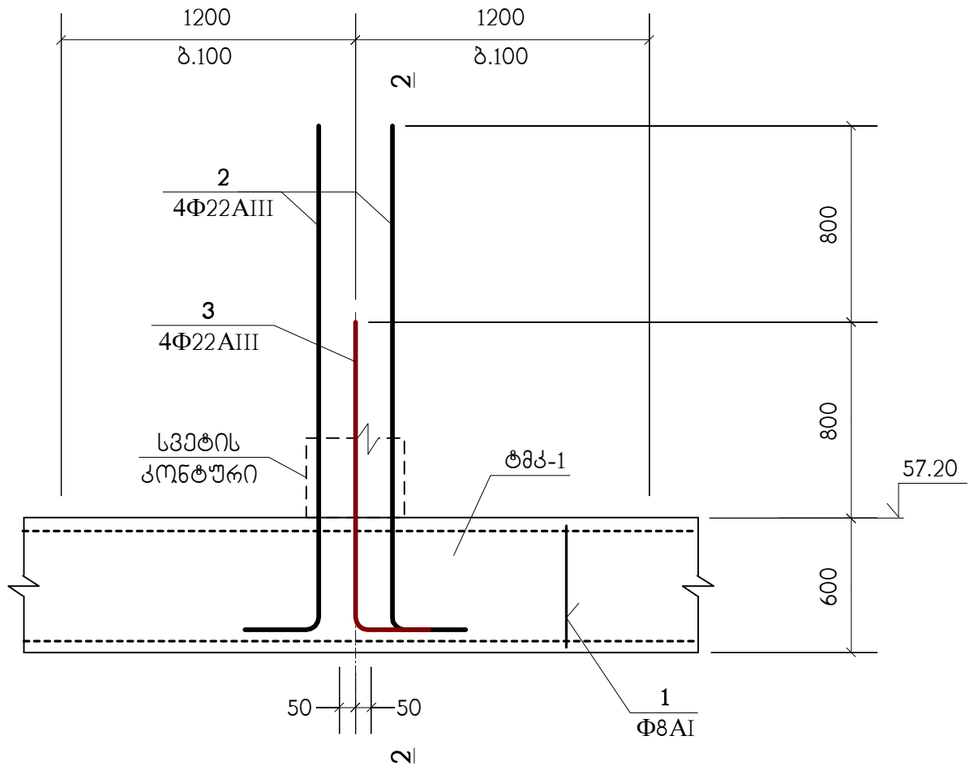

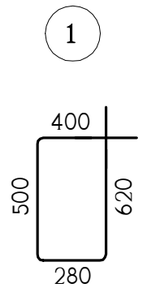

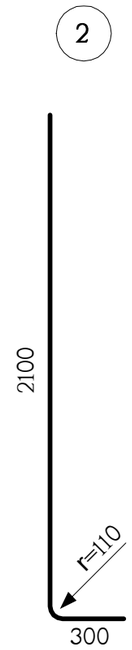

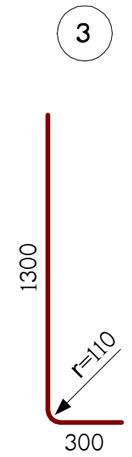

პოზიცია	აღნიშვნა	დასახელება	სულ რაოდ. ც.	შენიშვნა
		ფრ-1	1	
1		Φ8AI სახსტ. 5781-82* L=1800	12	0.71 კგ.
2		Φ22AIII სახსტ. 5781-82* L=2400	4	7.16 კგ.
3		Φ22AIII სახსტ. 5781-82* L=1600	4	4.77 კგ.

თანამდებობა	გვარი	ხელმოწერა	ქ.თბილისი, ლუბლიანას ქუჩა №2/6 ნაკვ. №01.13.02.009.042-ში მრავალფუნქციური კომპლექსის პროექტი (ბლოკი ც)				შ.პ.ს. "ბლოქსი"
მთ.არქიტექტ.	გ.ხმალაძე		კონსტრუქციული ნაწილი				
			ფრაგმენტი ფრ-1				
კონსტრუქტ.	ლ.ჯაიანი						
შემოწმება	ა.არჩილია		სტადია მ	ფურც. კ-53	ფ-ბი	ნაკვ.№	

მონოლითური კოჭი მკ-1

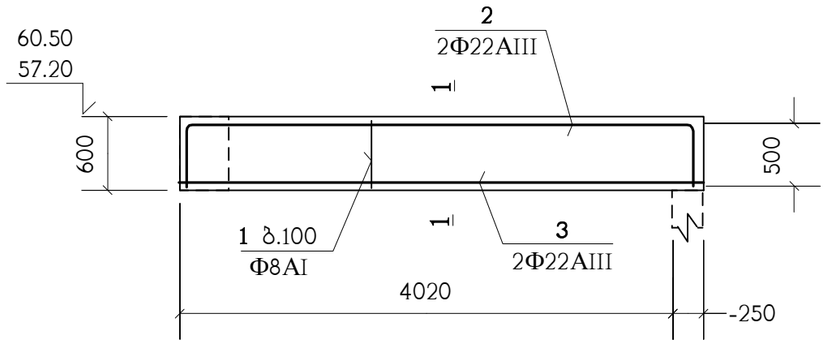

1 – 1

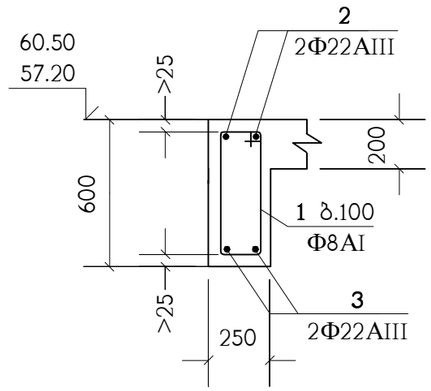

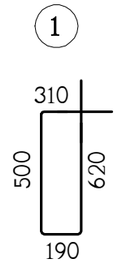

პოზიცია	აღნიშვნა	დასახელება	რაოდ. ც.	შენიშვნა
		მკ-1	2	
1		Φ8AI საბსტ. 5781-82* L=1620	40	0.64 კგ.
2		Φ22AIII საბსტ. 5781-82* L=5170	2	15.42 კგ.
3		Φ22AIII საბსტ. 5781-82* L=4270	2	12.74 კგ.
		B30 კლასის ბეტონი		0.4 მ³

თანამდებობა	გვარი	ხელმოწერა	ქ.თბილისი, ლუბლიანას ქუჩა №2/6 ნაკვ. №01.13.02.009.042-ში მრავალფუნქციური კომპლექსის პროექტი (ბლოკი ც)				შ.პ.ს. "ბლოქსი"
მთ.არქიტექტ.	გ.ხმალაძე		კონსტრუქციული ნაწილი				
			მონოლითური კოჭი მკ-1				
კონსტრუქტ.	ლ.ჯაიანი						
შემოწმება	ა.არჩილია		სტადია მ	ფურც. კ-54	ფ-ბი	დაკვ.№	

კიბე-1 ის გეგმა -3.50 ნიშნულიდან 0.00 ნიშნულამდე

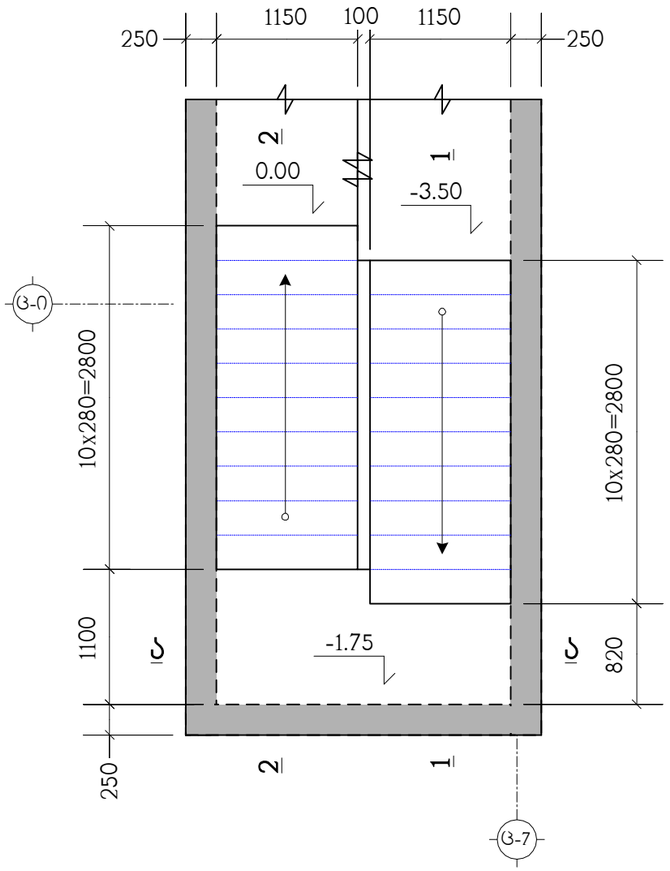

კიბე-1 ის გეგმა 0.00 ნიშნულიდან 2.85 ნიშნულამდე

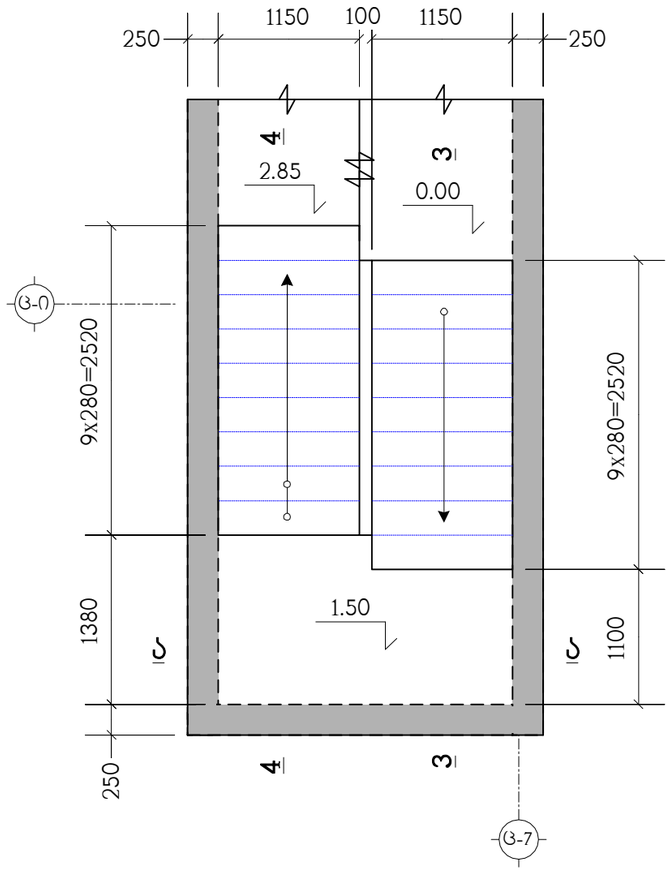

პოზიცია	აღნიშვნა	დასახელება	რაოდ. ც.	შენიშვნა
	დაიჭრას ადგილზე	კიბე-1	1	
		Ф12AIII სახსტ. 5781-82* L=5.35 კმ.	–	4751 კგ.
		B30 კლასის ბეტონი		57.9 მ^3

თანამდებობა	გვარი	ხელმოწერა	ქ.თბილისი, ლუბლიანას ქუჩა №2/6 ნაკვ. №01.13.02.009.042-ში მრავალფუნქციური კომპლექსის პროექტი (ბლოკი ც)				შ.პ.ს. "ბლოქსი"
მთ.არქიტექტ.	გ.ხმალაძე		კონსტრუქციული ნაწილი				
			კიბე-1 ის გეგმები, სპეციფიკაცია				
კონსტრუქტ.	ლ.ჯაიანი						
შემამოწმა	ა.არჩილია		სტადია მ	ფურც. კ-55	ფ-ბი	დაკვ.№	

კიბე-1 ის გეგმა 2.85 ნიშნულიდან 5.40 ნიშნულამდე

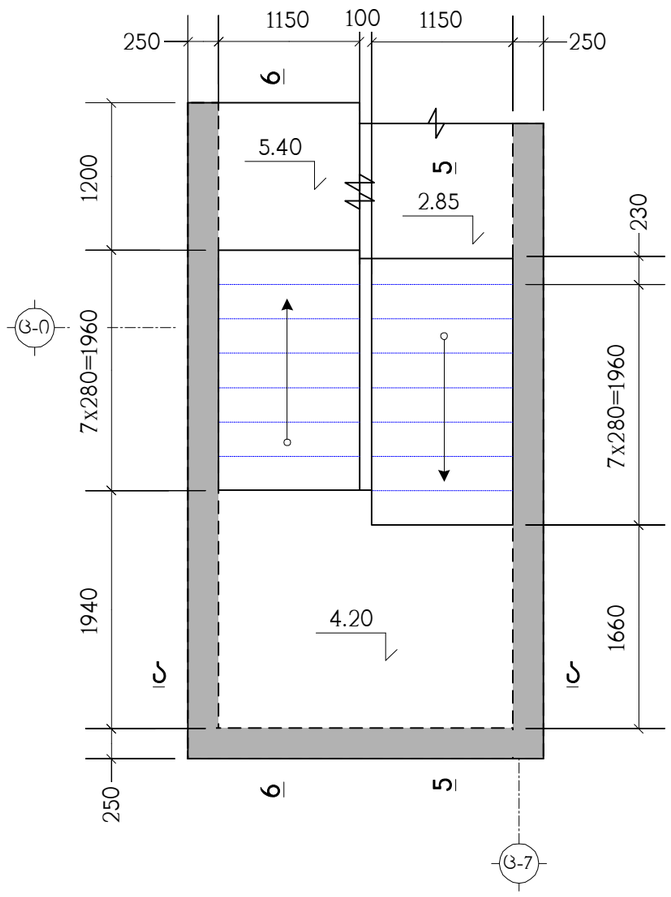

კიბე-1 ის გეგმა 5.40 ნიშნულიდან 7.70 ნიშნულამდე

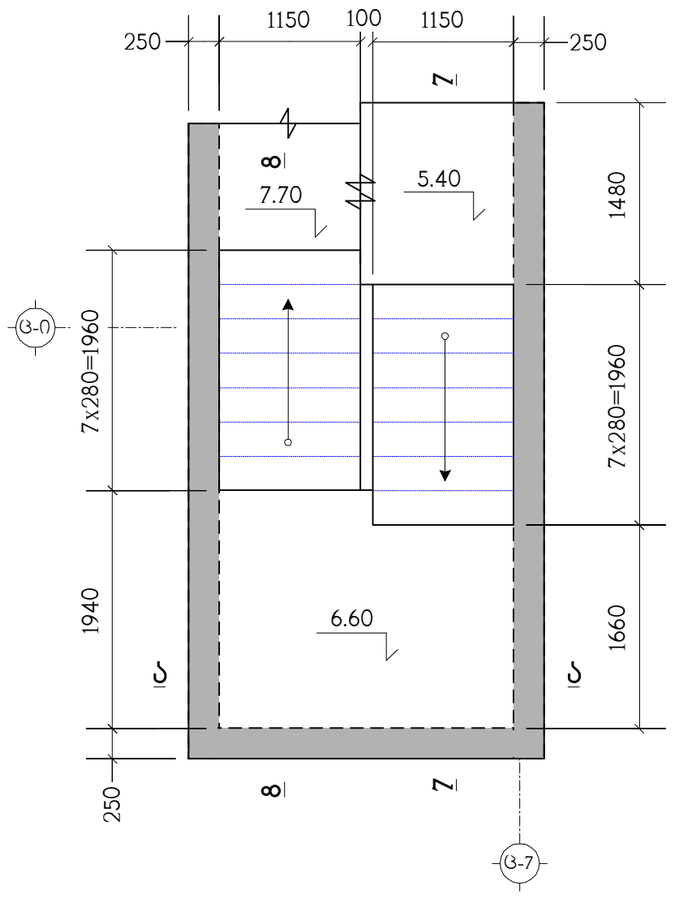

კიბე-1 ის ტიპიური მარშის გეგმა

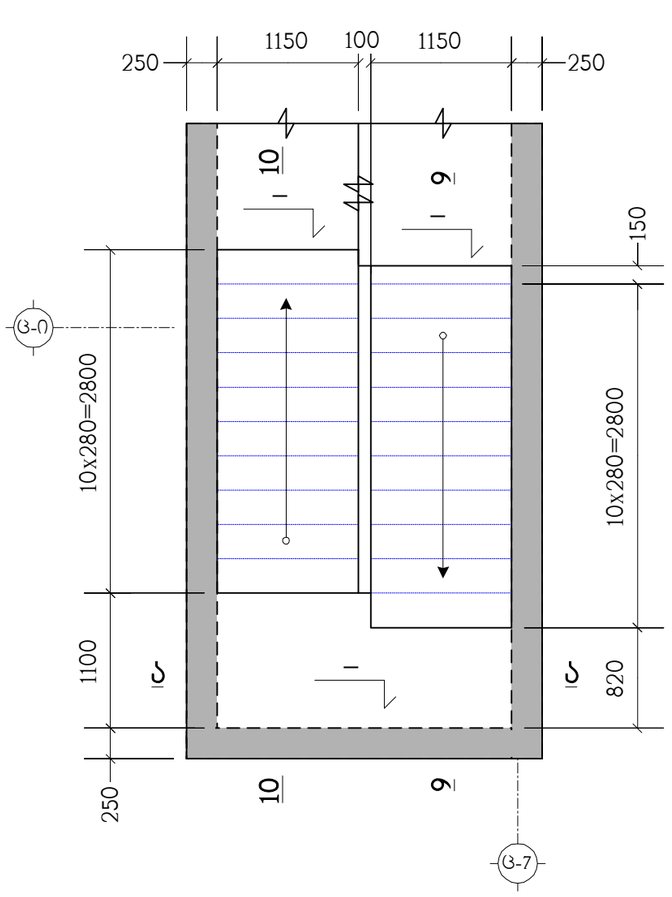

თანამდებობა	გვარი	ხელმოწერა	ქ.თბილისი, ლუბლიანას ქუჩა №2/6 ნაკვ. №01.13.02.009.042-ში მრავალფუნქციური კომპლექსის პროექტი (ბლოკი ც)				შ.პ.ს. "ბლოქსი"
მთ.არქიტექტ.	გ.ხმალაძე		კონსტრუქციული ნაწილი				
			კიბე-1 ის გეგმები				
კონსტრუქტ.	ლ.ჯაიანი						
შემამოწმა	ა.არჩილია		სტადია მ	ფურც. კ-56	ფ-ბი	დაკვ.№	

ჭრილი 1 – 1

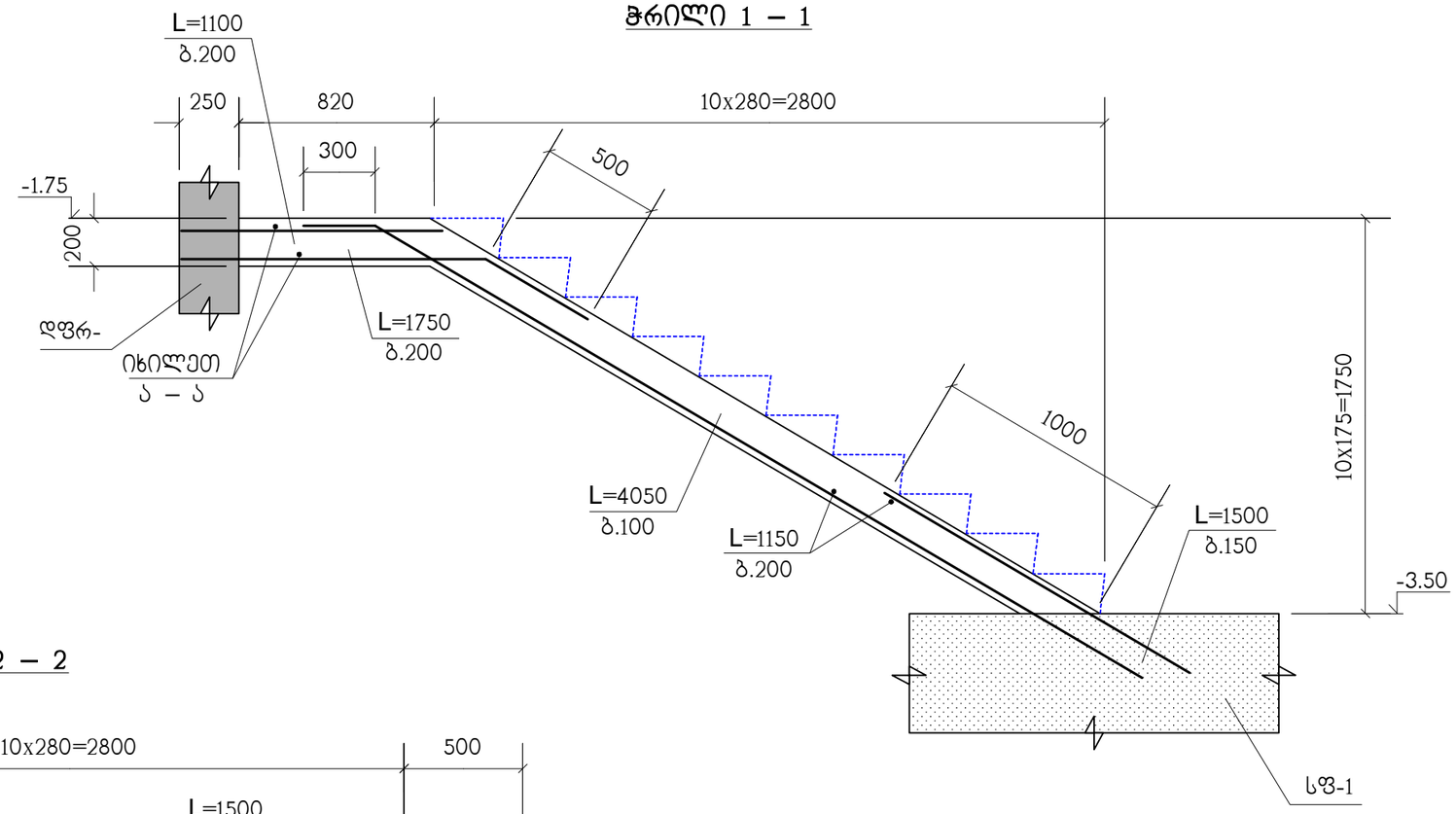

ჭრილი 2 – 2

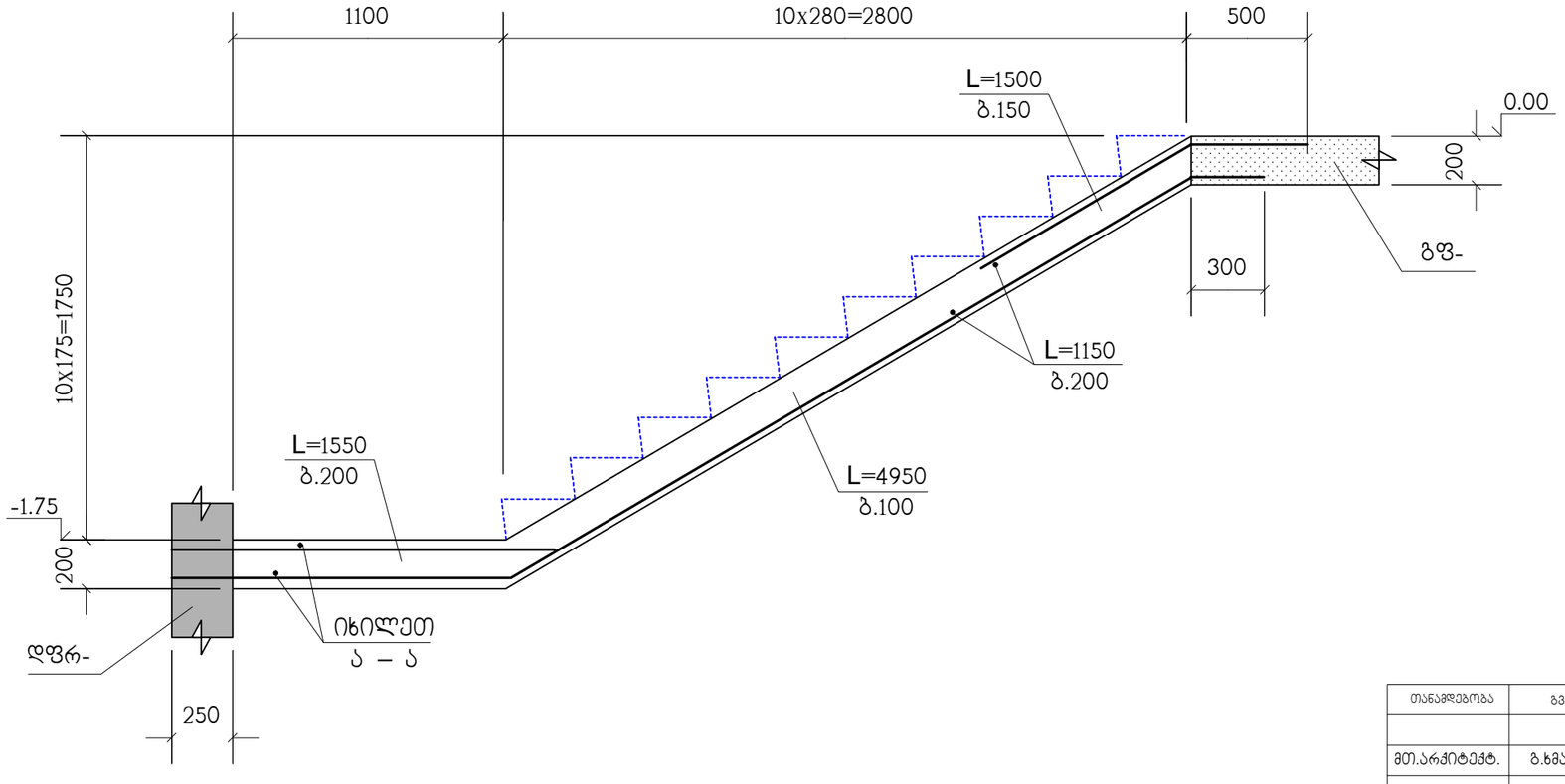

სპეციფიკაცია იხილეთ ნახ. კ-55

თანამდებობა	გვარი	ხელმოწერა	ქ.თბილისი, ლუბლიანას ქუჩა №2/6 ნაკვ. №01.13.02.009.042-ში მრავალფუნქციური კომპლექსის პროექტი (ბლოკი ც)				შ.პ.ს. "ბლოქსი"
მთ.არქიტექტ.	გ.ხმალაძე		კონსტრუქციული ნაწილი				
			ჭრილები 1–1 ; 2–2				
კონსტრუქტ.	ლ.ჯაიანი						
შემამოწმა	ა.არჩილია		სტადია მ	ფურც. კ-57	ფ-ბი	ნაკვ.№	

ჭრილი 3 – 3

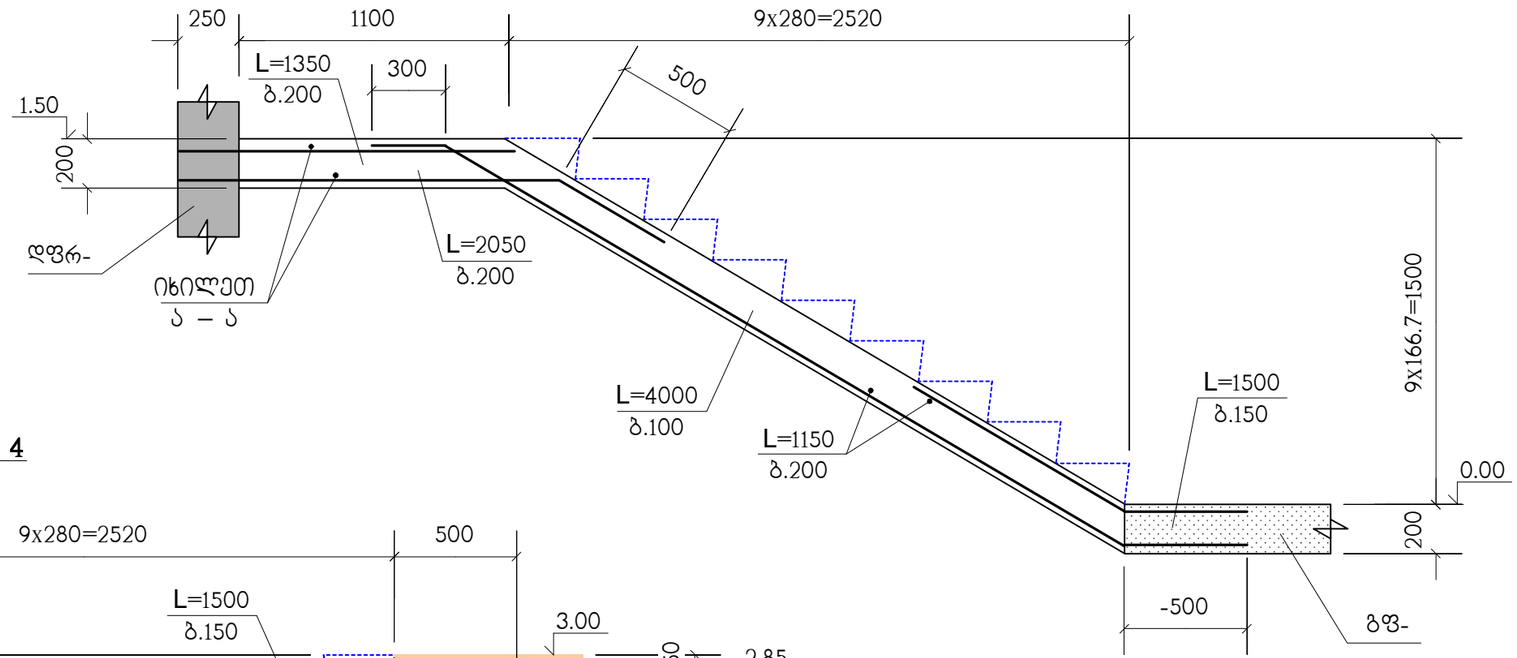

ჭრილი 4 – 4

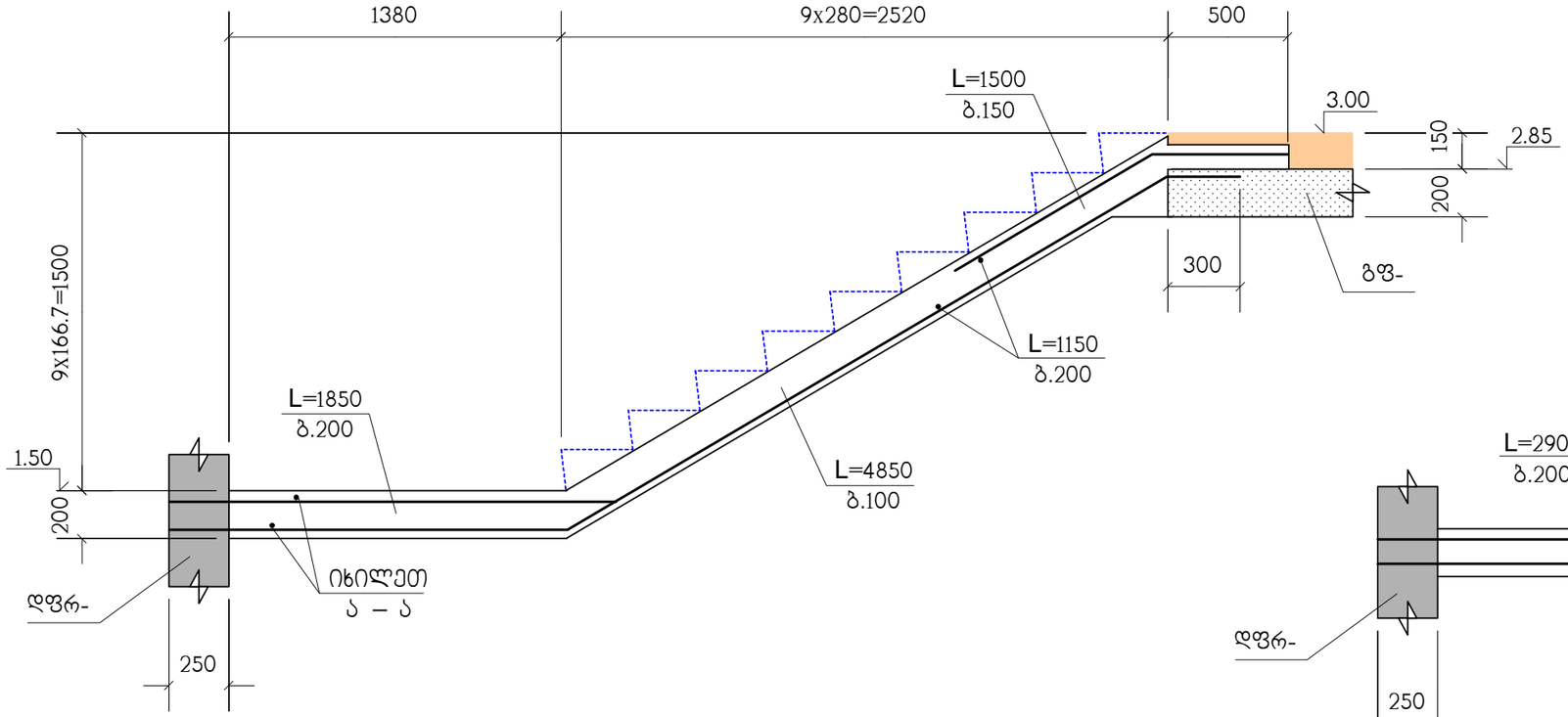

ჭრილი ა – ა

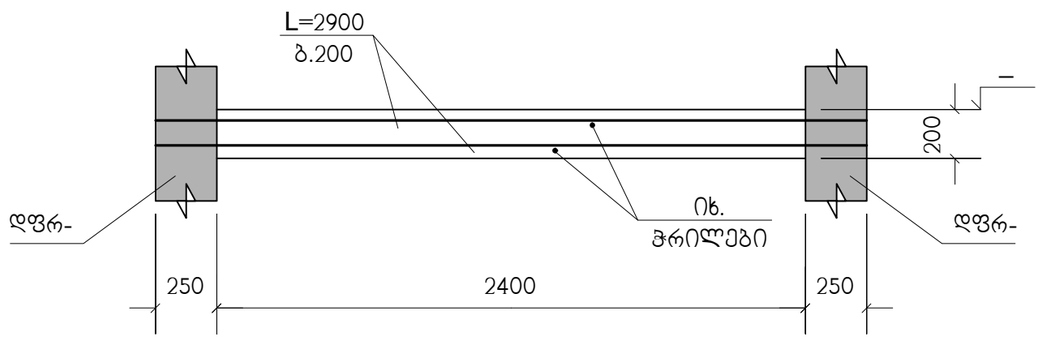

სპეციფიკაცია იხილეთ ნახ. კ-55

თანამდებობა	გვარი	ხელმოწერა	ქ.თბილისი, ლუბლიანას ქუჩა №2/6 ნაკვ. №01.13.02.009.042-ში მრავალფუნქციური კომპლექსის პროექტი (ბლოკი ც)				შ.პ.ს. "ბლოქსი"
მთ.არქიტექტ.	გ.ხმალაძე		კონსტრუქციული ნაწილი				
			ჭრილები 3–3 ; 4–4 ; ა–ა				
კონსტრუქტ.	ლ.ჯაიანი						
შემამოწმა	ა.არჩილია		სტადია მ	ფურც. კ-58	ფ-ბი	ნაკვ.№	

ჭრილი 5 – 5

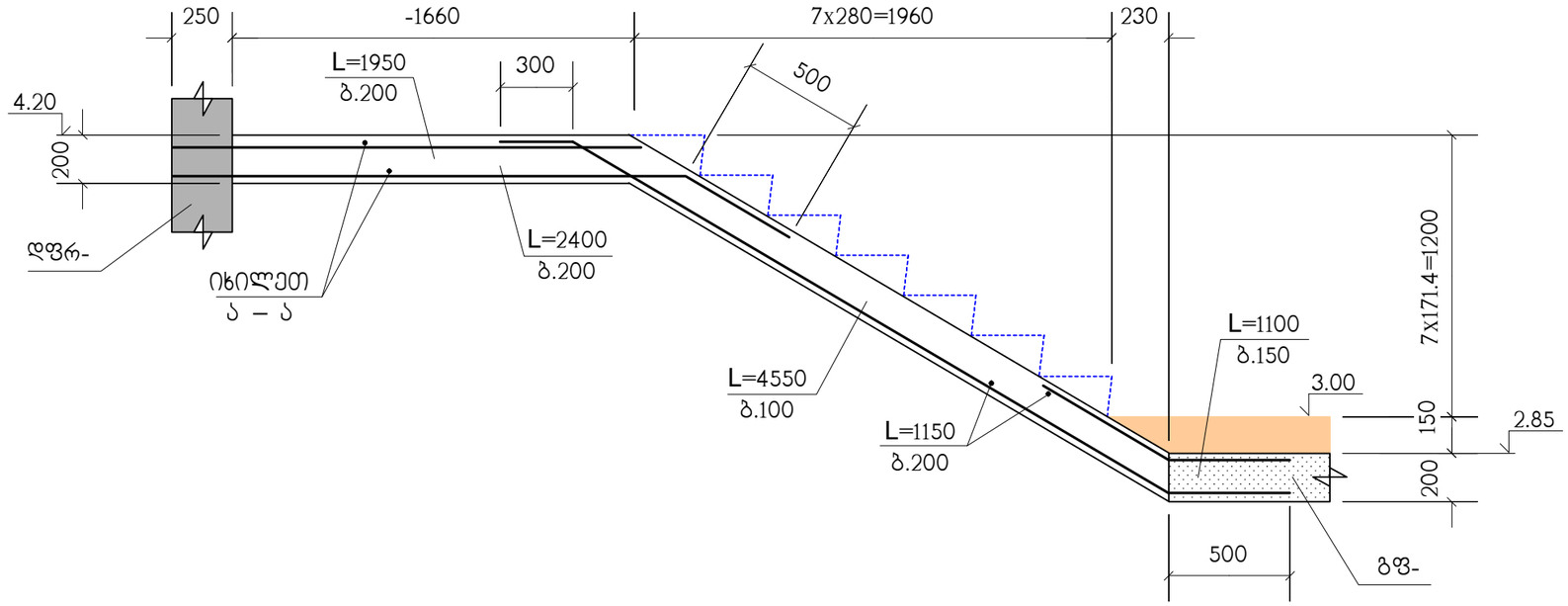

ჭრილი 6 – 6

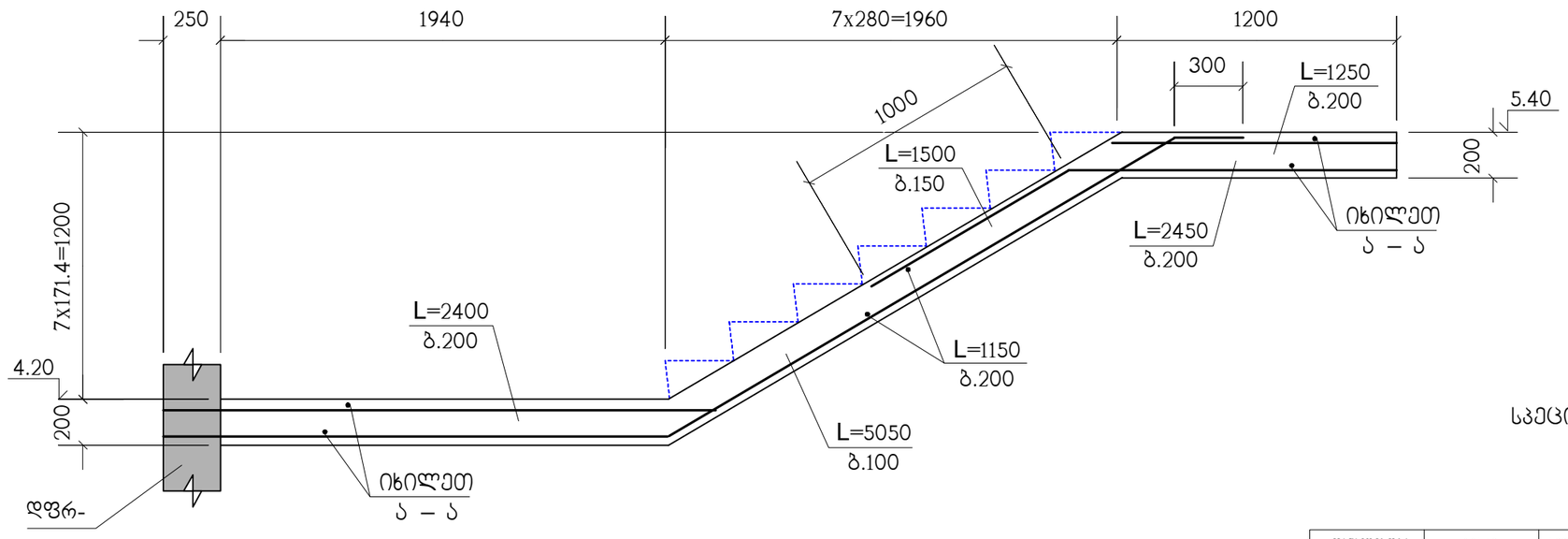

სპეციფიკაცია იხილეთ ნახ. კ-55

თანამდებობა	გვარი	ხელმოწერა	ქ.თბილისი, ლუბლიანას ქუჩა №2/6 ნაკვ. №01.13.02.009.042-ში მრავალფუნქციური კომპლექსის პროექტი (ბლოკი ც)				შ.პ.ს. "ბლოქსი"
მთ.არქიტექტ.	გ.ხმალაძე		კონსტრუქციული ნაწილი				
			ჭრილები 5–5 ; 6–6				
კონსტრუქტ.	ლ.ჯაიანი						
შემოწმ.	ა.არჩილია		სტადია მ	ფურც. კ-59	ფ-ბი	ნაკვ.№	

ჭრილი 7 – 7

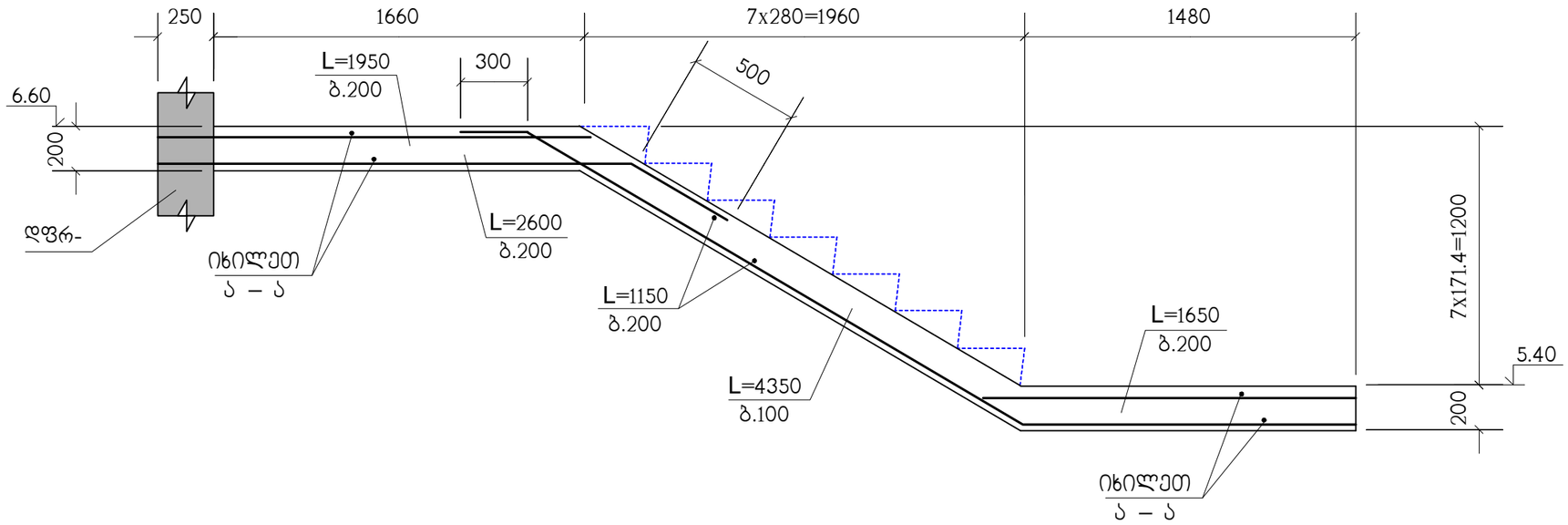

ჭრილი 8 – 8

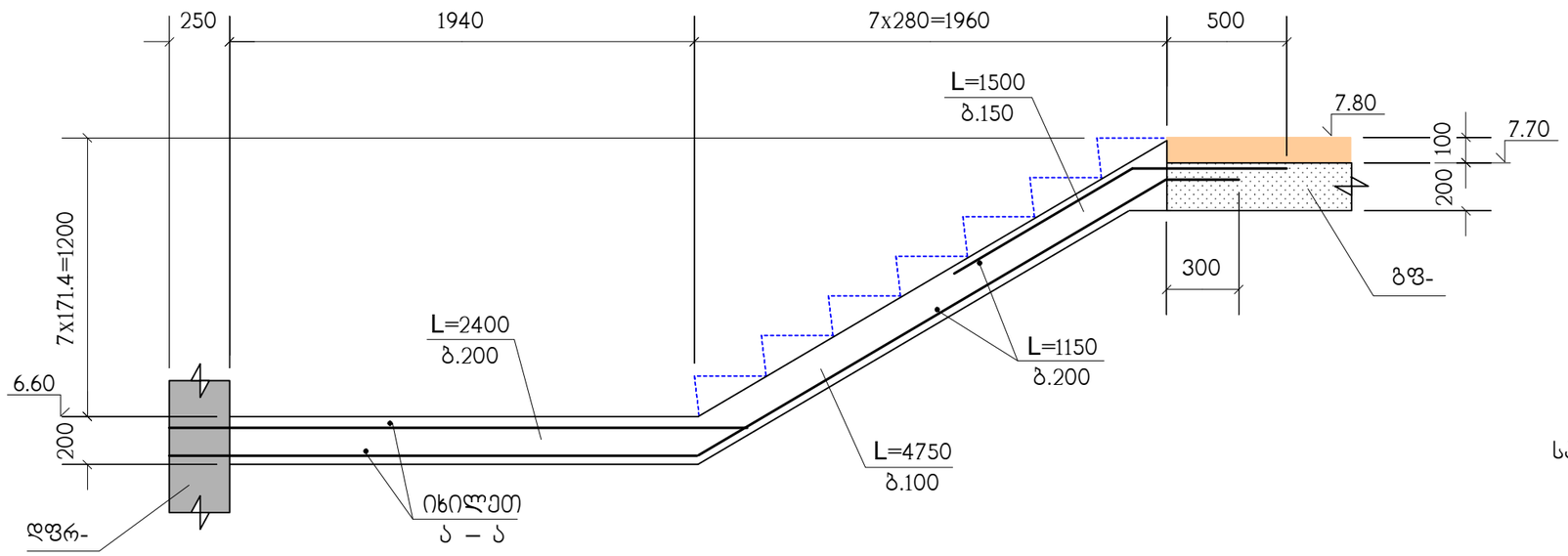

სპეციფიკაცია იხილეთ ნახ. კ-55

თანამდებობა	გვარი	ხელმოწერა	ქ.თბილისი, ლუბლიანას ქუჩა №2/6 ნაკვ. №01.13.02.009.042-ში მრავალფუნქციური კომპლექსის პროექტი (ბლოკი ც)				შ.პ.ს. "ბლოქსი"
მთ.არქიტექტ.	გ.ხმალაძე		კონსტრუქციული ნაწილი				
			ჭრილები 7–7 ; 8–8				
კონსტრუქტ.	ლ.ჯაიანი						
შემოწმა	ა.არჩილია		სტადია მ	ფურც. კ-60	ფ-ბი	დაკვ.№	

ჭრილი 9 – 9

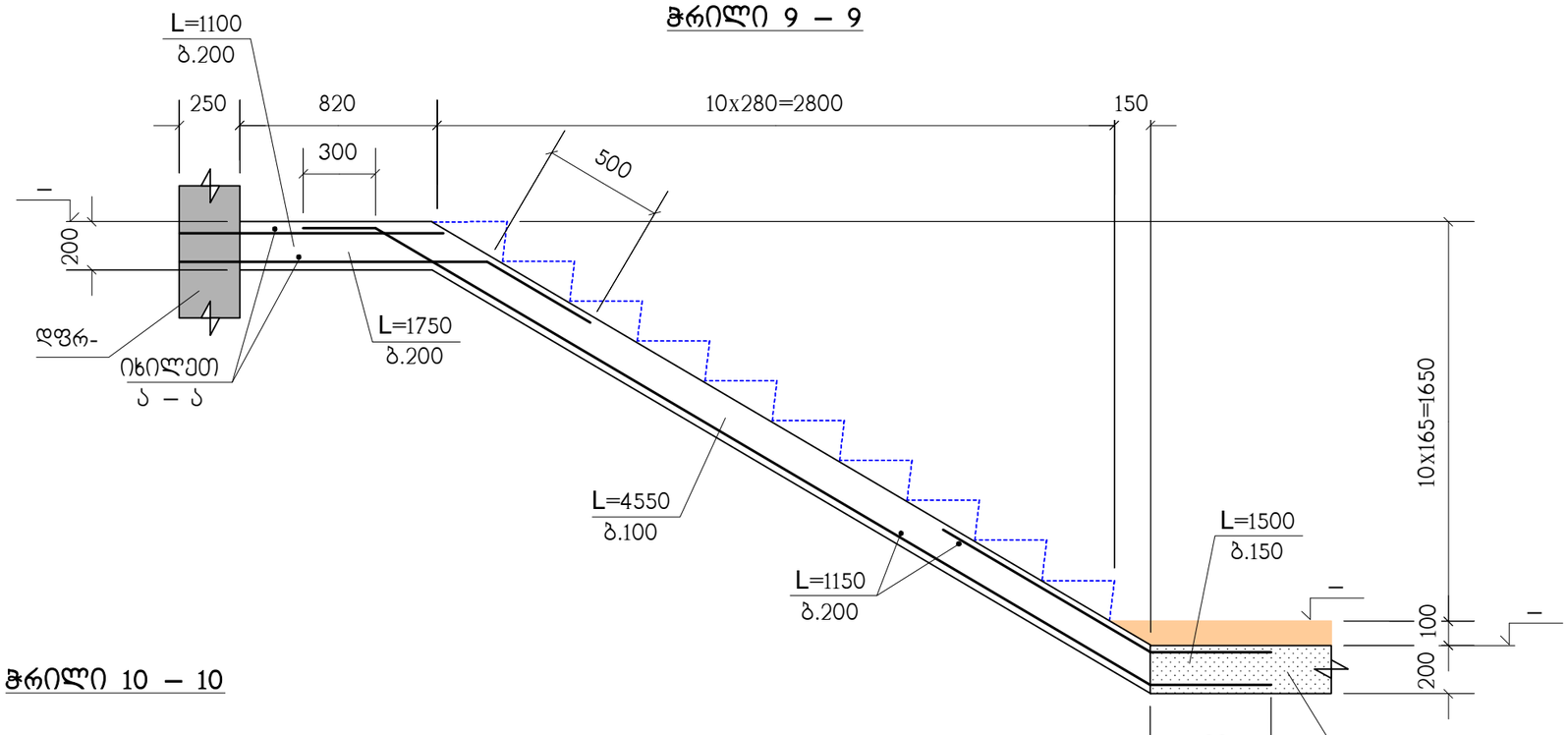

ჭრილი 10 – 10

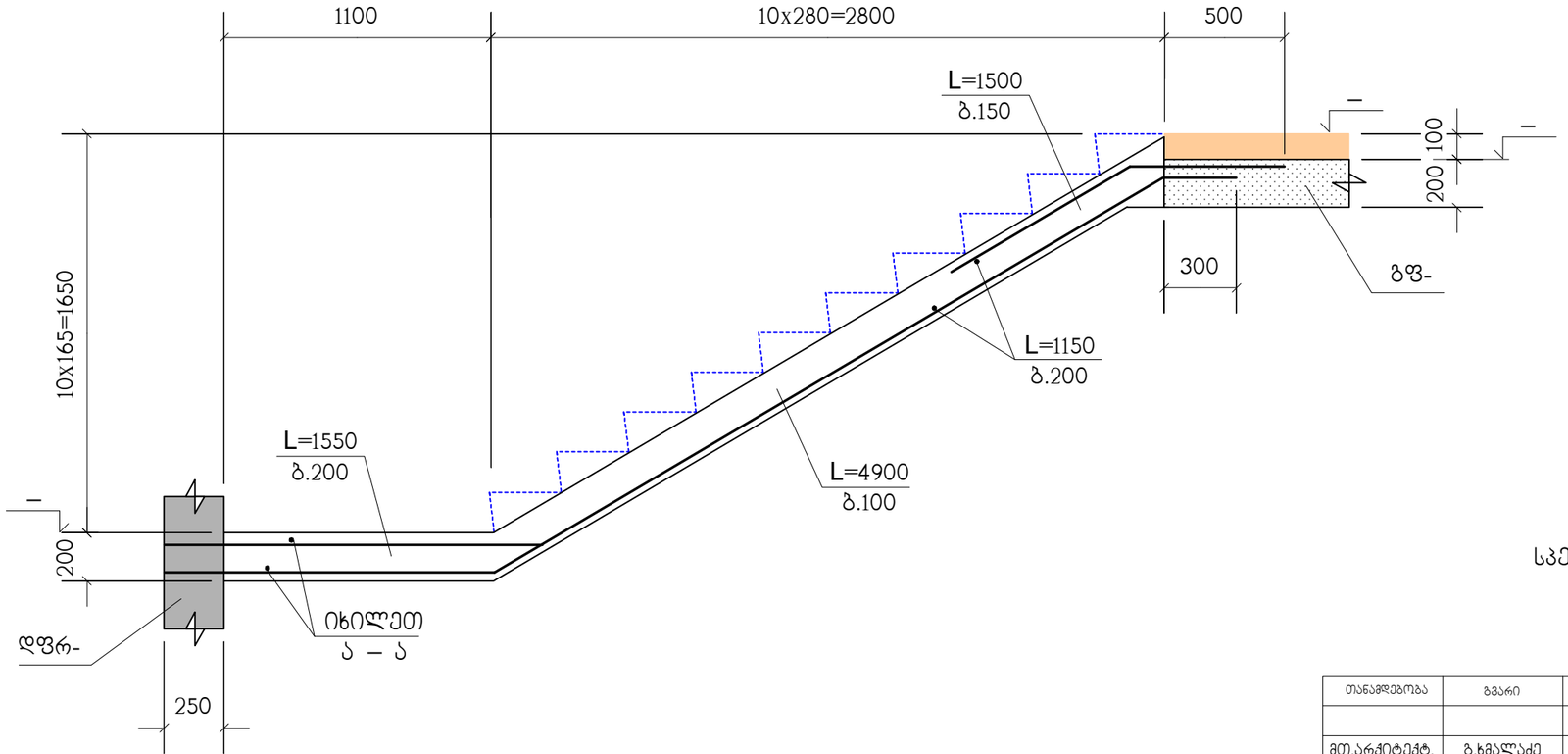

სპეციფიკაცია ილილვეთ ნახ. კ-55

თანამდებობა	გვარი	ხელმოწერა	ქ.თბილისი, ლუბლიანას ქუჩა №2/6 ნაკვ. №01.13.02.009.042-ში მრავალფუნქციური კომპლექსის პროექტი (ბლოკი ც)				შ.პ.ს. "ბლოქსი"
მთ.არქიტექტ.	გ.ხმალაძე		კონსტრუქციული ნაწილი				
			ჭრილები 9–9 ; 10–10				
კონსტრუქტ.	ლ.ჯაიანი						
შემამოწმა	ა.არჩილია		სტადია მ	ფურც. კ-61	ფ-ბი	ნაკვ.№	

კიბე-2 ის გეგმა -3.50 ნიშნულიდან 0.00 ნიშნულამდე

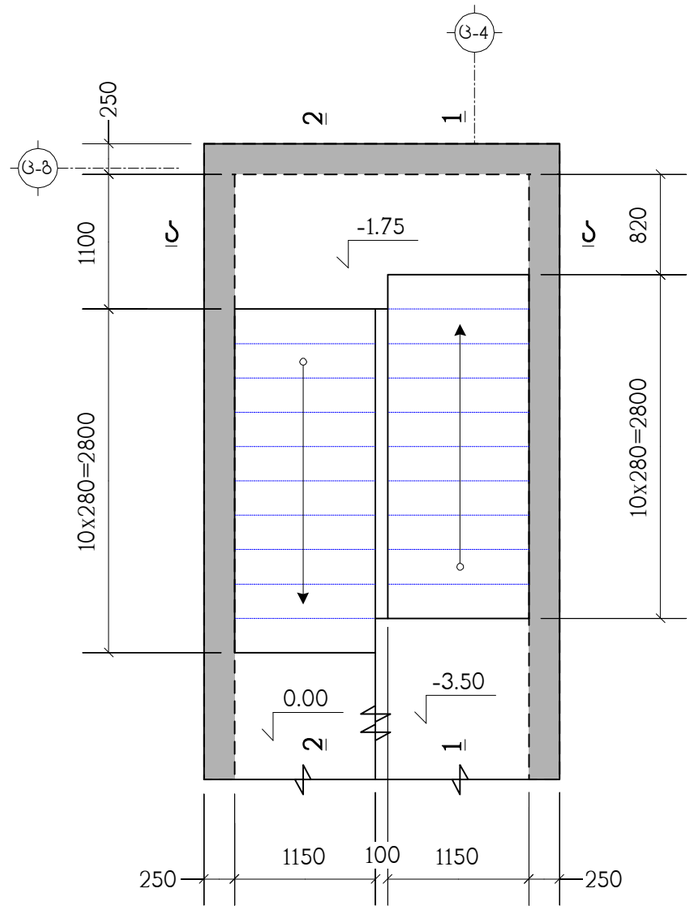

კიბე-2 ის გეგმა 0.00 ნიშნულიდან 2.85 ნიშნულამდე

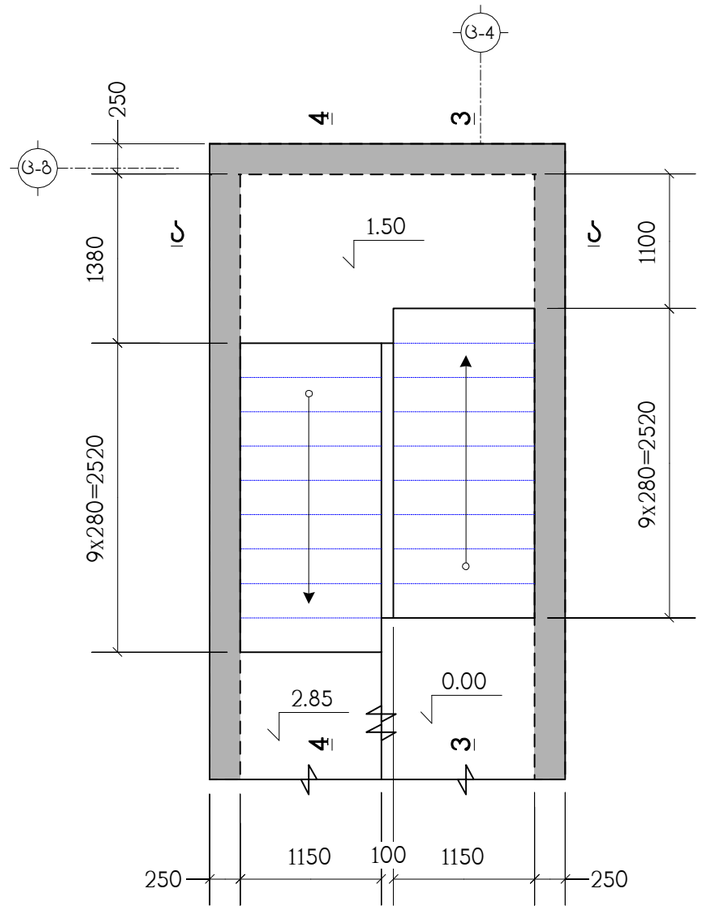

პოზიცია	აღნიშვნა	დასახელება	რაოდ. ც.	შენიშვნა
	დაიჭრას ადგილზე	კიბე-2	1	
		Ф12AIII სახსტ. 5781-82* L=5.1 კმ.	–	4528 კგ.
		B30 კლასის ბეტონი		55.1 მ^3

თანამდებობა	გვარი	ხელმოწერა	ქ.თბილისი, ლუბლიანას ქუჩა №2/6 ნაკ3. №01.13.02.009.042-ში მრავალფუნქციური კომპლექსის პროექტი (ბლოკი ც)			შ.პ.ს. "ბლოქსი"
მთ.არქიტექტ.	გ.ხმალაძე		კონსტრუქციული ნაწილი			
			კიბე-2 ის გეგმები, სპეციფიკაცია			
კონსტრუქტ.	ლ.ჯაიანი					
შემოწმა	ა.არჩილია		სტადია მ	ფურც. კ-62	ფ-ბი	დაკვ.№

კიბე-2 ის გეგმა 2.85 ნიშნულიდან 5.40 ნიშნულამდე

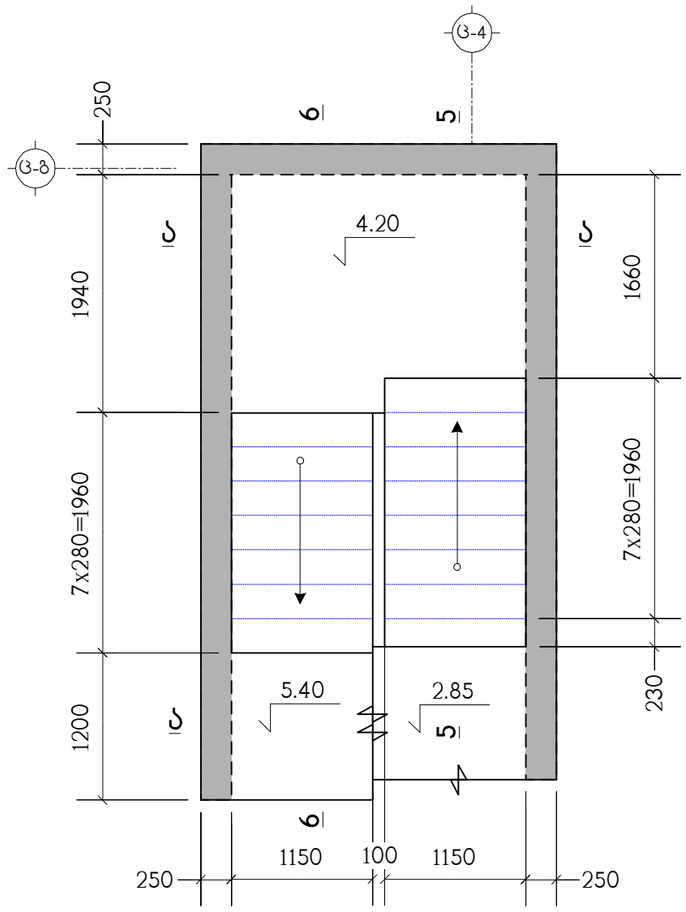

კიბე-2 ის გეგმა 5.40 ნიშნულიდან 7.70 ნიშნულამდე

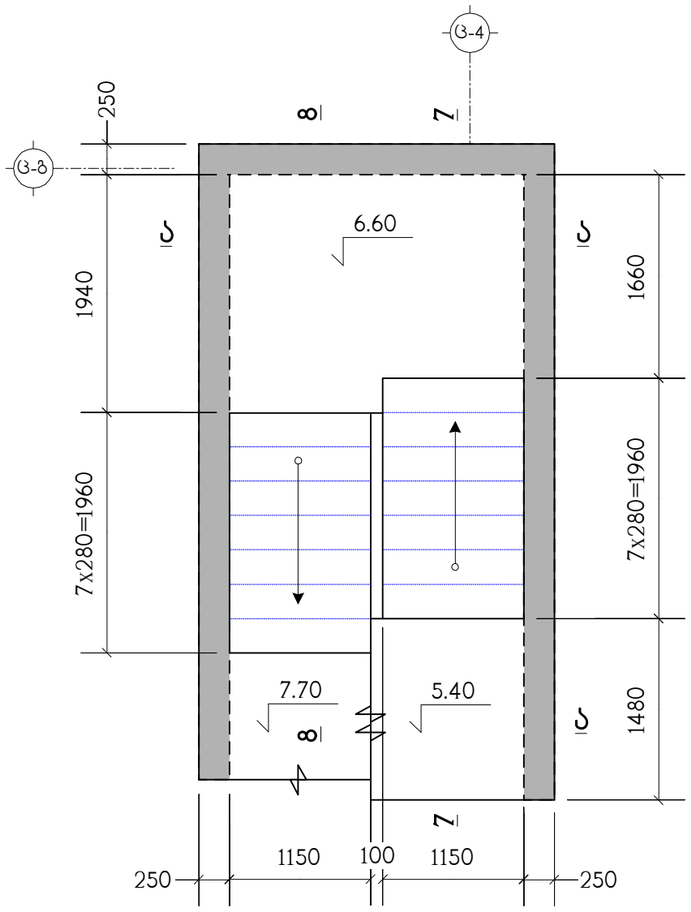

კიბე-2 ის ტიპიური მარშის გეგმა

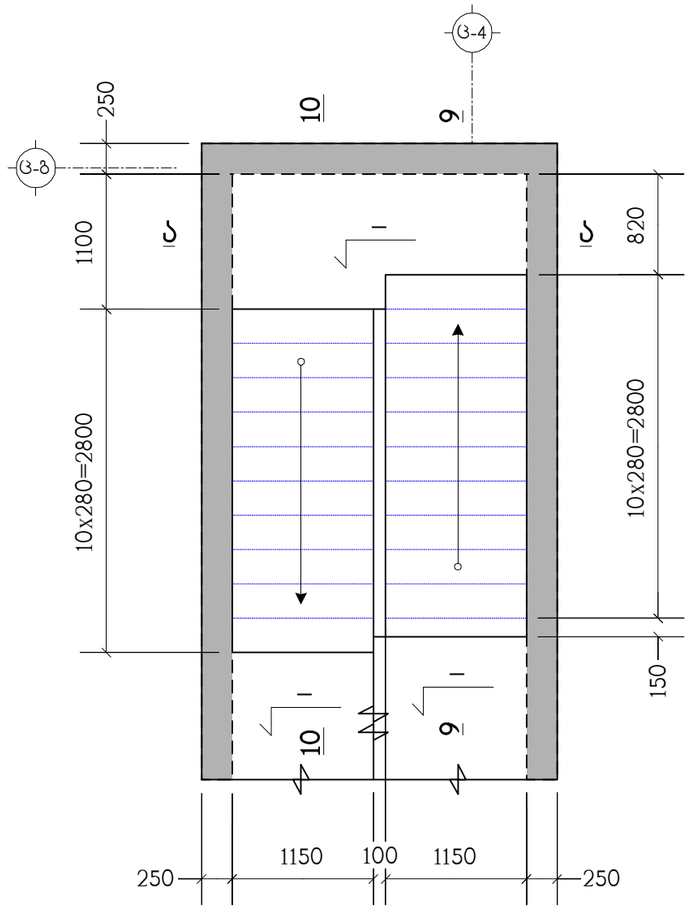

თანამდებობა	გვარი	ხელმოწერა	ქ.თბილისი, ლუბლიანას ქუჩა №2/6 ნაკვ. №01.13.02.009.042-ში მრავალფუნქციური კომპლექსის პროექტი (ბლოკი ც)				შ.პ.ს. "ბლოქსი"
მთ.არქიტექტ.	გ.ხმალაძე		კონსტრუქციული ნაწილი				
			კიბე-2 ის გეგმები				
კონსტრუქტ.	ლ.ჯაიანი						
შემამოწმა	ა.არჩილია		სტადია მ	ფურც. კ-63	ფ-ბი	დაკვ.№	

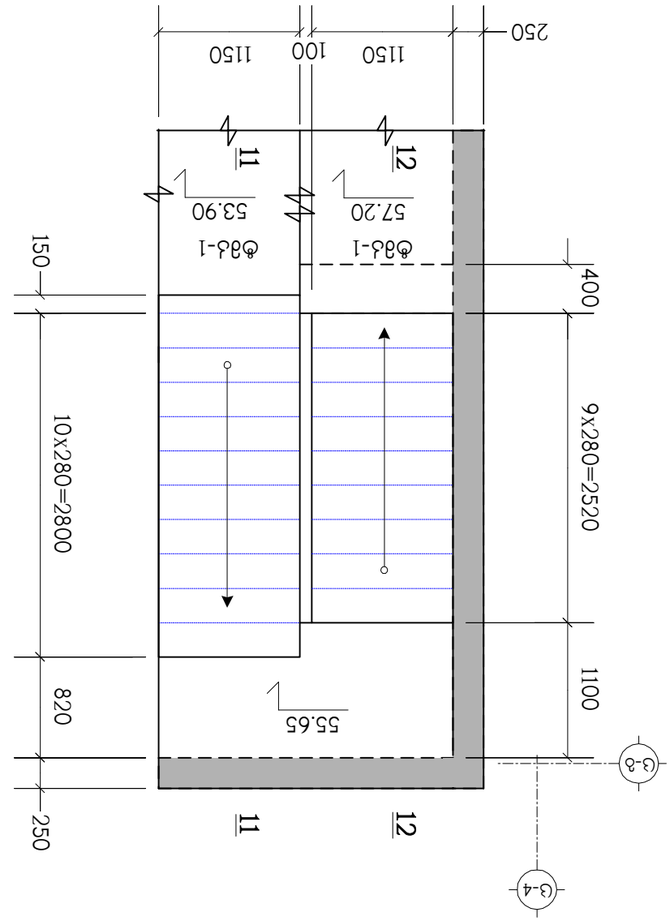

ᲯᲝᲒᲘ-2 ᲝᲚ ᲑᲝᲑᲘᲡ 53.90 ᲓᲝᲜᲔᲖᲔ ᲛᲝᲠᲒᲔᲑᲘᲡ ᲙᲘᲑᲔᲖᲔ
57.20 ᲓᲝᲜᲔᲖᲔ ᲛᲘᲡᲐᲮᲔᲓᲘ

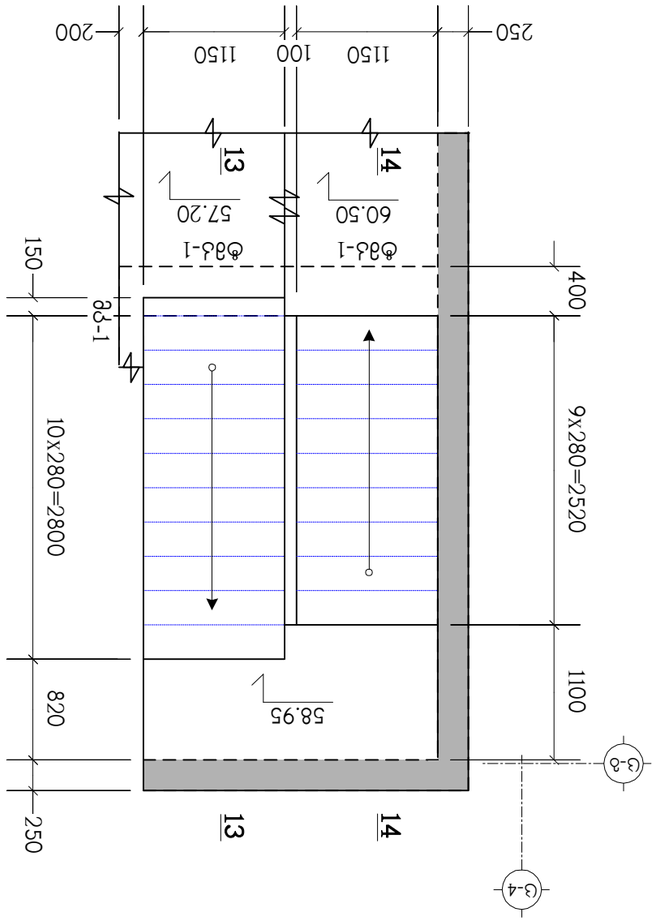

ᲯᲝᲒᲘ-2 ᲝᲚ ᲑᲝᲑᲘᲡ 57.20 ᲓᲝᲜᲔᲖᲔ ᲛᲝᲠᲒᲔᲑᲘᲡ ᲙᲘᲑᲔᲖᲔ
60.50 ᲓᲝᲜᲔᲖᲔ ᲛᲘᲡᲐᲮᲔᲓᲘ

ᲛᲝᲓᲣᲚᲘᲡ ᲜᲝᲛᲔᲠᲘ	ᲒᲐᲜᲛᲐᲠᲢᲔᲑᲐᲚᲘ	ᲮᲔᲚᲛᲝᲬᲔᲠᲘᲡ ᲓᲐᲛᲐᲢᲔᲑᲘᲗᲘ ᲘᲜᲤᲝᲠᲛᲐᲪᲘᲐ	
		№01.13.02.009.0422-ᲖᲐ ᲐᲛᲐᲖᲘᲡ ᲛᲘᲡᲐᲪᲔᲛᲘ ᲓᲝᲙᲣᲛᲔᲜᲢᲐᲪᲘᲘᲡ (ᲐᲠᲥᲘᲢᲔᲥᲢᲣᲠᲣᲚᲘ ᲜᲐᲬᲘᲚᲘ)	
ᲐᲠᲥ.ᲐᲚᲔᲥᲡᲐᲜᲓᲠᲔ ᲒᲝᲒᲘᲜᲐᲨᲕᲘᲚᲘ	ᲒᲐᲜᲛᲐᲠᲢᲔᲑᲐᲚᲘ	ᲐᲠᲥᲘᲢᲔᲥᲢᲣᲠᲣᲚᲘ ᲜᲐᲬᲘᲚᲘ	
ᲓᲐᲛᲙᲕᲔᲗᲘᲚᲘ ᲘᲜᲟᲘᲜᲔᲠᲘ ᲒᲘᲝᲠᲒᲘ ᲯᲐᲮᲐᲜᲐᲨᲕᲘᲚᲘ		ᲯᲝᲒᲘ-2 ᲝᲚ ᲑᲝᲑᲘᲡ ᲙᲘᲑᲔᲖᲔ	
ᲨᲔᲛᲝᲬᲛᲔᲑᲣᲚᲘᲐ	ᲮᲔᲚᲛᲝᲬᲔᲠᲘ	ᲒᲕᲔᲠᲓᲘ	ᲤᲝᲠᲛᲐᲢᲘ
ᲓᲐᲛᲢᲙᲘᲪᲔᲑᲣᲚᲘᲐ	ᲡᲐᲮᲔᲚᲛᲬᲘᲤᲝ ᲙᲝᲜᲢᲠᲝᲚᲘ	3	ᲐᲠᲥ.ᲜᲐᲮ.

ჭრილი 2 – 2

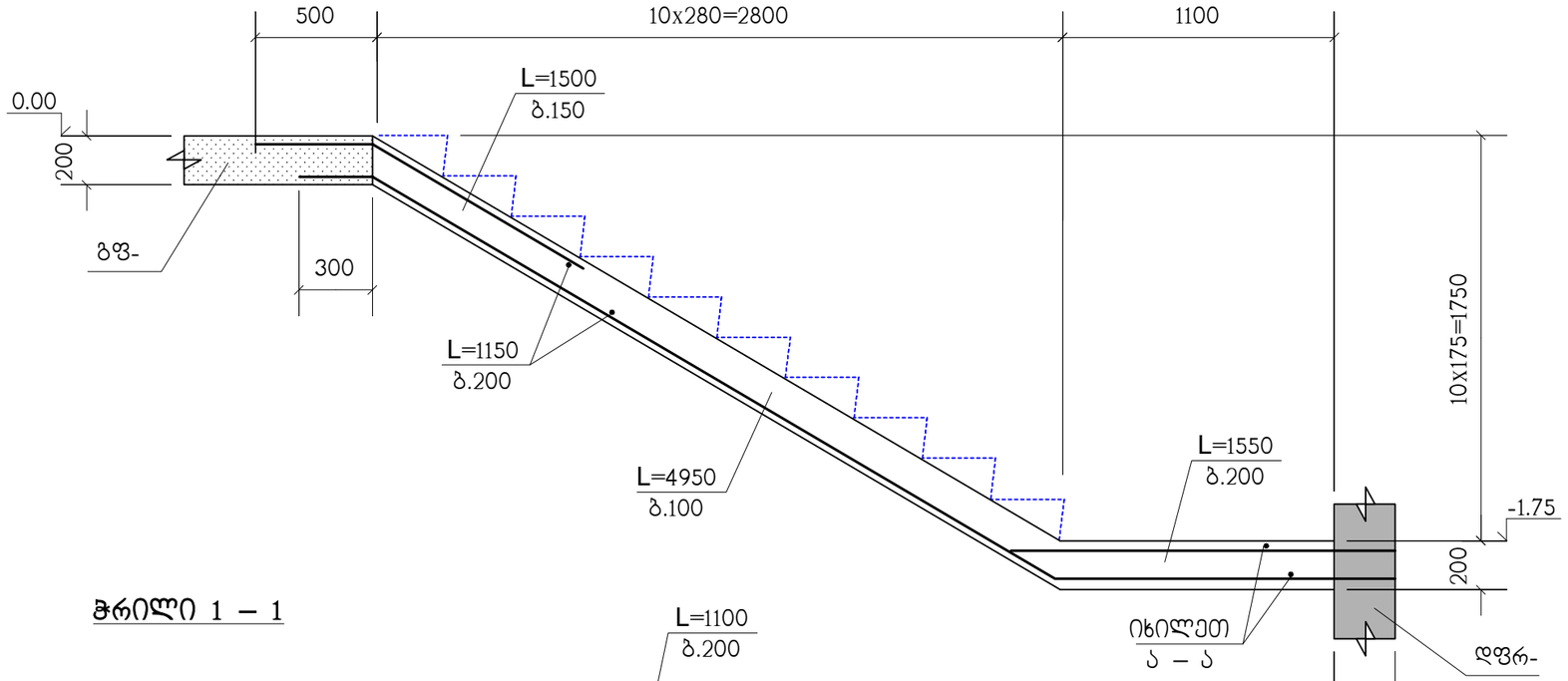

ჭრილი 1 – 1

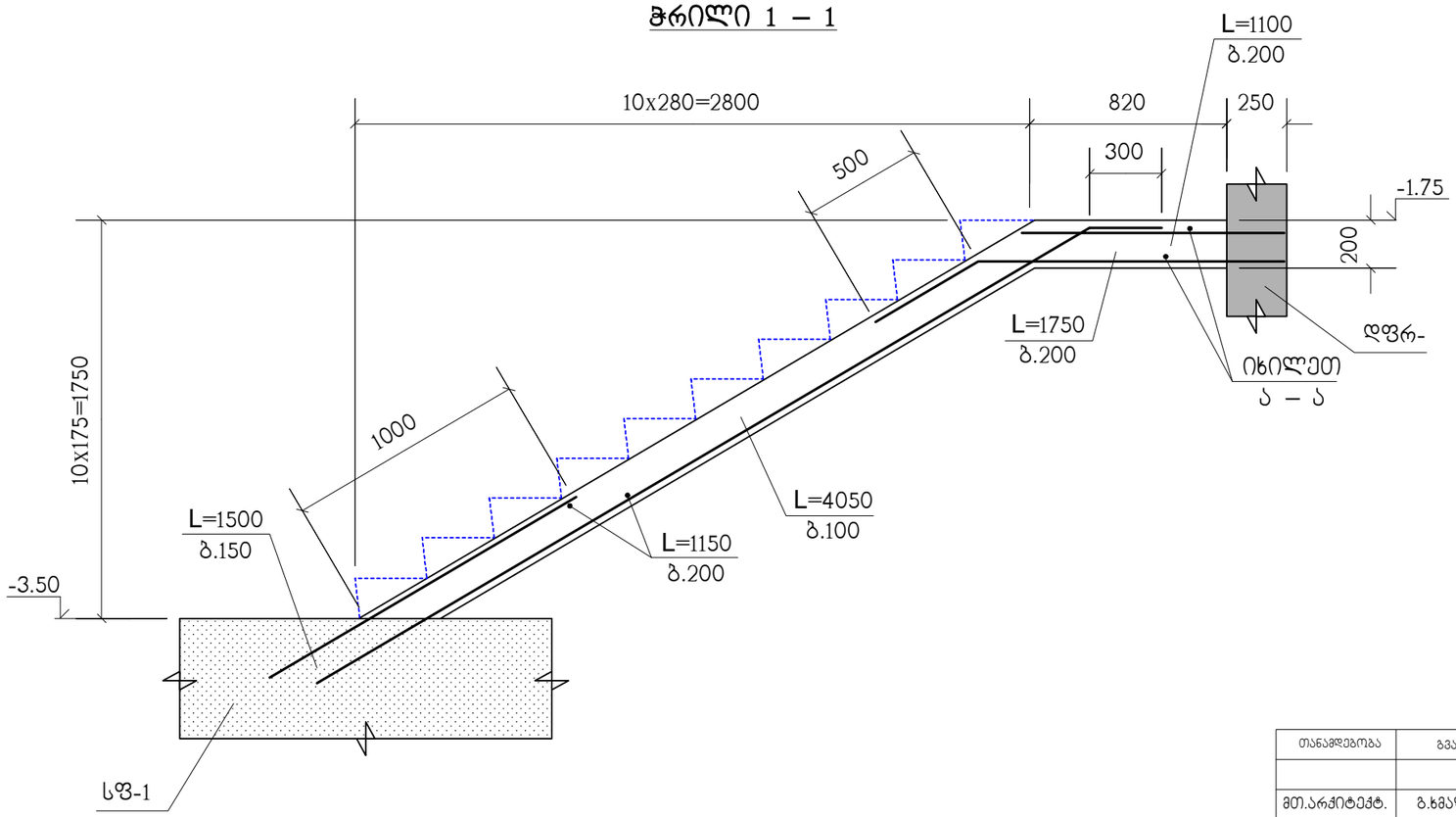

სპეციფიკაცია იხილეთ ნახ. კ-62

თანამდებობა	გვარი	ხელმოწერა	ქ.თბილისი, ლუბლიანას ქუჩა №2/6 ნაკვ. №01.13.02.009.042-ში მრავალფუნქციური კომპლექსის პროექტი (ბლოკი ც)				შ.პ.ს. "ბლოქსი"
მთ.არქიტექტ.	გ.ხმალაძე		კონსტრუქციული ნაწილი				
			ჭრილები 1–1 ; 2–2				
კონსტრუქტ.	ლ.ჯაიანი						
შემოწმება	ა.არჩილია		სტადია მ	ფურც. კ-65	ფ-ბი	ნაკვ.№	

ჭრილი 3 – 3

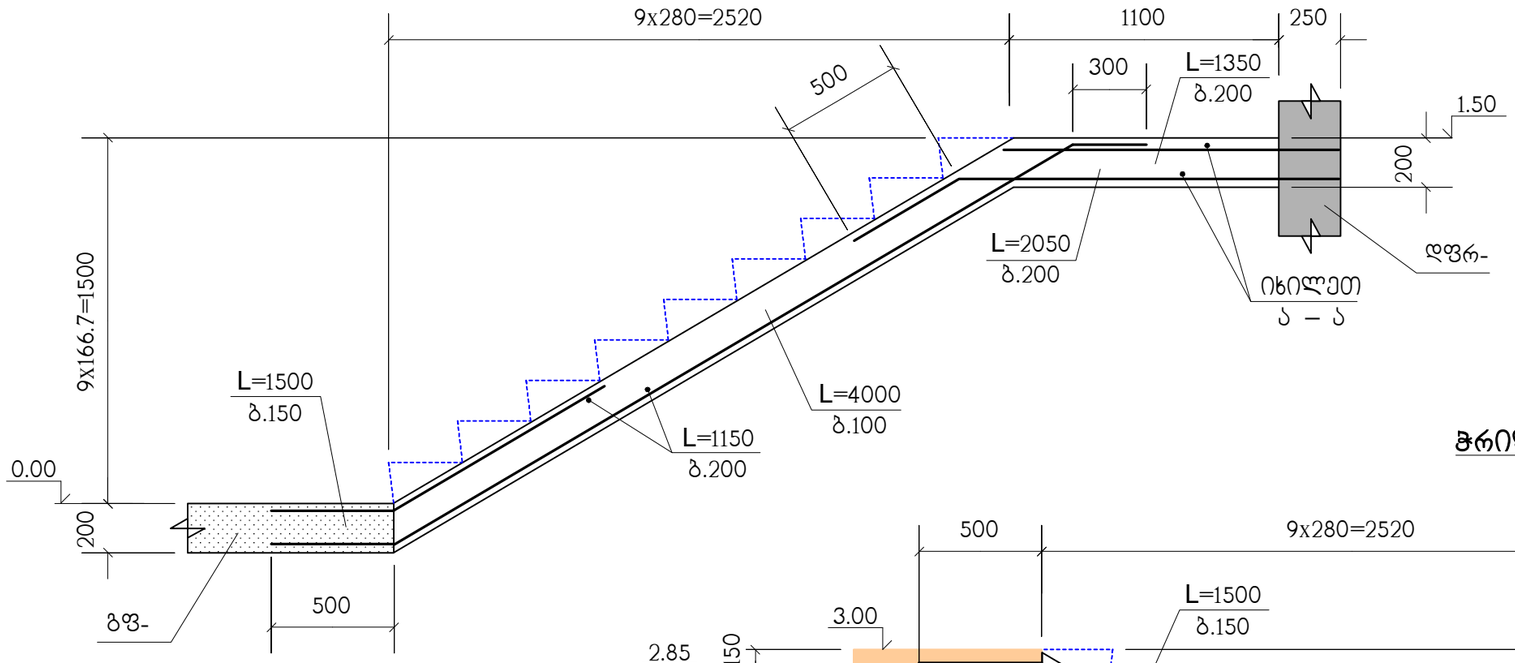

სპეციფიკაცია იხილეთ ნახ. კ-62

ჭრილი 4 – 4

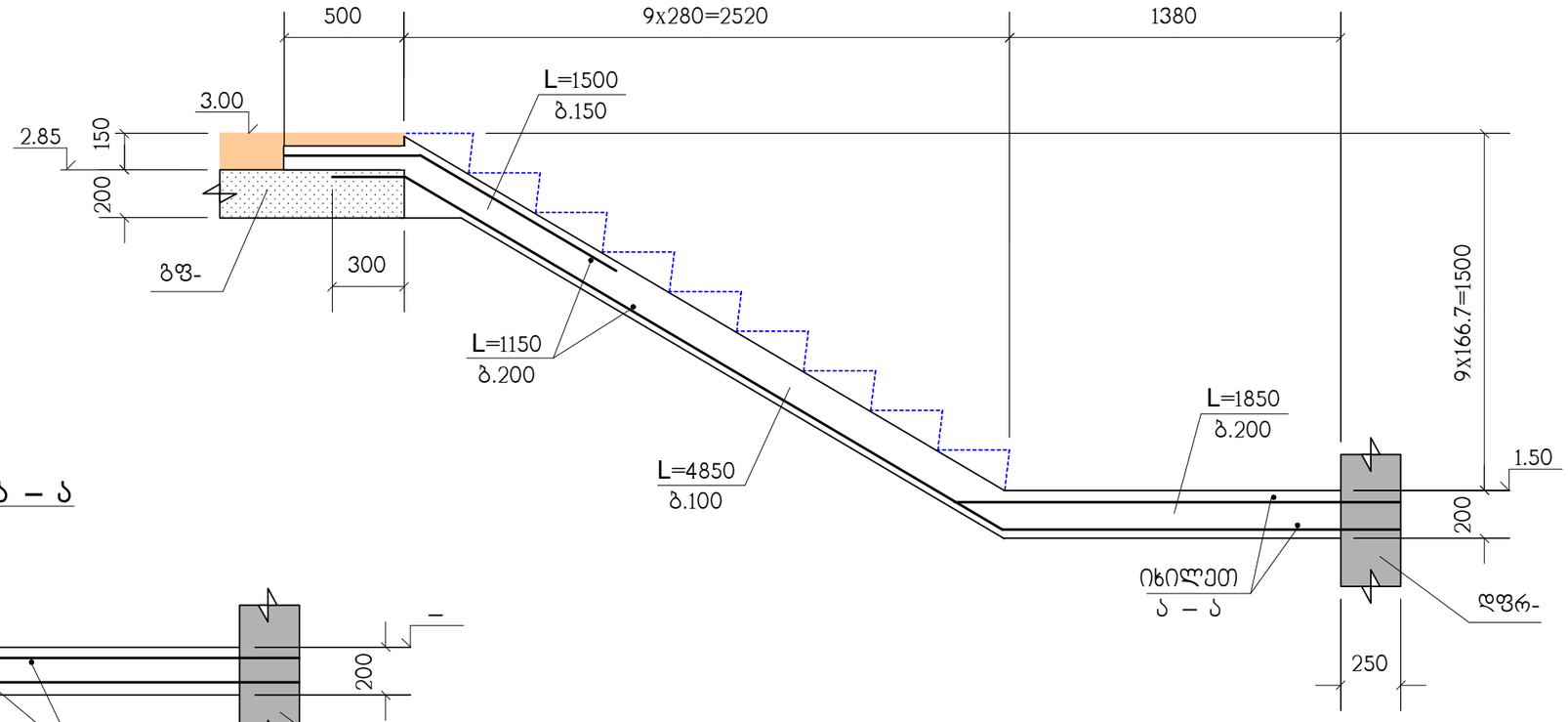

ჭრილი ა – ა

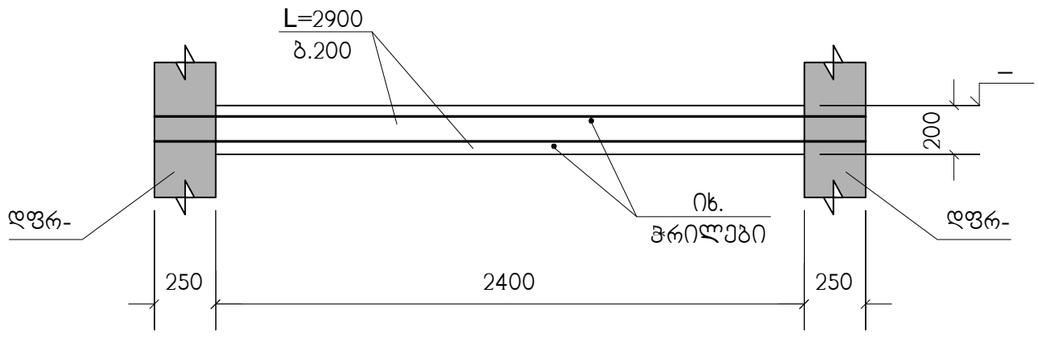

თანამდებობა	გვარი	ხელმოწერა	ქ.თბილისი, ლუბლიანას ქუჩა №2/6 ნაკვ. №01.13.02.009.042-ში მრავალფუნქციური კომპლექსის პროექტი (ბლოკი ც)				შ.პ.ს. "ბლოქსი"
მთ.არქიტექტ.	გ.ხმალაძე		კონსტრუქციული ნაწილი				
			ჭრილები 3–3 ; 4–4 ; ა–ა				
კონსტრუქტ.	ლ.ჯაიანი						
შემოწმ.	ა.არჩილია		სტადია მ	ფურც. კ-66	ფ-ბი	ნაკვ.№	

ჭრილი 6 – 6

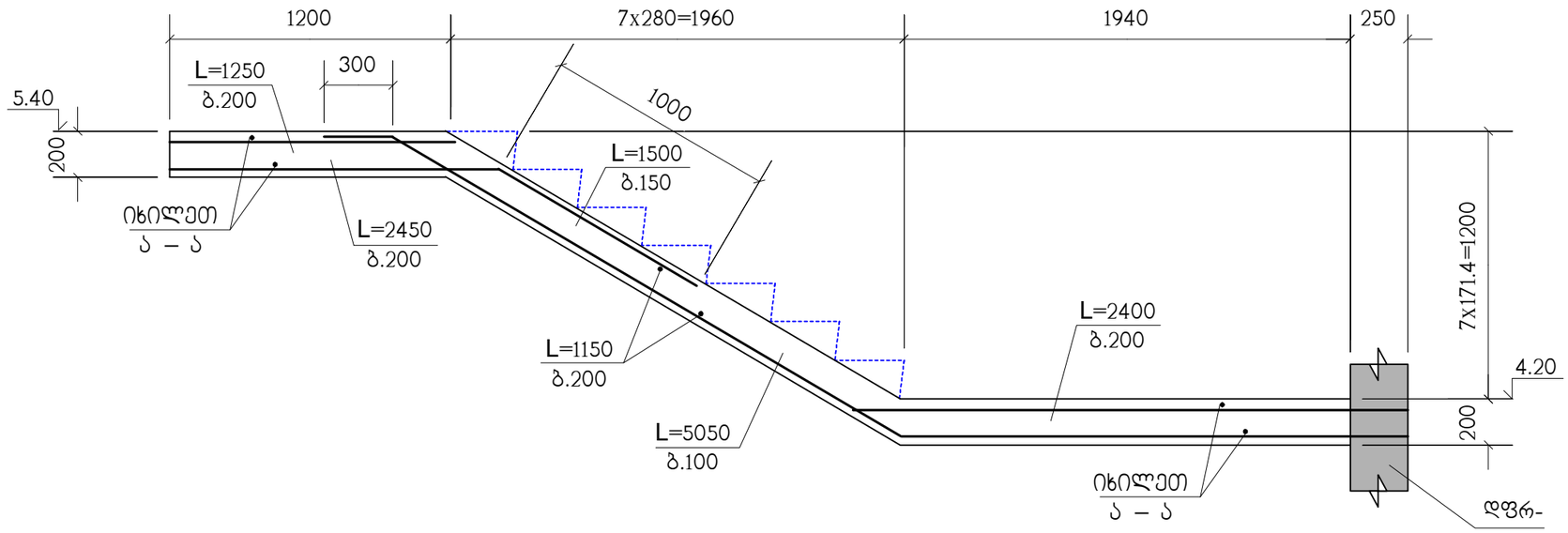

ჭრილი 5 – 5

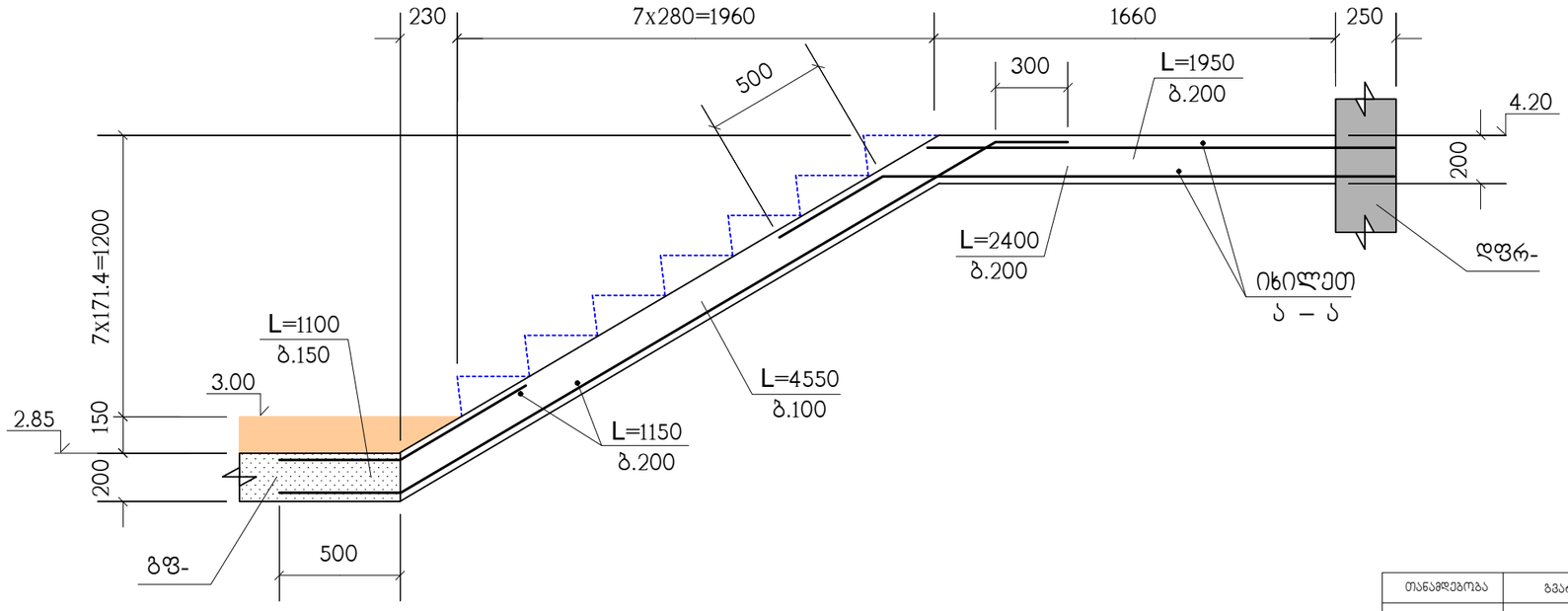

სპეციფიკაცია იხილეთ ნახ. კ-62

თანამდებობა	გვარი	ხელმოწერა	ქ.თბილისი, ლუბლიანას ქუჩა №2/6 ნაკვ. №01.13.02.009.042-ში მრავალფუნქციური კომპლექსის პროექტი (ბლოკი ც)				შ.პ.ს. "ბლოქსი"
მთ.არქიტექტ.	გ.ხმალაძე		კონსტრუქციული ნაწილი				
			ჭრილები 5–5 ; 6–6				
კონსტრუქტ.	ლ.ჯაიანი						
შემოწმ.	ა.არჩილია		სტადია მ	ფურც. კ-67	ფ-ბი	დაკვ.№	

ჭრილი 8 – 8

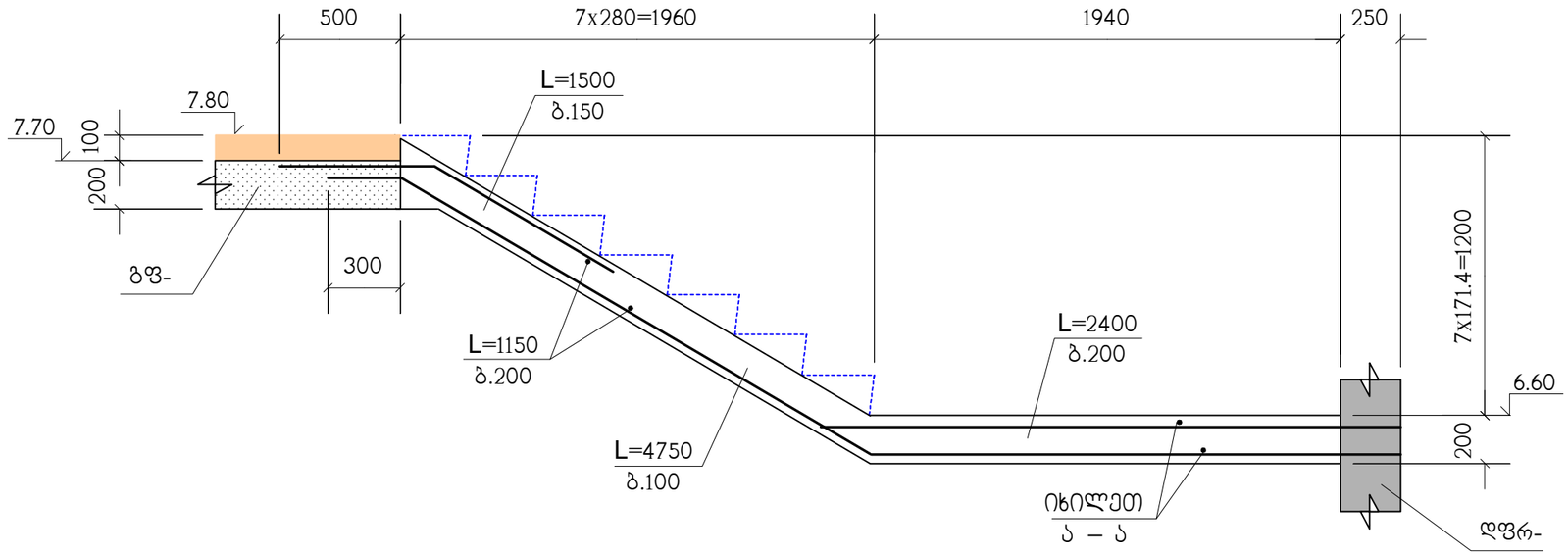

ჭრილი 7 – 7

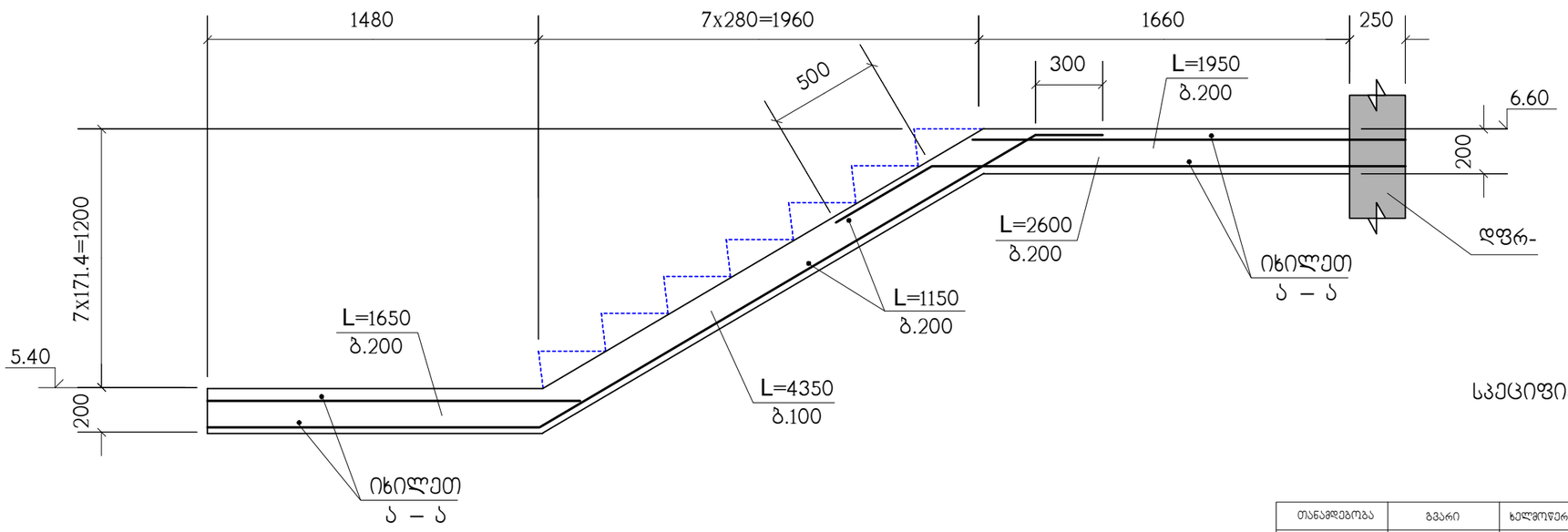

სპეციფიკაცია იხილეთ ნახ. კ-62

თანამდებობა	გვარი	ხელმოწერა	ქ.თბილისი, ლუბლიანას ქუჩა №2/6 ნაკვ. №01.13.02.009.042-ში მრავალფუნქციური კომპლექსის პროექტი (ბლოკი ც)				შ.პ.ს. "ბლოქსი"
მთ.არქიტექტ.	გ.ხმალაძე		კონსტრუქციული ნაწილი				
			ჭრილები 7–7 ; 8–8				
კონსტრუქტ.	ლ.ჯაიანი						
შემამოწმა	ა.არჩილია		სტადია მ	ფურც. კ-68	ფ-ბი	დაკვ.№	

ჭრილი 10 – 10

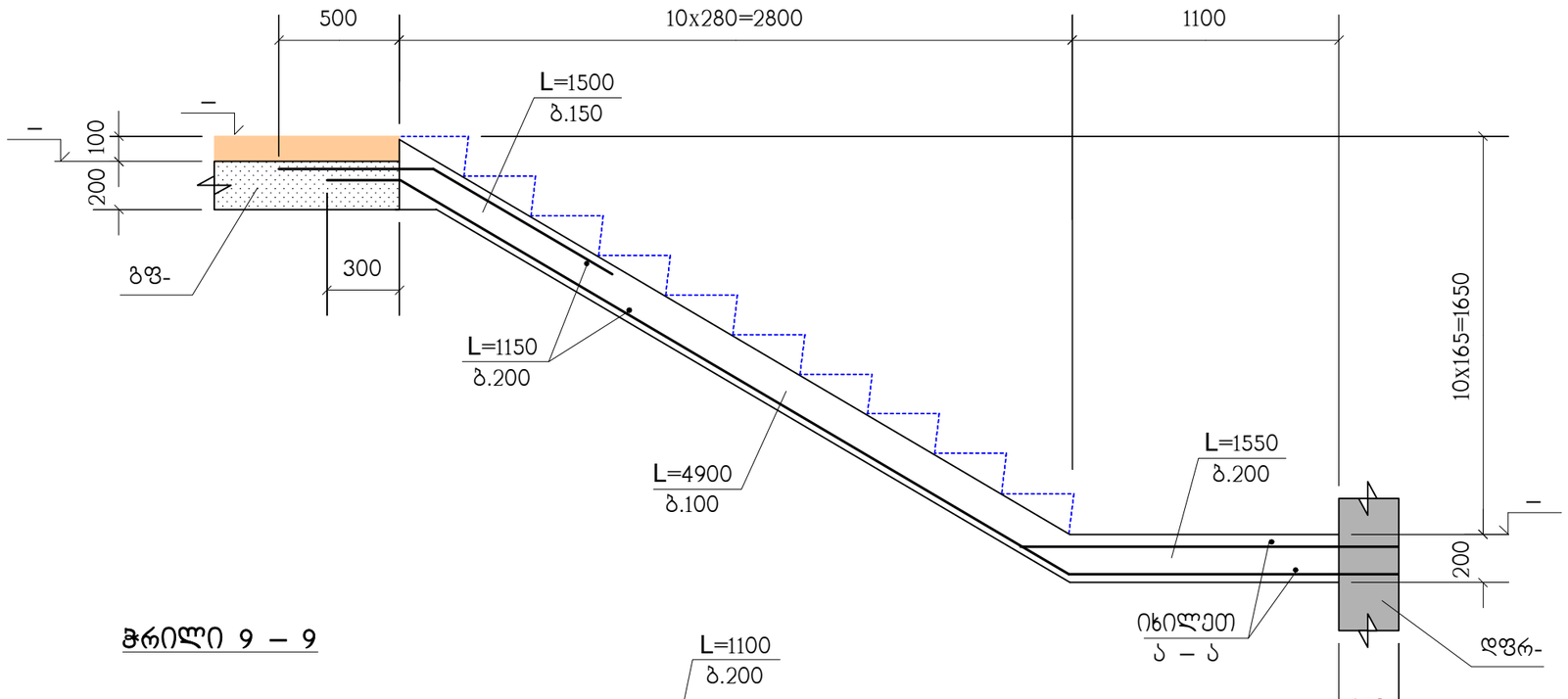

ჭრილი 9 – 9

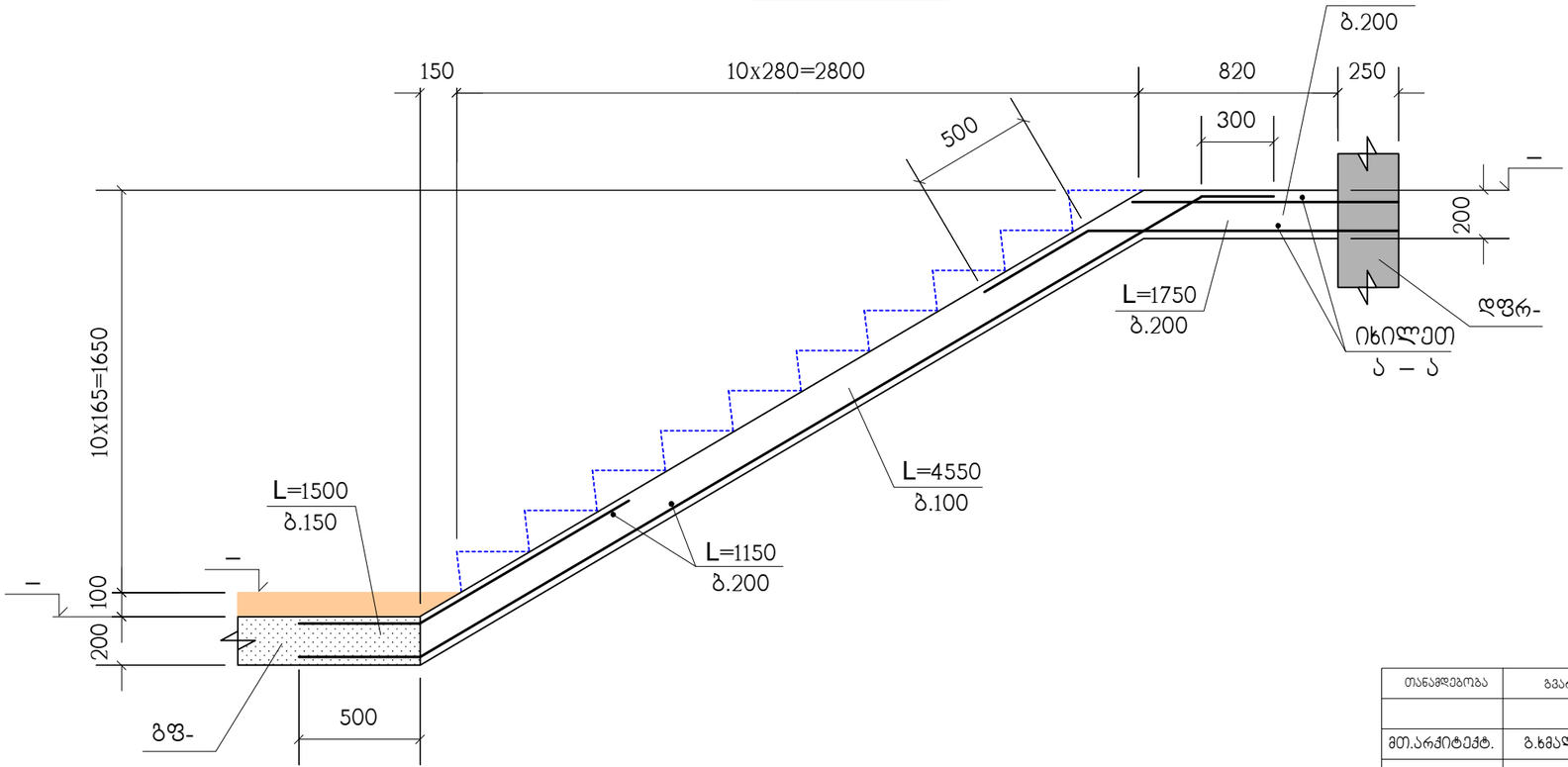

სპეციფიკაცია იხილეთ ნახ. კ-62

თანამდებობა	გვარი	ხელმოწერა	ქ.თბილისი, ლუბლიანას ქუჩა №2/6 ნაკვ. №01.13.02.009.042-ში მრავალფუნქციური კომპლექსის პროექტი (ბლოკი ც)					შ.პ.ს. "ბლოქსი"
მთ.არქიტექტ.	გ.ხმალაძე		კონსტრუქციული ნაწილი					
კონსტრუქტ.	ლ.ჯაიანი		ჭრილები 9–9 ; 10–10					
შემოწმა	ა.არჩილია		სტადია მ	ფურც. კ-69		ფ-ბი	დაკვ.№	

ჭრილი 12 – 12

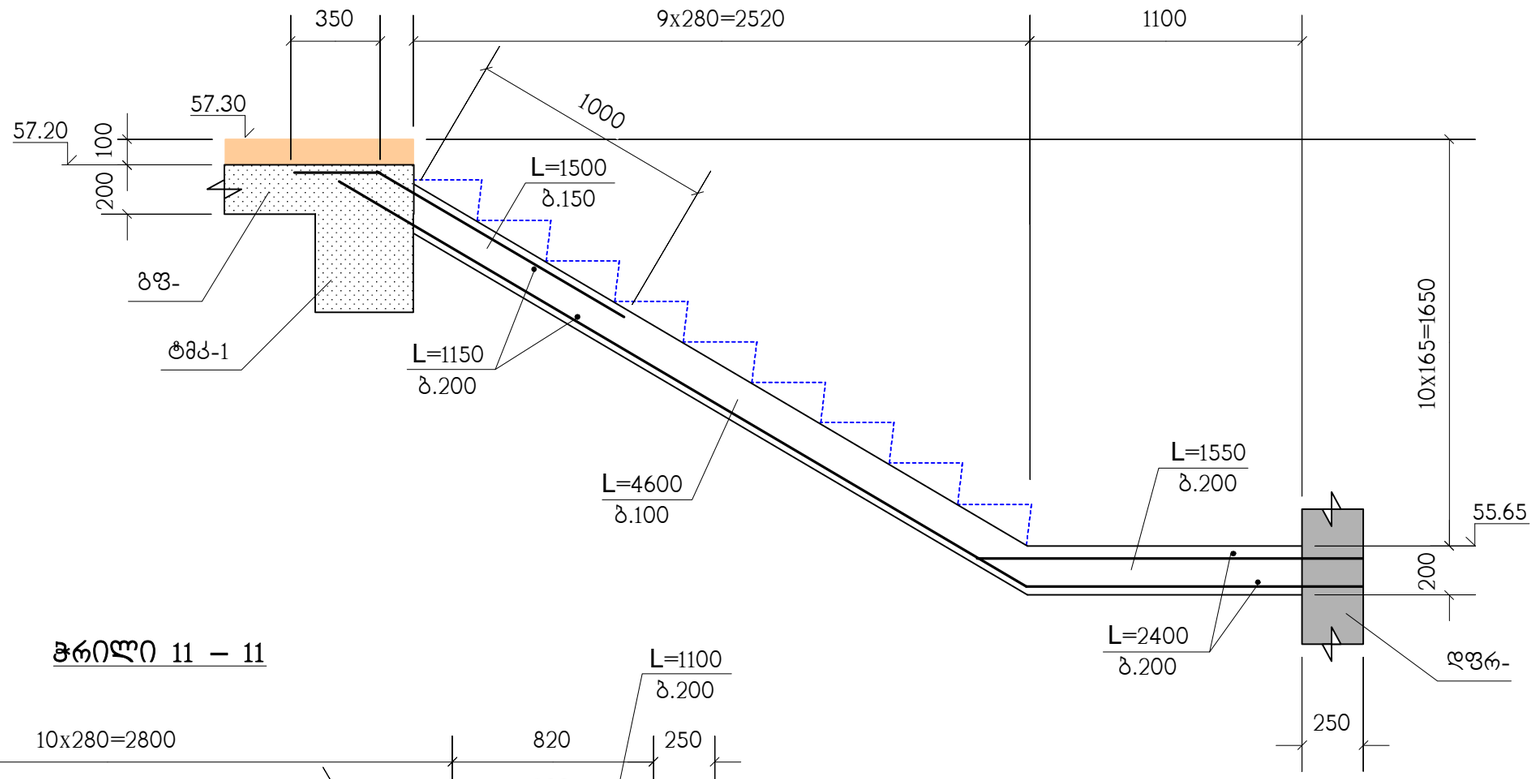

ჭრილი 11 – 11

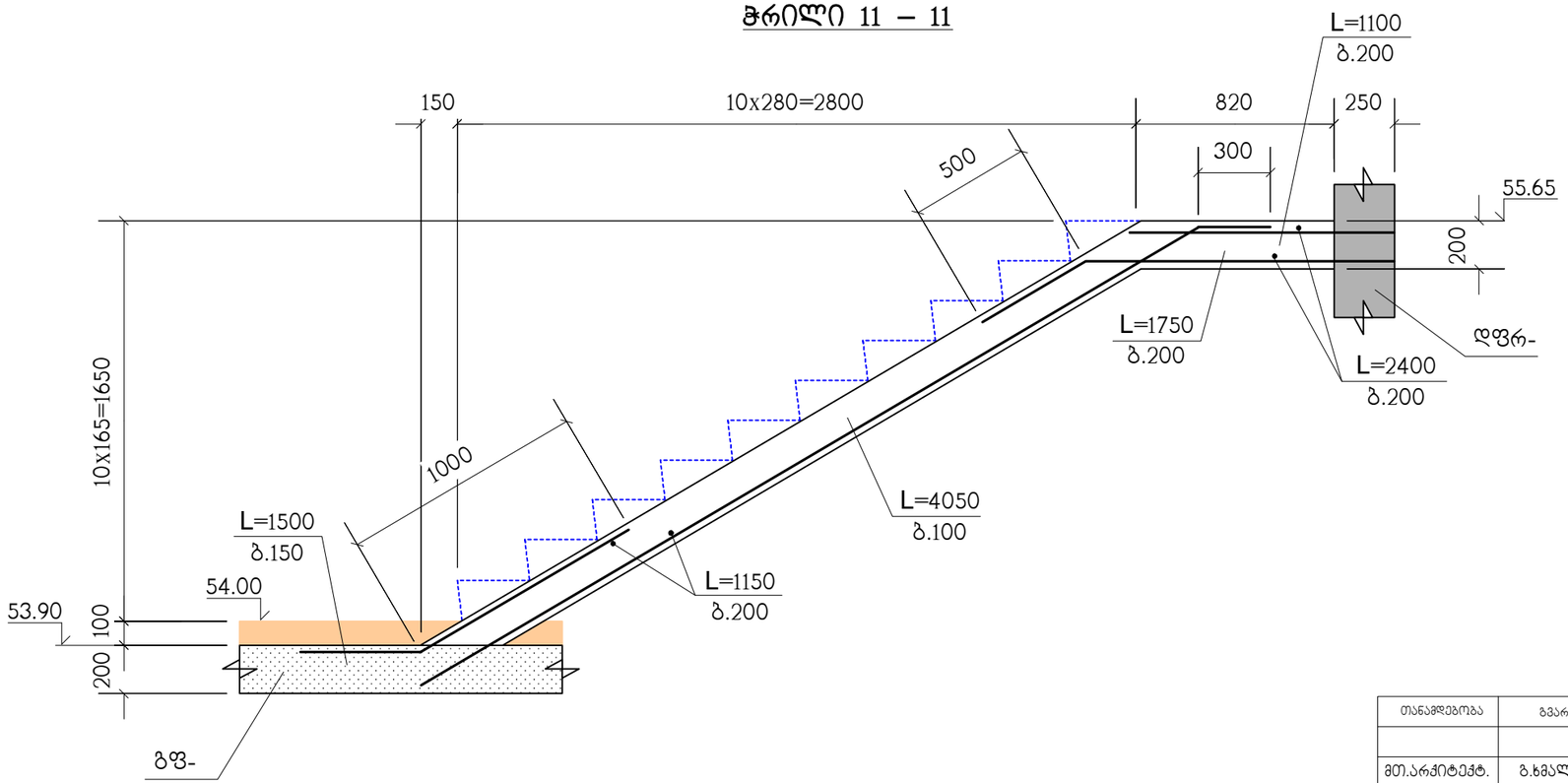

სპეციფიკაცია იხილეთ ნახ. კ-62

თანამდებობა	გვარი	ხელმოწერა	ქ.თბილისი, ლუბლიანას ქუჩა №2/6 ნაკვ. №01.13.02.009.042-ში მრავალფუნქციური კომპლექსის პროექტი (ბლოკი ც)				შ.პ.ს. "ბლოქსი"
მთ.არქიტექტ.	გ.ხმალაძე		კონსტრუქციული ნაწილი				
			ჭრილები 11–11 ; 12–12				
კონსტრუქტ.	ლ.ჯაიანი						
შემოწმა	ა.არჩილია		სტადია მ	ფურც. კ-70	ფ-ბი	ნაკვ.№	

ჭრილი 14 – 14

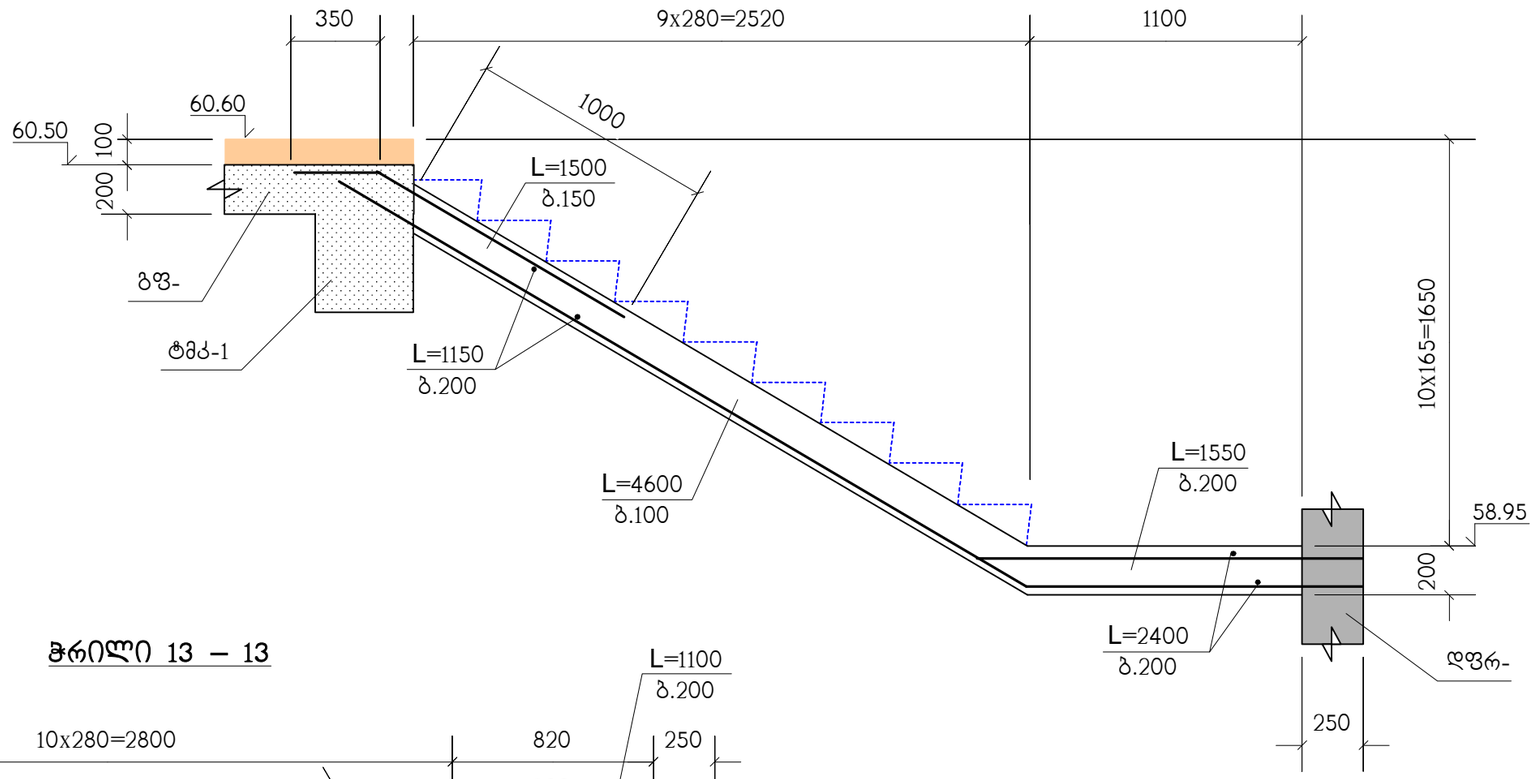

ჭრილი 13 – 13

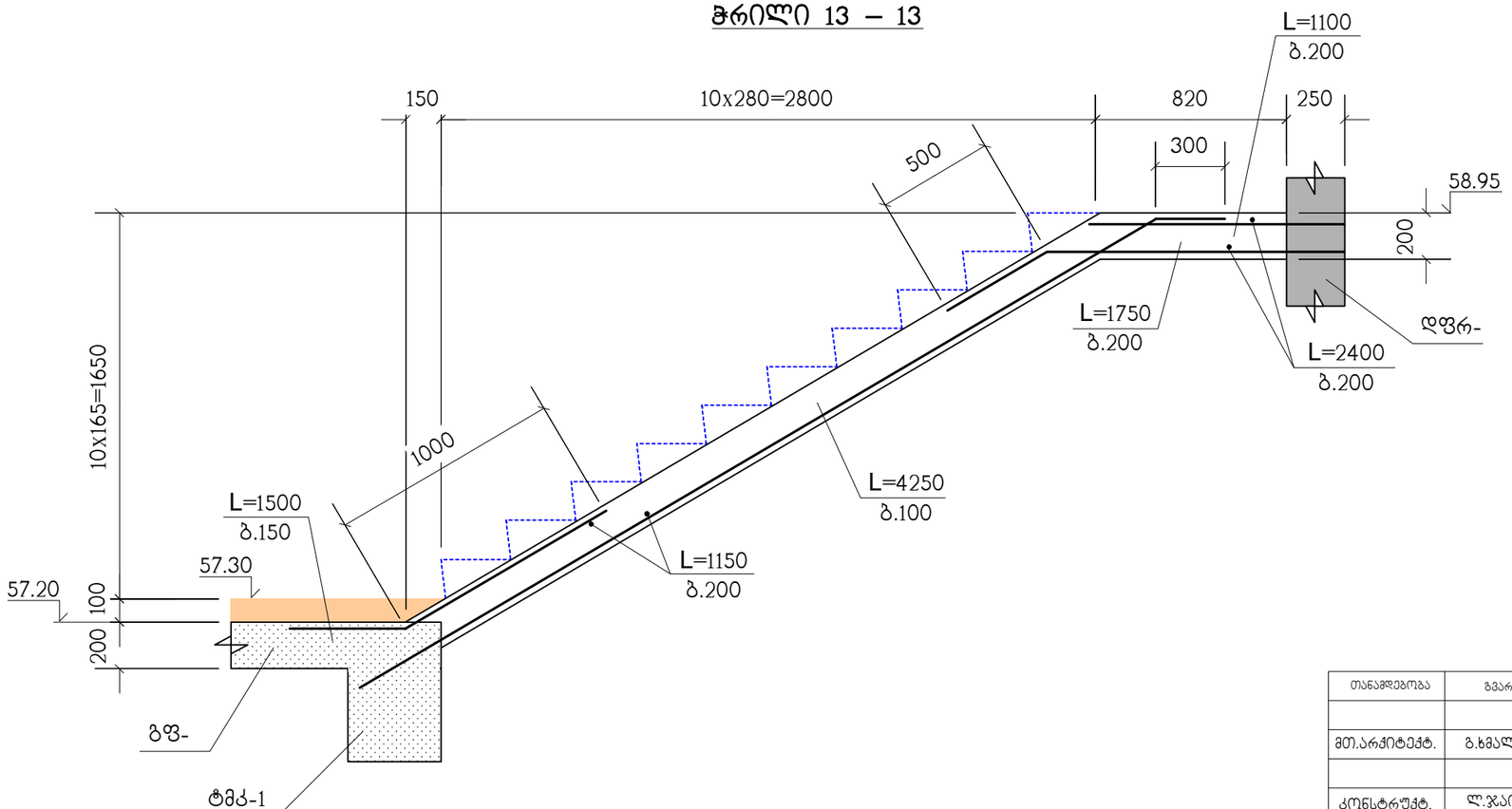

სპეციფიკაცია იხილეთ ნახ. კ-62

თანამდებობა	გვარი	ხელმოწერა	ქ.თბილისი, ლუბლიანას ქუჩა №2/6 ნაკვ. №01.13.02.009.042-ში მრავალფუნქციური კომპლექსის პროექტი (ბლოკი ც)				შ.პ.ს. "ბლოქსი"
მთ.არქიტექტ.	გ.ხმალაძე		კონსტრუქციული ნაწილი				
			ჭრილები 13–13 ; 14–14				
კონსტრუქტ.	ლ.ჯაიანი						
შემოწმა	ა.არჩილია		სტადია მ	ფურც. კ-71	ფ-ბი	ნაკვ.№	

მონოლითური კედლების და სვეტების გეგმა -3.50 ნიშნულიდან 0.00 ნიშნულამდე

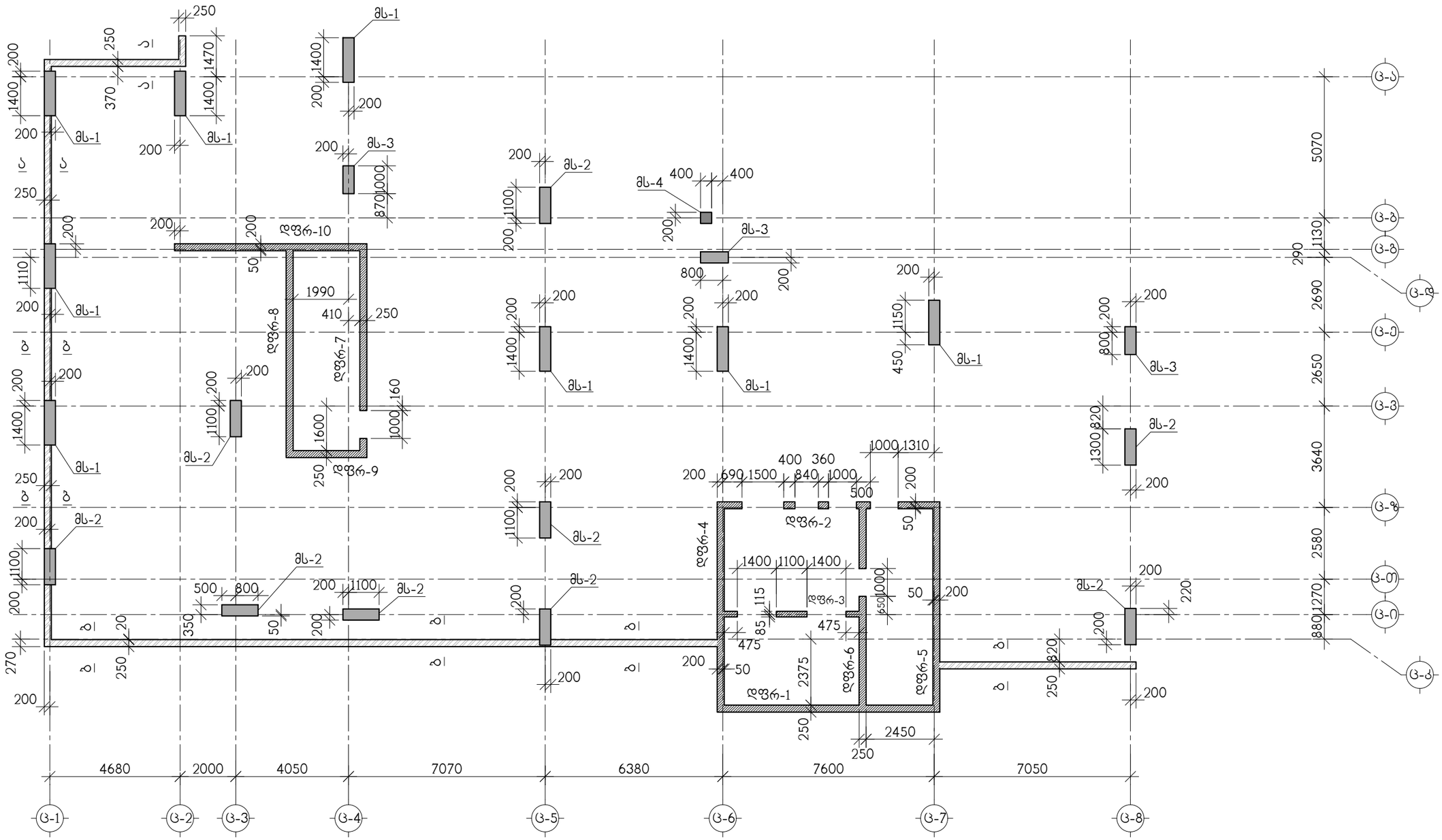

ჭრილები ა-ა, ბ-ბ, იხილეთ კ-159, კ-160 ნახაზებზე

თანამდებობა	გვარი	ხელმოწერა	ქ.თბილისი, ლუბლიანას ქუჩა №2/6 ნაკვ. №01.13.02.009.042-ში მრავალფუნქციური კომპლექსის პროექტი (ბლოკი ც)			შ.პ.ს. "ბლოქსი"
			კონსტრუქციული ნაწილი			
მთ.არქიტექტ.	გ.ხმალაძე		მონოლითური კედლების და სვეტების გეგმა -3.50 ნიშნულიდან 0.00 ნიშნულამდე			
კონსტრუქტ.	ა.არჩილია					
შემოწმდა	ლ.ჯაიანი		სტადია მ	ფურც. კ-72	ფ-ბი	დაკვ. №

ՀՀ ՇԻՐԱԿԻ ՄԱՐԶԻ, ԳՅՈՒՄՐԻ ՀԱՄԱՅՆՔԻ ՀԱՏԿ №276 ԲՆԱԿ. ՇԻՆՈՒԹՅԱՆ №01.13.02.009.0421-ՇՆ ԱՇԽԱՏԱՆՔԱՅԻՆ ՆԱԽԱԳԻԾ (ՇԵՐՄԱՆ Ց)			
ԱՄԲԼՈՒԹՅՈՒՆ ԵՎ ՇԻՆԱՐԱՐՈՒԹՅՈՒՆ	ՀՀԿ	ՀԱՏԱԿԱԳԾԵՐԻ ՀԱՄԱԿԱՐԳ	
ՀՄԲԼՈՒԹՅԱՆ ԳԼԽԱՎՈՐ ՃԱՐՏԱՐԱՊԵՏ	Ա.ՄԱՆՈՒԿՅԱՆ		
ՀՄԲԼՈՒԹՅԱՆ ԳԼԽԱՎՈՐ ՄԱՍՆԱԳԵՏ	Ա.ՄԱՆՈՒԿՅԱՆ		
ՀՄԲԼՈՒԹՅԱՆ ԳԼԽԱՎՈՐ ՄԱՍՆԱԳԵՏ	Ա.ՀԱՅՐԱՊԵՏ

მონოლითური სვეტი მს-1

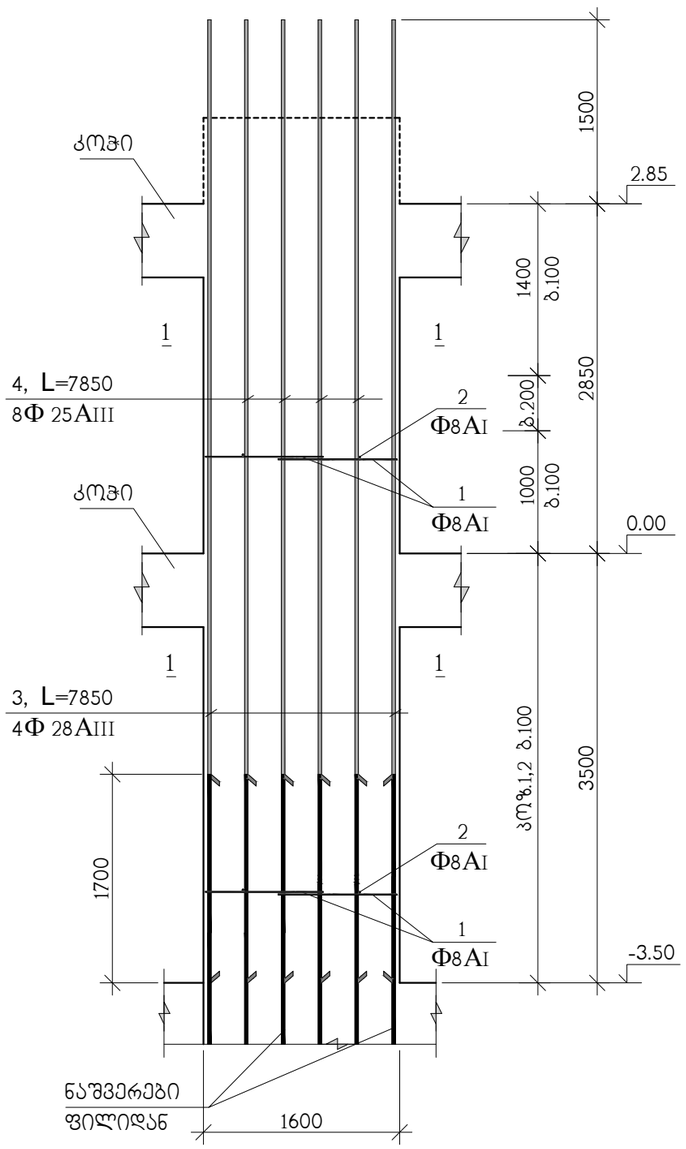

1–1

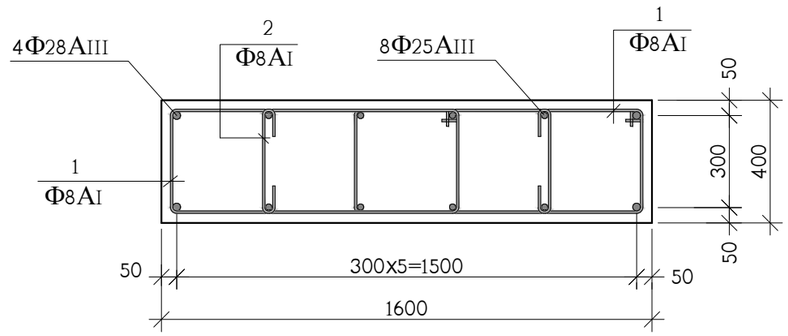

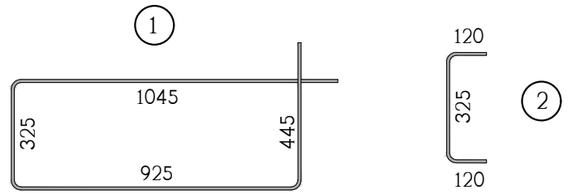

პოზ.	აღნიშვნა	დასახელება	რაოდ. ც.	ერთ-ეული
		მს-1 -3.50 ნიშნულიდან 2.85 ნიშნულამდე	8	
1		Φ8AI სახსტ. 5781-828* L=2740	126	1.08 კგ.
2		Φ8AI სახსტ. 5781-828* L=565	126	0.22 კგ.
3		Φ28AIII სახსტ. 5781-828* L=7850	4	38.19 კგ.
4		Φ25AIII სახსტ. 5781-828* L=7850	8	30.44 კგ.
		B 30 კლასის ბეტონი		3.5 მ^3

თანამდებობა	გვარი	ხელმოწერა	ქ.თბილისი, ლუბლიანას ქუჩა №2/6 ნაკვ. №01.13.02.009.042-ში მრავალფუნქციური კომპლექსის პროექტი (ბლოკი ც)			შ.პ.ს. "ბლოქსი"
მთ.არქიტექტ.	გ.ხმალაძე		კონსტრუქციული ნაწილი			
			მონოლითური სვეტი მს-1			
კონსტრუქტ.	ა.არჩილია					
შემამოწმა	ლ.ჯაიანი		სტადია მ	ფურც. კ-74	ფ-ბი	დაკვ. №

მონოლითური სვეტი მს-2

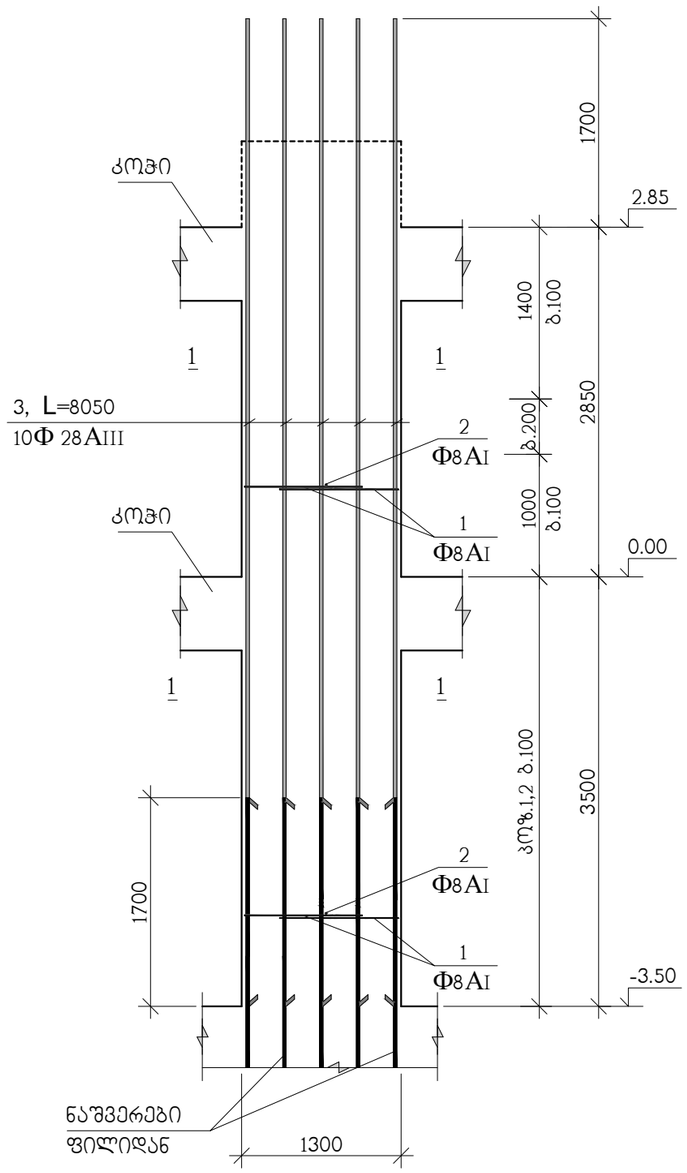

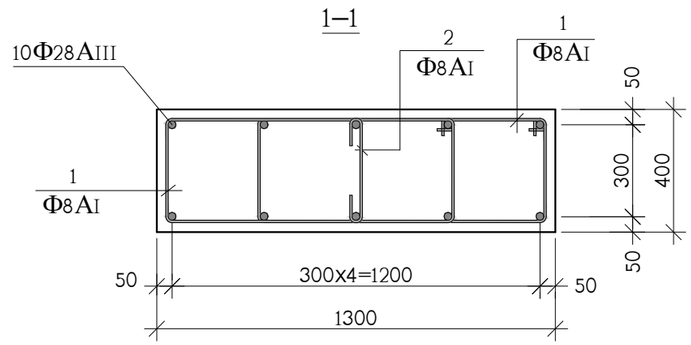

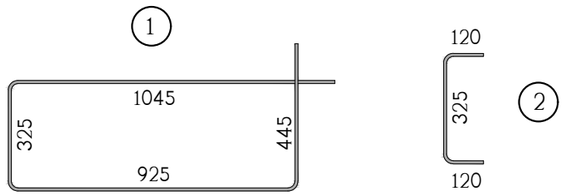

კოზ.	აღნიშვნა	დასახელება	რაოდ. ც.	ერთ-ეული
		მს-2 -3.50 ნიშნულიდან 2.85 ნიშნულამდე	9	
1		Φ8AI სახსტ. 5781-828* L=2740	126	1.08 კგ.
2		Φ8AI სახსტ. 5781-828* L=565	63	0.22 კგ.
3		Φ28AIII სახსტ. 5781-828* L=8050	10	39.15 კგ.
		B 30 კლასის ბეტონი		2.9 მ^3

თანამდებობა	გვარი	ხელმოწერა	ქ.თბილისი, ლუბლიანას ქუჩა №2/6 ნაკვ. №01.13.02.009.042-ში მრავალფუნქციური კომპლექსის პროექტი (ბლოკი ც)			შ.პ.ს. "ბლოქსი"
მთ.არქიტექტ.	გ.ხმალაძე		კონსტრუქციული ნაწილი			
			მონოლითური სვეტი მს-2			
კონსტრუქტ.	ა.არჩილია					
შემოწმა	ლ.ჯაიანი		სტადია მ	ფურც. კ-75	ფ-ბი	დაკვ. №

მონოლითური სვეტი მს-3

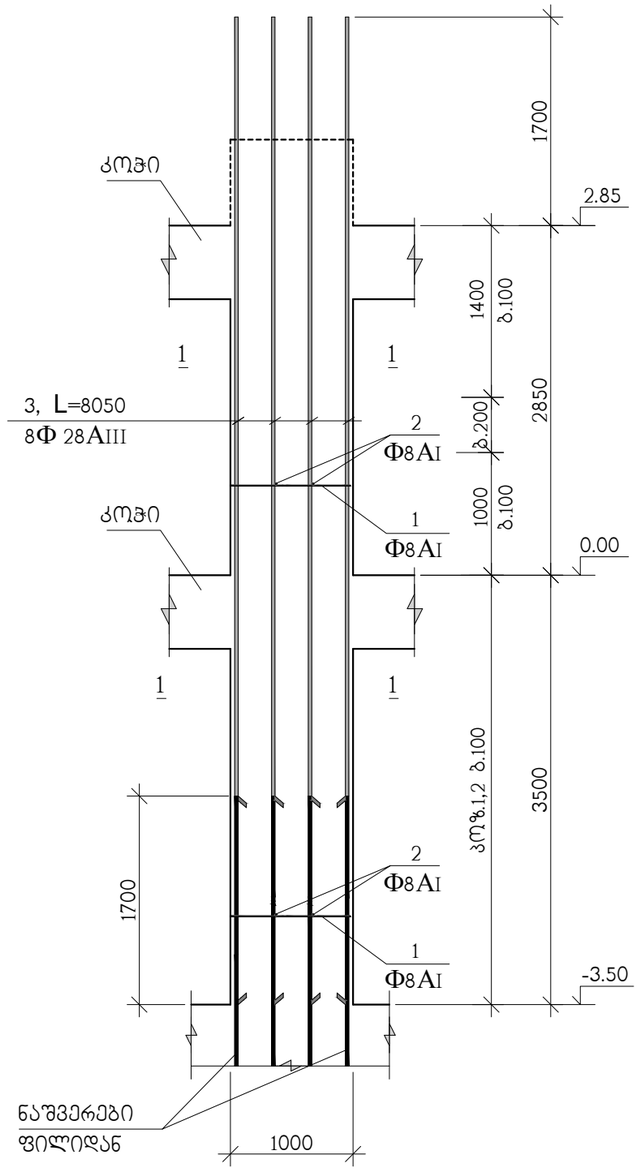

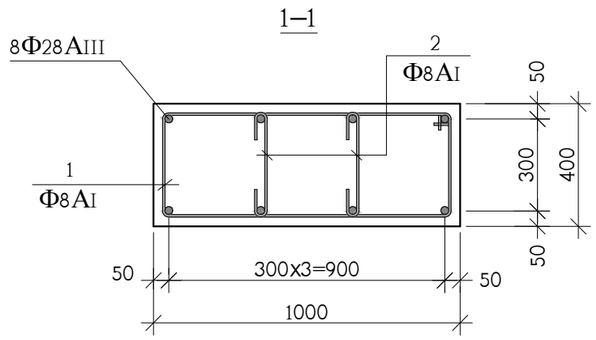

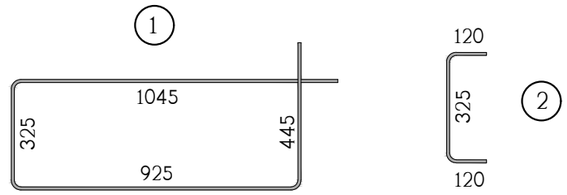

პოზ.	აღნიშვნა	დასახელება	რაოდ. ც.	ერთ-ეული
		მს-3 -3.50 ნიშნულიდან 2.85 ნიშნულამდე	3	
1		Ф8AI სახსტ. 5781-828* L=2740	63	1.08 კგ.
2		Ф8AI სახსტ. 5781-828* L=565	126	0.22 კგ.
3		Ф28AIII სახსტ. 5781-828* L=8050	8	39.15 კგ.
		B 30 კლასის ბეტონი		2.4 მ^3

თანამდებობა	გვარი	ხელმოწერა	ქ.თბილისი, ლუბლიანას ქუჩა №2/6 ნაკვ. №01.13.02.009.042-ში მრავალფუნქციური კომპლექსის პროექტი (ბლოკი ც)				შ.პ.ს. "ბლოქსი"
მთ.არქიტექტ.	გ.ხმალაძე		კონსტრუქციული ნაწილი				
			მონოლითური სვეტი მს-3				
კონსტრუქტ.	ა.არჩილია						
შემამოწმა	ლ.ჯაიანი		სტადია მ	ფურც. კ-76	ფ-ბი	დაკვ. №	

მონოლითური სვეტი მს-4

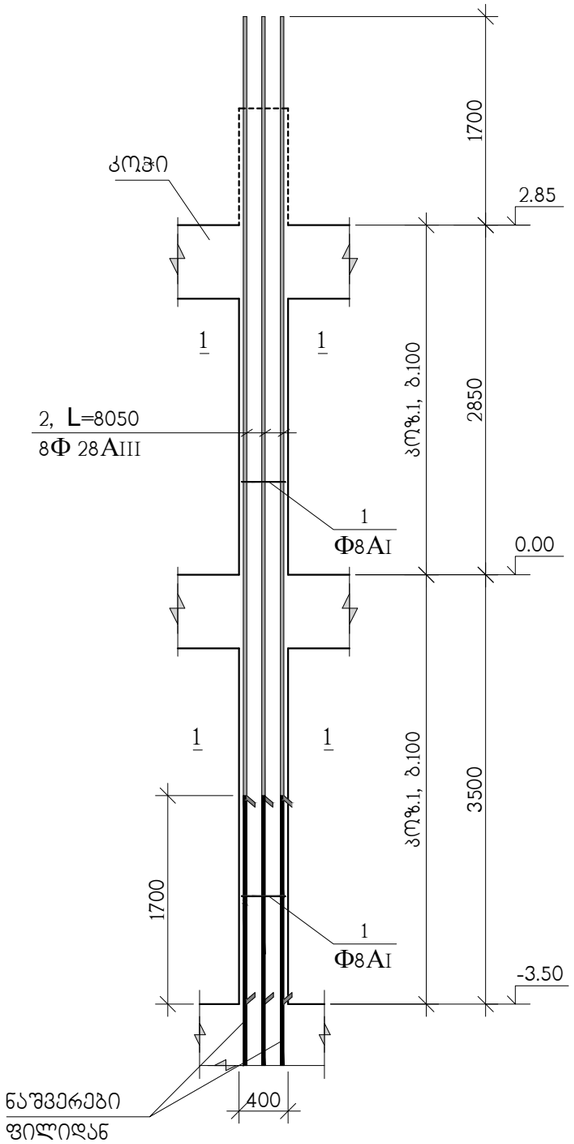

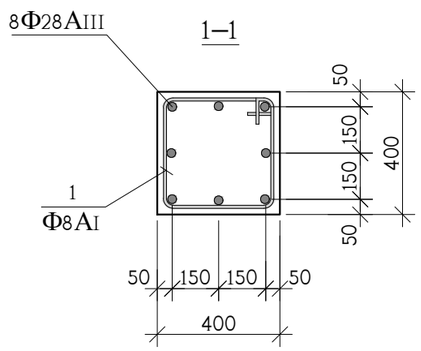

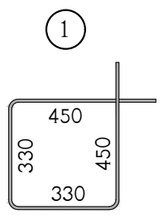

კოჭ.	აღნიშვნა	დასახელება	რაოდ. ც.	ერთ-ეული
		მს-4 -3.50 ნიშნულიდან 2.85 ნიშნულამდე	1	
1		Φ8AI სახსტ. 5781-828* L=1560	60	0.62 კგ.
2		Φ28AIII სახსტ. 5781-828* L=8050	8	39.15 კგ.
		B 30 კლასის ბეტონი		1 მ^3

თანამდებობა	გვარი	ხელმოწერა	ქ.თბილისი, ლუბლიანას ქუჩა №2/6 ნაკვ. №01.13.02.009.042-ში მრავალფუნქციური კომპლექსის პროექტი (ბლოკი ც)			შ.პ.ს. "ბლოქსი"
მთ.არქიტექტ.	გ.ხმალაძე		კონსტრუქციული ნაწილი			
			მონოლითური სვეტი მს-4			
კონსტრუქტ.	ა.არჩილია					
შემოწმა	ლ.ჯაიანი		სტადია მ	ფურც. კ-77	ფ-ბი	დაკვ. №

მონოლითური კედლების და სვეტების გეგმა 2.85 ნიშნულიდან 7.70 ნიშნულამდე

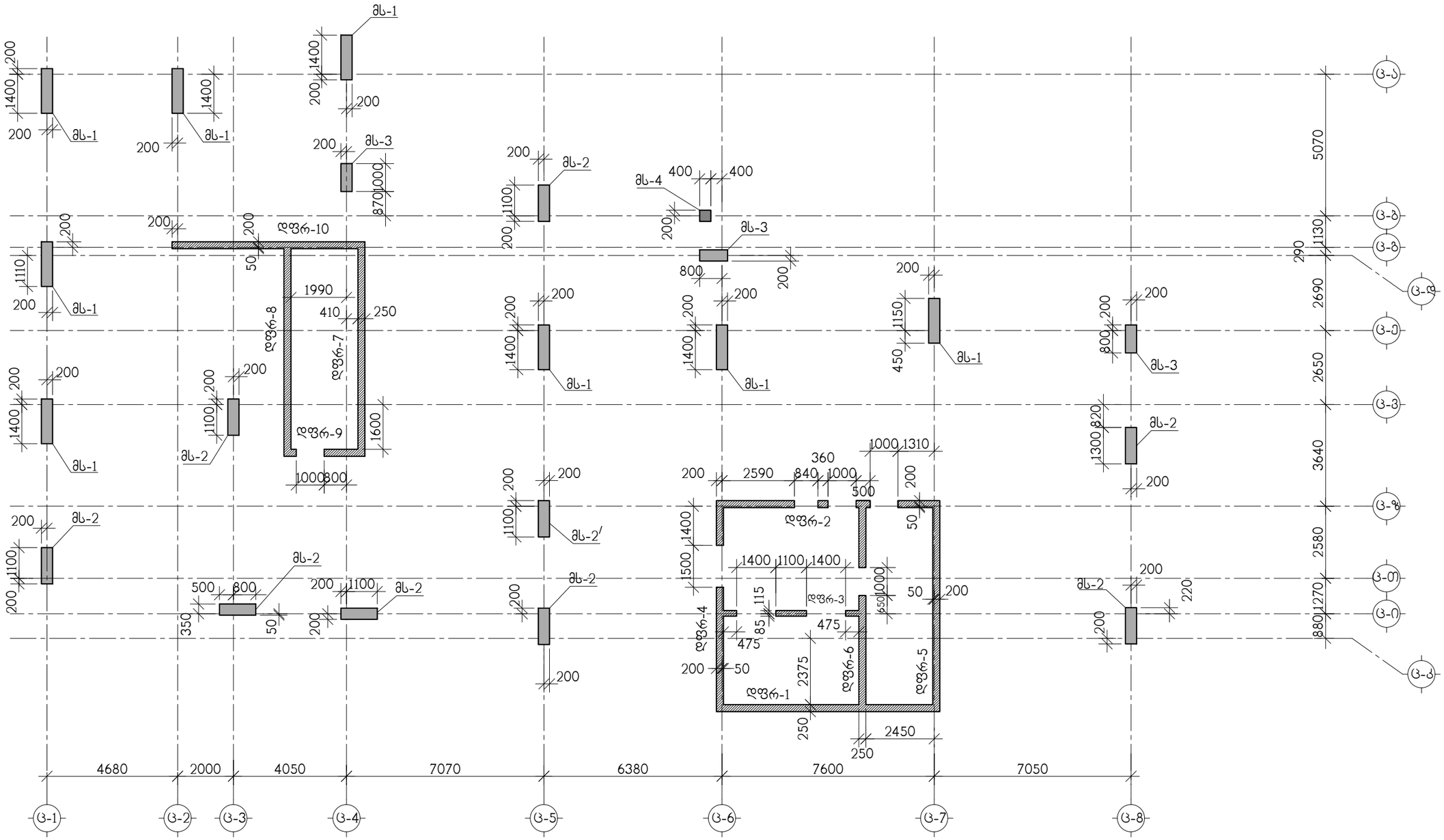

თანამდებობა	გვარი	ხელმოწერა	ქ.თბილისი, ლუბლიანას ქუჩა №2/6 ნაკვ. №01.13.02.009.042-ში მრავალფუნქციური კომპლექსის პროექტი (ბლოკი ც)			შ.პ.ს. "ბლოქსი"
მთ.არქიტექტ.	გ.ხმალაძე		კონსტრუქციული ნაწილი			
კონსტრუქტ.	ა.არჩილია		მონოლითური კედლების და სვეტების გეგმა 2.85 ნიშნულიდან 7.70 ნიშნულამდე			
შემოწმება	ლ.ჯაიანი		სტადია მ	ფურც. კ-78	ფ-ბი	დაკვ. №

მონოლითური კედლების და სვეტების ბეტონის 7.70 ნიშნულიდან 11.00 ნიშნულამდე

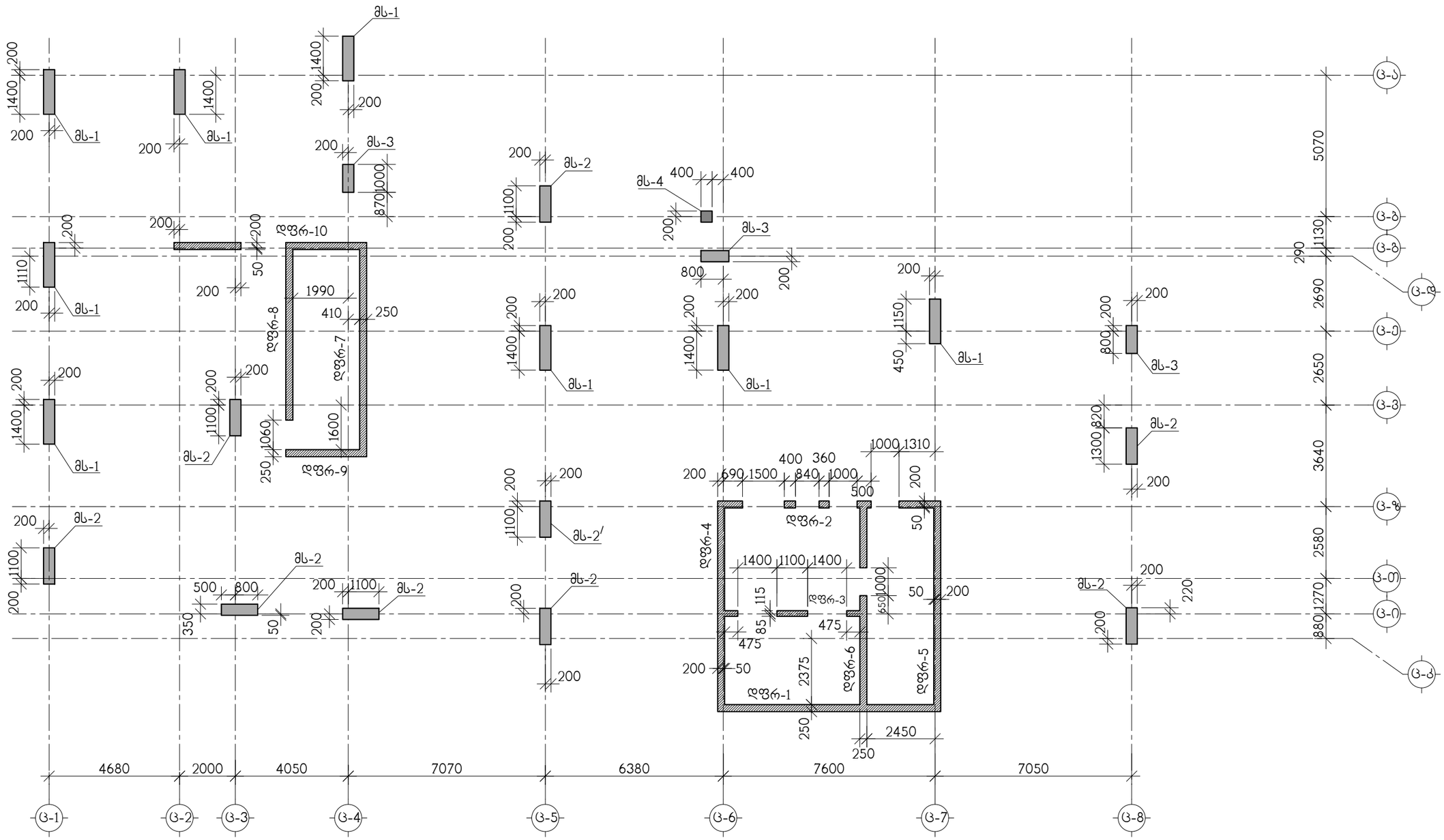

თანამდებობა	გვარი	ხელმოწერა	ქ.თბილისი, ლუბლიანას ქუჩა №2/6 ნაკვ. №01.13.02.009.042-ში მრავალფუნქციური კომპლექსის პროექტი (ბლოკი ც)			შ.პ.ს. "ბლოქსი"
მთ.არქიტექტ.	გ.ხმალაძე		კონსტრუქციული ნაწილი			
			მონოლითური კედლების და სვეტების ბეტონის 7.70 ნიშნულიდან 11.00 ნიშნულამდე			
კონსტრუქტ.	ა.არჩილია					
შემამოწმა	ლ.ჯაიანი		სტადია მ	ფურც. კ-79	ფ-ბი	დაკვ. №

მონოლითური სვეტი მს-1

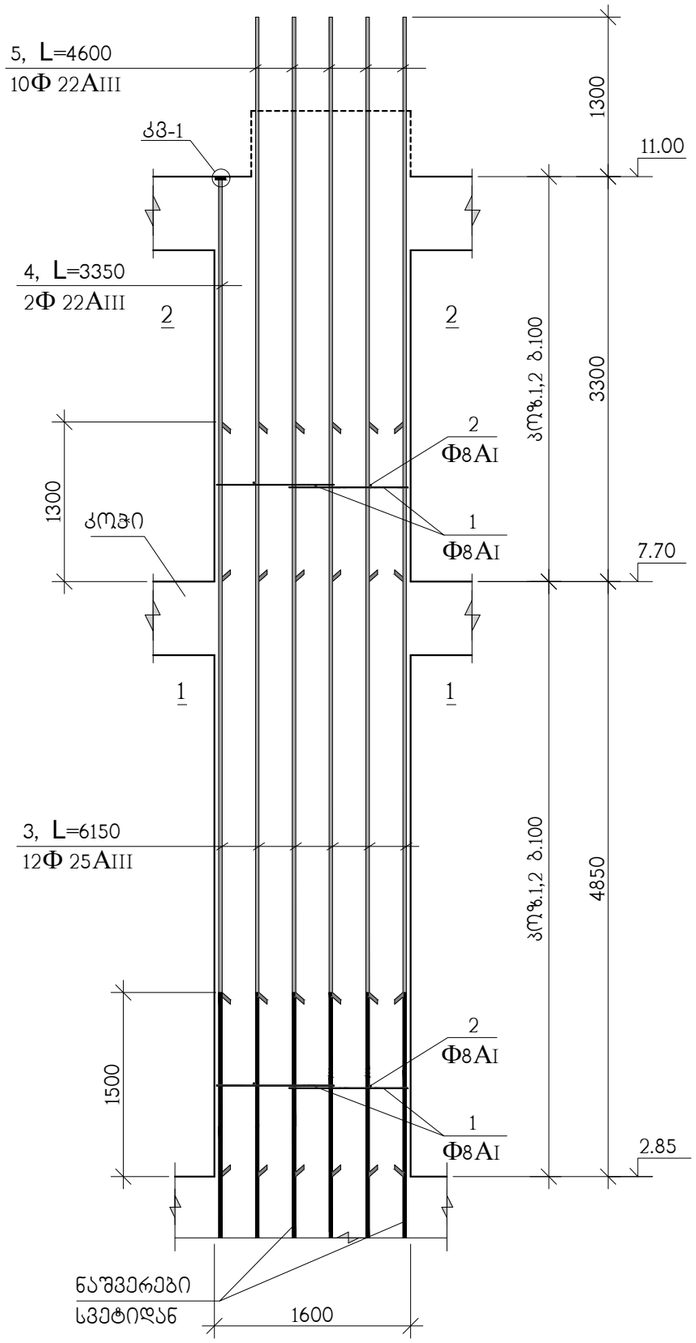

კვანძი კვ-1 იხლეთ კ-177 ნახაზზე

2–2

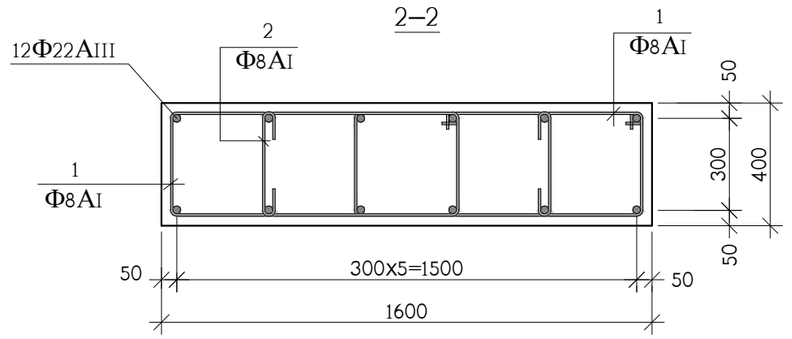

1–1

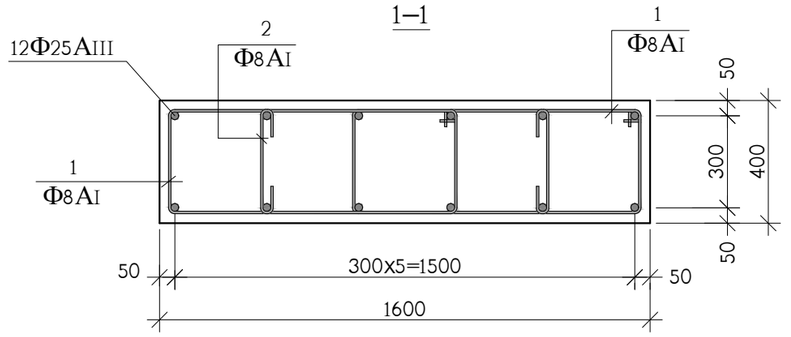

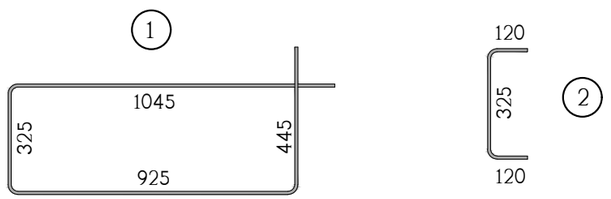

კოზ.	აღნიშვნა	დასახელება	რაოდ. ც.	ერთ-ეული
		მს-1 2.85 ნიშნულიდან 11.00 ნიშნულამდე	8	
1		Φ8AI სახსტ. 5781-828* L=2740	160	1.08 კგ.
2		Φ8AI სახსტ. 5781-828* L=565	160	0.22 კგ.
3		Φ25AIII სახსტ. 5781-828* L=6150	12	23.50 კგ.
4		Φ22AIII სახსტ. 5781-828* L=3350	2	9.98 კგ.
5		Φ22AIII სახსტ. 5781-828* L=4600	10	13.73 კგ.
8		ფურც. –20x90x90 სახსტ. 380-71*	2	1.3 კგ.
		B 30 კლასის ბეტონი		4.5 მ^3

თანამდებობა	გვარი	ხელმოწერა	ქ.თბილისი, ლუბლიანას ქუჩა №2/6 ნაკვ. №01.13.02.009.042-ში მრავალფუნქციური კომპლექსის პროექტი (ბლოკი ც)			შ.პ.ს. "ბლოქსი"
მთ.არქიტექტ.	გ.ხმალაძე		კონსტრუქციული ნაწილი			
კონსტრუქტ.	ა.არჩილია		მონოლითური სვეტი მს-1			
შემამოწმა	ლ.ჯაიანი		სტადია მ	ფურც. კ-80	ფ-ბი	დაკვ. №

მონოლითური სვეტი მს-2

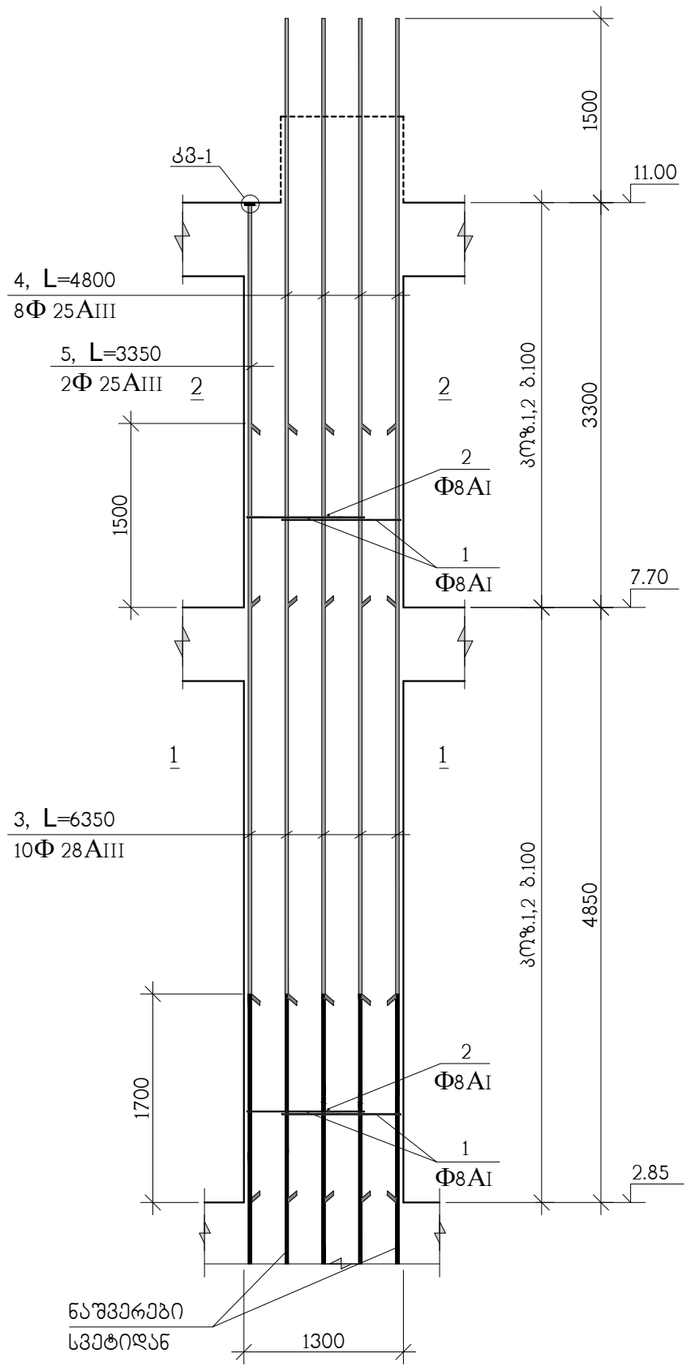

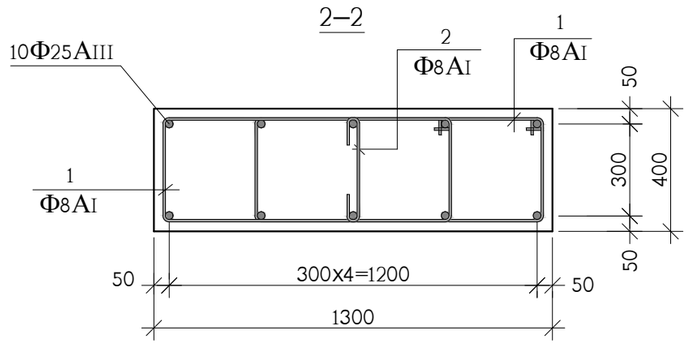

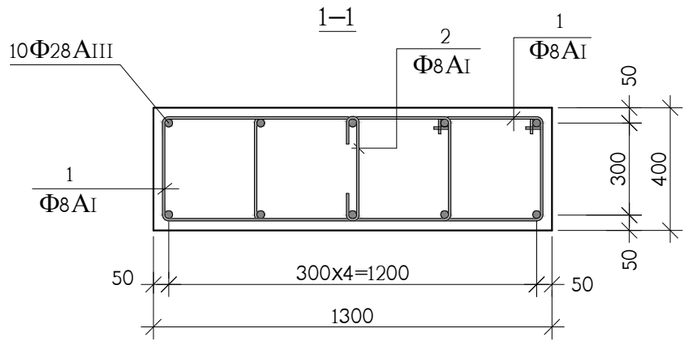

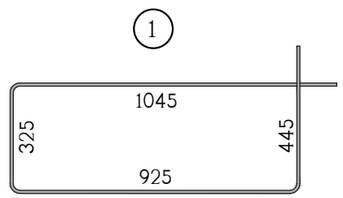

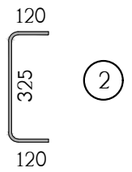

პოზ.	აღნიშვნა	დასახელება	რაოდ. ც.	ერთ-ეული
		მს-2 2.85 ნიშნულიდან 11.00 ნიშნულამდე	8	
1		Φ8AI სახსტ. 5781-828* L=2740	160	1.08 კგ.
2		Φ8AI სახსტ. 5781-828* L=565	80	0.22 კგ.
3		Φ28AIII სახსტ. 5781-828* L=6350	10	30.45 კგ.
4		Φ25AIII სახსტ. 5781-828* L=4800	8	18.49 კგ.
5		Φ25AIII სახსტ. 5781-828* L=3350	2	12.90 კგ.
8		ფურც. –20x90x90 სახსტ. 380-71*	2	1.3 კგ.
		B 30 კლასის ბეტონი		3.6 მ^3

თანამდებობა	გვარი	ხელმოწერა	ქ.თბილისი, ლუბლიანას ქუჩა №2/6 ნაკვ. №01.13.02.009.042-ში მრავალფუნქციური კომპლექსის პროექტი (ბლოკი ც)			შ.პ.ს. "ბლოქსი"
მთ.არქიტექტ.	გ.ხმალაძე		კონსტრუქციული ნაწილი			
კონსტრუქტ.	ა.არჩილია		მონოლითური სვეტი მს-2			
შემამოწმა	ლ.ჯაიანი		სტადია მ	ფურც. კ-81	ფ-ბი	დაკვ. №

მონოლითური სვეტი მს-2′

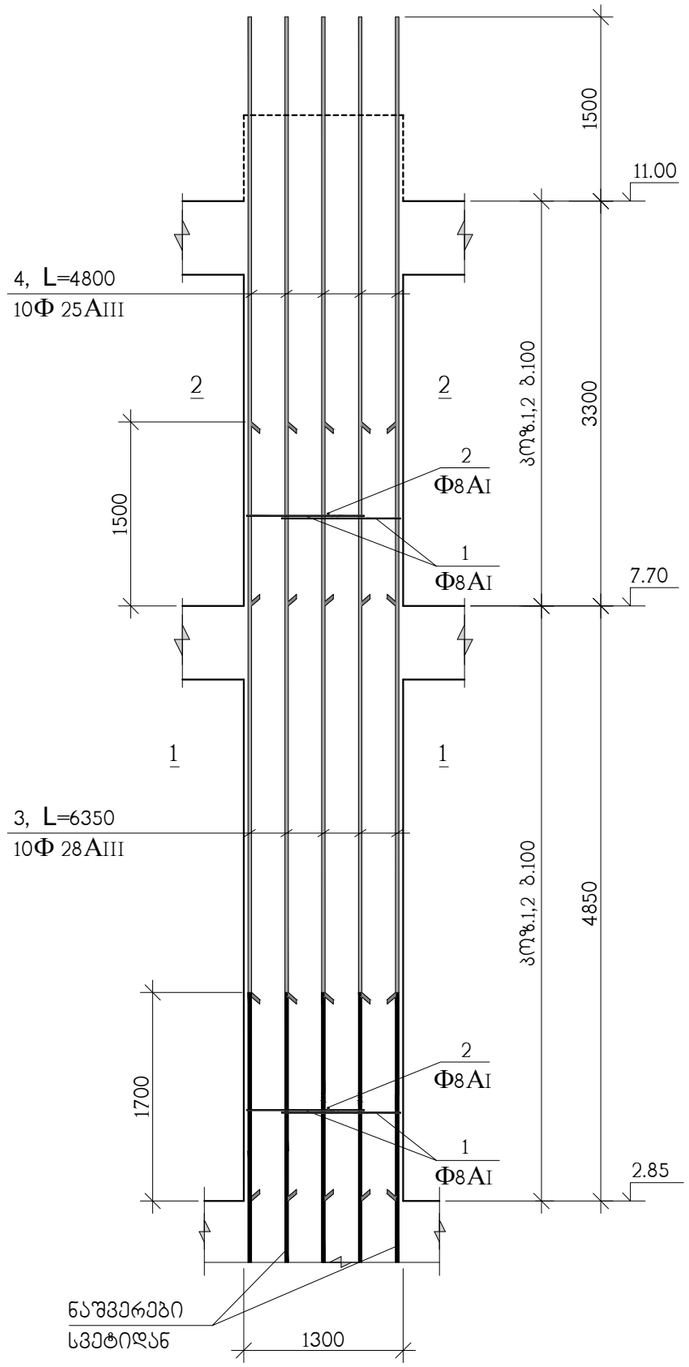

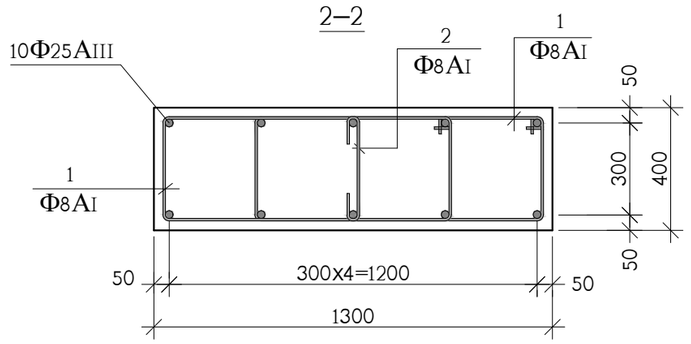

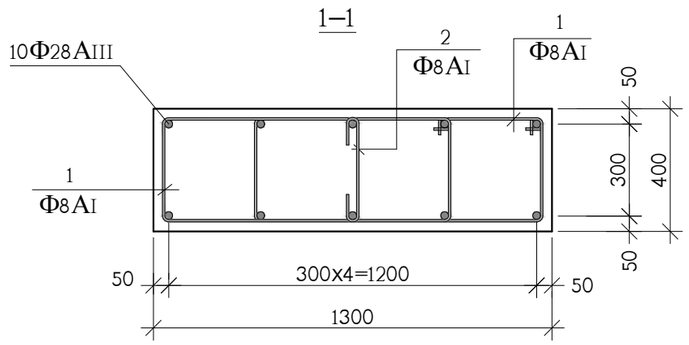

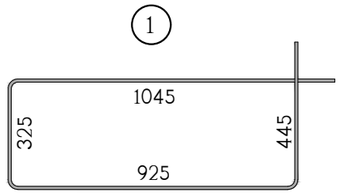

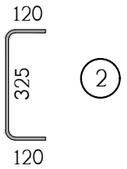

პოზ.	აღნიშვნა	დასახელება	რაოდ. ც.	ერთ-ეული
		მს-2′ 2.85 ნიშნულიდან 11.00 ნიშნულამდე	1	
1		Φ8AI სახსტ. 5781-828* L=2740	160	1.08 კგ.
2		Φ8AI სახსტ. 5781-828* L=565	80	0.22 კგ.
3		Φ28AIII სახსტ. 5781-828* L=6350	10	30.45 კგ.
4		Φ25AIII სახსტ. 5781-828* L=4800	10	18.49 კგ.
		B 30 კლასის ბეტონი		3.6 მ^3

თანამდებობა	გვარი	ხელმოწერა	ქ.თბილისი, ლუბლიანას ქუჩა №2/6 ნაკვ. №01.13.02.009.042-ში მრავალფუნქციური კომპლექსის პროექტი (ბლოკი ც)				შ.პ.ს. "ბლოქსი"
მთ.არქიტექტ.	გ.ხმალაძე		კონსტრუქციული ნაწილი				
კონსტრუქტ.	ა.არჩილია		მონოლითური სვეტი მს-2′				
შემამოწმა	ლ.ჯაიანი		სტადია მ	ფურც. კ-82	ფ-ბი	დაკვ. №	

მონოლითური სვეტი მს-3

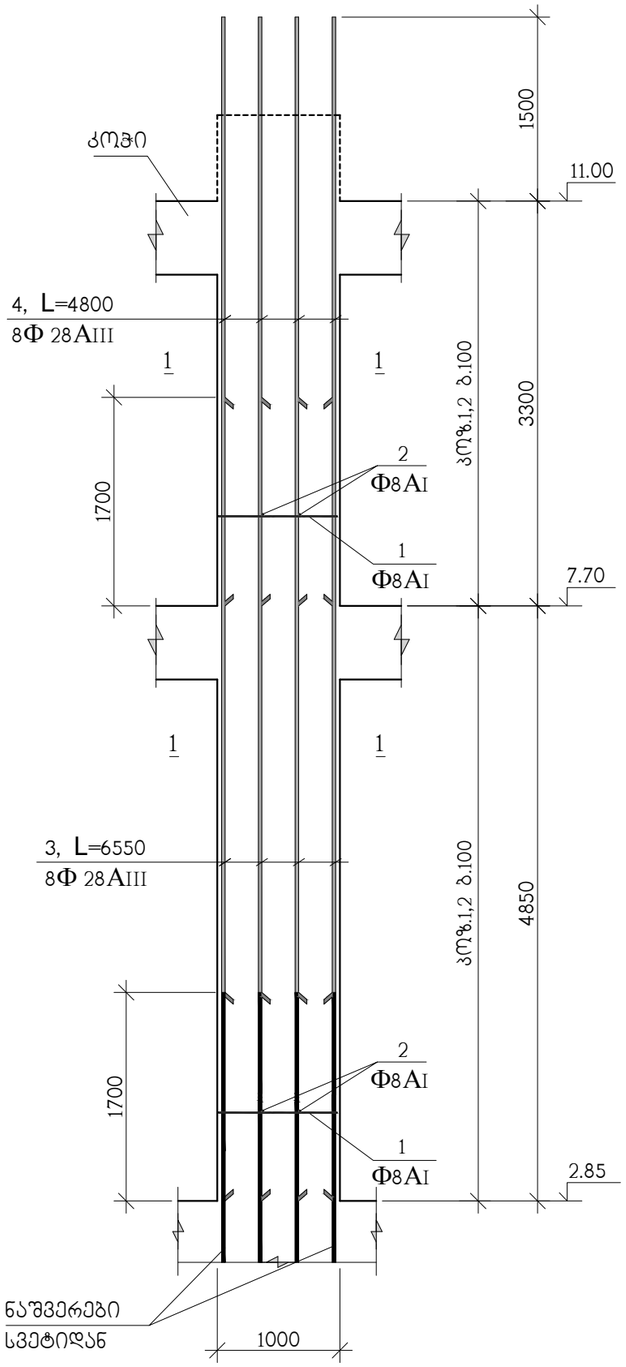

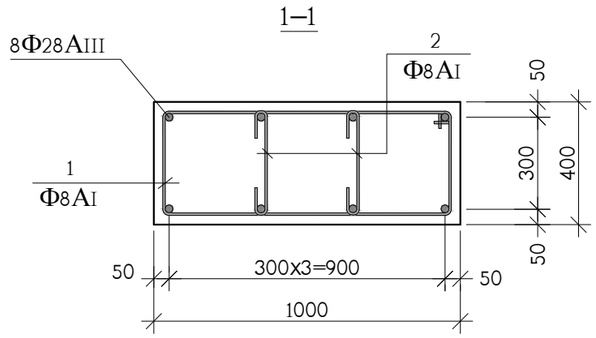

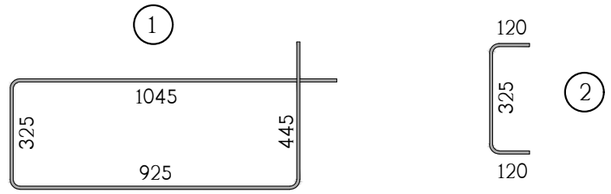

კოზ.	აღნიშვნა	დასახელება	რაოდ. ც.	ერთ-ეული
		მს-3 2.85 ნიშნულიდან 11.00 ნიშნულამდე	3	
1		Φ8AI საბსტ. 5781-828* L=2740	80	1.08 კგ.
2		Φ8AI საბსტ. 5781-828* L=565	160	0.22 კგ.
3		Φ28AIII საბსტ. 5781-828* L=6550	8	31.42 კგ.
4		Φ28AIII საბსტ. 5781-828* L=4800	8	23.20 კგ.
		B 30 კლასის ბეტონი		2.8 მ^3

თანამდებობა	გვარი	ხელმოწერა	ქ.თბილისი, ლუბლიანას ქუჩა №2/6 ნაკვ. №01.13.02.009.042-ში მრავალფუნქციური კომპლექსის პროექტი (ბლოკი ც)				შ.პ.ს. "ბლოქსი"
მთ.არქიტექტ.	გ.ხმალაძე		კონსტრუქციული ნაწილი				
კონსტრუქტ.	ა.არჩილია		მონოლითური სვეტი მს-3				
შემამოწმა	ლ.ჯაიანი		სტადია მ	ფურც. კ-83	ფ-ბი	დაკვ. №	

მონოლითური სვეტი მს-4

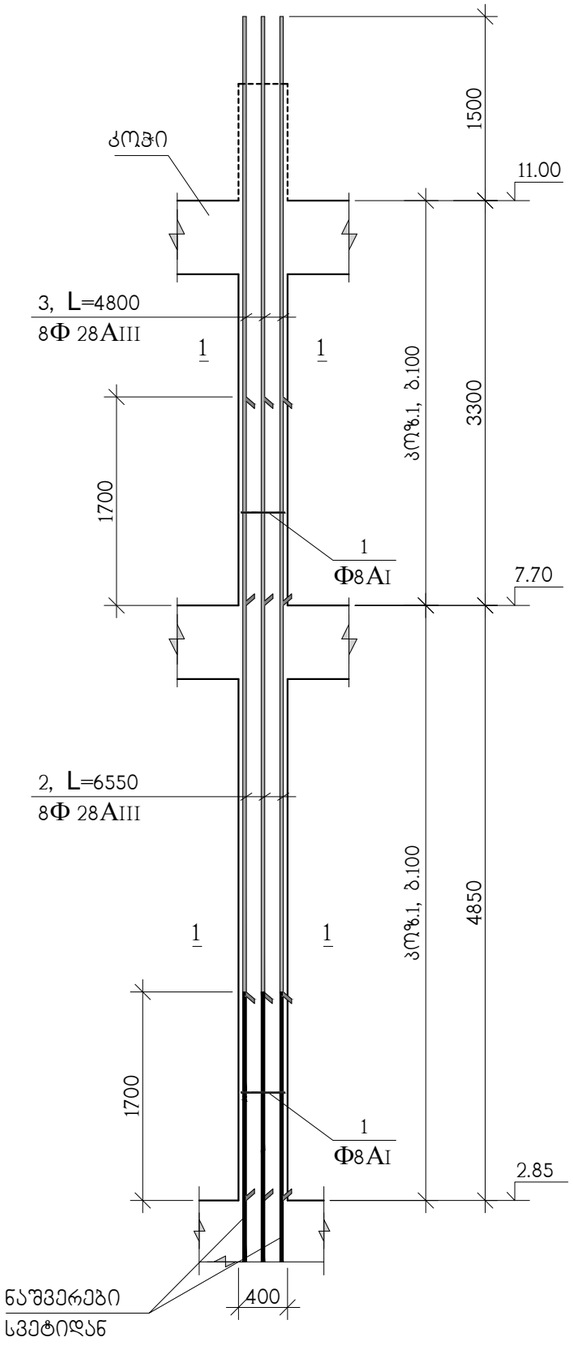

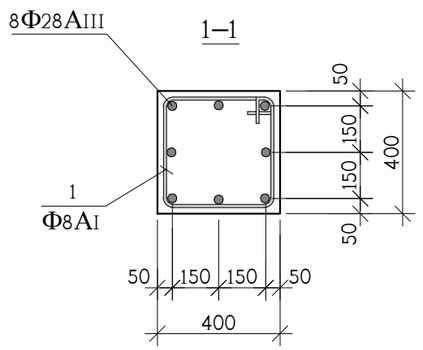

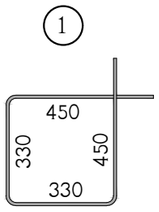

სპ№	აღნიშვნა	დასახელება	რაოდ. ც.	ერთ-ეული
		მს-4 2.85 ნიშნულიდან 11.00 ნიშნულამდე	1	
1		Φ8AI სახსტ. 5781-828* L=1560	60	0.62 კგ.
2		Φ28AIII სახსტ. 5781-828* L=6550	8	31.66 კგ.
3		Φ28AIII სახსტ. 5781-828* L=4800	8	23.20 კგ.
		B 30 კლასის ბეტონი		1.2 მ^3

თანამდებობა	გვარი	ხელმოწერა	ქ.თბილისი, ლუბლიანას ქუჩა №2/6 ნაკვ. №01.13.02.009.042-ში მრავალფუნქციური კომპლექსის პროექტი (ბლოკი ც)			შ.პ.ს. "ბლოქსი"
მთ.არქიტექტ.	გ.ხმალაძე		კონსტრუქციული ნაწილი			
კონსტრუქტ.	ა.არჩილია		მონოლითური სვეტი მს-4			
შემოწმება	ლ.ჯაიანი		სტადია მ	ფურც. კ-84	ფ-ბი	დაკვ. №

მონოლითური კედლების და სვეტების გეგმა 11.00 ნიშნულიდან 17.60 ნიშნულამდე

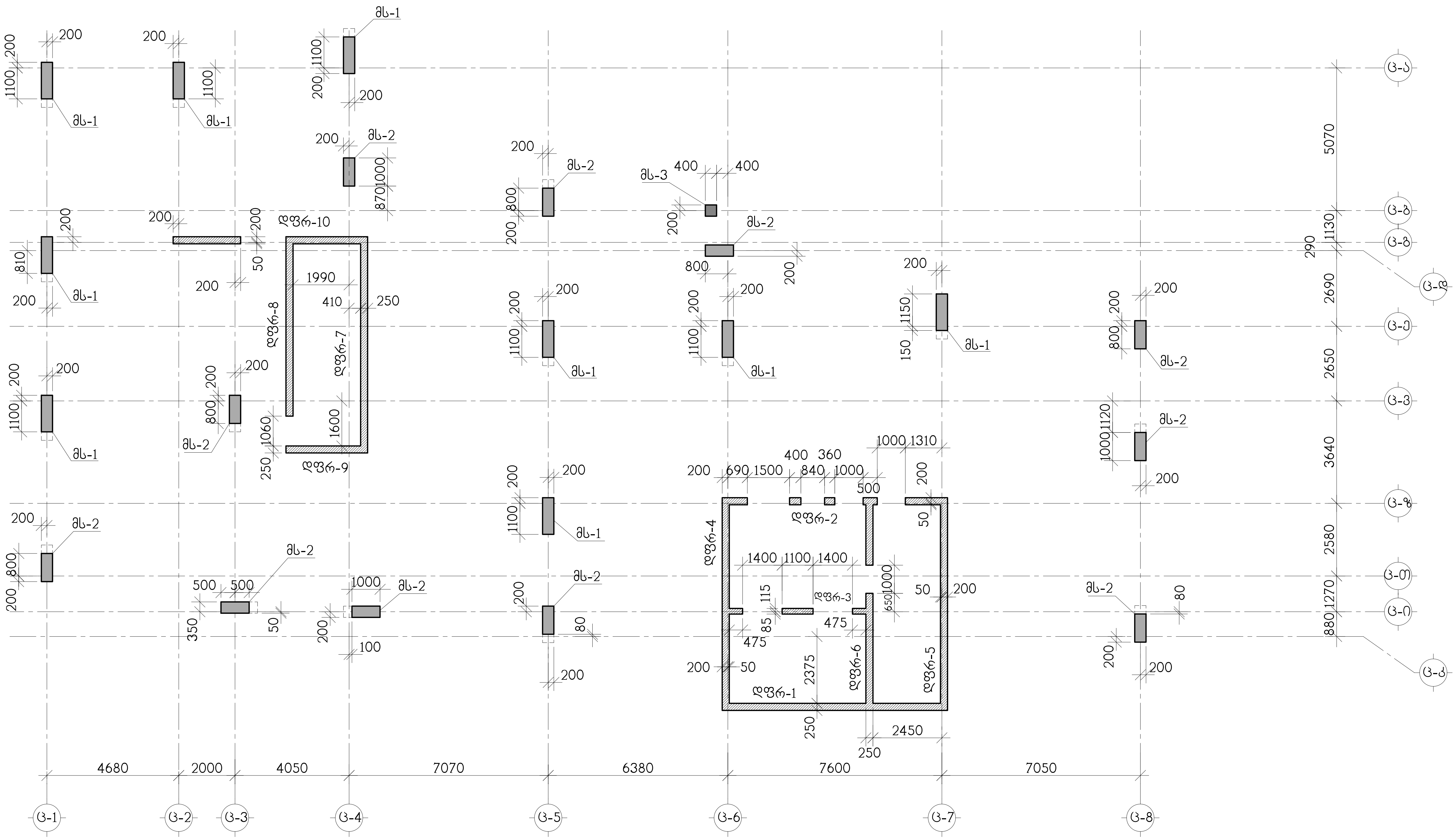

თანამდებობა	გვარი	ხელმოწერა	ქ.თბილისი, ლუბლიანას ქუჩა №2/6 ნაკვ. №01.13.02.009.042-ში მრავალფუნქციური კომპლექსის პროექტი (ბლოკი ც)				შ.პ.ს. "ბლოკსი"
მთ.არქიტექტ.	გ.ხმალაძე		კონსტრუქციული ნაწილი				
კონსტრუქტ.	ა.არჩილია		მონოლითური კედლების და სვეტების გეგმა 11.00 ნიშნულიდან 17.60 ნიშნულამდე				
შეამოწმა	ლ.ჯაიანი		სტადია მ	ფურც. კ-85	ფ-ბი	დაკვ. №	

მონოლითური სვეტი მს-1

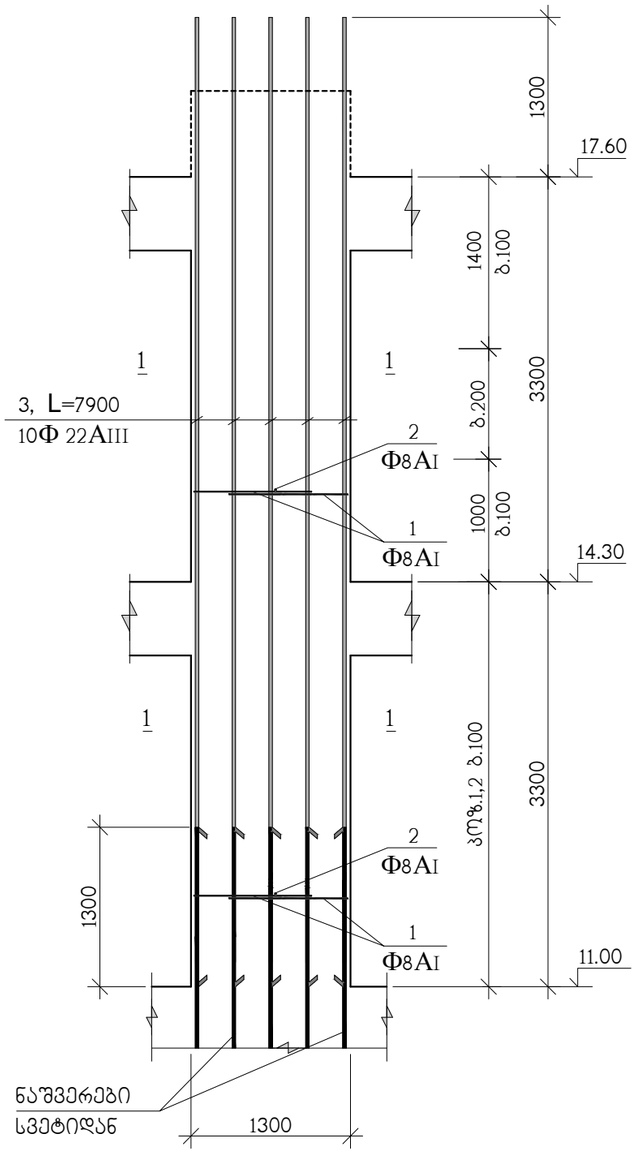

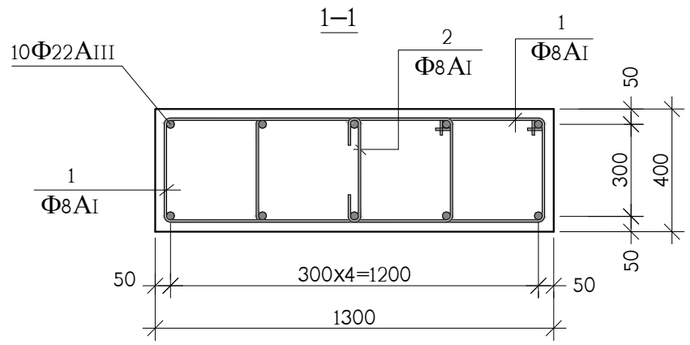

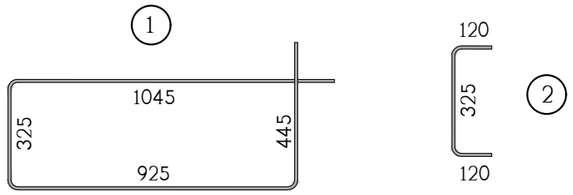

კოზ.	აღნიშვნა	დასახელება	რაოდ. ც.	ერთ-ეული
		მს-1 11.00 ნიშნულიდან 17.60 ნიშნულამდე	9	
1		Φ8AI საბსტ. 5781-828* L=2740	120	1.08 კგ.
2		Φ8AI საბსტ. 5781-828* L=565	60	0.22 კგ.
3		Φ22AIII საბსტ. 5781-828* L=7900	10	23.57 კგ.
		B 30 კლასის ბეტონი		3 მ^3

თანამდებობა	გვარი	ხელმოწერა	ქ.თბილისი, ლუბლიანას ქუჩა №2/6 ნაკვ. №01.13.02.009.042-ში მრავალფუნქციური კომპლექსის პროექტი (ბლოკი ც)				შ.პ.ს. "ბლოქსი"
მთ.არქიტექტ.	გ.ხმალაძე		კონსტრუქციული ნაწილი				
კონსტრუქტ.	ა.არჩილია		მონოლითური სვეტი მს-1				
შემოწმა	ლ.ჯაიანი		სტადია მ	ფურც. კ-86	ფ-ბი	დაკვ. №	

მონოლითური სვეტი მს-2

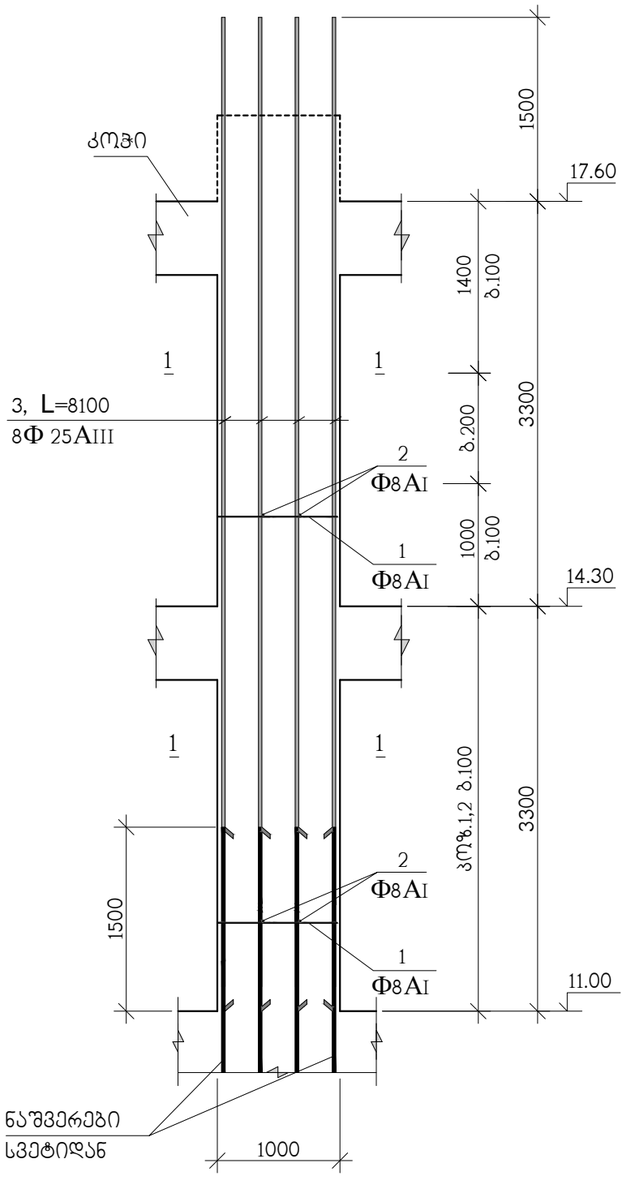

1–1

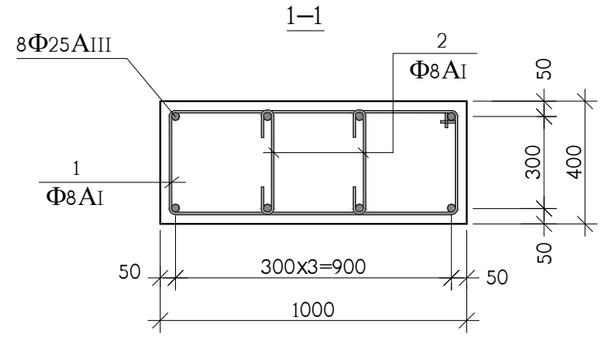

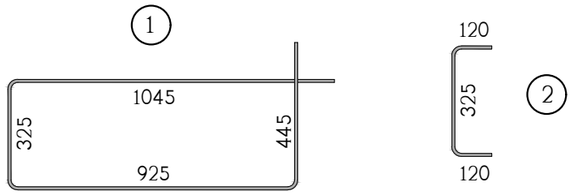

კოზ.	აღნიშვნა	დასახელება	რაოდ. ც.	ერთ-ეული
		მს-2 11.00 ნიშნულიდან 17.60 ნიშნულამდე	11	
1		Φ8AI სახსტ. 5781-828* L=2740	60	1.08 კგ.
2		Φ8AI სახსტ. 5781-828* L=565	120	0.22 კგ.
3		Φ25AIII სახსტ. 5781-828* L=8100	8	31.20 კგ.
		B 30 კლასის ბეტონი		2.3 მ^3

თანამდებობა	გვარი	ხელმოწერა	ქ.თბილისი, ლუბლიანას ქუჩა №2/6 ნაკვ. №01.13.02.009.042-ში მრავალფუნქციური კომპლექსის პროექტი (ბლოკი ც)			შ.პ.ს. "ბლოქსი"
მთ.არქიტექტ.	გ.ხმალაძე		კონსტრუქციული ნაწილი			
			მონოლითური სვეტი მს-2			
კონსტრუქტ.	ა.არჩილია					
შემამოწმა	ლ.ჯაიანი		სტადია მ	ფურც. კ-87	ფ-ბი	დაკვ. №

მონოლითური სვეტი მს-3

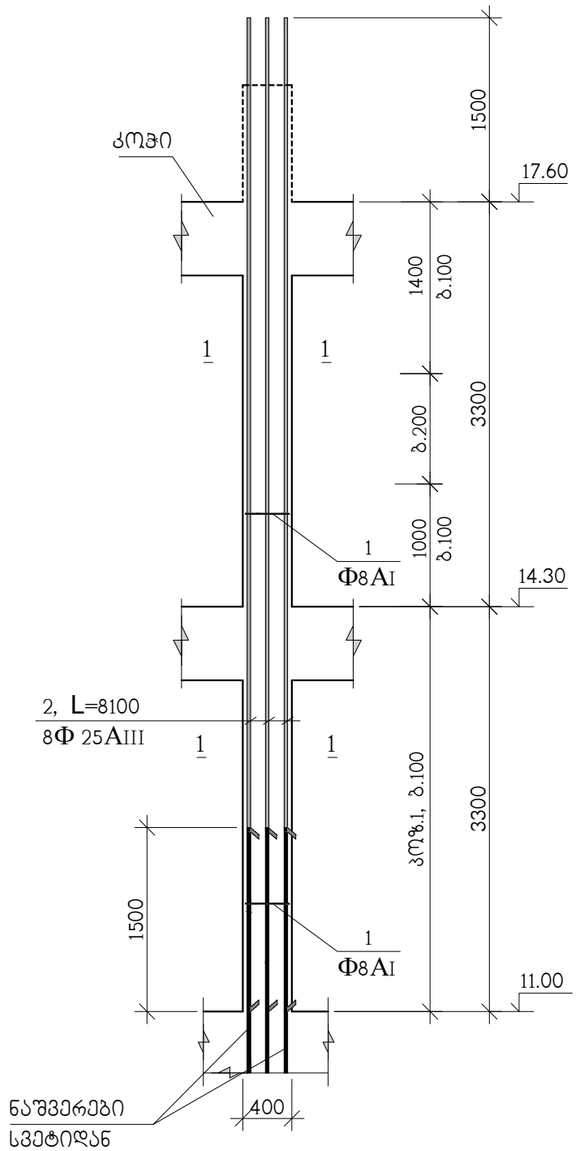

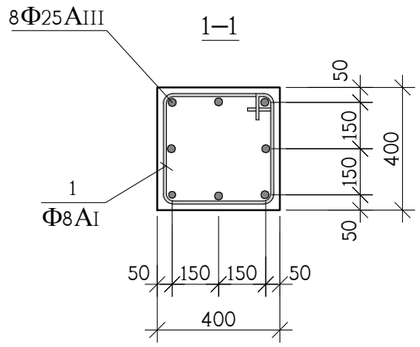

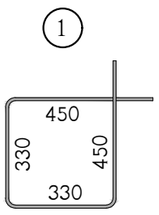

კოზ.	აღნიშვნა	დასახელება	რაოდ. ც.	ერთ-ეული
		მს-3 11.00 ნიშნულიდან 17.60 ნიშნულამდე	1	
1		Φ8AI საბსტ. 5781-828* L=1560	63	0.62 კგ.
2		Φ25AIII საბსტ. 5781-828* L=8100	8	31.20 კგ.
		B 30 კლასის ბეტონი		1 მ^3

თანამდებობა	გვარი	ხელმოწერა	ქ.თბილისი, ლუბლიანას ქუჩა №2/6 ნაკვ. №01.13.02.009.042-ში მრავალფუნქციური კომპლექსის პროექტი (ბლოკი ც)			შ.პ.ს. "ბლოქსი"
მთ.არქიტექტ.	გ.ხმალაძე		კონსტრუქციული ნაწილი			
კონსტრუქტ.	ა.არჩილია		მონოლითური სვეტი მს-3			
შემოწმება	ლ.ჯაიანი		სტადია მ	ფურც. კ-88	ფ-ბი	დაკვ. №

მონოლითური კედლების და სვეტების ბეგმა 17.60 ნიშნულიდან 27.50 ნიშნულამდე

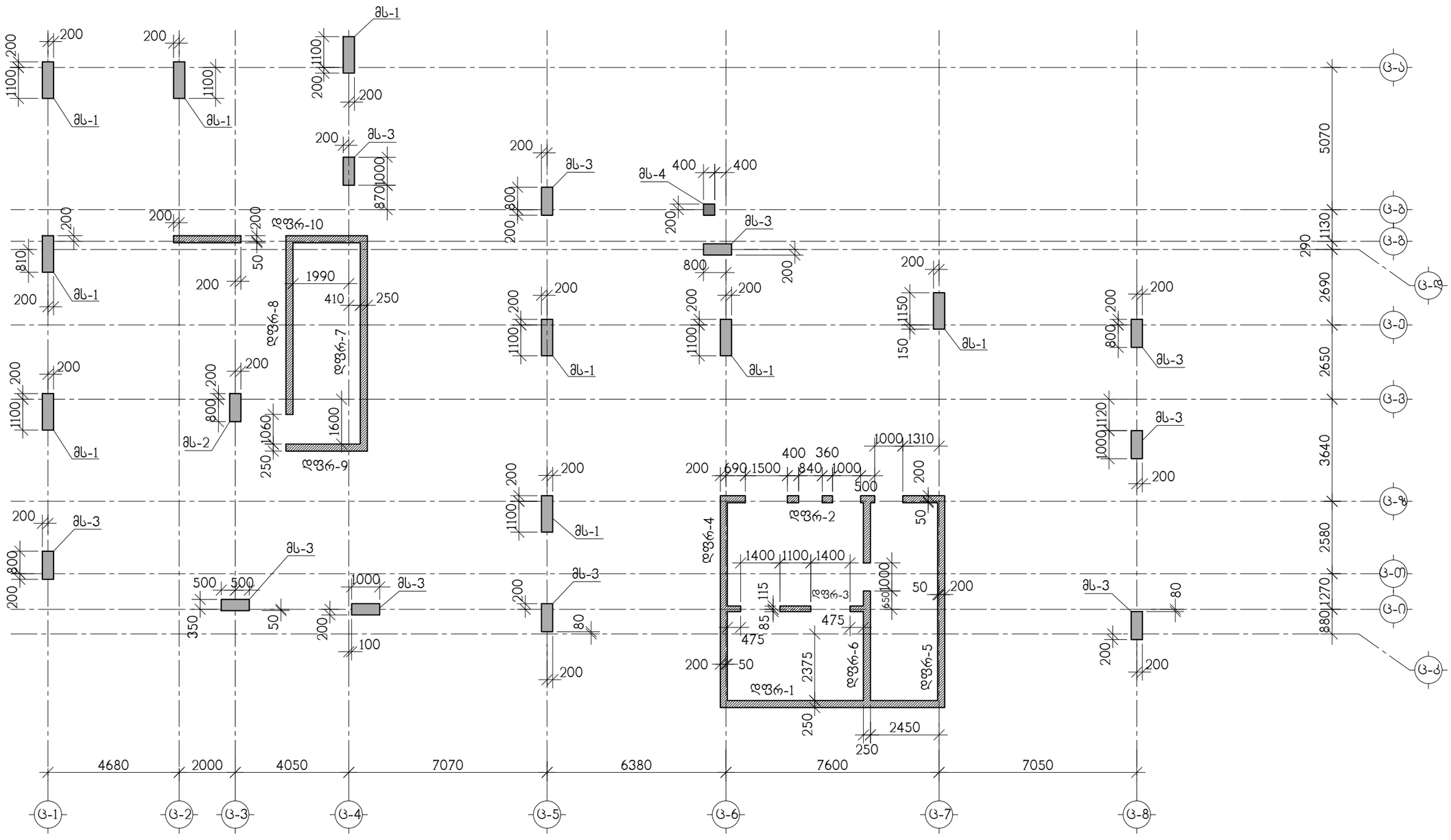

თანამდებობა	გვარი	ხელმოწერა	ქ.თბილისი, ლუბლიანას ქუჩა №2/6 ნაკვ. №01.13.02.009.042-ში მრავალფუნქციური კომპლექსის პროექტი (ბლოკი ც)			შ.პ.ს. "ბლოქსი"
მთ.არქიტექტ.	გ.ხმალაძე		კონსტრუქციული ნაწილი			
კონსტრუქტ.	ა.არჩილია		მონოლითური კედლების და სვეტების ბეგმა 17.60 ნიშნულიდან 27.50 ნიშნულამდე			
შემოწმება	ლ.ჯაიანი		სტადია მ	ფურც. კ-89	ფ-ბი	დაკვ. №

მონოლითური სვეტი მს-1

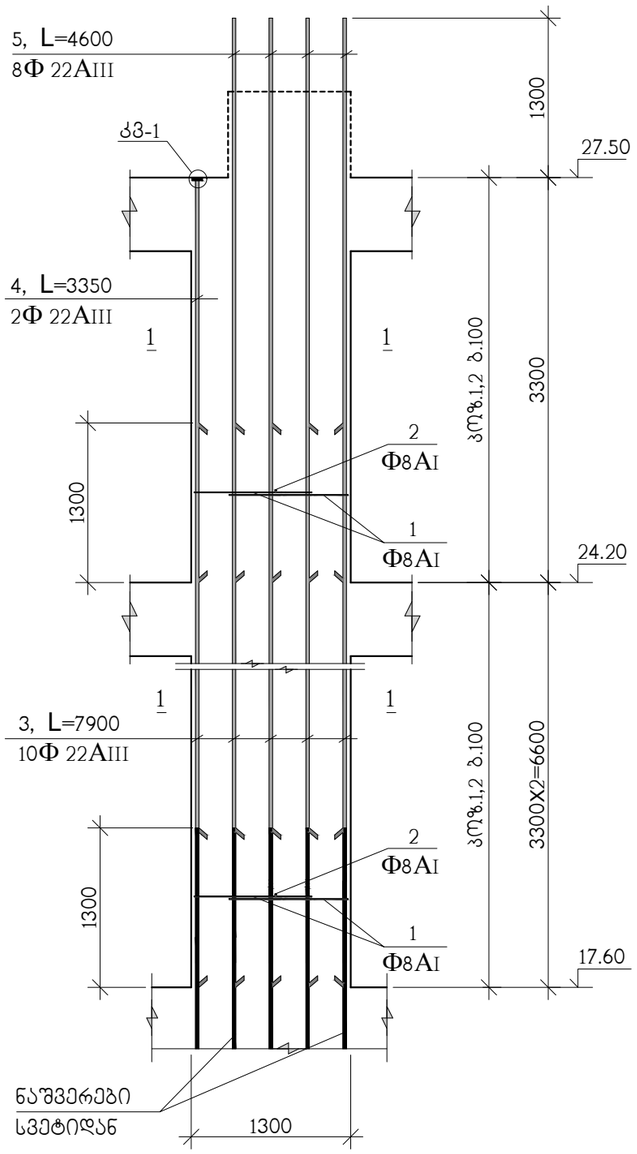

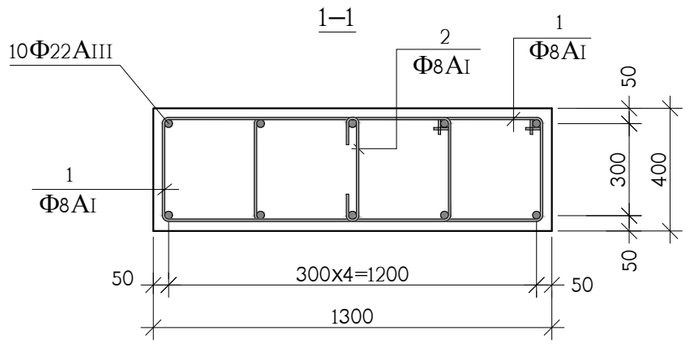

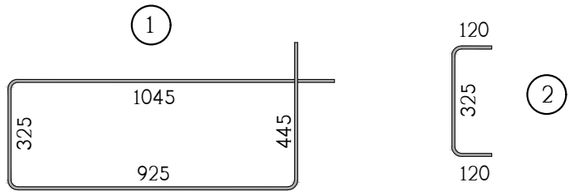

პოზ.	აღნიშვნა	დასახელება	რაოდ. ც.	ერთ-ეული
		მს-1 17.60 ნიშნულიდან 27.50 ნიშნულამდე	9	
1		Φ8AI საბსტ. 5781-828* L=2740	180	1.08 კგ.
2		Φ8AI საბსტ. 5781-828* L=565	90	0.22 კგ.
3		Φ22AIII საბსტ. 5781-828* L=7900	10	23.57 კგ.
4		Φ22AIII საბსტ. 5781-828* L=3350	2	9.98 კგ.
5		Φ22AIII საბსტ. 5781-828* L=4600	8	13.72 კგ.
8		ფურც. –20x90x90 საბსტ. 380-71*	2	1.3 კგ.
		B 30 კლასის ბეტონი		4.5 მ^3

თანამდებობა	გვარი	ხელმოწერა	ქ.თბილისი, ლუბლიანას ქუჩა №2/6 ნაკვ. №01.13.02.009.042-ში მრავალფუნქციური კომპლექსის პროექტი (ბლოკი ც)			შ.პ.ს. "ბლოქსი"
მთ.არქიტექტ.	გ.ხმალაძე		კონსტრუქციული ნაწილი			
			მონოლითური სვეტი მს-1			
კონსტრუქტ.	ა.არჩილია					
შემამოწმა	ლ.ჯაიანი		სტადია მ	ფურც. კ-90	ფ-ბი	დაკვ. №

მონოლითური სვეტი მს-2

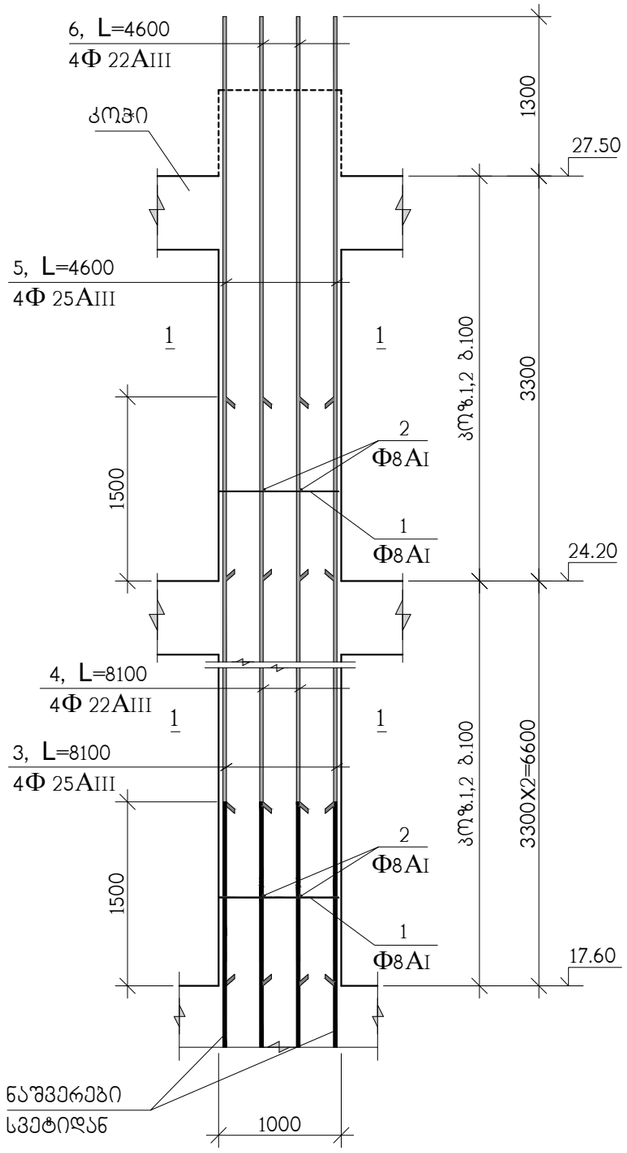

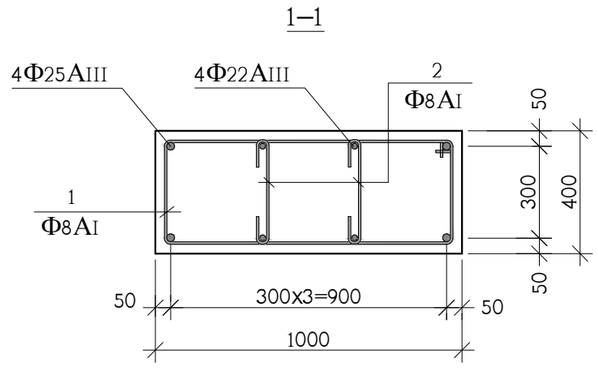

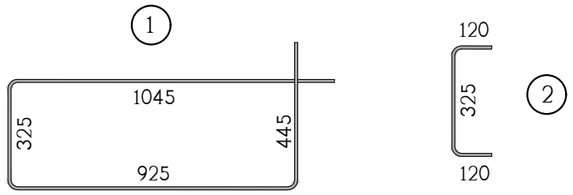

პოზ.	აღნიშვნა	დასახელება	რაოდ. ც.	ერთ-ეული
		მს-2 17.60 ნიშნულიდან 27.50 ნიშნულამდე	1	
1		Φ8AI სახსტ. 5781-828* L=2740	90	1.08 კგ.
2		Φ8AI სახსტ. 5781-828* L=565	180	0.22 კგ.
3		Φ25AIII სახსტ. 5781-828* L=8100	4	31.20 კგ.
4		Φ22AIII სახსტ. 5781-828* L=8100	4	24.17 კგ.
5		Φ25AIII სახსტ. 5781-828* L=4600	4	17.72 კგ.
6		Φ22AIII სახსტ. 5781-828* L=4600	4	13.72 კგ.
		B 30 კლასის ბეტონი		3.5 მ^3

თანამდებობა	გვარი	ხელმოწერა	ქ.თბილისი, ლუბლიანას ქუჩა №2/6 ნაკვ. №01.13.02.009.042-ში მრავალფუნქციური კომპლექსის პროექტი (ბლოკი ც)			შ.პ.ს. "ბლოქსი"
მთ.არქიტექტ.	გ.ხმალაძე		კონსტრუქციული ნაწილი			
			მონოლითური სვეტი მს-2			
კონსტრუქტ.	ა.არჩილია					
შემამოწმა	ლ.ჯაიანი		სტადია მ	ფურც. კ-91	ფ-ბი	დაკვ. №

მონოლითური სვეტი მს-3

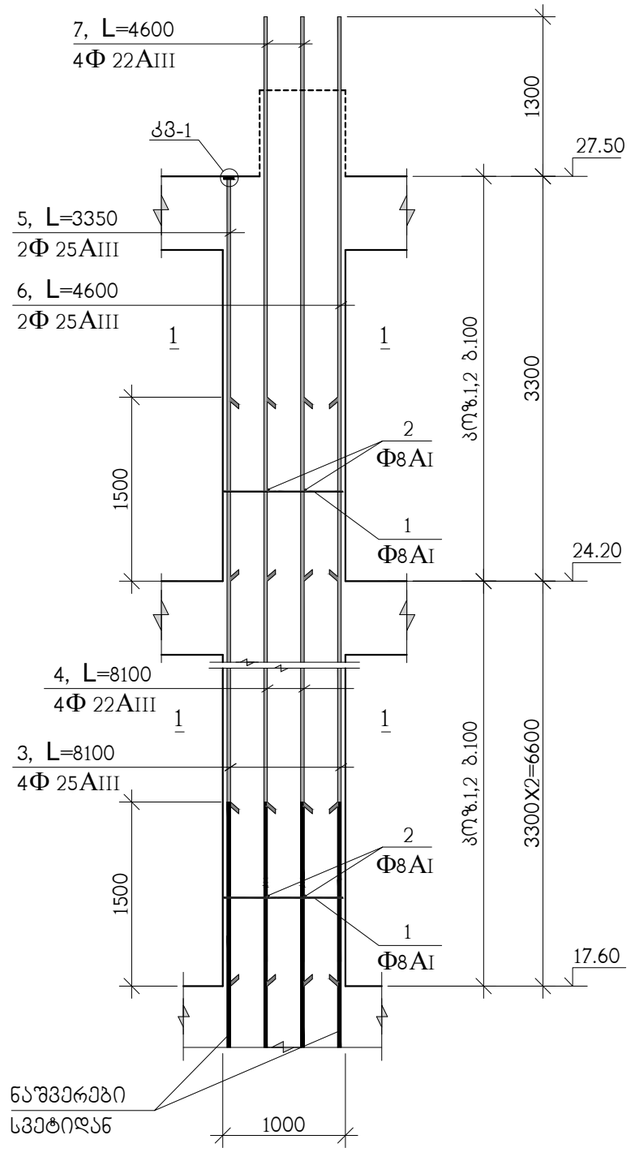

1–1

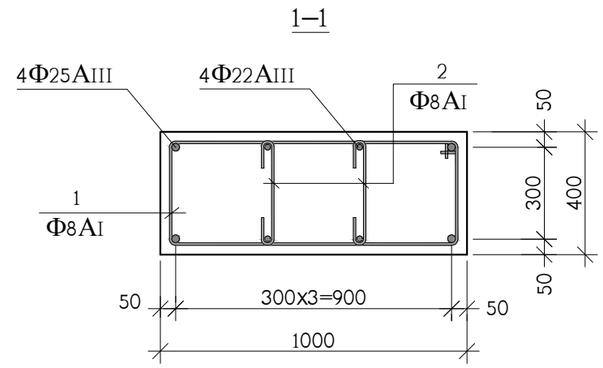

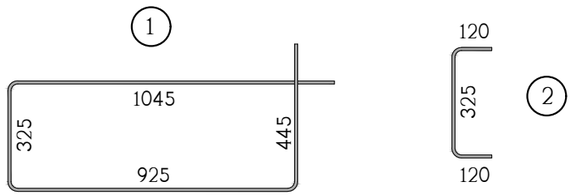

კოზ.	აღნიშვნა	დასახელება	რაოდ. ც.	ერთ-ეული
		მს-3 17.60 ნიშნულიდან 27.50 ნიშნულამდე	10	
1		Φ8AI სახსტ. 5781-828* L=2740	90	1.08 კგ.
2		Φ8AI სახსტ. 5781-828* L=565	180	0.22 კგ.
3		Φ25AIII სახსტ. 5781-828* L=8100	4	31.20 კგ.
4		Φ22AIII სახსტ. 5781-828* L=8100	4	24.17 კგ.
5		Φ25AIII სახსტ. 5781-828* L=3350	2	12.90 კგ.
6		Φ25AIII სახსტ. 5781-828* L=4600	2	17.73 კგ.
7		Φ22AIII სახსტ. 5781-828* L=4600	2	13.72 კგ.
8		ფურც. –20x90x90 სახსტ. 380-71*	2	1.3 კგ.
		B 30 კლასის ბეტონი		3.5 მ^3

თანამდებობა	გვარი	ხელმოწერა	ქ.თბილისი, ლუბლიანას ქუჩა №2/6 ნაკვ. №01.13.02.009.042-ში მრავალფუნქციური კომპლექსის პროექტი (ბლოკი ც)				შ.პ.ს. "ბლოქსი"
მთ.არქიტექტ.	გ.ხმალაძე		კონსტრუქციული ნაწილი				
კონსტრუქტ.	ა.არჩილია		მონოლითური სვეტი მს-3				
შემამოწმა	ლ.ჯაიანი		სტადია მ	ფურც. კ-92	ფ-ბი	დაკვ. №	

მონოლითური სვეტი მს-4

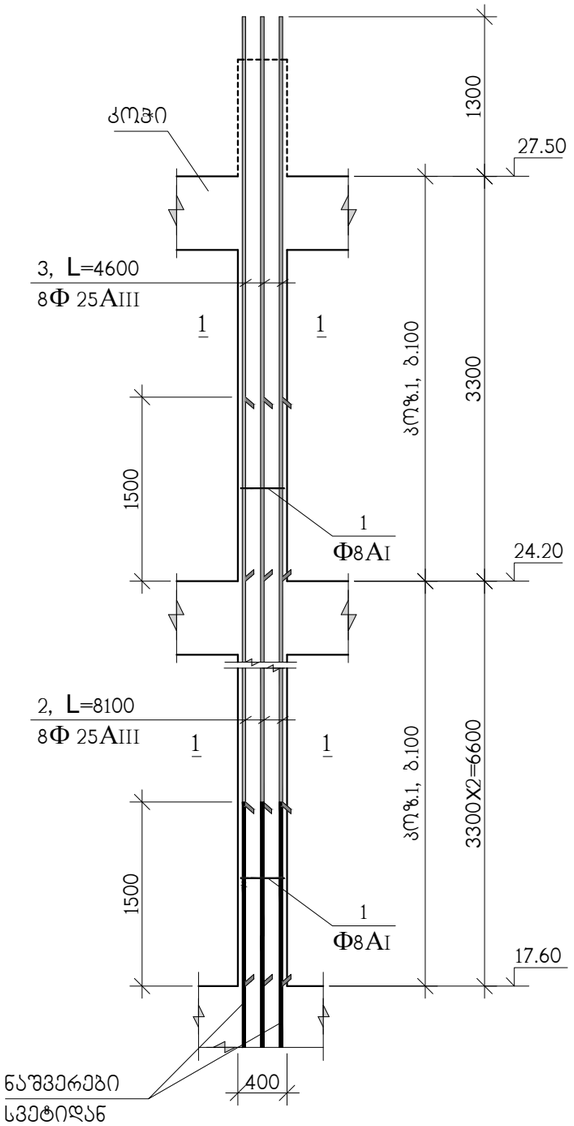

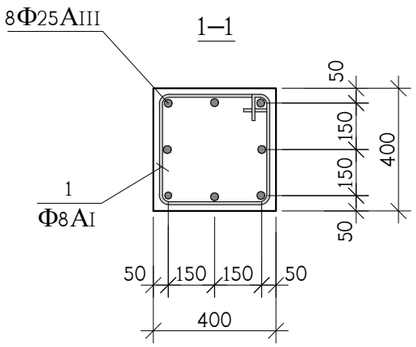

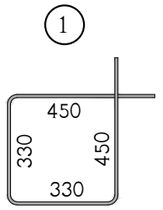

კოზ.	აღნიშვნა	დასახელება	რაოდ. ც.	ერთ-ეული
		მს-4 17.60 ნიშნულიდან 27.50 ნიშნულამდე	1	
1		Φ8AI სახსტ. 5781-828* L=1560	90	0.62 კგ.
2		Φ25AIII სახსტ. 5781-828* L=8100	8	31.20 კგ.
3		Φ25AIII სახსტ. 5781-828* L=4600	8	17.72 კგ.
		B 30 კლასის ბეტონი		1.5 მ^3

თანამდებობა	გვარი	ხელმოწერა	ქ.თბილისი, ლუბლიანას ქუჩა №2/6 ნაკვ. №01.13.02.009.042-ში მრავალფუნქციური კომპლექსის პროექტი (ბლოკი ც)			შ.პ.ს. "ბლოქსი"
მთ.არქიტექტ.	გ.ხმალაძე		კონსტრუქციული ნაწილი			
კონსტრუქტ.	ა.არჩილია		მონოლითური სვეტი მს-4			
შემამოწმა	ლ.ჯაიანი		სტადია მ	ფურც. კ-93	ფ-ბი	დაკვ. №

მონოლითური კედლების და სვეტების გეგმა 27.50 ნიშნულიდან 34.10 ნიშნულამდე

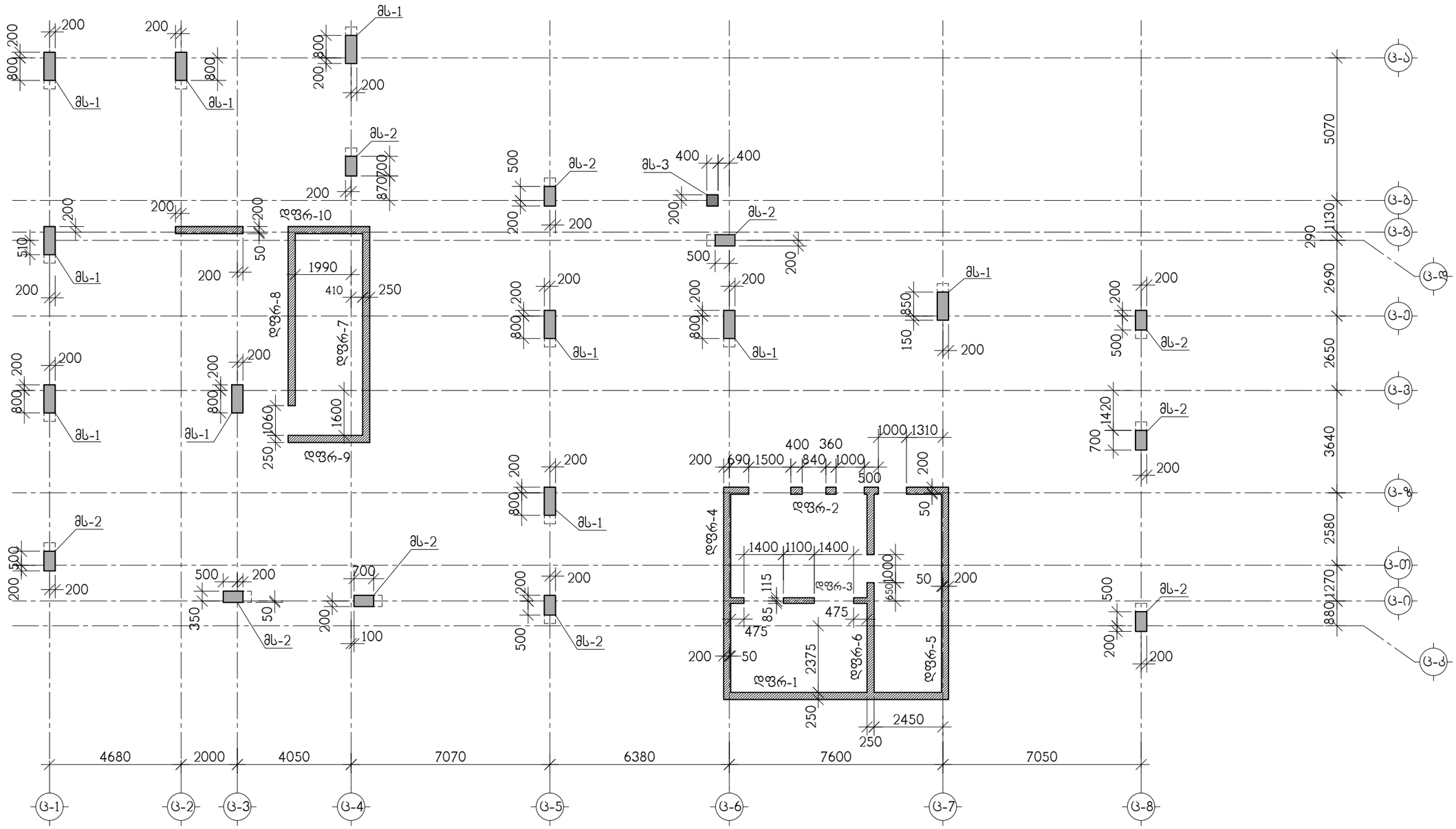

თანამდებობა	გვარი	ხელმოწერა	ქ.თბილისი, ლუბლიანას ქუჩა №2/6 ნაკვ. №01.13.02.009.042-ში მრავალფუნქციური კომპლექსის პროექტი (ბლოკი ც)			შ.პ.ს. "ბლოქსი"
მთ.არქიტექტ.	გ.ხმალაძე		კონსტრუქციული ნაწილი			
კონსტრუქტ.	ა.არჩილია		მონოლითური კედლების და სვეტების გეგმა 27.50 ნიშნულიდან 34.10 ნიშნულამდე			
შემამოწმა	ლ.ჯაიანი		სტადია მ	ფურც. კ-94	ფ-ბი	დაკვ. №

მონოლითური სვეტი მს-1

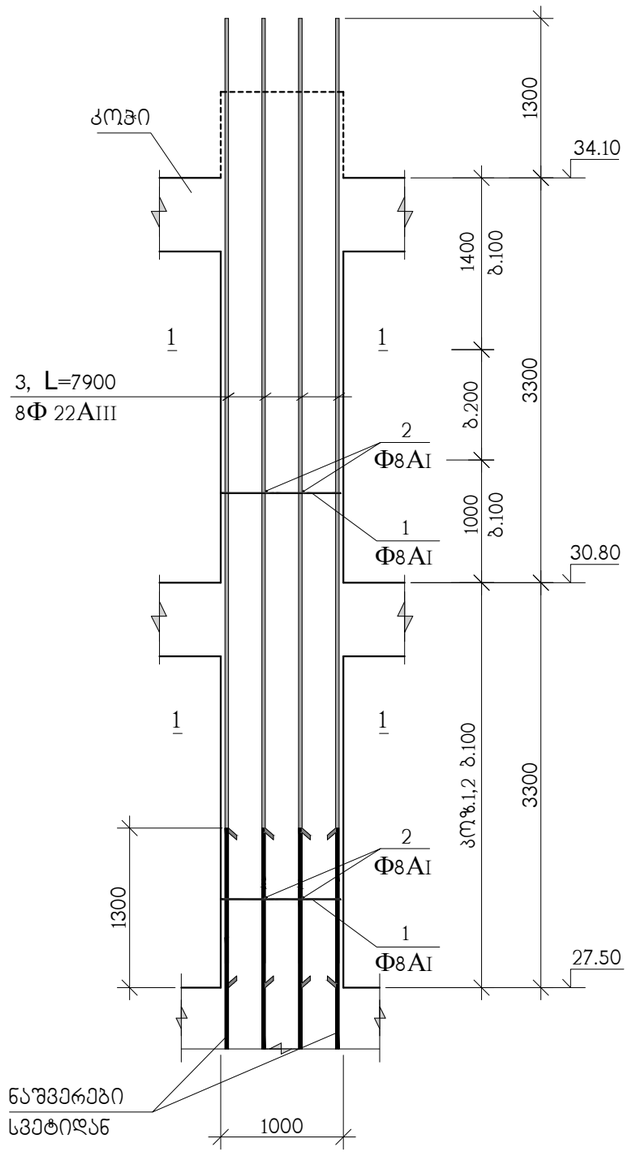

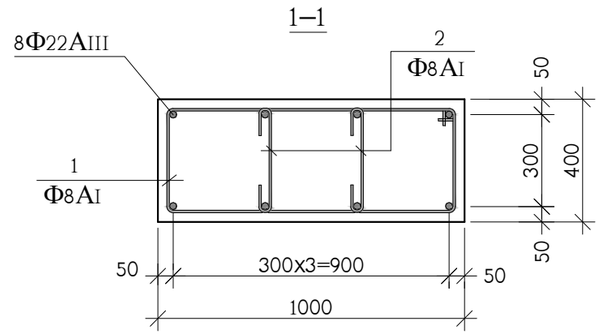

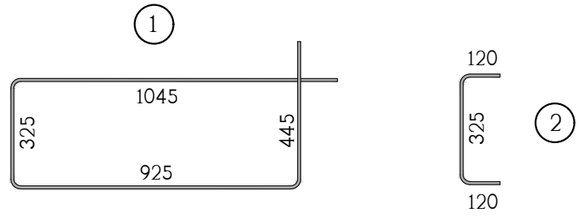

პოზ.	აღნიშვნა	დასახელება	რაოდ. ც.	ერთ-ეულები
		მს-1 27.50 ნიშნულიდან 34.10 ნიშნულამდე	10	
1		Φ8AI სახსტ. 5781-828* L=2740	60	1.08 კგ.
2		Φ8AI სახსტ. 5781-828* L=565	120	0.22 კგ.
3		Φ22AIII სახსტ. 5781-828* L=7900	8	23.57 კგ.
		B 30 კლასის ბეტონი		2.3 მ^3

თანამდებობა	გვარი	ხელმოწერა	ქ.თბილისი, ლუბლიანას ქუჩა №2/6 ნაკვ. №01.13.02.009.042-ში მრავალფუნქციური კომპლექსის პროექტი (ბლოკი ც)			შ.პ.ს. "ბლოქსი"
მთ.არქიტექტ.	გ.ხმალაძე		კონსტრუქციული ნაწილი			
			მონოლითური სვეტი მს-1			
კონსტრუქტ.	ა.არჩილია					
შემოწმება	ლ.ჯაიანი		სტადია მ	ფურც. კ-95	ფ-ბი	დაკვ. №

მონოლითური სვეტი მს-2

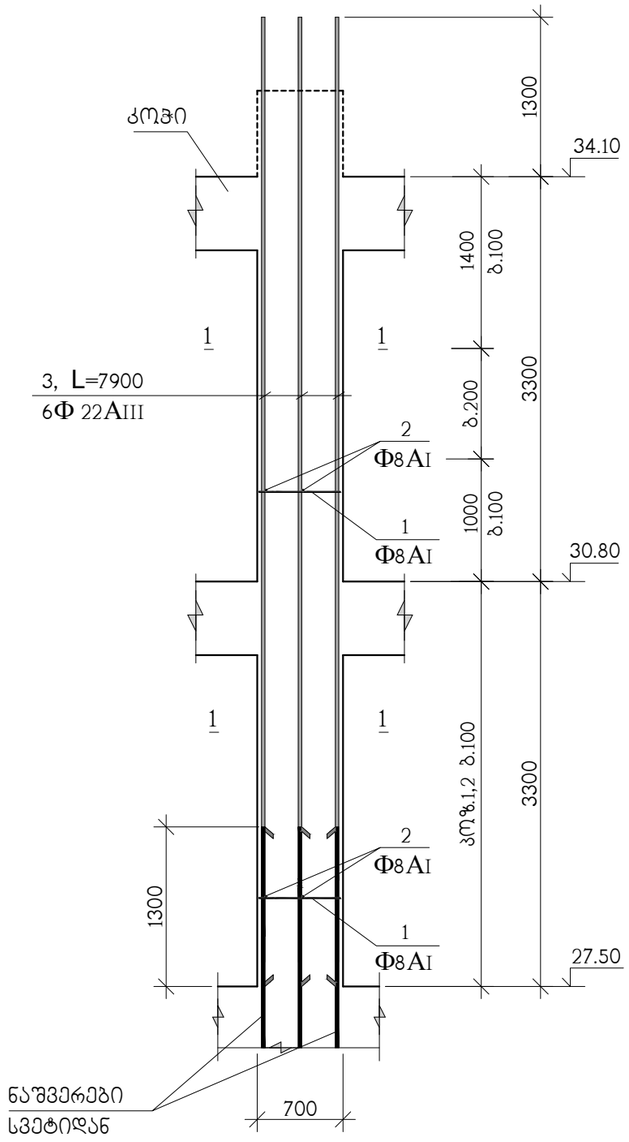

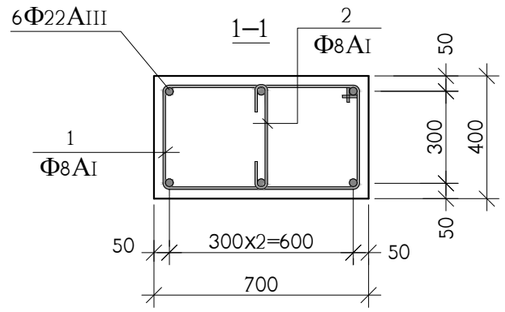

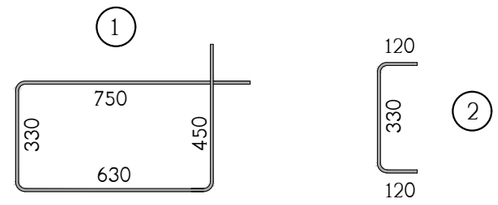

პოზ.	აღნიშვნა	დასახელება	რაოდ. ც.	ერთ-ეული
		მს-2 27.50 ნიშნულიდან 34.10 ნიშნულამდე	10	
1		Φ8AI სახსტ. 5781-828* L=2160	60	0.86 კგ.
2		Φ8AI სახსტ. 5781-828* L=570	60	0.23 კგ.
3		Φ22AIII სახსტ. 5781-828* L=7900	6	23.58 კგ.
		B 30 კლასის ბეტონი		1.5 მ^3

თანამდებობა	გვარი	ხელმოწერა	ქ.თბილისი, ლუბლიანას ქუჩა №2/6 ნაკვ. №01.13.02.009.042-ში მრავალფუნქციური კომპლექსის პროექტი (ბლოკი ც)			შ.პ.ს. "ბლოქსი"
მთ.არქიტექტ.	გ.ხმალაძე		კონსტრუქციული ნაწილი			
კონსტრუქტ.	ა.არჩილია		მონოლითური სვეტი მს-2			
შემოწმება	ლ.ჯაიანი		სტადია მ	ფურც. კ-96	ფ-ბი	დაკვ. №

მონოლითური სვეტი მს-3

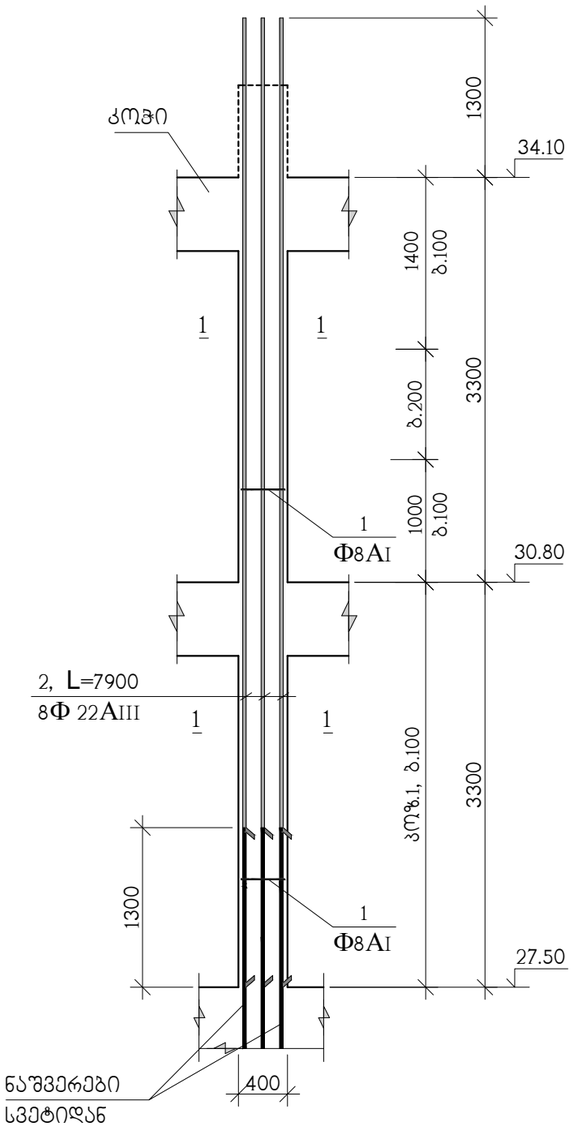

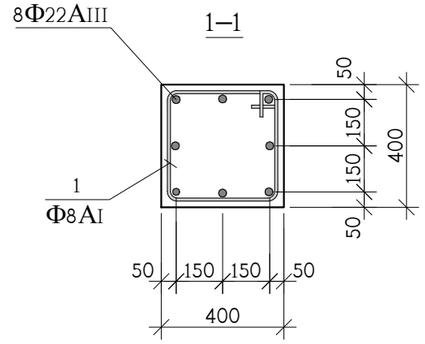

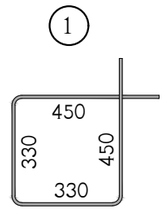

კოზ.	აღნიშვნა	დასახელება	რაოდ. ც.	ერთ-ეული
		მს-3 27.50 ნიშნულიდან 34.10 ნიშნულამდე	1	
1		Φ8AI სახსტ. 5781-828* L=1560	63	0.62 კგ.
2		Φ22AIII სახსტ. 5781-828* L=7900	8	23.58 კგ.
		B 30 კლასის ბეტონი		1 მ^3

თანამდებობა	გვარი	ხელმოწერა	ქ.თბილისი, ლუბლიანას ქუჩა №2/6 ნაკვ. №01.13.02.009.042-ში მრავალფუნქციური კომპლექსის პროექტი (ბლოკი ც)				შ.პ.ს. "ბლოქსი"
მთ.არქიტექტ.	გ.ხმალაძე		კონსტრუქციული ნაწილი				
			მონოლითური სვეტი მს-3				
კონსტრუქტ.	ა.არჩილია						
შემამოწმა	ლ.ჯაიანი		სტადია მ	ფურც. კ-97	ფ-ბი	დაკვ. №	

Инв.№ подл.	Подпись и дата	Взам.инв.№		
Изм. Кол.уч. Лист № док. Подпись Дата				
ГИП	Ф.И.О.		Стадия	Лист	Листов
Н.контр.	Ф.И.О.		Р		
Разработал	Ф.И.О.				

Многоквартирный жилой дом со встроенными помещениями и подземной автостоянкой по адресу: г.Ростов-на-Дону, ул.Вавилова, 42/6 (литер 1)

Монолитный железобетонный каркас (литер 1)

Схема расположения колонн. Ведомость элементов колонн. Спецификация

"ПЕРМЬ"
г.Пермь

მონოლითური სვეტი მს-1

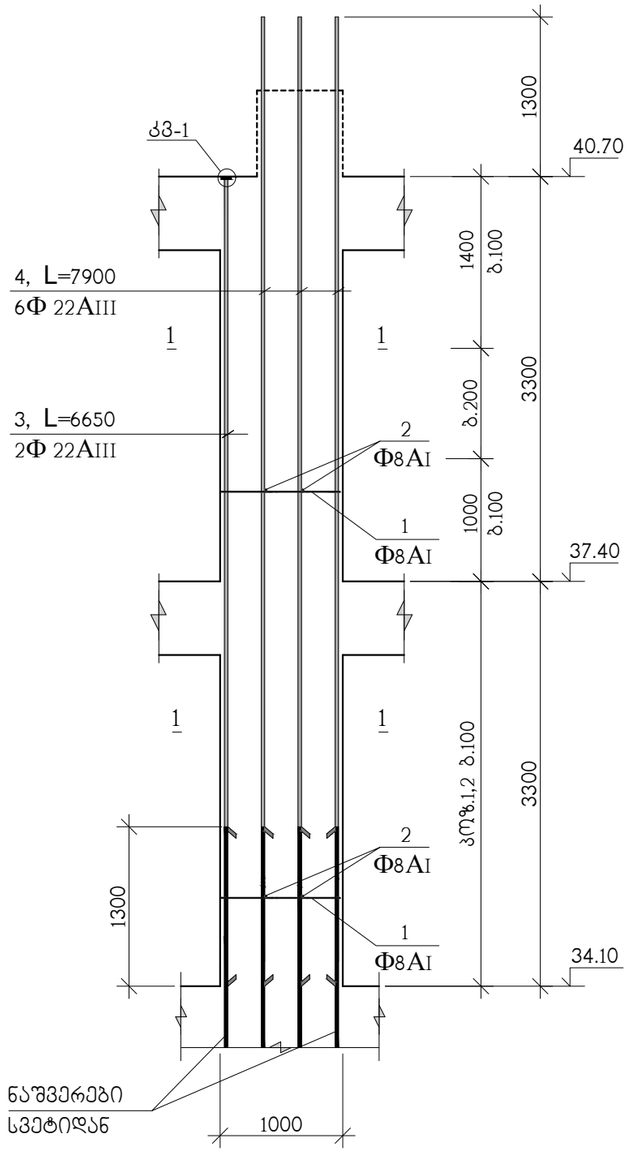

1–1

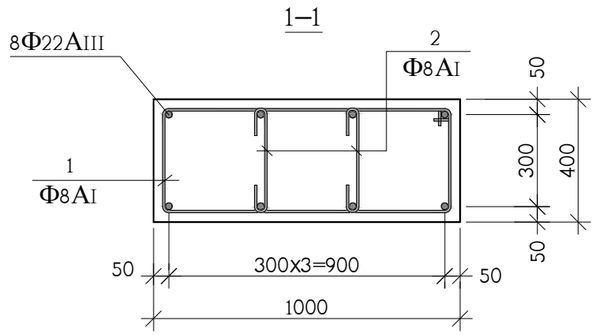

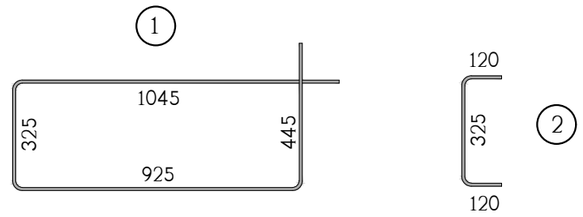

პოზ.	აღნიშვნა	დასახელება	რაოდ. ც.	ერთ-ეული
		მს-1 34.10 ნიშნულიდან 40.70 ნიშნულამდე	9	
1		Φ8AI სახსტ. 5781-828* L=2740	60	1.08 კგ.
2		Φ8AI სახსტ. 5781-828* L=565	120	0.22 კგ.
3		Φ22AIII სახსტ. 5781-828* L=6650	2	19.84 კგ.
4		Φ22AIII სახსტ. 5781-828* L=7900	6	23.57 კგ.
8		ფურც. –20x90x90 სახსტ. 380-71*	2	1.3 კგ.
		B 30 კლასის ბეტონი		2.3 მ^3

თანამდებობა	გვარი	ხელმოწერა	ქ.თბილისი, ლუბლიანას ქუჩა №2/6 ნაკვ. №01.13.02.009.042-ში მრავალფუნქციური კომპლექსის პროექტი (ბლოკი ც)			შ.პ.ს. "ბლოქსი"
მთ.არქიტექტ.	გ.ხმალაძე		კონსტრუქციული ნაწილი			
			მონოლითური სვეტი მს-1			
კონსტრუქტ.	ა.არჩილია					
შემამოწმა	ლ.ჯაიანი		სტადია მ	ფურც. კ-99	ფ-ბი	დაკვ. №

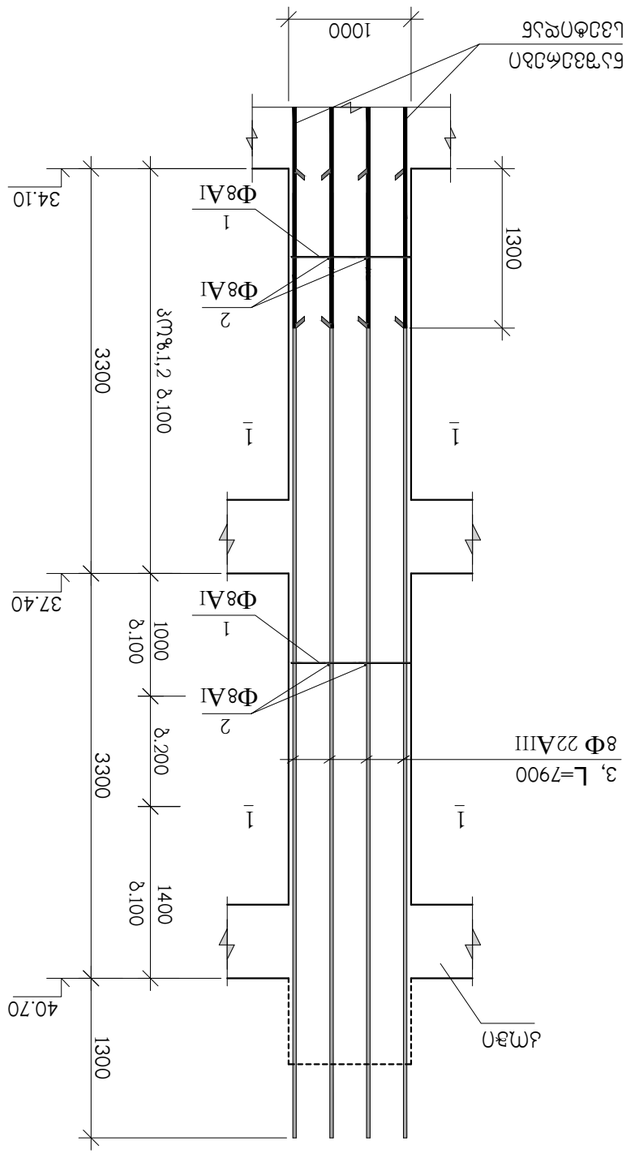

ՅՈՒՐԱՔԱՆՉՅՈՒՐ ԼԱՅՆՔՈՎ ձև-1′

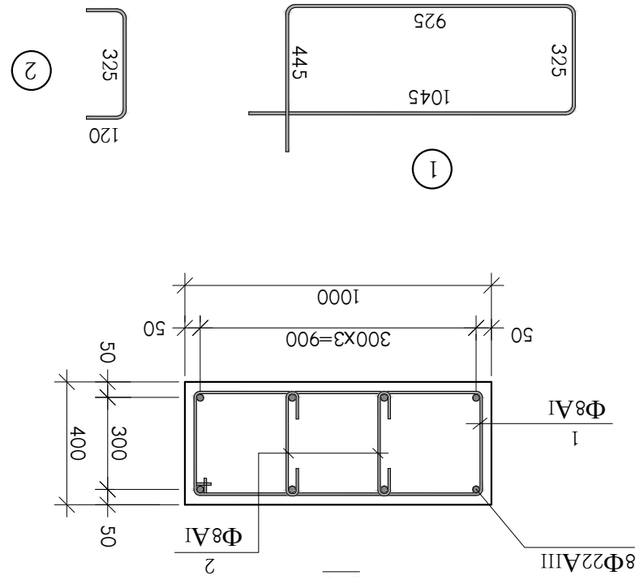

№ պ/պ	Նկարագրություն	Չափման միավոր	Ընդհանուր քանակ
	ձև-1′ 34.10 ճոճանակավոր ջահեր	1	
1	Ф8AI կնիքի. 5781-828* L=2740	60	1.08 կգ.
2	Ф8AI կնիքի. 5781-828* L=565	120	0.22 կգ.
3	Ф22AIII կնիքի. 5781-828* L=7900	8	23.57 կգ.
	B 30 խտությամբ ծանրբետոն		2.3 մ³

ՀՀ ԱՇԽԱՏԱՆՔԱՅԻՆ, ԷՆԵՐԳԵՏԻԿԱՅԻՆ ԵՎ ՀԱՆՔԱՅԻՆ ՀԱՐԱԲԵՐՈՒԹՅՈՒՆՆԵՐԻ ՆԱԽԱՐԱՐՈՒԹՅԱՆ ՀՄՏԱՅԵՑՎԱԾՔԱՅԻՆ ՀԱՄԱԿԱՐԳԱՅԻՆ ՀԱՍՏԱՏՈՒԹՅԱՆ (ՊԵՏԱԿԱՆ ՀԻՄՆԱՐԿ)				ՀՀ.Հ.Հ. «ՊԵՏՄՀՆԱՂԱՆ»
ԳՈՒՆԱՎՈՐՈՂ ՄԱՐՄՆԻ ՊԱՇՏՈՆԱՏԱՐ					
ՀՈՒ.ԱՇՆՈՒՅՆ.	Ն.ՊԱՅԱՑՅԱՆ				
ԱՐՀԵԼՔՆԵՐԻ ՀԱՄԱԿԱՐԳՄԱՆ ԲԱԺՆԻ ՊԱՏԱՍԽԱՆԱՏՈՒ					
ՀԱՏԱԿԱՑՎՈՂ ՄԱՍԻ ԱՆՎԱՆՈՒՄԸ					
ՀԱՎԱՆԱԳՐՎԱԾ	ԷԼ.ՓՈՍՏԱՅԻՆ ՀԱՍՑԵ	ՀԱՏԱԿԱՑՎՈՂ ՄԱՍԻ ԱՆՎԱՆՈՒՄԸ			
ՀԱՎԱՆԱԳՐՎԱԾ	ՀԱՏԱԿԱՑՎՈՂ ՄԱՍԻ ԱՆՎԱՆՈՒՄԸ

მონოლითური სვეტი მს-2

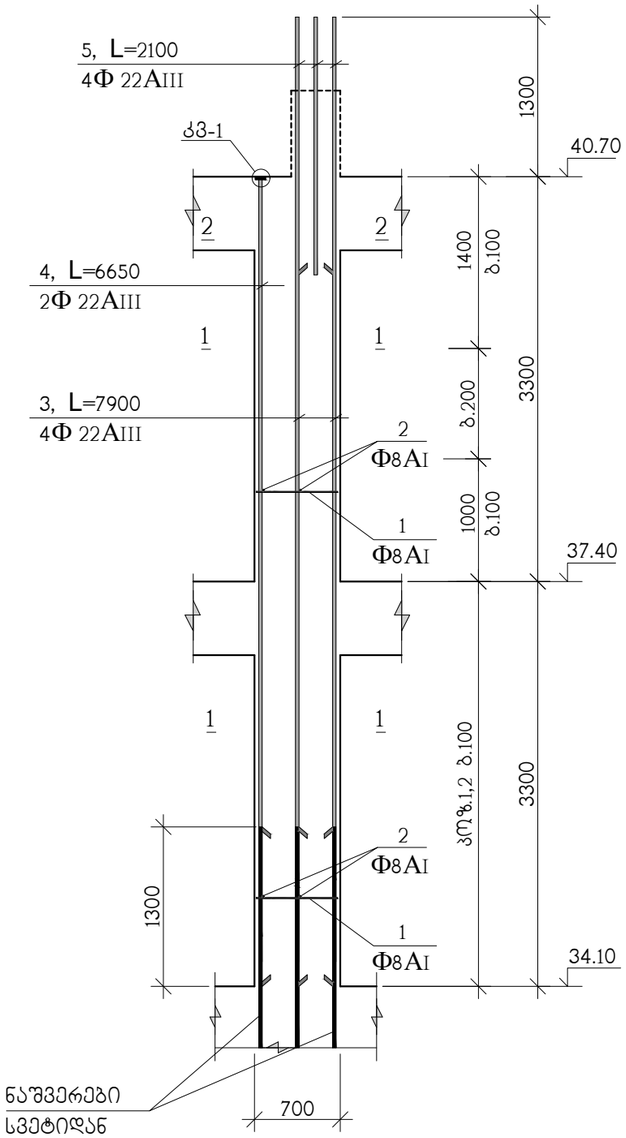

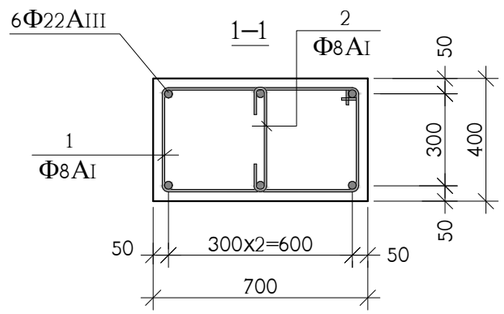

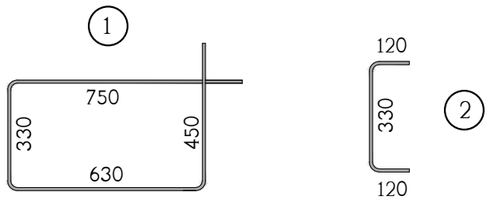

კოზ.	აღნიშვნა	დასახელება	რაოდ. ც.	ერთ-ეული
		მს-2 34.10 ნიშნულიდან 40.70 ნიშნულამდე	2	
1		Φ8AI სახსტ. 5781-828* L=2160	60	0.86 კგ.
2		Φ8AI სახსტ. 5781-828* L=570	60	0.23 კგ.
3		Φ22AIII სახსტ. 5781-828* L=7900	4	23.58 კგ.
4		Φ22AIII სახსტ. 5781-828* L=6650	2	19.84 კგ.
5		Φ22AIII სახსტ. 5781-828* L=2100	4	6.27 კგ.
8		ფურც. –20x90x90 სახსტ. 380-71*	2	1.3 კგ.
		B 30 კლასის ბეტონი		1.5 მ^3

თანამდებობა	გვარი	ხელმოწერა	ქ.თბილისი, ლუბლიანას ქუჩა №2/6 ნაკვ. №01.13.02.009.042-ში მრავალფუნქციური კომპლექსის პროექტი (ბლოკი ც)				შ.პ.ს. "ბლოქსი"
მთ.არქიტექტ.	გ.ხმალაძე		კონსტრუქციული ნაწილი				
			მონოლითური სვეტი მს-2				
კონსტრუქტ.	ა.არჩილია						
შემოწმ.	ლ.ჯაიანი		სტადია მ	ფურც. კ-101	ფ-ბი	დაკვ. №	

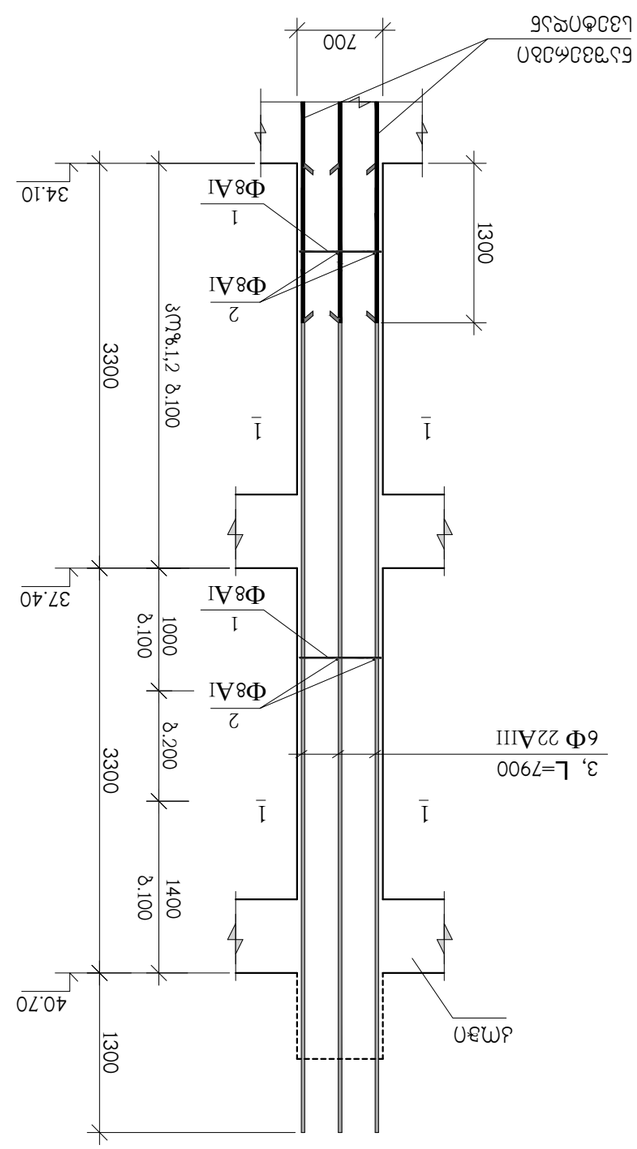

ЗМБМЕЧПОМЭМЛ ЬЭЭЛЛ ЗЬ-3

Ъ№	Ъ№ЕЛЭЗЧЭЛ	ЧЪЛЬЭЧЧЭЪЭ	ЧЪМЧ. Ъ.	ЗЛМ-ЭЧЧЛ
		ЗЬ-3 34.10 ЕЛЭЕЭЧЧЭЧ40.70 ЕЛЭЕЭЧЧЭЧЭЧЭ	8	
1		Φ8AI ЬЪЬЬЛ. 5781-828* L=2160	60	0.86 кв.
2		Φ8AI ЬЪЬЬЛ. 5781-828* L=570	60	0.23 кв.
3		Φ22AIII ЬЪЬЬЛ. 5781-828* L=7900	6	23.57 кв.
		B 30 ЭЧЧЪЛЛЬ ЪЭЛМЕЛЛ		1.5 м³

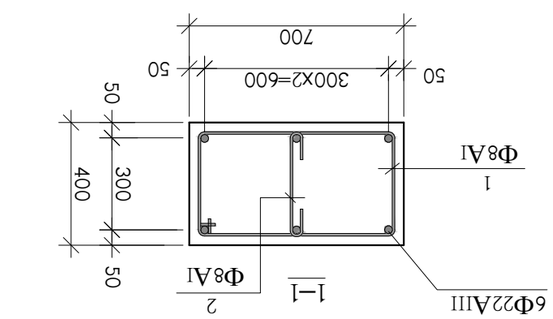

| ЛЧЛЕЬЭЧЭЪЛЛЭ | ЛЭЛЛЛ | ЬЭЧЧЭМЧЕЛЭ ЛЭЧЛЛЭЧЭЛЭЧЭЛЭЧЭ

მონოლითური სვეტი მს-4

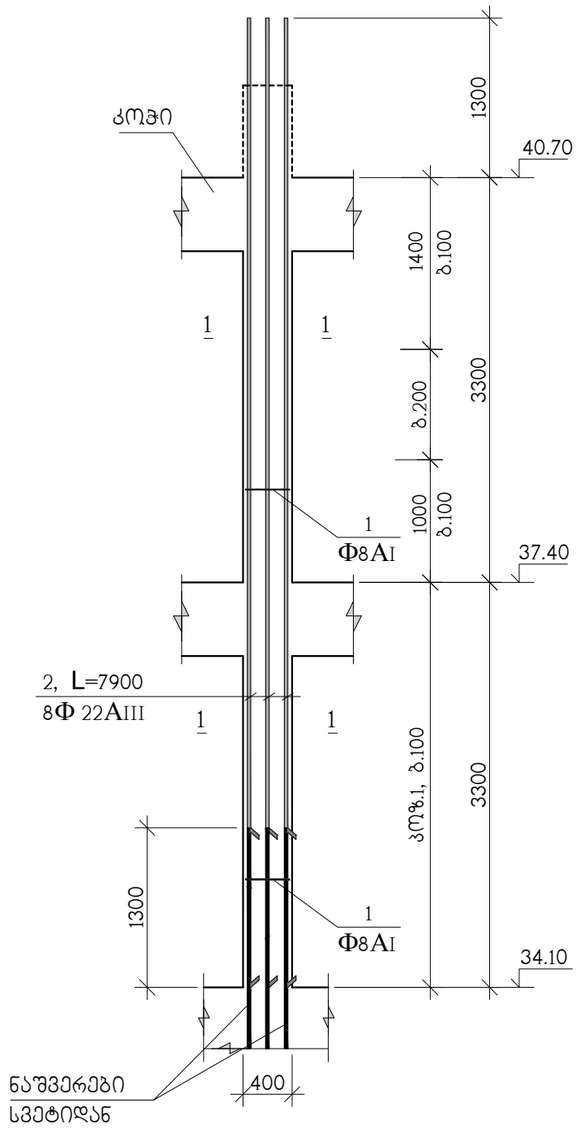

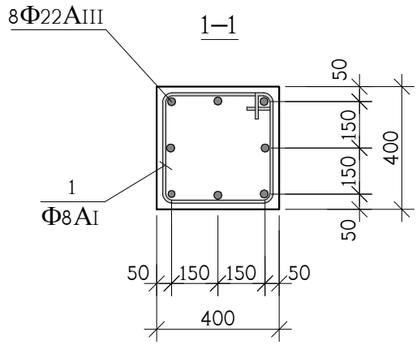

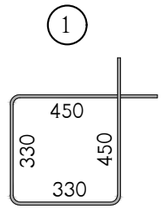

კოზ.	აღნიშვნა	დასახელება	რაოდ. ც.	ერთ-ეული
		მს-4 34.10 ნიშნულიდან 40.70 ნიშნულამდე	1	
1		Φ8AI საბსტ. 5781-828* L=1560	63	0.62 კგ.
2		Φ22AIII საბსტ. 5781-828* L=7900	8	23.58 კგ.
		B 30 კლასის ბეტონი		1 მ^3

თანამდებობა	გვარი	ხელმოწერა	ქ.თბილისი, ლუბლიანას ქუჩა №2/6 ნაკვ. №01.13.02.009.042-ში მრავალფუნქციური კომპლექსის პროექტი (ბლოკი ც)			შ.პ.ს. "ბლოკსი"
მთ.არქიტექტ.	გ.ხმალაძე		კონსტრუქციული ნაწილი			
			მონოლითური სვეტი მს-4			
კონსტრუქტ.	ა.არჩილია					
შემოწმება	ლ.ჯაიანი		სტადია მ	ფურც. კ-103	ფ-ბი	ნაკვ. №

მონოლითური კედლების და სვეტების ბეგმა 40.70 ნიშნულიდან 47.30 ნიშნულამდე

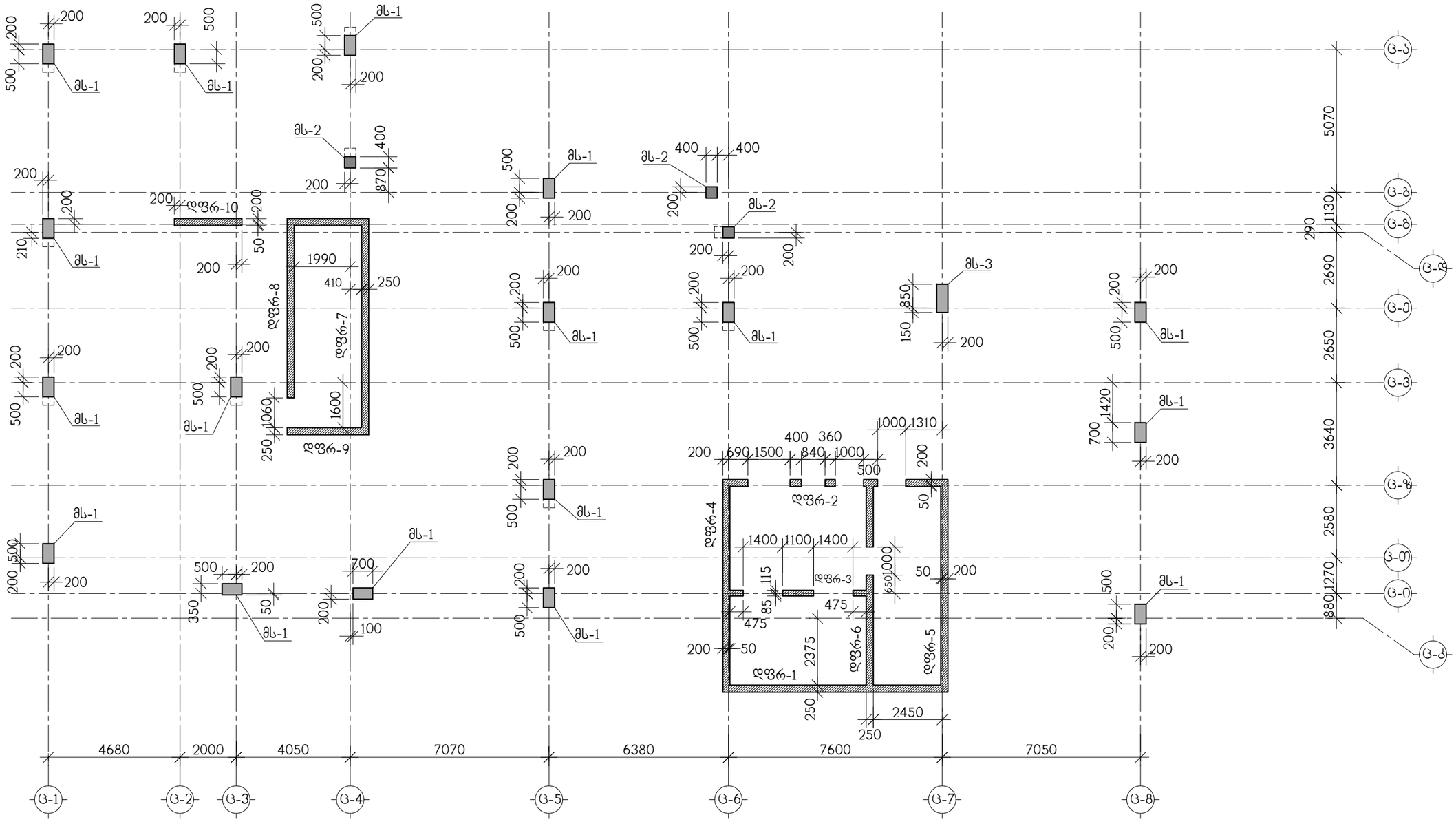

თანამდებობა	გვარი	ხელმოწერა	ქ.თბილისი, ლუბლიანას ქუჩა №2/6 ნაკვ. №01.13.02.009.042-ში მრავალფუნქციური კომპლექსის პროექტი (ბლოკი ც)			შ.პ.ს. "ბლოქსი"
			კონსტრუქციული ნაწილი			
მთ.არქიტექტ.	გ.ხმალაძე		მონოლითური კედლების და სვეტების ბეგმა 40.70 ნიშნულიდან 47.30 ნიშნულამდე			
კონსტრუქტ.	ა.არჩილია					
შემოწმება	ლ.ჯაიანი		სტადია	ფურც.	ფ-ბი	დაკვ. №
			მ	კ-104		

მონოლითური სვეტი მს-1

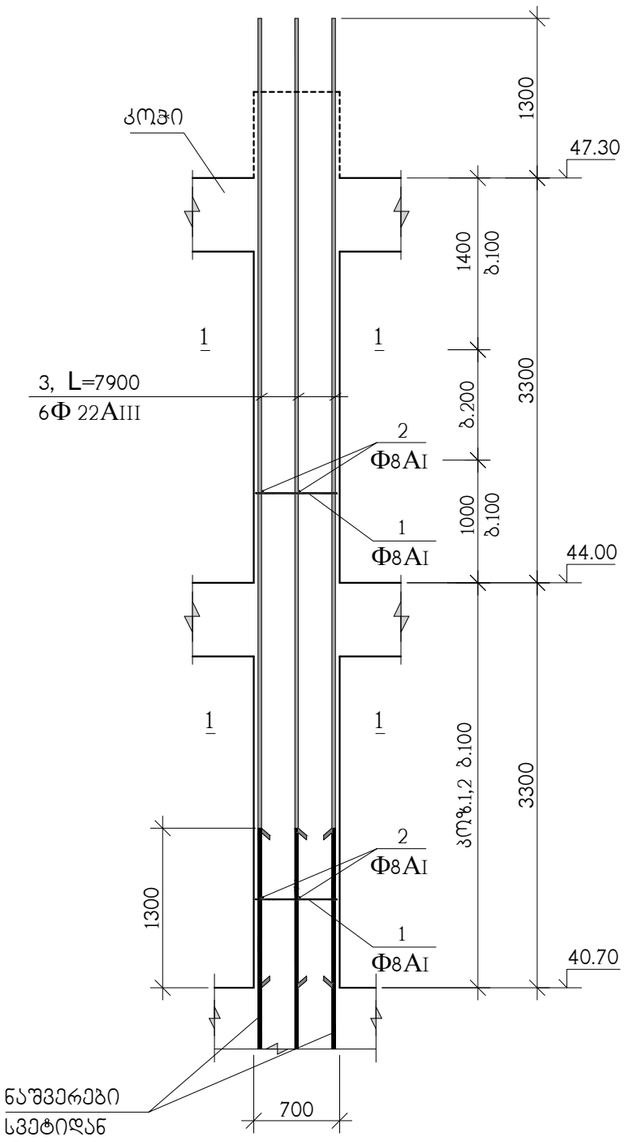

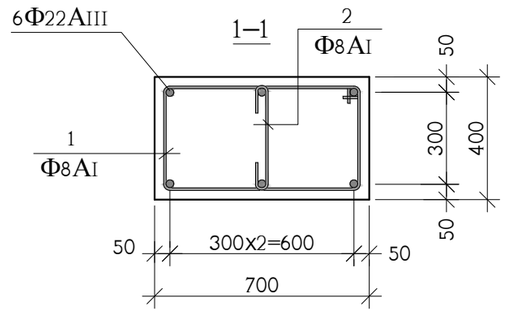

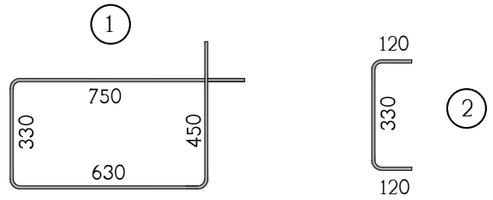

კოჭ.	აღნიშვნა	დასახელება	რაოდ. ც.	ერთ-ეული
		მს-1 40.70 ნიშნულიდან 47.30 ნიშნულამდე	17	
1		Φ8AI საბსტ. 5781-828* L=2160	60	0.86 კგ.
2		Φ8AI საბსტ. 5781-828* L=570	60	0.23 კგ.
3		Φ22AIII საბსტ. 5781-828* L=7900	6	23.57 კგ.
		B 30 კლასის ბეტონი		1.5 მ^3

თანამდებობა	გვარი	ხელმოწერა	ქ.თბილისი, ლუბლიანას ქუჩა №2/6 ნაკვ. №01.13.02.009.042-ში მრავალფუნქციური კომპლექსის პროექტი (ბლოკი ც)			შ.პ.ს. "ბლოქსი"
მთ.არქიტექტ.	გ.ხმალაძე		კონსტრუქციული ნაწილი			
			მონოლითური სვეტი მს-1			
კონსტრუქტ.	ა.არჩილია					
შემამოწმა	ლ.ჯაიანი		სტადია მ	ფურც. კ-105	ფ-ბი	დაკვ. №

მონოლითური სვეტი მს-2

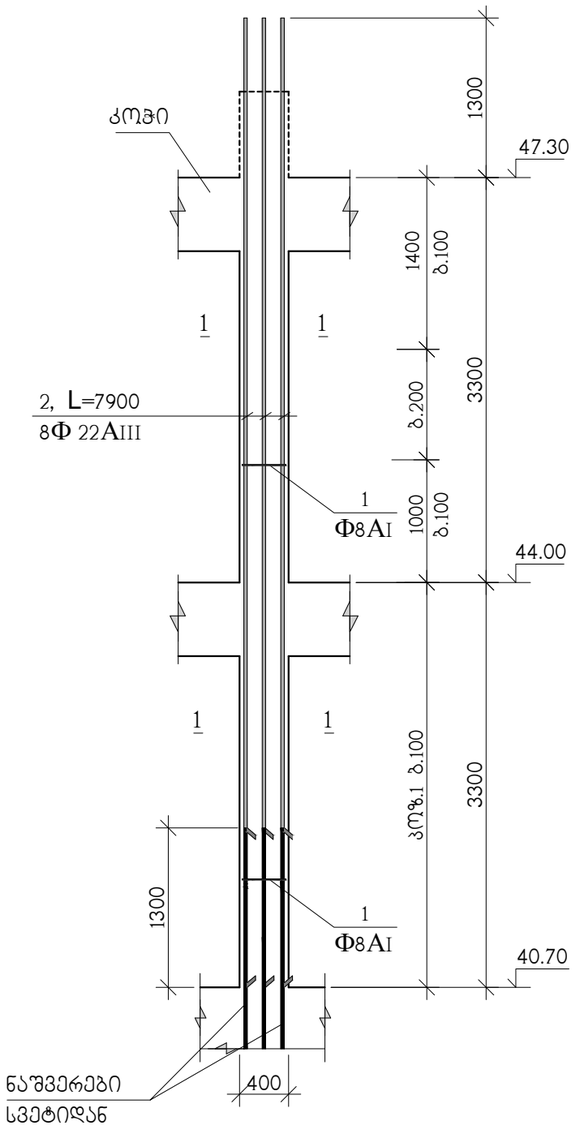

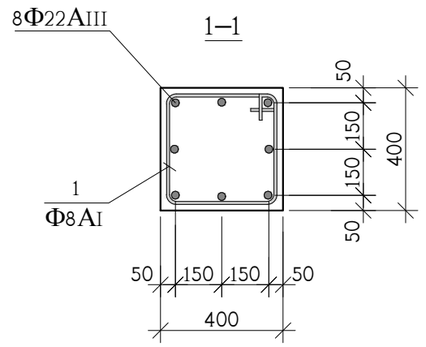

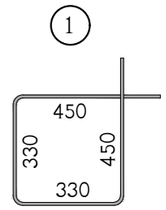

კოჭ.	აღნიშვნა	დასახელება	რაოდ. ც.	ერთ-ეული
		მს-2 40.70 ნიშნულიდან 47.30 ნიშნულამდე	3	
1		Φ8AI სახსტ. 5781-828* L=1560	60	0.62 კგ.
2		Φ22AIII სახსტ. 5781-828* L=7900	8	23.57 კგ.
		B 30 კლასის ბეტონი		1 მ^3

თანამდებობა	გვარი	ხელმოწერა	ქ.თბილისი, ლუბლიანას ქუჩა №2/6 ნაკვ. №01.13.02.009.042-ში მრავალფუნქციური კომპლექსის პროექტი (ბლოკი ც)			შ.პ.ს. "ბლოქსი"
მთ.არქიტექტ.	გ.ხმალაძე		კონსტრუქციული ნაწილი			
			მონოლითური სვეტი მს-2			
კონსტრუქტ.	ა.არჩილია					
შემოწმება	ლ.ჯაიანი		სტადია მ	ფურც. კ-106	ფ-ბი	დაკვ. №

მონოლითური სვეტი მს-3

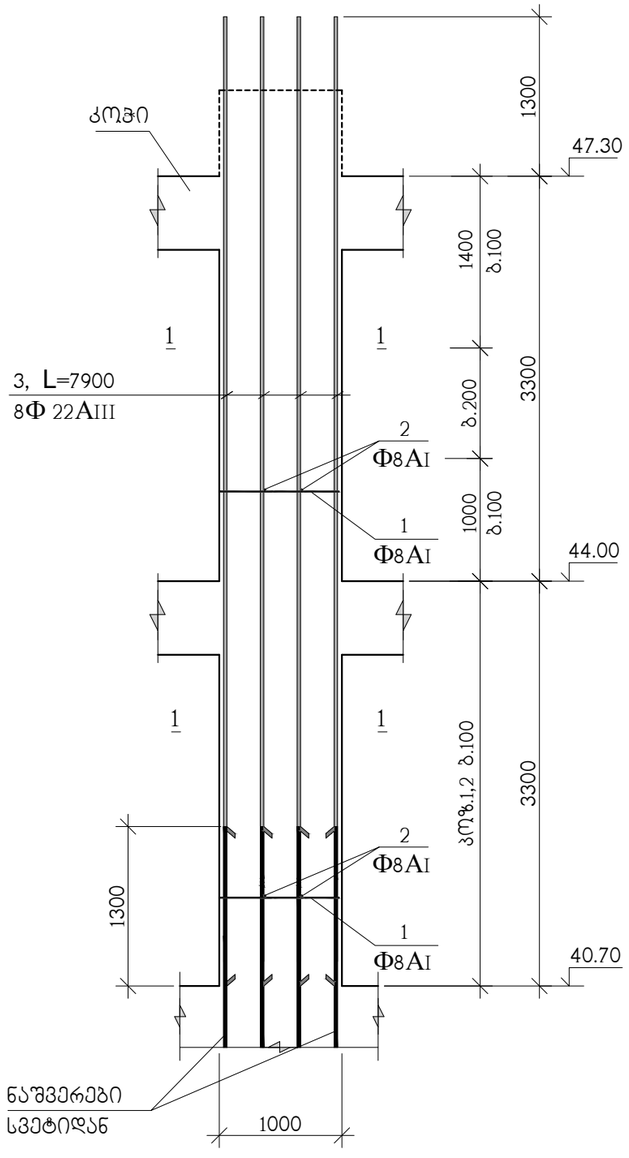

1–1

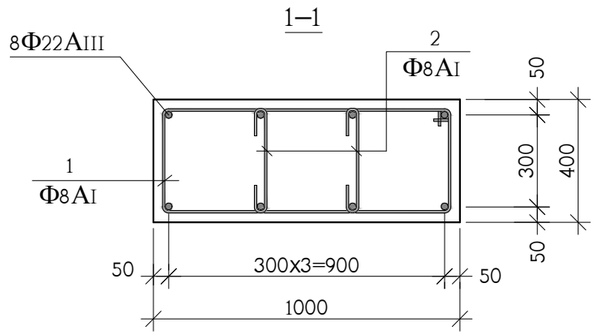

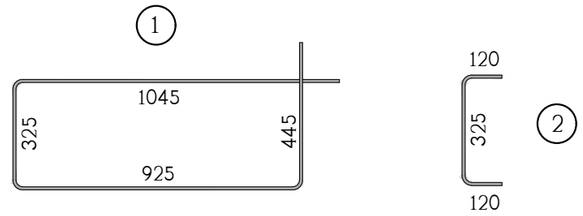

პოზ.	აღნიშვნა	დასახელება	რაოდ. ც.	ერთ-ეული
		მს-3 40.70 ნიშნულიდან 47.30 ნიშნულამდე	1	
1		Φ8AI სახსტ. 5781-828* L=2740	60	1.08 კგ.
2		Φ8AI სახსტ. 5781-828* L=565	120	0.22 კგ.
3		Φ22AIII სახსტ. 5781-828* L=7900	8	23.57 კგ.
		B 30 კლასის ბეტონი		2.3 მ^3

თანამდებობა	გვარი	ხელმოწერა	ქ.თბილისი, ლუბლიანას ქუჩა №2/6 ნაკვ. №01.13.02.009.042-ში მრავალფუნქციური კომპლექსის პროექტი (ბლოკი ც)			შ.პ.ს. "ბლოქსი"
მთ.არქიტექტ.	გ.ხმალაძე		კონსტრუქციული ნაწილი			
კონსტრუქტ.	ა.არჩილია		მონოლითური სვეტი მს-3			
შემოწმება	ლ.ჯაიანი		სტადია მ	ფურც. კ-107	ფ-ბი	დაკვ. №

მონოლითური კედლების და სვეტების გეგმა 47.30 ნიშნულიდან 53.90 ნიშნულამდე

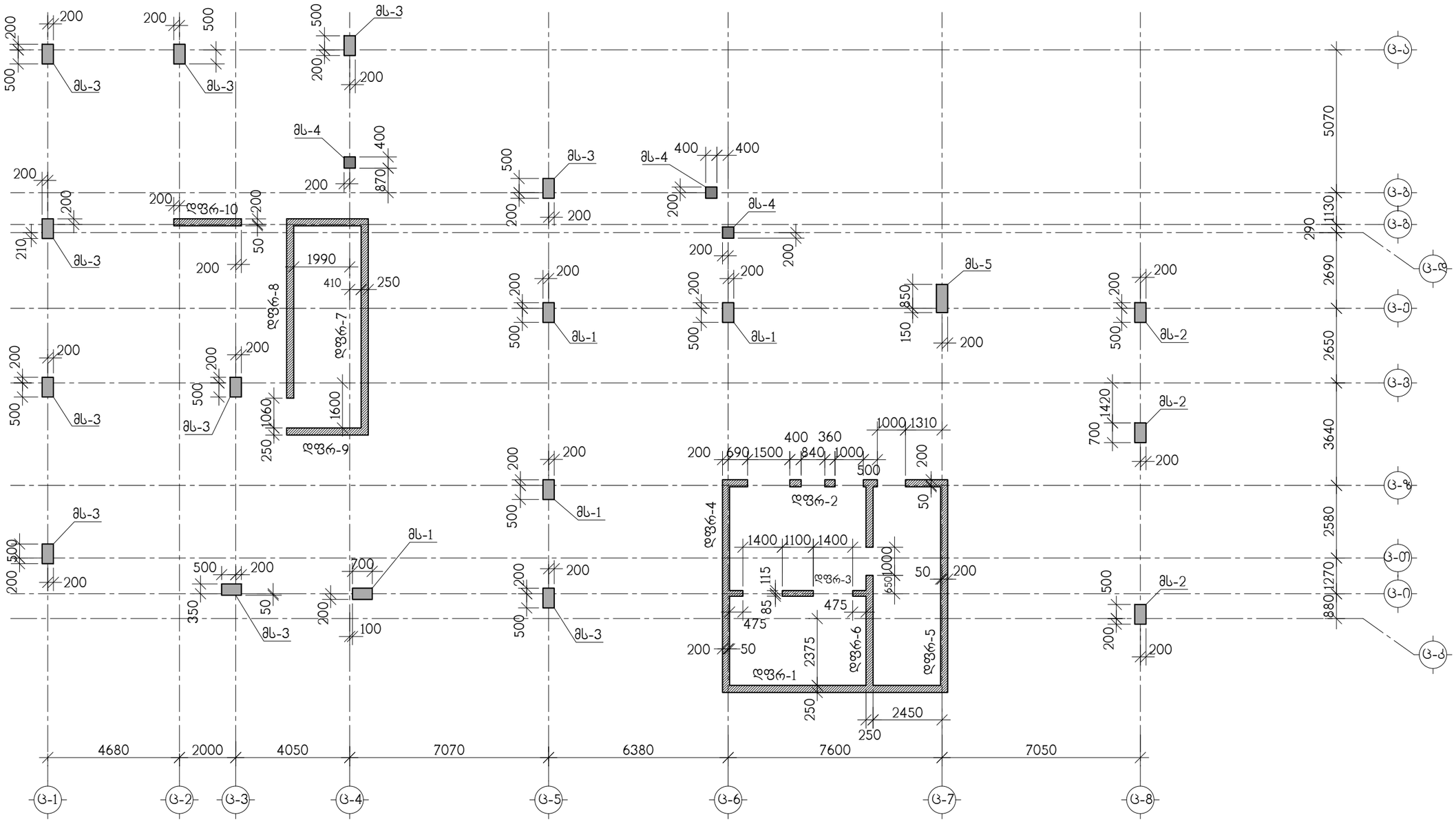

თანამდებობა	გვარი	ხელმოწერა	ქ.თბილისი, ლუბლიანას ქუჩა №2/6 ნაკვ. №01.13.02.009.042-ში მრავალფუნქციური კომპლექსის პროექტი (ბლოკი ც)			შ.პ.ს. "ბლოქსი"
მთ.არქიტექტ.	გ.ხმალაძე		კონსტრუქციული ნაწილი			
			მონოლითური კედლების და სვეტების გეგმა 47.30 ნიშნულიდან 53.90 ნიშნულამდე			
კონსტრუქტ.	ა.არჩილია					
შემოწმება	ლ.ჯაიანი		სტადია მ	ფურც. კ-108	ფ-ბი	დაკვ. №

მონოლითური სვეტი მს-1

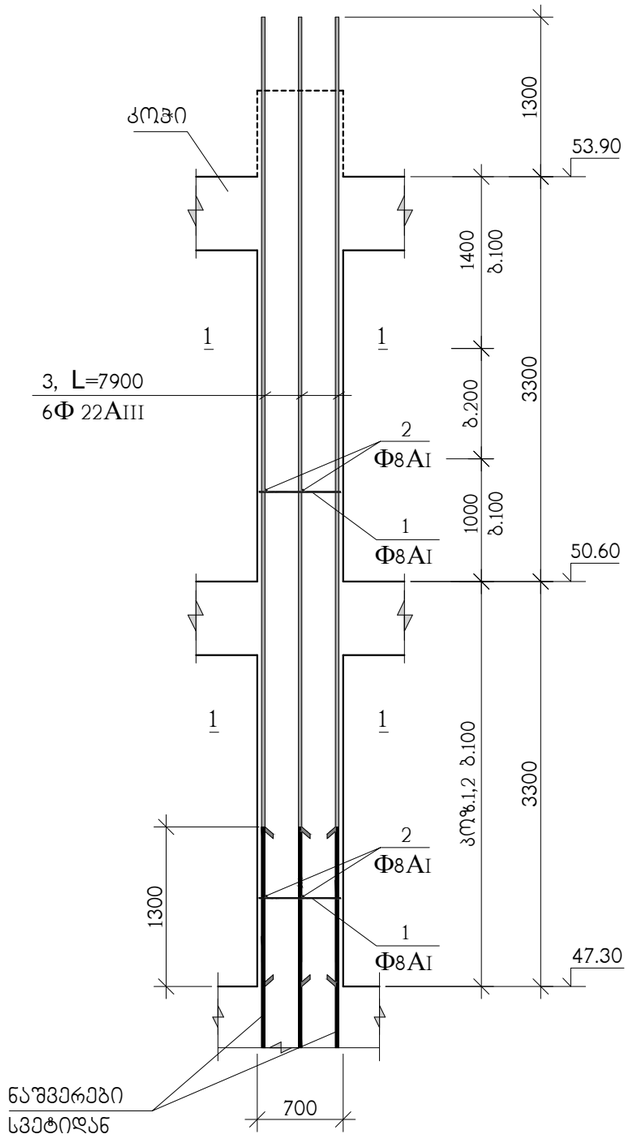

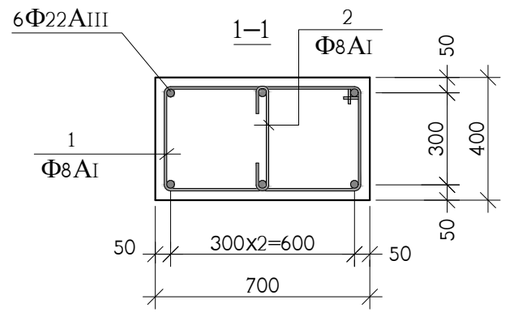

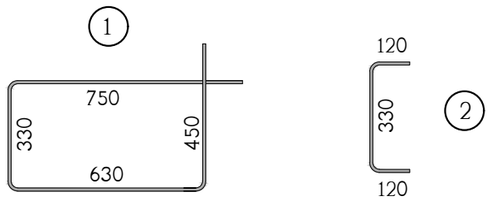

პოზ.	აღნიშვნა	დასახელება	რაოდ. ც.	ერთ-ეული
		მს-1 47.30 ნიშნულიდან 53.90 ნიშნულამდე	4	
1		Φ8AI საბსტ. 5781-828* L=2160	60	0.86 კგ.
2		Φ8AI საბსტ. 5781-828* L=570	60	0.23 კგ.
3		Φ22AIII საბსტ. 5781-828* L=7900	6	23.57 კგ.
		B 30 კლასის ბეტონი		1.5 მ^3

თანამდებობა	გვარი	ხელმოწერა	ქ.თბილისი, ლუბლიანას ქუჩა №2/6 ნაკვ. №01.13.02.009.042-ში მრავალფუნქციური კომპლექსის პროექტი (ბლოკი ც)			შ.პ.ს. "ბლოქსი"
მთ.არქიტექტ.	გ.ხმალაძე		კონსტრუქციული ნაწილი			
კონსტრუქტ.	ა.არჩილია		მონოლითური სვეტი მს-1			
შემოწმება	ლ.ჯაიანი		სტადია მ	ფურც. კ-109	ფ-ბი	დაკვ. №

მონოლითური სვეტი მს-2

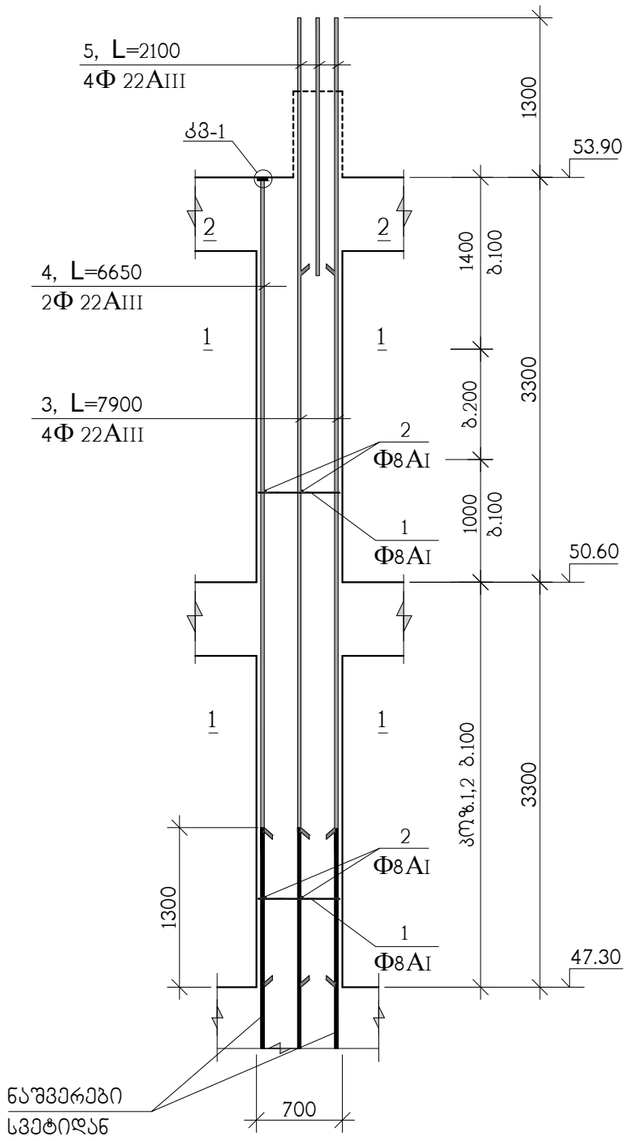

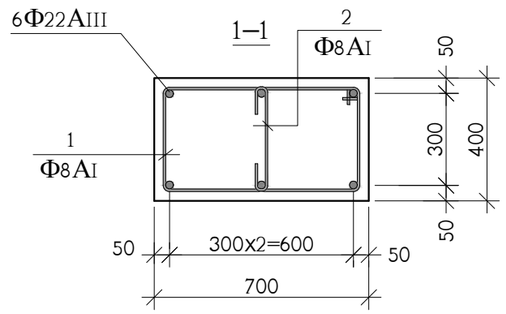

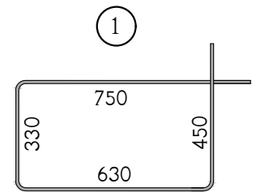

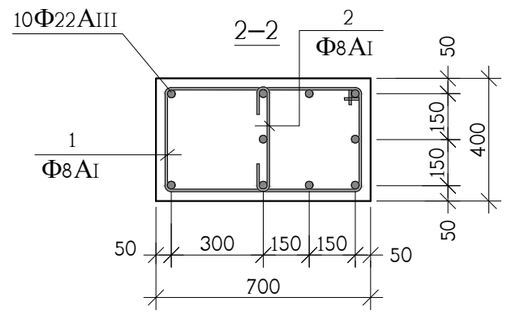

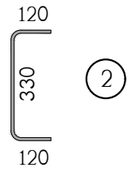

პოზ.	აღნიშვნა	დასახელება	რაოდ. ც.	ერთ-ეული
		მს-2 47.30 ნიშნულიდან 53.90 ნიშნულამდე	3	
1		Ф8AI სახსტ. 5781-828* L=2160	60	0.86 კგ.
2		Ф8AI სახსტ. 5781-828* L=570	60	0.23 კგ.
3		Ф22AIII სახსტ. 5781-828* L=7900	4	23.58 კგ.
4		Ф22AIII სახსტ. 5781-828* L=6650	2	19.84 კგ.
5		Ф22AIII სახსტ. 5781-828* L=2100	4	6.27 კგ.
8		ფურც. –20x90x90 სახსტ. 380-71*	2	1.3 კგ.
		B 30 კლასის ბეტონი		1.5 მ^3

თანამდებობა	გვარი	ხელმოწერა	ქ.თბილისი, ლუბლიანას ქუჩა №2/6 ნაკვ. №01.13.02.009.042-ში მრავალფუნქციური კომპლექსის პროექტი (ბლოკი ც)			შ.პ.ს. "ბლოქსი"
მთ.არქიტექტ.	გ.ხმალაძე		კონსტრუქციული ნაწილი			
კონსტრუქტ.	ა.არჩილია		მონოლითური სვეტი მს-2			
შემამოწმა	ლ.ჯაიანი		სტადია მ	ფურც. კ-110	ფ-ბი	დაკვ. №

მონოლითური სვეტი მს-3

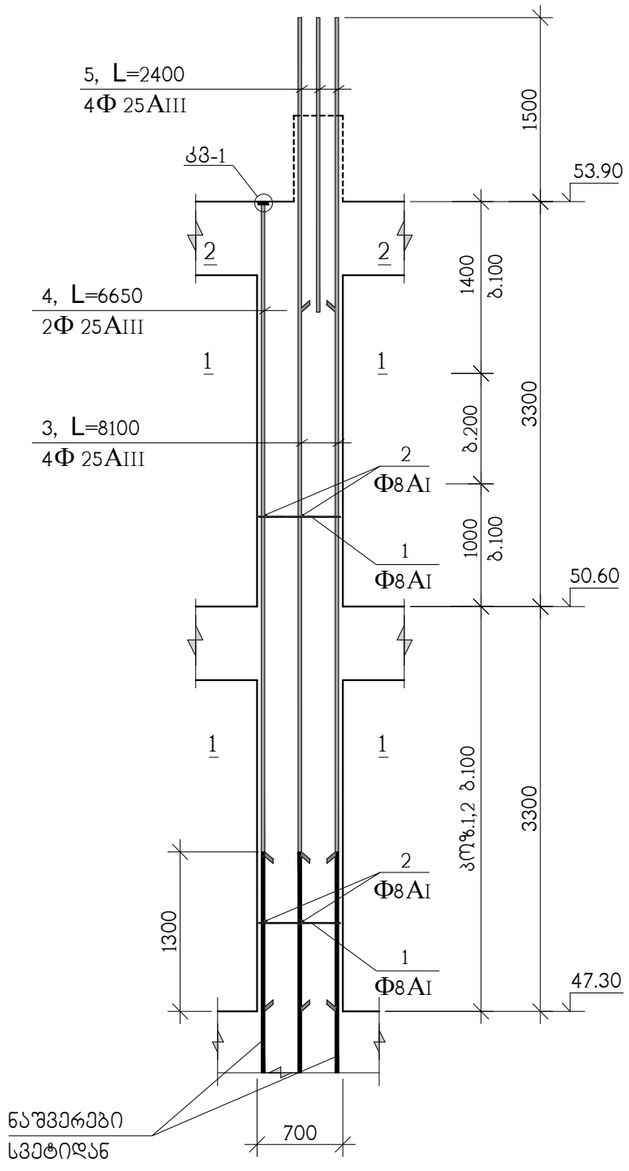

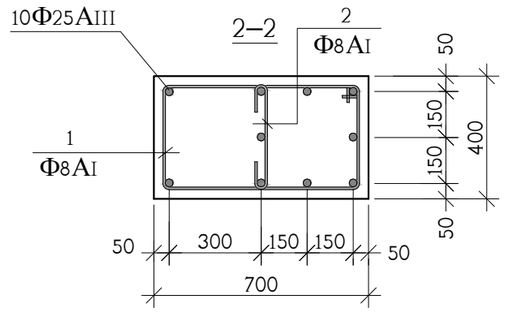

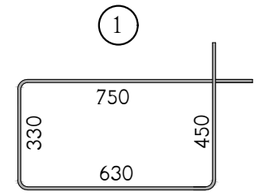

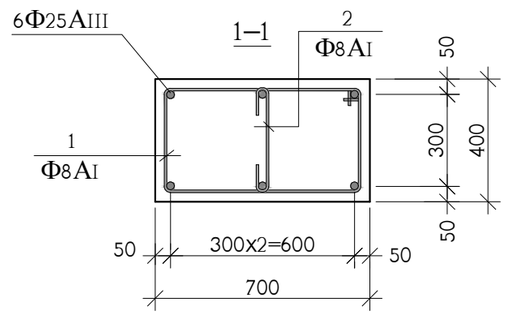

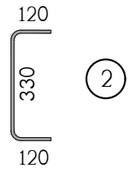

პოზ.	აღნიშვნა	დასახელება	რაოდ. ც.	ერთ-ეული
		მს-3 47.30 ნიშნულიდან 53.90 ნიშნულამდე	10	
1		Ф8AI საბსტ. 5781-828* L=2160	60	0.86 კგ.
2		Ф8AI საბსტ. 5781-828* L=570	60	0.23 კგ.
3		Ф25AIII საბსტ. 5781-828* L=8100	4	31.20 კგ.
4		Ф25AIII საბსტ. 5781-828* L=6650	2	25.62 კგ.
5		Ф25AIII საბსტ. 5781-828* L=2400	4	9.25 კგ.
8		ფურც. –20x90x90 საბსტ. 380-71*	2	1.3 კგ.
		B 30 კლასის ბეტონი		1.5 მ^3

თანამდებობა	გვარი	ხელმოწერა	ქ.თბილისი, ლუბლიანას ქუჩა №2/6 ნაკვ. №01.13.02.009.042-ში მრავალფუნქციური კომპლექსის პროექტი (ბლოკი ც)			შ.პ.ს. "ბლოქსი"
მთ.არქიტექტ.	გ.ხმალაძე		კონსტრუქციული ნაწილი			
კონსტრუქტ.	ა.არჩილია		მონოლითური სვეტი მს-3			
შემოწმება	ლ.ჯაიანი		სტადია მ	ფურც. კ-111	ფ-ბი	დაკვ. №

მონოლითური სვეტი მს-4

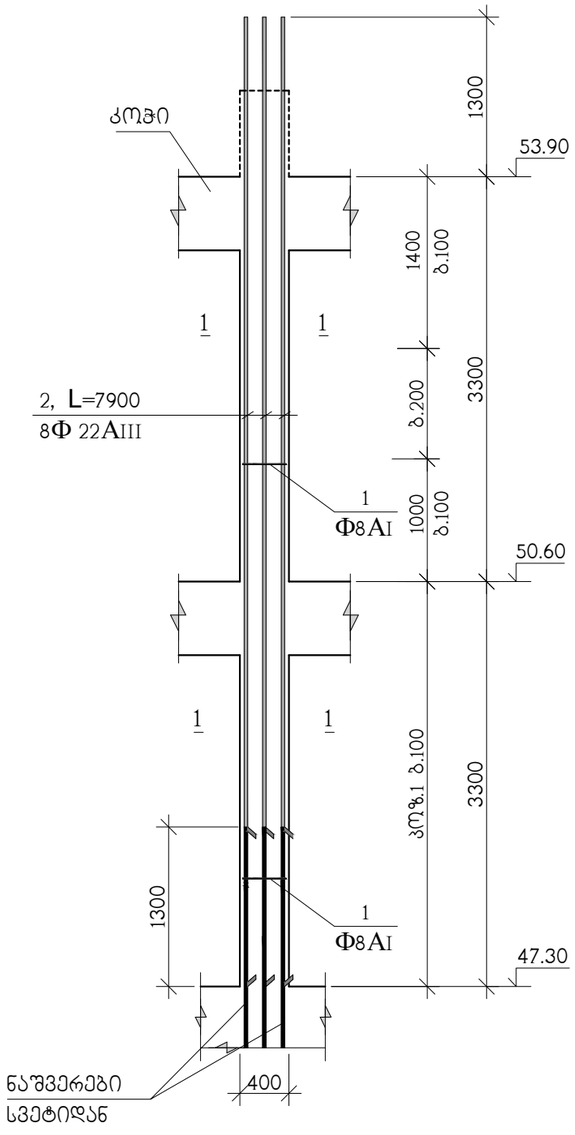

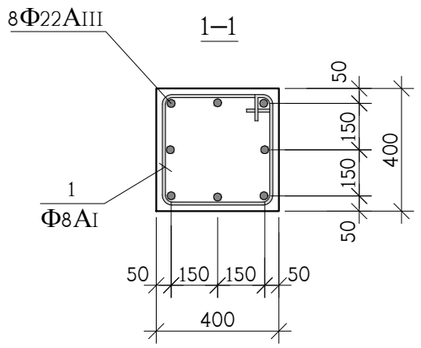

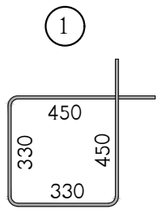

პოზ.	აღნიშვნა	დასახელება	რაოდ. ც.	ერთ-ეული
		მს-4 47.30 ნიშნულიდან 53.90 ნიშნულამდე	3	
1		Φ8AI სახსტ. 5781-828* L=1560	60	0.62 კგ.
2		Φ22AIII სახსტ. 5781-828* L=7900	8	23.57 კგ.
		B 30 კლასის ბეტონი		1 მ^3

თანამდებობა	გვარი	ხელმოწერა	ქ.თბილისი, ლუბლიანას ქუჩა №2/6 ნაკვ. №01.13.02.009.042-ში მრავალფუნქციური კომპლექსის პროექტი (ბლოკი ც)			შ.პ.ს. "ბლოქსი"
მთ.არქიტექტ.	გ.ხმალაძე		კონსტრუქციული ნაწილი			
			მონოლითური სვეტი მს-4			
კონსტრუქტ.	ა.არჩილია					
შემამოწმა	ლ.ჯაიანი		სტადია მ	ფურც. კ-112	ფ-ბი	დაკვ. №

მონოლითური სვეტი მს-5

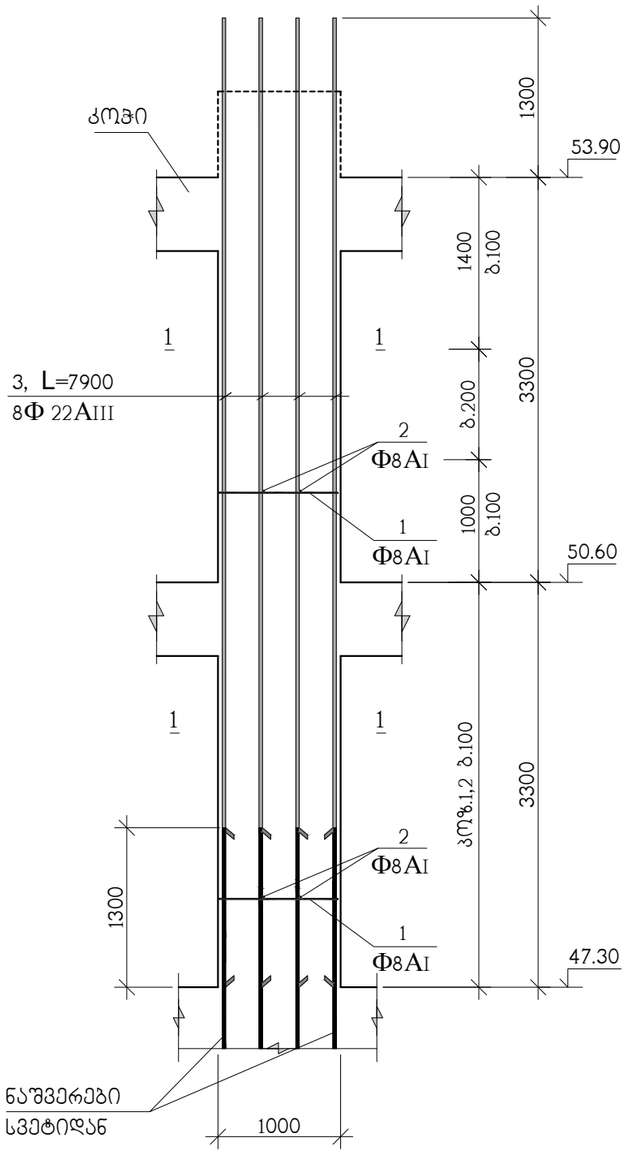

1–1

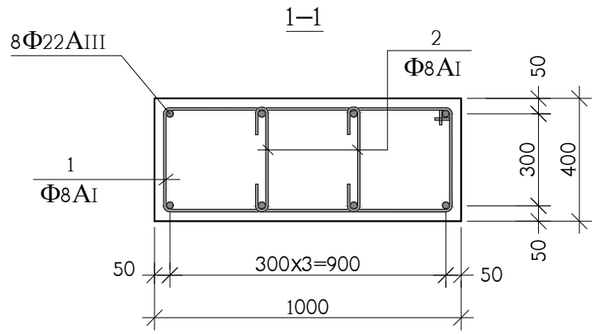

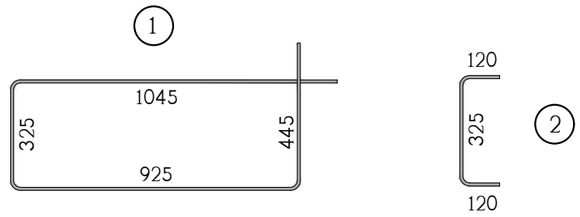

პოზ.	აღნიშვნა	დასახელება	რაოდ. ც.	ერთ-ეული
		მს-5 47.30 ნიშნულიდან 53.90 ნიშნულამდე	1	
1		Φ8AI სახსტ. 5781-828* L=2740	60	1.08 კგ.
2		Φ8AI სახსტ. 5781-828* L=565	120	0.22 კგ.
3		Φ22AIII სახსტ. 5781-828* L=7900	8	23.57 კგ.
		B 30 კლასის ბეტონი		2.3 მ^3

თანამდებობა	გვარი	ხელმოწერა	ქ.თბილისი, ლუბლიანას ქუჩა №2/6 ნაკვ. №01.13.02.009.042-ში მრავალფუნქციური კომპლექსის პროექტი (ბლოკი ც)				შ.პ.ს. "ბლოქსი"
მთ.არქიტექტ.	გ.ხმალაძე		კონსტრუქციული ნაწილი				
კონსტრუქტ.	ა.არჩილია		მონოლითური სვეტი მს-5				
შემოწმა	ლ.ჯაიანი		სტადია მ	ფურც. კ-113	ფ-ბი	დაკვ. №	

მონოლითური კედლების და სვეტების გეგმა 53.90 ნიშნულიდან 57.20 ნიშნულამდე

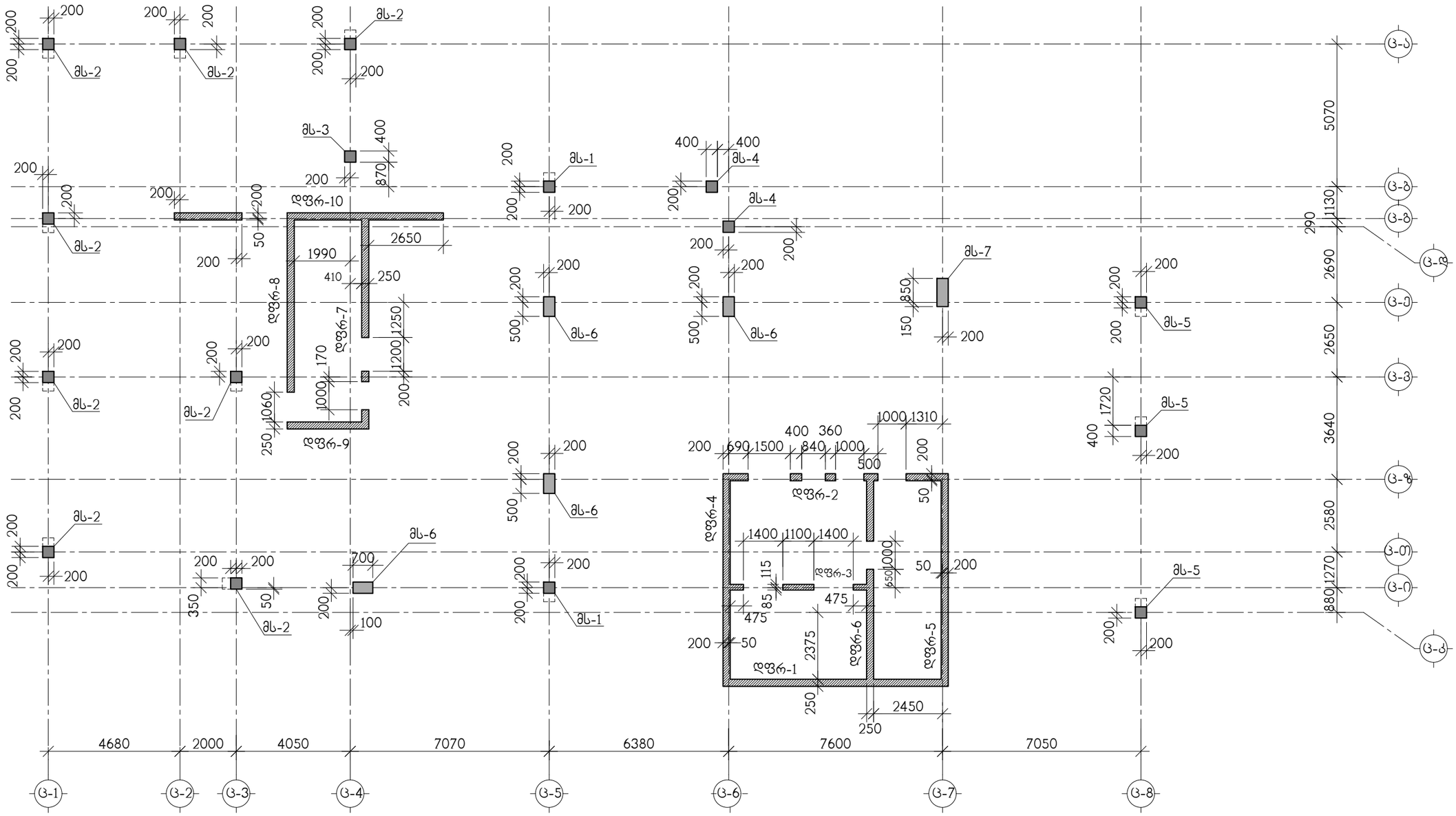

თანამდებობა	გვარი	ხელმოწერა	ქ.თბილისი, ლუბლიანას ქუჩა №2/6 ნაკვ. №01.13.02.009.042-ში მრავალფუნქციური კომპლექსის პროექტი (ბლოკი ც)	შ.პ.ს. "ბლოქსი"
მთ.არქიტექტ.	გ.ხმალაძე		კონსტრუქციული ნაწილი	
			მონოლითური კედლების და სვეტების გეგმა 53.90 ნიშნულიდან 57.20 ნიშნულამდე	
კონსტრუქტ.	ა.არჩილია			
შემამოწმა	ლ.ჯაიანი		სტადია მ | ფურც. კ-114 | ფ-ბი | დაკვ. №	

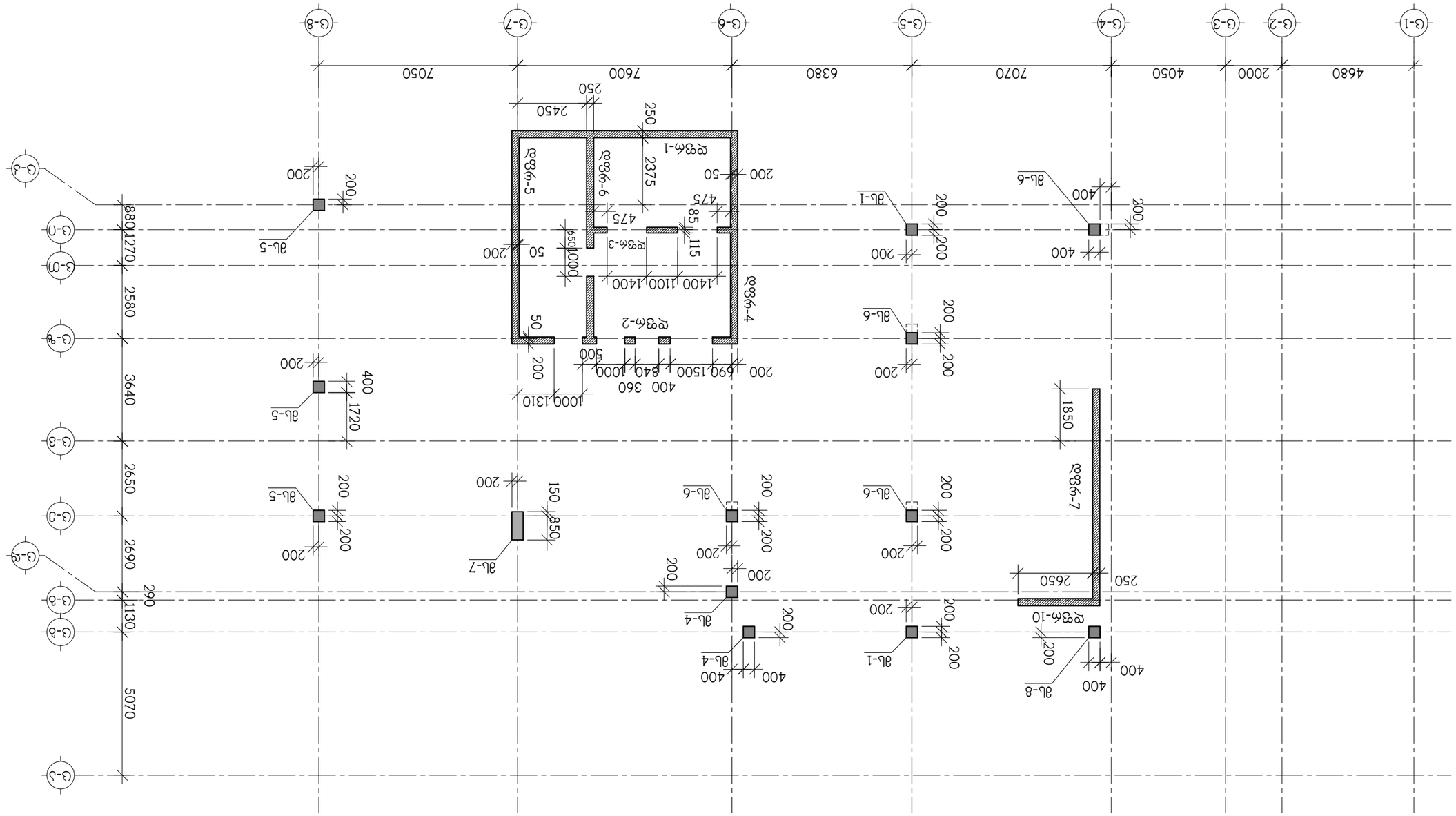

ծրագրավորող	Ծրագրային կազմ	Ճարտարապետական լուծումներ, քաղաքացիական շենք, հող հս. 2/6 հասց. №01.13.02.009.042-ՇՈ		ՀՀ.Ն. «ՅԵՐՄԱԼԱՆ»
		ամառանոցի նախագիծ (ձևաչափ Ա)		
ղեկ.ճարտ.	Ծ.Ծարչյան	ամբելեկտրաշինական լուծումներ		
		ամբողջ հողամասի ընդհանուր ելակետային նշագիծ		
գլխ.ճարտ.	Լ.Լ.Ոհանյան	ամբելեկտրաշինական		
գծագրող	Ա.Ա.Ղազարյան			

Ծրագրային կազմ	Ճարտարապետական լուծումներ, քաղաքացիական շենք, հող հս. 2/6 հասց. №01.13.02.009.042-ՇՈ ամառանոցի նախագիծ (ձևաչափ Ա)				ՀՀ.Ն. «ՅԵՐՄԱԼԱՆ»
Ծ.Ծարչյան	ամբելեկտրաշինական լուծումներ				
Լ.Լ.Ոհանյան	ամբողջ հողամասի ընդհանուր ելակետային նշագիծ				
Ա.Ա.Ղազարյան					

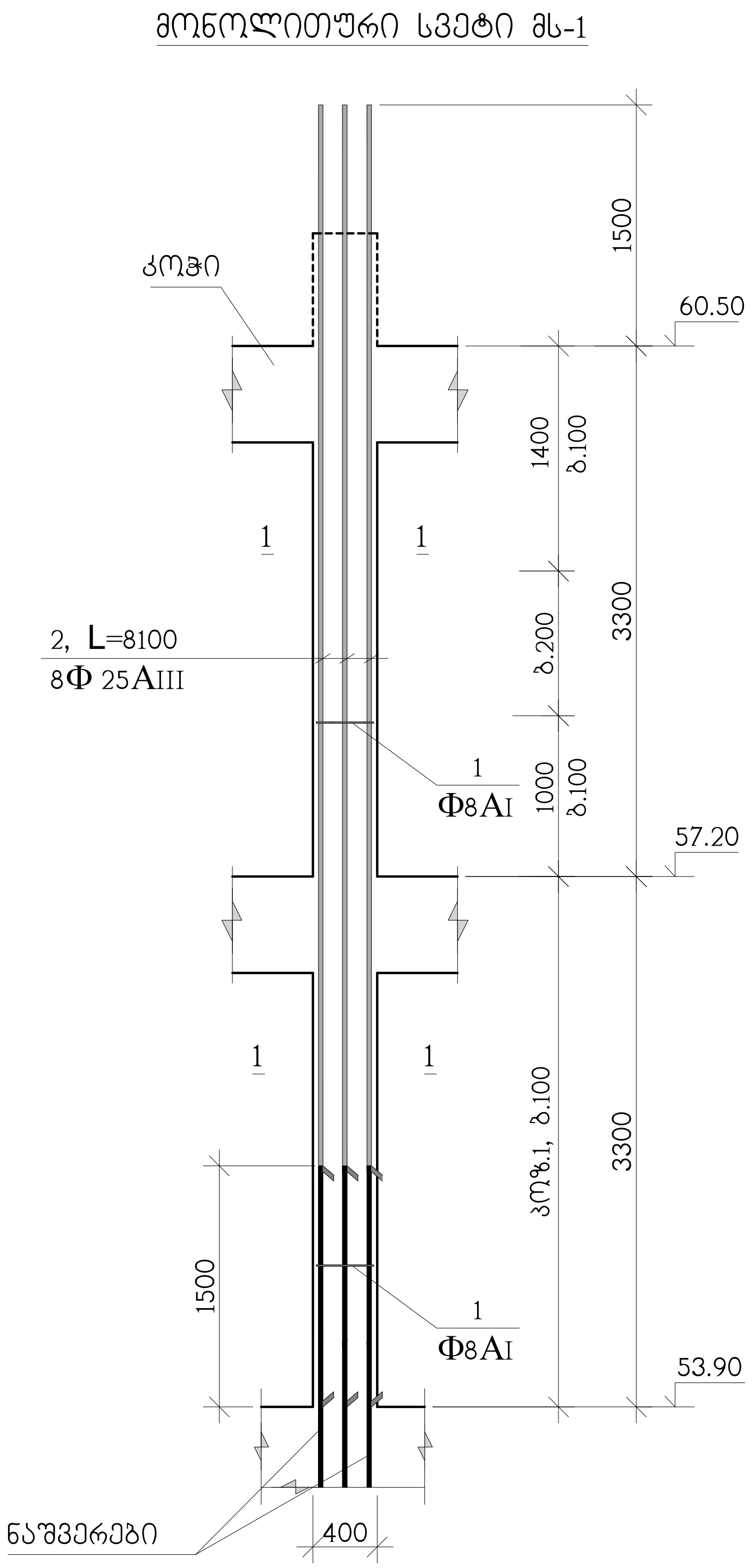

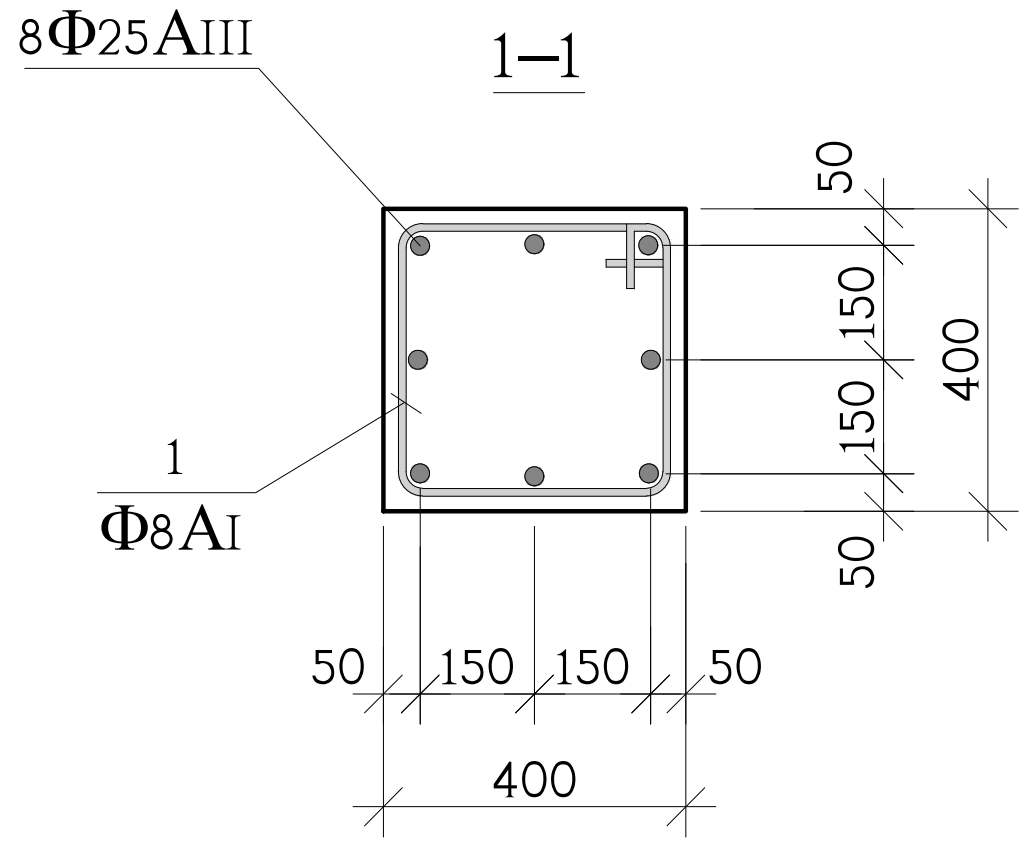

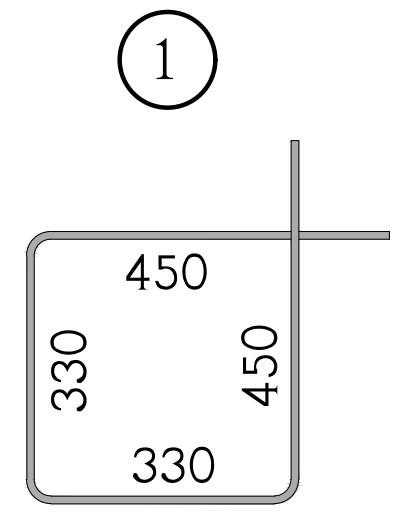

პოზ.	აღნიშვნა	დასახელება	რაოდ. ც.	ერთ-ეული
		მს-1 53.90 ნიშნულიდან 60.50 ნიშნულამდე	2	
1		Φ8AI სახსტ. 5781-828* L=1560	60	0.62 კგ.
2		Φ25AIII სახსტ. 5781-828* L=8100	8	31.20 კგ.
		B 30 კლასის ბეტონი		1 მ^3

თანამდებობა	გვარი	ხელმოწერა	ქ.თბილისი, ლუბლიანას ქუჩა №2/6 ნაკვ. №01.13.02.009.042-ში მრავალფუნქციური კომპლექსის პროექტი (ბლოკი ც)				შ.პ.ს. "ბლოქსი"
მთ.არქიტექტ.	გ.ხმალაძე		კონსტრუქციული ნაწილი				
			მონოლითური სვეტი მს-1				
კონსტრუქტ.	ა.არჩილია						
შეამოწმა	ლ.ჯაიანი		სტადია მ	ფურც. კ-116	ფ-ბი	დაკვ. №	

მონოლითური სვეტი მს-2

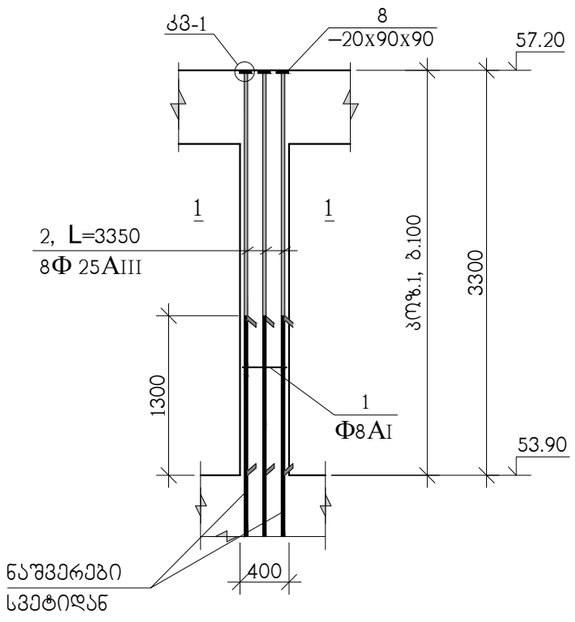

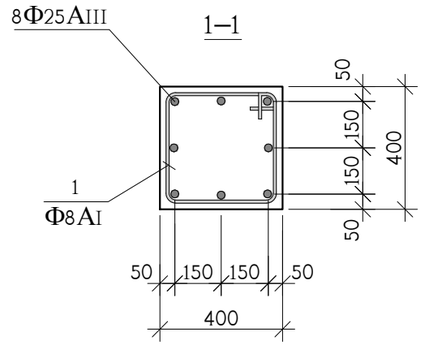

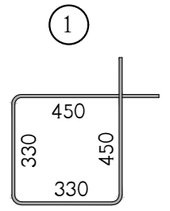

ჯოგ.	აღნიშვნა	დასახელება	რაოდ. ც.	ერთ-ეული
		მს-2 53.90 ნიშნულიდან 57.20 ნიშნულამდე	8	
1		Ф8AI სახსტ. 5781-828* L=1560	30	0.62 კგ.
2		Ф25AIII სახსტ. 5781-828* L=3350	8	12.90 კგ.
8		ფურც. –20x90x90 სახსტ. 380-71*	8	1.3 კგ.
		B 30 კლასის ბეტონი		0.5 მ^3

თანამდებობა	გვარი	ხელმოწერა	ქ.თბილისი, ლუბლიანას ქუჩა №2/6 ნაკვ. №01.13.02.009.042-ში მრავალფუნქციური კომპლექსის პროექტი (ბლოკი ც)				შ.პ.ს. "ბლოქსი"
მთ.არქიტექტ.	გ.ხმალაძე		კონსტრუქციული ნაწილი				
			მონოლითური სვეტი მს-2				
კონსტრუქტ.	ა.არჩილია						
შემოწმება	ლ.ჯაიანი		სტადია მ	ფურც. კ-117	ფ-ბი	დაკვ. №	

მონოლითური სვეტი მს-3

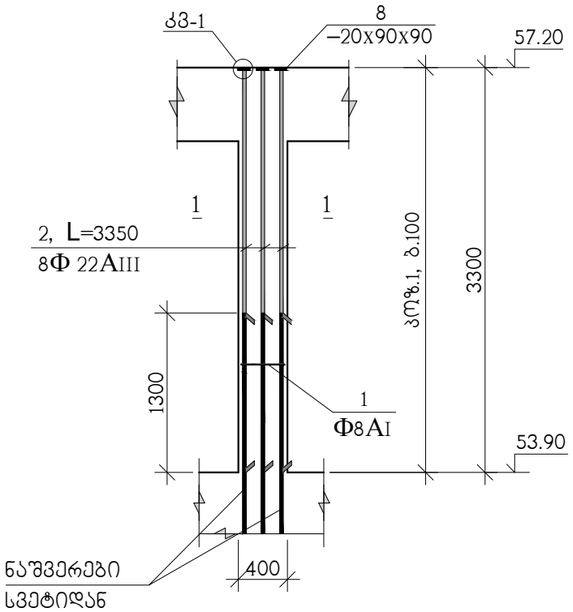

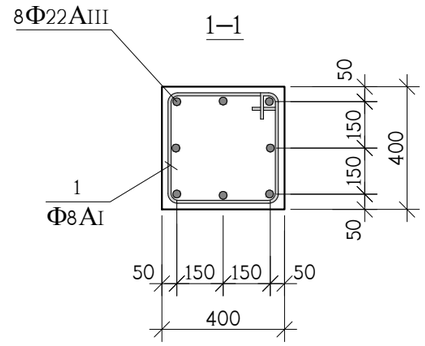

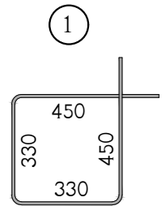

პოზ.	აღნიშვნა	დასახელება	რაოდ. ც.	ერთ-ეული
		მს-3 53.90 ნიშნულიდან 57.20 ნიშნულამდე	1	
1		Φ8AI საბსტ. 5781-828* L=1560	30	0.62 კგ.
2		Φ22AIII საბსტ. 5781-828* L=3350	8	9.98 კგ.
8		ფურც. –20x90x90 საბსტ. 380-71*	8	1.3 კგ.
		B 30 კლასის ბეტონი		0.5 მ^3

თანამდებობა	გვარი	ხელმოწერა	ქ.თბილისი, ლუბლიანას ქუჩა №2/6 ნაკვ. №01.13.02.009.042-ში მრავალფუნქციური კომპლექსის პროექტი (ბლოკი ც)				შ.პ.ს. "ბლოქსი"
მთ.არქიტექტ.	გ.ხმალაძე		კონსტრუქციული ნაწილი				
			მონოლითური სვეტი მს-3				
კონსტრუქტ.	ა.არჩილია						
შემოწმება	ლ.ჯაიანი		სტადია მ	ფურც. კ-118	ფ-ბი	დაკვ. №	

მონოლითური სვეტი მს-4

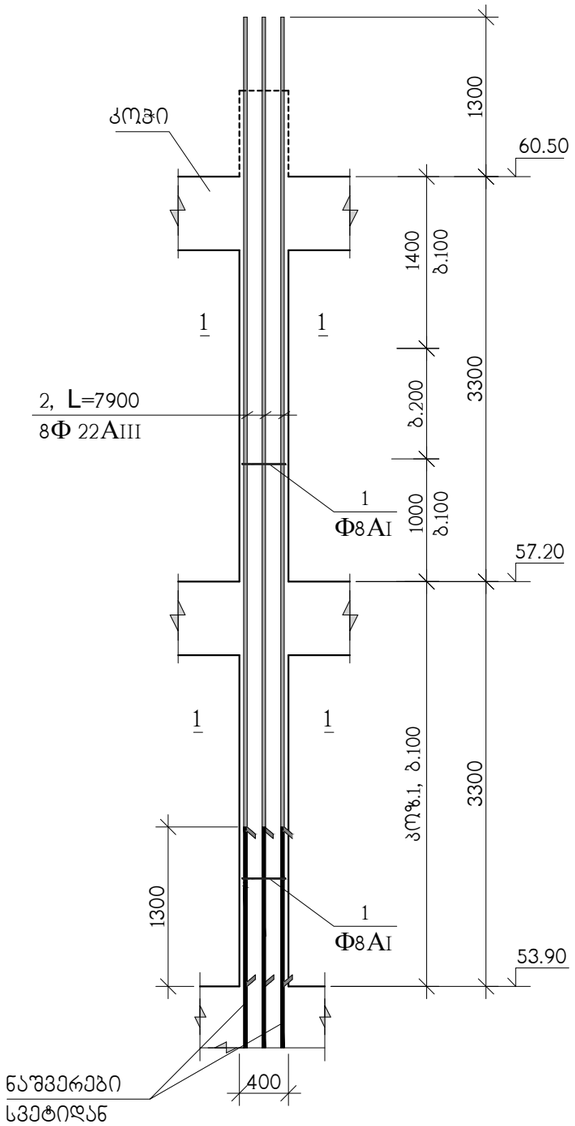

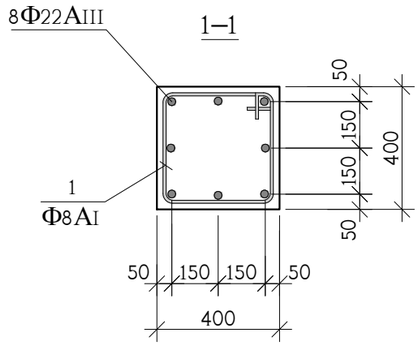

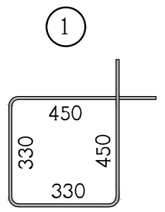

კოდ.	აღნიშვნა	დასახელება	რაოდ. ც.	ერთ-ეული
		მს-4 53.90 ნიშნულიდან 60.50 ნიშნულამდე	2	
1		Φ8AI სახსტ. 5781-828* L=1560	60	0.62 კგ.
2		Φ22AIII სახსტ. 5781-828* L=7900	8	23.57 კგ.
		B 30 კლასის ბეტონი		1 მ^3

თანამდებობა	გვარი	ხელმოწერა	ქ.თბილისი, ლუბლიანას ქუჩა №2/6 ნაკვ. №01.13.02.009.042-ში მრავალფუნქციური კომპლექსის პროექტი (ბლოკი ც)			შ.პ.ს. "ბლოქსი"
მთ.არქიტექტ.	გ.ხმალაძე		კონსტრუქციული ნაწილი			
			მონოლითური სვეტი მს-4			
კონსტრუქტ.	ა.არჩილია					
შემამოწმა	ლ.ჯაიანი		სტადია მ	ფურც. კ-119	ფ-ბი	დაკვ. №

მონოლითური სვეტი მს-5

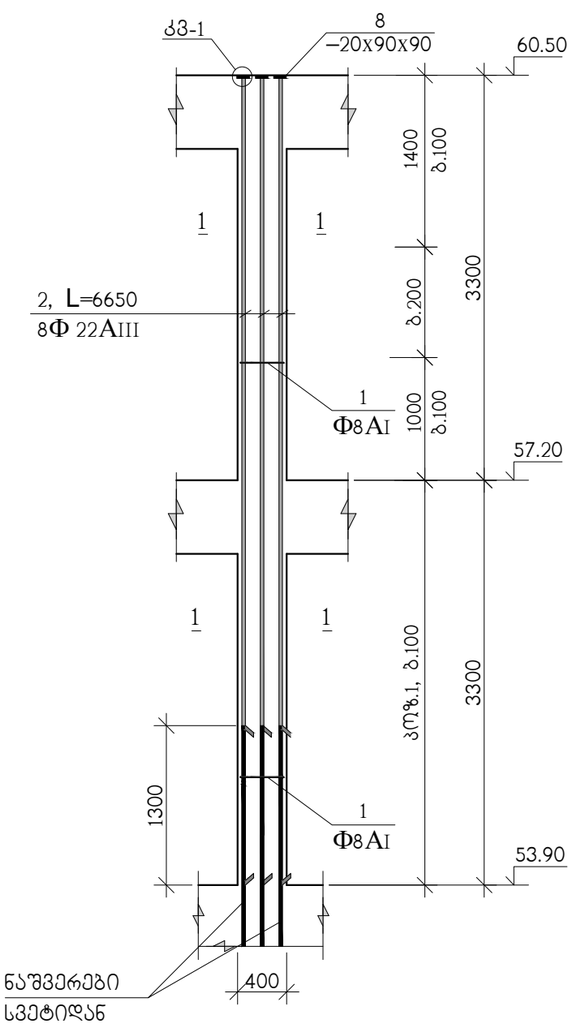

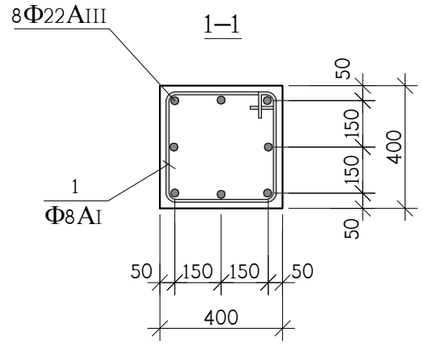

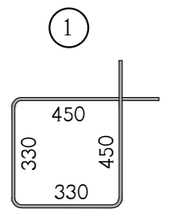

კოჭ.	აღნიშვნა	დასახელება	რაოდ. ც.	ერთ-ეული
		მს-5 53.90 ნიშნულიდან 60.50 ნიშნულამდე	3	
1		Φ8AI საბსტ. 5781-828* L=1560	60	0.62 კგ.
2		Φ22AIII საბსტ. 5781-828* L=6650	8	19.84 კგ.
8		ფურც. –20x90x90 საბსტ. 380-71*	8	1.3 კგ.
		B 30 კლასის ბეტონი		1 მ^3

თანამდებობა	გვარი	ხელმოწერა	ქ.თბილისი, ლუბლიანას ქუჩა №2/6 ნაკვ. №01.13.02.009.042-ში მრავალფუნქციური კომპლექსის პროექტი (ბლოკი ც)			შ.პ.ს. "ბლოქსი"
მთ.არქიტექტ.	გ.ხმალაძე		კონსტრუქციული ნაწილი			
კონსტრუქტ.	ა.არჩილია		მონოლითური სვეტი მს-5			
შემოწმება	ლ.ჯაიანი		სტადია მ	ფურც. კ-120	ფ-ბი	დაკვ. №

მონოლითური სვეტი მს-6

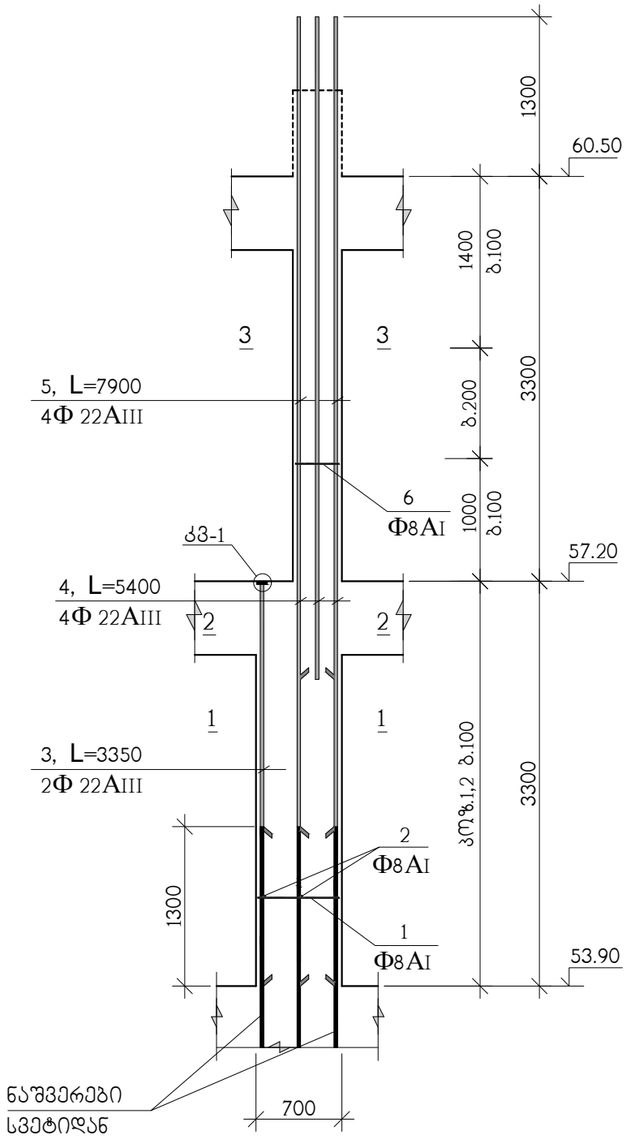

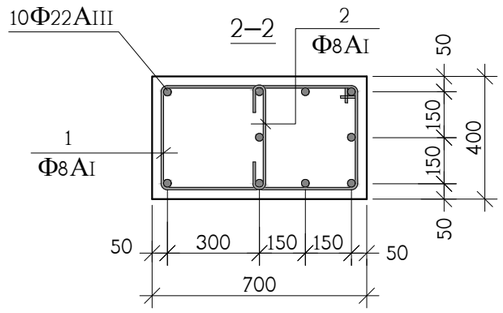

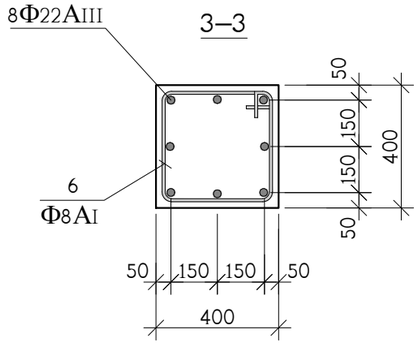

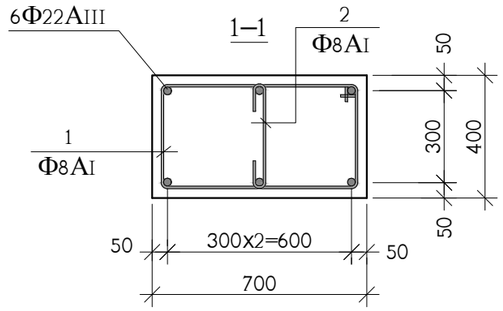

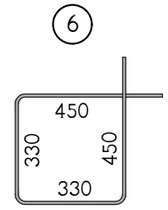

კოზ.	აღნიშვნა	დასახელება	რაოდ. ც.	ერთ-ეული
		მს-6 53.90 ნიშნულიდან 60.50 ნიშნულამდე	4	
1		Φ8AI სახსტ. 5781-828* L=2160	30	0.86 კგ.
2		Φ8AI სახსტ. 5781-828* L=570	30	0.23 კგ.
3		Φ22AIII სახსტ. 5781-828* L=3350	2	9.98 კგ.
4		Φ22AIII სახსტ. 5781-828* L=5400	4	16.12 კგ.
5		Φ22AIII სახსტ. 5781-828* L=7900	4	23.57 კგ.
6		Φ8AI სახსტ. 5781-828* L=1560	30	0.62 კგ.
8		ფურც. –20x90x90 სახსტ. 380-71*	2	1.3 კგ.
		B 30 კლასის ბეტონი		1.3 მ^3

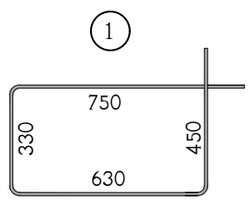

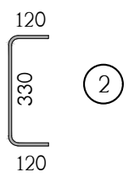

თანამდებობა	გვარი	ხელმოწერა	ქ.თბილისი, ლეონიანას ქუჩა №2/6 ნაკვ. №01.13.02.009.042-ში მრავალფუნქციური კომპლექსის პროექტი (ბლოკი ც)				შ.პ.ს. "ბლოქსი"
მთ.არქიტექტ.	გ.ხმალაძე		კონსტრუქციული ნაწილი				
კონსტრუქტ.	ა.არჩილია		მონოლითური სვეტი მს-6				
შემამოწმა	ლ.ჯაიანი		სტადია მ	ფურც. კ-121	ფ-ბი	დაკვ. №	

მონოლითური სვეტი მს-7

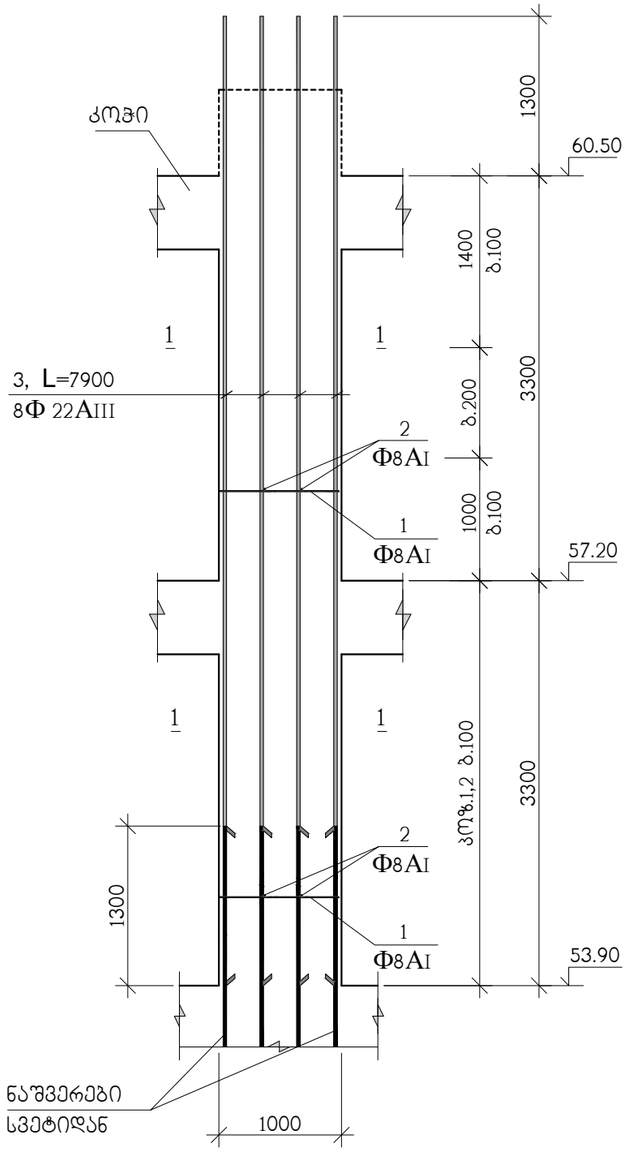

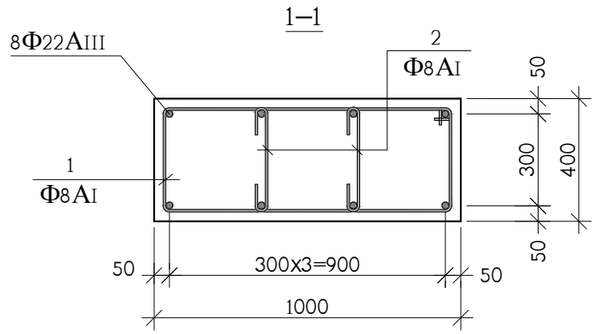

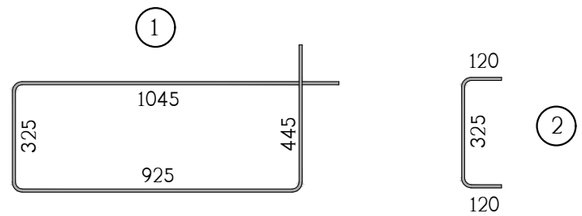

სპ№	აღნიშვნა	დასახელება	რაოდ. ც.	ერთ-ეული
		მს-7 53.90 ნიშნულიდან 60.50 ნიშნულამდე	1	
1		Φ8AI სახსტ. 5781-828* L=2740	60	1.08 კგ.
2		Φ8AI სახსტ. 5781-828* L=565	120	0.22 კგ.
3		Φ22AIII სახსტ. 5781-828* L=7900	8	23.57 კგ.
		B 30 კლასის ბეტონი		2.3 მ^3

თანამდებობა	გვარი	ხელმოწერა	ქ.თბილისი, ლუბლიანას ქუჩა №2/6 ნაკვ. №01.13.02.009.042-ში მრავალფუნქციური კომპლექსის პროექტი (ბლოკი ც)			შ.პ.ს. "ბლოკსი"
მთ.არქიტექტ.	გ.ხმალაძე		კონსტრუქციული ნაწილი			
			მონოლითური სვეტი მს-7			
კონსტრუქტ.	ა.არჩილია					
შემოწმება	ლ.ჯაიანი		სტადია მ	ფურც. კ-122	ფ-ბი	დაკვ. №

მონოლითური სვეტი მს-8

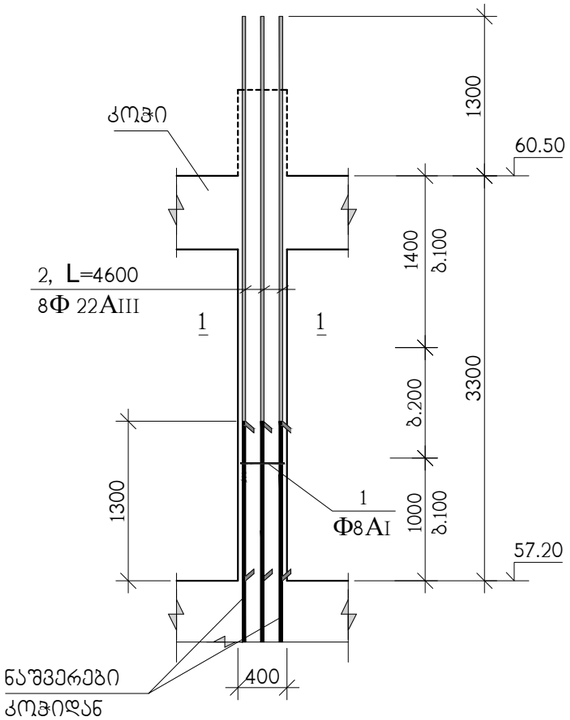

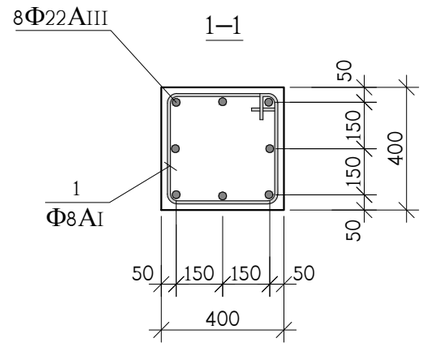

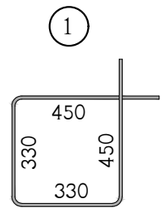

პოზ.	აღნიშვნა	დასახელება	რაოდ. ც.	ერთ-ეული
		მს-8 57.20 ნიშნულიდან 60.50 ნიშნულამდე	1	
1		Φ8AI სახსტ. 5781-828* L=1560	30	0.62 კგ.
2		Φ22AIII სახსტ. 5781-828* L=4600	8	13.72 კგ.
		B 30 კლასის ბეტონი		0.5 მ^3

თანამდებობა	გვარი	ხელმოწერა	ქ.თბილისი, ლუბლიანას ქუჩა №2/6 ნაკვ. №01.13.02.009.042-ში მრავალფუნქციური კომპლექსის პროექტი (ბლოკი ც)			შ.პ.ს. "ბლოქსი"
მთ.არქიტექტ.	გ.ხმალაძე		კონსტრუქციული ნაწილი			
			მონოლითური სვეტი მს-8			
კონსტრუქტ.	ა.არჩილია					
შემამოწმა	ლ.ჯაიანი		სტადია მ	ფურც. კ-123	ფ-ბი	დაკვ. №

მონოლითური კედლების და სვეტების გეგმა 60.50 ნიშნულიდან 63.80 ნიშნულამდე

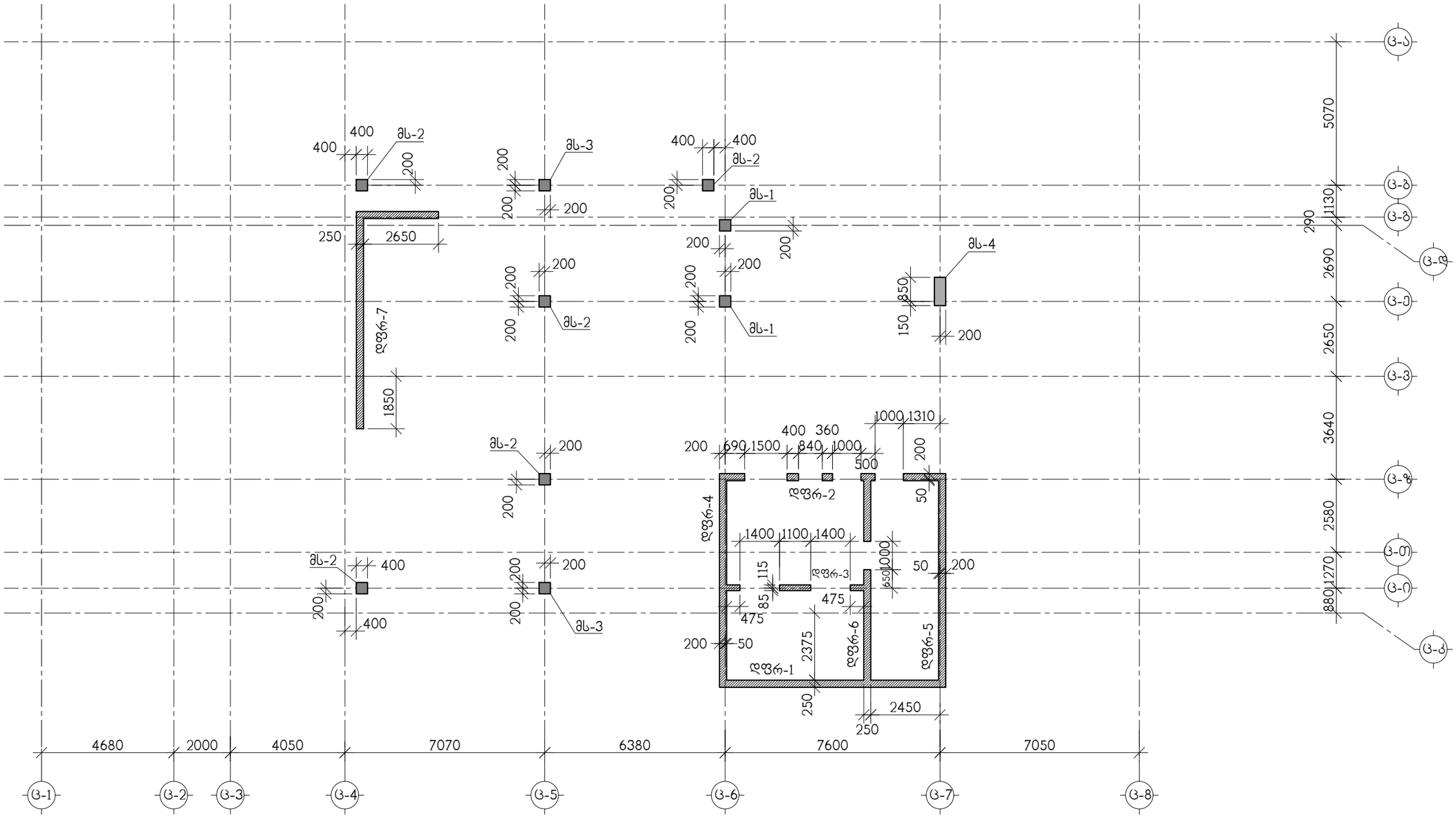

თანამდებობა	გვარი	ხელმოწერა	ქ.თბილისი, ლუბლიანას ქუჩა №2/6 ნაკვ. №01.13.02.009.042-ში მრავალფუნქციური კომპლექსის პროექტი (ბლოკი ც)			შ.პ.ს. "ბლოქსი"
			კონსტრუქციული ნაწილი			
მთ.არქიტექტ.	გ.ხმალაძე		მონოლითური კედლების და სვეტების გეგმა 60.50 ნიშნულიდან 63.80 ნიშნულამდე			
კონსტრუქტ.	ა.არჩილია					
შემამოწმა	ლ.ჯაიანი		სტადია მ	ფურც. კ-124	ფ-ბი	დაკვ. №

მონოლითური კედლების და სვეტების გეგმა 63.80 ნიშნულიდან 67.10 ნიშნულამდე

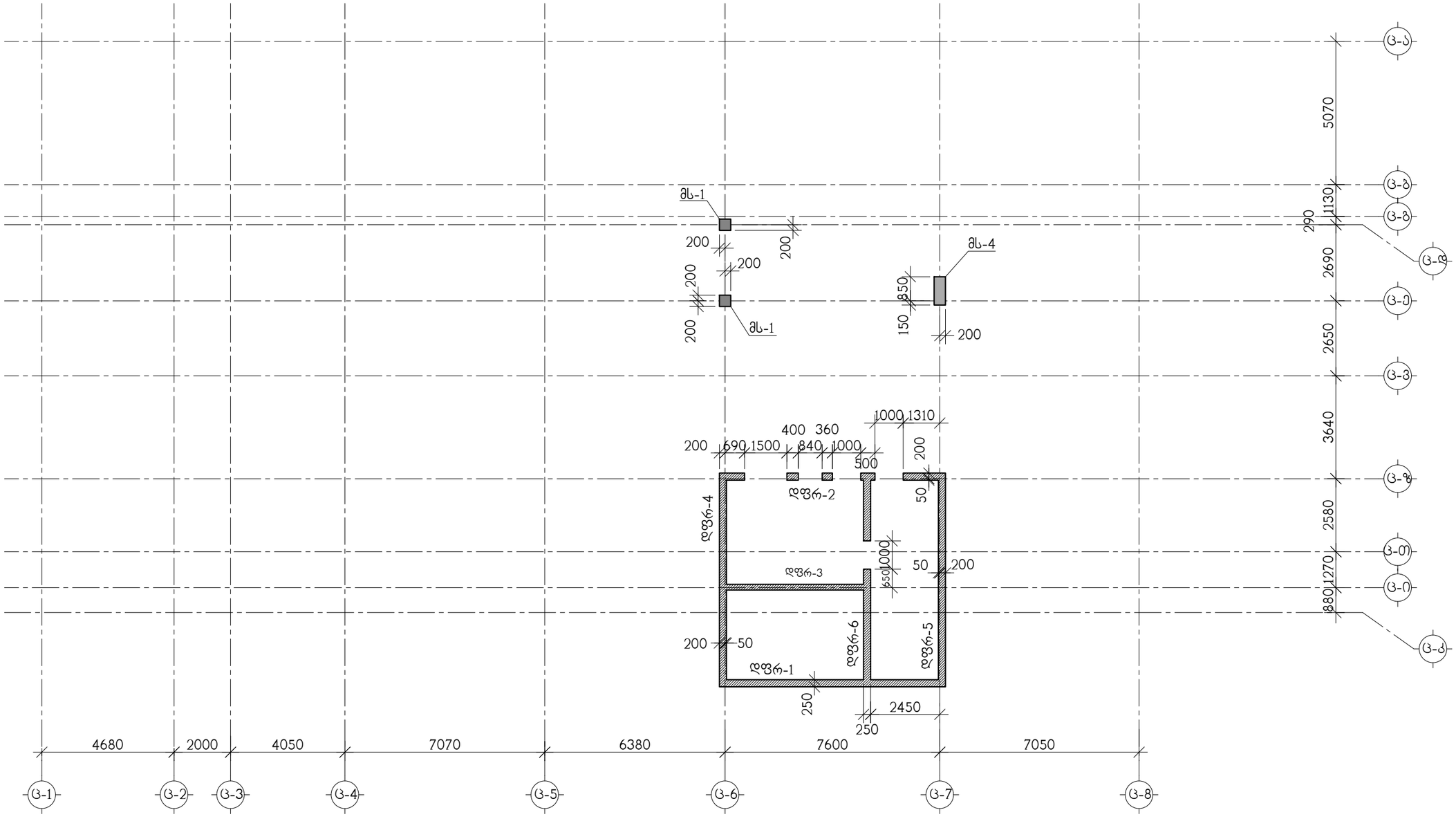
მს-1
მს-4
მს-1
დფრ-1
დფრ-2
დფრ-3
დფრ-4
დფრ-5
დფრ-6
200
200
200

მონოლითური სვეტი მს-1

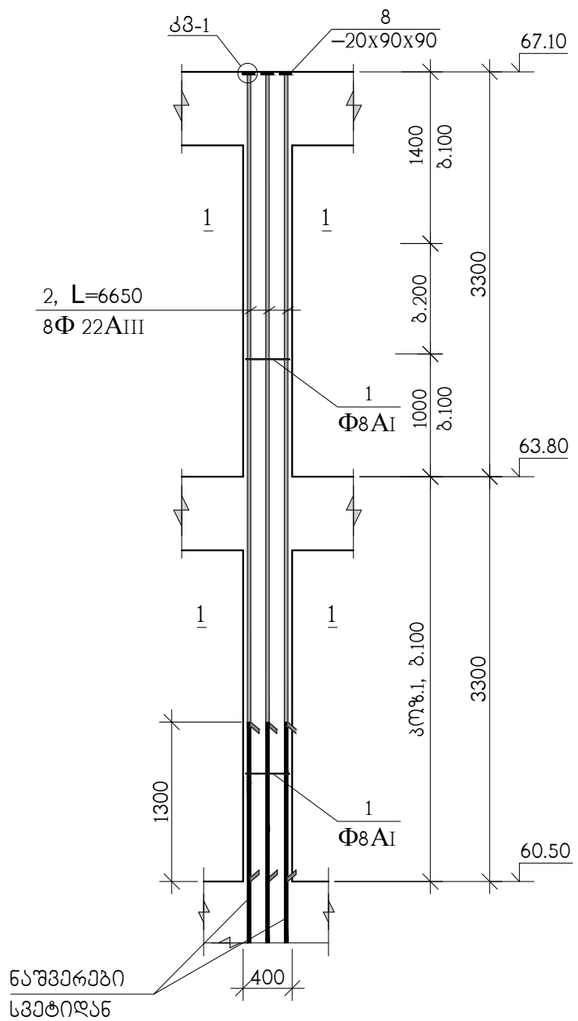

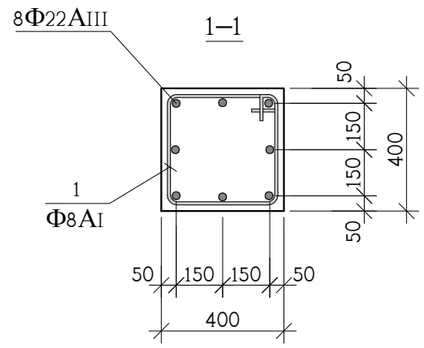

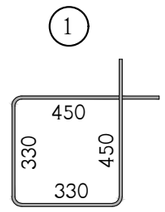

პოზ.	აღნიშვნა	დასახელება	რაოდ. ც.	ერთ-ეული
		მს-1 60.50 ნიშნულიდან 67.10 ნიშნულამდე	2	
1		Φ8AI სახსტ. 5781-828* L=1560	60	0.62 კგ.
2		Φ22AIII სახსტ. 5781-828* L=6650	8	19.84 კგ.
8		ფურც. –20x90x90 სახსტ. 380-71*	8	1.3 კგ.
		B 30 კლასის ბეტონი		1 მ^3

თანამდებობა	გვარი	ხელმოწერა	ქ.თბილისი, ლუბლიანას ქუჩა №2/6 ნაკვ. №01.13.02.009.042-ში მრავალფუნქციური კომპლექსის პროექტი (ბლოკი ც)				შ.პ.ს. "ბლოქსი"
მთ.არქიტექტ.	გ.ხმალაძე		კონსტრუქციული ნაწილი				
			მონოლითური სვეტი მს-1				
კონსტრუქტ.	ა.არჩილია						
შემამოწმა	ლ.ჯაიანი		სტადია მ	ფურც. კ-126	ფ-ბი	დაკვ. №	

მონოლითური სვეტი მს-2

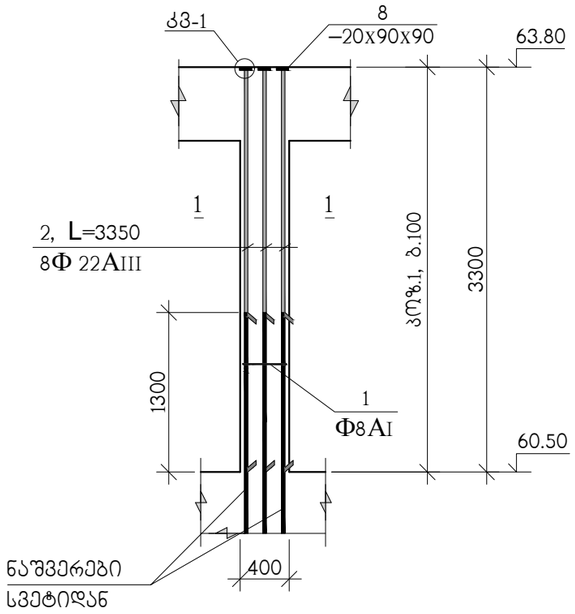

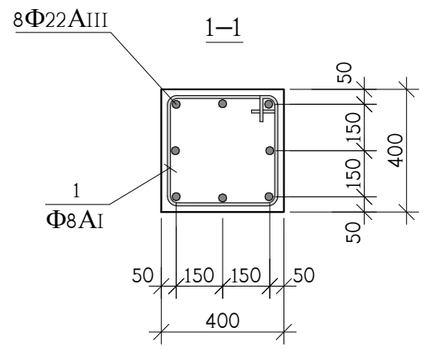

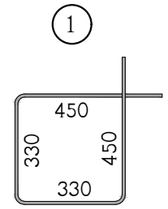

კვანძი; კმ-1

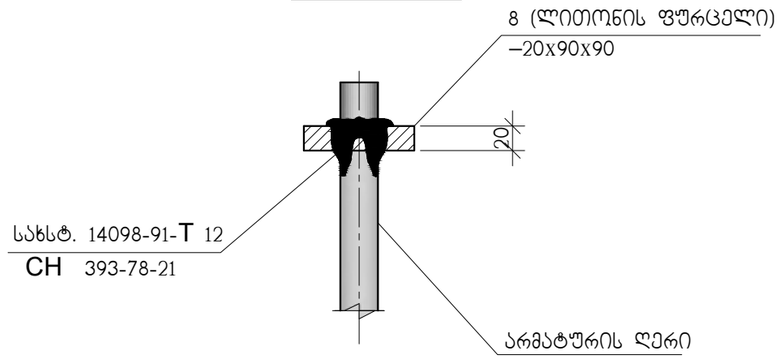

პოზ. 8

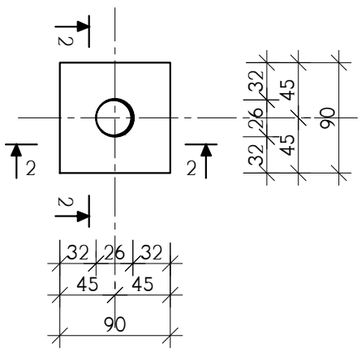

2–2

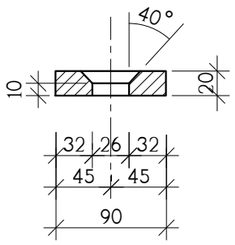

პოზ.	აღნიშვნა	დასახელება	რაოდ. ც.	ერთ-ეული
		მს-2 60.50 ნიშნულიდან 63.80 ნიშნულამდე	5	
1		Ф8AI საბსტ. 5781-828* L=1560	30	0.62 კგ.
2		Ф22AIII საბსტ. 5781-828* L=3350	8	12.90 კგ.
8		ფურც. –20x90x90 საბსტ. 380-71*	8	1.3 კგ.
		B 30 კლასის ბეტონი		0.5 მ^3

თანამდებობა	გვარი	ხელმოწერა	ქ.თბილისი, ლუბლიანას ქუჩა №2/6 ნაკვ. №01.13.02.009.042-ში მრავალფუნქციური კომპლექსის პროექტი (ბლოკი ც)			შ.პ.ს. "ბლოქსი"
მთ.არქიტექტ.	გ.ხმალაძე		კონსტრუქციული ნაწილი			
			მონოლითური სვეტი მს-2			
კონსტრუქტ.	ა.არჩილია					
შემამოწმა	ლ.ჯაიანი		სტადია მ	ფურც. კ-127	ფ-ბი	დაკვ. №

მონოლითური სვეტი მს-3

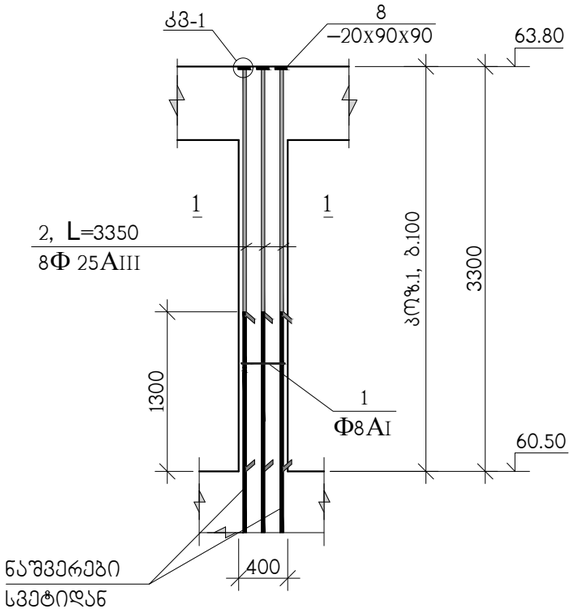

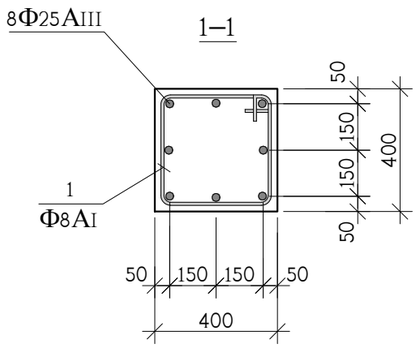

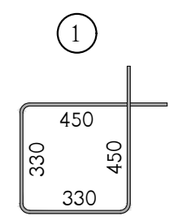

პოზ.	აღნიშვნა	დასახელება	რაოდ. ც.	ერთ-ეული
		მს-3 60.50 ნიშნულიდან 63.80 ნიშნულამდე	2	
1		Φ8AI სახსტ. 5781-828* L=1560	30	0.62 კგ.
2		Φ25AIII სახსტ. 5781-828* L=3350	8	12.90 კგ.
8		ფურც. –20x90x90 სახსტ. 380-71*	8	1.3 კგ.
		B 30 კლასის ბეტონი		0.5 მ^3

თანამდებობა	გვარი	ხელმოწერა	ქ.თბილისი, ლუბლიანას ქუჩა №2/6 ნაკვ. №01.13.02.009.042-ში მრავალფუნქციური კომპლექსის პროექტი (ბლოკი ც)			შ.პ.ს. "ბლოკსი"
მთ.არქიტექტ.	გ.ხმალაძე		კონსტრუქციული ნაწილი			
			მონოლითური სვეტი მს-3			
კონსტრუქტ.	ა.არჩილია					
შემოწმება	ლ.ჯაიანი		სტადია მ	ფურც. კ-128	ფ-ბი	დაკვ. №

მონოლითური სვეტი მს-4

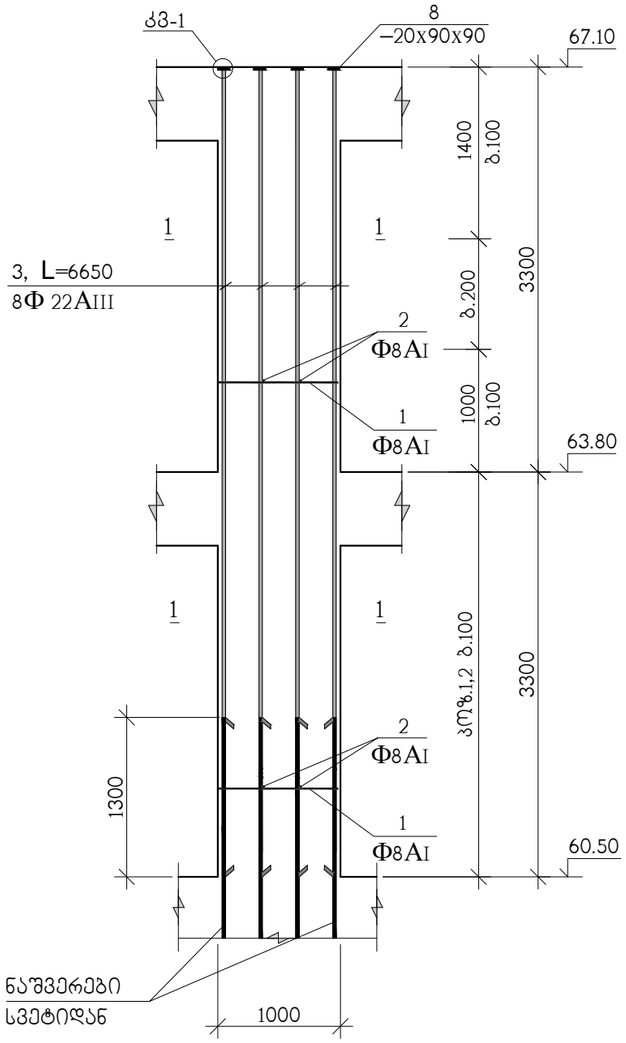

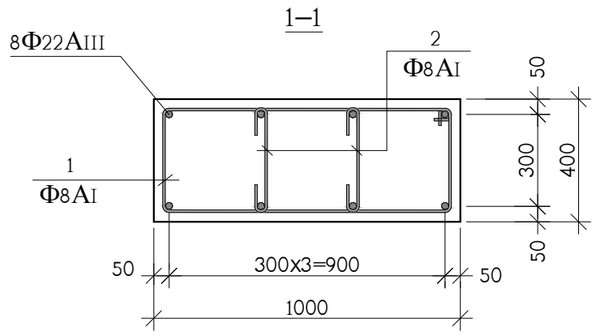

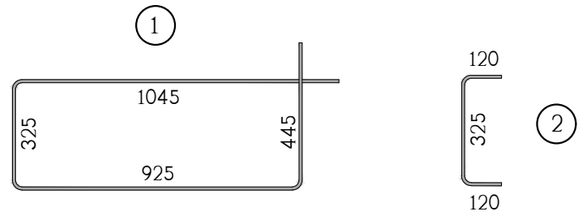

პოზ.	აღნიშვნა	დასახელება	რაოდ. ც.	ერთ-ეული
		მს-4 60.50 ნიშნულიდან 67.10 ნიშნულამდე	1	
1		Φ8AI სახსტ. 5781-828* L=2740	60	1.08 კგ.
2		Φ8AI სახსტ. 5781-828* L=565	120	0.22 კგ.
3		Φ22AIII სახსტ. 5781-828* L=6650	8	19.85 კგ.
8		ფურც. –20x90x90 სახსტ. 380-71*	8	1.3 კგ.
		B 30 კლასის ბეტონი		2.3 მ^3

თანამდებობა	გვარი	ხელმოწერა	ქ.თბილისი, ლუბლიანას ქუჩა №2/6 ნაკვ. №01.13.02.009.042-ში მრავალფუნქციური კომპლექსის პროექტი (ბლოკი ც)			შ.პ.ს. "ბლოქსი"
მთ.არქიტექტ.	გ.ხმალაძე		კონსტრუქციული ნაწილი			
			მონოლითური სვეტი მს-4			
კონსტრუქტ.	ა.არჩილია					
შემამოწმა	ლ.ჯაიანი		სტადია მ	ფურც. კ-129	ფ-ბი	დაკვ. №

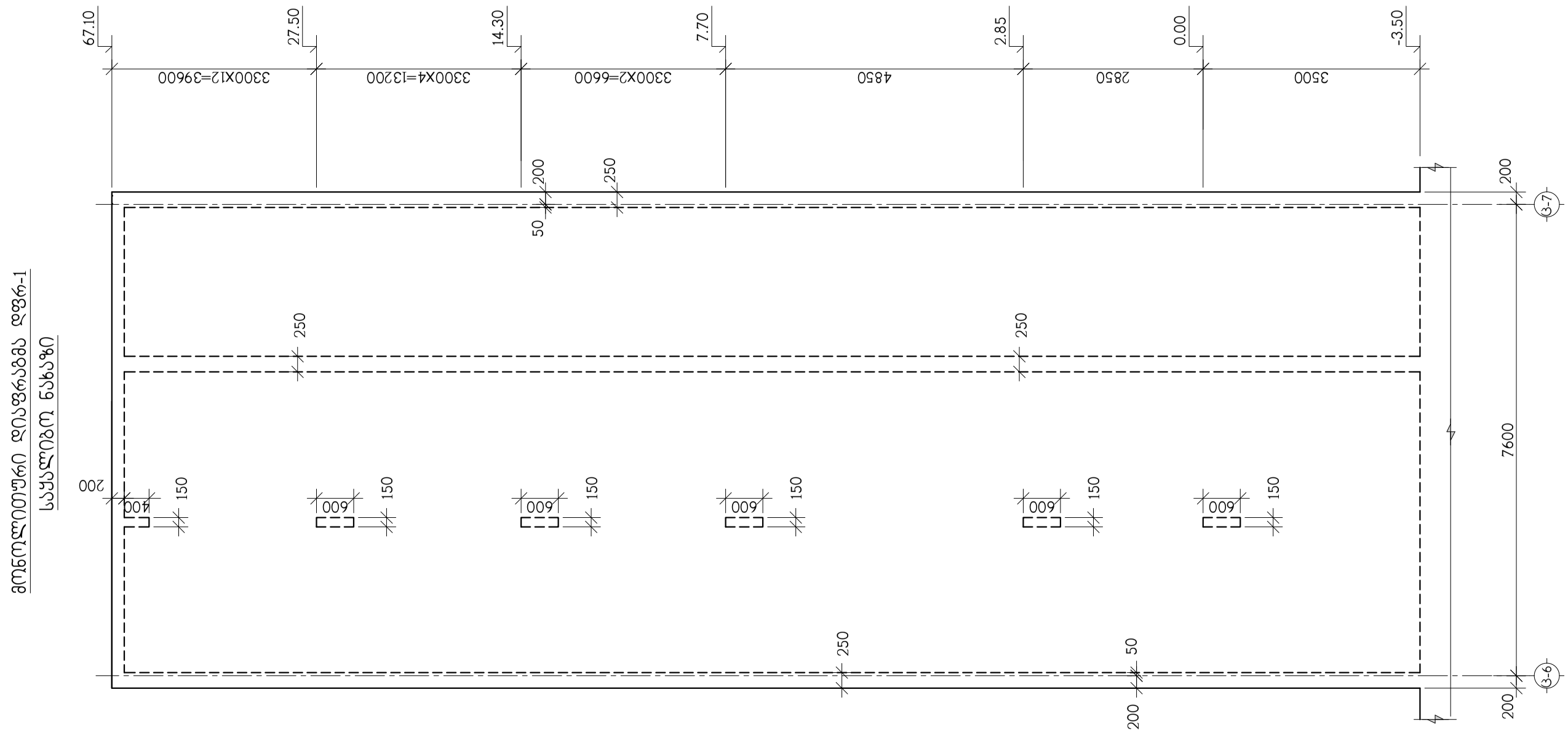

მონოლითური დიაფრაგმა დფრ-1
საყალიბო ნახაზი

თანამდებობა	გვარი	ხელმოწერა	ქ.თბილისი, ლუბლიანას ქუჩა №2/6 ნაკვ. №01.13.02.009.042-ში მრავალფუნქციური კომპლექსის პროექტი (ბლოკი ც)				შ.პ.ს. "ბლოქსი"
მთ.არქიტექტ.	გ.ხმალაძე		კონსტრუქციული ნაწილი				
			მონოლითური დიაფრაგმა დფრ-1, საყალიბო ნახაზი				
კონსტრუქტ.	ა.არჩილია						
შეამოწმა	ლ.ჯაიანი		სტადია მ	ფურც. კ-130	ფ-ბი	დკვ. №	

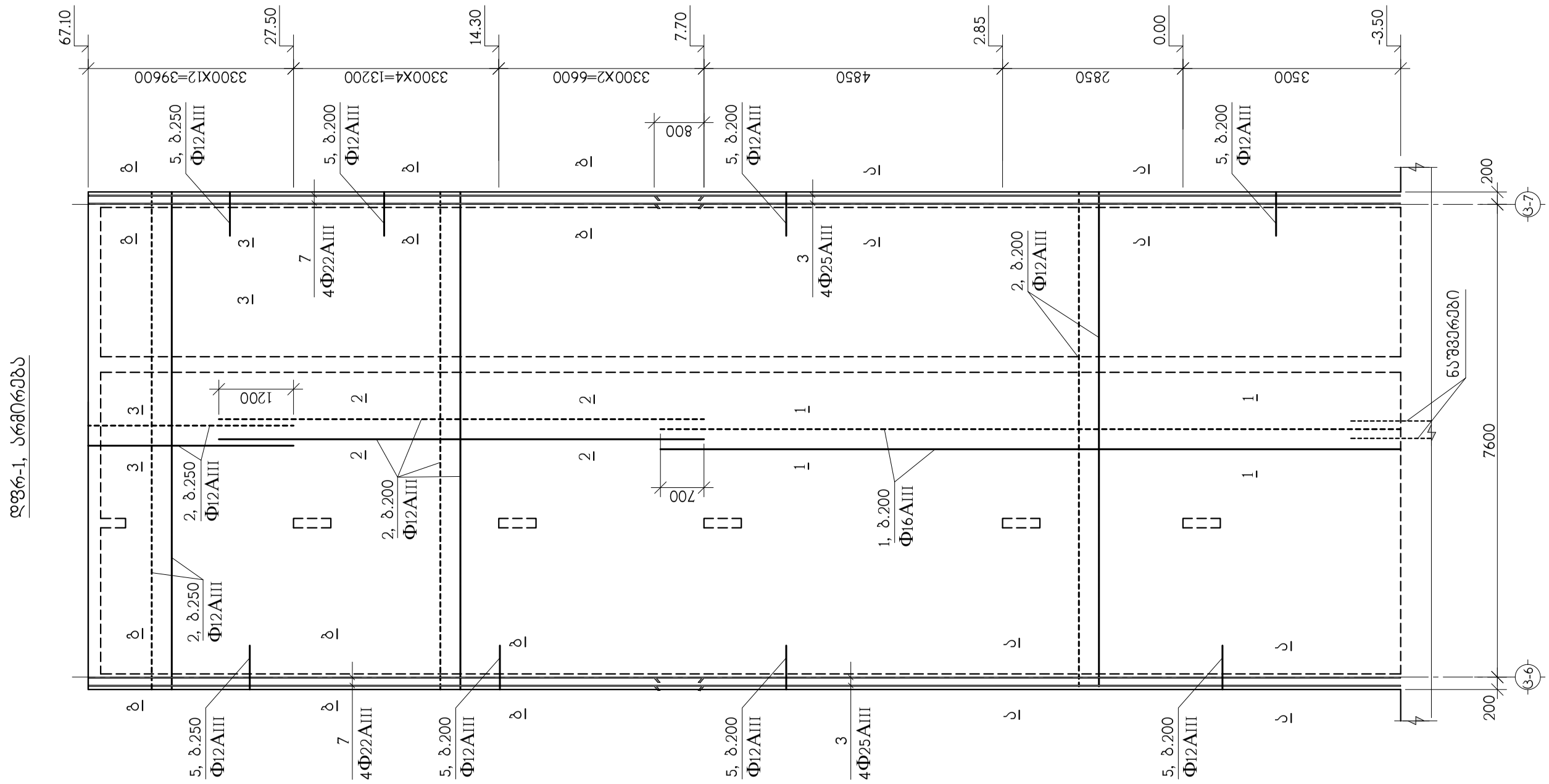

თანამდებობა	გვარი	ხელმოწერა	ქ.თბილისი, ლუბლიანას ქუჩა №2/6 ნაკვ. №01.13.02.009.042-ში მრავალფუნქციური კომპლექსის პროექტი (ბლოკი ც)				შ.პ.ს. "ბლოქსი"
მთ.არქიტექტ.	გ.ხმალაძე		კონსტრუქციული ნაწილი				
			დფრ-1 არმირება				
კონსტრუქტ.	ა.არჩილია						
შეამოწმა	ლ.ჯაიანი		სტადია მ	ფურც. ა-131	ფ-ბი	დაკვ. №	

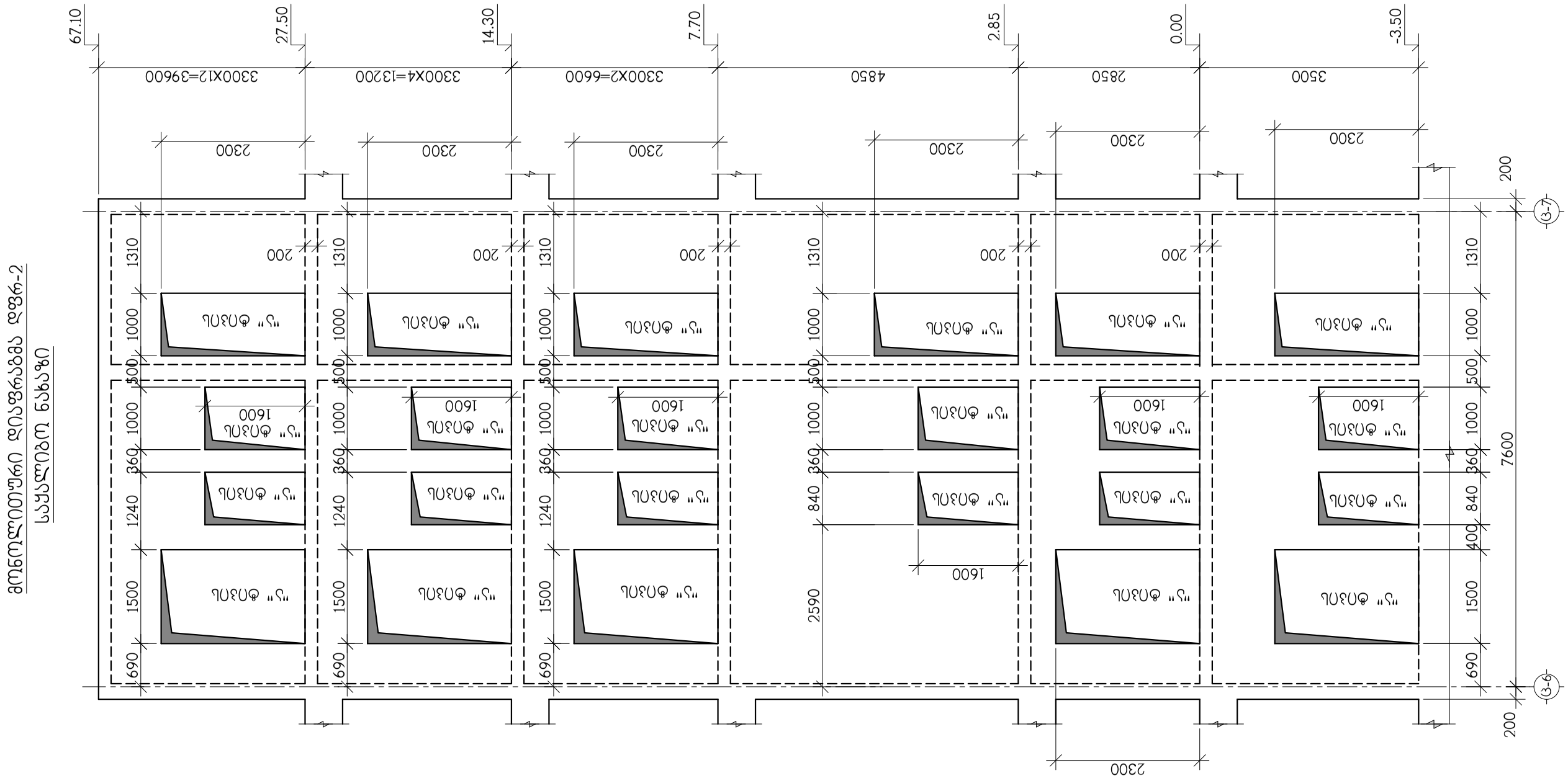

მონოლითური დიაფრაგმა დფრ-2
საყალიბო ნახაზი

თანამდებობა	გვარი	ხელმოწერა	ქ.თბილისი, ლუბლიანას ქუჩა №2/6 ნაკვ. №01.13.02.009.042-ში მრავალფუნქციური კომპლექსის პროექტი (ბლოკი ც)				შ.პ.ს. "ბლოქსი"
მთ.არქიტექტ.	გ.ხმალაძე		კონსტრუქციული ნაწილი				
			მონოლითური დიაფრაგმა დფრ-2, საყალიბო ნახაზი				
კონსტრუქტ.	ა.არჩილია						
შემამოწმა	ლ.ჯაიანი		სტადია მ	ფურც. კ-132	ფ-ბი	დაკვ. №	

დფრ-2, არმირება

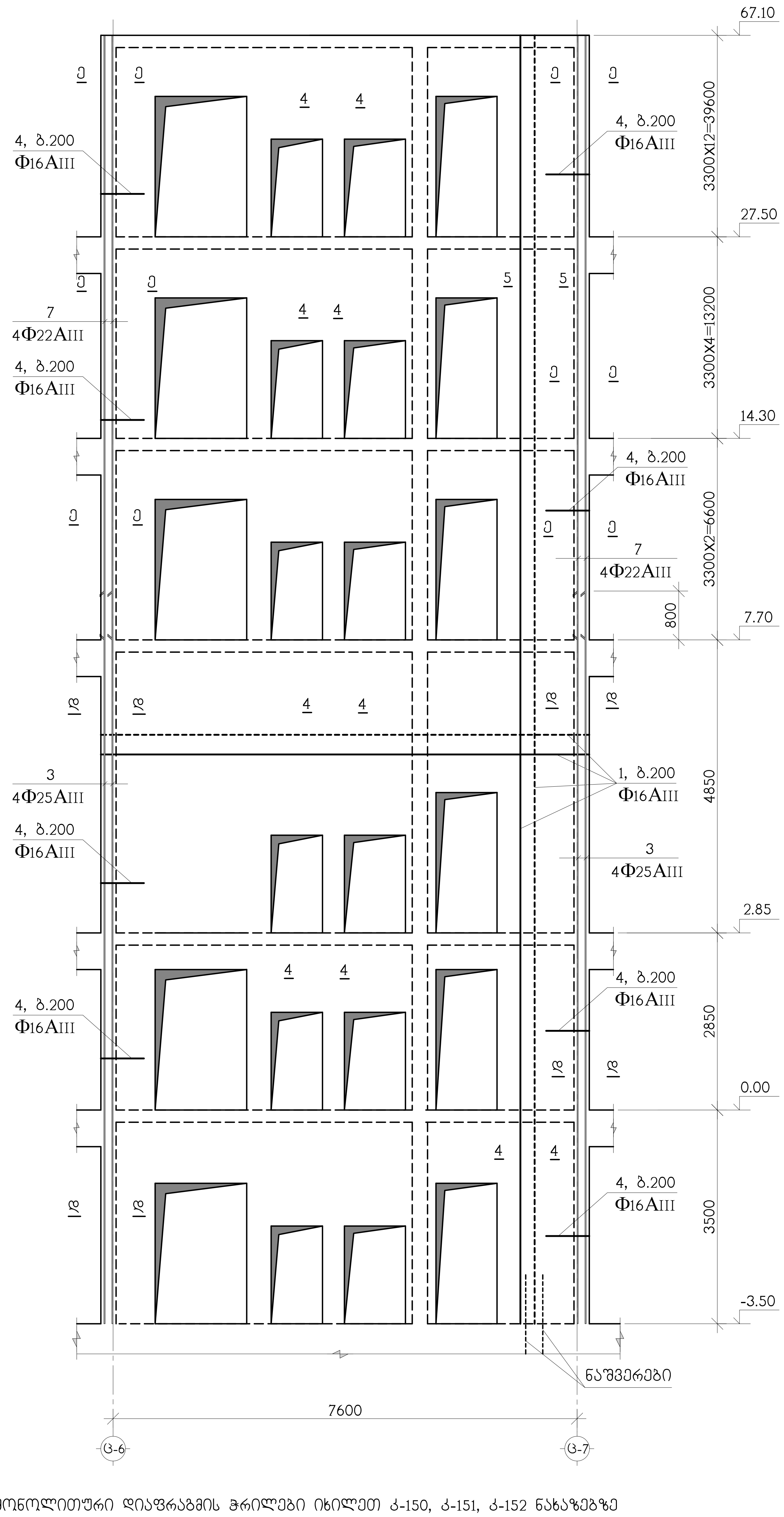

მონოლითური დიაფრაგმის ჭრილები იხილეთ კ-150, კ-151, კ-152 ნახაზებზე

სპეციფიკაციები იხილეთ კ-157, კ-158 ნახაზებზე

ლიობების არმირება იხილეთ კ-153 —:—156 ნახაზებზე

თანამდებობა	გვარი	ხელმოწერა
მთ.არქიტექტ.	გ.ხასაია	
კონსტრუქტ.	ა.არჩილია	
შეამოწმა	ლ.ჯანაშია	

კონსტრუქციული ნაწილი

დფრ-2 არმირება

სტადია მ | ფურც. კ-133 | მ-ბი | ფაქ. №

შ.პ.ს. "ბლოკი"

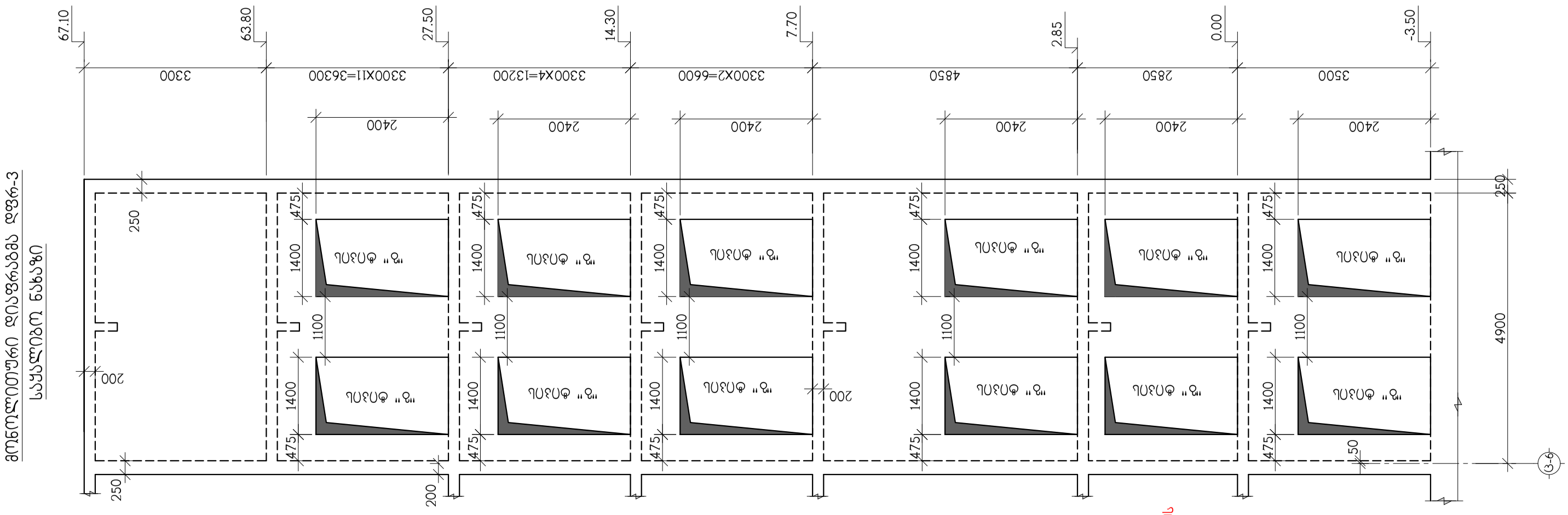

მონოლითური დიაფრაგმა დფრ-3
საყალიბო ნახაზი

ლიფტის შახტის კონსტრუქციის
გაბარიტები და ღიობების
დეტალური ზომები უთითდეს
ლიფტის ინჟინერთან

თანამდებობა	გვარი	ხელმოწერა	ქ.თბილისი, ლუბლიანას ქუჩა №2/6 ნაკვ. №01.13.02.009.042-ში მრავალფუნქციური კომპლექსის პროექტი (ბლოკი ც)				შ.პ.ს. "ბლოქსი"
მთ.არქიტექტ.	გ.ხმალაძე		კონსტრუქციული ნაწილი				
			მონოლითური დიაფრაგმა დფრ-3, საყალიბო ნახაზი				
კონსტრუქტ.	ა.არჩილია						
შეამოწმა	ლ.ჯაიანი		სტადია მ	ფურც. კ-134	ფ-ბი	ნაკვ. №	

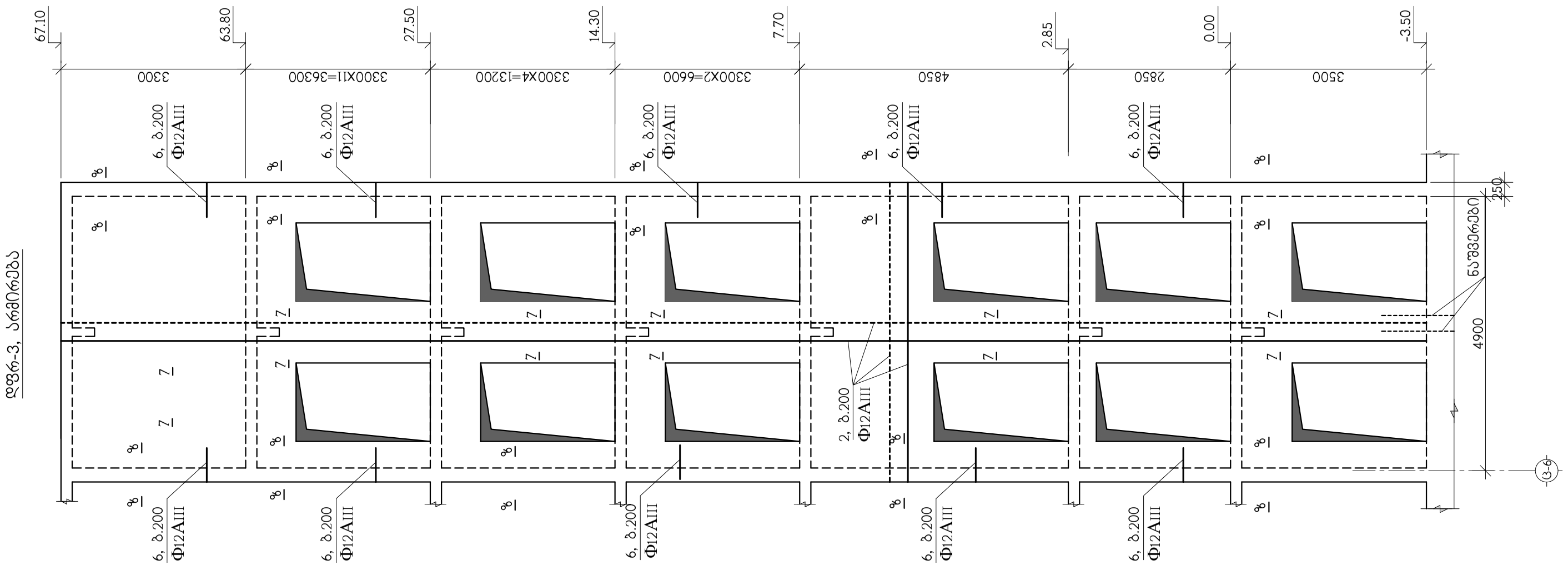

თანამდებობა	გვარი	ხელმოწერა	ქ.თბილისი, ლუბლიანას ქუჩა №2/6 ნაკვ. №01.13.02.009.042-ში მრავალფუნქციური კომპლექსის პროექტი (ბლოკი ც)				შ.პ.ს. "ბლოქსი"
მთ.არქიტექტ.	გ.ხმალაძე		კონსტრუქციული ნაწილი				
			დფრ-3 არმირება				
კონსტრუქტ.	ა.არჩილია						
შეამოწმა	ლ.ჯაიანი		სტადია მ	ფურც. კ-135	ფ-ბი	დაკვ. №	

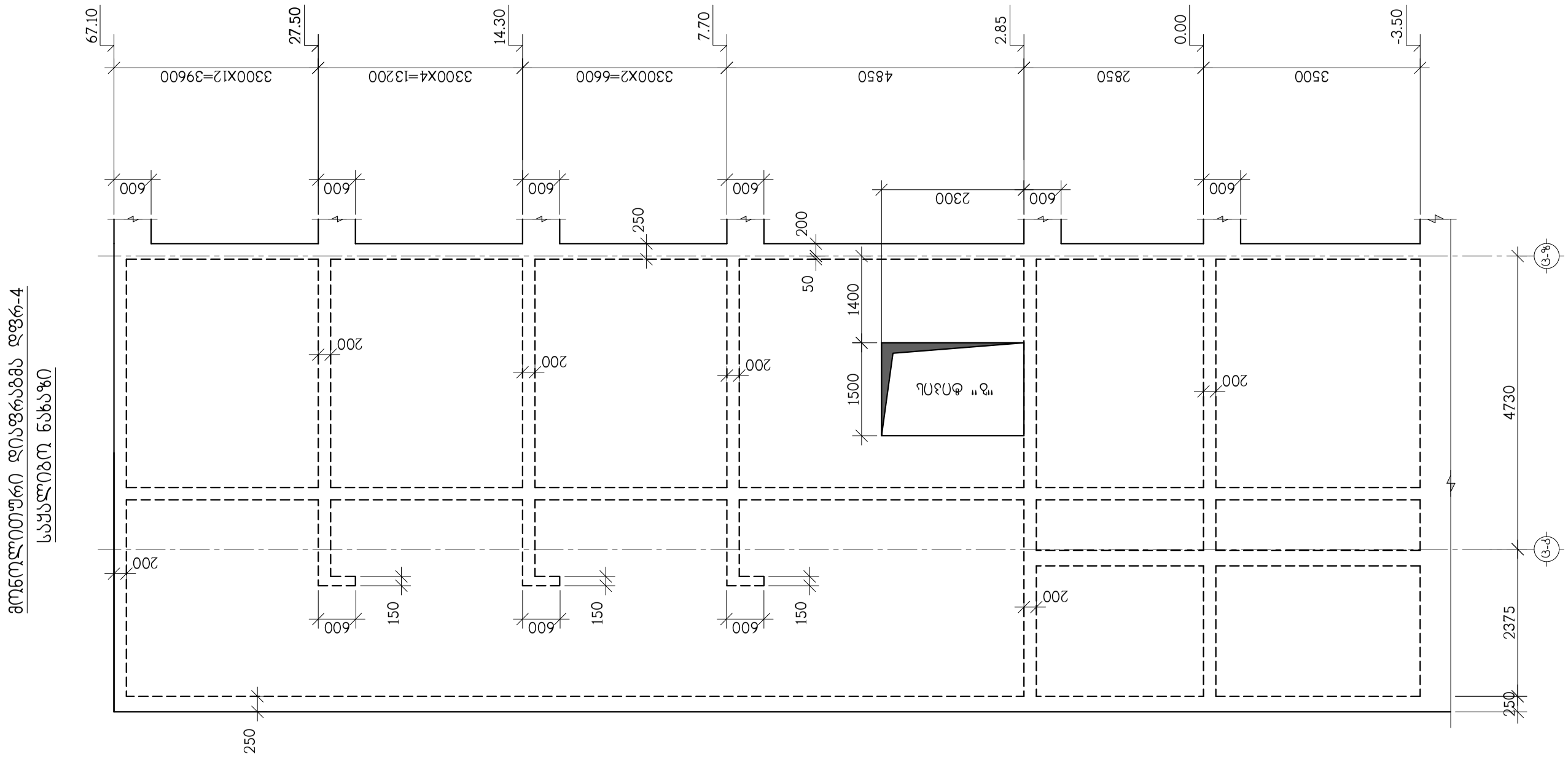

მოწოლითური დიაფრაგმა დფრ-4
საყალიბო ნახაზი

თანამდებობა	გვარი	ხელმოწერა	ქ.თბილისი, ლუბლიანას ქუჩა №2/6 ნაკვ. №01.13.02.009.042-ში მრავალფუნქციური კომპლექსის პროექტი (ბლოკი ც)				შ.პ.ს. "ბლოქსი"
მთ.არქიტექტ.	გ.ხმალაძე		კონსტრუქციული ნაწილი				
			მოწოლითური დიაფრაგმა დფრ-4, საყალიბო ნახაზი				
კონსტრუქტ.	ა.არჩილია						
შეამოწმა	ლ.ჯაიანი		სტადია მ	ფურც. კ-136	ფ-ბი	დკვ. №	

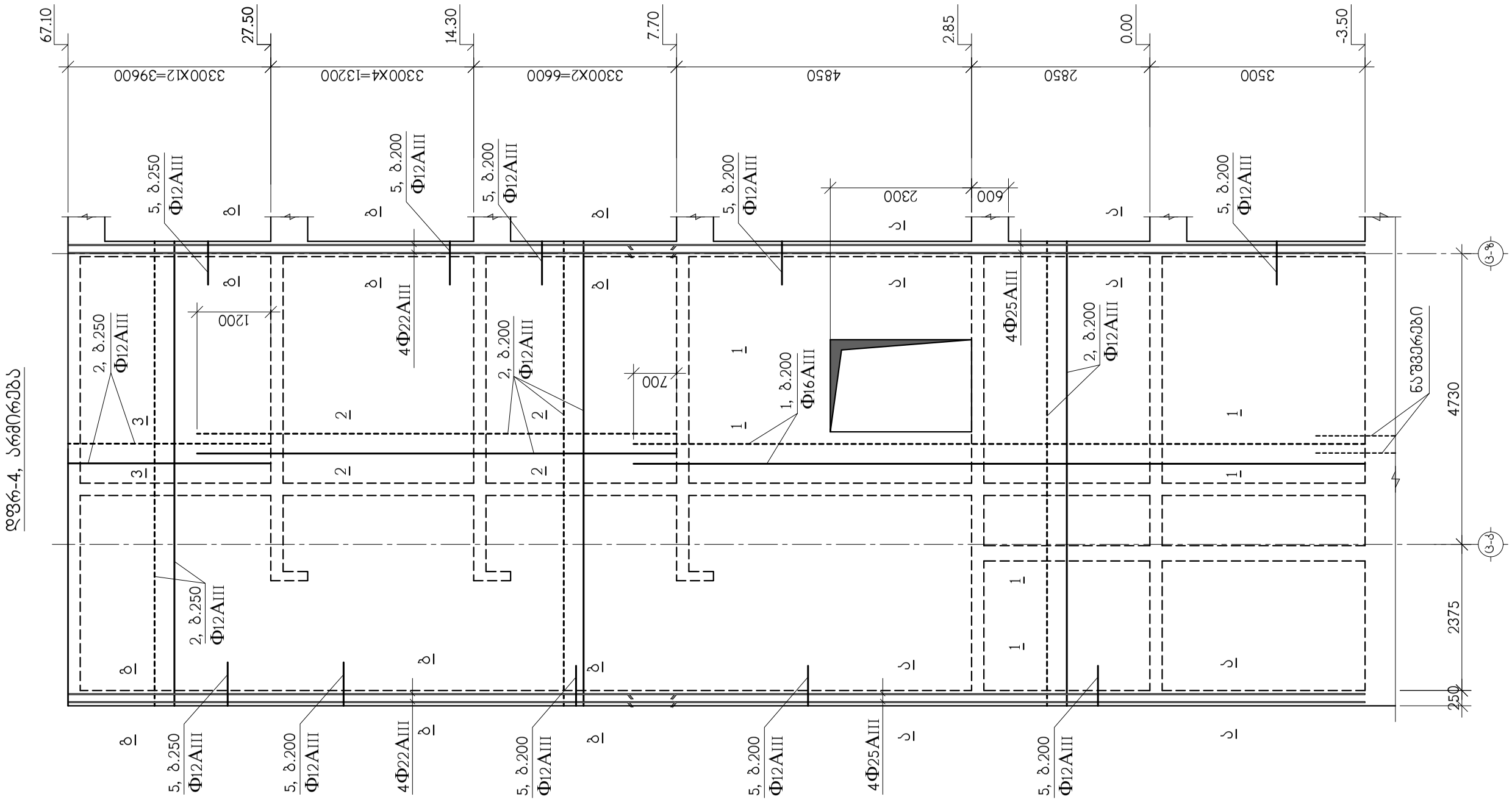

თანამდებობა	გვარი	ხელმოწერა	ქ.თბილისი, ლუბლიანას ქუჩა №2/6 ნაკვ. №01.13.02.009.042-ში მრავალფუნქციური კომპლექსის პროექტი (ბლოკი ც)				შ.პ.ს. "ბლოქსი"
მთ.არქიტექტ.	გ.ხმალაძე		კონსტრუქციული ნაწილი				
			დფრ-4 არმირება				
კონსტრუქტ.	ა.არჩილია						
შეამოწმა	ლ.ჯაიანი		სტადია მ	ფურც. კ-137	ფ-ბი	დაკვ. №	

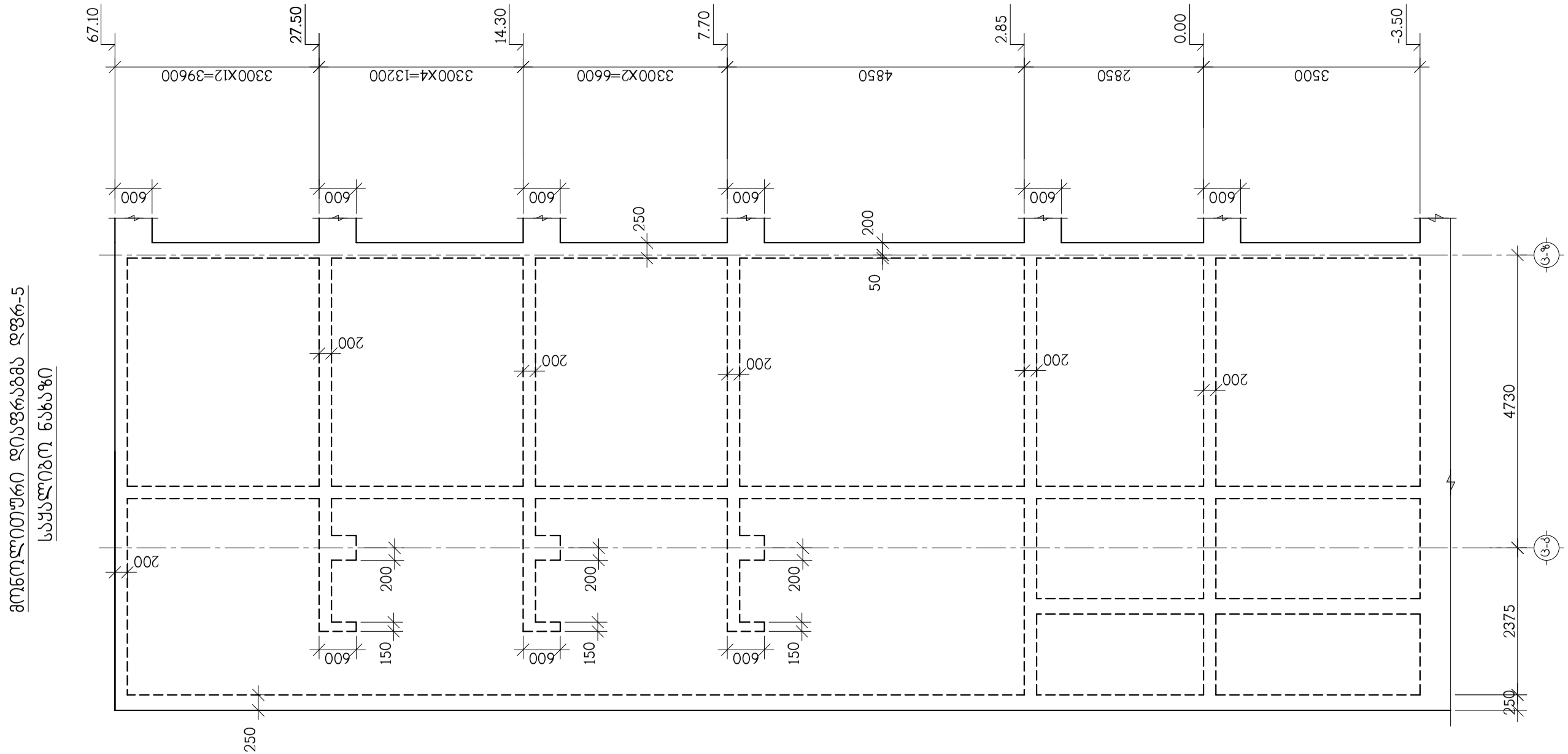

მოწინავე დიაფრაგმა დფრ-5
საყალიბო ნახაზი

თანამდებობა	გვარი	ხელმოწერა	ქ.თბილისი, ლუბლიანას ქუჩა №2/6 ნაკვ. №01.13.02.009.042-ში მრავალფუნქციური კომპლექსის პროექტი (ბლოკი ც)				შ.პ.ს. "ბლოქსი"
მთ.არქიტექტ.	გ.ხმალაძე		კონსტრუქციული ნაწილი				
			მოწინავე დიაფრაგმა დფრ-5, საყალიბო ნახაზი				
კონსტრუქტ.	ა.არჩილია						
შემამოწმა	ლ.ჯაიანი		სტადია მ	ფურც. კ-138	ფ-ბი	დაკვ. №	

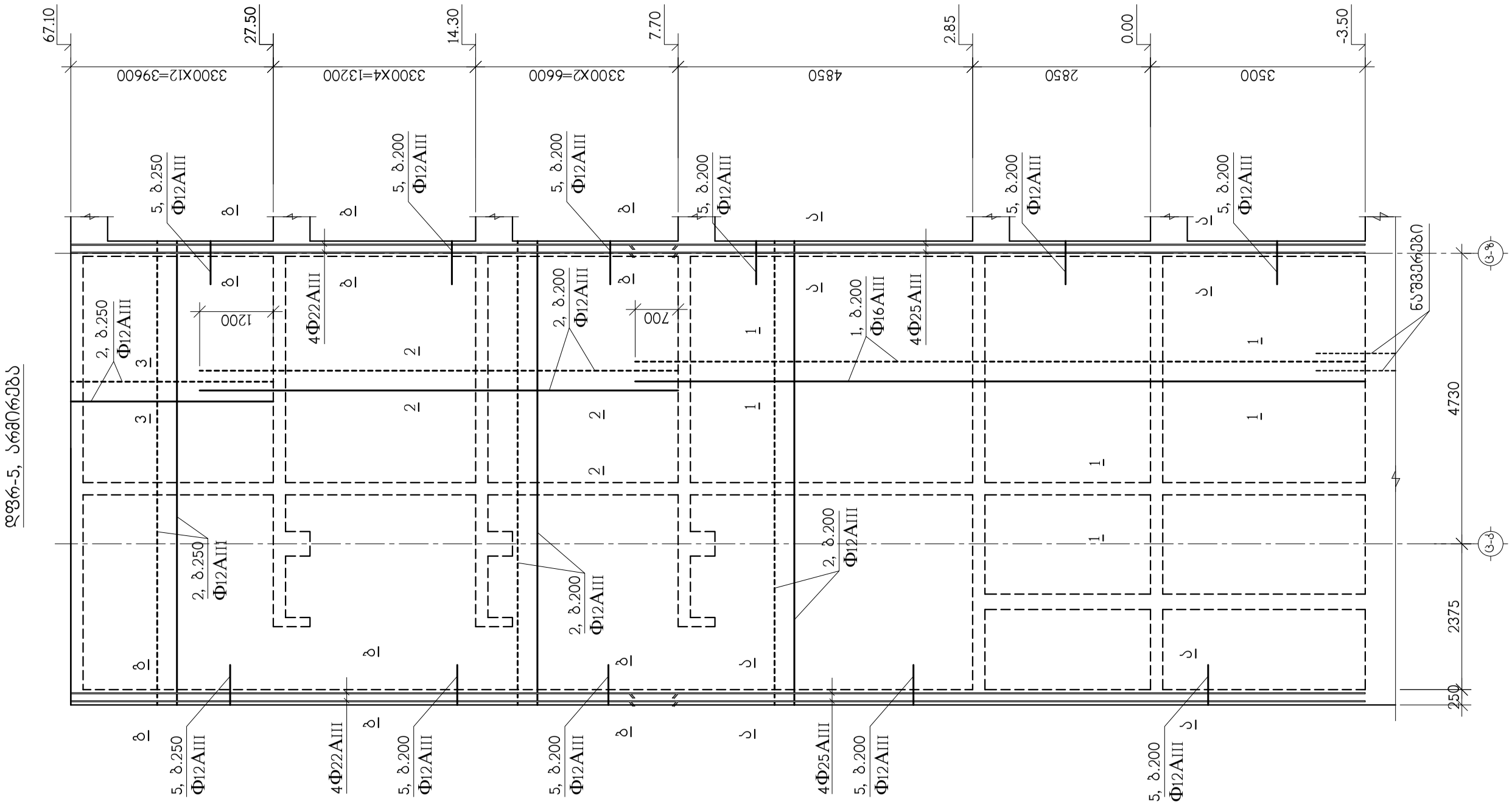

თანამდებობა	გვარი	ხელმოწერა	ქ.თბილისი, ლუბლიანას ქუჩა №2/6 ნაკვ. №01.13.02.009.042-ში მრავალფუნქციური კომპლექსის პროექტი (ბლოკი ც)				შ.პ.ს. "ბლოქსი"
მთ.არქიტექტ.	გ.ხმალაძე		კონსტრუქციული ნაწილი				
			დფრ-5 არმირება				
კონსტრუქტ.	ა.არჩილია						
შეამოწმა	ლ.ჯაიანი		სტადია მ	ფურც. კ-139	ფ-ბი	დაკვ. №	

მონოლითური დიაფრაგმა დფრ-6

საყალიბო ნახაზი

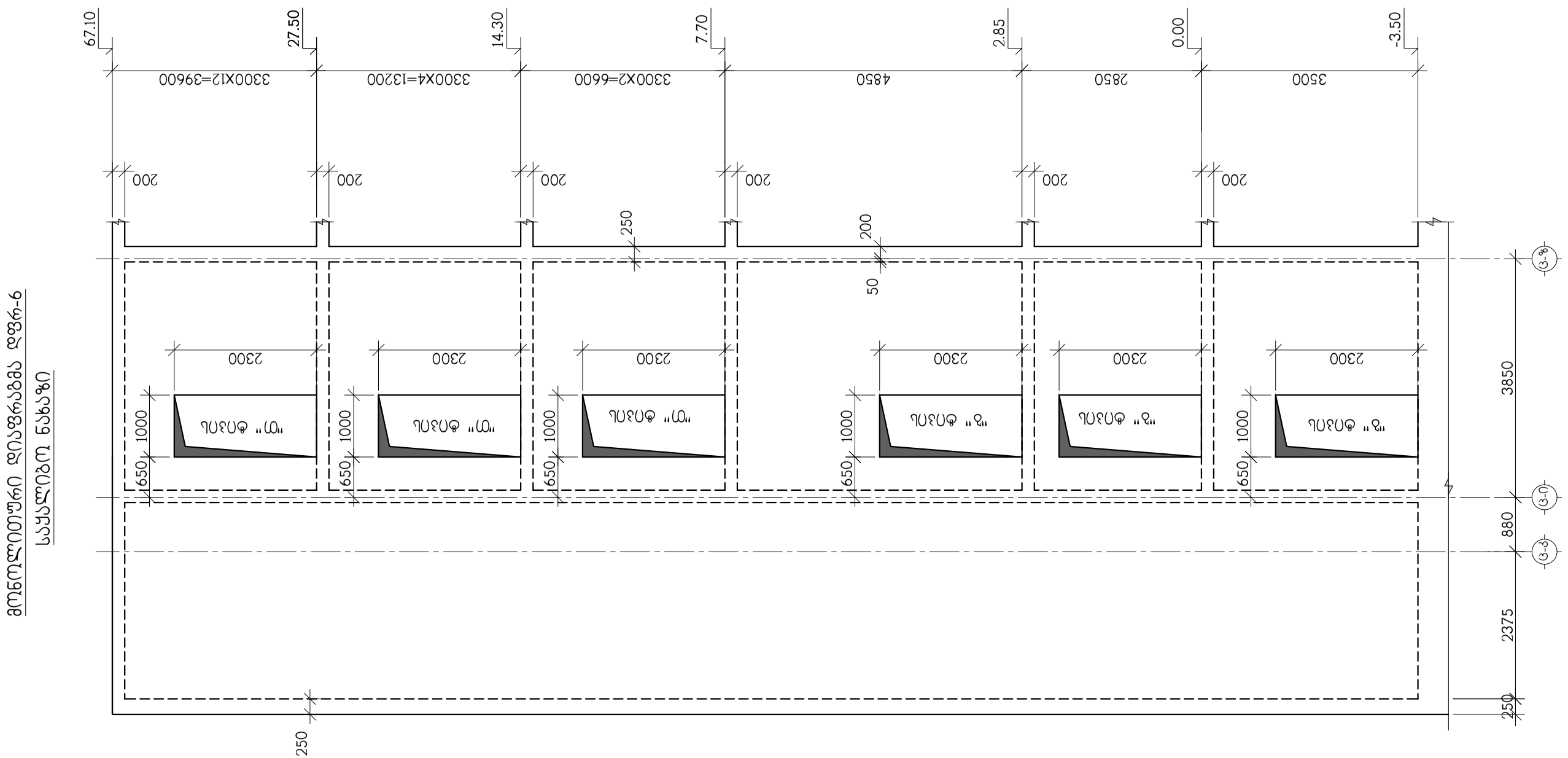

თანამდებობა	გვარი	ხელმოწერა	ქ.თბილისი, ლუბლიანას ქუჩა №2/6 ნაკვ. №01.13.02.009.042-ში მრავალფუნქციური კომპლექსის პროექტი (ბლოკი ც)				შ.პ.ს. "გლოქსი"
			კონსტრუქციული ნაწილი				
მთ.არქიტექტ.	გ.ხმალაძე		მონოლითური დიაფრაგმა დფრ-6, საყალიბო ნახაზი				
კონსტრუქტ.	ა.არჩილია						
შემოწმა	ლ.ჯაიანი		სტადია მ	ფურც. კ-140	ფ-ბი	დაკვ. №	

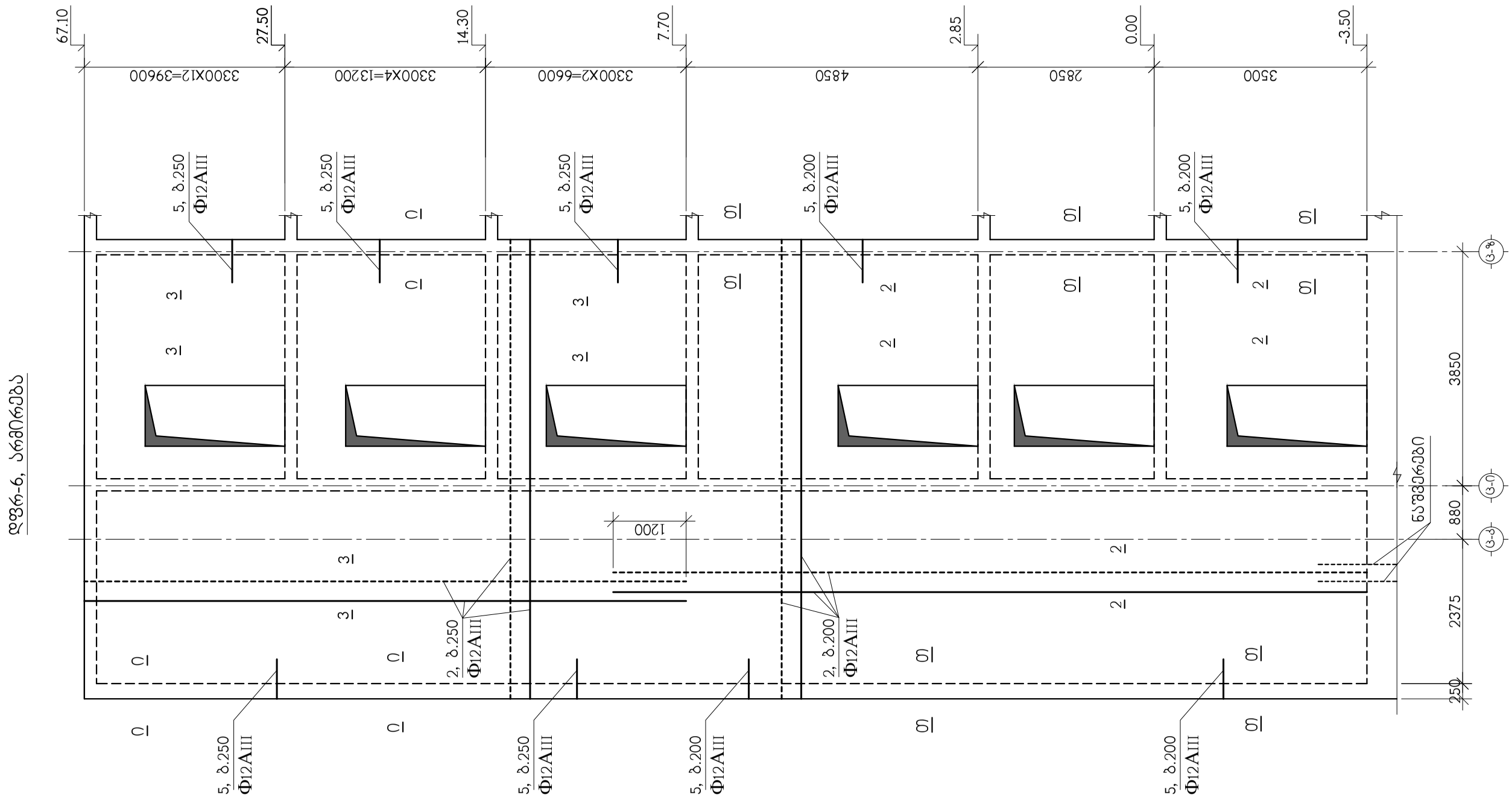

თანამდებობა	გვარი	ხელმოწერა	ქ.თბილისი, ლუბლიანას ქუჩა №2/6 ნაკვ. №01.13.02.009.042-ში მრავალფუნქციური კომპლექსის პროექტი (ბლოკი ც)				შ.პ.ს. "ბლოქსი"
მთ.არქიტექტ.	გ.ხმალაძე		კონსტრუქციული ნაწილი				
			დფრ-6 არმირება				
კონსტრუქტ.	ა.არჩილია						
შემოწმა	ლ.ჯაიანი		სტადია მ	ფურც. კ-141	ფ-ბი	დაკვ. №	

მონოლითური დიაფრაგმა დფრ-7
საყალიბო ნახაზი

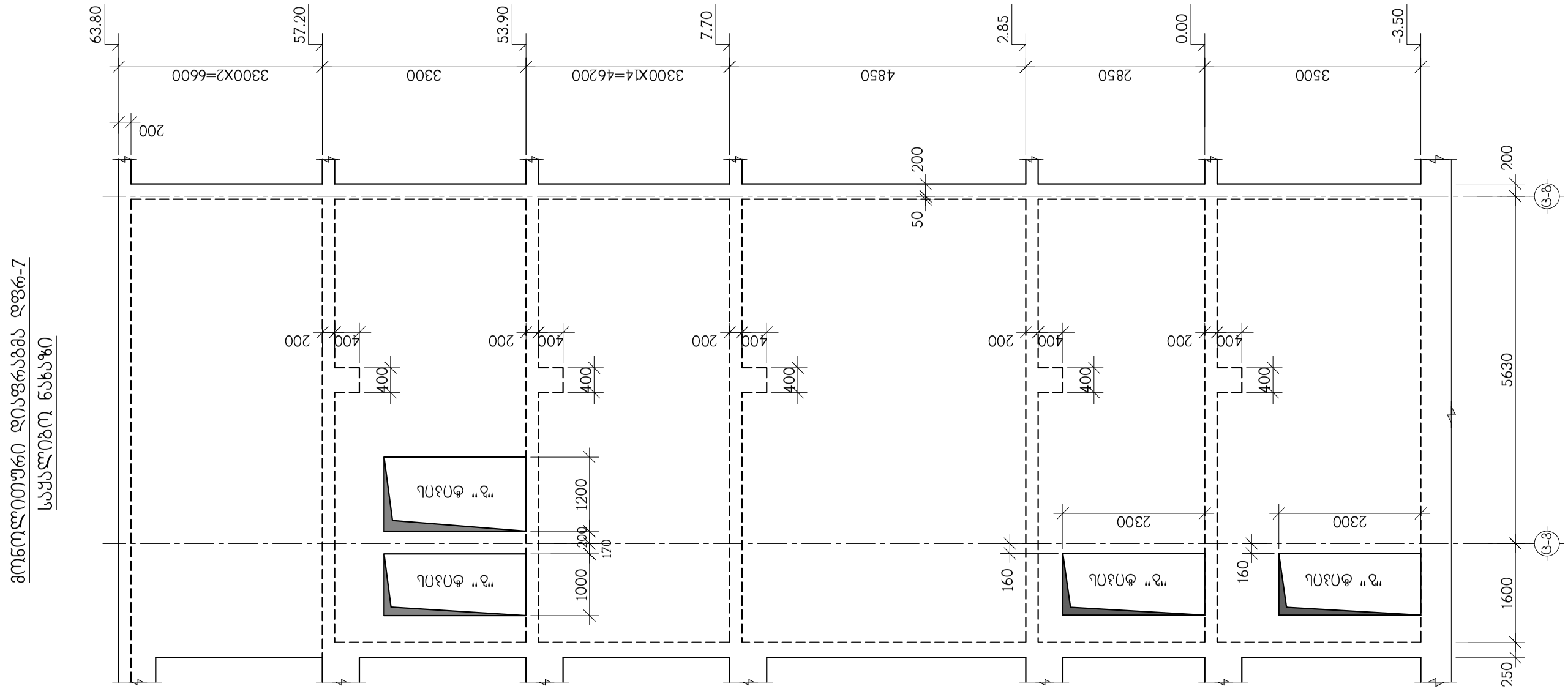

თანამდებობა	გვარი	ხელმოწერა	ქ.თბილისი, ლუბლიანას ქუჩა №2/6 ნაკვ. №01.13.02.009.042-ში მრავალფუნქციური კომპლექსის პროექტი (ბლოკი ც)				შ.პ.ს. "ბლოქსი"
მთ.არქიტექტ.	გ.ხმალაძე		კონსტრუქციული ნაწილი				
			მონოლითური დიაფრაგმა დფრ-7, საყალიბო ნახაზი				
კონსტრუქტ.	ა.არჩილია						
შემამოწმა	ლ.ჯაიანი		სტადია მ	ფურც. კ-142	ფ-ბი	დაკვ. №	

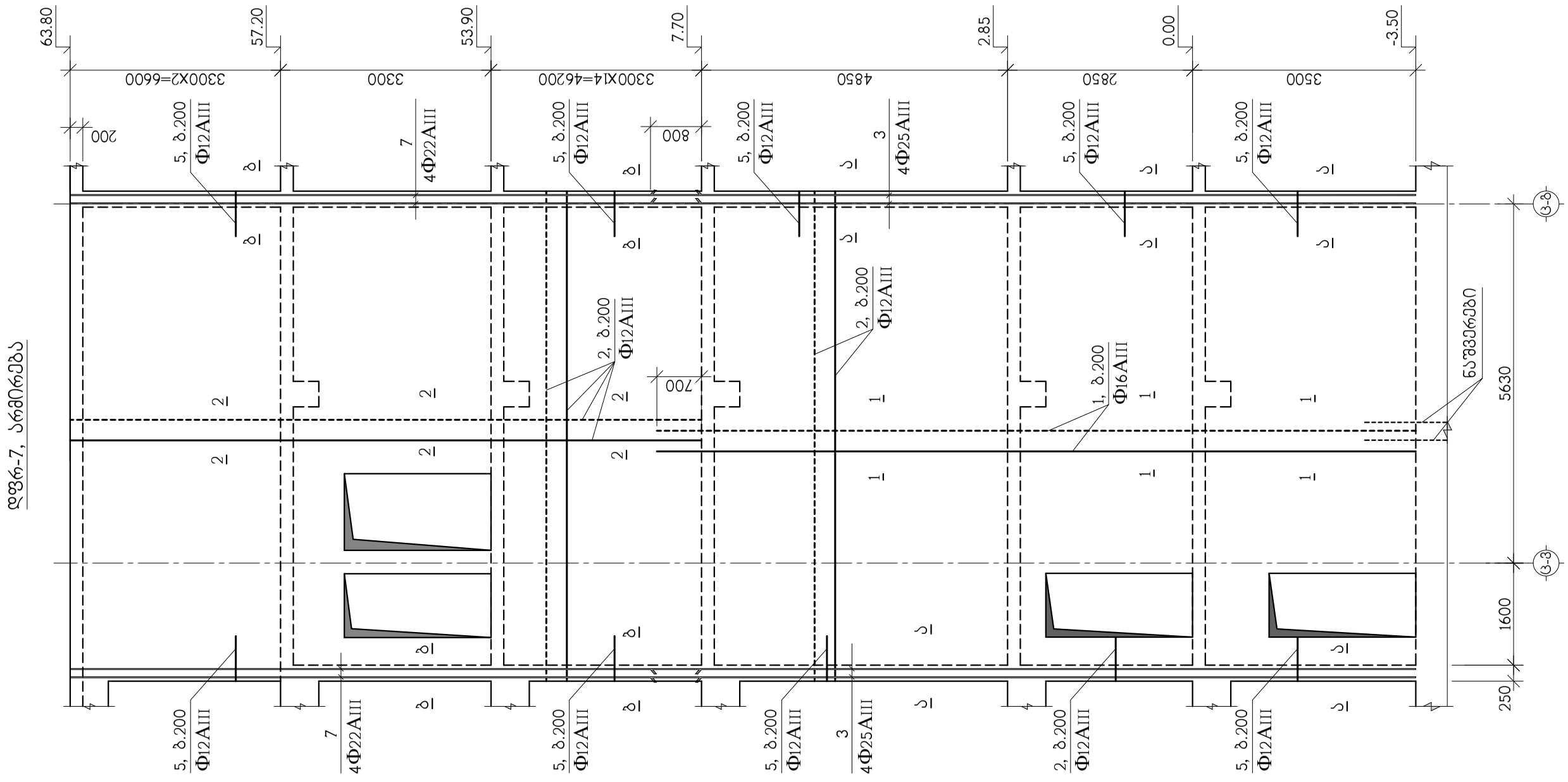

თანამდებობა	გვარი	ხელმოწერა	ქ.თბილისი, ლუბლიანას ქუჩა №2/6 ნაკვ. №01.13.02.009.042-ში მრავალფუნქციური კომპლექსის პროექტი (ბლოკი ც)				შ.პ.ს. "ბლოქსი"
მთ.არქიტექტ.	გ.ხმალაძე		კონსტრუქციული ნაწილი				
			დფრ-7 არმირება				
კონსტრუქტ.	ა.არჩილია						
შეამოწმა	ლ.ჯაიანი		სტადია მ	ფურც. კ-143	ფ-ბი	დკვ. №	

მონოლითური დიაფრაგმის დფრ-8
საყალიბო ნახაზი

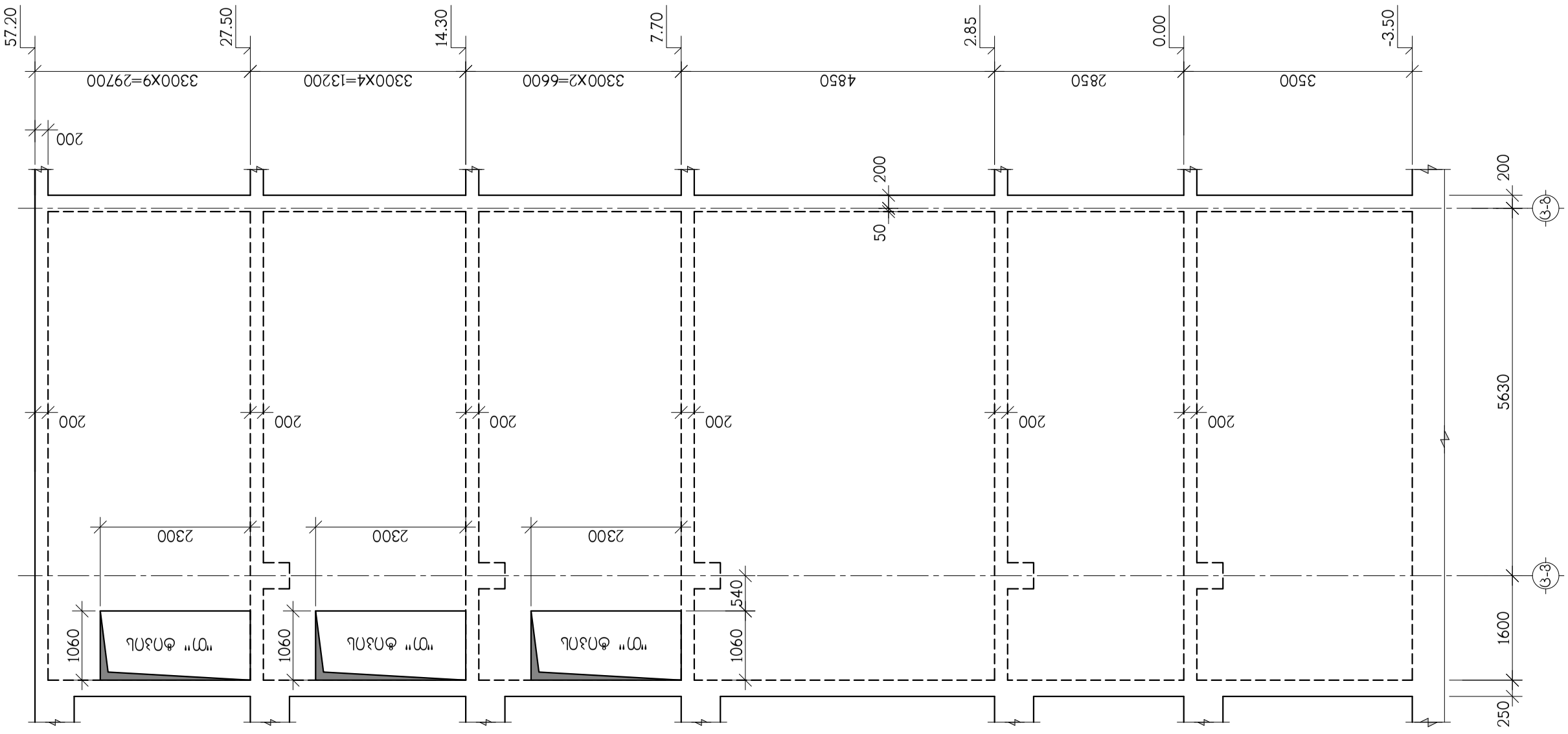

თანამდებობა	გვარი	ხელმოწერა	ქ.თბილისი, ლუბლიანას ქუჩა №2/6 ნაკვ. №01.13.02.009.042-ში მრავალფუნქციური კომპლექსის პროექტი (ბლოკი ც)				შ.პ.ს. "ბლოქსი"
მთ.არქიტექტ.	გ.ხმალაძე		კონსტრუქციული ნაწილი				
			მონოლითური დიაფრაგმა დფრ-8, საყალიბო ნახაზი				
კონსტრუქტ.	ა.არჩილია						
შემამოწმა	ლ.ჯაიანი		სტადია მ	ფურც. კ-144	ფ-ბი	დაკვ. №	

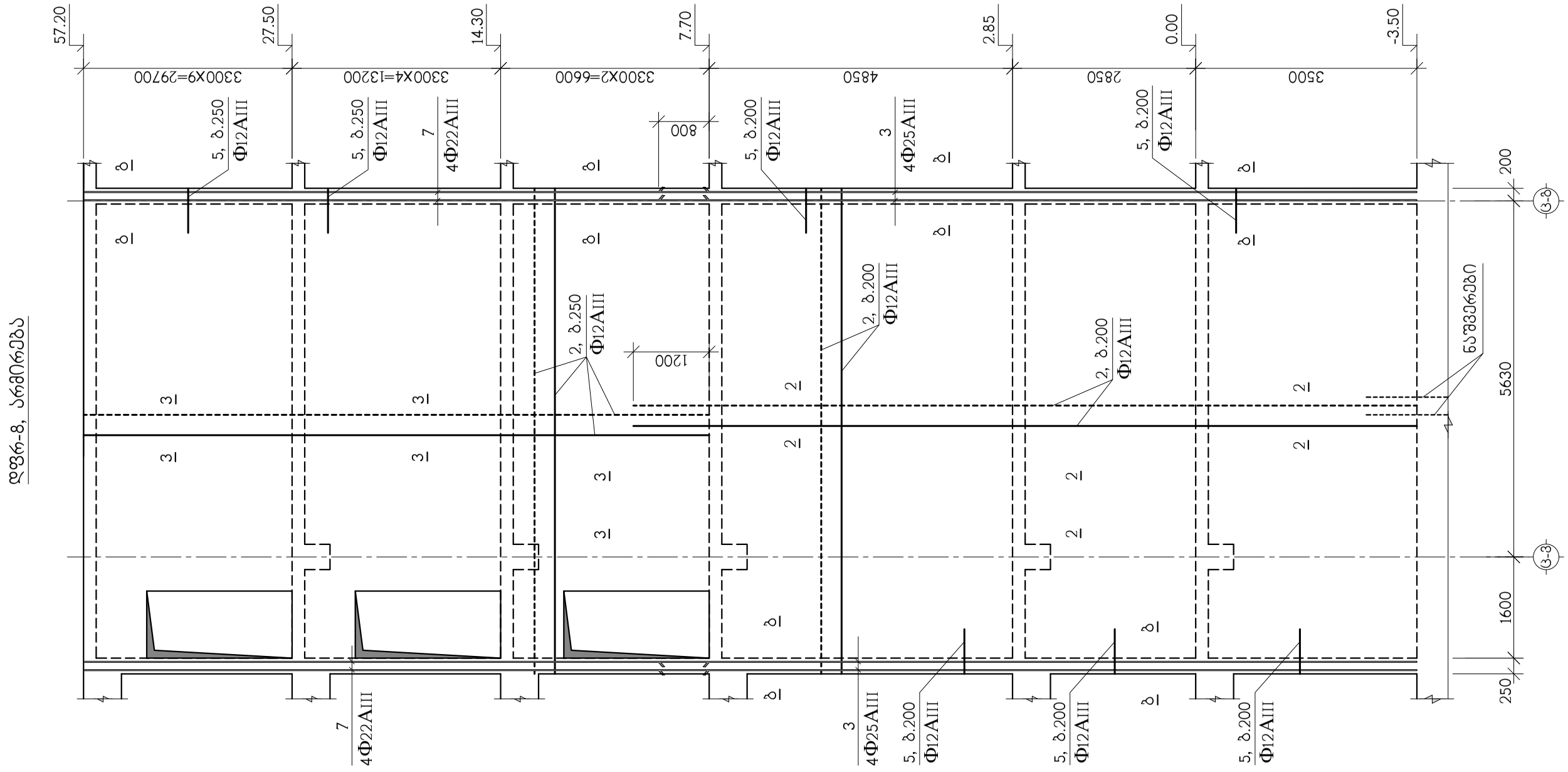

თანამდებობა	გვარი	ხელმოწერა	ქ.თბილისი, ლუბლიანას ქუჩა №2/6 ნაკვ. №01.13.02.009.042-ში მრავალფუნქციური კომპლექსის პროექტი (ბლოკი ც)				შ.პ.ს. "ბლოქსი"
მთ.არქიტექტ.	გ.ხმალაძე		კონსტრუქციული ნაწილი				
			დფრ-8 არმირება				
კონსტრუქტ.	ა.არჩილია						
შეამოწმა	ლ.ჯაიანი		სტადია მ	ფურც. კ-145	ფ-ბი	დაკვ. №	

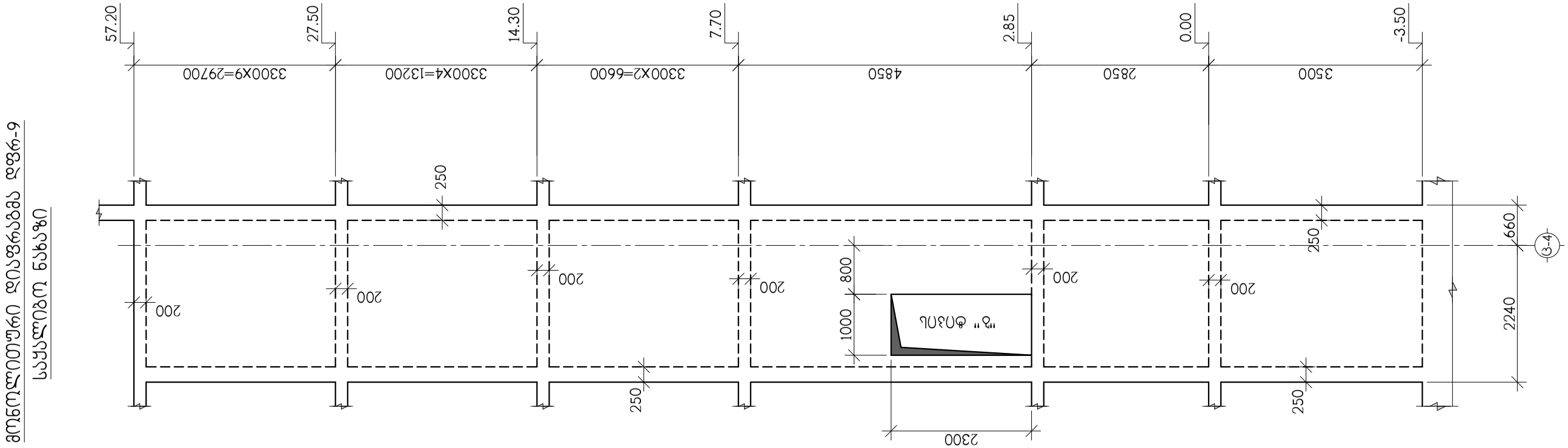

მოწოლითური დიაფრაგმა დფრ-9
საყალიბო ნახაზი

თანამდებობა	გვარი	ხელმოწერა	ქ.თბილისი, ლუბლიანას ქუჩა №2/6 ნაკვ. №01.13.02.009.042-ში მრავალფუნქციური კომპლექსის პროექტი (ბლოკი ც)				შ.პ.ს. "ბლოქსი"
მთ.არქიტექტ.	გ.ხმალაძე		კონსტრუქციული ნაწილი				
			მოწოლითური დიაფრაგმა დფრ-9, საყალიბო ნახაზი				
კონსტრუქტ.	ა.არჩილია						
შემამოწმა	ლ.ჯაიანი		სტადია მ	ფურც. კ-146	ფ-ბი	დაკვ. №	

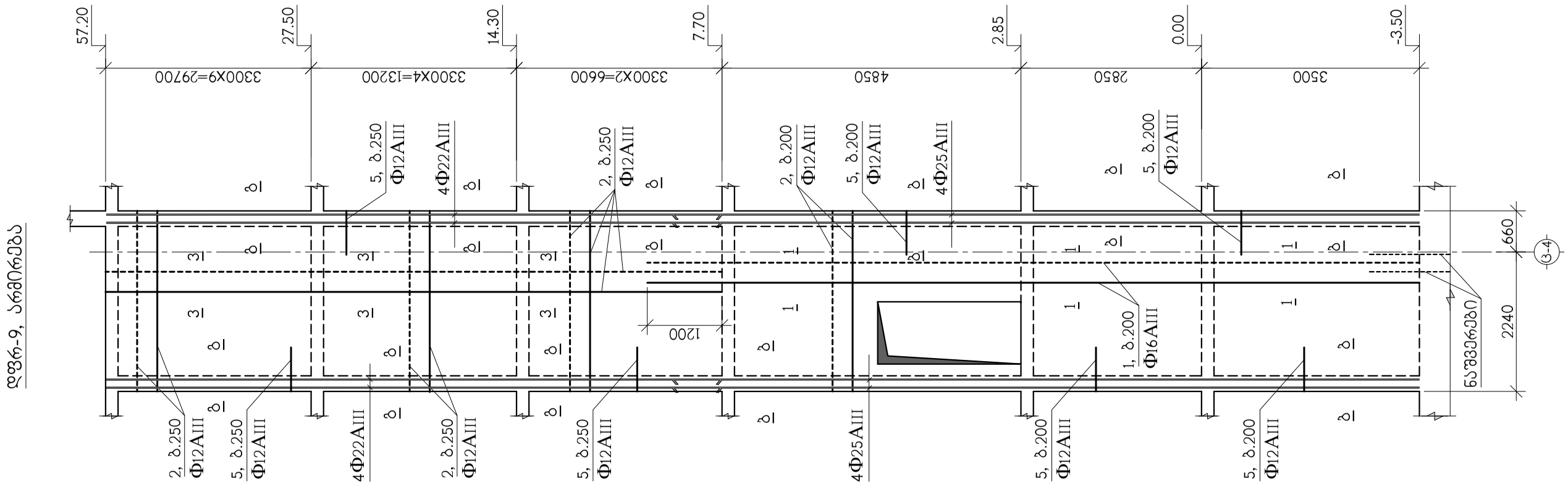

თანამდებობა	გვარი	ხელმოწერა	ქ.თბილისი, ლუბლიანას ქუჩა №2/6 ნაკვ. №01.13.02.009.042-ში მრავალფუნქციური კომპლექსის პროექტი (ბლოკი ც)				შ.პ.ს. "ბლოქსი"
მთ.არქიტექტ.	გ.ხმალაძე		კონსტრუქციული ნაწილი				
			ღფრ-9 არმირება				
კონსტრუქტ.	ა.არჩილია						
შემოწმა	ლ.ჯაიანი		სტადია მ	ფურც. კ-147	ფ-ბი	დაკვ. №	

მონოლითური დიაფრაგმა დფრ-10
საყალიბო ნახაზი

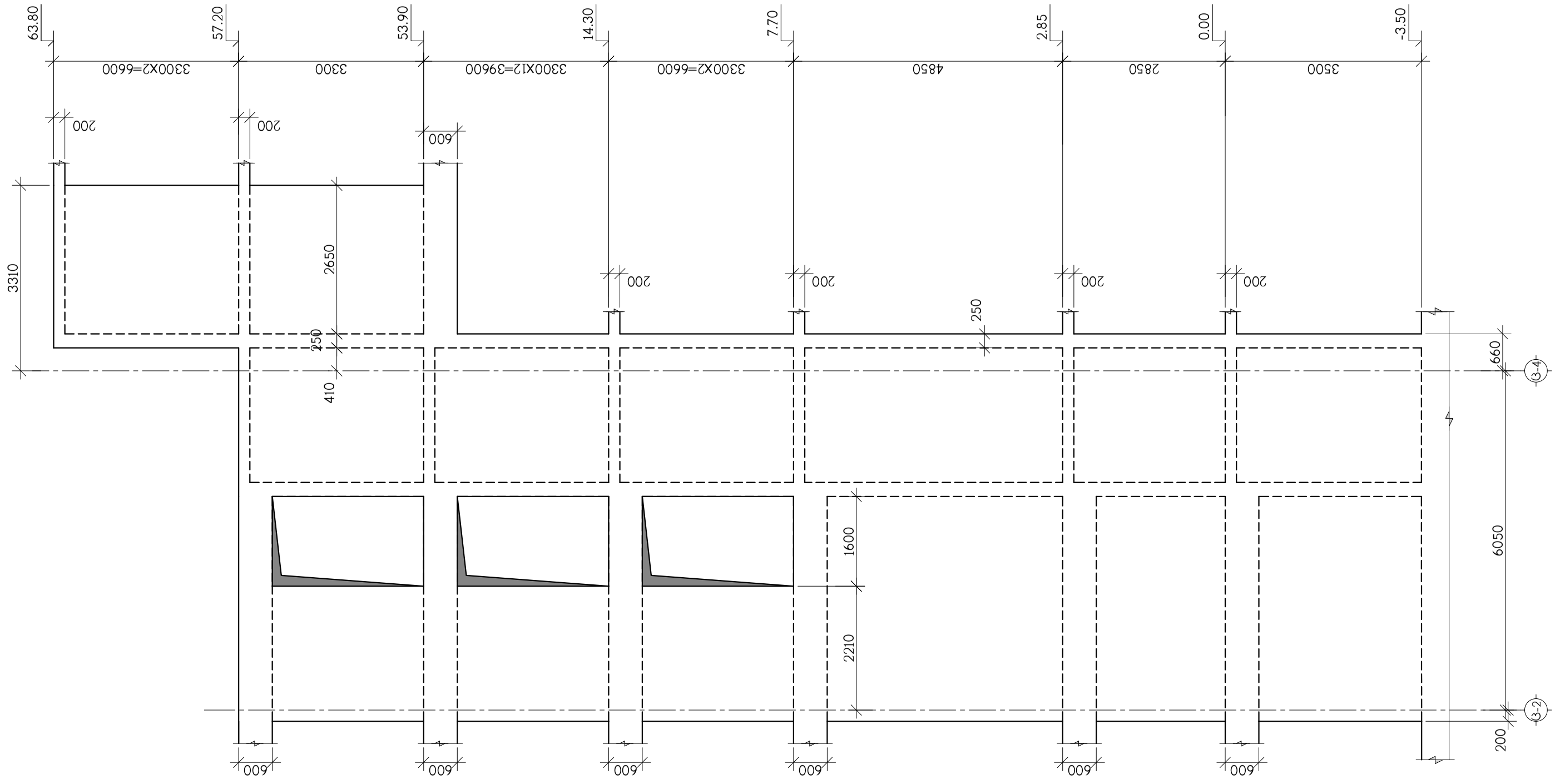

თანამდებობა	გვარი	ხელმოწერა	ქ.თბილისი, ლუბლიანას ქუჩა №2/6 ნაკვ. №01.13.02.009.042-ში მრავალფუნქციური კომპლექსის პროექტი (ბლოკი ც)				შ.პ.ს. "ბლოქსი"
მთ.არქიტექტ.	გ.ხმალაძე		კონსტრუქციული ნაწილი				
			მონოლითური დიაფრაგმა დფრ-10, საყალიბო ნახაზი				
კონსტრუქტ.	ა.არჩილია						
შეამოწმა	ლ.ჯაიანი		სტადია მ	ფურც. კ-148	ფ-ბი	დაკვ. №	

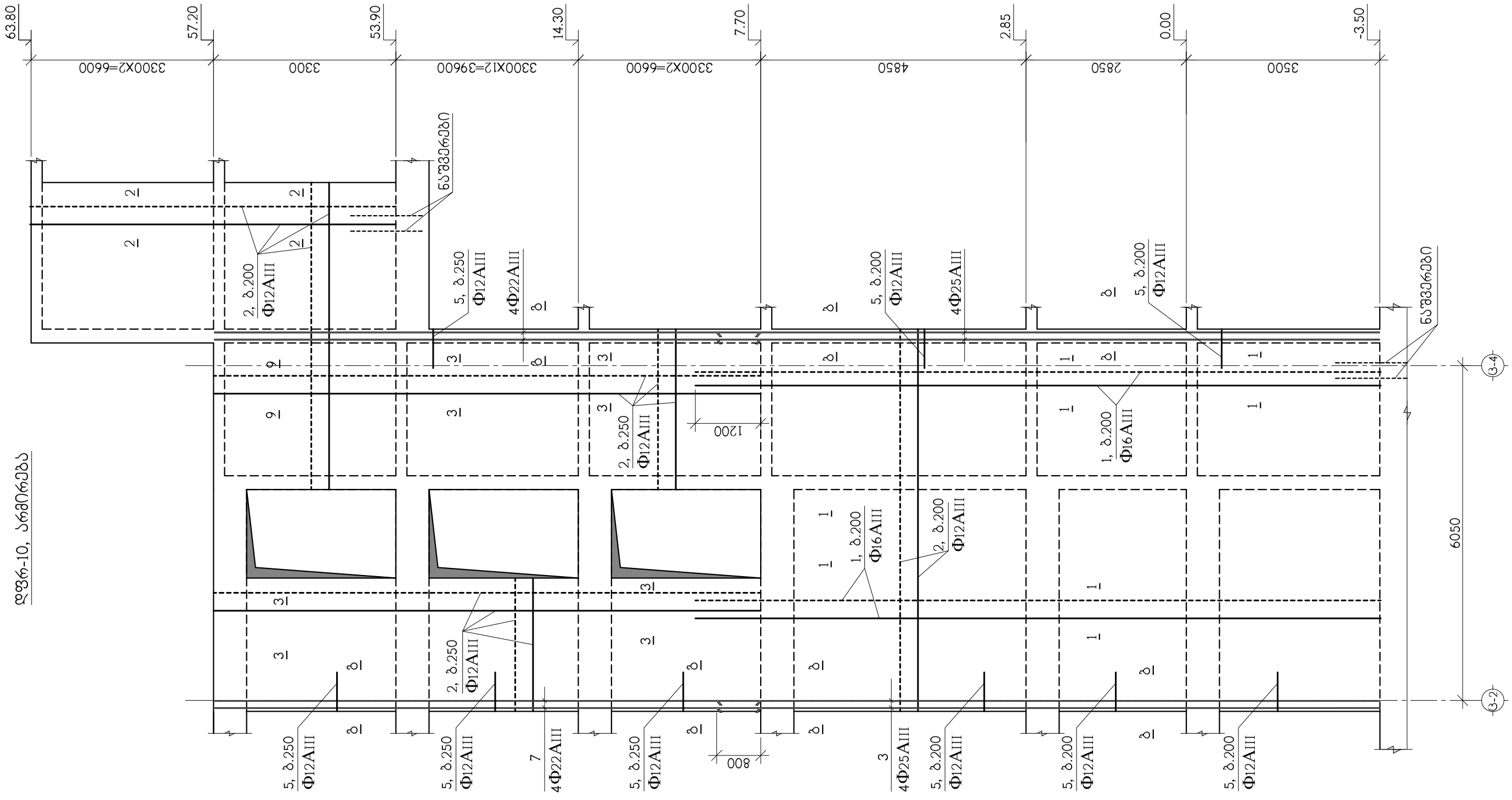

თანამდებობა	გვარი	ხელმოწერა	ქ.თბილისი, ლუბლიანას ქუჩა №2/6 ნაკვ. №01.13.02.009.042-ში მრავალფუნქციური კომპლექსის პროექტი (ბლოკი ც)				შ.პ.ს. "ბლოქსი"
მთ.არქიტექტ.	გ.ხმალაძე		კონსტრუქციული ნაწილი				
			დფრ-10 არმირება				
კონსტრუქტ.	ა.არჩილია						
შეამოწმა	ლ.ჯაიანი		სტადია მ	ფურც. კ-149	ფ-ბი	დაკვ. №	

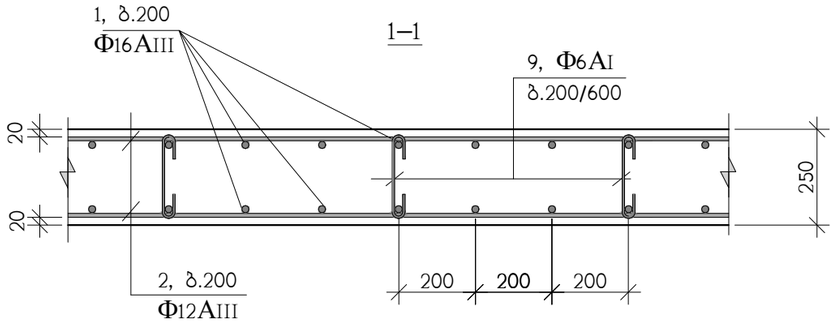

9



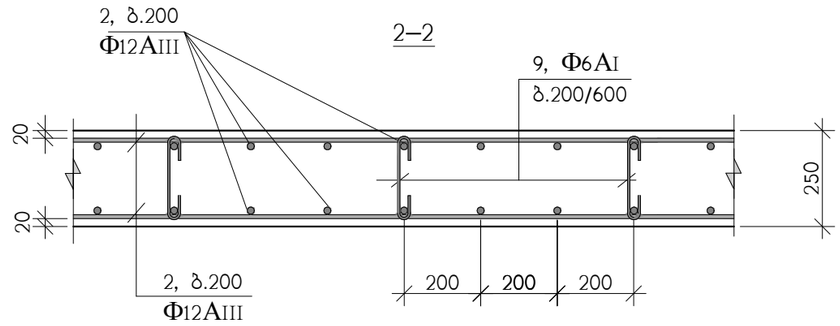

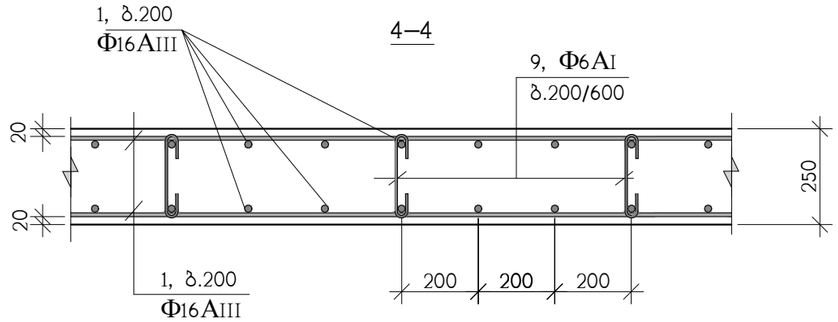

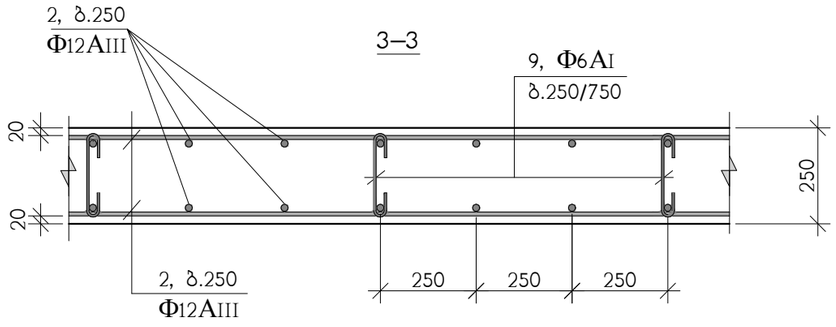

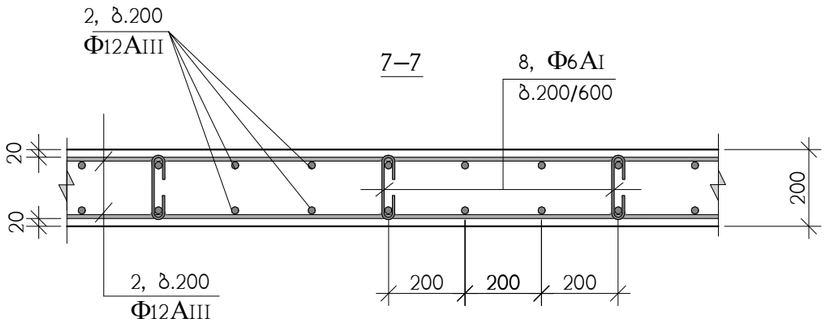

თანამდებობა	გვარი	ხელმოწერა	ქ.თბილისი, ლუბლიანას ქუჩა №2/6 ნაკვ. №01.13.02.009.042-ში მრავალფუნქციური კომპლექსის პროექტი (ბლოკი ც)			შ.პ.ს. "ბლოქსი"
მთ.არქიტექტ.	გ.ხმალაძე		კონსტრუქციული ნაწილი			
			მონოლითური კედლების არმირების დეტალები			
კონსტრუქტ.	ა.არჩილია					
შემოწმება	ლ.ჯაიანი		სტადია მ	ფურც. კ-150	ფ-ბი	დაკვ. №

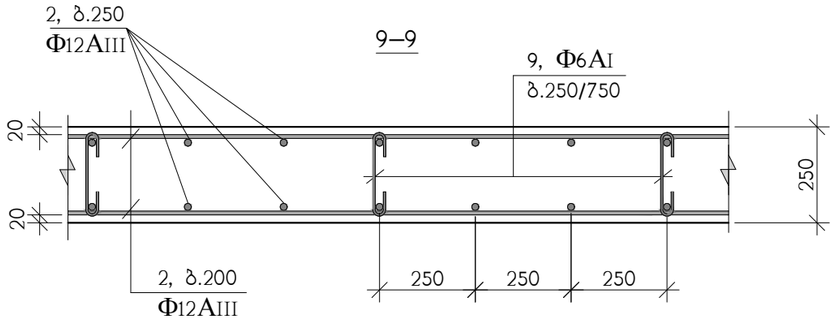

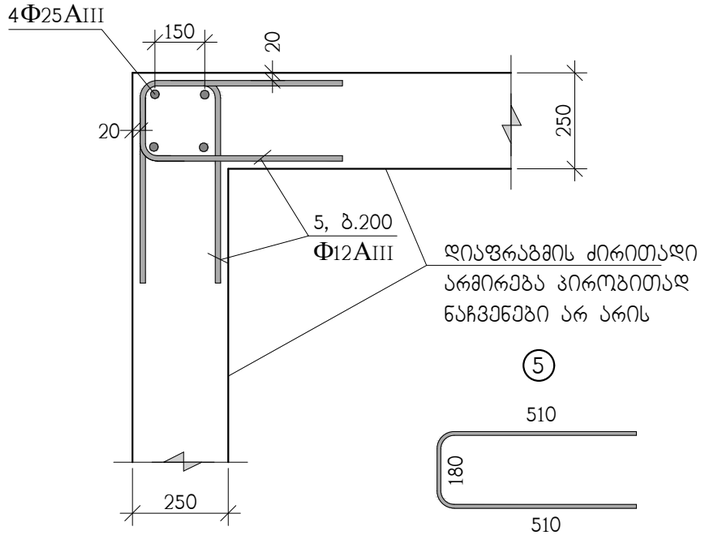

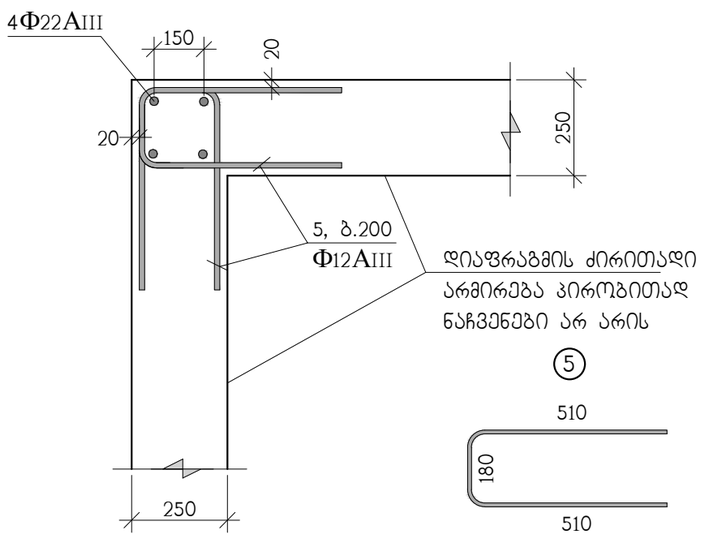

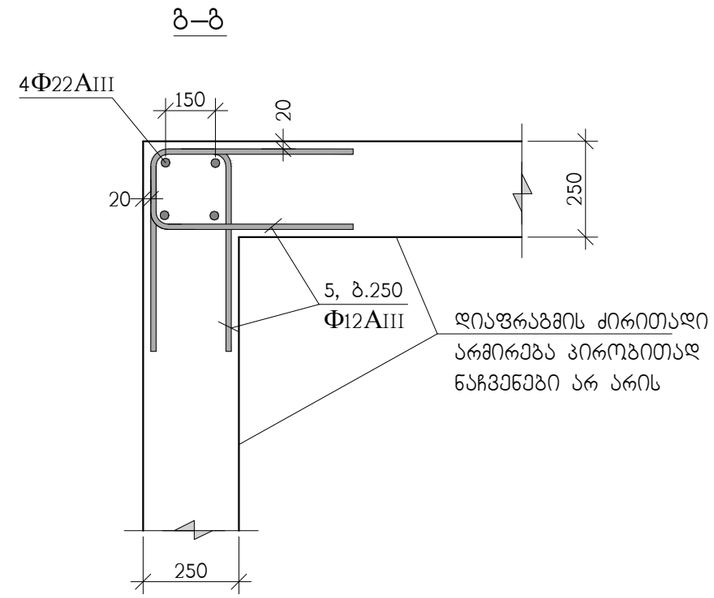

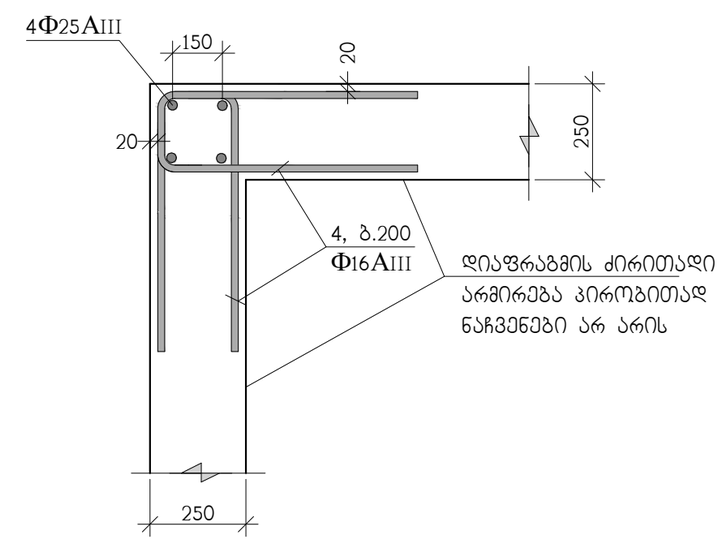

თანამდებობა	გვარი	ხელმოწერა	ქ.თბილისი, ლუბლიანას ქუჩა №2/6 ნაკვ. №01.13.02.009.042-ში მრავალფუნქციური კომპლექსის პროექტი (ბლოკი ც)			შ.პ.ს. "ბლოქსი"
მთ.არქიტექტ.	გ.ხმალაძე		კონსტრუქციული ნაწილი			
კონსტრუქტ.	ა.არჩილია		მონოლითური კედლების არმირების დეტალები			
შემოწმა	ლ.ჯაიანი		სტადია მ	ფურც. კ-151	ფ-ბი	დაკვ. №

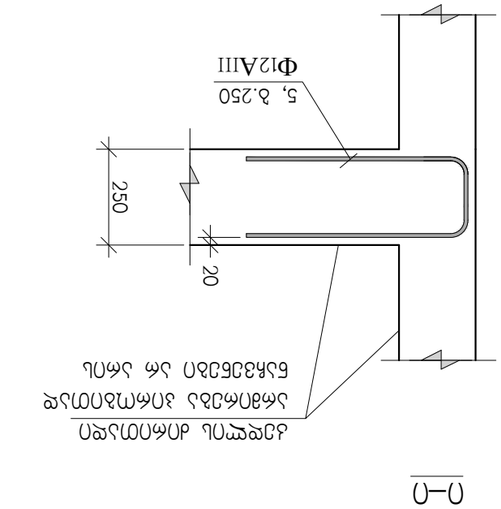

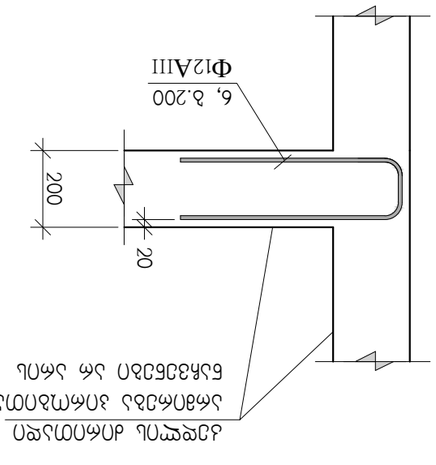

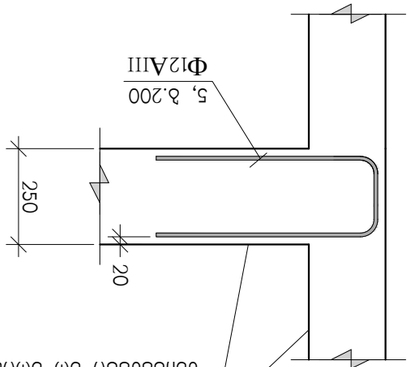

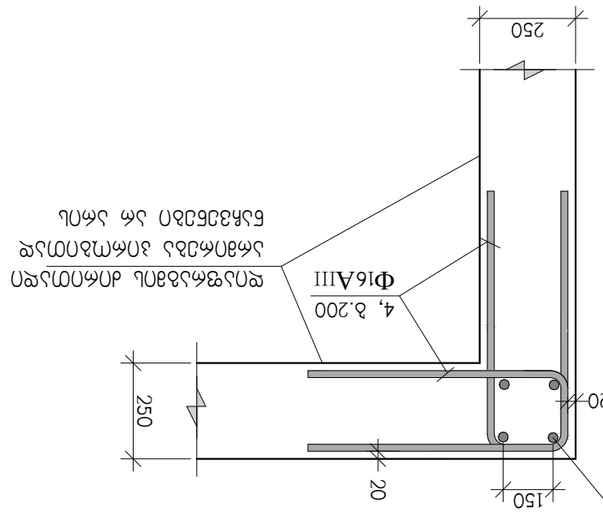

ПЭЬЬЭЗФЕЭЬЭЬ	ЭЬЭПСП	ЬЭЕЕСЭЗЭЬЭП ЭПСМЭПОМЭЕ ЭСФПСФЭЬЭ ЭПСМЭПОМЭЕ ЬЛЯЭЬБЭЬЭП ЭС ЭСПЬ (ЭЕЕСМЭЗЬЭЬ Ь ЭПСМЭПОМЭЕ ЭСФПСФЭЬЭ

"ა" ტიპის ღიობის არმირების მაგალითი

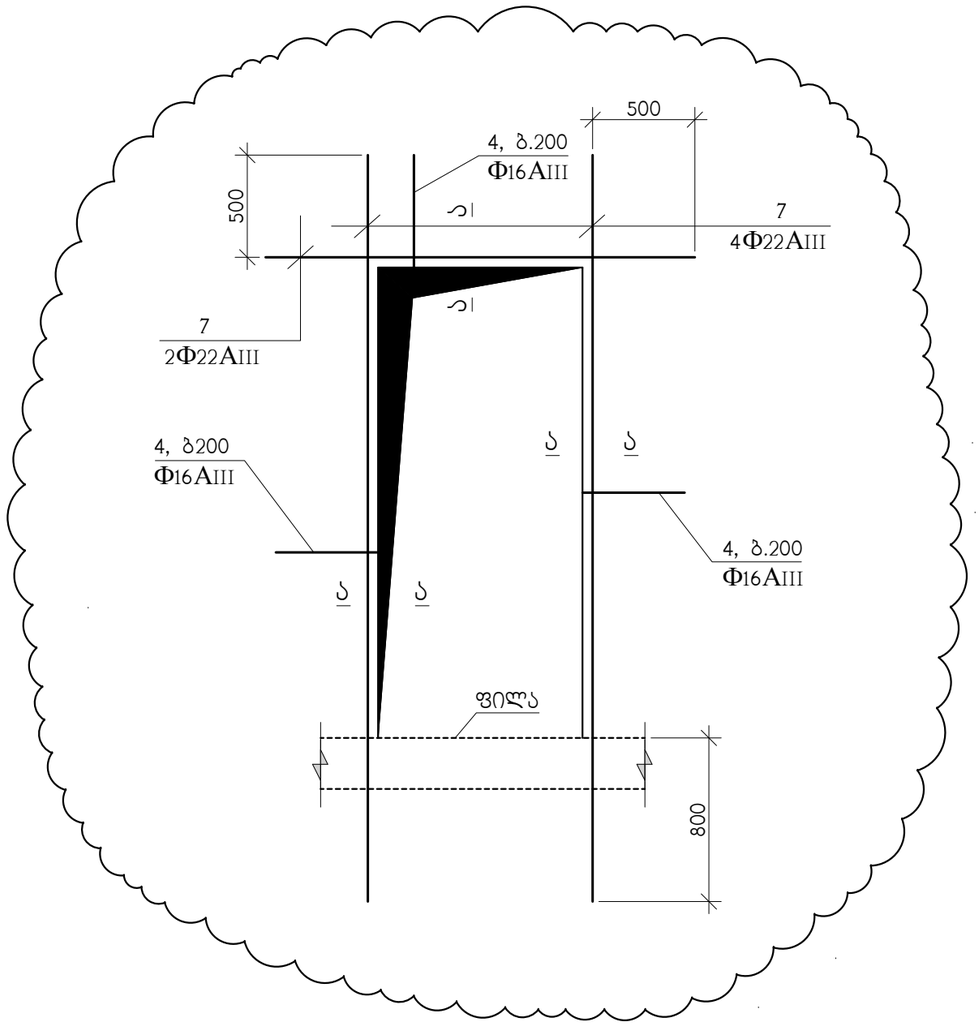

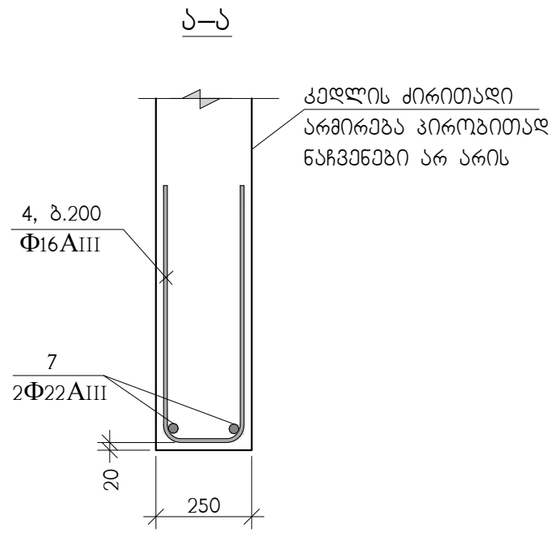

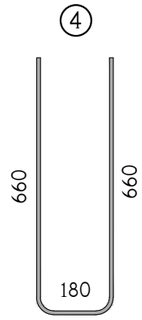

თანამდებობა	გვარი	ხელმოწერა	ქ.თბილისი, ლუბლიანას ქუჩა №2/6 ნაკვ. №01.13.02.009.042-ში მრავალფუნქციური კომპლექსის პროექტი (ბლოკი ც)				შ.პ.ს. "ბლოქსი"
მთ.არქიტექტ.	გ.ხმალაძე		კონსტრუქციული ნაწილი				
			"ა" ტიპის ღიობის არმირების მაგალითი				
კონსტრუქტ.	ა.არჩილია						
შემოწმა	ლ.ჯაიანი		სტადია მ	ფურც. კ-153	ფ-ბი	დაკვ. №	

"ბ" ტიპის ღიობის არმირების მაგალითი

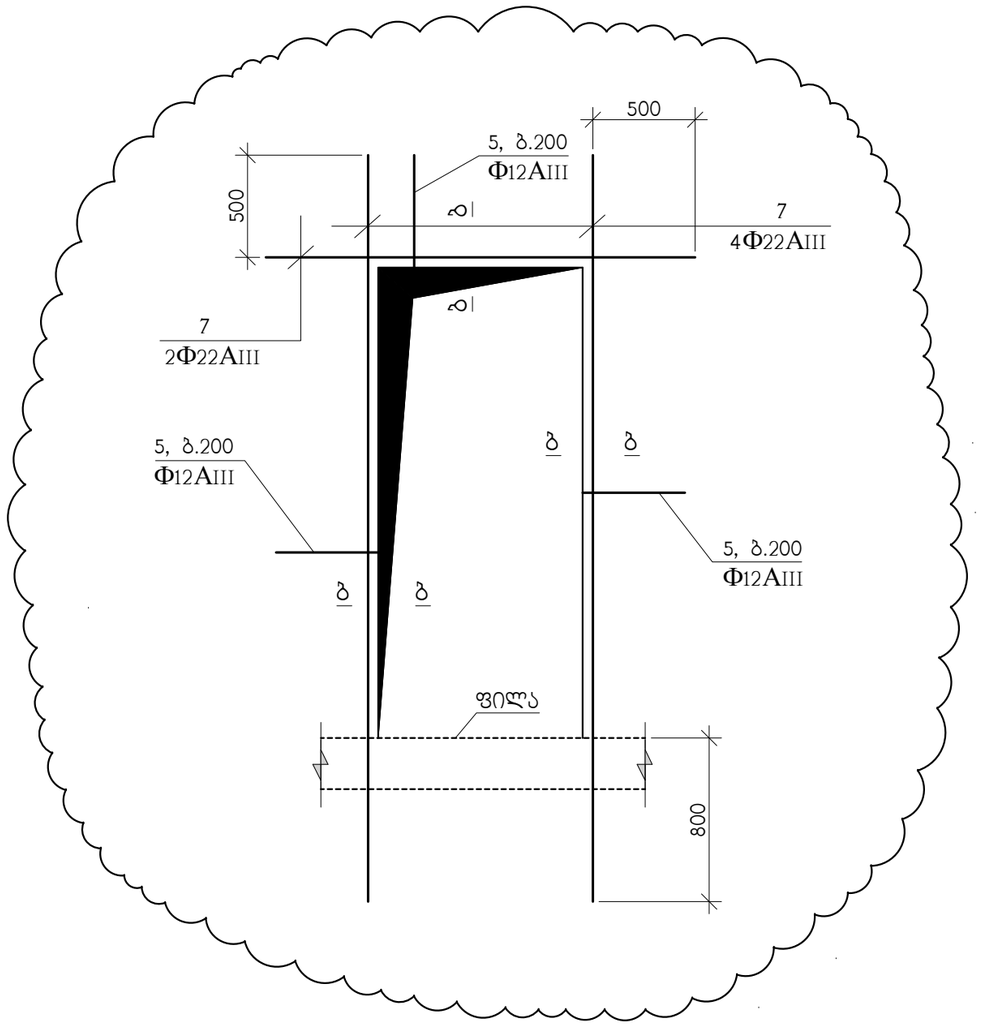

ბ–ბ

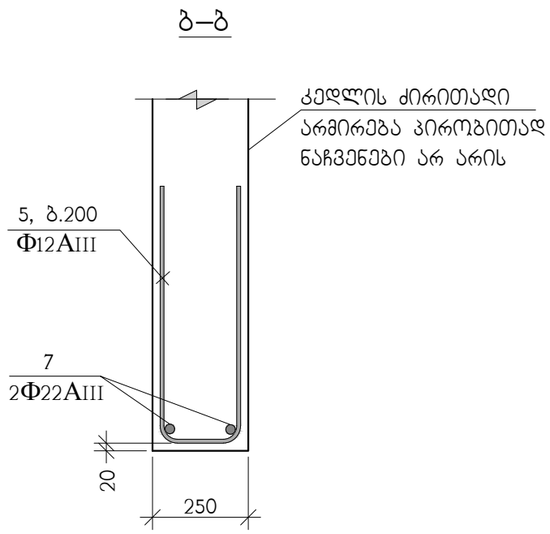

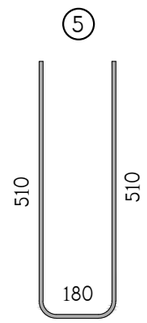

თანამდებობა	გვარი	ხელმოწერა	ქ.თბილისი, ლუბლიანას ქუჩა №2/6 ნაკვ. №01.13.02.009.042-ში მრავალფუნქციური კომპლექსის პროექტი (ბლოკი ც)				შ.პ.ს. "ბლოქსი"
მთ.არქიტექტ.	გ.ხმალაძე		კონსტრუქციული ნაწილი				
			"ბ" ტიპის ღიობის არმირების მაგალითი				
კონსტრუქტ.	ა.არჩილია						
შემამოწმა	ლ.ჯაიანი		სტადია მ	ფურც. კ-154	ფ-ბი	დაკვ. №	

"ბ" ტიპის ღიობის არმირების მაგალითი

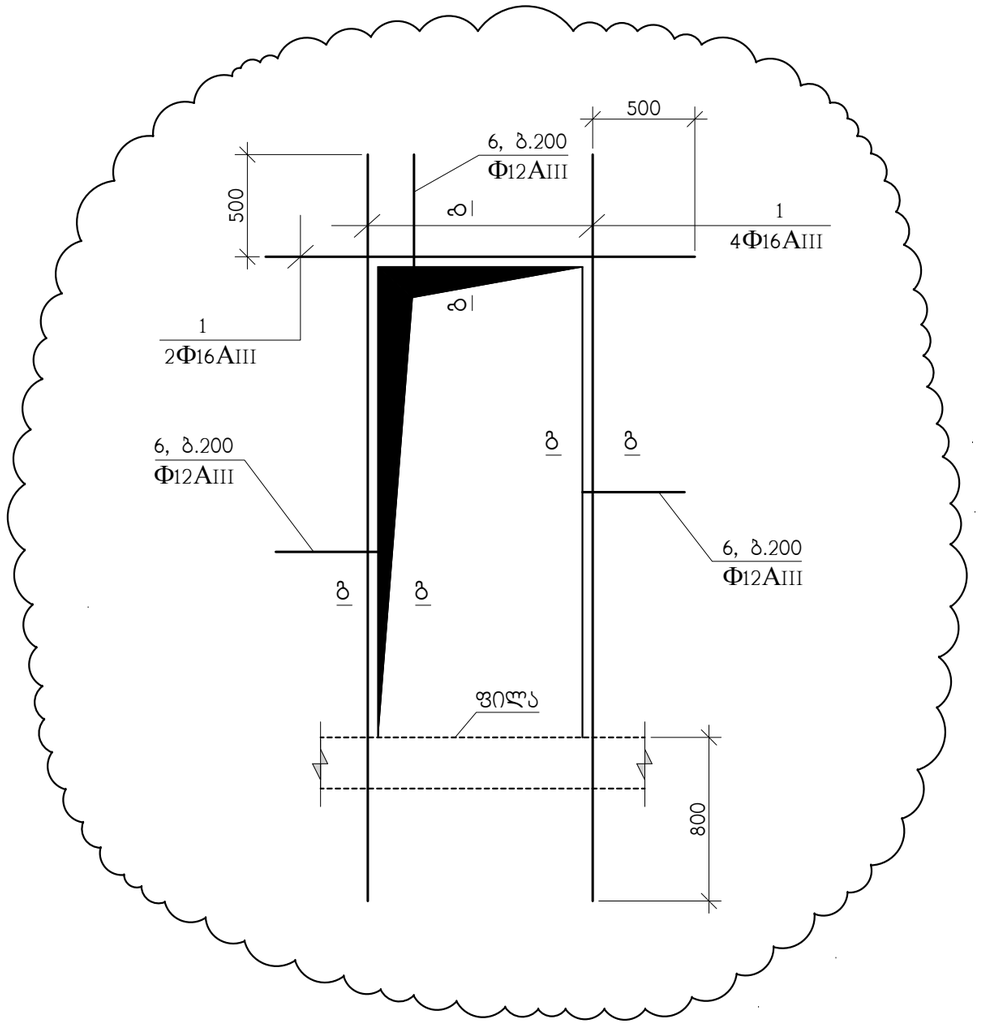

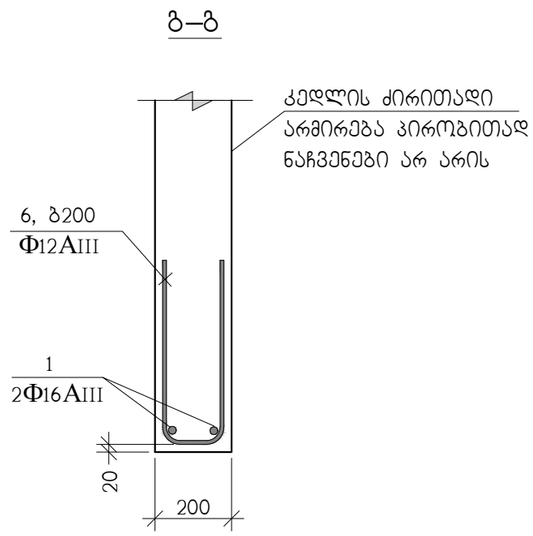

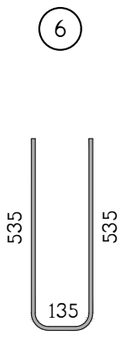

თანამდებობა	გვარი	ხელმოწერა	ქ.თბილისი, ლეონიანას ჭუჭა №2/6 ნაკვ. №01.13.02.009.042-ში მრავალფუნქციური კომპლექსის პროექტი (ბლოკი ც)				შ.პ.ს. "ბლოკსი"
მთ.არქიტექტ.	გ.ხმალაძე		კონსტრუქციული ნაწილი				
კონსტრუქტ.	ა.არჩილია		"ბ" ტიპის ღიობის არმირების მაგალითი				
შემოწმება	ლ.ჯაიანი		სტადია მ	ფურც.კ-155	ფ-ბი	დაკვ. №	

"თ" ტიპის ღიობის არმირების მაგალითი

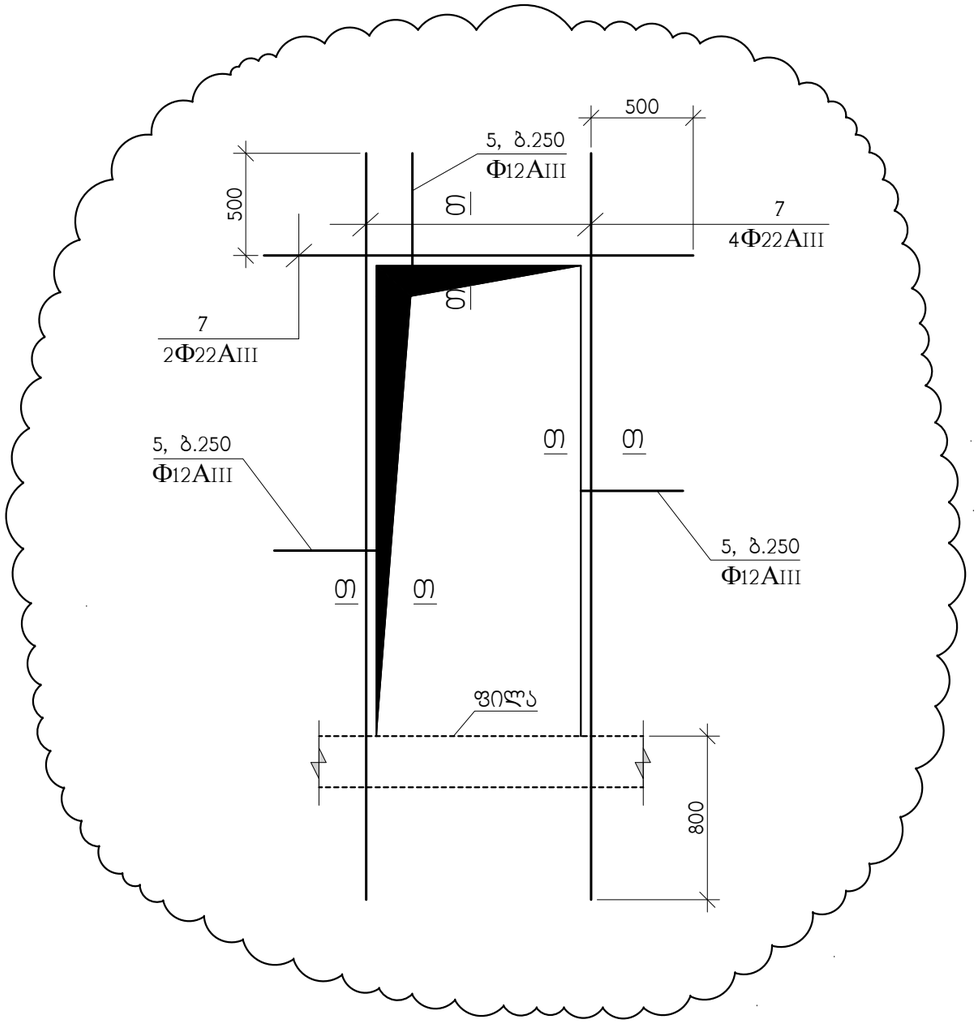

თ–თ

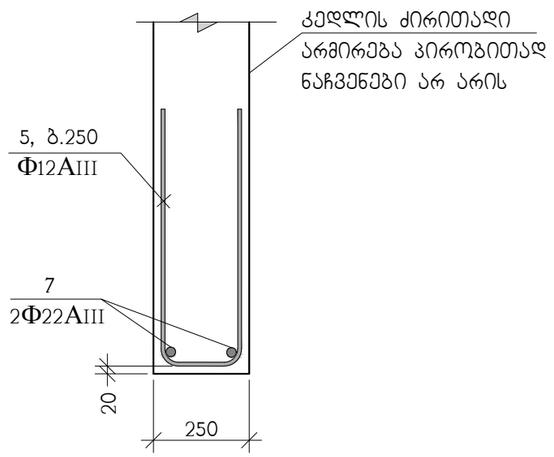

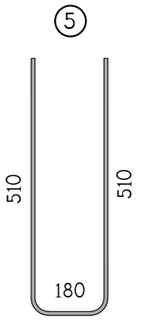

თანამდებობა	გვარი	ხელმოწერა	ქ.თბილისი, ლუბლიანას ქუჩა №2/6 ნაკვ. №01.13.02.009.042-ში მრავალფუნქციური კომპლექსის პროექტი (ბლოკი ც)				შ.პ.ს. "ბლოკსი"
მთ.არქიტექტ.	გ.ხმალაძე		კონსტრუქციული ნაწილი				
			"თ" ტიპის ღიობის არმირების მაგალითი				
კონსტრუქტ.	ა.არჩილია						
შემოწმება	ლ.ჯაიანი		სტადია მ	ფურც. კ-156	ფ-ბი	ნაკვ. №	

პოზ.	აღნიშვნა	დასახელება	რაოდ. ც.	ერთ-ეული
		დფრ-1	1	
1	დაიჭრას ადგილზე	Ф16AIII სახსტ. 5781-828* L=1110 ბრძ.მ	–	1750 კგ.
2	დაიჭრას ადგილზე	Ф12AIII სახსტ. 5781-828* L=9540 ბრძ.მ	–	8470 კგ.
3	დაიჭრას ადგილზე	Ф25AIII სახსტ. 5781-828* L=108	–	419 კგ.
5		Ф12AIII სახსტ. 5781-828* L=1200	560	1.07 კგ.
7		Ф22AIII სახსტ. 5781-828* L=534 ბრძ.მ	–	1590 კგ.
9		Ф6AI სახსტ. 5781-828* L=410	4760	0.09 კგ.
		B 30 კლასის ბეტონი		140 მ^3

პოზ.	აღნიშვნა	დასახელება	რაოდ. ც.	ერთ-ეული
		დფრ-2	1	
1	დაიჭრას ადგილზე	Ф16AIII სახსტ. 5781-828* L=8210 ბრძ.მ	–	12960 კგ.
3	დაიჭრას ადგილზე	Ф25AIII სახსტ. 5781-828* L=108	–	419 კგ.
4		Ф16AIII სახსტ. 5781-828* L=1500	2900	2.36 კგ.
7		Ф22AIII სახსტ. 5781-828* L=2010 ბრძ.მ	–	5600 კგ.
9		Ф6AI სახსტ. 5781-828* L=410	5920	0.09 კგ.
		B 30 კლასის ბეტონი		96 მ^3

პოზ.	აღნიშვნა	დასახელება	რაოდ. ც.	ერთ-ეული
		დფრ-3	1	
1	დაიჭრას ადგილზე	Ф16AIII სახსტ. 5781-828* L=810 ბრძ.მ	–	1280 კგ.
2	დაიჭრას ადგილზე	Ф12AIII სახსტ. 5781-828* L=6630 ბრძ.მ	–	5890 კგ.
6		Ф12AIII სახსტ. 5781-828* L=1200	2280	1.07 კგ.
8		Ф6AI სახსტ. 5781-828* L=360	2700	0.08 კგ.
		B 30 კლასის ბეტონი		62 მ^3

პოზ.	აღნიშვნა	დასახელება	რაოდ. ც.	ერთ-ეული
		დფრ-4	1	
1	დაიჭრას ადგილზე	Ф16AIII სახსტ. 5781-828* L=940 ბრძ.მ	–	1490 კგ.
2	დაიჭრას ადგილზე	Ф12AIII სახსტ. 5781-828* L=8450 ბრძ.მ	–	7500 კგ.
5		Ф12AIII სახსტ. 5781-828* L=1200	620	1.07 კგ.
7		Ф22AIII სახსტ. 5781-828* L=20 ბრძ.მ	–	59.50 კგ.
9		Ф6AI სახსტ. 5781-828* L=410	4200	0.09 კგ.
		B 30 კლასის ბეტონი		124 მ^3

პოზ.	აღნიშვნა	დასახელება	რაოდ. ც.	ერთ-ეული
		დფრ-5	1	
1	დაიჭრას ადგილზე	Ф16AIII სახსტ. 5781-828* L=990 ბრძ.მ	–	1560 კგ.
2	დაიჭრას ადგილზე	Ф12AIII სახსტ. 5781-828* L=8450 ბრძ.მ	–	7500 კგ.
5		Ф12AIII სახსტ. 5781-828* L=1200	620	1.07 კგ.
9		Ф6AI სახსტ. 5781-828* L=410	4200	0.09 კგ.
		B 30 კლასის ბეტონი		125 მ^3

პოზ.	აღნიშვნა	დასახელება	რაოდ. ც.	ერთ-ეული
		დფრ-6	1	
2	დაიჭრას ადგილზე	Ф12AIII სახსტ. 5781-828* L=8220 ბრძ.მ	–	7300 კგ.
5		Ф12AIII სახსტ. 5781-828* L=1200	1150	1.07 კგ.
7		Ф22AIII სახსტ. 5781-828* L=20 ბრძ.მ	–	59.50 კგ.
9		Ф6AI სახსტ. 5781-828* L=410	4050	0.09 კგ.
		B 30 კლასის ბეტონი		112 მ^3

თანამდებობა	გვარი	ხელმოწერა	ქ.თბილისი, ლუბლიანას ქუჩა №2/6 ნაკვ. №01.13.02.009.042-ში მრავალფუნქციური კომპლექსის პროექტი (ბლოკი ც)		შ.პ.ს. "ბლოქსი"
მთ.არქიტექტ.	გ.ხმალაძე		კონსტრუქციული ნაწილი		
			მონოლითური დიაფრაგმების სპეციფიკაცია		
კონსტრუქტ.	ა.არჩილია				
შემოწერა	ლ.ჯაიანი		სტადია მ	ფურც. კ-157	ფ-ბი დაკვ. №

პოზ.	აღნიშვნა	დასახელება	რაოდ. ც.	ერთ-ეული
		დფრ-7	1	
1	დაიჭრას ადგილზე	Ф16AIII სახსტ. 5781-828* L=920 ბრძ.მ	–	1450 კგ.
2		Ф12AIII სახსტ. 5781-828* L=8895 ბრძ.მ	–	7900 კგ.
3	დაიჭრას ადგილზე	Ф25AIII სახსტ. 5781-828* L=108	–	419 კგ.
5		Ф12AIII სახსტ. 5781-828* L=1200	800	1.07 კგ.
7		Ф22AIII სახსტ. 5781-828* L=590 ბრძ.მ	–	1760 კგ.
9		Ф6AI სახსტ. 5781-828* L=410	4400	0.09 კგ.
		B 30 კლასის ბეტონი		126 მ^3

პოზ.	აღნიშვნა	დასახელება	რაოდ. ც.	ერთ-ეული
		დფრ-8	1	
2	დაიჭრას ადგილზე	Ф12AIII სახსტ. 5781-828* L=8675 ბრძ.მ	–	7700 კგ.
3	დაიჭრას ადგილზე	Ф25AIII სახსტ. 5781-828* L=108	–	419 კგ.
5		Ф12AIII სახსტ. 5781-828* L=1600	720	1.07 კგ.
7		Ф22AIII სახსტ. 5781-828* L=640 ბრძ.მ	–	2800 კგ.
9		Ф6AI სახსტ. 5781-828* L=410	3700	0.09 კგ.
		B 30 კლასის ბეტონი		107 მ^3

პოზ.	აღნიშვნა	დასახელება	რაოდ. ც.	ერთ-ეული
		დფრ-9	1	
1	დაიჭრას ადგილზე	Ф16AIII სახსტ. 5781-828* L=280 ბრძ.მ	–	440 კგ.
2	დაიჭრას ადგილზე	Ф12AIII სახსტ. 5781-828* L=2780 ბრძ.მ	–	2470
5		Ф12AIII სახსტ. 5781-828* L=1600	520	1.07 კგ.
7		Ф22AIII სახსტ. 5781-828* L=18 ბრძ.მ	–	53 კგ.
9		Ф6AI სახსტ. 5781-828* L=410	1300	0.09 კგ.
		B 30 კლასის ბეტონი		38 მ^3

პოზ.	აღნიშვნა	დასახელება	რაოდ. ც.	ერთ-ეული
		დფრ-10	1	
1	დაიჭრას ადგილზე	Ф16AIII სახსტ. 5781-828* L=580 ბრძ.მ	–	920
2	დაიჭრას ადგილზე	Ф12AIII სახსტ. 5781-828* L=5240 ბრძ.მ	–	4650
3	დაიჭრას ადგილზე	Ф25AIII სახსტ. 5781-828* L=54	–	210 კგ.
5		Ф12AIII სახსტ. 5781-828* L=1600	520	1.07 კგ.
7		Ф22AIII სახსტ. 5781-828* L=254 ბრძ.მ	–	760 კგ.
9		Ф6AI სახსტ. 5781-828* L=410	2770	0.09 კგ.
		B 30 კლასის ბეტონი		77 მ^3

თანამდებობა	გვარი	ხელმოწერა	ქ.თბილისი, ლუბლიანას ქუჩა №2/6 ნაკვ. №01.13.02.009.042-ში მრავალფუნქციური კომპლექსის პროექტი (ბლოკი ც)			შ.პ.ს. "ბლოქსი"
მთ.არქიტექტ.	გ.ხმალაძე		კონსტრუქციული ნაწილი			
კონსტრუქტ.	ა.არჩილია		მონოლითური დიაფრაგმების სპეციფიკაცია			
შემოწმება	ლ.ჯაიანი		სტადია მ	ფურც. კ-158	ფ-ბი	დაკვ. №

მონოლითური კედლის არმირება

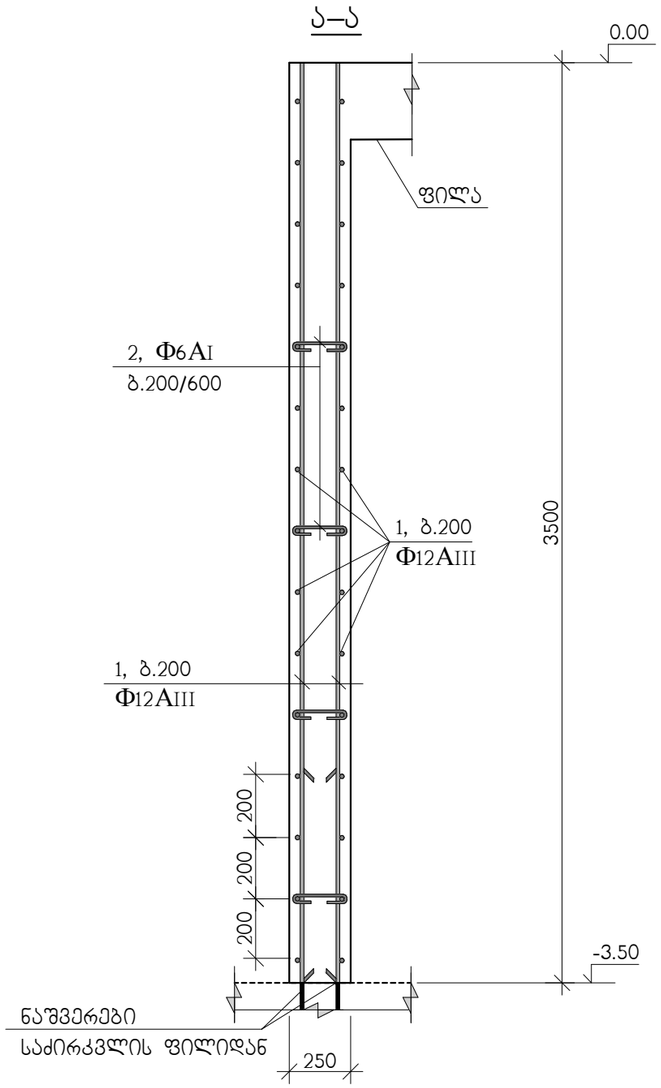



Φ12AIII გრძივი არმირების შეპირაპირება

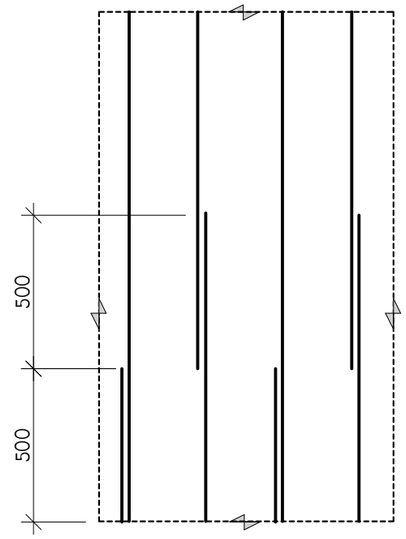

Φ16AIII გრძივი არმირების შეპირაპირება

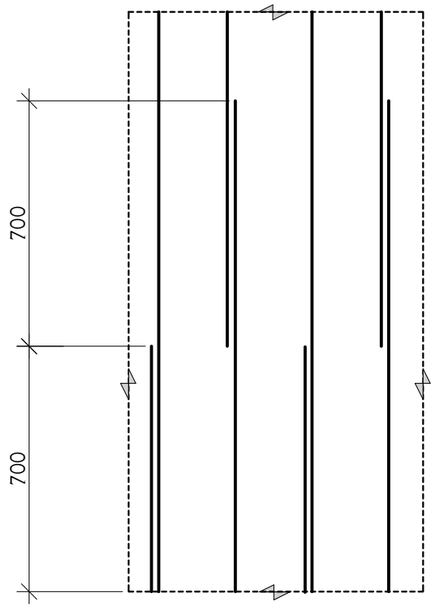

თანამდებობა	გვარი	ხელმოწერა	ქ.თბილისი, ლუბლიანას ქუჩა №2/6 ნაკვ. №01.13.02.009.042-ში მრავალფუნქციური კომპლექსის პროექტი (ბლოკი ც)			შ.პ.ს. "ბლოქსი"
მთ.არქიტექტ.	გ.ხმალაძე		კონსტრუქციული ნაწილი			
კონსტრუქტ.	ა.არჩილია		მონოლითური კედლის არმირება, ჭრილი ა-ა			
შემოწმა	ლ.ჯაიანი		სტადია მ	ფურც. კ-159	ფ-ბი	დაკვ. №

მონოლითური კედლის არმირება

ბ–ბ

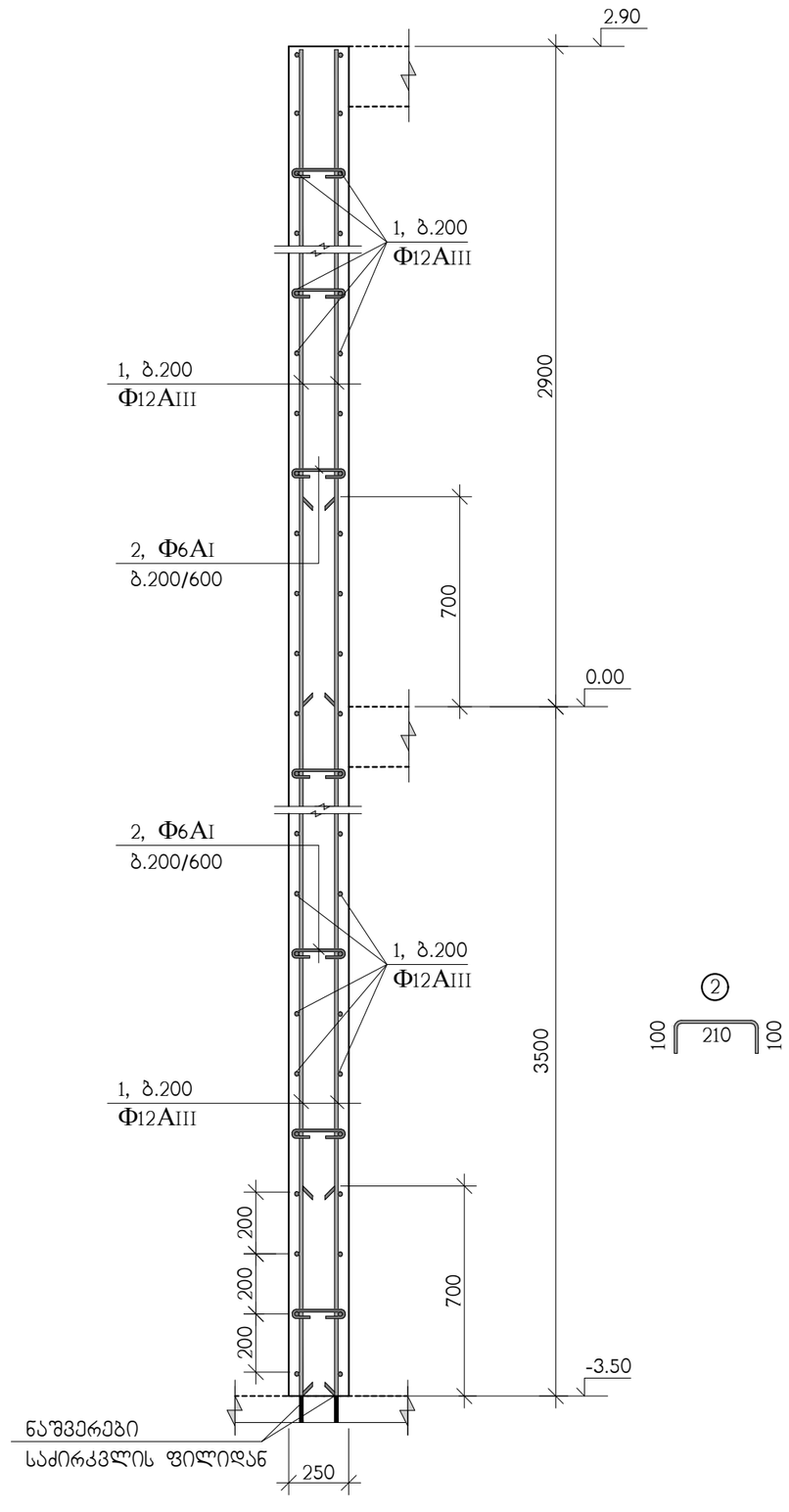

პოზ.	აღნიშვნა	დასახელება	რაოდ. ც.	ერთ-ეული
		მონოლითური კედლები	–	
1	დაიჭრას ადგილზე	Φ12AIII სახსტ. 5781-828* L=6250 ბრძ.მ	–	5550 კგ.
2		Φ6AI სახსტ. 5781-828* L=410	2660	0.09 კგ.
		B 30 კლასის ბეტონი		74 მ^3

თანამდებობა	გვარი	ხელმოწერა	ქ.თბილისი, ლუბლიანას ქუჩა №2/6 ნაკვ. №01.13.02.009.042-ში მრავალფუნქციური კომპლექსის პროექტი (ბლოკი ც)			შ.პ.ს. "ბლოქსი"
მთ.არქიტექტ.	გ.ხმალაძე		კონსტრუქციული ნაწილი			
			მონოლითური კედლის არმირება, ჭრილი ბ-ბ			
კონსტრუქტ.	ა.არჩილია					
შემამოწმა	ლ.ჯაიანი		სტადია მ	ფურც. კ-160	ფ-ბი	დაკვ. №

მასალების ამოკრება (დასაწყისი)

№ პოზ.	ელემენტის დასახელება	რაოდენობა. ც	არმატურის ნაკეთობანი კგ. სახსტ. 5781-82*							ჩასატანებელი ნაკეთობანი			ბეტონი მ^3	ლითონი ტ
			AI		AIII					c255				
			Ф6	Ф8	Ф12	Ф16	Ф22	Ф25	Ф28	I	L	ფურც.		
	საძირკველი													
	ხმ-1	8	–	1360	–	–	5000	–	–	–	–	735	212	7.1
	ხმ-2	28	–	3780	–	–	14560	–	–	–	–	1975	476	20.32
	სფ-1	–	–	–	1059	7279	–	49757	2845	–	–	–	678+47	60.94
	სულ			**5140**	**1059**	**7279**	**19560**	**49757**	**2845**			**2710**	**1366+47**	**88.36**
	ფილები													
	გფ-1	1	–	–	13875	–	394	–	–	–	993	–	129.1	15.26
	გფ-2	1	–	–	13837	–	394	–	–	–	993	–	129.1	15.22
	გფ-3	1	–	–	13641	–	–	–	–	115	–	–	128.5	13.76
	გფ-4	1	–	–	13641	–	–	–	–	115	–	–	128.5	13.76
	გფ-5	5	–	–	68205	–	–	–	–	575	–	–	642.5	68.78
	გფ-6	4	–	–	54564	–	–	–	–	460	–	–	514	55.02
	გფ-7	3	–	–	40506	–	–	–	–	345	–	–	385.5	40.85
	გფ-8	1	–	–	13534	–	–	–	–	115	–	–	128.5	13.65
	გფ-9	1	–	–	13400	–	–	–	–	115	–	–	128.5	13.52
	გფ-10	1	–	–	8448	–	–	–	–	115	–	–	81.2	8.56
	გფ-11	1	–	–	6782	–	–	–	–	115	–	–	64.7	6.9
	გფ-12	1	–	–	2871	–	–	–	–	115	–	–	26.5	2.99
	სულ				**163304**		**788**			**2185**	**1986**		**2486.6**	**268.27**
	კოჭები													
	ტმკ-1	–	–	21912	–	–	36829	50738	–	–	–	–	658.4	109.48
	ტმკ-2	–	1480	–	–	6322	–	–	–	–	–	–	57.3	7.8
	ფრ-1	–	9	–	–	–	48	–	–	–	–	–	–	0.06
	მკ-1	2	–	51	–	–	112	–	–	–	–	–	0.8	0.16
	სულ		**1489**	**21963**		**6322**	**36989**	**50738**					**716.5**	**117.5**
	კიბეები													
	კიბე-1	1	–	–	4751	–	–	–	–	–	–	–	57.9	4.75
	კიბე-2	1	–	–	4528	–	–	–	–	–	–	–	55.1	4.53
	სულ				**9279**								**113**	**9.28**

თანამდებობა	გვარი	ხელმოწერა	ქ.თბილისი, ლუბლიანას ქუჩა №2/6 ნაკვ. №01.13.02.009.042-ზე მრავალფუნქციური კომპლექსის პროექტი (ბლოკი ც)					შ.პ.ს. "ბლოქსი"
მთ.არქიტექტ.	გ.ხმალაძე		კონსტრუქციული ნაწილი					
			მასალების ამოკრება (დასაწყისი)					
კონსტრუქტ.	ლ.ჯაიანი							
შემოწმება	ა.არჩილია		სტადია მ	ფურც. კ-161	ფ-ბი	ნაკვ.№		

მასალების ამოკრება (დასასრული)

№ პოზ.	ელემენტის დასახელება	რაოდენობა. ც	არმატურის ნაკეთობანი კგ. სახსტ. 5781-82*							ჩასატანებელი ნაკეთობანი			ბეტონი მ^3	ლითონი ტ
			AI		AIII					c255				
			Ф6	Ф8	Ф12	Ф16	Ф22	Ф25	Ф28	–	∟	ფურც.		
	სვეტები													
	-3.50დან2.85	–	–	2980	–	–	–	1950	6000	–	–	–	62	10.93
	2.85დან11.00	–	–	3780	–	–	1260	3830	4490	–	–	40	78	13.40
	11.00დან17.60	–	–	2060	–	–	2120	3000	–	–	–	–	53	7.18
	17.60დან27.50	–	–	3480	–	–	4680	2440	–	–	–	–	80.5	10.6
	27.50დან34.10	–	–	1600	–	–	3480	–	–	–	–	–	39	5.08
	34.10დან40.70	–	–	1600	–	–	3470	–	–	–	–	30	39	5.10
	40.70დან47.30	–	–	1310	–	–	3150	–	–	–	–	–	31	4.46
	47.30დან53.90	–	–	1310	–	–	1790	2130	–	–	–	30	29	5.26
	53.90დან60.50	–	–	740	–	–	1940	1330	–	–	–	130	20	4.14
	60.50დან67.10	–	–	290	–	–	990	200	–	–	–	100	8	1.58
				19150			**22880**	**14880**	**10490**			**330**	**439.5**	**67.73**
	სულ													
	კედლები													
	დფრ-1	–	430	–	9070	1750	1590	420	–	–	–	–	140	13.26
	დფრ-2	–	530	–	–	19800	5600	420	–	–	–	–	96	26.35
	დფრ-3	–	210	–	8330	1280	–	–	–	–	–	–	62	9.82
	დფრ-4	–	380	–	8160	1490	60	–	–	–	–	–	124	10.09
	დფრ-5	–	380	–	8160	1560	–	–	–	–	–	–	125	10.1
	დფრ-6	–	360	–	8530	–	60	–	–	–	–	–	112	8.95
	დფრ-7	–	390	–	8760	1450	1760	420	–	–	–	–	126	12.78
	დფრ-8	–	330	–	8470	–	2800	420	–	–	–	–	107	12.02
	დფრ-9	–	120	–	3030	440	50	–	–	–	–	–	38	3.64
	დფრ-10	–	250	–	5200	920	760	210	–	–	–	–	77	7.34
	მრუნ.კედლ	–	240	–	5550	–	–	–	–	–	–	–	74	5.79
	სულ		**3620**		**73260**	**28690**	**12680**	**1890**					**1081**	**120.14**

თანამდებობა	გვარი	ხელმოწერა	ქ.თბილისი, ლუბლიანას ქუჩა №2/6 ნაკვ. №01.13.02.009.042-ში მრავალფუნქციური კომპლექსის პროექტი (ბლოკი ც)				შ.პ.ს. "ბლოქსი"
მთ.არქიტექტ.	გ.ხმალაძე		კონსტრუქციული ნაწილი				
			მასალების ამოკრება (დასასრული)				
კონსტრუქტ.	ლ.ჯაიანი						
შემამოწმა	ა.არჩილია		სტადია მ	ფურც. კ-162	ფ-ბი	დაკვ.№	