შენობა-ნაგებობის უსაფრთხოების წესებთან შესაბამისობის ანალიზი

გამოყენებული წესები - „შენობა-ნაგებობის უსაფრთხოების წესები“

ჩამოთვალეთ შენობის დაკავებულებები და აღწერეთ თითოეული გამოყენება	
სწ-2 (311.3) სასაწყობე ჯგუფი.	-1 სართული
სც-2 (310.4) საცხოვრებელი ჯგუფი	1, 2, 3, 4,5,6 სართული

კონსტრუქციის ტიპი:	
განსაზღვრეთ კონსტრუქციის ტიპი ახალი შენობისთვის: მაგალითი: II-A, II-B, V-A, V-B	III-B ტიპი

სიმაღლის შეზღუდვები ცხრილი 503 -ის მიხედვით		
დაკავებულობები	დასაშვები სართულიანობა	შემოთავაზებული სართულიანობა
სასაწყობე ჯგუფი სწ-2	6	1
საცხოვრებელი ჯგუფი სც-2	6	6
	დასაშვები	შემოთავაზებული
საერთო სიმაღლე =	23	22
მიწის ზემოთ სართულის რაოდენობა =	6	6

ფართობის შეზღუდვები ცხრილი 503 -ის მიხედვით		
დაკავებულობები	დასაშვები ფართობი	შემოთავაზებული ფართობი
სასაწყობე ჯგუფი სწ-2	7340	967,3
საცხოვრებელი ჯგუფი სც-2	შეუზღუდავი	1106
იატაკის საერთო ფართობი =	7742	
იატაკების რაოდენობა =	7	
შენობის საერთო ფართობი სართულების გარე პერიმეტრებით =	7742	

გარე კედლის ცეცხლმედეგობისა და ღიობისადმი მოთხოვნები ცხრილების 602-ის და 705.8 -ის მიხედვით									
გარე კედელი	ხანძარსაწინააღმდეგო მანძილი (მეტრი)	ცეცხლმედეგობის ხარისხი (საათი)		კედლის ღიობების ფართობი (კედლის %)					
				დასაშვები			გათვალისწინებული		
		მოთხოვნილი	გათვალისწინებული	დაცული	დაუცველი საშხეფებით	დაუცველი	დაცული	დაუცველი საშხეფებით	დაუცველი
ა-დ ღეძებში	X < 1,5	1	2	დაუშვებელი	დაუშვებელი	დაუშვებელი	-	-	0
დ-ა ღერძებში	X < 1,5	1	2	დაუშვებელი	დაუშვებელი	დაუშვებელი	-	-	0
1-10 ღერძებში	9 მეტრზე მეტი	0	2	შეუზღუდავი	შეუზღუდავი	შეუზღუდავი	-	-	48% -
10-1 ღერძებში	9 მეტრზე მეტი	0	2	შეუზღუდავი	შეუზღუდავი	შეუზღუდავი	-	-	49%

ხანძრისაგან დაცვის სისტემებისადმი მოთხოვნები							
დაკავებულობები/სივრცეები/გასასვლელი საშუალებები	ავტოსაშხეფი სისტემა	ალტერნატიული ავტომატური ცეცხლსაქრობი სისტემები	სახანძრო განგაშისა და ცეცხლაღმომჩენი სისტემები	სახანძრო მილდგარების სისტემები	კვამლის საკონტროლო სისტემები (დაწნევა)	ხელის ცეცხლმაქრები	საავარიო განგაშის სისტემები
სწ-2	კი	-	კი	-	-	კი	
სც-2	-	-	კი	-	-	-	
დერეფნები	-	-	კი	-	-	კი	
კიბის უჯრედი	-	-	-	კი	-	-	-
ლიფტი	-	-	-	-	კი	-	-
სახანძრო-ამაშველო სამსახურის მიერ გამოსაყენებელი მისაერთებლები				კი			

განიავების მოთხოვნა		
დაკავებულობები/სივრცეები/გასასვლელი საშუალებები	ბუნებრივი განიავება	ხელოვნური განიავება
სწ-2	კი	კი
სც-2	კი	-
დერეფნები	-	კი
კიბის უჯრედები	-	კი
ლიფტის შახტა	-	კი

თითოეული სართულიდან გასასვლელი საშუალება										
სართულები	დაკავებულობა და დაკავებულობის დატვირთვის ჯამური მაჩვენებელი	მოთხოვნილი გასასვლელების/გასასვლელთან მისადგომის რაოდენობა	გათვალისწინებული გასასვლელების/გასასვლელთან მისადგომის რაოდენობა და ტიპი	გასასვლელი საშუალებების სიგანე					
				გზა-კიბეები		დერაფანი,		გასასვლელის გზა-კარი	
				მოთხოვნილი	გათვალისწინებული	მოთხოვნილი	გათვალისწინებული	მოთხოვნილი	გათვალისწინებული
მიწისქვეშა სართული	51	2	2 (გასასვლელი გზა-კიბე)	1,1	1.2			0.82	0,82
1-6 სართულები	53	2	2 (შიგა გასასვლელი გზა-კიბე)	1,1	1.2	1,2	1,8	0,82	0.82

წყალსადენი სისტემის ფიქსირებული მოწყობილობების რაოდენობა-საცხოვრებელი ჯგუფი სც-2 და სც-3 ქვეჯგუფები ცხრილი 1602.1-ის მიხედვით											
სართულები	საცხოვრებელი ერთეული	ფიქსირებული მოწყობილობები									
		უნიტაზი (ერთ საცხოვრებელ ერთეულზე)		ტუალეტის ხელსაბანები (ერთ საცხოვრებელ ერთეულზე)		აბაზანა/შხაპი (ერთ საცხოვრებელ ერთეულზე)		სამზარეულოს ნიჟარა (ერთ საცხოვრებელ ერთეულზე)		ავტომატური სარეცხი მანქანის მისაერთებელი	
		საჭირო	არსებული	საჭირო	არსებული	საჭირო	არსებული	საჭირო	არსებული	საჭირო	არსებული
1-6 სართული	14	1	1	1	1	1	1	1	1	1	1

ფურცელი №		მასშტაბი
A-10	პირობითი აღნიშვნები	
A-100	-1 სართულის გეგმა	1:100
A-101	1 სართულის გეგმა	1:100
A-102	2 სართულის გეგმა	1:100
A-103	3 სართულის გეგმა	1:100
A-104	4 სართულის გეგმა	1:100
A-105	5 სართულის გეგმა	1:100
A-106	6 სართულის გეგმა	1:100
A-107	გადახურვის გეგმა	1:100
A-108	გადახურვის გეგმა	1:100
A-200	ჭრილი 1-1 , ჭრილი 2-2	1:100
A-201	ჭრილი ,ფასადი	1:100
A-300	ფასადი	1:100
A-301	ფასადი	1:100
A-400	სიმაღლის განსაზღვრის სქემა	1:100
A-401	სიმაღლის განსაზღვრის სქემა	1:100
A-500-512	დეტალები, კვანძები და სპეციფიკაცია.	

გენგეგმა:

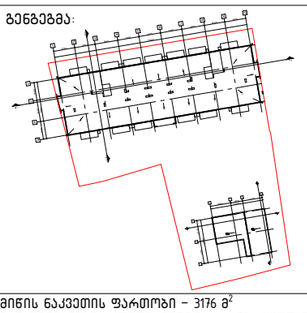

მიწის ნაკვეთის ფართობი - 3176 მ^2
განაშენიანების კოეფიციენტის საანგარიშო ფართობი
- 1240.4 მ^2; კ1 = 0.4
განაშენიანების ინტენსივობის კოეფიციენტის
საანგარიშო ფართობი
- 6389.4 მ^2; კ2 = 2.0
გამწვანების კოეფიციენტის საანგარიშო ფართობი
- 1143.5 მ^2; კ3 = 0.4

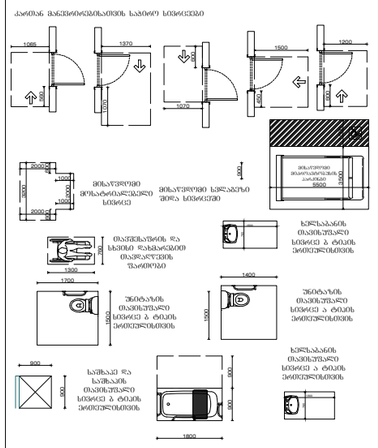

ნახაზი:

პროექტი:
სასტუმრო კომპლექსი

დამკვეთი:
შპს "პილარ ჯგუფი"

შემსრულებელი:

GURGENIDZE
არქიტექტურა
architecture

დირექტორი	ლ.გურგენიძე	
პრ.ავტორი	მ.გურგენიძე	
არქიტექტორი	ლ.გურგენიძე	
არქიტექტორი	თ.ჩხაიძე	

ფორმატი	მასშტაბი	სტადია	თარიღი	ფურც.
A1	1:100	შპ	24.11.21	

პირობითი აღნიშვნები

- ღერძის ხაზი
- ჭრილის ხაზი
- არქ. ნიშნული
- სართული
- კონს. ნიშნული
- სახანძრო მილდგარების სისტემა
- წყლის დისპენსერი
- ბინის ნომერი
- საცხოვრებელი ფართი
- მთლიანი ფართი
- სახაფხულო ფართი
- დაკავებულობის ჯგუფი (ქვეჯგუფი)
- დაკავებულობის დატვირთვა
- შენობიდან გამოსასვლელი
- კედლის ცეცხლმედეგობა (ორსაათიანი)
- სასაწყობო დაკავებულობა
- სავაჭრო დაკავებულობა
- დამხმარე დაკავებულობა
- საქმიანი დაკავებულობა
- საცხოვრებელი დაკავებულობა
- შშმ პირთა ავტოსადგომი
- ღიობი ფილაში
- კარის სიგანე
- კარის სიმაღლე

- სართულის ამოსასვნობი ნიშანი
- ნიშანი საბანგებო ვითარებაში ფართობის გამოყენების შესახებ
- თავშესაფრის ფართობის ნიშანი
- გასასვლელის ნიშანი ბრაილით
- გასასვლელის ნიშანი მანათობელი
- კვამლის ავტომატური აღმომჩენი
- კვამლზე მორეაგირე მაუწყებელი
- ავტოსაშხეფი
- სახანძრო მილდგარის თავაკი
- ხელის ცეცხლმაქრი
- ხელით სამართავი სახანძრო განგაშის ღილაკი
- დამკავებელტა შეტყობინების სისტემა
- განგაშის განათება
- საავარიო განათება
- ორმხრივი კავშირის სისტემა
- სახანძრო პიდრანტი
- სახანძრო მანქანის მისაერთებელი

გენგეგმა:

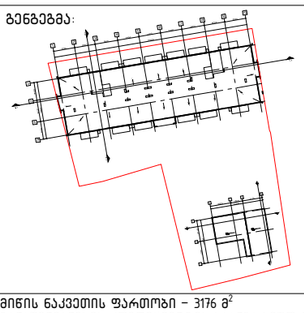

მიწის ნაკვეთის ფართობი – 3176 მ^2
განაშენიანების კოეფიციენტის საანგარიშო ფართობი – 1240.4 მ^2; კ1 = 0.4
განაშენიანების ინტენსივობის კოეფიციენტის საანგარიშო ფართობი – 6389.4 მ^2; კ2 = 2.0
გამწვანების კოეფიციენტის საანგარიშო ფართობი – 1143.5 მ^2; კ3 = 0.4

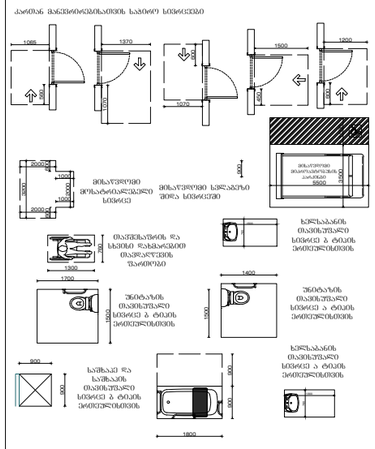

ნახაზი:		
პროექტი:	საცხოვრებელი კომპლექსი	
დამკვეთი:	შპს "პილარ ჯგუფი"	
შემსრულებელი:	GUR GEN IDZE architecture	
დირექტორი	ლ.გურგენიძე	
პრ.ავტორი	მ.გურგენიძე	
არქიტექტორი	ლ.გურგენიძე	
არქიტექტორი	თ.ჩხაიძე	

ფორმატი	მასშტაბი	სტადია	თარიღი	ფურც.
A1	1:100	შპ	24.11.21	A-10

შენობა ნაგებობის უსაფრთხოების პროექტი

2021

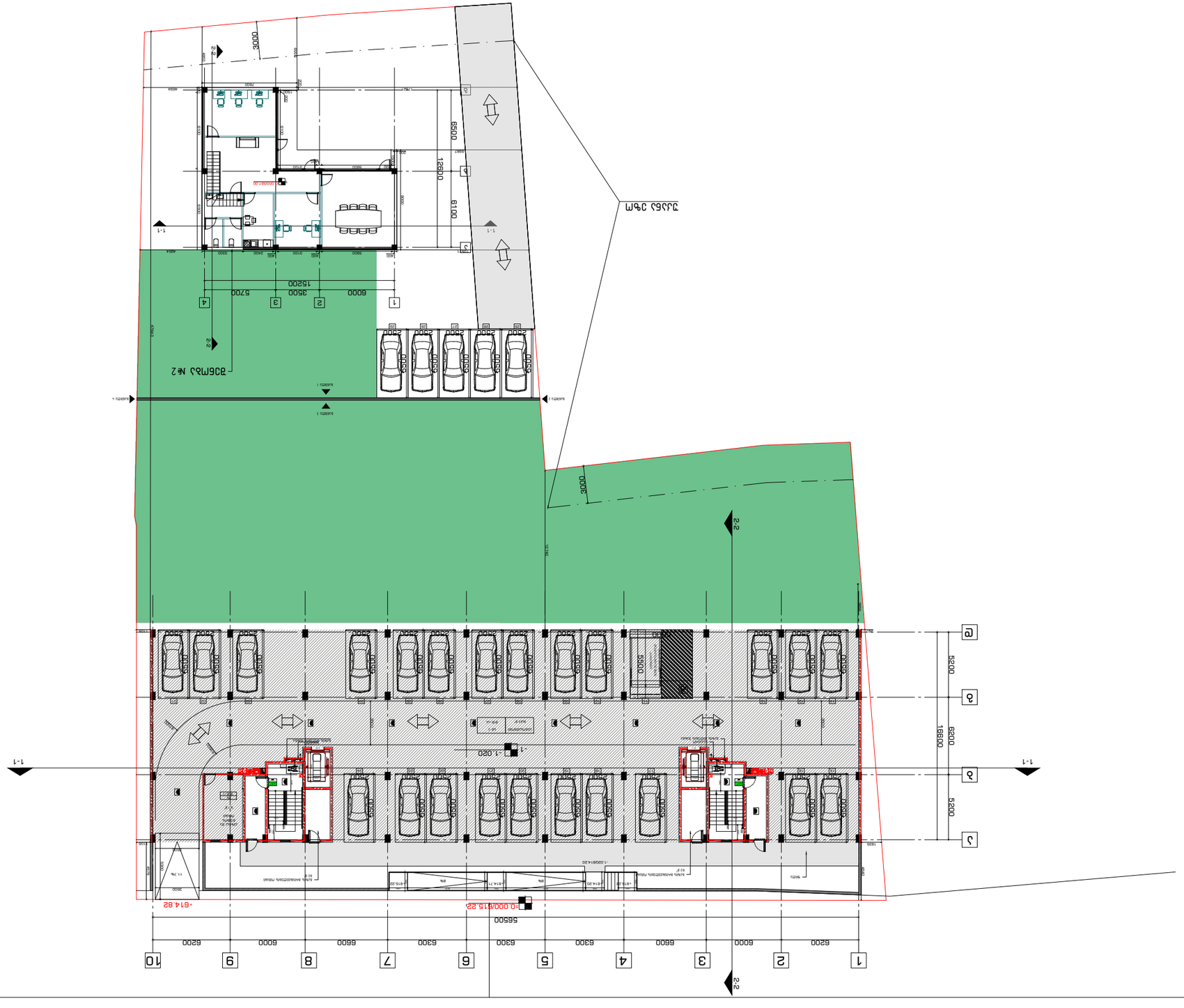

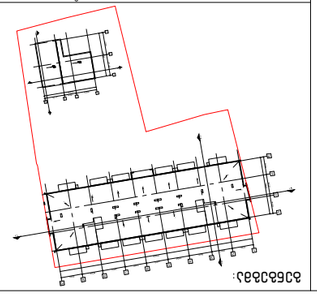

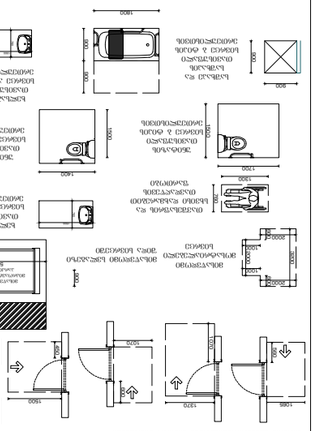

Проектант:	Г.Христов
Ръководител:	Г.Христов
Изпълнителен директор:	Ал.Ангелов
Управител:	Г.Христов

Фаза	Мащаб	Дата	Лист	Общо листа	Лист №
Виза	1:100	24.11.21	3.3	3	А-100

ГУР ГЕН ИДЕЕ

архитектура
architecture

Етап: Виза за проектиране

Сграда: „Жилищна сграда“ - 3 броя

Адрес: ул. „Ген. Владимир Вазов“ №1, 3, 5, 7, 9, 11, 13, 15, 17, 19, 21, 23, 25, 27, 29, 31, 33, 35, 37, 39, 41, 43, 45, 47, 49, 51, 53, 55, 57, 59, 61, 63, 65, 67, 69, 71, 73, 75, 77, 79, 81, 83, 85, 87, 89, 91, 93, 95, 97, 99, 101, 103, 105, 107, 109, 111, 113, 115, 117, 119, 121, 123, 125, 127, 129, 131, 133, 135, 137, 139, 141, 143, 145, 147, 149, 151, 153, 155, 157, 159, 161, 163, 165, 167, 169, 171, 173, 175, 177, 179, 181, 183, 185, 187, 189, 191, 193, 195, 197, 199, 201, 203, 205, 207, 209, 211, 213, 215, 217, 219, 221, 223, 225, 227, 229, 231, 233, 235, 237, 239, 241, 243, 245, 247, 249, 251, 253, 255, 257, 259, 261, 263, 265, 267, 269, 271, 273, 275, 277, 279, 281, 283, 285, 287, 289, 291, 293, 295, 297, 299, 301, 303, 305, 307, 309, 311, 313, 315, 317, 319, 321, 323, 325, 327, 329, 331, 333, 335, 337, 339, 341, 343, 345, 347, 349, 351, 353, 355, 357, 359, 361, 363, 365, 367, 369, 371, 373, 375, 377, 379, 381, 383, 385, 387, 389, 391, 393, 395, 397, 399, 401, 403, 405, 407, 409, 411, 413, 415, 417, 419, 421, 423, 425, 427, 429, 431, 433, 435, 437, 439, 441, 443, 445, 447, 449, 451, 453, 455, 457, 459, 461, 463, 465, 467, 469, 471, 473, 475, 477, 479, 481, 483, 485, 487, 489, 491, 493, 495, 497, 499, 501, 503, 505, 507, 509, 511, 513, 515, 517, 519, 521, 523, 525, 527, 529, 531, 533, 535, 537, 539, 541, 543, 545, 547, 549, 551, 553, 555, 557, 559, 561, 563, 565, 567, 569, 571, 573, 575, 577, 579, 581, 583, 585, 587, 589, 591, 593, 595, 597, 599, 601, 603, 605, 607, 609, 611, 613, 615, 617, 619, 621, 623, 625, 627, 629, 631, 633, 635, 637, 639, 641, 643, 645, 647, 649, 651, 653, 655, 657, 659, 661, 663, 665, 667, 669, 671, 673, 675, 677, 679, 681, 683, 685, 687, 689, 691, 693, 695, 697, 699, 701, 703, 705, 707, 709, 711, 713, 715, 717, 719, 721, 723, 725, 727, 729, 731, 733, 735, 737, 739, 741, 743, 745, 747, 749, 751, 753, 755, 757, 759, 761, 763, 765, 767, 769, 771, 773, 775, 777, 779, 781, 783, 785, 787, 789, 791, 793, 795, 797, 799, 801, 803, 805, 807, 809, 811, 813, 815, 817, 819, 821, 823, 825, 827, 829, 831, 833, 835, 837, 839, 841, 843, 845, 847, 849, 851, 853, 855, 857, 859, 861, 863, 865, 867, 869, 871, 873, 875, 877, 879, 881, 883, 885, 887, 889, 891, 893, 895, 897, 899, 901, 903, 905, 907, 909, 911, 913, 915, 917, 919, 921, 923, 925, 927, 929, 931, 933, 935, 937, 939, 941, 943, 945, 947, 949, 951, 953, 955, 957, 959, 961, 963, 965, 967, 969, 971, 973, 975, 977, 979, 981, 983, 985, 987, 989, 991, 993, 995, 997, 999

Имот: 035168

Застроена площ – 3176 м²
Разгъната застроена площ – 12404 м², ЗУ = 0,4
Плътност на застрояване – 63894 м², ЗЗ = 20
Максимална разгъната застроена площ – 11435

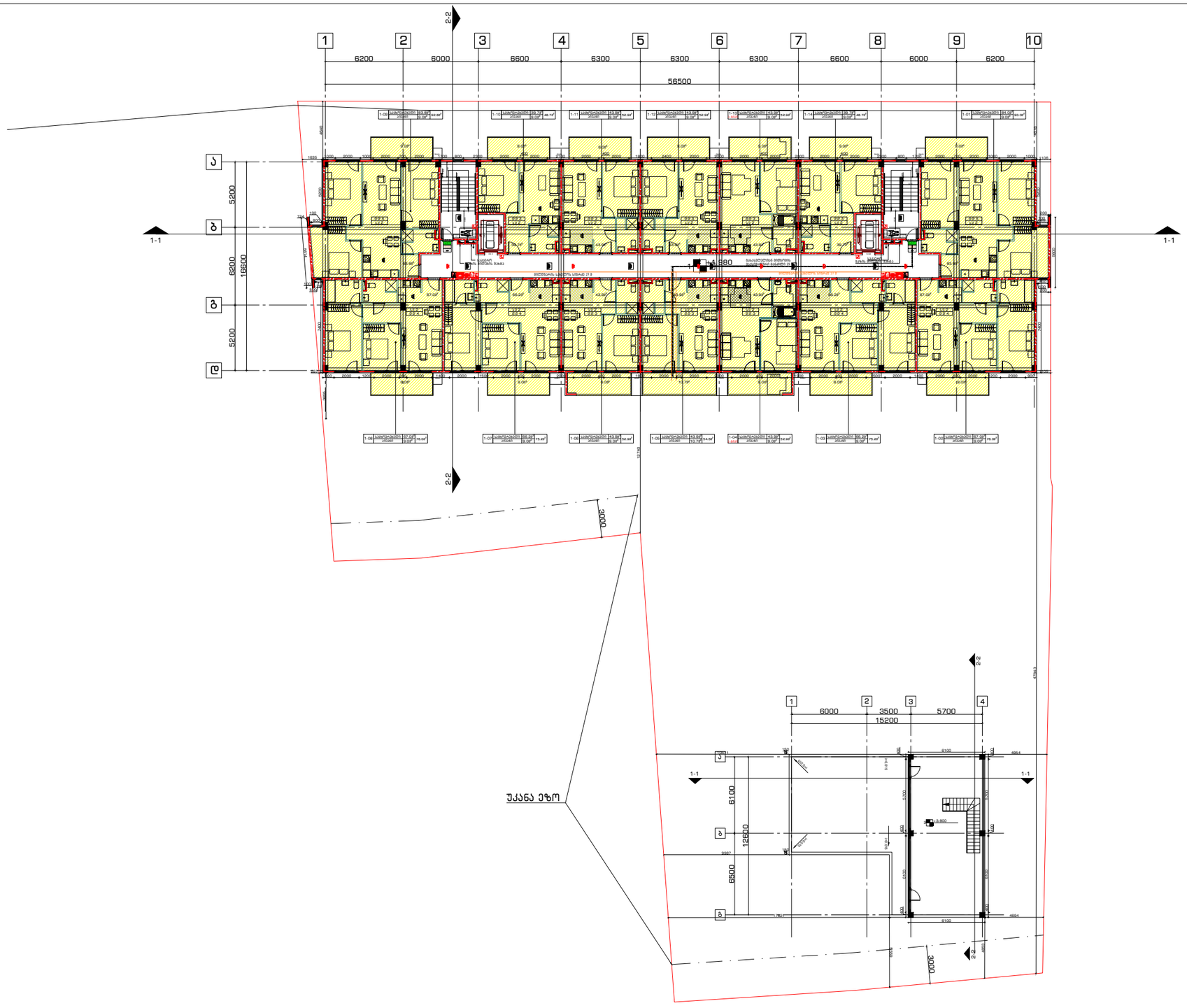

გენგეგმა:

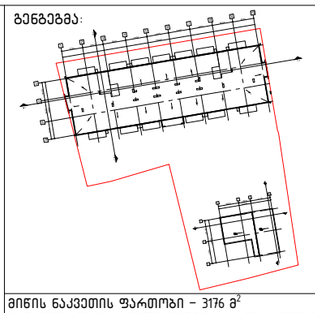

მიწის ნაკვეთის ფართობი – 3176 მ^2
განაშენიანების კოეფიციენტის საანგარიშო ფართობი – 1240.4 მ^2; კ1 = 0.4
განაშენიანების ინტენსივობის კოეფიციენტის საანგარიშო ფართობი – 6389.4 მ^2; კ2 = 2.0
გამწვანების კოეფიციენტის საანგარიშო ფართობი – 1143.5 მ^2; კ3 = 0.4

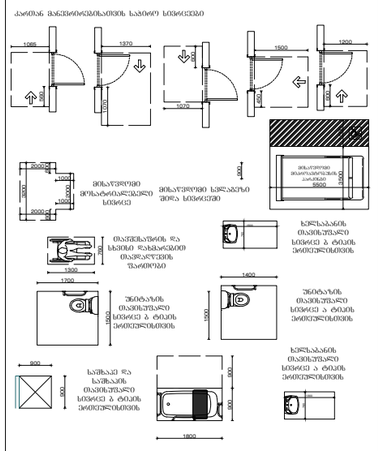

ნახაზი:
1 სართულის გეგმა, გადახურვის გეგმა

პროექტი:
საცხოვრებელი კომპლექსი

დამკვეთი:
შპს "პილარ ჯგუფი"

შემსრულებელი:

GURGENIDZE
არქიტექტურა
architecture

დირექტორი	ლ.გურგენიძე	
პრ.ავტორი	მ.გურგენიძე	
არქიტექტორი	ლ.გურგენიძე	
არქიტექტორი	თ.ჩხაიძე	

ფორმატი	მასშტაბი	სტადია	თარიღი	ფურც.
A1	1:100	შპ	24.11.21	A-101

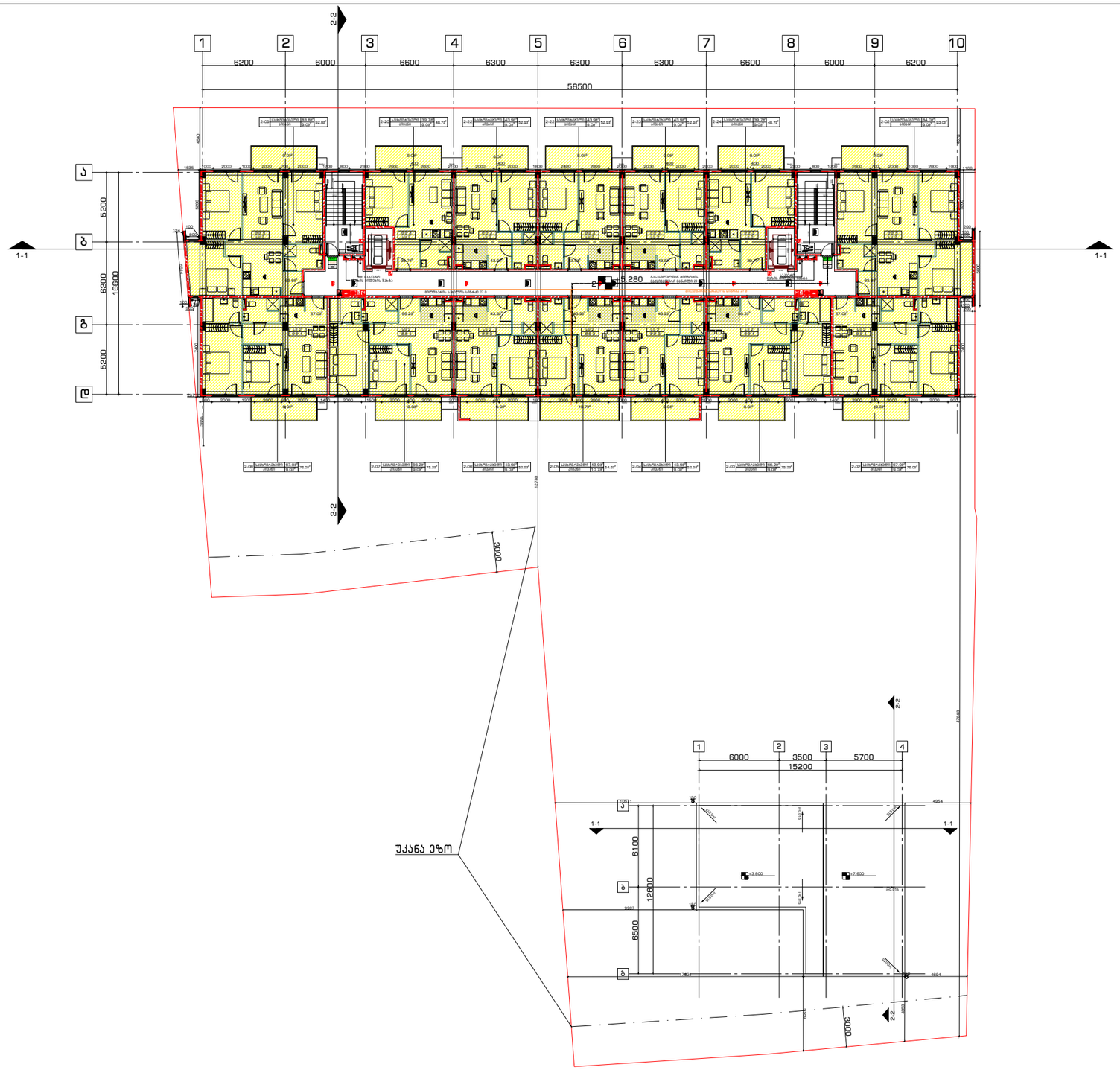

გენგეგმა:

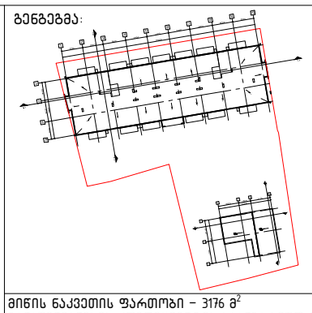

მიწის ნაკვეთის ფართობი – 3176 მ^2
განაშენიანების კოეფიციენტის საანგარიშო ფართობი – 1240.4 მ^2; კ1 = 0.4
განაშენიანების ინტენსივობის კოეფიციენტის საანგარიშო ფართობი – 6389.4 მ^2; კ2 = 2.0
გამწვანების კოეფიციენტის საანგარიშო ფართობი – 1143.5 მ^2; კ3 = 0.4

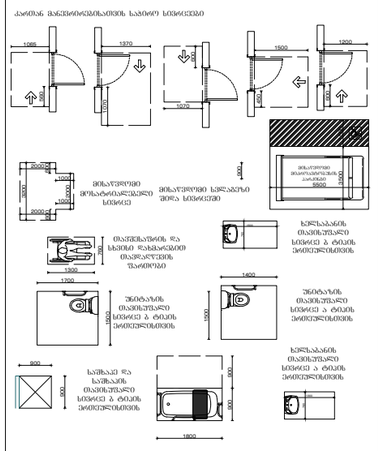

ნახაზი:	2 სართულის გეგმა	
პროექტი:	საცხოვრებელი კომპლექსი	
დამკვეთი:	შპს “პილარ ჯგუფი“	
შემსრულებელი:	GURGENIDZE architecture	
დირექტორი	ლ.გურგენიძე	
არ.ავტორი	მ.გურგენიძე	
არქიტექტორი	ლ.გურგენიძე	
არქიტექტორი	თ.ჩხაიძე	

ფორმატი	მასშტაბი	სტადია	თარიღი	ფურც.
A1	1:100	შპ	24.11.21	A-102

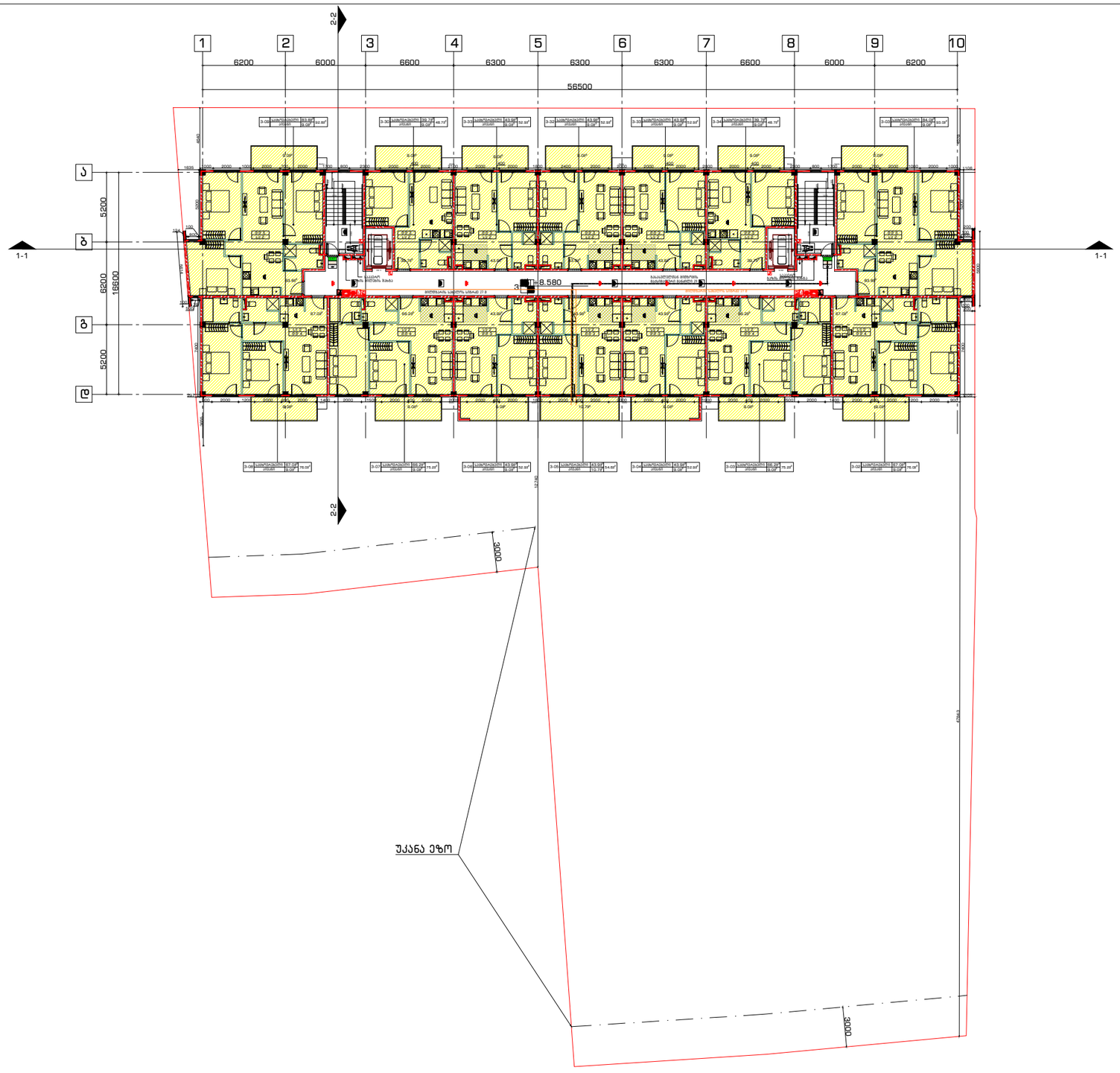

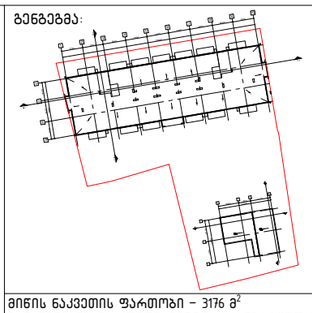

მიწის ნაკვეთის ფართობი – 3176 მ^2
განაშენიანების კოეფიციენტის საანგარიშო ფართობი – 1240.4 მ^2; კ1 = 0.4
განაშენიანების ინტენსივობის კოეფიციენტის საანგარიშო ფართობი – 6389.4 მ^2; კ2 = 2.0
გამწვანების კოეფიციენტის საანგარიშო ფართობი – 1143.5 მ^2; კ3 = 0.4

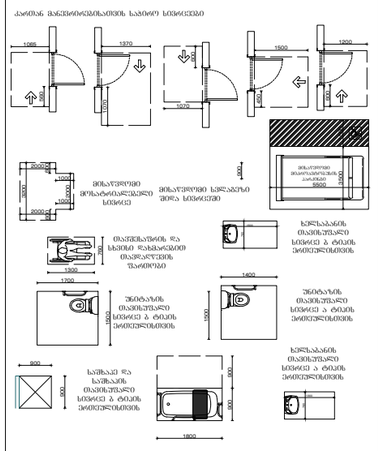

ნახაზი:	3 სართულის გეგმა			
პროექტი:	საცხოვრებელი კომპლექსი			
დამკვეთი:	შპს “პილარ ჯგუფი“			
შემსრულებელი:	GURGENIDZE architecture			
დირექტორი	ლ.გურგენიძე			
არ.ავტორი	მ.გურგენიძე			
არქიტექტორი	ლ.გურგენიძე			
არქიტექტორი	თ.ჩხაიძე			

ფორმატი	მასშტაბი	სტადია	თარიღი	ფურც.
A1	1:100	შპ	24.11.21	A-103

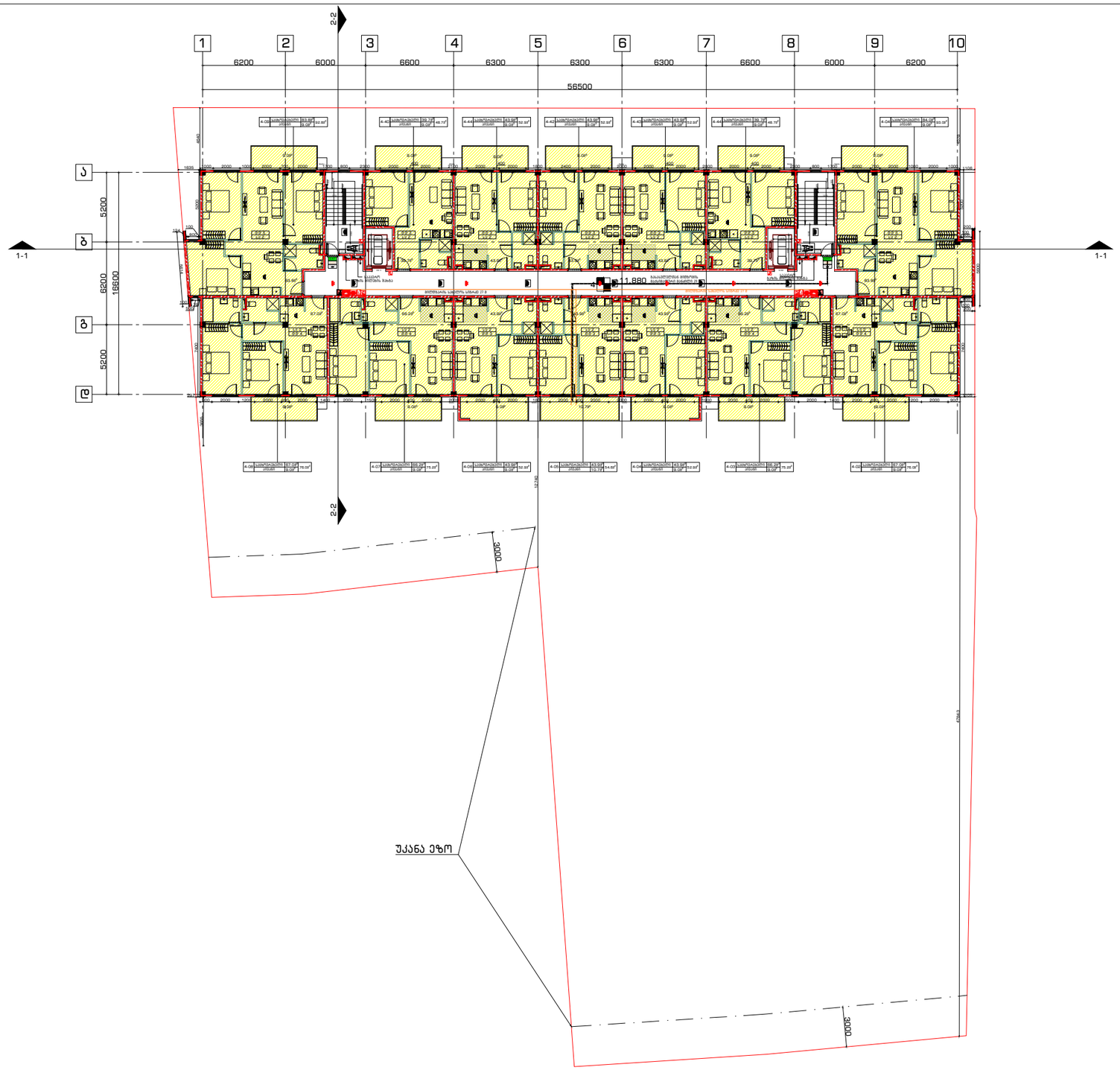

გენგეგმა:

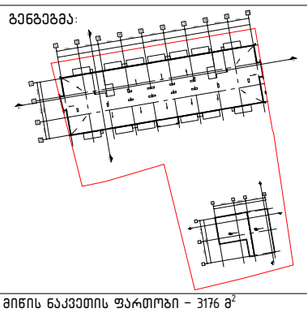

მიწის ნაკვეთის ფართობი – 3176 მ^2
განაშენიანების კოეფიციენტის საანგარიშო ფართობი – 1240.4 მ^2; კ1 = 0.4
განაშენიანების ინტენსივობის კოეფიციენტის საანგარიშო ფართობი – 6389.4 მ^2; კ2 = 2.0
გამწვანების კოეფიციენტის საანგარიშო ფართობი – 1143.5 მ^2; კ3 = 0.4

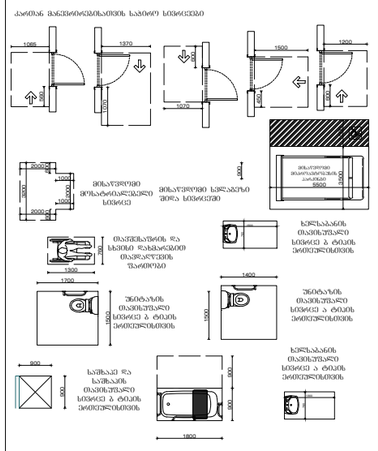

ნახაზი:
4 სართულის გეგმა

პროექტი:
საცხოვრებელი კომპლექსი

დამკვეთი:
შპს "პილარ ჯგუფი"

შემსრულებელი:

GURGENIDZE
არქიტექტურა
architecture

დირექტორი	ლ.გურგენიძე	
პრ.ავტორი	მ.გურგენიძე	
არქიტექტორი	ლ.გურგენიძე	
არქიტექტორი	თ.ჩხაიძე	

ფორმატი	მასშტაბი	სტადია	თარიღი	ფურც.
A1	1:100	შპ	24.11.21	A-104

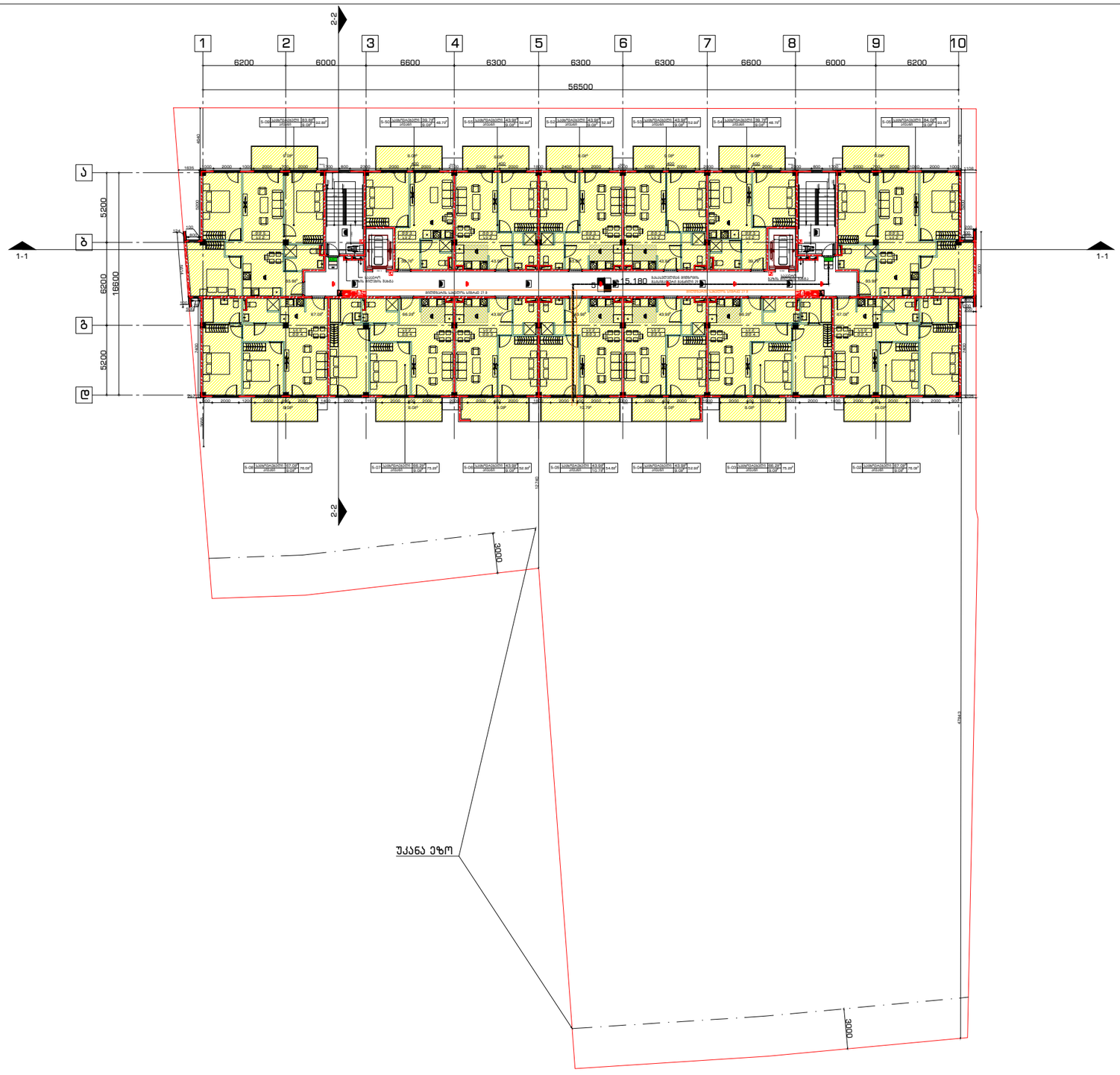

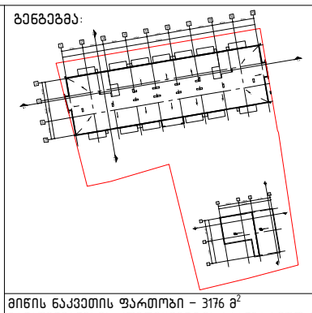

მიწის ნაკვეთის ფართობი – 3176 მ^2
განაშენიანების კოეფიციენტის საანგარიშო ფართობი – 1240.4 მ^2; კ1 = 0.4
განაშენიანების ინტენსივობის კოეფიციენტის საანგარიშო ფართობი – 6389.4 მ^2; კ2 = 2.0
გამწვანების კოეფიციენტის საანგარიშო ფართობი – 1143.5 მ^2; კ3 = 0.4

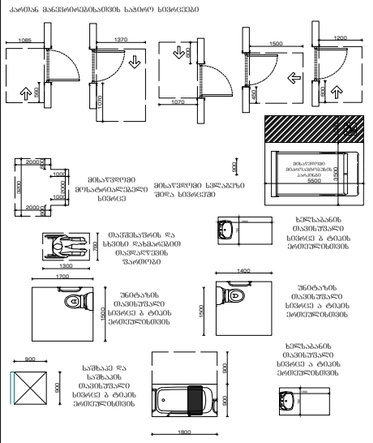

ნახაზი:
5 სართულის გეგმა

პროექტი:
საცხოვრებელი კომპლექსი

დამკვეთი:
შპს "პილარ ჯგუფი"

შემსრულებელი:

GURGENIDZE
არქიტექტურა
architecture

დირექტორი	ლ.გურგენიძე	
პრ.ავტორი	მ.გურგენიძე	
არქიტექტორი	ლ.გურგენიძე	
არქიტექტორი	თ.ჩხაიძე	

ფორმატი	მასშტაბი	სტადია	თარიღი	ფურც.
A1	1:100	შპ	24.11.21	A-105

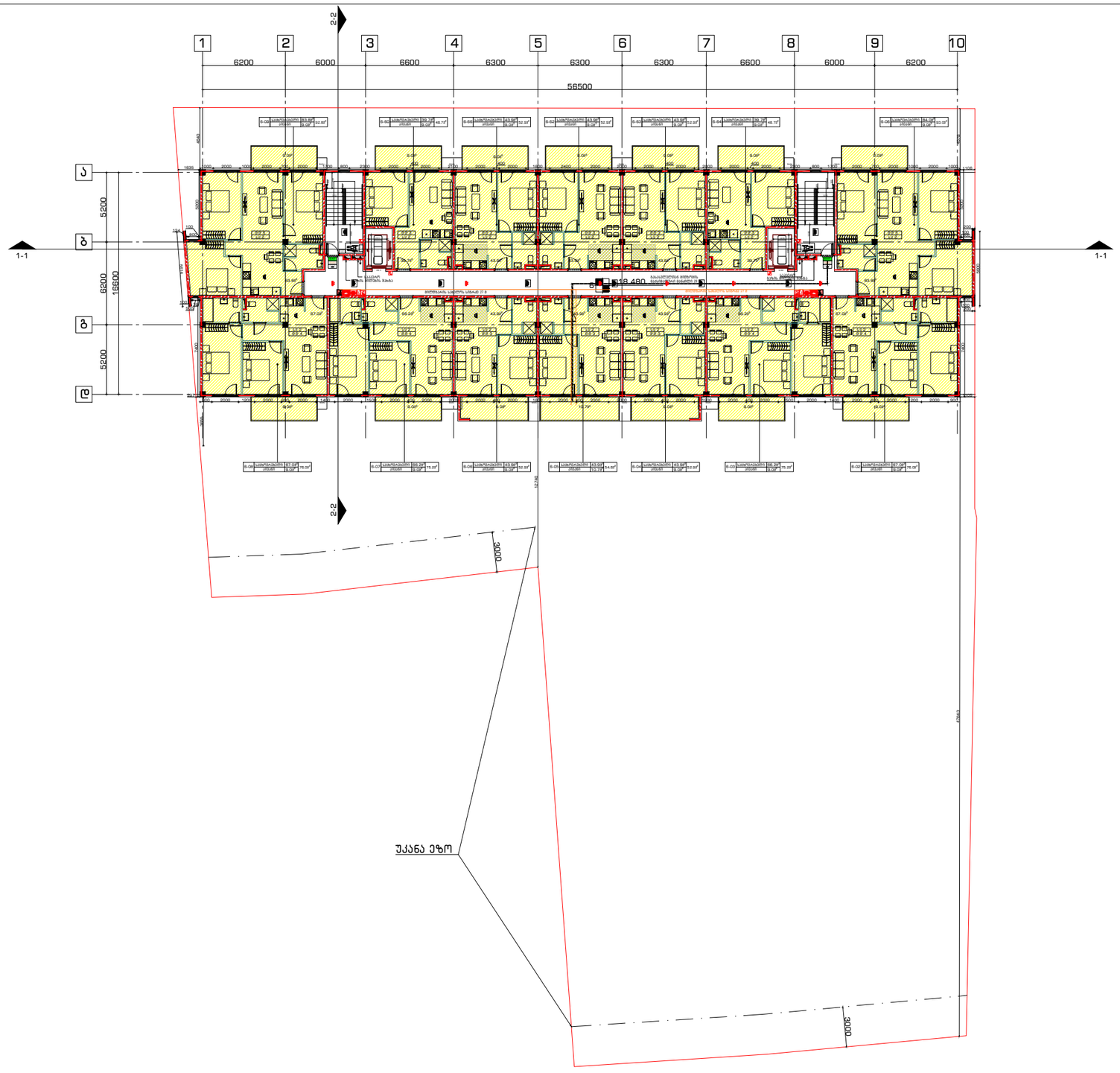

გენგეგმა:

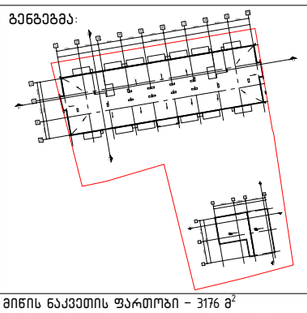

მიწის ნაკვეთის ფართობი – 3176 მ^2
განაშენიანების კოეფიციენტის საანგარიშო ფართობი – 1240.4 მ^2; კ1 = 0.4
განაშენიანების ინტენსივობის კოეფიციენტის საანგარიშო ფართობი – 6389.4 მ^2; კ2 = 2.0
გამწვანების კოეფიციენტის საანგარიშო ფართობი – 1143.5 მ^2; კ3 = 0.4

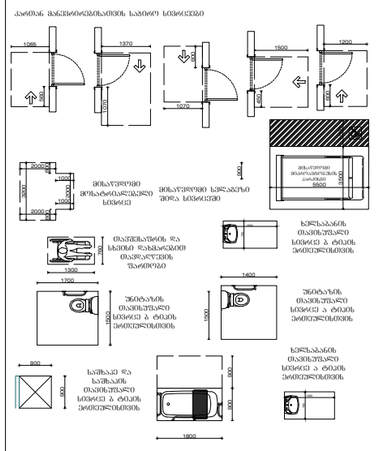

ნახაზი:
ნ სართულის გეგმა

პროექტი:
საცხოვრებელი კომპლექსი

დამკვეთი:
შპს "პილარ ჯგუფი"

შემსრულებელი:

GUR GEN IDZE
არქიტექტურა
architecture

დირექტორი	ლ.გურგენიძე	
პრ.ავტორი	მ.გურგენიძე	
არქიტექტორი	ლ.გურგენიძე	
არქიტექტორი	თ.ჩხაიძე	

ფორმატი	მასშტაბი	სტადია	თარიღი	ფურც.
A1	1:100	შპ	24.11.21	A-106

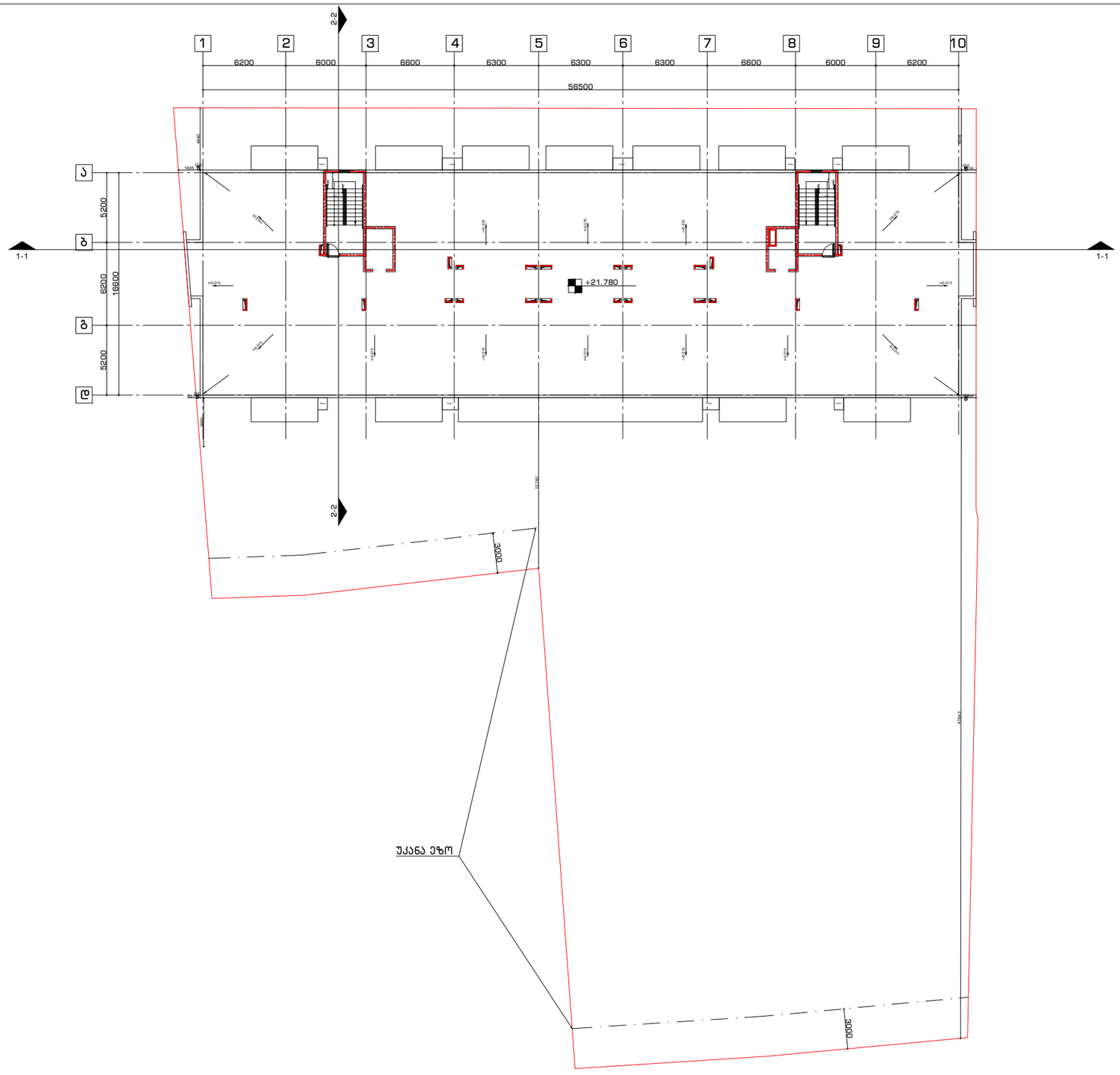

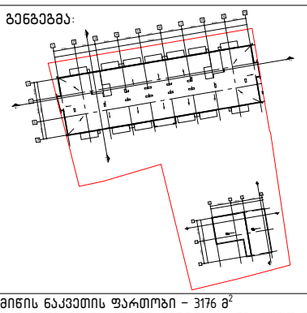

მიწის ნაკვეთის ფართობი - 3176 მ^2

განაშენიანების კოეფიციენტის საანგარიშო ფართობი - 1240.4 მ^2; კ1 = 0.4

განაშენიანების ინტენსივობის კოეფიციენტის საანგარიშო ფართობი - 6389.4 მ^2; კ2 = 2.0

გამწვანების კოეფიციენტის საანგარიშო ფართობი - 1143.5 მ^2; კ3 = 0.4

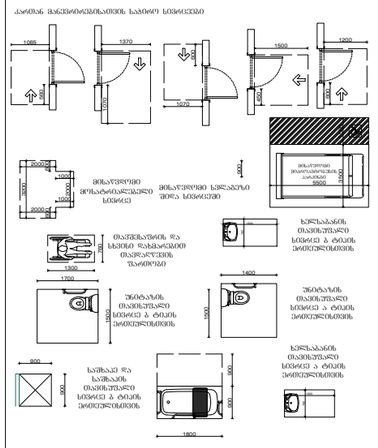

ნახაზი:
გადახურვის გეგმა

პროექტი:
საცხოვრებელი კომპლექსი

დამკვეთი:
შპს "პილარ ჯგუფი"

შემსრულებელი:

GURGENIDZE
არქიტექტურა
architecture

დირექტორი	ლ.გურგენიძე	
პრ.ავტორი	მ.გურგენიძე	
არქიტექტორი	ლ.გურგენიძე	
არქიტექტორი	თ.ჩხაიძე	

ფორმატი	მასშტაბი	სტადია	თარიღი	ფურც.
A1	1:100	შპ	24.11.21	A-107

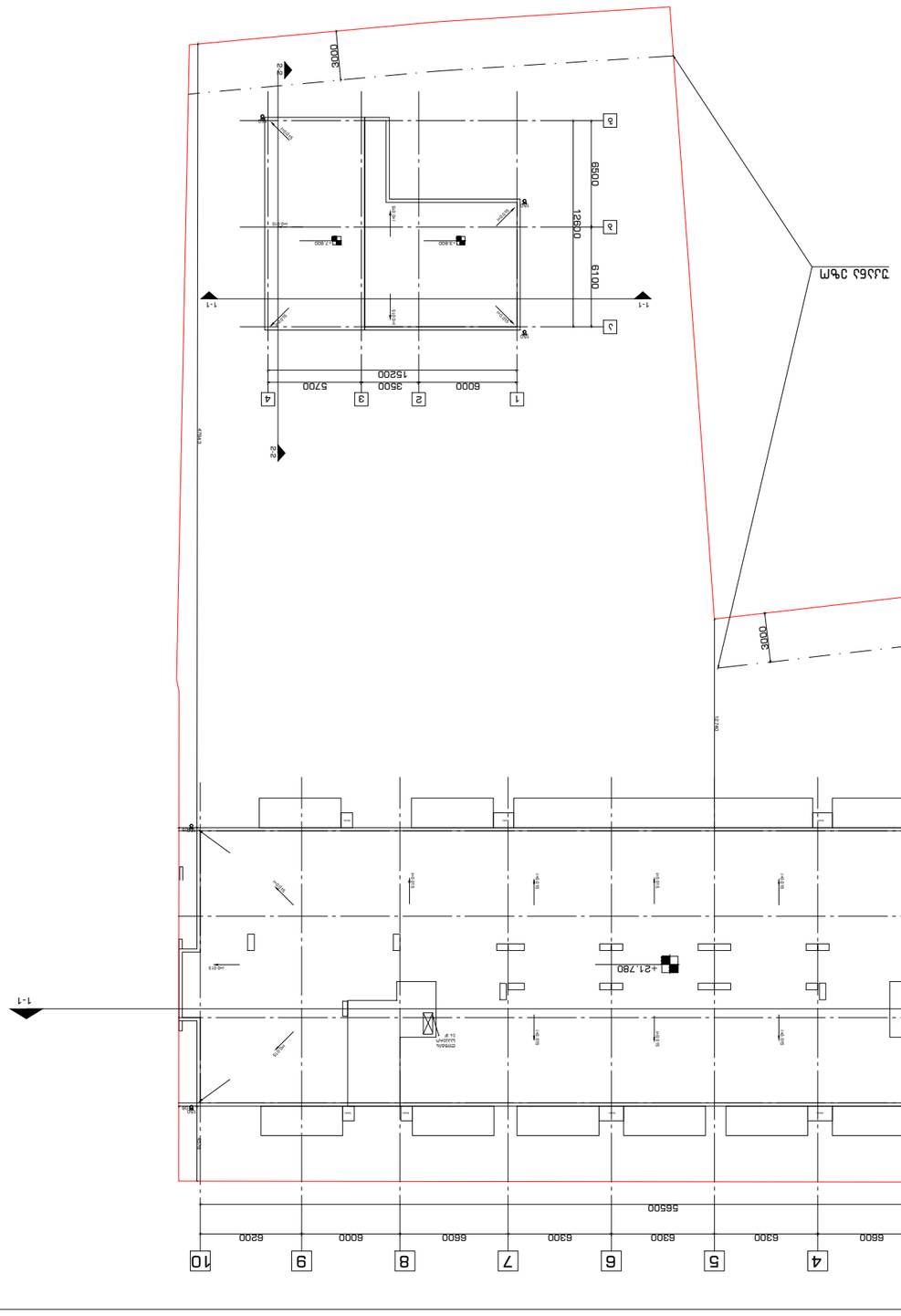

ГИП	Сулейманов Р.Р.
Главный архитектор проекта	Сулейманов Р.Р.
Главный инженер проекта	Мухаметшин Р.Ф.
Начальник отдела	Мухаметшин Р.Ф.
Разработал	Сафиуллина Г.Ф.
Н.контроль	Сафиуллина Г.Ф.

Стадия	Лист	Листов	Дата	Шифр
А1	1:100	3.3	24.11.21	А-108

ГУР ГЕН ИДЗЕ

Архитектурное бюро

Заказчик: Администрация Муниципального образования "Город Азнакаево" Азнакаевского муниципального района Республики Татарстан

Объект: Многоквартирный жилой дом с встроенными помещениями и подземной автостоянкой по ул. Ленина в г. Азнакаево

Наименование: Генеральный план

Площадь участка – 3176 м²
Площадь застройки – 1240,4 м²; Л1 = 0,4
Площадь твердого покрытия – 638,94 м²; Л2 = 2,0
Площадь озеленения – 1146,5 м²; Л3 = 0,4

Экспликация зданий и сооружений

Условные обозначения

Ситуационный план

შენობა ნაგებობის მისაწვდომობის ეროვნული სტანდარტების პროექტი

2021

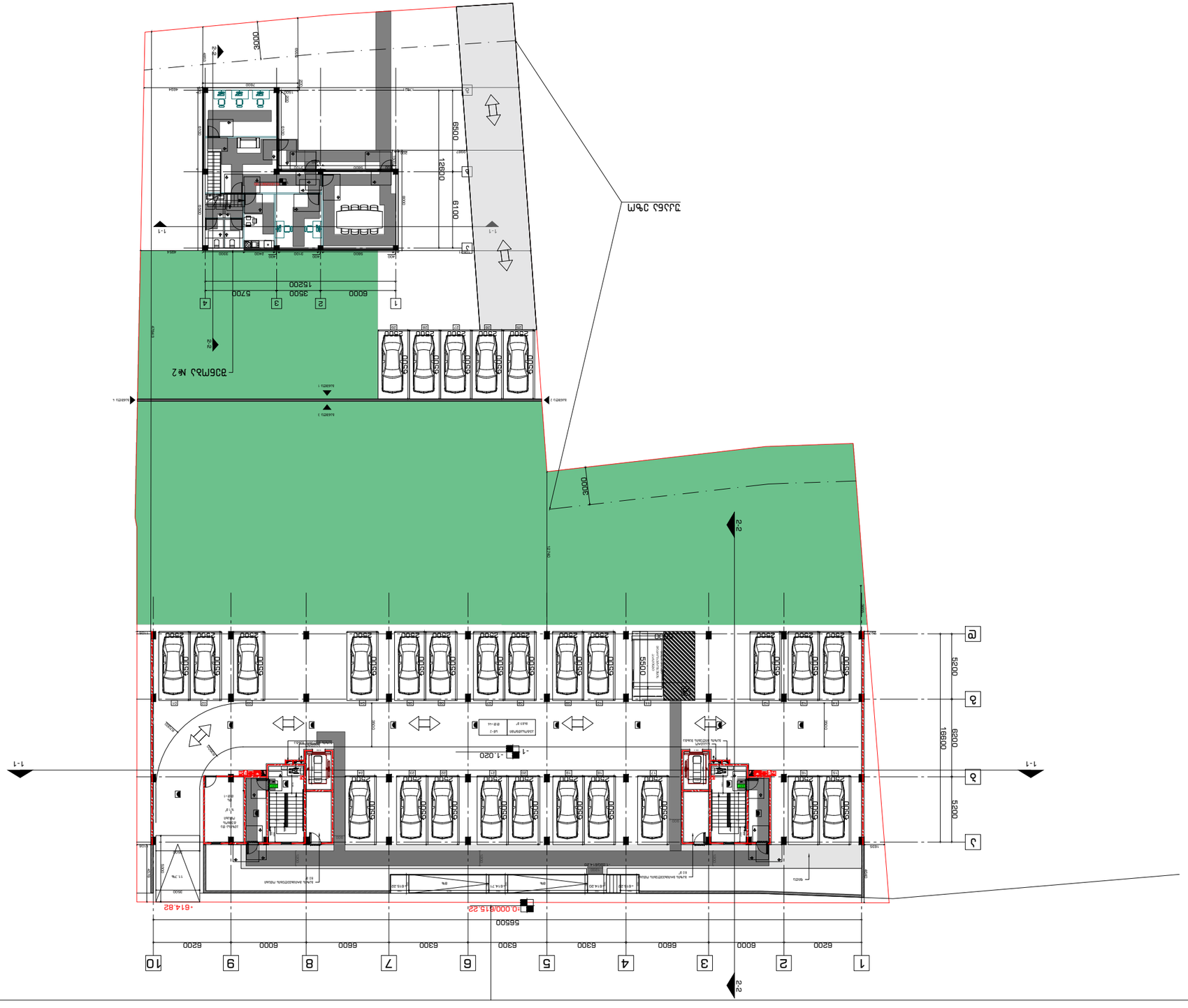
ул.Ивайло
ул.Ивайло
ул.Ивайло

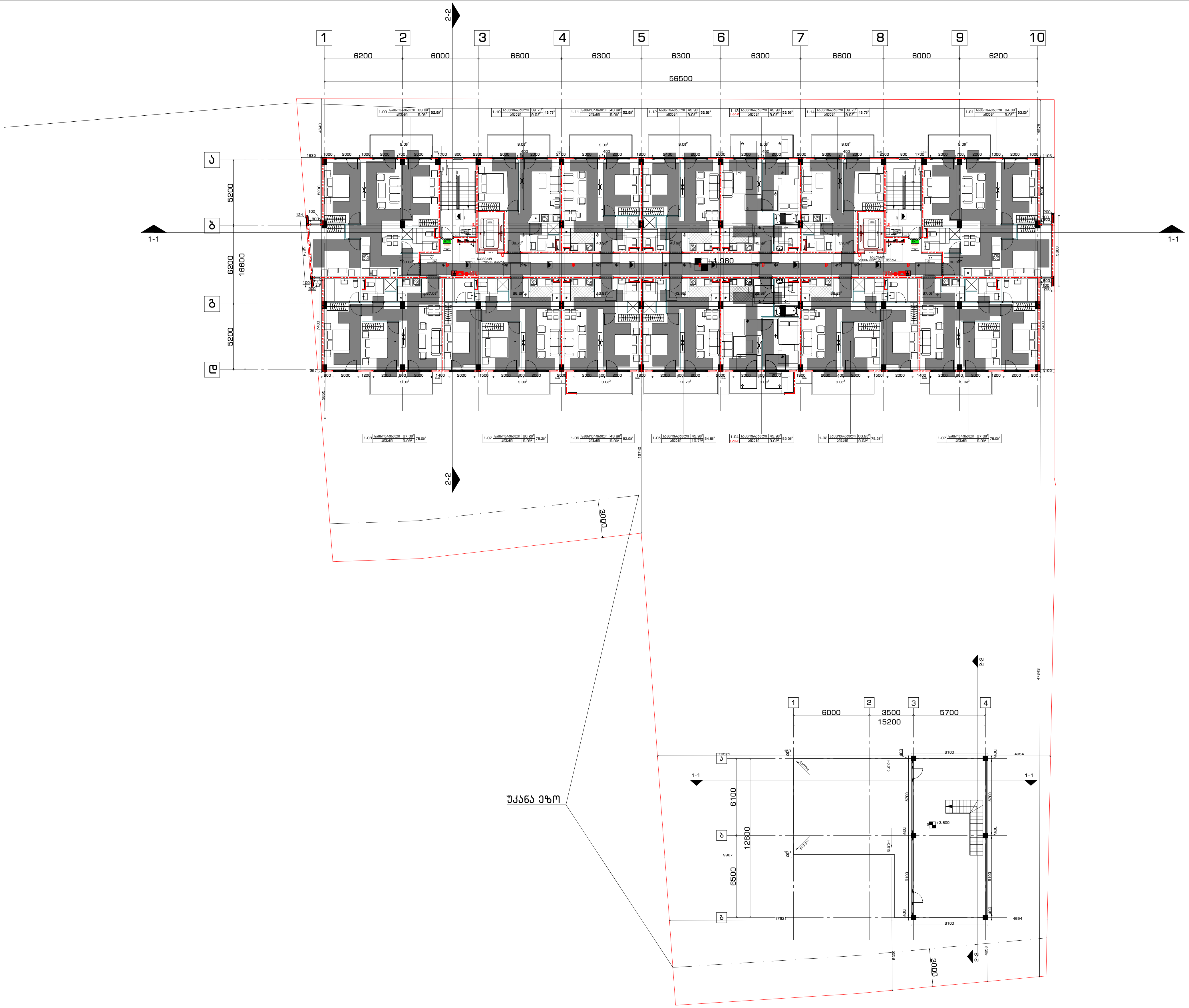

გენგეგმა:

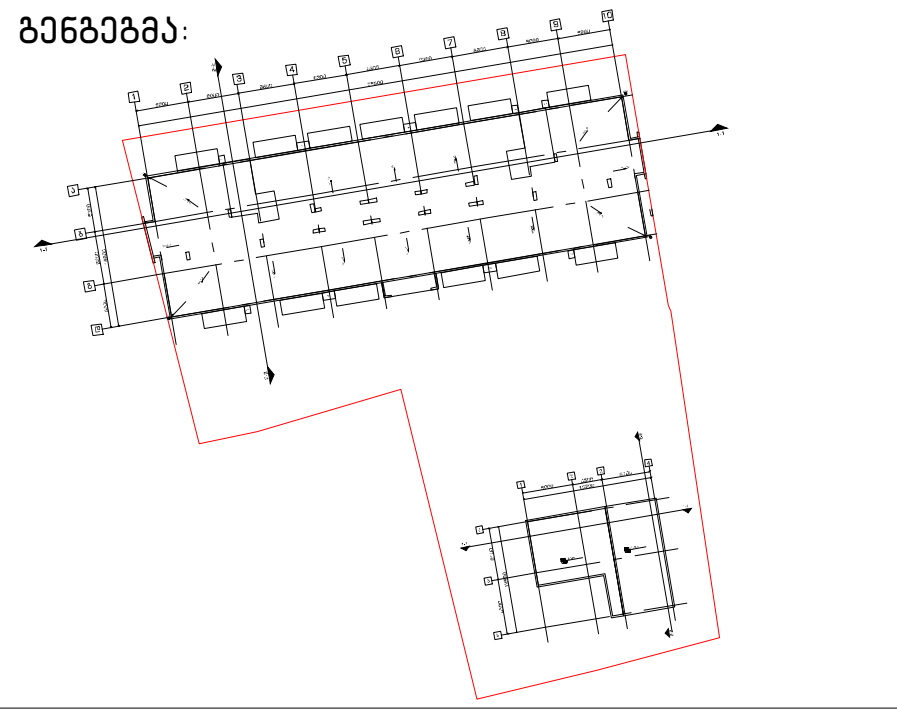

მიწის ნაკვეთის ფართობი – 3176 მ^2

განაშენიანების კოეფიციენტის საანგარიშო ფართობი – 1240.4 მ^2; კ1 = 0.4

განაშენიანების ინტენსივობის კოეფიციენტის საანგარიშო ფართობი – 6389.4 მ^2; კ2 = 2.0

გამწვანების კოეფიციენტის საანგარიშო ფართობი – 1143.5 მ^2; კ3 = 0.4

კართან მანევრირებისათვის საჭირო სივრცეები

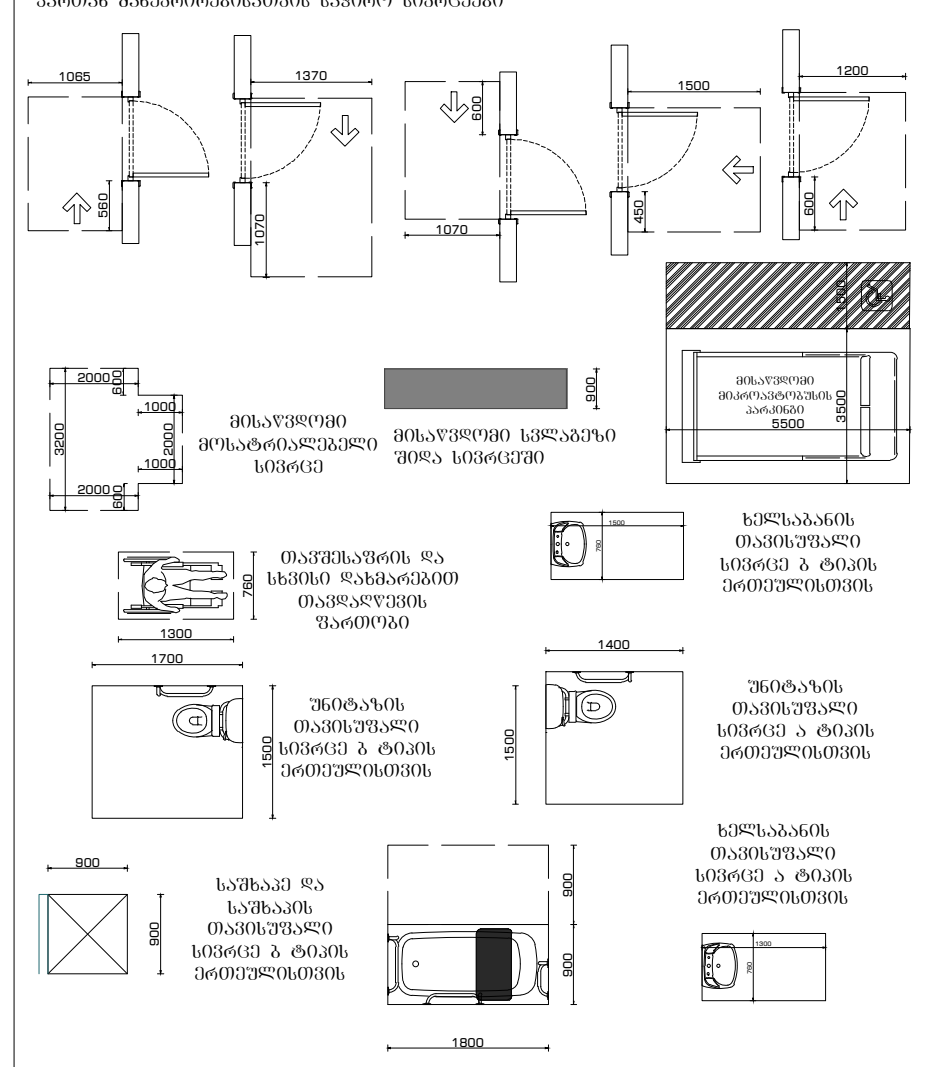

ნახაზი:
1 სართულის გეგმა, გადახურვის გეგმა

პროექტი:
საცხოვრებელი კომპლექსი

დამკვეთი:
შპს "პილარ ჯგუფი"

შემსრულებელი:

GUR GEN IDZE
ა რ ქ ი ტ ე ქ ტ უ რ ა
a r c h i t e c t u r e

დირექტორი	ლ.გურგენიძე	[signature]
პრ.ავტორი	მ.გურგენიძე	[signature]
არქიტექტორი	ლ.გურგენიძე	[signature]
არქიტექტორი	თ.ჩხაიძე	[signature]

ფორმატი	მასშტაბი	სტადია	თარიღი	ფურც.
A1	1:100	შ.პ	24.11.21	A-101

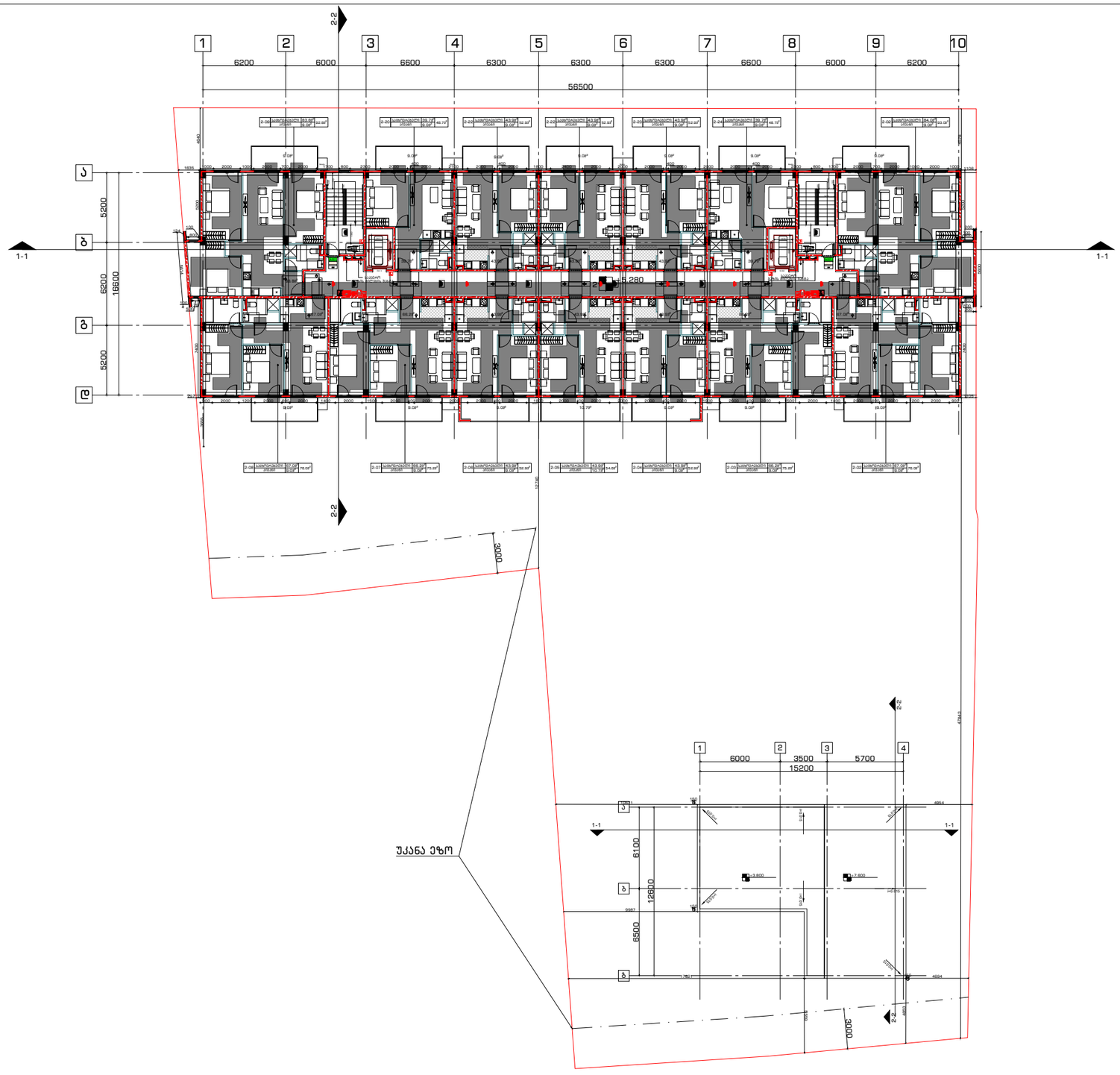

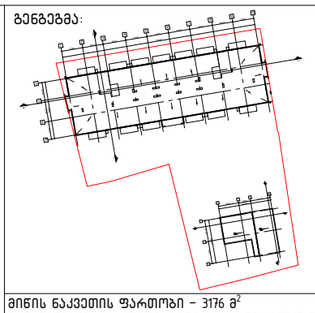

მიწის ნაკვეთის ფართობი – 3176 მ^2
განაშენიანების კოეფიციენტის საანგარიშო ფართობი – 1240.4 მ^2; კ1 = 0.4
განაშენიანების ინტენსივობის კოეფიციენტის საანგარიშო ფართობი – 6389.4 მ^2; კ2 = 2.0
გამწვანების კოეფიციენტის საანგარიშო ფართობი – 1143.5 მ^2; კ3 = 0.4

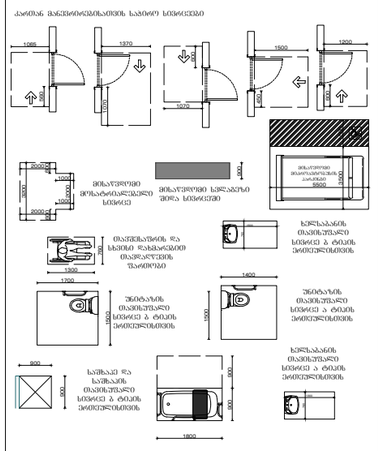

ნახაზი:
2 სართულის გეგმა

პროექტი:
სასტუმრებელი კომპლექსი

დამკვეთი:
შპს “პილარ ჯგუფი“

შემსრულებელი:

GURGENIDZE
არქიტექტურა
architecture

დირექტორი	ლ.გურგენიძე	
არ.ავტორი	მ.გურგენიძე	
არქიტექტორი	ლ.გურგენიძე	
არქიტექტორი	თ.ჩხაიძე	

ფორმატი	მასშტაბი	სტადია	თარიღი	ფურც.
A1	1:100	შპ	24.11.21	A-102

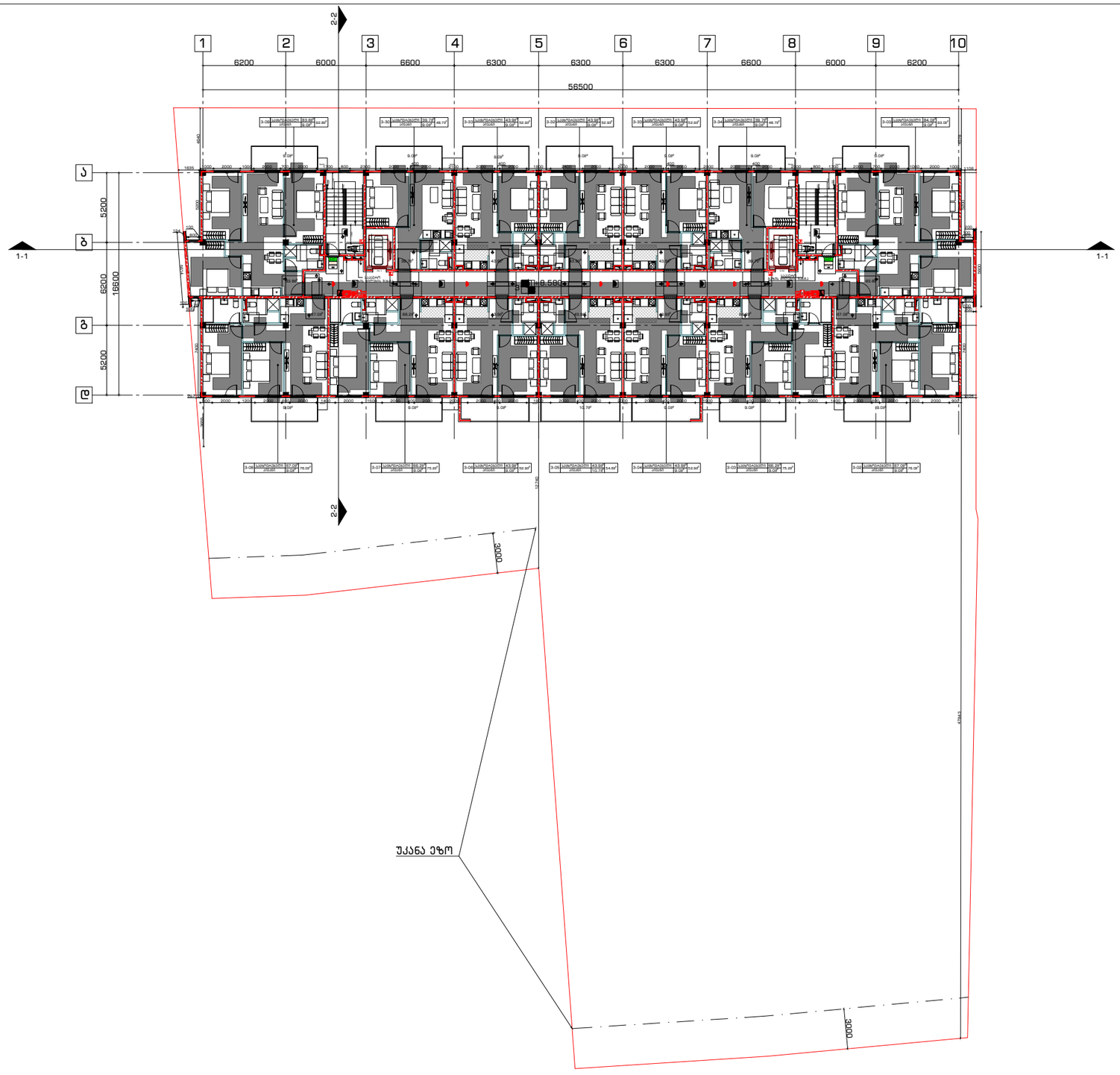

გენგეგმა:

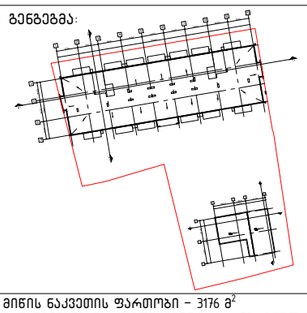

მიწის ნაკვეთის ფართობი – 3176 მ^2
განაშენიანების კოეფიციენტის საანგარიშო ფართობი – 1240.4 მ^2; კ1 = 0.4
განაშენიანების ინტენსივობის კოეფიციენტის საანგარიშო ფართობი – 6389.4 მ^2; კ2 = 2.0
გამწვანების კოეფიციენტის საანგარიშო ფართობი – 1143.5 მ^2; კ3 = 0.4

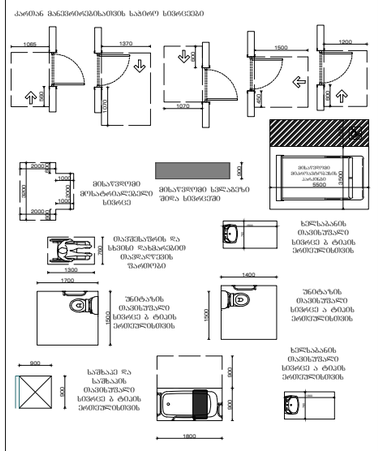

ნახაზი:
3 სართულის გეგმა

პროექტი:
საცხოვრებელი კომპლექსი

დამკვეთი:
შპს "პილარ ჯგუფი"

შემსრულებელი:

GURGENIDZE
არქიტექტურა
architecture

დირექტორი	ლ.გურგენიძე	
პრ.ავტორი	მ.გურგენიძე	
არქიტექტორი	ლ.გურგენიძე	
არქიტექტორი	თ.ჩხაიძე	

ფორმატი	მასშტაბი	სტადია	თარიღი	ფურც.
A1	1:100	შპ	24.11.21	A-103

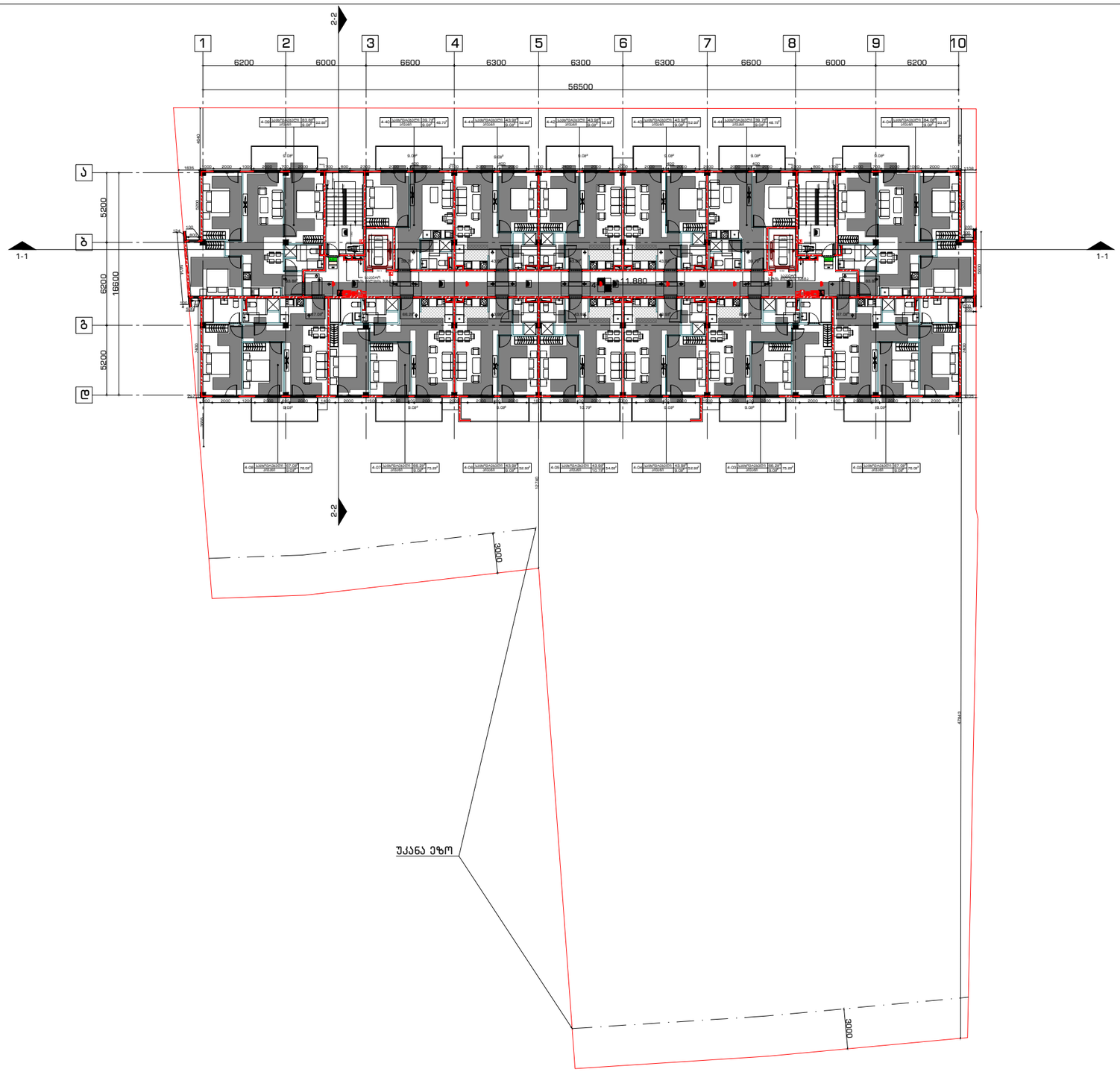

გენგეგმა:

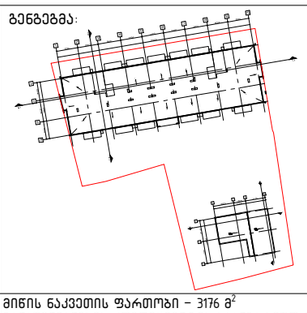

მიწის ნაკვეთის ფართობი – 3176 მ²
განაშენიანების კოეფიციენტის საანგარიშო ფართობი – 1240.4 მ²; კ1 = 0.4
განაშენიანების ინტენსივობის კოეფიციენტის საანგარიშო ფართობი – 6389.4 მ²; კ2 = 2.0
გამწვანების კოეფიციენტის საანგარიშო ფართობი – 1143.5 მ²; კ3 = 0.4

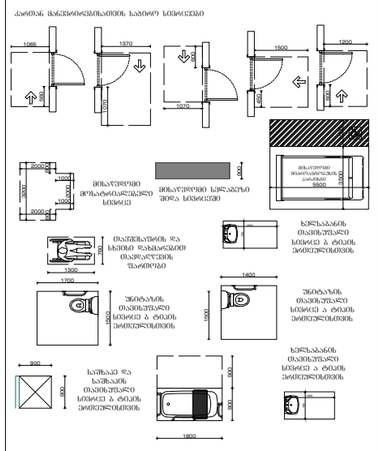

ნახაზი:
4 სართულის გეგმა

პროექტი:
საცხოვრებელი კომპლექსი

დამკვეთი:
შპს "პილარ ჯგუფი"

შემსრულებელი:

GURGENIDZE
არქიტექტურა
architecture

დირექტორი	ლ.გურგენიძე	
პრ.ავტორი	მ.გურგენიძე	
არქიტექტორი	ლ.გურგენიძე	
არქიტექტორი	თ.ჩხაიძე	

ფორმატი	მასშტაბი	სტადია	თარიღი	ფურც.
A1	1:100	შპ	24.11.21	A-104

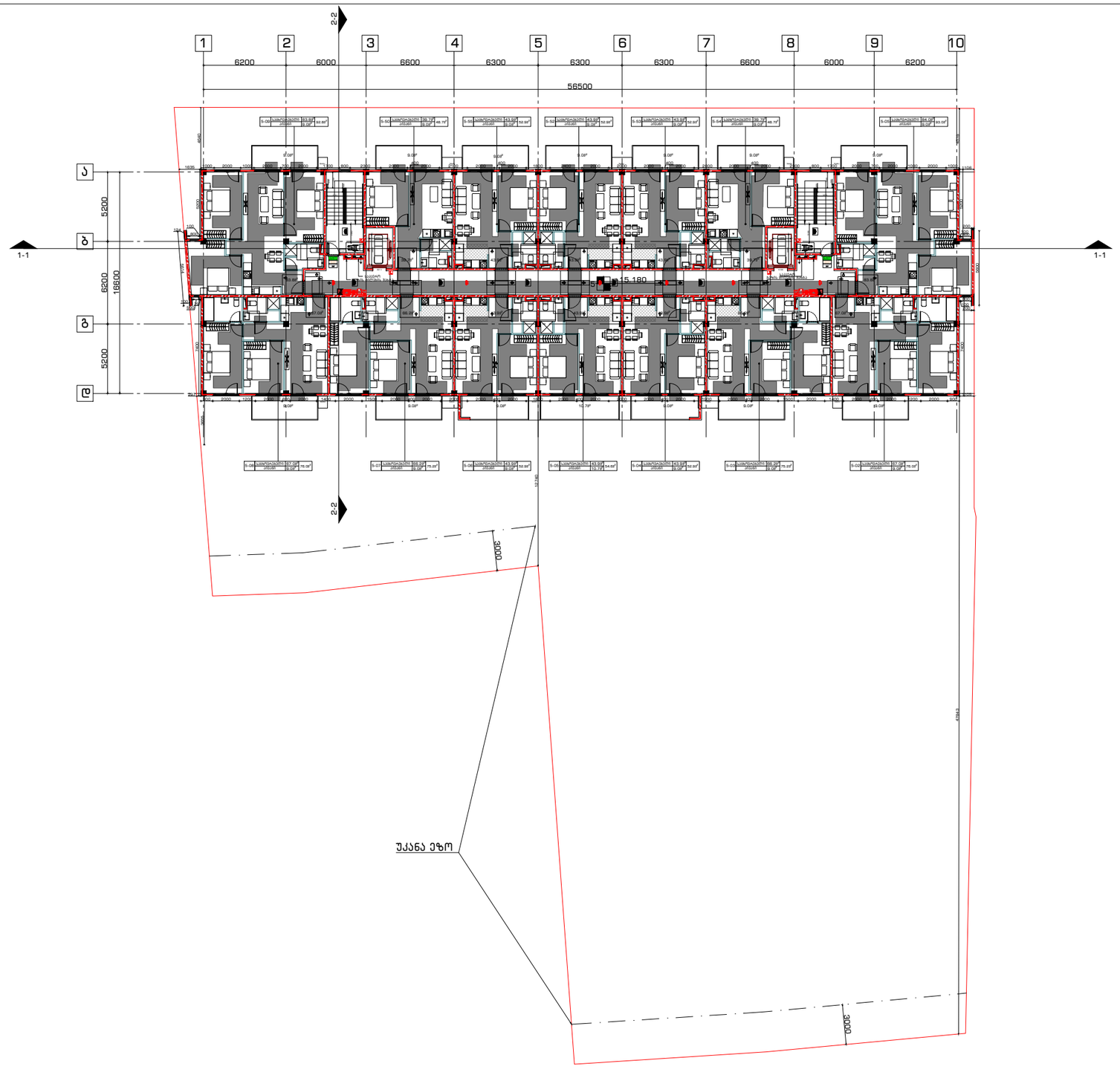

გენგეგმა:

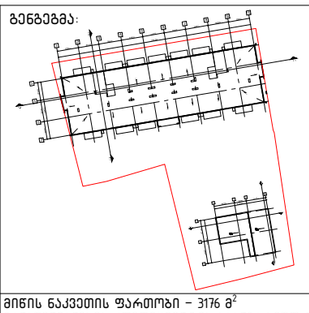

მიწის ნაკვეთის ფართობი – 3176 მ²
განაშენიანების კოეფიციენტის საანგარიშო ფართობი – 1240.4 მ²; კ1 = 0.4
განაშენიანების ინტენსივობის კოეფიციენტის საანგარიშო ფართობი – 6389.4 მ²; კ2 = 2.0
გამწვანების კოეფიციენტის საანგარიშო ფართობი – 1143.5 მ²; კ3 = 0.4

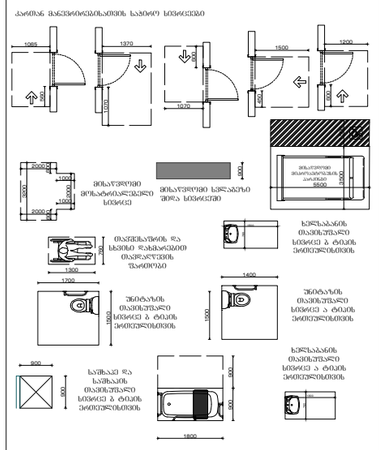

ნახაზი:
5 სართულის გეგმა

პროექტი:
საცხოვრებელი კომპლექსი

დამკვეთი:
შპს "პილარ ჯგუფი"

შემსრულებელი:

GURGENIDZE
არქიტექტურა
architecture

დირექტორი	ლ.გურგენიძე	
პრაქტორი	მ.გურგენიძე	
არქიტექტორი	ლ.გურგენიძე	
არქიტექტორი	თ.ჩხაიძე	

ფორმატი	მასშტაბი	სტადია	თარიღი	ფურც.
A1	1:100	შპ	24.11.21	A-105

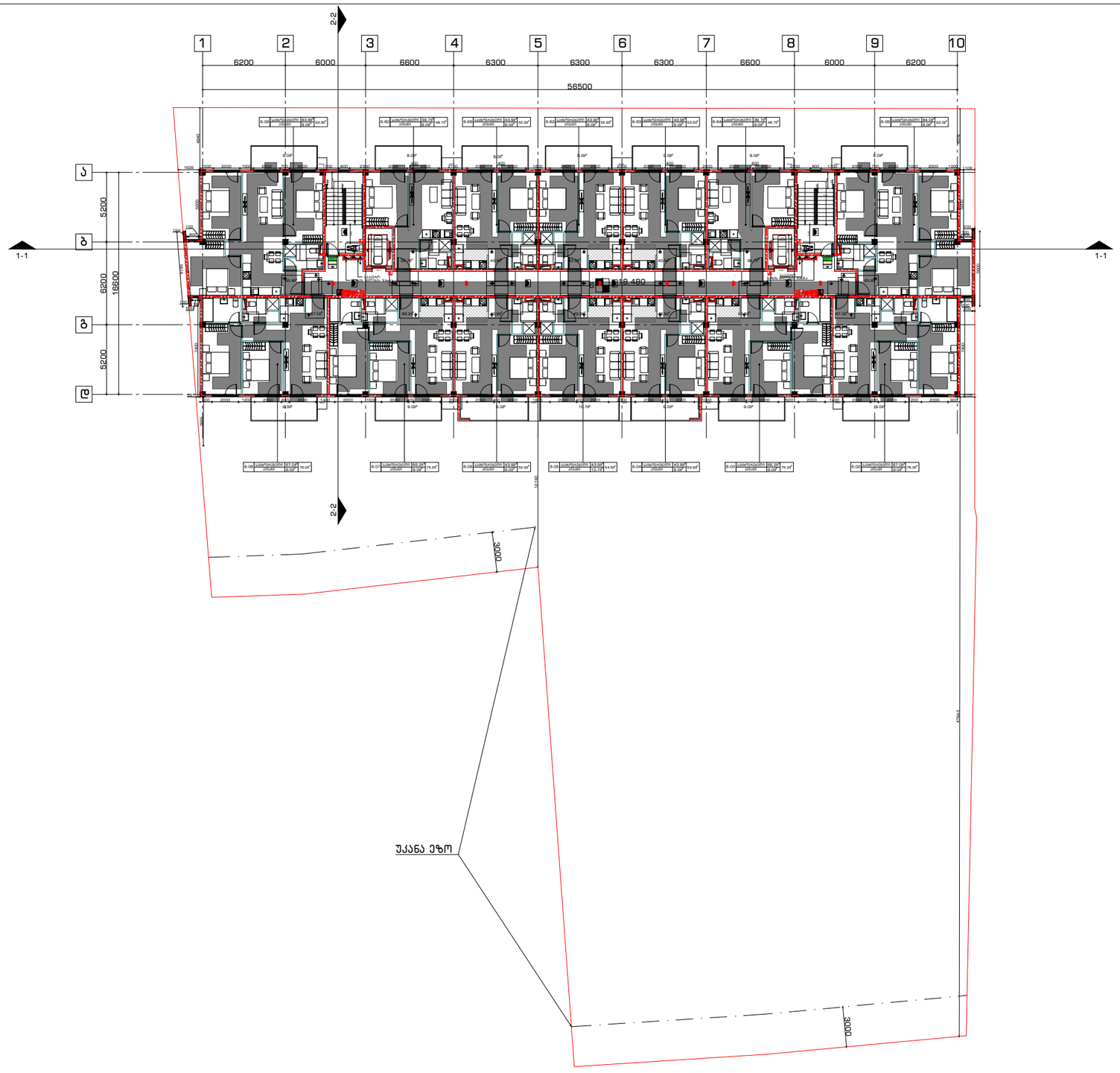

გენგეგმა:

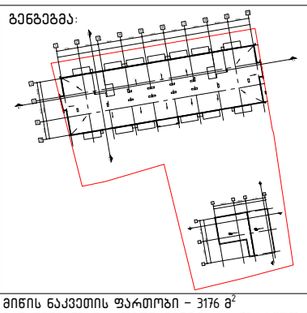

მიწის ნაკვეთის ფართობი – 3176 მ²
განაშენიანების კოეფიციენტის საანგარიშო ფართობი – 1240.4 მ²; კ1 = 0.4
განაშენიანების ინტენსივობის კოეფიციენტის საანგარიშო ფართობი – 6389.4 მ²; კ2 = 2.0
გამწვანების კოეფიციენტის საანგარიშო ფართობი – 1143.5 მ²; კ3 = 0.4

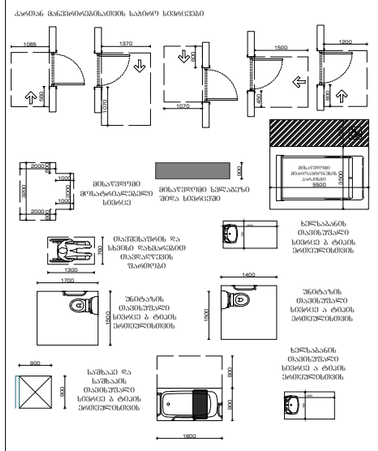

ნახაზი:
6 სართულის გეგმა

პროექტი:
საცხოვრებელი კომპლექსი

დამკვეთი:
შპს "პილარ ჯგუფი"

შემსრულებელი:

GUR GEN IDZE
არქიტექტურა
architecture

დირექტორი	ლ.გურგენიძე	
პრ.ავტორი	მ.გურგენიძე	
არქიტექტორი	ლ.გურგენიძე	
არქიტექტორი	თ.ჩხაიძე	

ფორმატი	მასშტაბი	სტადია	თარიღი	ფურც.
A1	1:100	შპ	24.11.21	A-106

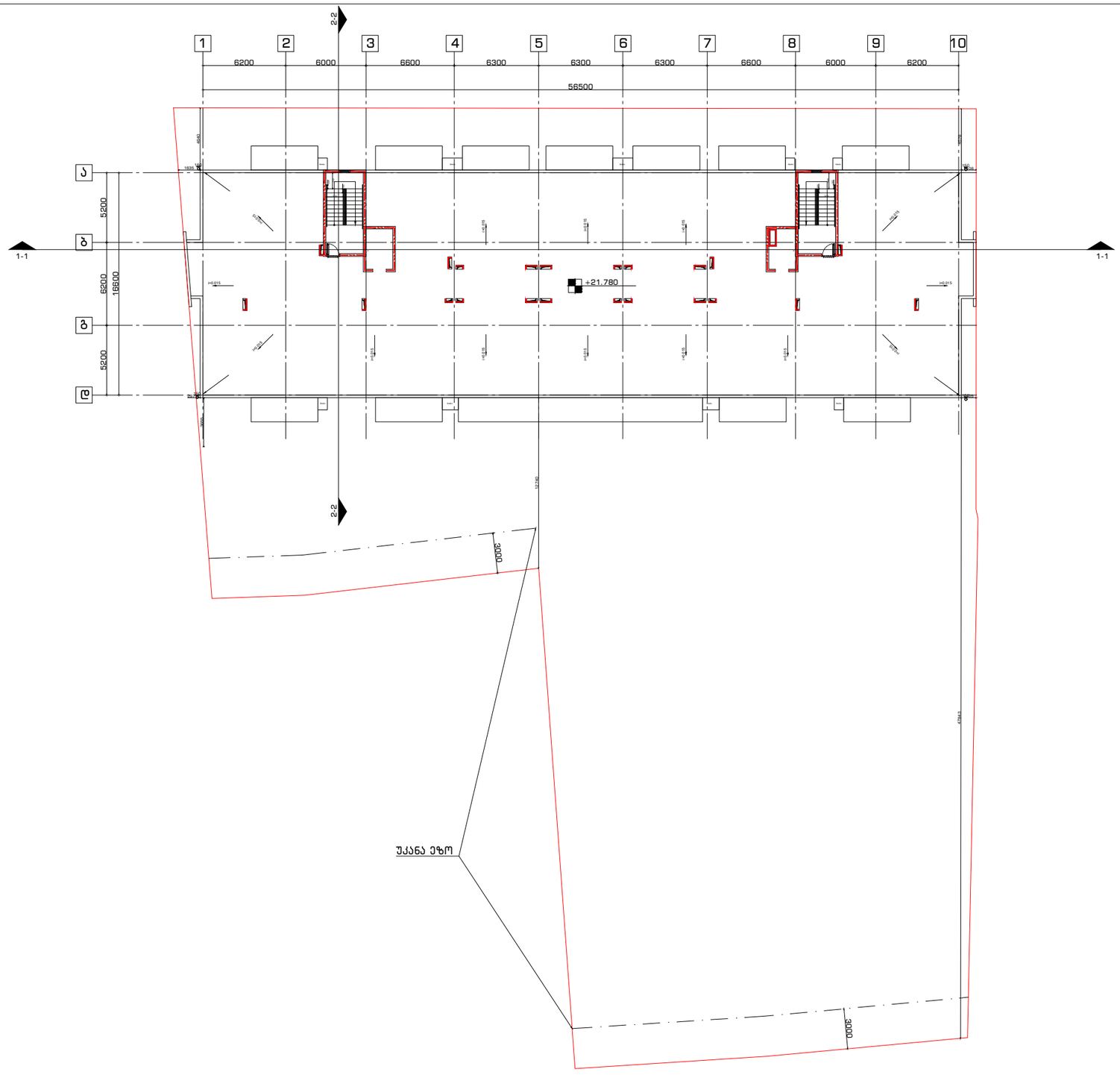

გენგეგმა:

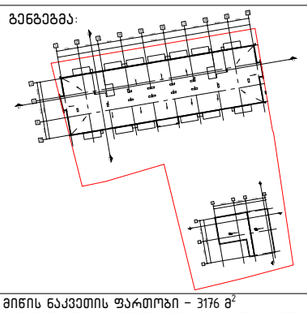

მიწის ნაკვეთის ფართობი – 3176 მ^2
განაშენიანების კოეფიციენტის საანგარიშო ფართობი – 1240.4 მ^2; კ1 = 0.4
განაშენიანების ინტენსივობის კოეფიციენტის საანგარიშო ფართობი – 6389.4 მ^2; კ2 = 2.0
გამწვანების კოეფიციენტის საანგარიშო ფართობი – 1143.5 მ^2; კ3 = 0.4

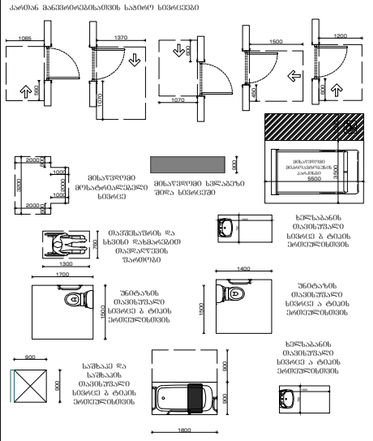

ნახაზი:
გადახურვის გეგმა

პროექტი:
საცხოვრებელი კომპლექსი

დამკვეთი:
შპს "პილარ ჯგუფი"

შემსრულებელი:

GURGENIDZE
არქიტექტურა
architecture

დირექტორი	ლ.გურგენიძე	
პრ.ავტორი	მ.გურგენიძე	
არქიტექტორი	ლ.გურგენიძე	
არქიტექტორი	თ.ჩხაიძე	

ფორმატი	მასშტაბი	სტადია	თარიღი	ფურც.
A1	1:100	შპ	24.11.21	A-107

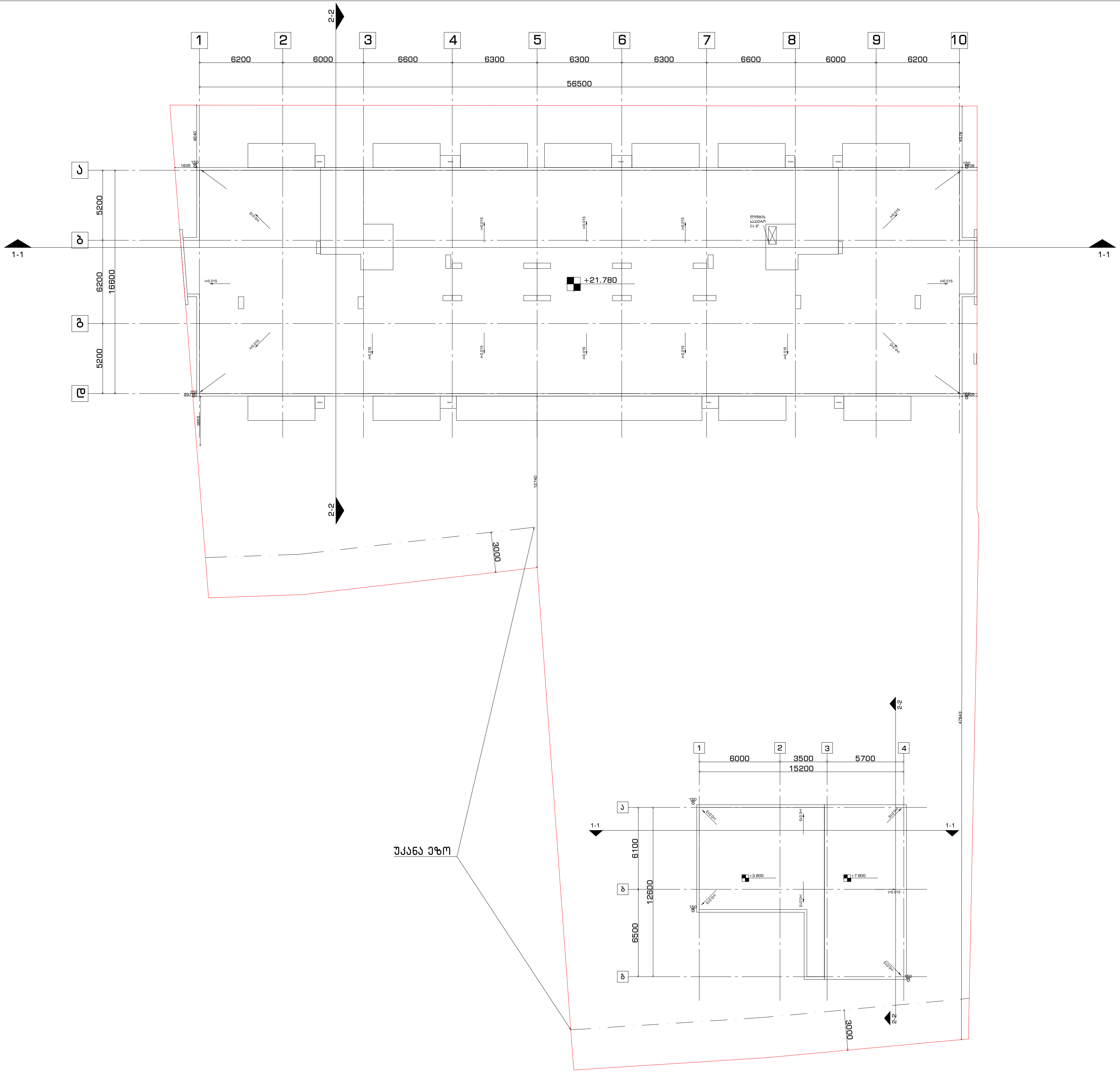

გენგეგმა:

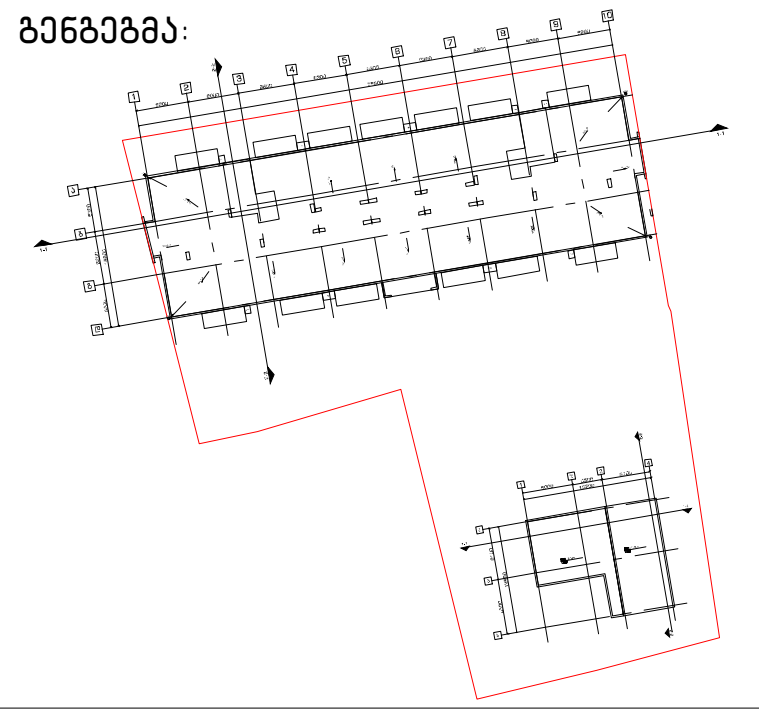

მიწის ნაკვეთის ფართობი – 3176 მ²
განაშენიანების კოეფიციენტის საანგარიშო ფართობი – 1240.4 მ²; კ1 = 0.4
განაშენიანების ინტენსივობის კოეფიციენტის საანგარიშო ფართობი – 6389.4 მ²; კ2 = 2.0
გამწვანების კოეფიციენტის საანგარიშო ფართობი – 1143.5 მ²; კ3 = 0.4

კართან მანევრირებისათვის საჭირო სივრცეები

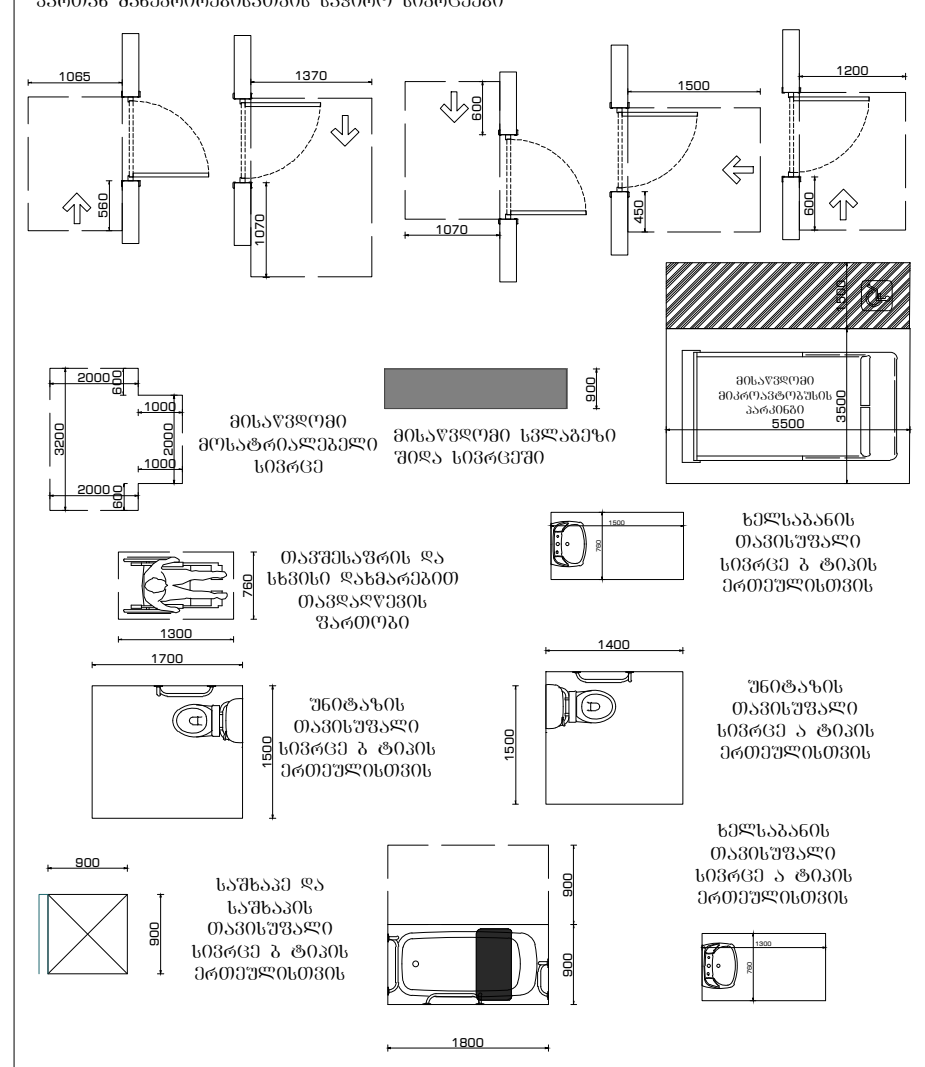

ნახაზი:
გადახურვის გეგმა

პროექტი:
საცხოვრებელი კომპლექსი

დამკვეთი:
შპს "პილარ ჯგუფი"

შემსრულებელი:

GUR GEN IDZE
ა რ ქ ი ტ ე ქ ტ უ რ ა
a r c h i t e c t u r e

დირექტორი	ლ.გურგენიძე	
პრ.ავტორი	მ.გურგენიძე	
არქიტექტორი	ლ.გურგენიძე	
არქიტექტორი	თ.ჩხაიძე	

ფორმატი	მასშტაბი	სტადია	თარიღი	ფურც.
A1	1:100	შ.პ	24.11.21	A-108

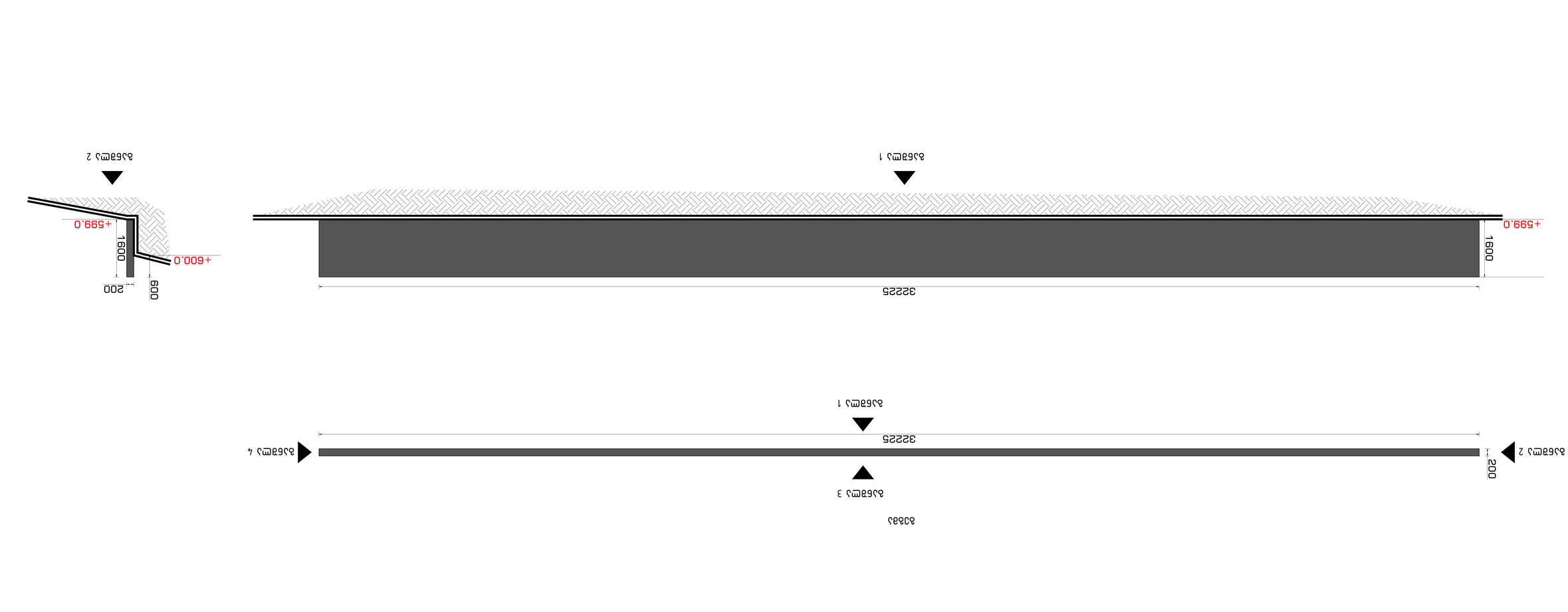

Проектант											
Гл.архитект											
Ръководител											
Изготвил											
Проверил											
Одобрил											
Съгласувал											

ფონტანის ქვაფენილი	ფ.ბეტონის ბორდიური	ფ.ბეტონის ბორდიური	ფ.ბეტონის ბორდიური	ფ.ბეტონის ბორდიური	ფ.ბეტონის ბორდიური	ფ.ბეტონის ბორდიური	ფ.ბეტონის ბორდიური
ა/მ.ასფალტობეტონი	ა/მ.ასფალტობეტონი	ა/მ.ასფალტობეტონი	ა/მ.ასფალტობეტონი	ა/მ.ასფალტობეტონი	ა/მ.ასფალტობეტონი	ა/მ.ასფალტობეტონი	ა/მ.ასფალტობეტონი
ქვიშა-ხრეშოვანი ფუძე	ქვიშა-ხრეშოვანი ფუძე	ქვიშა-ხრეშოვანი ფუძე	ქვიშა-ხრეშოვანი ფუძე	ქვიშა-ხრეშოვანი ფუძე	ქვიშა-ხრეშოვანი ფუძე	ქვიშა-ხრეშოვანი ფუძე	ქვიშა-ხრეშოვანი ფუძე
ბეტონის ბალიში	ბეტონის ბალიში	ბეტონის ბალიში	ბეტონის ბალიში	ბეტონის ბალიში	ბეტონის ბალიში	ბეტონის ბალიში	ბეტონის ბალიში

აივნის ვიტრაჟი და კარი

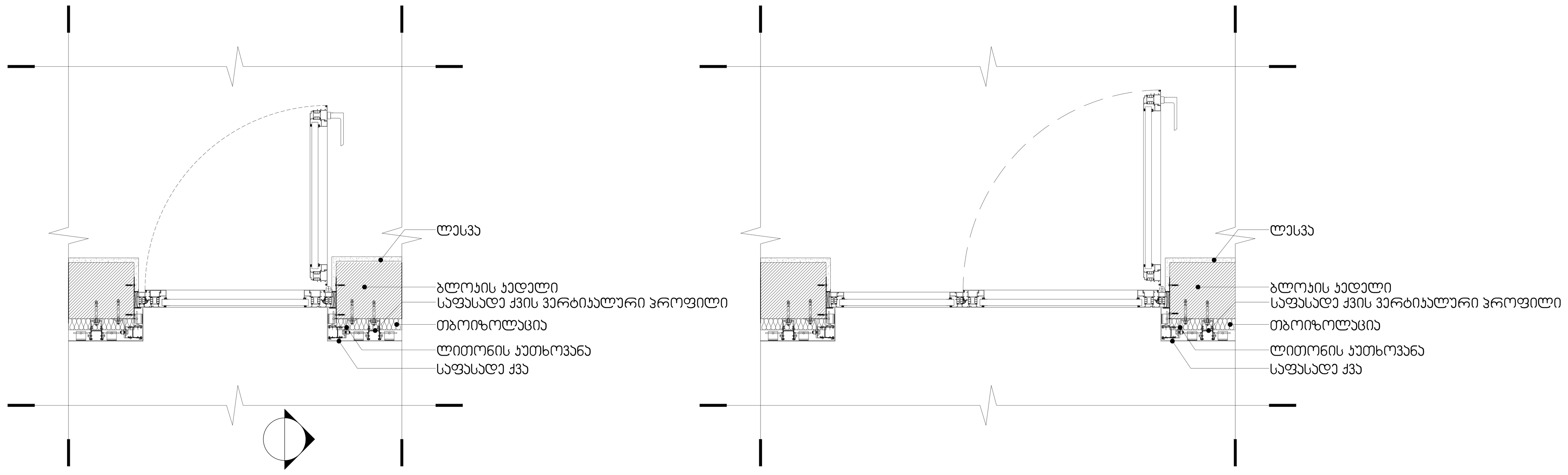

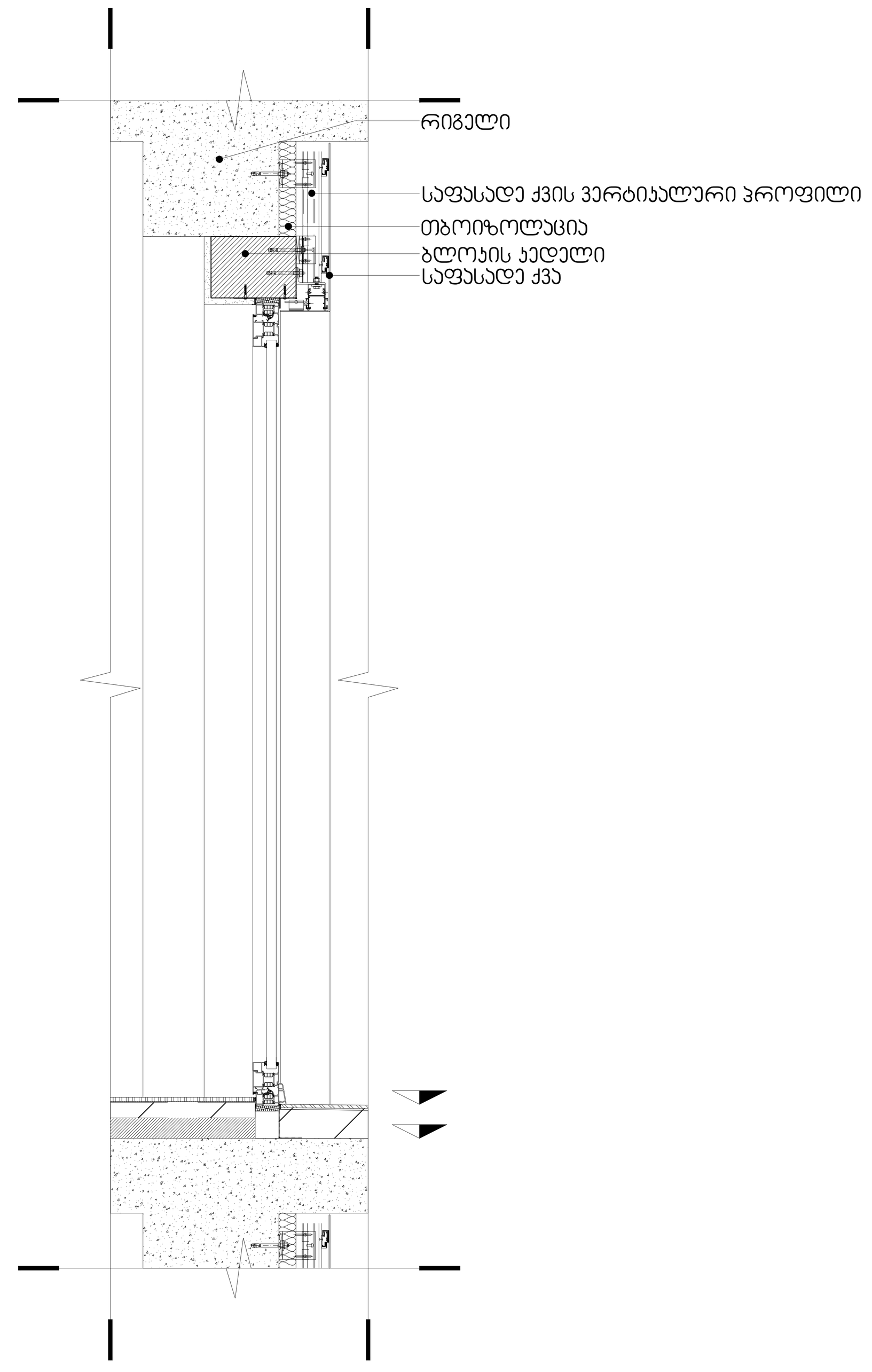

სითონის მოაჯირი

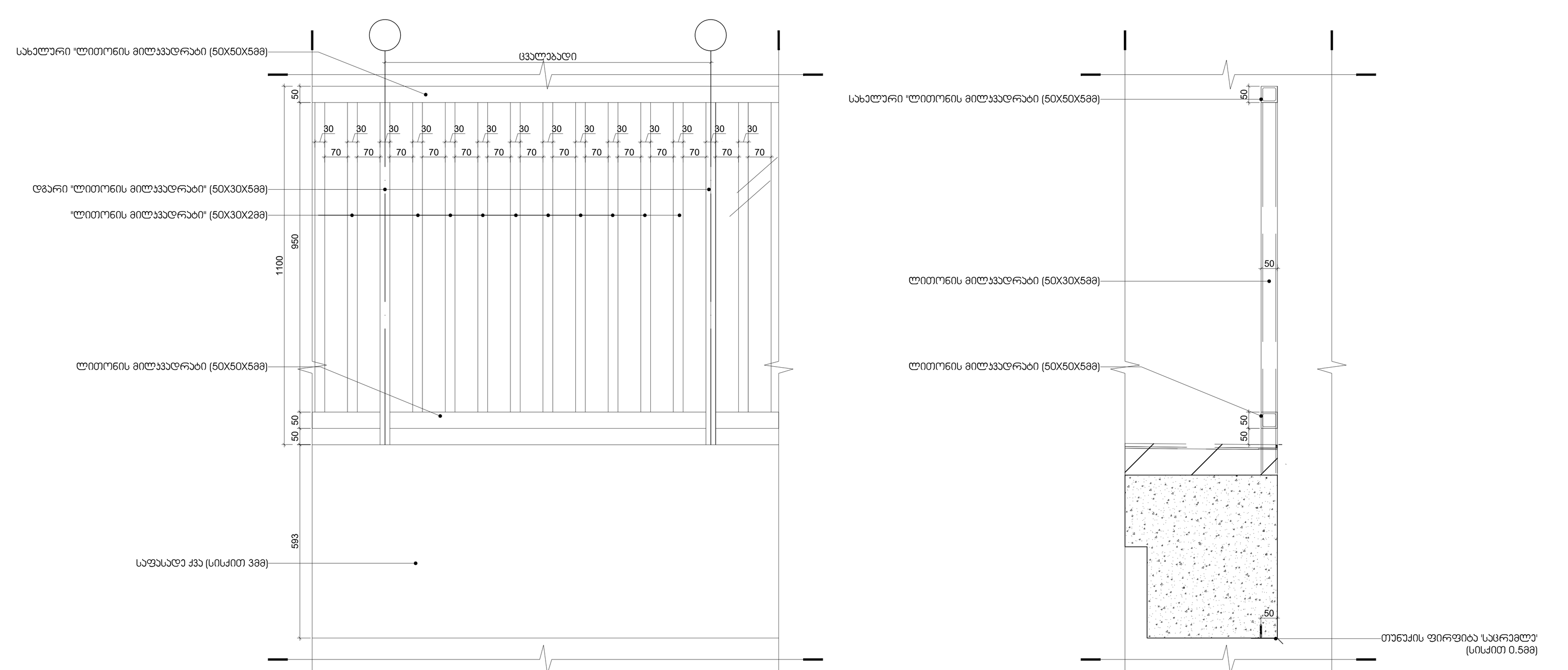

მინის მოაჯირი

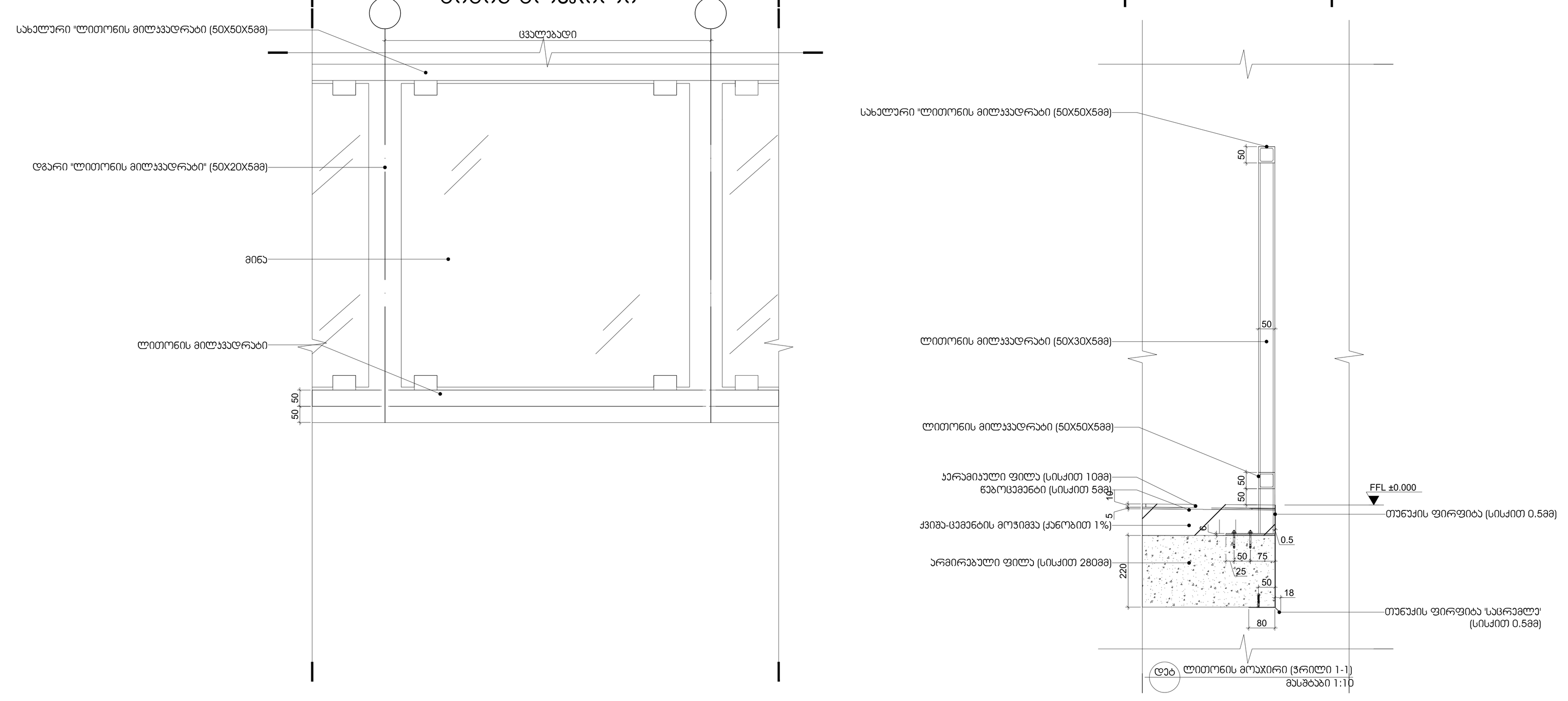

გენ გეგმა:

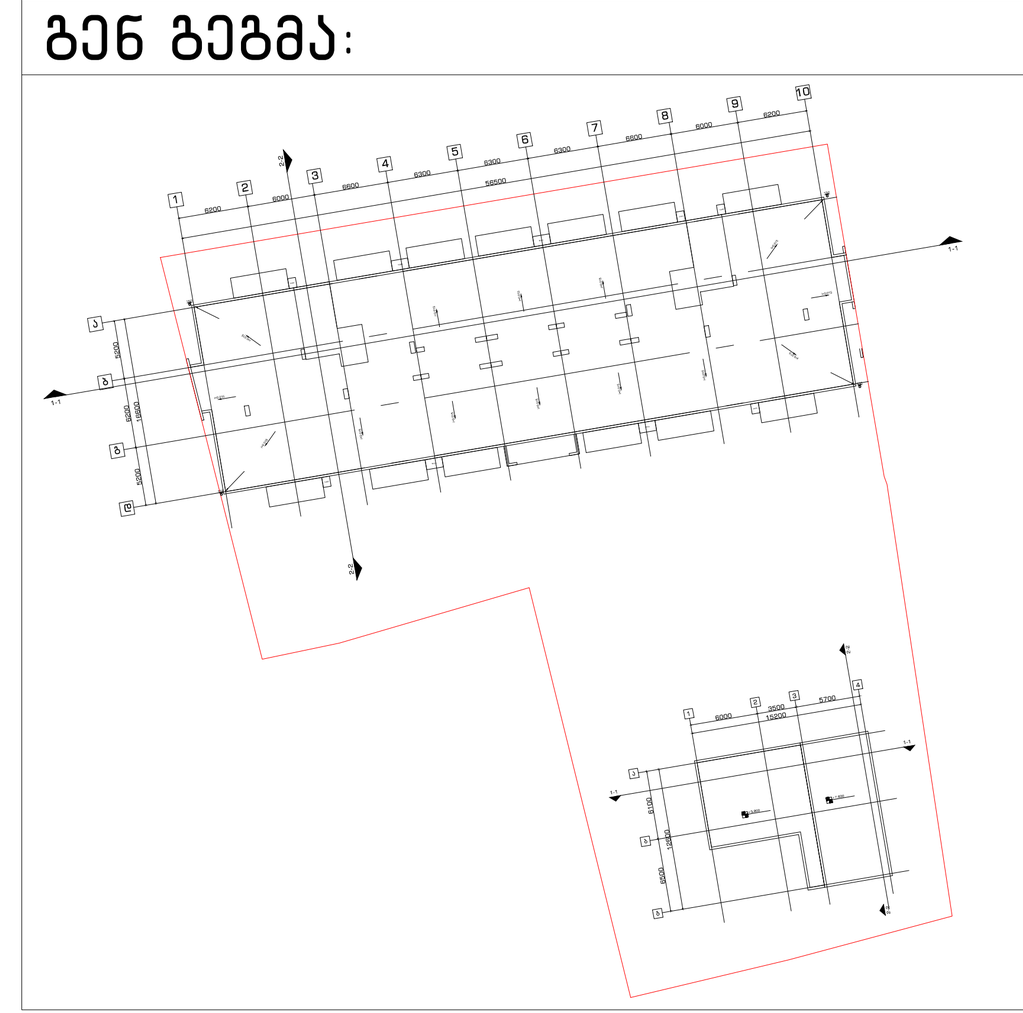

შენიშვნა:

მიწის ნაკვეთის ფართობი - 3176 მ²
განაშენიანების კოეფიციენტის საანგარიშო ფართობი - 1240.4 მ²; კ1 = 0.4
განაშენიანების ინტენსივობის კოეფიციენტის საანგარიშო ფართობი - 6389.4 მ²; კ2 = 2.0
გამწვანების კოეფიციენტის საანგარიშო ფართობი - 1143.5 მ²; კ3 = 0.4
კროკები იხილეთ შესაბამის ფურცლებზე.

პროექტი:	დამკვეთი:	შემსრულებელი:
საცხოვრებელი კომპლექსი	შპს "პილარ ჯგუფი"	GUR GEN IDZE არქიტექტურა architecture
ნახაზი: დეტალები და კვანძები		

დირექტორი	ლ.გურგენიძე	
პრ.ავტორი	მ.გურგენიძე	
არქიტექტორი	ლ.გურგენიძე	
არქიტექტორი	თ.ჩხაიძე	

ფორმატი	მასშტაბი	სტადია	თარიღი	ფურც.
A3	1:500	შ.პ	24.11.21	A-501

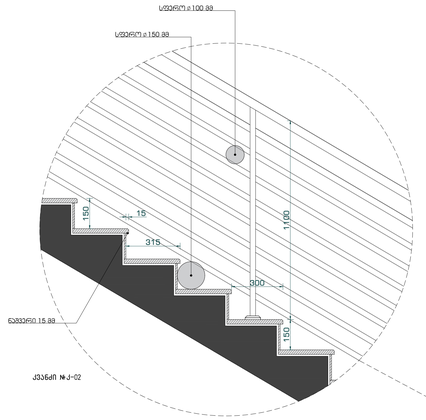

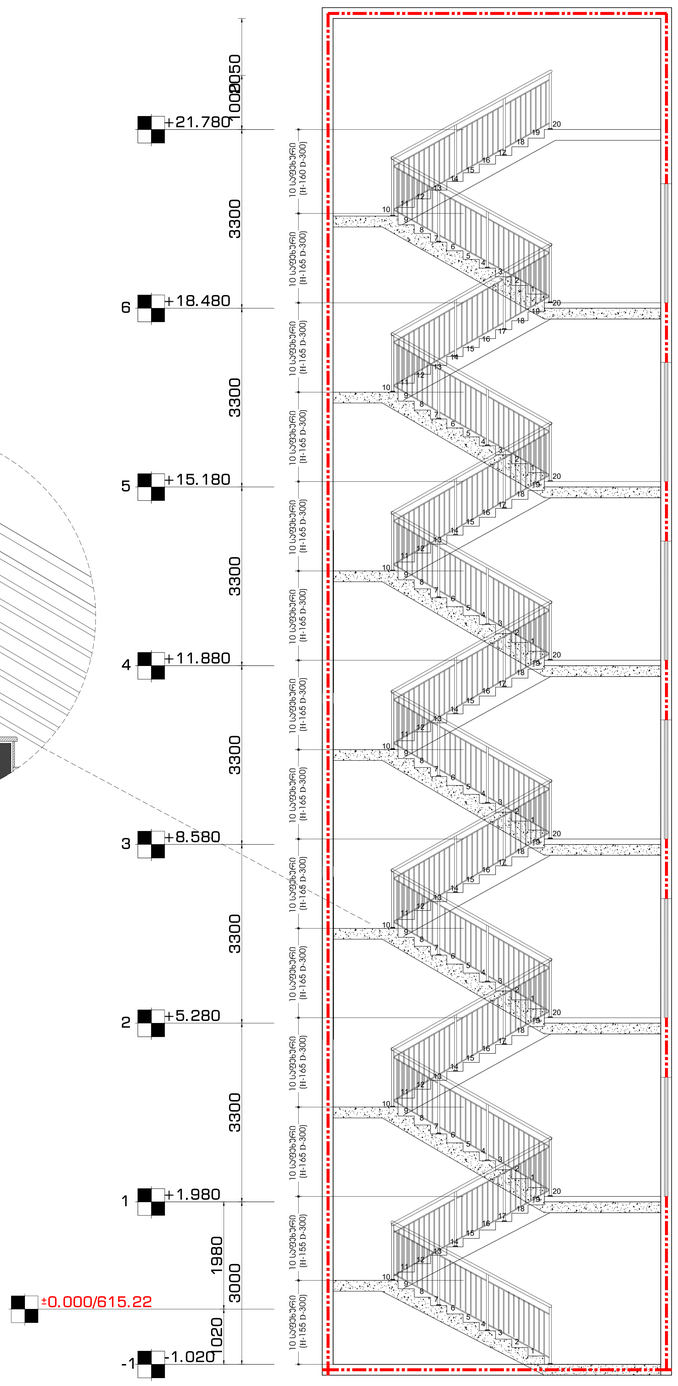

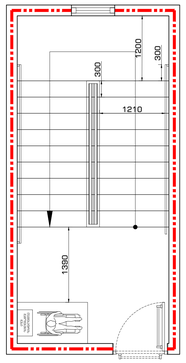

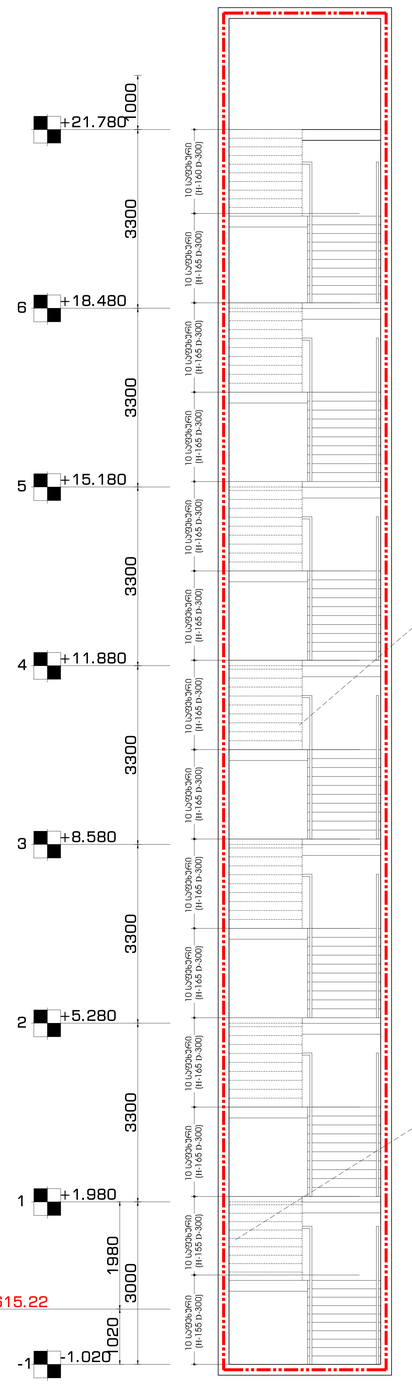

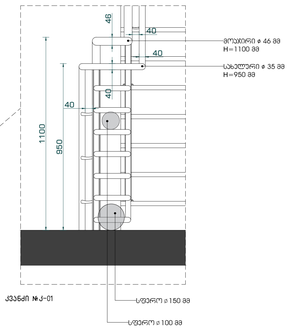

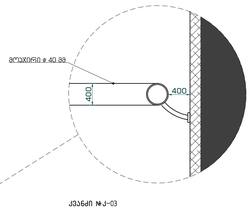

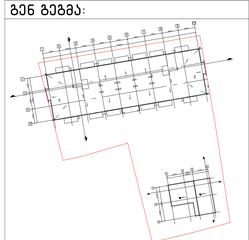

შენიშვნა:

მიწის ნაკვეთის ფართობი – 3176 მ^2
განაშენიანების კოეფიციენტის საანგარიშო ფართობი – 1240.4 მ^2; კ1 = 0.4
განაშენიანების ინტენსივობის კოეფიციენტის საანგარიშო ფართობი – 6389.4 მ^2; კ2 = 2.0
გამწვანების კოეფიციენტის საანგარიშო ფართობი – 1143.5 მ^2; კ3 = 0.4

კროკეები იხილეთ შესაბამის ფურცლებზე.

პროექტი:

საცხოვრებელი კომპლექსი

ნახაზის:

კიბის დეტალები
და კვანძები

დამკვეთი:

შპს "პილარ ჯგუფი"

შემსრულებელი:

GURGENIDZE
არქიტექტურა
architecture

დირექტორი	ლ.გურგენიძე			
პრ.ავტორი	მ.გურგენიძე			
არქიტექტორი	ლ.გურგენიძე			
არქიტექტორი	თ.ჩხაიძე			
ფორმატი	მასშტაბი	სტადია	თარიღი	ფურც.
A3	1:500	შ.პ	24.11.21	A-502

შენობაში განთავსებულია 84 ბინა. აქედან
2% შეადგენს “ა“ ტიპის ბინას.

$60*\frac{2}{100}=1.2$, შესაბამისად სავალდებულია
2 “ა“ ტიპის ბინის დაგეგმარება.
ორივე ბინა არის ტიპიური

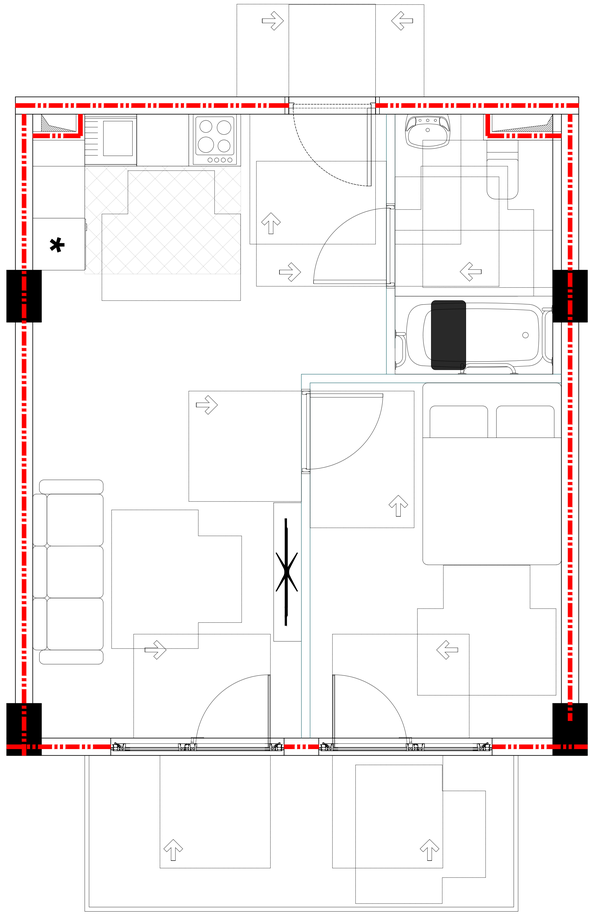

T-სებრი მოსატრიალებელი სივრცე ახალი შენობა-ნაგებობებისთვის ვარიანტი 3

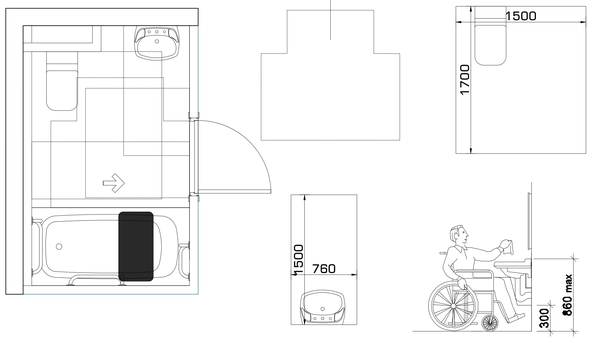

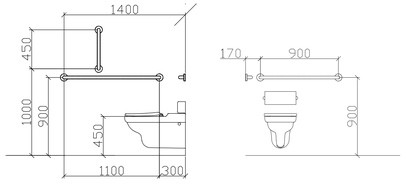

თავისუფალი სივრცე
ფეხის ფალანგისთვის

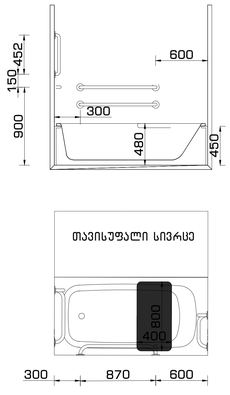

კარის თავისუფალი სივრცე

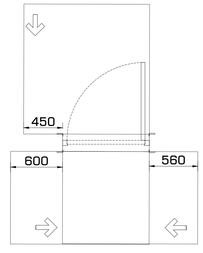

გენ გეგმა:	შენიშვნა:	პროექტი:	დამკვეთი:	შემსრულებელი:	
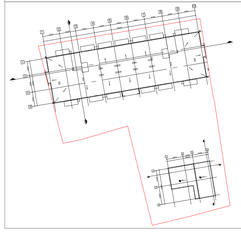	მიწის ნაკვეთის ფართობი – 3176 მ^2 განაშენიანების კოეფიციენტის საანგარიშო ფართობი – 1240.4 მ^2; კ1 = 0.4 განაშენიანების ინტენსივობის კოეფიციენტის საანგარიშო ფართობი – 6389.4 მ^2; კ2 = 2.0 გამწვანების კოეფიციენტის საანგარიშო ფართობი – 1143.5 მ^2; კ3 = 0.4 კროკები იხილეთ შესაბამის ფურცლებზე.	საცხოვრებელი კომპლექსი ნახაზი: ა ტიპის ბინები, სან.კვანძის დეტალები	შპს “პილარ ჯგუფი“	GURGENIDZE არქიტექტურა architecture	

დირექტორი	ლ.გურგენიძე				
პრ.ავტორი	მ.გურგენიძე				
არქიტექტორი	ლ.გურგენიძე				
არქიტექტორი	თ.ჩხაიძე				
ფორმატი	მასშტაბი	სტადია	თარიღი	ფურც.	
A3	1:500	შ.პ	24.11.21	A-503	

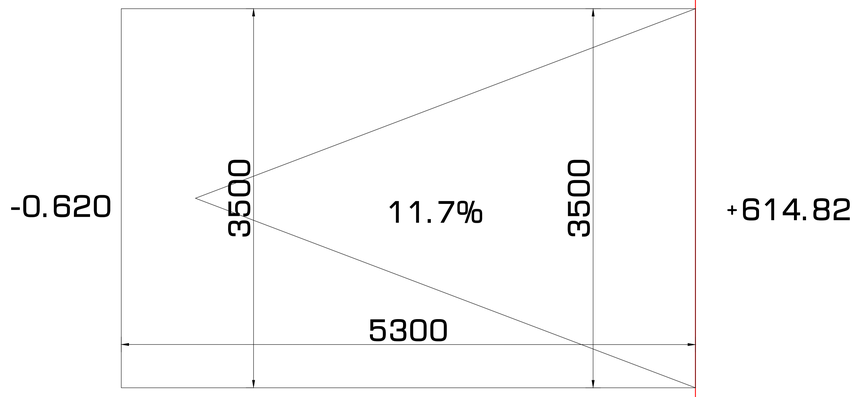

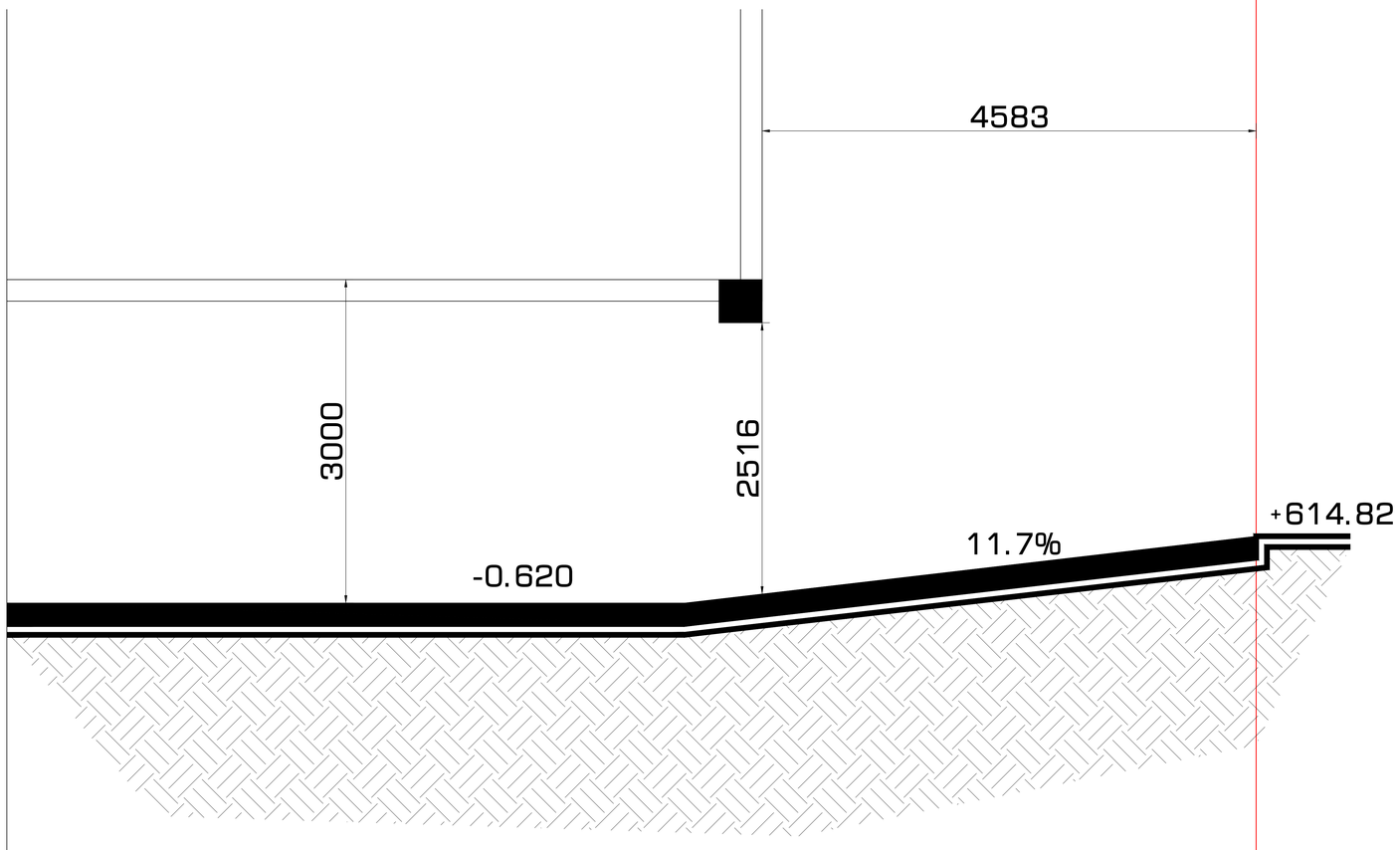

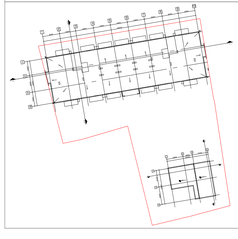

გენ გეგმა:	
შენიშვნა:	მიწის ნაკვეთის ფართობი – 3176 მ^2 განაშენიანების კოეფიციენტის საანგარიშო ფართობი – 1240.4 მ^2; კ1 = 0.4 განაშენიანების ინტენსივობის კოეფიციენტის საანგარიშო ფართობი – 6389.4 მ^2; კ2 = 2.0 გამწვანების კოეფიციენტის საანგარიშო ფართობი – 1143.5 მ^2; კ3 = 0.4 კროკები იხილეთ შესაბამის ფურცლებზე.
პროექტი:	საცხოვრებელი კომპლექსი
ნახაზი:	პანდუსის დეტალები
დამკვეთი:	შპს "პილარ ჯგუფი"
შემსრულებელი:	GURGENIDZE არქიტექტურა architecture

დირექტორი	ლ.გურგენიძე			
პრ.ავტორი	მ.გურგენიძე			
არქიტექტორი	ლ.გურგენიძე			
არქიტექტორი	თ.ჩხაიძე			
ფორმატი	მასშტაბი	სტადია	თარიღი	ფურც.
A3	1:500	შპ	24.11.21	A-504

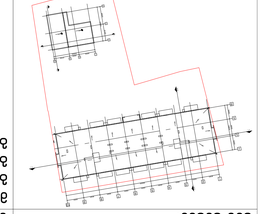

ձԵՌ ՃՃՃՃՃ:

ՅՅՈՌՈՆ ՅՅՀՄՈՄՅՈՆ – 3176 մ²
ՅՈՈՆՈՆ ԵՃՃՅՅՄՈՆ ՅՅՀՄՈՄՅՈՆ – 12404 մ²; J1 = 0.4
ՃՃՃՃՅՅՈՆՈՆ ՈՆՃՅՈՆՈՅՃՃՈՆ ՃՅՈՅՅՈՆՈՅՃՈՆ ԼՃՃՃՃՃՅՈՆ ՅՅՀՄՈՄՅՈՆ – 6389.4 մ²; J2 = 2.0
ՃՃՃՃՅՅՈՆՈՆ ՅՈՅՅՈՆՈՅՃՈՆ ԼՃՃՃՃՃՅՈՆ ՅՅՀՄՈՄՅՈՆ – 1143.5 մ²; J3 = 0.4
ՀՀՀՅՅՈՆ ՈՆՈՄՄՅՈՆ ՅՅՀՄՈՄՅՈՆ ՅՅՀՄՈՄՅՈՆ.

ՅՅՈՆՈՆ ԵՃՃՅՅՄՈՆ – 3176 մ²
ՅՅՀՄՈՄՅՈՆ ՅՅՀՄՈՄՅՈՆ – 12404 մ²; J1 = 0.4
ՃՃՃՃՅՅՈՆՈՆ ՈՆՃՅՈՆՈՅՃՃՈՆ ԼՃՃՃՃՃՅՈՆ ՅՅՀՄՈՄՅՈՆ – 6389.4 մ²; J2 = 2.0
ՃՃՃՃՅՅՈՆՈՆ ՈՆՃՅՈՆՈՅՃՃՈՆ ԼՃՃՃՃՃՅՈՆ ՅՅՀՄՈՄՅՈՆ – 1143.5 մ²; J3 = 0.4
ՀՀՀՅՅՈՆ ՈՆՈՄՄՅՈՆ ՅՅՀՄՈՄՅՈՆ ՅՅՀՄՈՄՅՈՆ.

ՃՃՃՈՆ:

ԼՃՃՈՆՅՈՆՅՈՆՃ ՅՃՃՈՆՃՃՈՆ
ԼՃՃՈՆՅՈՆՅՈՆՃ

ԵՃՃՃՈՆ:

ՅՃՃ "ՃՈՈՃՃՃՈՆ ՀՀՃՅՅՈՆ"

ՅՅՃՈՆՃՃՈՆՃՈՈՈՆ:

ՅՅՈՆՃՃՈՆ ՃՃՃՃՃ

კარის ზედაპირი უნდა იყოს გლუვი,
იატაკიდან მინიმუმ 25 სმ -ის
საზღვრებში

ბინაში შესასვლელი კარი
ცეცხლმედეგი ლითონის კარი

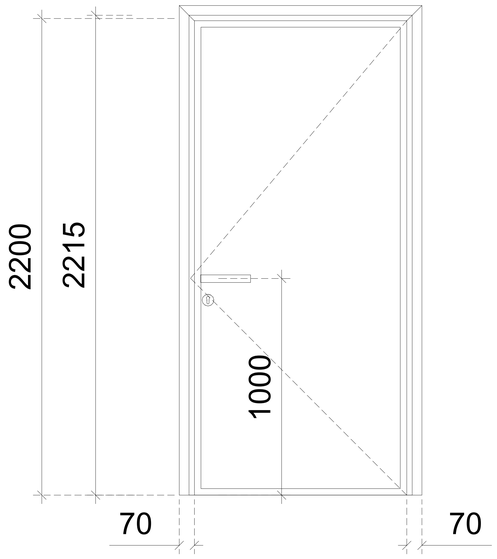

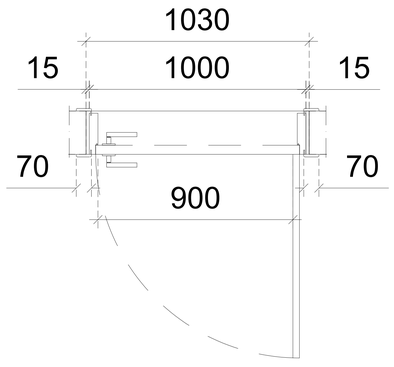

ოთახის კარი .
MDF

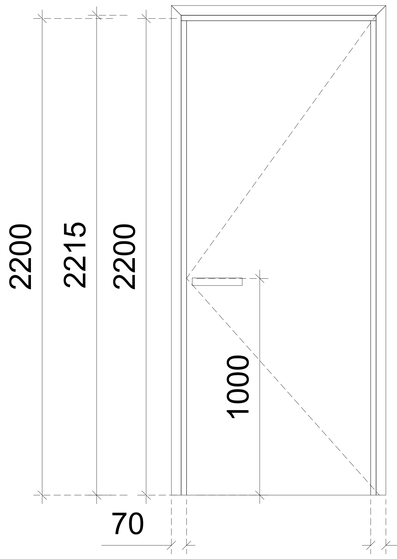

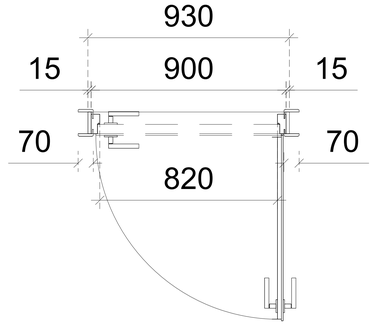

კიბის უჯრედის კარი

ცეცხლმედეგი
ლითონის კარი
(ანტიპანიკური)

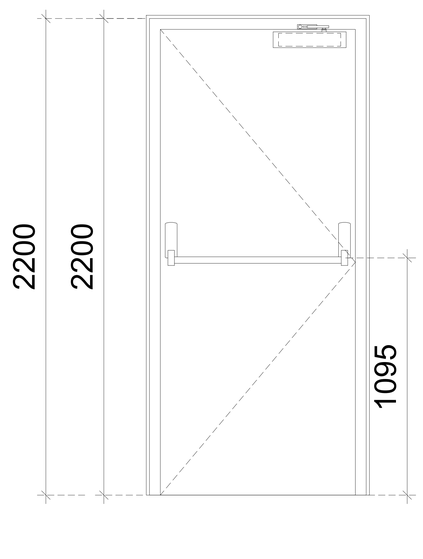

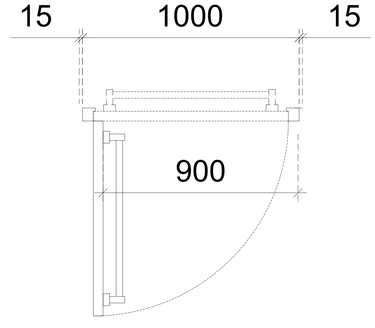

გენ გეგმა:	შენიშვნა:	პროექტი:	დამკვეთი:	შემსრულებელი:					
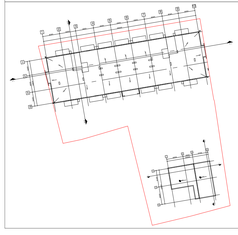	მიწის ნაკვეთის ფართობი – 3176 მ^2 განაშენიანების კოეფიციენტის საანგარიშო ფართობი – 1240.4 მ^2; კ1 = 0.4 განაშენიანების ინტენსივობის კოეფიციენტის საანგარიშო ფართობი – 6389.4 მ^2; კ2 = 2.0 გამწვანების კოეფიციენტის საანგარიშო ფართობი – 1143.5 მ^2; კ3 = 0.4 კროკები იხილეთ შესაბამის ფურცლებზე.	საცხოვრებელი კომპლექსი ნახაზი: კარის დეტალები	შპს "პილარ ჯგუფი"	GURGENIDZE არქიტექტურა architecture	დირექტორი	ლ.გურგენიძე			
					პრ.ავტორი	მ.გურგენიძე			
					არქიტექტორი	ლ.გურგენიძე			
					არქიტექტორი	თ.ჩხაიძე			
					ფორმატი	მასშტაბი	სტადია	თარიღი	ფურც.
					A3	1:500	შ.პ	24.11.21	A-506

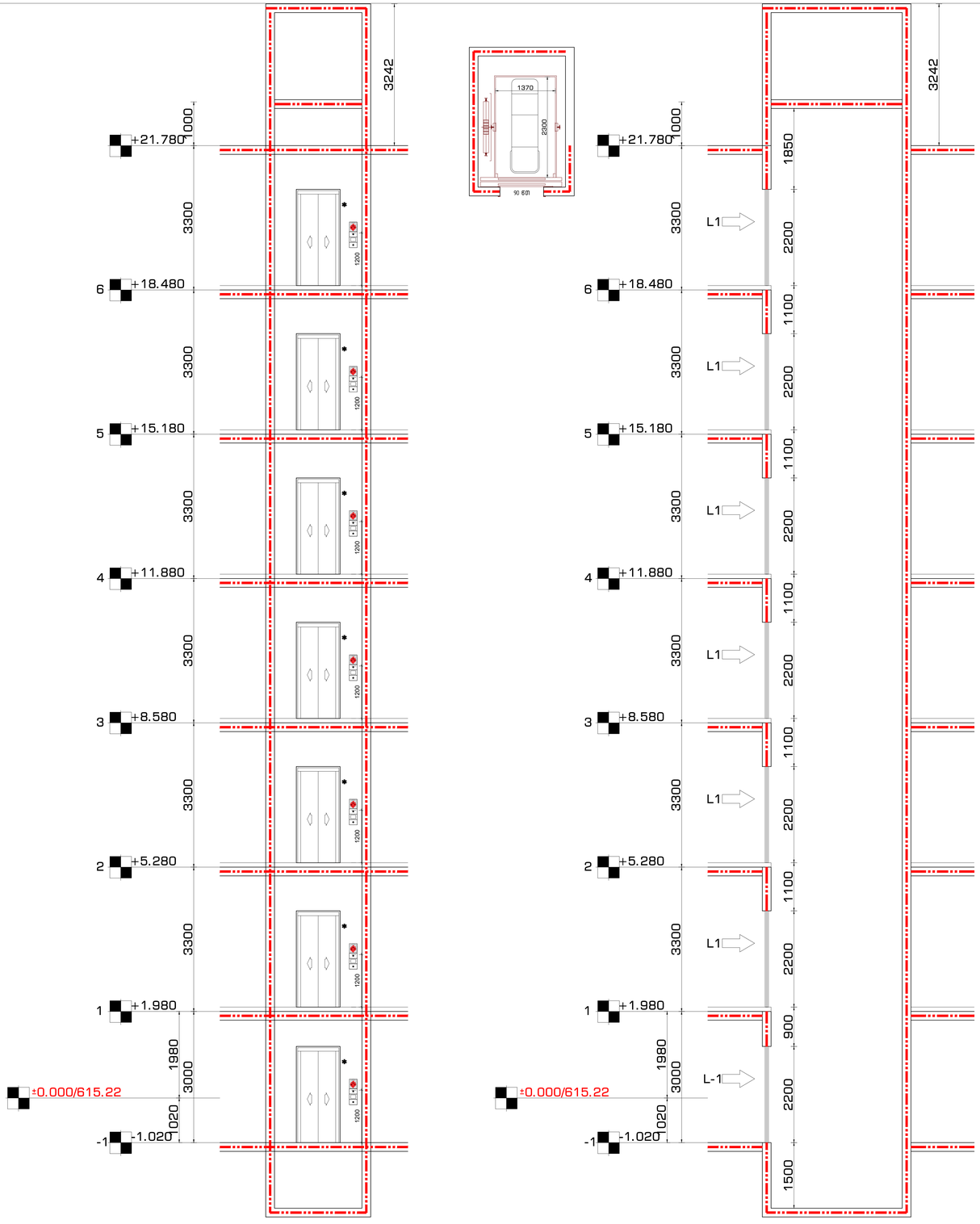

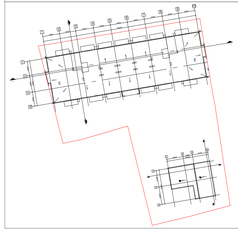

შენიშვნა:

მიწის ნაკვეთის ფართობი – 3176 მ^2

განაშენიანების კოეფიციენტის საანგარიშო ფართობი – 1240.4 მ^2; კ1 = 0.4

განაშენიანების ინტენსივობის კოეფიციენტის საანგარიშო ფართობი – 6389.4 მ^2; კ2 = 2.0

გამწვანების კოეფიციენტის საანგარიშო ფართობი – 1143.5 მ^2; კ3 = 0.4

კროკები იხილეთ შესაბამის ფურცლებზე.

გენ გეგმა:	
პროექტი:	საცხოვრებელი კომპლექსი
ნახაზი:	ლიფტის დეტალები
დამკვეთი:	შპს "პილარ ჯგუფი"
შემსრულებელი:	GURGENIDZE architecture

დირექტორი	ლ.გურგენიძე			
პრ.ავტორი	მ.გურგენიძე			
არქიტექტორი	ლ.გურგენიძე			
არქიტექტორი	თ.ჩხაიძე			
ფორმატი	მასშტაბი	სტადია	თარიღი	ფურც.
A3	1:500	შპ	24.11.21	A-507

ნიშანი პიქტოგრამებით, ამობურცული ნიშნებით და ბრაილით განთავსდება

მისაწვდომ ტუალეტებთან კარის მომიჯნავედ

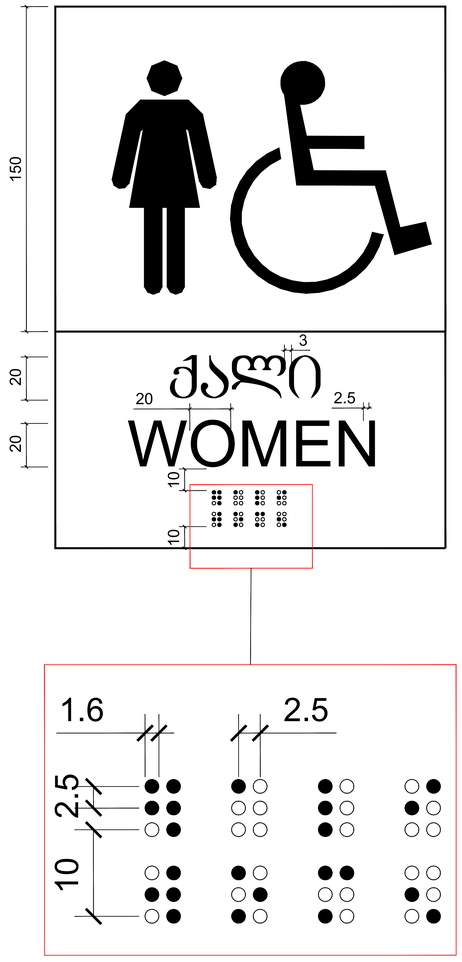

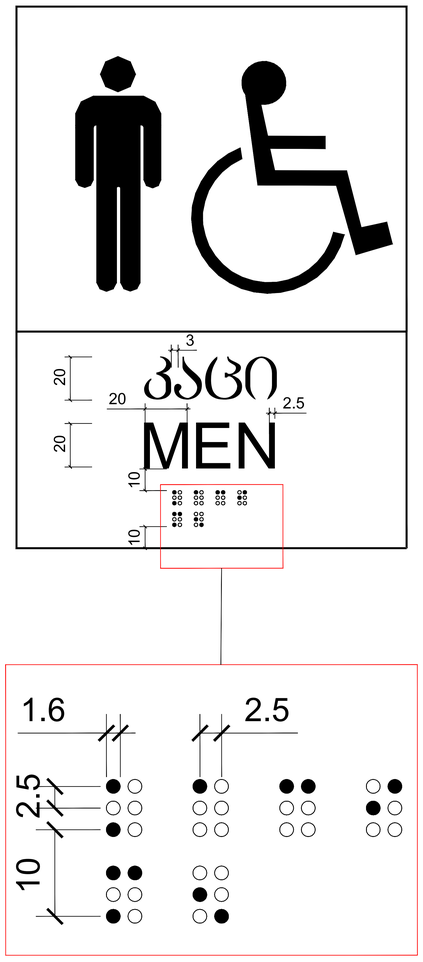

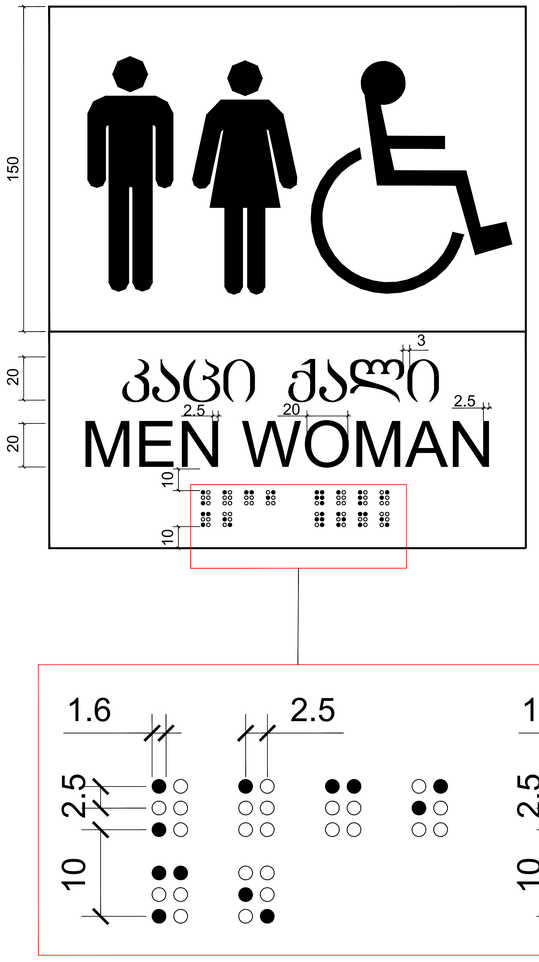

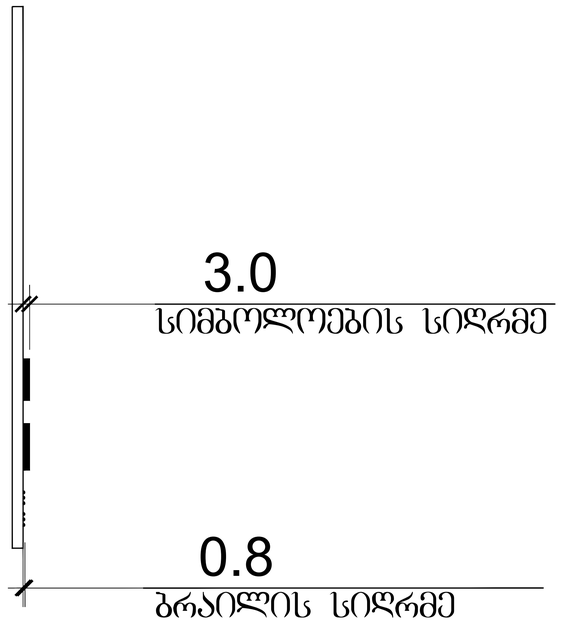

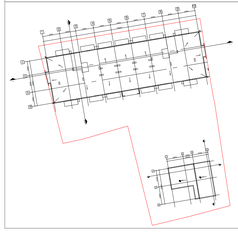

შენიშვნა:

მიწის ნაკვეთის ფართობი – 3176 მ^2

განაშენიანების კოეფიციენტის საანგარიშო ფართობი – 1240.4 მ^2; კ1 = 0.4

განაშენიანების ინტენსივობის კოეფიციენტის საანგარიშო ფართობი – 6389.4 მ^2; კ2 = 2.0

გამწვანების კოეფიციენტის საანგარიშო ფართობი – 1143.5 მ^2; კ3 = 0.4

კროკები იხილეთ შესაბამის ფურცლებზე.

პროექტი:

საცხოვრებელი კომპლექსი

ნახაზი:

დეტალები

დამკვეთი:

შპს "პილარ ჯგუფი"

შემსრულებელი:

GURGENIDZE

არქიტექტურა

architecture

დირექტორი	ლ.გურგენიძე			
პრ.ავტორი	მ.გურგენიძე			
არქიტექტორი	ლ.გურგენიძე			
არქიტექტორი	თ.ჩხაიძე			
ფორმატი	მასშტაბი	სტადია	თარიღი	ფურც.
A3	1:500	შპ	24.11.21	A-508

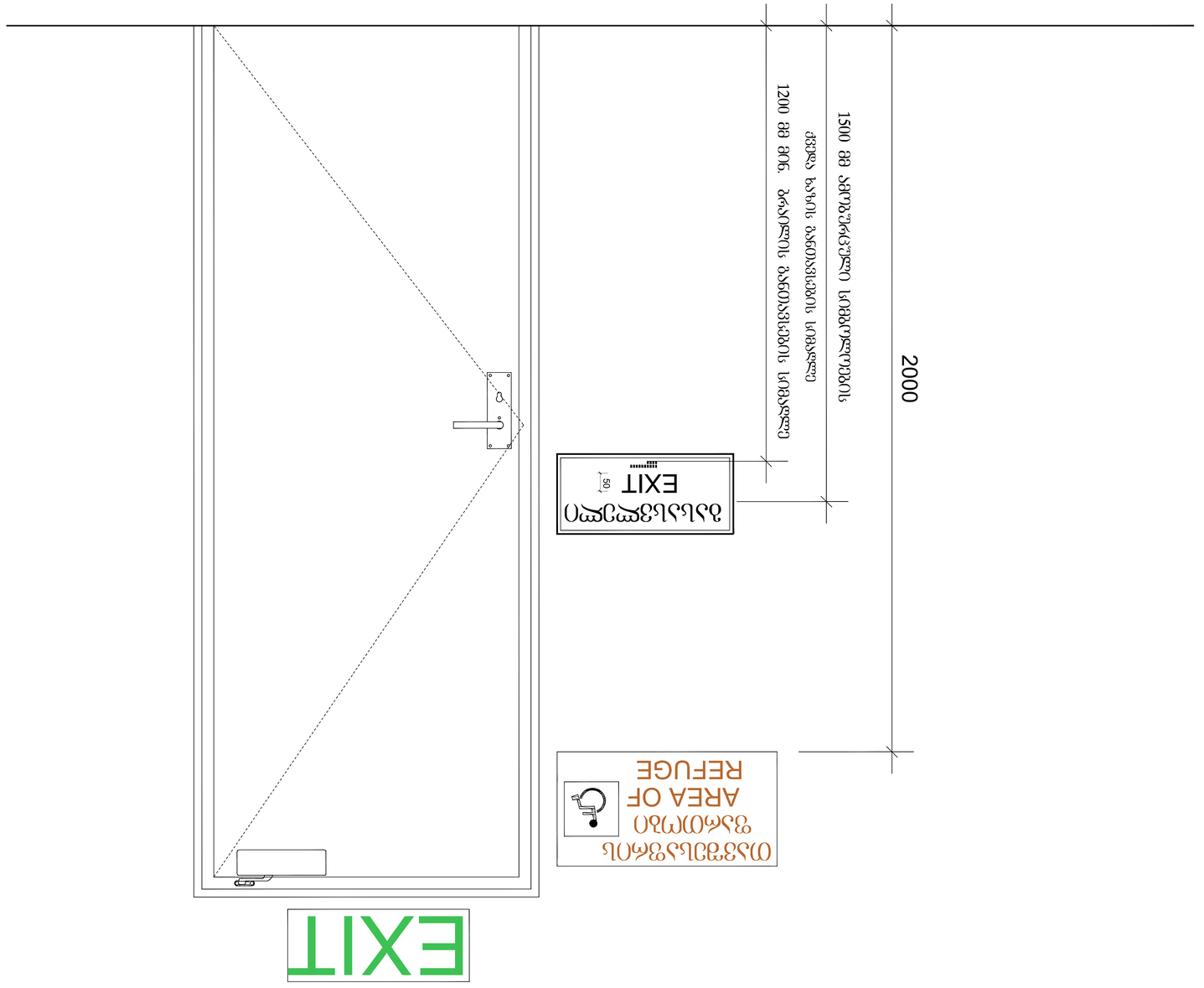

ბინა:	
ზომა:	
ავტორი:	
ხელმძღვანელი:	
კონსულტანტი:	
ნაკეთობის დეტალი:	
ფურცლის დასახელება:	
ფურცლის ნომერი:	
ფურცლების რაოდენობა:	
მასშტაბი:	
თარიღი:	

ცვლილების ნომერი	ცვლილების შინაარსი	ავტორი	ხელმოწერა	თარიღი

გასასვლელის განათებული ნიშანი

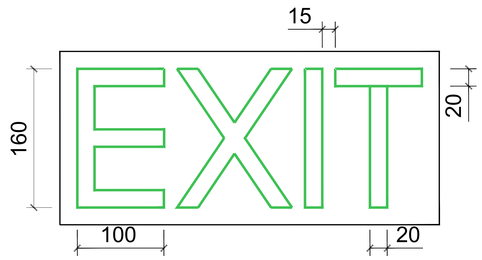

ნიშანი ამობურცული სიმბოლოებით და ბრაილით გზა-კიბის შესასვლელთან და გარეთ გამავალ ყველა კართან

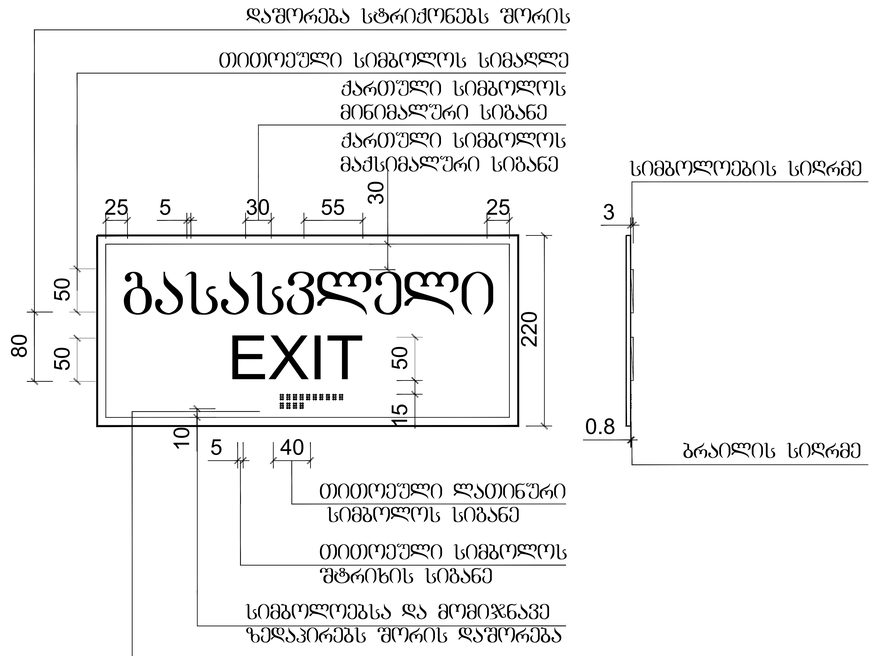

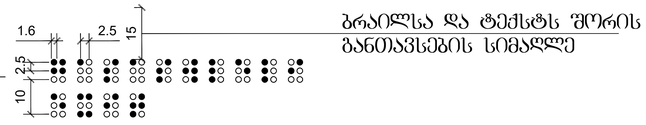

განათებული ნიშანი თავშესაფრის ფართობთან მიმავალ კართან

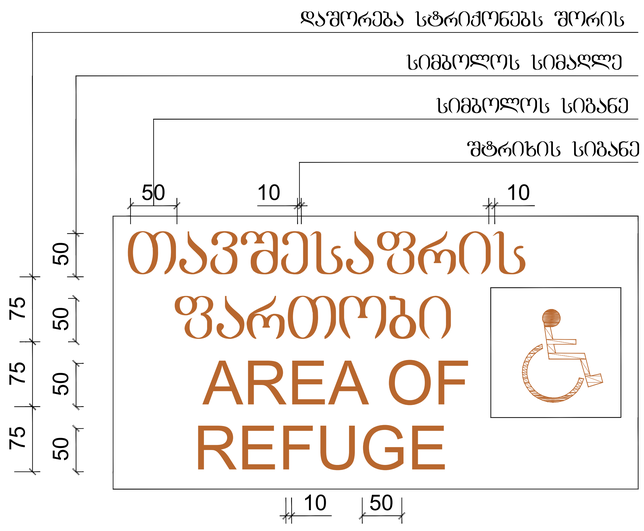

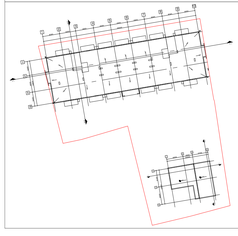

გენ გეგმა:	შენიშვნა:	პროექტი:	დამკვეთი:	შემსრულებელი:	
	მიწის ნაკვეთის ფართობი – 3176 მ^2 განაშენიანების კოეფიციენტის საანგარიშო ფართობი – 1240.4 მ^2; კ1 = 0.4 განაშენიანების ინტენსივობის კოეფიციენტის საანგარიშო ფართობი – 6389.4 მ^2; კ2 = 2.0 გამწვანების კოეფიციენტის საანგარიშო ფართობი – 1143.5 მ^2; კ3 = 0.4 კროკები იხილეთ შესაბამის ფურცლებზე.	საცხოვრებელი კომპლექსი ნახაზი: დეტალები	შპს "პილარ ჯგუფი"	GURGENIDZE არქიტექტურა architecture	დირექტორი: ლ.გურგენიძე არქიტექტორი: მ.გურგენიძე არქიტექტორი: ლ.გურგენიძე არქიტექტორი: თ.ჩხაიძე

ფორმატი	მასშტაბი	სტადია	თარიღი	ფურც.
A3	1:500	შპ	24.11.21	A-510

სასწრაფო სამედიცინო დახმარების საერთაშორისო სიმბოლო
(სიცოცხლის ვარსკვლავი) განთავსდება ლიფტის ჩარჩოს ორივე მხარეს

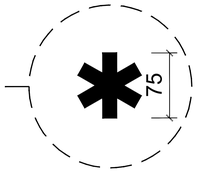

ნიშანი განთავსდება ლიფტის გამოსაძახებელ ღილაკთან



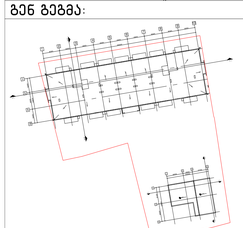

ბენ გეგმა:	შენიშვნა:
	მიწის ნაკვეთის ფართობი – 3176 მ^2 განაშენიანების კოეფიციენტის საანგარიშო ფართობი – 1240.4 მ^2; კ1 = 0.4 განაშენიანების ინტენსივობის კოეფიციენტის საანგარიშო ფართობი – 6389.4 მ^2; კ2 = 2.0 გამწვანების კოეფიციენტის საანგარიშო ფართობი – 1143.5 მ^2; კ3 = 0.4 კროკები იხილეთ შესაბამის ფურცლებზე.

პროექტი:	დამკვეთი:	შემსრულებელი:	დირექტორი	ლ.გურგენიძე				
საცხოვრებელი კომპლექსი	შპს “პილარ ჯგუფი“	GURGENIDZE არქიტექტურა architecture	პრ.ავტორი	მ.გურგენიძე				
ნახაზი:			არქიტექტორი	ლ.გურგენიძე				
დეტალები			არქიტექტორი	თ.ჩხაიძე				
			ფორმატი	მასშტაბი	სტადია	თარიღი	ფურც.	
			A3	1:500	შპ	24.11.21	A-511	

ნიშანი განთავსდება
გზა-კიბის საზღვრებში კარის მომიჯნავედ

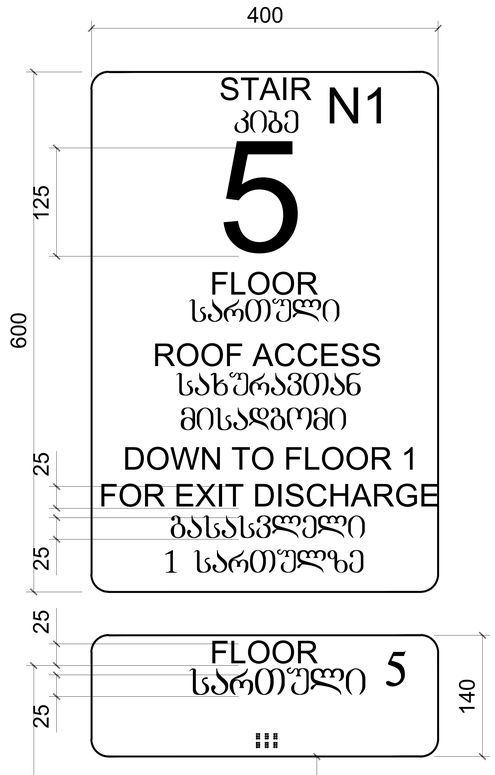

ნიშანი განთავსდება
გზა-კიბის საზღვრებში კარის მომიჯნავედ

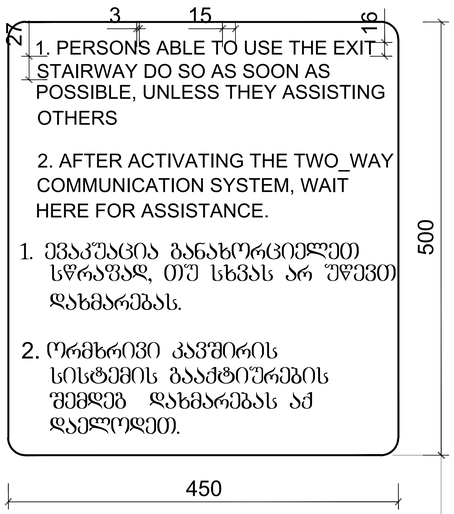

ნიშანი განთავსდება
გარე მისაწვდომ ავტოსადგომთან

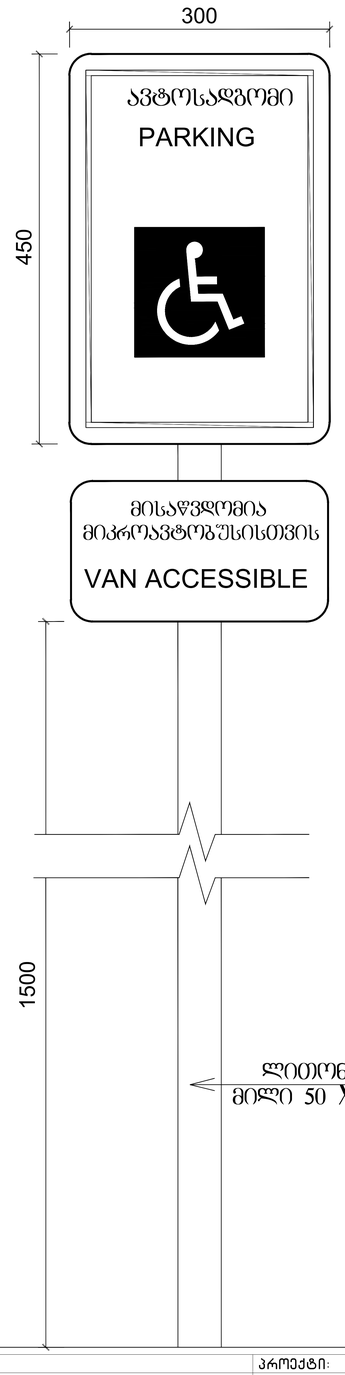

ნიშანი განთავსდება
შიბა მისაწვდომ ავტოსადგომთან

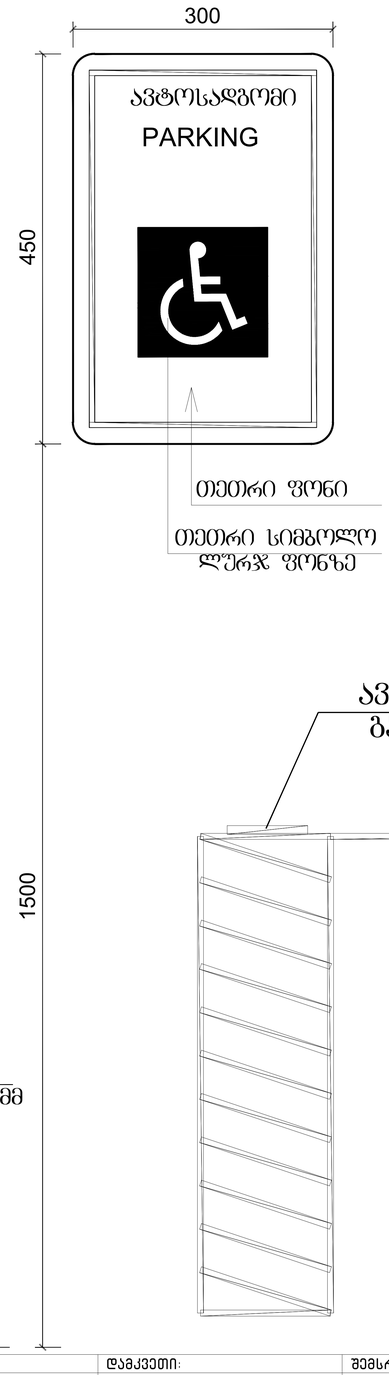

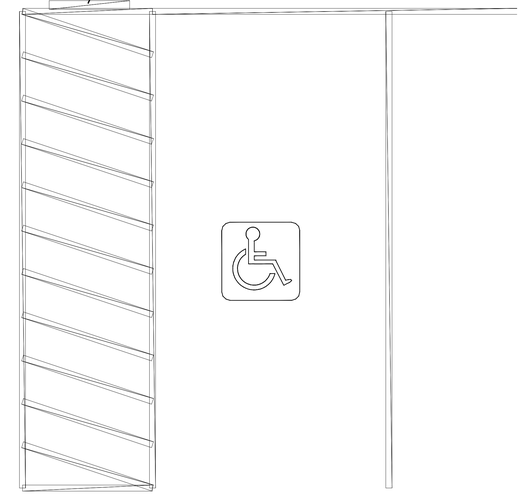

გენ გეგმა:	შენიშვნა:	პროექტი:	დამკვეთი:	შემსრულებელი:
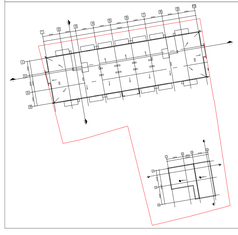	მიწის ნაკვეთის ფართობი – 3176 მ^2 განაშენიანების კოეფიციენტის საანგარიშო ფართობი – 1240.4 მ^2; კ1 = 0.4 განაშენიანების ინტენსივობის კოეფიციენტის საანგარიშო ფართობი – 6389.4 მ^2; კ2 = 2.0 გამწვანების კოეფიციენტის საანგარიშო ფართობი – 1143.5 მ^2; კ3 = 0.4 კრონები იხილეთ შესაბამის ფურცლებზე.	საცხოვრებელი კომპლექსი ნახაზი: დეტალები	შპს "პილარ ჯგუფი"	GURGENIDZE არქიტექტურა architecture

დირექტორი	ლ.გურგენიძე			
პრ.ავტორი	მ.გურგენიძე			
არქიტექტორი	ლ.გურგენიძე			
არქიტექტორი	თ.ჩხაიძე			
ფორმატი	მასშტაბი	სტადია	თარიღი	ფურც.
A3	1:500	შპ	24.11.21	A-512