ფასადი ღერძებში 1 - 8



პარაპეტის მოწყობა
კვანძი 2

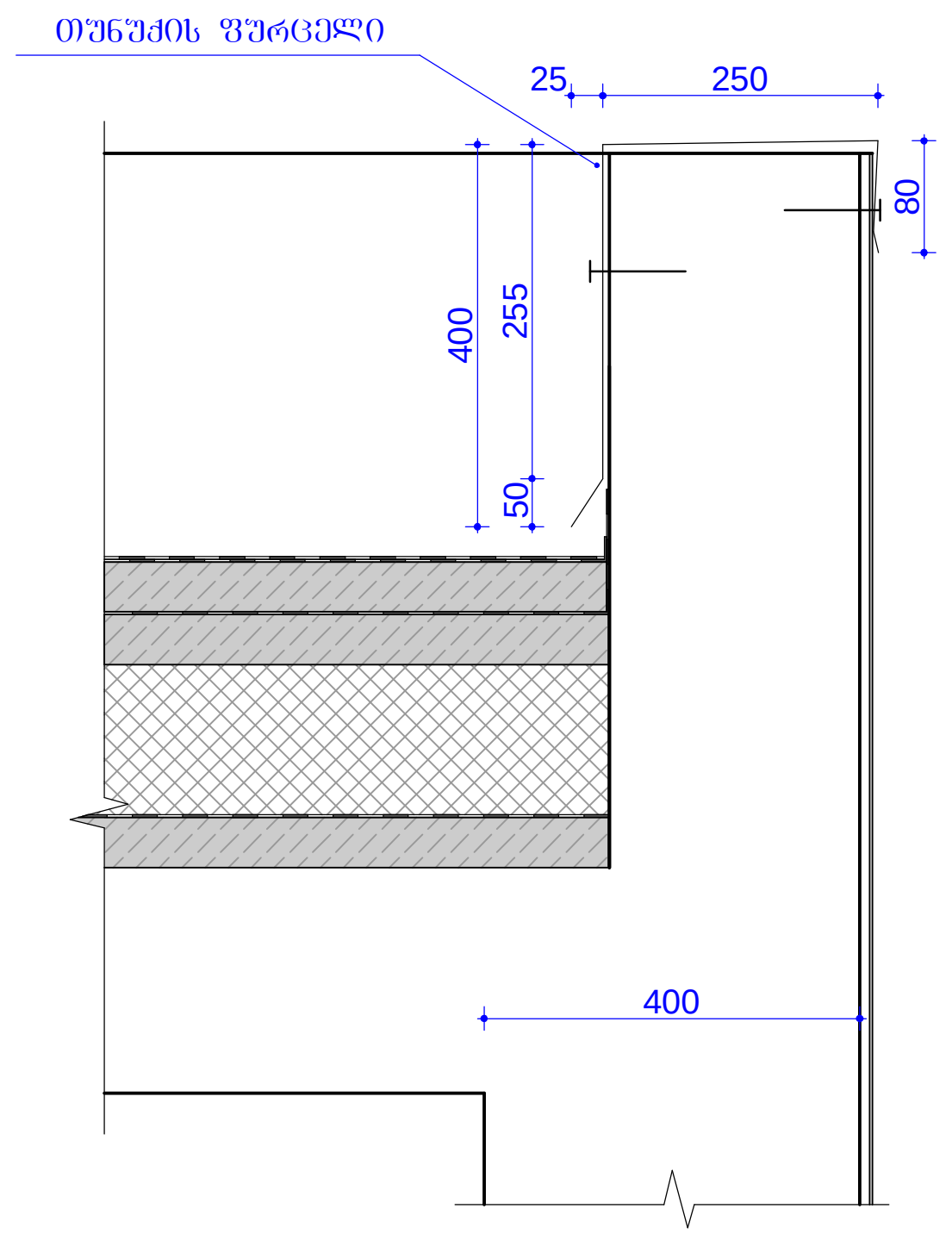

დამკვეთი	შპს „სულხან-საბა ორბელიანის სასწავლო უნივერსიტეტი	
საპროექტო ორგანიზაცია	შპს „ტრიადა-ს“ TRIADA-S Ltd	
პროექტის დასახელება	ქალაქ თბილისში, პოლიტკოვსკაიას (ჯიქიას ქ.) № 40-ში მრავალბინიანი საცხოვრებლი სახლის პროექტი (საკ. კოდი 01.14.05.008.196)	
მისამართი	თბილისი. ა. პოლიტკოვსკაიას (ჯიქიას) ქუჩა, № 40	
თანამდებობა	გვარი	ხელმოწერა
დირექტორი	თ. სხილაძე	
პროექტის ავტორები	თ. ზანდარაშვილი	
	თ. სხილაძე	
პრ. მთ. არქიტ.	თ. ზანდარაშვილი	
დაამუშავა	თ. სხილაძემ	
ნახაზი	ფასადი ღერძებში 1 - 8	

ფორმატი	მასშტაბი	თარიღი	
A 3	1:100	10.2020	ა -17

ობიექტი	შპს „ტრიადა-ს“ სასტუმრო კომპლექსის (სპორტული ცენტრით) მშენებლობა ქ. ქუთაისში, ნ. ჯანაშიას ქუჩა №№ 1-8
ნახაზის დასახელება	ფასადის ნაწილი ღერძებით 8 - 1
პროექტის ავტორი	შპს „ტრიადა-ს“ Ltd TRIADA-S
პროექტის ხელმძღვანელი	ქ. ქუთაისი, ჯანაშიას ქუჩა №№ 40-ში მდებარე ნაკვეთის (საკადასტრო კოდი 01.14.05.008.196) ტერიტორიის მშენებლობის პროექტი
მთავარი არქიტექტორი, ა. პ. (სერტიფიკატი №)	
მთავარი ინჟინერი	
კონსტრუქციული ნაწილის მთავარი ინჟინერი	
ინჟინერ-ტექნოლოგი	
ინჟინერ-ტექნოლოგი	
ინჟინერ-ტექნოლოგი, ელ. შემ.	
ინჟინერ-ტექნოლოგი, სან. ტექ.	
ინჟინერ-ტექნოლოგი, ხანძარსაწინააღმდეგო	
მასშტაბი	1:100
თარიღი	10.2020
ფურცლების ჯამური რაოდენობა	14 - ს

1
8
2
2
ასაწყობი ელემენტი
ასაწყობი ელემენტი
ასაწყობი ელემენტი

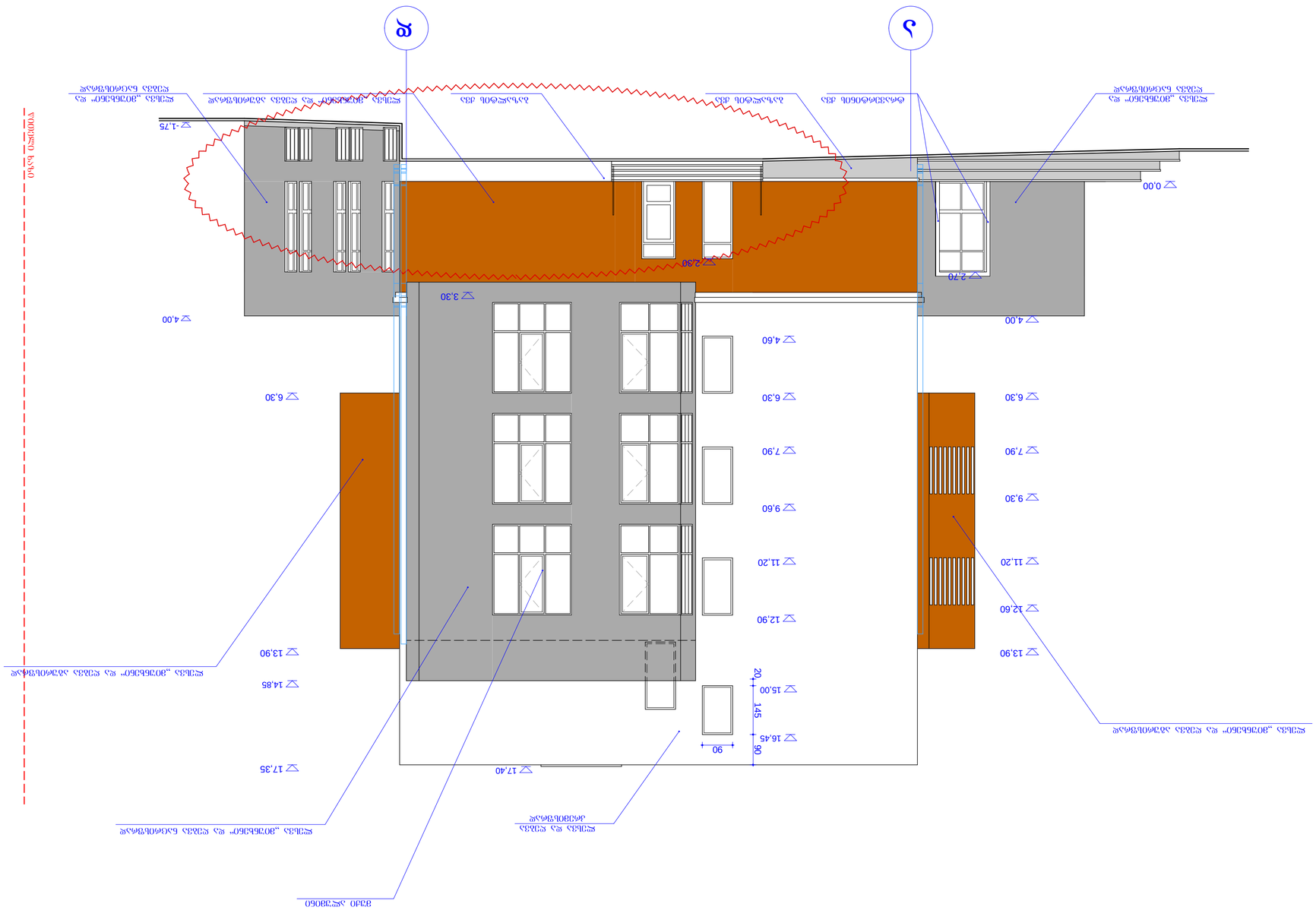

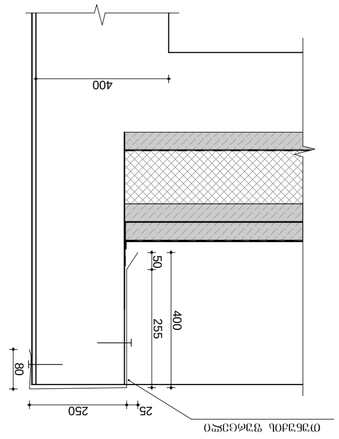

ა ა ხ ა ლ ი შ ე ნ ე ბ ი ს ფ ა ს ა დ ე ბ ი
ა რ ქ ი ტ ე ქ ტ ო ნ ი ს ა ნ ა ლ ი ზ ი
ფ ა ს ა დ ი 2
ა რ ქ ი ტ ე ქ ტ ო ნ ი ს ა ნ ა ლ ი ზ ი

ფორმატი	A 3
მასშტაბი	1:100
თარიღი	10.2020
ფურცელი	ა -15

ნახაზის დასახელება	ფასადი ა - ბ
ავტორი	ა. ბაბუაძე
ხელმძღვანელი	ე. ჩაჩანიძე
კონსულტანტი	
კონტროლიორი	ე. ჩაჩანიძე
ხელმძღვანელი	ე. ბაბუაძე
პროექტის ეტაპი	ესკიზი
პროექტის დასახელება	ბუკინისტების ქუჩა

ნახაზის ნომერი	
პროექტის ავტორი(ები)	TRIADA-S Ltd ქ. თბილისი, ვაჟა-ფშაველას გამზირი N 40-ში მდებარე ტერიტორიის ნაწილის (2 ნაკვეთის) ზოგადი ურბანული გეგმა (პრ. ნომერი 01J405J0083961)
პროექტის ეტაპი	პროექტის ტიპი, ა. პრომენადის ზონის ზოგადი ურბანული გეგმა (ჯამური ფართი 4ა ჰა)
ობიექტის მისამართი	ბუკინისტების ქუჩა
ფიზიკური პირის	ე. ჩაჩანიძე
პროექტირების ეტაპის	ე. ბაბუაძე
ტოპოგრაფიული	ე. ბაბუაძე
ტოპოგრაფიული	ე. ჩაჩანიძე, ე. ჩაჩანიძე
ხელმძღვანელი	ე. ბაბუაძე
ნახაზის დასახელება	ფასადი ა - ბ
ნახაზის ნომერი	

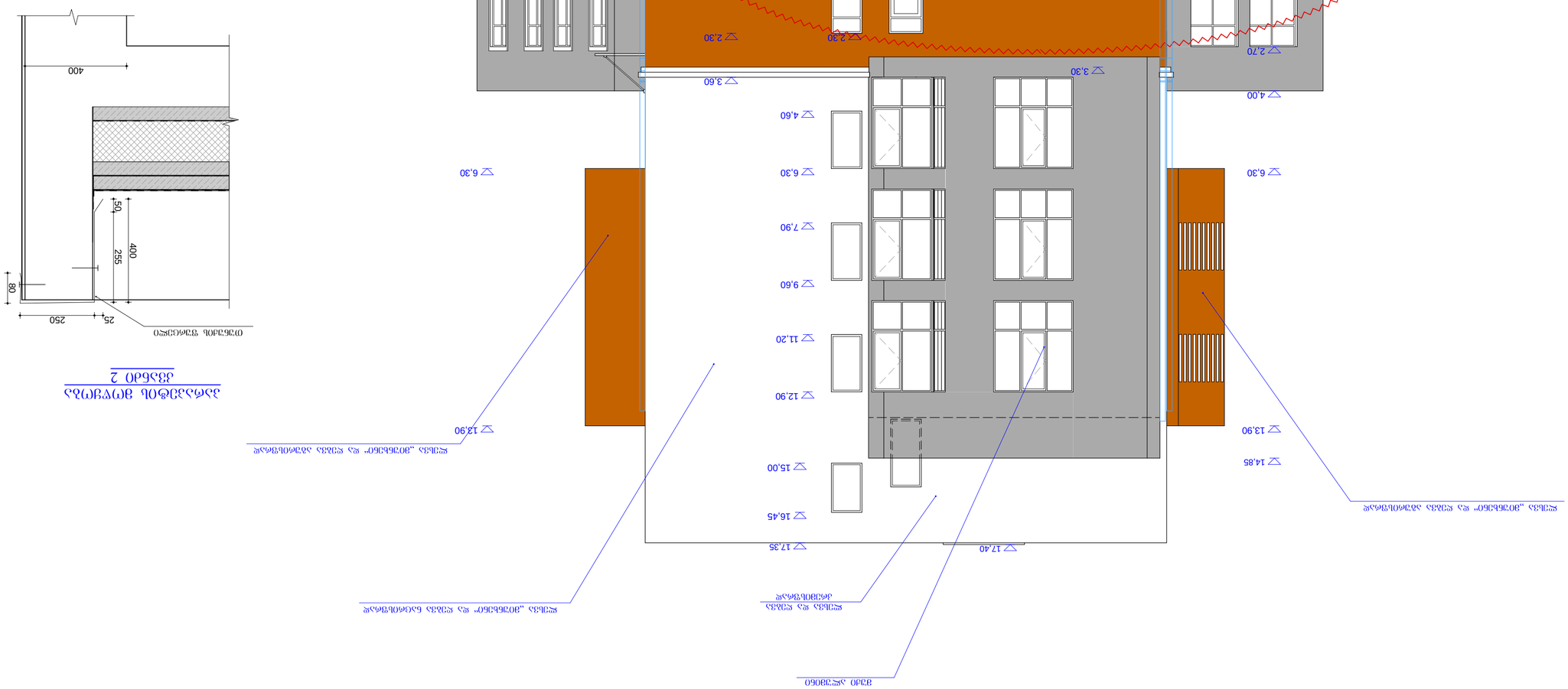

גזעי אבני שפת הגג - חתכים

מהנדס השלד	"אדריכלות ומבנים" בע"מ רח' הנשיא 12, ת"א, טל' 03-5241234
יועץ אקוסטי	דניאל כהן, מהנדס אקוסטיקה רח' הברזל 40, תל אביב, טל' 03-6472210
יועץ תנועה	ד"ר יעל שמיר, מתכננת תנועה רח' ז'בוטינסקי 81, רמת גן, טל' 03-7512648
יועץ נגישות	נגישות בע"מ רח' הרצל 15, רעננה, טל' 09-7401122
יועץ כיבוי אש	מיגון אש בע"מ רח' התעשייה 7, פתח תקווה, טל' 03-9234567
יועץ חשמל	א. חשמל ייעוץ בע"מ רח' הרצל 15, רעננה, טל' 09-7401122
יועץ אינסטלציה	מ. אינסטלציה בע"מ רח' הברזל 40, תל אביב, טל' 03-6472210
יועץ מיזוג אויר	מ. אינסטלציה בע"מ רח' הברזל 40, תל אביב, טל' 03-6472210
יועץ קונסטרוקציה	ד"ר יעל שמיר, מתכננת תנועה רח' ז'בוטינסקי 81, רמת גן, טל' 03-7512648
יועץ פיתוח	ד"ר יעל שמיר, מתכננת תנועה רח' ז'בוטינסקי 81, רמת גן, טל' 03-7512648
יועץ סביבתי	ד"ר יעל שמיר, מתכננת תנועה רח' ז'בוטינסקי 81, רמת גן, טל' 03-7512648
יועץ בטיחות	ד"ר יעל שמיר, מתכננת תנועה רח' ז'בוטינסקי 81, רמת גן, טל' 03-7512648
יועץ תנועה	ד"ר יעל שמיר, מתכננת תנועה רח' ז'בוטינסקי 81, רמת גן, טל' 03-7512648
יועץ נגישות	נגישות בע"מ רח' הרצל 15, רעננה, טל' 09-7401122
יועץ כיבוי אש	מיגון אש בע"מ רח' התעשייה 7, פתח תקווה, טל' 03-9234567
יועץ חשמל	א. חשמל ייעוץ בע"מ רח' הרצל 15, רעננה, טל' 09-7401122
יועץ אינסטלציה	מ. אינסטלציה בע"מ רח' הברזל 40, תל אביב, טל' 03-6472210
יועץ מיזוג אויר	מ. אינסטלציה בע"מ רח' הברזל 40, תל אביב, טל' 03-6472210
יועץ קונסטרוקציה	ד"ר יעל שמיר, מתכננת תנועה רח' ז'בוטינסקי 81, רמת גן, טל' 03-7512648
יועץ פיתוח	ד"ר יעל שמיר, מתכננת תנועה רח' ז'בוטינסקי 81, רמת גן, טל' 03-7512648
יועץ סביבתי	ד"ר יעל שמיר, מתכננת תנועה רח' ז'בוטינסקי 81, רמת גן, טל' 03-7512648
יועץ בטיחות	ד"ר יעל שמיר, מתכננת תנועה רח' ז'בוטינסקי 81, רמת גן, טל' 03-7512648

שם הפרויקט	"בית הכנסת הגדול" בשכונת הגבעה הצפונית, רעננה
כתובת הפרויקט	רח' הנשיא 12, רעננה
גוש וחלקה	גוש 6789, חלקה 45
מספר תיק	2024-0312
מספר בקשה	2024-0312
שלב	היתר בניה
קנה מידה	1:100
תאריך	10.2020
מספר תכנית	ג -16
גרסה	3 A
מספר שינוי	תאריך
1	15.03.2021
2	22.06.2021
3	10.08.2021
4	05.09.2021
5	18.10.2021
6	02.11.2021
7	14.12.2021
8	20.01.2022
9	28.02.2022
10	15.04.2022
11	30.05.2022
12	12.07.2022
13	01.09.2022
14	19.10.2022
15	07.12.2022
16	25.01.2023
17	10.03.2023
18	28.04.2023
19	15.06.2023
20	02.08.2023
21	20.09.2023
22	08.11.2023
23	27.12.2023
24	14.02.2024
25	03.04.2024
26	21.05.2024
27	09.07.2024
28	26.08.2024
29	13.10.2024
30	01.12.2024
31	18.01.2025
32	07.03.2025
33	24.04.2025
34	12.06.2025
35	30.07.2025
36	17.09.2025
37	05.11.2025
38	23.12.2025
39	10.02.2026
40	28.03.2026
41	15.05.2026
42	02.07.2026
43	20.08.2026
44	08.10.2026
45	26.11.2026
46	14.01.2027
47	03.03.2027
48	21.04.2027
49	09.06.2027
50	28.07.2027
51	16.09.2027
52	04.11.2027
53	23.12.2027
54	11.02.2028
55	31.03.2028
56	19.05.2028
57	07.07.2028
58	25.08.2028
59	13.10.2028
60	01.12.2028
61	19.01.2029
62	08.03.2029
63	26.04.2029
64	14.06.2029
65	02.08.2029
66	20.09.2029
67	08.11.2029
68	27.12.2029
69	15.02.2030
70	05.04.2030
71	23.05.2030
72	11.07.2030
73	29.08.2030
74	17.10.2030
75	05.12.2030
76	24.01.2031
77	13.03.2031
78	01.05.2031
79	19.06.2031
80	07.08.2031
81	25.09.2031
82	13.11.2031
83	02.01.2032
84	20.02.2032
85	09.04.2032
86	27.05.2032
87	15.07.2032
88	03.09.2032
89	22.10.2032
90	10.12.2032
91	28.01.2033
92	18.03.2033
93	06.05.2033
94	24.06.2033
95	12.08.2033
96	30.09.2033
97	18.11.2033
98	07.01.2034
99	25.02.2034
100	15.04.2034
101	03.06.2034
102	21.07.2034
103	09.09.2034
104	28.10.2034
105	16.12.2034
106	04.02.2035
107	24.03.2035
108	12.05.2035
109	30.06.2035
110	18.08.2035
111	06.10.2035
112	25.11.2035
113	14.01.2036
114	04.03.2036
115	23.04.2036
116	12.06.2036
117	31.07.2036
118	19.09.2036
119	08.11.2036
120	28.12.2036
121	17.02.2037
122	08.04.2037
123	28.05.2037
124	17.07.2037
125	06.09.2037
126	26.10.2037
127	15.12.2037
128	04.02.2038
129	25.03.2038
130	14.05.2038
131	03.07.2038
132	23.08.2038
133	12.10.2038
134	01.12.2038
135	21.01.2039
136	11.03.2039
137	30.04.2039
138	20.06.2039
139	09.08.2039
140	29.09.2039
141	19.11.2039
142	09.01.2040
143	29.02.2040
144	20.04.2040
145	10.06.2040
146	30.07.2040
147	20.09.2040
148	10.11.2040
149	31.12.2040
150	21.02.2041
151	13.04.2041
152	03.06.2041
153	24.07.2041
154	14.09.2041
155	05.11.2041
156	26.12.2041
157	16.02.2042
158	08.04.2042
159	29.05.2042
160	19.07.2042
161	09.09.2042
162	30.10.2042
163	20.12.2042
164	10.02.2043
165	02.04.2043
166	23.05.2043
167	13.07.2043
168	03.09.2043
169	24.10.2043
170	14.12.2043
171	04.02.2044
172	26.03.2044
173	16.05.2044
174	06.07.2044
175	27.08.2044
176	17.10.2044
177	07.12.2044
178	28.01.2045
179	20.03.2045
180	10.05.2045
181	30.06.2045
182	21.08.2045
183	11.10.2045
184	01.12.2045
185	22.01.2046
186	12.03.2046
187	02.05.2046
188	23.06.2046
189	13.08.2046
190	03.10.2046
191	24.11.2046
192	14.01.2047
193	06.03.2047
194	26.04.2047
195	16.06.2047
196	06.08.2047
197	26.09.2047
198	16.11.2047
199	07.01.2048
200	27.02.2048
201	18.04.2048
202	08.06.2048
203	28.07.2048
204	18.09.2048
205	08.11.2048
206	29.12.2048
207	19.02.2049
208	11.04.2049
209	01.06.2049
210	22.07.2049
211	12.09.2049
212	03.11.2049
213	24.12.2049
214	14.02.2050
215	06.04.2050
216	26.05.2050
217	16.07.2050
218	06.09.2050
219	27.10.2050
220	17.12.2050
221	07.02.2051
222	28.03.2051
223	18.05.2051
224	08.07.2051
225	28.08.2051
226	18.10.2051
227	08.12.2051
228	29.01.2052
229	19.03.2052
230	09.05.2052
231	30.06.2052
232	20.08.2052
233	10.10.2052
234	30.11.2052
235	21.01.2053
236	11.03.2053
237	01.05.2053
238	22.06.2053
239	12.08.2053
240	02.10.2053
241	23.11.2053
242	13.01.2054
243	03.03.2054
244	24.04.2054
245	14.06.2054
246	04.08.2054
247	24.09.2054
248	14.11.2054
249	05.01.2055
250	25.02.2055
251	17.04.2055
252	07.06.2055
253	27.07.2055
254	17.09.2055
255	07.11.2055
256	28.12.2055
257	18.02.2056
258	08.04.2056
259	28.05.2056
260	18.07.2056
261	08.09.2056
262	29.10.2056
263	19.12.2056
264	09.02.2057
265	31.03.2057
266	21.05.2057
267	11.07.2057
268	31.08.2057
269	21.10.2057
270	11.12.2057
271	01.02.2058
272	23.03.2058
273	13.05.2058
274	03.07.2058
275	23.08.2058
276	13.10.2058
277	03.12.2058
278	24.01.2059
279	14.03.2059
280	04.05.2059
281	24.06.2059
282	14.08.2059
283	04.10.2059
284	25.11.2059
285	15.01.2060
286	05.03.2060
287	25.04.2060
288	15.06.2060
289	05.08.2060
290	25.09.2060
291	15.11.2060
292	06.01.2061
293	26.02.2061
294	18.04.2061
295	08.06.2061
296	28.07.2061
297	18.09.2061
298	08.11.2061
299	29.12.2061
300	19.02.2062
301	11.04.2062
302	01.06.2062
303	22.07.2062
304	12.09.2062
305	03.11.2062
306	24.12.2062
307	14.02.2063
308	06.04.2063
309	26.05.2063
310	16.07.2063
311	06.09.2063
312	27.10.2063
313	17.12.2063
314	07.02.2064
315	28.03.2064
316	18.05.2064
317	08.07.2064
318	28.08.2064
319	18.10.2064
320	08.12.2064
321	29.01.2065
322	19.03.2065
323	09.05.2065
324	30.06.2065
325	20.08.2065
326	10.10.2065
327	30.11.2065
328	21.01.2066
329	11.03.2066
330	01.05.2066
331	22.06.2066
332	12.08.2066
333	02.10.2066
334	23.11.2066
335	13.01.2067
336	03.03.2067
337	24.04.2067
338	14.06.2067
339	04.08.2067
340	24.09.2067
341	14.11.2067
342	05.01.2068
343	25.02.2068
344	17.04.2068
345	07.06.2068
346	27.07.2068
347	17.09.2068
348	07.11.2068
349	28.12.2068
350	18.02.2069
351	08.04.2069
352	28.05.2069
353	18.07.2069
354	08.09.2069
355	29.10.2069
356	19.12.2069
357	09.02.2070
358	31.03.2070
359	21.05.2070
360	11.07.2070
361	31.08.2070
362	21.10.2070
363	11.12.2070
364	01.02.2071
365	23.03.2071
366	13.05.2071
367	03.07.2071
368	23.08.2071
369	13.10.2071
370	03.12.2071
371	24.01.2072
372	14.03.2072
373	04.05.2072
374	24.06.2072
375	14.08.2072
376	04.10.2072
377	25.11.2072
378	15.01.2073
379	05.03.2073
380	25.04.2073
381	15.06.2073
382	05.08.2073
383	25.09.2073
384	15.11.2073
385	06.01.2074
386	26.02.2074
387	18.04.2074
388	08.06.2074
389	28.07.2074
390	18.09.2074
391	08.11.2074
392	29.12.2074
393	19.02.2075
394	11.04.2075
395	01.06.2075
396	22.07.2075
397	12.09.2075
398	03.11.2075
399	24.12.2075
400	14.02.2076
401	06.04.2076
402	26.05.2076
403	16.07.2076
404	06.09.2076
405	27.10.2076
406	17.12.2076
407	07.02.2077
408	28.03.2077
409	18.05.2077
410	08.07.2077
411	28.08.2077
412	18.10.2077
413	08.12.2077
414	29.01.2078
415	19.03.2078
416	09.05.2078
417	30.06.2078
418	20.08.2078
419	10.10.2078
420	30.11.2078
421	21.01.2079
422	11.03.2079
423	01.05.2079
424	22.06.2079
425	12.08.2079
426	02.10.2079
427	23.11.2079
428	13.01.2080
429	03.03.2080
430	24.04.2080
431	14.06.2080
432	04.08.2080
433	24.09.2080
434	14.11.2080
435	05.01.2081
436	25.02.2081
437	17.04.2081
438	07.06.2081
439	27.07.2081
440	17.09.2081
441	07.11.2081
442	28.12.2081
443	18.02.2082
444	08.04.2082
445	28.05.2082
446	18.07.2082
447	08.09.2082
448	29.10.2082
449	19.12.2082
450	09.02.2083
451	31.03.2083
452	21.05.2083
453	11.07.2083
454	31.08.2083
455	21.10.2083
456	11.12.2083
457	01.02.2084
458	23.03.2084
459	13.05.2084
460	03.07.2084
461	23.08.2084
462	13.10.2084
463	03.12.2084
464	24.01.2085
465	14.03.2085
466	04.05.2085
467	24.06.2085
468	14.08.2085
469	04.10.2085
470	25.11.2085
471	15.01.2086
472	05.03.2086
473	25.04.2086
474	15.06.2086
475	05.08.2086
476	25.09.2086
477	15.11.2086
478	06.01.2087
479	26.02.2087
480	18.04.2087
481	08.06.2087
482	28.07.2087
483	18.09.2087
484	08.11.2087
485	29.12.2087
486	19.02.2088
487	11.04.2088
488	01.06.2088
489	22.07.2088
490	12.09.2088
491	03.11.2088
492	24.12.2088
493	14.02.2089
494	06.04.2089
495	26.05.2089
496	16.07.2089
497	06.09.2089
498	27.10.2089
499	17.12.2089
500	07.02.2090
501	28.03.2090
502	18.05.2090
503	08.07.2090
504	28.08.2090
505	18.10.2090
506	08.12.2090
507	29.01.2091
508	19.03.2091
509	09.05.2091
510	30.06.2091
511	20.08.2091
512	10.10.2091
513	30.11.2091
514	21.01.2092
515	11.03.2092
516	01.05.2092
517	22.06.2092
518	12.08.2092
519	02.10.2092
520	23.11.2092
521	13.01.2093
522	03.03.2093
523	24.04.2093
524	14.06.2093
525	04.08.2093
526	24.09.2093
527	14.11.2093
528	05.01.2094
529	25.02.2094
530	17.04.2094
531	07.06.2094
532	27.07.2094
533	17.09.2094
534	07.11.2094
535	28.12.2094
536	18.02.2095
537	08.04.2095
538	28.05.2095
539	18.07.2095
540	08.09.2095
541	29.10.2095
542	19.12.2095
543	09.02.2096
544	31.03.2096
545	21.05.2096
546	11.07.2096
547	31.08.2096
548	21.10.2096
549	11.12.2096
550	01.02.2097
551	23.03.2097
552	13.05.2097
553	03.07.2097
554	23.08.2097
555	13.10.2097
556	03.12.2097
557	24.01.2098
558	14.03.2098
559	04.05.2098
560	24.06.2098
561	14.08.2098
562	04.10.2098
563	25.11.2098
564	15.01.2099
565	05.03.2099
566	25.04.2099
567	15.06.2099
568	05.08.2099
569	25.09.2099
570	15.11.2099
571	06.01.2100
572	26.02.2100
573	18.04.2100
574	08.06.2100
575	28.07.2100
576	18.09.2100
577	08.11.2100
578	29.12.2100
579	19.02.2101
580	11.04.2101
581	01.06.2101
582	22.07.2101
583	12.09.2101
584	03.11.2101
585	24.12.2101
586	14.02.2102
587	06.04.2102
588	26.05.2102
589	16.07.2102
590	06.09.2102
591	27.10.2102
592	17.12.2102
593	07.02.2103
594	28.03.2103
595	18.05.2103
596	08.07.2103
597	28.08.2103
598	18.10.2103
599	08.12.2103
600	29.01.2104
601	19.03.2104
602	09.05.2104
603	30.06.2104
604	20.08.2104
605	10.10.2104
606	30.11.2104
607	21.01.2105
608	11.03.2105
609	01.05.2105
610	22.06.2105
611	12.08.2105
612	02.10.2105
613	23.11.2105
614	13.01.2106
615	03.03.2106
616	24.04.2106
617	14.06.2106
618	04.08.2106
619	24.09.2106
620	14.11.2106
621	05.01.2107
622	25.02.2107
623	17.04.2107
624	07.06.2107
625	27.07.2107
626	17.09.2107
627	07.11.2107
628	28.12.2107
629	18.02.2108
630	08.04.2108
631	28.05.2108
632	18.07.2108
633	08.09.2108
634	29.10.2108
635	19.12.2108
636	09.02.2109
637	31.03.2109
638	21.05.2109
639	11.07.2109
640	31.08.2109
641	21.10.2109
642	11.12.2109
643	01.02.2110
644	23.03.2110
645	13.05.2110
646	03.07.2110
647	23.08.2110
648	13.10.2110
649	03.12.2110
650	24.01.2111
651	14.03.2111
652	04.05.2111
653	24.06.2111
654	14.08.2111
655	04.10.2111
656	25.11.2111
657	15.01.2112
658	05.03.2112
659	25.04.2112
660	15.06.2112
661	05.08.2112
662	25.09.2112
663	15.11.2112
664	06.01.2113
665	26.02.2113
666	18.04.2113
667	08.06.2113
668	28.07.2113
669	18.09.2113
670	08.11.2113
671	29.12.2113
672	19.02.2114
673	11.04.2114
674	01.06.2114
675	22.07.2114
676	12.09.2114
677	03.11.2114
678	24.12.2114
679	14.02.2115
680	06.04.2115
681	26.05.2115
682	16.07.2115
683	06.09.2115
684	27.10.2115
685	17.12.2115
686	07.02.2116
687	28.03.2116
688	18.05.2116
689	08.07.2116
690	28.08.2116
691	18.10.2116
692	08.12.2116
693	29.01.2117
694	19.03.2117
695	09.05.2117
696	30.06.2117
697	20.08.2117
698	10.10.2117
699	30.11.2117
700	21.01.2118
701	11.03.2118
702	01.05.2118
703	22.06.2118
704	12.08.2118
705	02.10.2118
706	23.11.2118
707	13.01.2119
708	03.03.2119
709	24.04.2119
710	14.06.2119
711	04.08.2119
712	24.09.2119
713	14.11.2119
714	05.01.2120
715	25.02.2120
716	17.04.2120
717	07.06.2120
718	27.07.2120
719	17.09.2120
720	07.11.2120
721	28.12.2120
722	18.02.2121
723	08.04.2121
724	28.05.2121
725	18.07.2121
726	08.09.2121
727	29.10.2121
728	19.12.2121
729	09.02.2122
730	31.03.2122
731	21.05.2122
732	11.07.2122
733	31.08.2122
734	21.10.2122
735	11.12.2122
736	01.02.2123
737	23.03.2123
738	13.05.2123
739	03.07.2123
740	23.08.2123
741	13.10.2123
742	03.12.2123
743	24.01.2124
744	14.03.2124
745	04.05.2124
746	24.06.2124
747	14.08.2124
748	04.10.2124
749	25.11.2124
750	15.01.2125
751	05.03.2125
752	25.04.2125
753	15.06.2125
754	05.08.2125
755	25.09.2125
756	15.11.2125
757	06.01.2126
758	26.02.2126
759	18.04.2126
760	08.06.2126
761	28.07.2126
762	18.09.2126
763	08.11.2126
764	29.12.2126
765	19.02.2127
766	11.04.2127
767	01.06.2127
768	22.07.2127
769	12.09.2127
770	03.11.2127
771	24.12.2127
772	14.02.2128
773	06.04.2128
774	26.05.2128
775	16.07.2128
776	06.09.2128
777	27.10.2128
778	17.12.2128
779	07.02.2129
780	28.03.2129
781	18.05.2129
782	08.07.2129
783	28.08.2129
784	18.10.2129
785	08.12.2129
786	29.01.2130
787	19.03.2130
788	09.05.2130
789	30.06.2130
790	20.08.2130
791	10.10.2130
792	30.11.2130
793	21.01.2131
794	11.03.2131
795	01.05.2131
796	22.06.2131
797	12.08.2131
798	02.10.2131
799	23.11.2131
800	13.01.2132
801	03.03.2132
802	24.04.2132
803	14.06.2132
804	04.08.2132
805	24.09.2132
806	14.11.2132
807	05.01.2133
808	25.02.2133
809	17.04.2133
810	07.06.2133
811	27.07.2133
812	17.09.2133
813	07.11.2133
814	28.12.2133
815	18.02.2134
816	08.04.2134
817	28.05.2134
818	18.07.2134
819	08.09.2134
820	29.10.2134
821	19.12.2134
822	09.02.2135
823	31.03.2135
824	21.05.2135
825	11.07.2135
826	31.08.2135
827	21.10.2135
828	11.12.2135
829	01.02.2136
830	23.03.2136
831	13.05.2136
832	03.07.2136
833	23.08.2136
834	13.10.2136
835	03.12.2136
836	24.01.2137
837	14.03.2137
838	04.05.2137
839	24.06.2137
840	14.08.2137
841	04.10.2137
842	25.11.2137
843	15.01.2138
844	05.03.2138
845	25.04.2138
846	15.06.2138
847	05.08.2138
848	25.09.2138
849	15.11.2138
850	06.01.2139
851	26.02.2139
852	18.04.2139
853	08.06.2139
854	28.07.2139
855	18.09.2139
856	08.11.2139
857	29.12.2139
858	19.02.2140
859	11.04.2140
860	01.06.2140
861	22.07.2140
862	12.09.2140
863	03.11.2140
864	24.12.2140
865	14.02.2141
866	06.04.2141
867	26.05.2141
868	16.07.2141
869	06.09.2141
870	27.10.2141
871	17.12.2141
872	07.02.2142
873	28.03.2142
874	18.05.2142
875	08.07.2142
876	28.08.2142
877	18.10.2142
878	08.12.2142
879	29.01.2143
880	19.03.2143
881	09.05.2143
882	30.06.2143
883	20.08.2143
884	10.10.2143
885	30.11.2143
886	21.01.2144
887	11.03.2144
888	01.05.2144
889	22.06.2144
890	12.08.2144
891	02.10.2144
892	23.11.2144
893	13.01.2145
894	03.03.2145
895	24.04.2145
896	14.06.2145
897	04.08.2145
898	24.09.2145
899	14.11.2145
900	05.01.2146
901	25.02.2146
902	17.04.2146
903	07.06.2146
904	27.07.2146
905	17.09.2146
906	07.11.2146
907	28.12.2146
908	18.02.2147
909	08.04.2147
910	28.05.2147
911	18.07.2147
912	08.09.2147
913	29.10.2147
914	19.12.2147
915	09.02.2148
916	31.03.2148
917	21.05.2148
918	11.07.2148
919	31.08.2148
920	21.10.2148
921	11.12.2148
922	01.02.2149
923	23.03.2149
924	13.05.2149
925	03.07.2149
926	23.08.2149
927	13.10.2149
928	03.12.2149
929	24.01.2150
930	14.03.2150
931	04.05.2150
932	24.06.2150
933	14.08.2150
934	04.10.2150
935	25.11.2150
936	15.01.2151
937	05.03.2151
938	25.04.2151
939	15.06.2151
940	05.08.2151
941	25.09.2151
942	15.11.2151
943	06.01.2152
944	26.02.2152