

შპს "კარკასი"
ს/კ 430029015

მრავალფუნქციური შენობა კომერციული-სავაჭრო ცენტრი

შენობის ძირნების საკადასტრო კოდი: 01.11.12.018.818

მისამართი: ქალაქი თბილისი, ბლვანის "ა" მკრ, ხიზანთმშენის ქუჩის მიმდებარედ; ქალაქი თბილისი, ხიზანაანის ქუჩა ქალაქი თბილისი, ხიზანაანის ქუჩა №13-ის მიმდებარედ;

შასადი ლ-ა ლერძებში მ.1:200

ნახაზის კოდი
ად - 203

მონაწილეობა	გვარი	ხელმოწერა	ნიშან.
ფასილებელი	ი. ალალაშვილი		
მთ. არქიტექტორი	ზ. ქანთარია		
არქიტექტორი	ბ. ჯინჭარაძე		
მთ. კონსტრუქტორი	ა.ალალაშვილი		

თბილისი 2021წ.

A-0



შპს "კარკასი"

ს/კ 430029015

მრავალფუნქციური შენობა კომერციული-საცხოვრებელი

შენობის ტერიტორიის კადასტრული კოდი: 01.11.12.018.818

მისამართი: ქალაქი თბილისი, ბულვარის "ა" მხ, ხიზანთიშვილის ქუჩის მიმდებარედ; ქალაქი თბილისი, ხიზანაანთის ქუჩა ქალაქი თბილისი, ხიზანაანთის ქუჩა №13-ის მიმდებარედ;

შასადი ა-ლ ღერძებში მ.1:200

ნახაზის კოდი

ა0 - 203

მონაწილეობა	გვარი	ხელმოწერა	ნორმა
შემსრულებელი	ი. აბაზაშვილი		
მთ. არქიტექტორი	ზ. ქანთარია		
არქიტექტორი	ბ. ჯინჭარაძე		
მთ. კონსტრუქტორი	პაპოროვაშვილი		

თბილისი 2021წ.

A-0

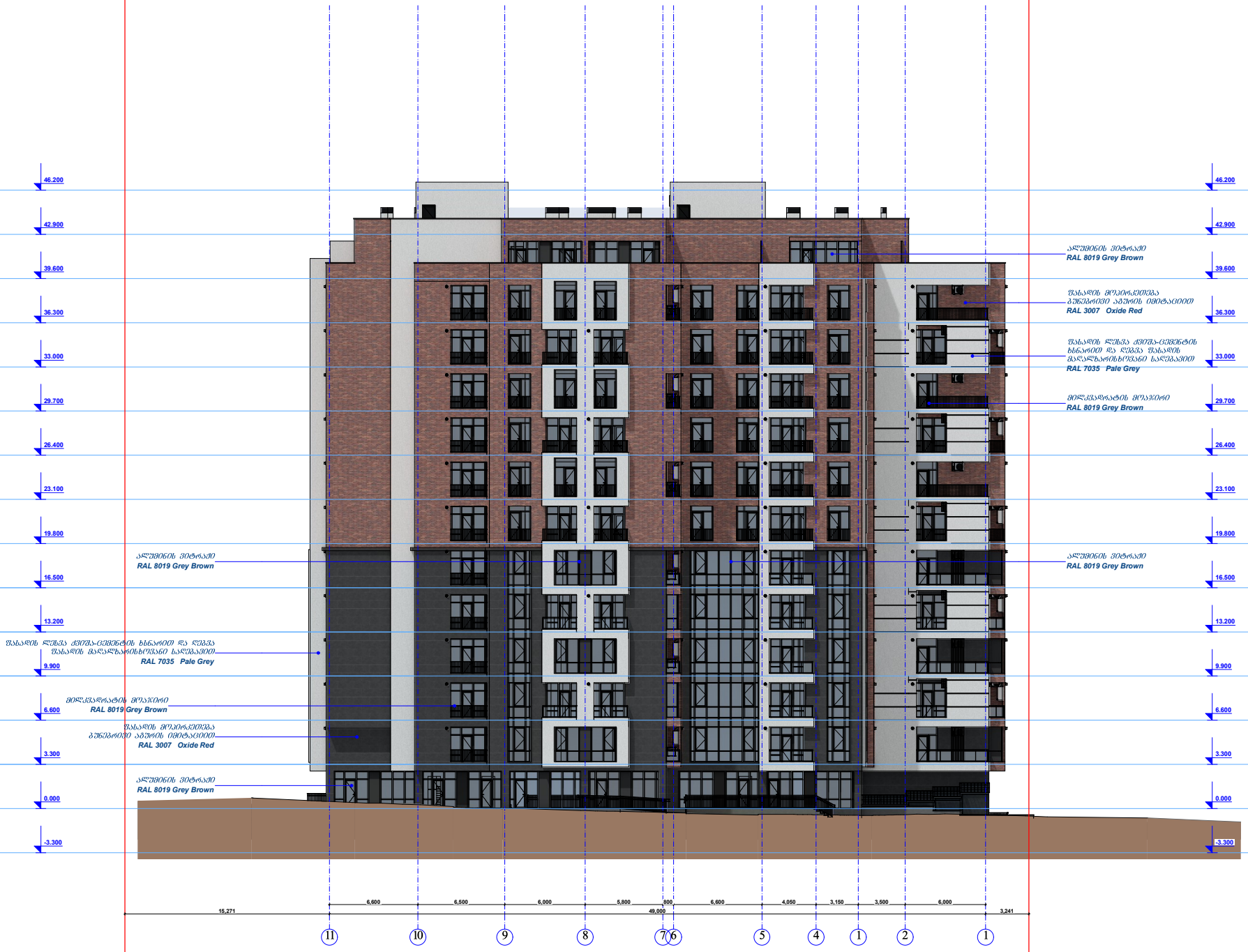

შპს "კარკასი"

ს/კ 430029015

მრავალფუნქციური შენობა კომერციული-სავაჭრო ცენტრი

შენობის ძირითადი საკადასტრო კოდი: 01.11.12.018.818

მისამართი: ქალაქი თბილისი, ბულვარის "ა" მხ, ხიზანთიშვილის ქუჩის მიმდებარედ; ქალაქი თბილისი, ხიზანაანის ქუჩა ქალაქი თბილისი, ხიზანაანის ქუჩა №13-ის მიმდებარედ;

შასაღი 11-1 ღერძებში მ.1:200

ნახაზის კოდი

ას - 203

მონაწილეობა	გვარი	ხელმოწერა	ნორმ.
ფასადების	ი. აბაზაშვილი		არქიტ.
მთ. არქიტექტორი	ზ. ქანთარია		შენარ.
არქიტექტორი	ბ. ჯიშკარიანი		
მთ. კონსტრუქტორი	საკონსტრუქციო		ს. №___

თბილისი 2021წ.

A-0



შპს "კარკასი"
ს/კ 430029015

მრავალფუნქციური შენობა კომერციული-სავაჭრებით

შენობის ძირნების საკადასტრო კოდი:
01.11.12.018.818

მისამართი: ქალაქი თბილისი, ბულვარის "ა" მ/დ, ხიზანთმშენებლის ქუჩის მიმდებარედ; ქალაქი თბილისი, ხიზანაანის ქუჩა ქალაქი თბილისი, ხიზანაანის ქუჩა №13-ის მიმდებარედ;

შასაღი 1-11 ღერძებში მ.1:200

ნახაზის კოდი
ა0 - 203

თანამდებობა	გვარი	ხელმოწერა	ბარე
ინდივიდუალის	ი. აბაზაშვილი		პირველ.
მთ. არქიტექტორი	ზ. ქანთარია		შენარ.
არქიტექტორი	ბ. ჯინჭარაძე		
მთ. კონსტრუქტორი	პაპოლოგიაშვილი		ს. №___

თბილისი 2021წ.

A-0

ЗАО "НАЗАРБАЕВ"

Ы/Э 430029015

ДЕЛО ОРГАНИЗАЦИИ СТРОИТЕЛЬСТВА

ПРОЕКТ ОРГАНИЗАЦИИ СТРОИТЕЛЬСТВА

ЗАКАЗЧИК ОРГАНИЗАЦИЯ ОСУЩЕСТВЛЯЮЩАЯ ДЕЯТЕЛЬНОСТЬ:
01.11.12.018.818

ВОКЗАЛ АВТОБУСНЫЙ ГОРОДСКОЙ, ОСНОВНОЙ ГОРОДСКОЙ ТИП В/А, ВОЗВОДИМЫЙ ПО ИНДИВИДУАЛЬНОМУ ПРОЕКТУ, ВОКЗАЛ ЖЕЛЕЗНОДОРОЖНЫЙ ГОРОДСКОЙ ОСНОВНОЙ ТИП №13-01 ВОЗВОДИМЫЙ ПО ИНДИВИДУАЛЬНОМУ ПРОЕКТУ;

ГИП	Ә. Жолдасұлы		
Сәулетші	Ғ. Дәдебайұлы		
Конструктор	Ә. Жолдасұлы		
Нач. архитектурно-планировочного отдела	Ғ. Дәдебайұлы		
Нач. производственного отдела	О. Әлиасқарұлы		
Директор	Б. Әлиасқарұлы		

Қолы	Қызметтің атауы	Аты-жөні	Қолы	Қолы

Бағалау деңгейі

Бағалау ұлғісі

ТҰЛҒАЛЫҚ ДӘЛЕЛДЕУ

Ескерту: Осы құжаттың мазмұны ҚР Сәулет, қала құрылысы және құрылыс министрлігінің 2021 жылғы 30 қарашадағы №ҚР ДСМ-314/2021 бұйрығымен бекітілген Қазақстан Республикасының Сәулет, қала құрылысы және құрылыс саласындағы нормативтік құқықтық актілерінің эталондық бақылау банкінің талаптарына сәйкес әзірленген.

Сәулетші	Ғ. Дәдебайұлы
Конструктор	Ә. Жолдасұлы
Нач. архитектурно-планировочного отдела	Ғ. Дәдебайұлы
Нач. производственного отдела	О. Әлиасқарұлы
Директор	Б. Әлиасқарұлы

Қолы	Қызметтің атауы	Аты-жөні	Қолы	Қолы

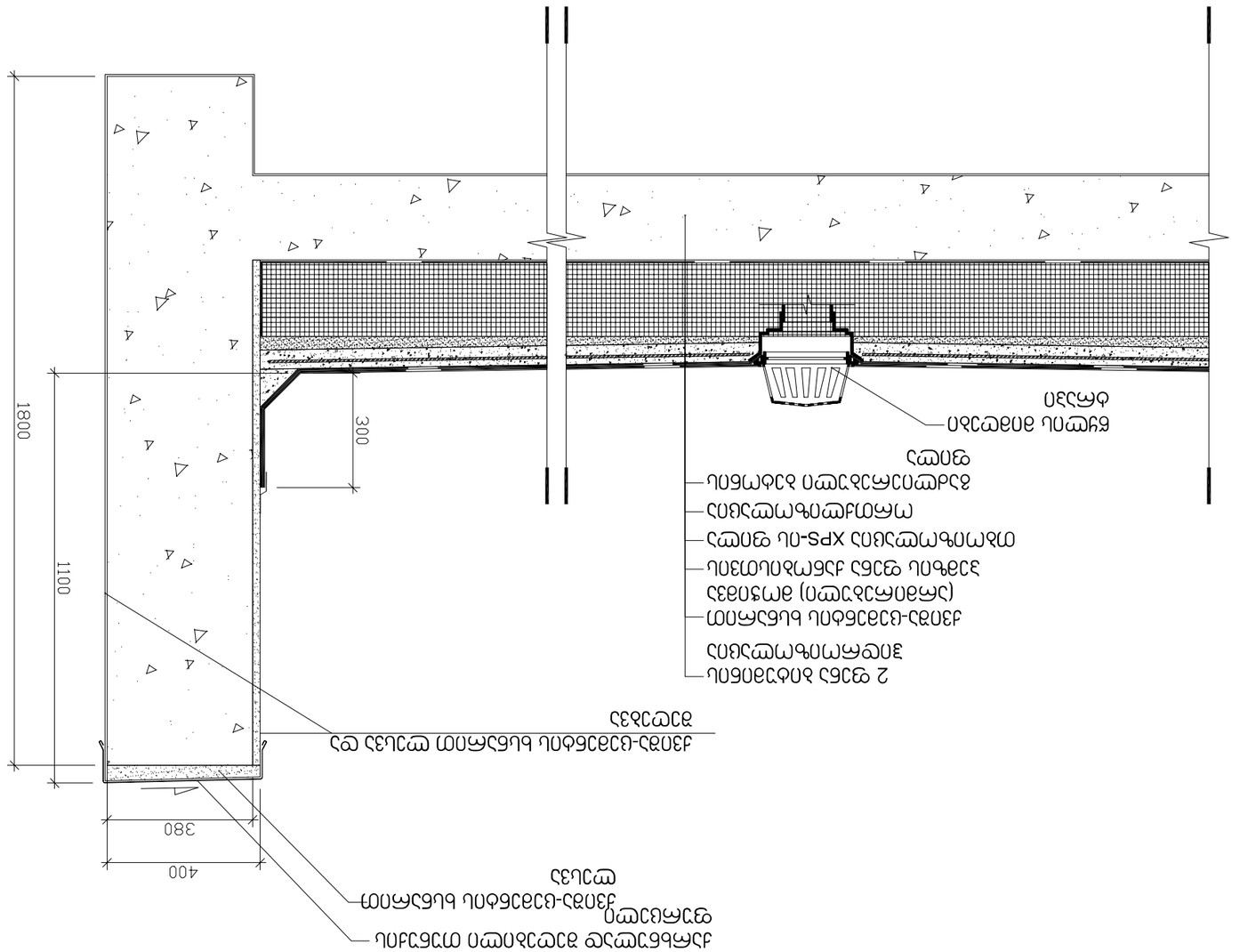

הערות:

1. יש לבצע את הבידוד החיצוני בהתאם להנחיות היצרן ולפרטי הביצוע המצורפים.
2. יש לוודא כי הבידוד החיצוני מכסה את כל המשטחים החשופים לפני הקרקע.
3. יש להקפיד על רציפות הבידוד בכל נקודות החיבור.
4. יש להגן על הבידוד מפני נזקים מכניים במהלך העבודה.
5. יש לבצע בדיקה ויזואלית של הבידוד לפני כיסוי.
6. כל הפרטים המוצגים בתכנית זו הינם סכמטיים בלבד.
7. יש לבצע את העבודה בהתאם לתקנים ולדרישות הרשויות המקומיות.
8. כל המידות בתכנית זו הינן במילימטרים, אלא אם צוין אחרת.
9. יש לוודא כי כל המידות בשטח תואמות את המידות בתכנית.
10. יש להקפיד על בטיחות בעבודה בעת ביצוע העבודות.
11. יש לתאם את ביצוע העבודות עם יתר הקבלנים בשטח.
12. יש לבצע את העבודות בהתאם לתכנית הכללית של הפרויקט.
13. יש לוודא כי כל החומרים בהתאם למפרט הטכני.
14. יש לבצע בקרת איכות על כל שלבי העבודה.
15. יש לתעד את כל שלבי העבודה בצילום.
16. יש לוודא כי כל הבדיקות בוצעו ואושרו לפני כיסוי.
17. יש לבצע את העבודות בהתאם לתקנים הישראליים הרלוונטיים.
18. יש לוודא כי כל הציוד והכלים בשטח תקינים ומתאימים לעבודה.
19. יש לבצע את העבודות בהתאם לתכנית הבטיחות והגהות בעבודה.
20. יש לוודא כי כל העובדים בשטח עברו הדרכת בטיחות מתאימה.
21. יש לבצע את העבודות בהתאם להוראות מנהל העבודה.
22. יש לוודא כי כל הבדיקות בוצעו ואושרו לפני כיסוי.
23. יש לבצע את העבודות בהתאם לתכנית הכללית של הפרויקט.
24. יש לוודא כי כל החומרים בהתאם למפרט הטכני.
25. יש לבצע בקרת איכות על כל שלבי העבודה.
26. יש לתעד את כל שלבי העבודה בצילום.
27. יש לוודא כי כל הבדיקות בוצעו ואושרו לפני כיסוי.
28. יש לבצע את העבודות בהתאם לתקנים הישראליים הרלוונטיים.
29. יש לוודא כי כל הציוד והכלים בשטח תקינים ומתאימים לעבודה.
30. יש לבצע את העבודות בהתאם לתכנית הבטיחות והגהות בעבודה.
31. יש לוודא כי כל העובדים בשטח עברו הדרכת בטיחות מתאימה.
32. יש לבצע את העבודות בהתאם להוראות מנהל העבודה.

הערות:

1. יש לבצע את הבידוד החיצוני בהתאם להנחיות היצרן ולפרטי הביצוע המצורפים.
2. יש לוודא כי הבידוד החיצוני מכסה את כל המשטחים החשופים לפני הקרקע.
3. יש להקפיד על רציפות הבידוד בכל נקודות החיבור.
4. יש להגן על הבידוד מפני נזקים מכניים במהלך העבודה.
5. יש לבצע בדיקה ויזואלית של הבידוד לפני כיסוי.
6. כל הפרטים המוצגים בתכנית זו הינם סכמטיים בלבד.
7. יש לבצע את העבודה בהתאם לתקנים ולדרישות הרשויות המקומיות.
8. כל המידות בתכנית זו הינן במילימטרים, אלא אם צוין אחרת.
9. יש לוודא כי כל המידות בשטח תואמות את המידות בתכנית.
10. יש להקפיד על בטיחות בעבודה בעת ביצוע העבודות.
11. יש לתאם את ביצוע העבודות עם יתר הקבלנים בשטח.
12. יש לבצע את העבודות בהתאם לתכנית הכללית של הפרויקט.
13. יש לוודא כי כל החומרים בהתאם למפרט הטכני.
14. יש לבצע בקרת איכות על כל שלבי העבודה.
15. יש לתעד את כל שלבי העבודה בצילום.
16. יש לוודא כי כל הבדיקות בוצעו ואושרו לפני כיסוי.
17. יש לבצע את העבודות בהתאם לתקנים הישראליים הרלוונטיים.
18. יש לוודא כי כל הציוד והכלים בשטח תקינים ומתאימים לעבודה.
19. יש לבצע את העבודות בהתאם לתכנית הבטיחות והגהות בעבודה.
20. יש לוודא כי כל העובדים בשטח עברו הדרכת בטיחות מתאימה.
21. יש לבצע את העבודות בהתאם להוראות מנהל העבודה.
22. יש לוודא כי כל הבדיקות בוצעו ואושרו לפני כיסוי.
23. יש לבצע את העבודות בהתאם לתכנית הכללית של הפרויקט.
24. יש לוודא כי כל החומרים בהתאם למפרט הטכני.
25. יש לבצע בקרת איכות על כל שלבי העבודה.
26. יש לתעד את כל שלבי העבודה בצילום.
27. יש לוודא כי כל הבדיקות בוצעו ואושרו לפני כיסוי.
28. יש לבצע את העבודות בהתאם לתקנים הישראליים הרלוונטיים.
29. יש לוודא כי כל הציוד והכלים בשטח תקינים ומתאימים לעבודה.
30. יש לבצע את העבודות בהתאם לתכנית הבטיחות והגהות בעבודה.
31. יש לוודא כי כל העובדים בשטח עברו הדרכת בטיחות מתאימה.
32. יש לבצע את העבודות בהתאם להוראות מנהל העבודה.

מתכנן השלד	מ. אבנרי		
מתכנן אינסטלציה	ש. כהן		
מתכנן חשמל	ר. לוי		
מתכנן מיזוג אוויר	ד. פרידמן		
יועץ בטיחות	ג. נחמיאס		
יועץ כיבוי אש	א. שפירא		

מהנדס הרישוי: _____ תאריך: 15.03.2021

בית "אלונים"

גוש 30029015

תוכנית פיתוח ופרטי בידוד חיצוני

מבנה מגורים בן 4 קומות מעל קומת עמודים

כתובת הפרויקט: רחוב הגפן 12, שכונת הכרמים, ירושלים

מספר תוכנית: A-01

גרסה: 3

תאריך הוצאה: 15.03.2021

מספר שרטוט: 01.11.12.0183.18

מספר	שם	תפקיד	חתימה
1	אדריכל ראשי	מתכנן ראשי	
2	מהנדס קונסטרוקציה	מתכנן שלד	
3	מהנדס מיזוג אוויר	מתכנן מערכות	
4	מהנדס חשמל	מתכנן חשמל	
5	יועץ בטיחות	יועץ בטיחות	
6	יועץ כיבוי אש	יועץ כיבוי אש	
7	מהנדס אינסטלציה	מתכנן אינסטלציה	

מספר	תאריך	שינוי	חתימה
1	15.03.2021	הוצאה לביצוע	
2	20.04.2021	עדכון לפי הערות הרשות	
3	10.05.2021	שינוי בפרטי בידוד חיצוני	
4	01.06.2021	עדכון לפי הערות יועץ בטיחות	
5	15.07.2021	שינוי בפרטי איטום	
6	01.08.2021	עדכון לפי הערות מהנדס הרישוי	
7	15.09.2021	שינוי בפרטי חיפוי	
8	01.10.2021	עדכון לפי הערות יועץ כיבוי אש	
9	15.11.2021	שינוי בפרטי מעקה	
10	01.12.2021	עדכון לפי הערות מתכנן השלד	
11	15.01.2022	שינוי בפרטי חלונות	
12	01.02.2022	עדכון לפי הערות מתכנן אינסטלציה	
13	15.03.2022	שינוי בפרטי דלתות	
14	01.04.2022	עדכון לפי הערות מתכנן חשמל	
15	15.05.2022	שינוי בפרטי ריצוף	
16	01.06.2022	עדכון לפי הערות מתכנן מיזוג אוויר	
17	15.07.2022	שינוי בפרטי גגות	
18	01.08.2022	עדכון לפי הערות יועץ בטיחות	
19	15.09.2022	שינוי בפרטי חניון	
20	01.10.2022	עדכון לפי הערות מהנדס הרישוי	
21	15.11.2022	שינוי בפרטי גינון	
22	01.12.2022	עדכון לפי הערות מתכנן השלד	
23	15.01.2023	שינוי בפרטי מדרגות	
24	01.02.2023	עדכון לפי הערות מתכנן אינסטלציה	
25	15.03.2023	שינוי בפרטי מעלית	
26	01.04.2023	עדכון לפי הערות מתכנן חשמל	
27	15.05.2023	שינוי בפרטי חיפוי	
28	01.06.2023	עדכון לפי הערות יועץ כיבוי אש	
29	15.07.2023	שינוי בפרטי איטום	
30	01.08.2023	עדכון לפי הערות מהנדס הרישוי	
31	15.09.2023	שינוי בפרטי מעקה	
32	01.10.2023	עדכון לפי הערות מתכנן השלד	
33	15.11.2023	שינוי בפרטי חלונות	
34	01.12.2023	עדכון לפי הערות מתכנן אינסטלציה	
35	15.01.2024	שינוי בפרטי דלתות	
36	01.02.2024	עדכון לפי הערות מתכנן חשמל	
37	15.03.2024	שינוי בפרטי ריצוף	
38	01.04.2024	עדכון לפי הערות מתכנן מיזוג אוויר	
39	15.05.2024	שינוי בפרטי גגות	
40	01.06.2024	עדכון לפי הערות יועץ בטיחות	
41	15.07.2024	שינוי בפרטי חניון	
42	01.08.2024	עדכון לפי הערות מהנדס הרישוי	
43	15.09.2024	שינוי בפרטי גינון	
44	01.10.2024	עדכון לפי הערות מתכנן השלד	
45	15.11.2024	שינוי בפרטי מדרגות	
46	01.12.2024	עדכון לפי הערות מתכנן אינסטלציה	
47	15.01.2025	שינוי בפרטי מעלית	
48	01.02.2025	עדכון לפי הערות מתכנן חשמל	
49	15.03.2025	שינוי בפרטי חיפוי	
50	01.04.2025	עדכון לפי הערות יועץ כיבוי אש	
51	15.05.2025	שינוי בפרטי איטום	
52	01.06.2025	עדכון לפי הערות מהנדס הרישוי	
53	15.07.2025	שינוי בפרטי מעקה	
54	01.08.2025	עדכון לפי הערות מתכנן השלד	
55	15.09.2025	שינוי בפרטי חלונות	
56	01.10.2025	עדכון לפי הערות מתכנן אינסטלציה	
57	15.11.2025	שינוי בפרטי דלתות	
58	01.12.2025	עדכון לפי הערות מתכנן חשמל	
59	15.01.2026	שינוי בפרטי ריצוף	
60	01.02.2026	עדכון לפי הערות מתכנן מיזוג אוויר	
61	15.03.2026	שינוי בפרטי גגות	
62	01.04.2026	עדכון לפי הערות יועץ בטיחות	
63	15.05.2026	שינוי בפרטי חניון	
64	01.06.2026	עדכון לפי הערות מהנדס הרישוי	
65	15.07.2026	שינוי בפרטי גינון	
66	01.08.2026	עדכון לפי הערות מתכנן השלד	
67	15.09.2026	שינוי בפרטי מדרגות	
68	01.10.2026	עדכון לפי הערות מתכנן אינסטלציה	
69	15.11.2026	שינוי בפרטי מעלית	
70	01.12.2026	עדכון לפי הערות מתכנן חשמל	
71	15.01.2027	שינוי בפרטי חיפוי	
72	01.02.2027	עדכון לפי הערות יועץ כיבוי אש	
73	15.03.2027	שינוי בפרטי איטום	
74	01.04.2027	עדכון לפי הערות מהנדס הרישוי	
75	15.05.2027	שינוי בפרטי מעקה	
76	01.06.2027	עדכון לפי הערות מתכנן השלד	
77	15.07.2027	שינוי בפרטי חלונות	
78	01.08.2027	עדכון לפי הערות מתכנן אינסטלציה	
79	15.09.2027	שינוי בפרטי דלתות	
80	01.10.2027	עדכון לפי הערות מתכנן חשמל	
81	15.11.2027	שינוי בפרטי ריצוף	
82	01.12.2027	עדכון לפי הערות מתכנן מיזוג אוויר	
83	15.01.2028	שינוי בפרטי גגות	
84	01.02.2028	עדכון לפי הערות יועץ בטיחות	
85	15.03.2028	שינוי בפרטי חניון	
86	01.04.2028	עדכון לפי הערות מהנדס הרישוי	
87	15.05.2028	שינוי בפרטי גינון	
88	01.06.2028	עדכון לפי הערות מתכנן השלד	
89	15.07.2028	שינוי בפרטי מדרגות	
90	01.08.2028	עדכון לפי הערות מתכנן אינסטלציה	
91	15.09.2028	שינוי בפרטי מעלית	
92	01.10.2028	עדכון לפי הערות מתכנן חשמל	
93	15.11.2028	שינוי בפרטי חיפוי	
94	01.12.2028	עדכון לפי הערות יועץ כיבוי אש	
95	15.01.2029	שינוי בפרטי איטום	
96	01.02.2029	עדכון לפי הערות מהנדס הרישוי	
97	15.03.2029	שינוי בפרטי מעקה	
98	01.04.2029	עדכון לפי הערות מתכנן השלד	
99	15.05.2029	שינוי בפרטי חלונות	
100	01.06.2029	עדכון לפי הערות מתכנן אינסטלציה	
101	15.07.2029	שינוי בפרטי דלתות	
102	01.08.2029	עדכון לפי הערות מתכנן חשמל	
103	15.09.2029	שינוי בפרטי ריצוף	
104	01.10.2029	עדכון לפי הערות מתכנן מיזוג אוויר	
105	15.11.2029	שינוי בפרטי גגות	
106	01.12.2029	עדכון לפי הערות יועץ בטיחות	
107	15.01.2030	שינוי בפרטי חניון	
108	01.02.2030	עדכון לפי הערות מהנדס הרישוי	
109	15.03.2030	שינוי בפרטי גינון	
110	01.04.2030	עדכון לפי הערות מתכנן השלד	
111	15.05.2030	שינוי בפרטי מדרגות	
112	01.06.2030	עדכון לפי הערות מתכנן אינסטלציה	
113	15.07.2030	שינוי בפרטי מעלית	
114	01.08.2030	עדכון לפי הערות מתכנן חשמל	
115	15.09.2030	שינוי בפרטי חיפוי	
116	01.10.2030	עדכון לפי הערות יועץ כיבוי אש	
117	15.11.2030	שינוי בפרטי איטום	
118	01.12.2030	עדכון לפי הערות מהנדס הרישוי	
119	15.01.2031	שינוי בפרטי מעקה	
120	01.02.2031	עדכון לפי הערות מתכנן השלד	
121	15.03.2031	שינוי בפרטי חלונות	
122	01.04.2031	עדכון לפי הערות מתכנן אינסטלציה	
123	15.05.2031	שינוי בפרטי דלתות	
124	01.06.2031	עדכון לפי הערות מתכנן חשמל	
125	15.07.2031	שינוי בפרטי ריצוף	
126	01.08.2031	עדכון לפי הערות מתכנן מיזוג אוויר	
127	15.09.2031	שינוי בפרטי גגות	
128	01.10.2031	עדכון לפי הערות יועץ בטיחות	
129	15.11.2031	שינוי בפרטי חניון	
130	01.12.2031	עדכון לפי הערות מהנדס הרישוי	
131	15.01.2032	שינוי בפרטי גינון	
132	01.02.2032	עדכון לפי הערות מתכנן השלד	
133	15.03.2032	שינוי בפרטי מדרגות	
134	01.04.2032	עדכון לפי הערות מתכנן אינסטלציה	
135	15.05.2032	שינוי בפרטי מעלית	
136	01.06.2032	עדכון לפי הערות מתכנן חשמל	
137	15.07.2032	שינוי בפרטי חיפוי	
138	01.08.2032	עדכון לפי הערות יועץ כיבוי אש	
139	15.09.2032	שינוי בפרטי איטום	
140	01.10.2032	עדכון לפי הערות מהנדס הרישוי	
141	15.11.2032	שינוי בפרטי מעקה	
142	01.12.2032	עדכון לפי הערות מתכנן השלד	
143	15.01.2033	שינוי בפרטי חלונות	
144	01.02.2033	עדכון לפי הערות מתכנן אינסטלציה	
145	15.03.2033	שינוי בפרטי דלתות	
146	01.04.2033	עדכון לפי הערות מתכנן חשמל	
147	15.05.2033	שינוי בפרטי ריצוף	
148	01.06.2033	עדכון לפי הערות מתכנן מיזוג אוויר	
149	15.07.2033	שינוי בפרטי גגות	
150	01.08.2033	עדכון לפי הערות יועץ בטיחות	
151	15.09.2033	שינוי בפרטי חניון	
152	01.10.2033	עדכון לפי הערות מהנדס הרישוי	
153	15.11.2033	שינוי בפרטי גינון	
154	01.12.2033	עדכון לפי הערות מתכנן השלד	
155	15.01.2034	שינוי בפרטי מדרגות	
156	01.02.2034	עדכון לפי הערות מתכנן אינסטלציה	
157	15.03.2034	שינוי בפרטי מעלית	
158	01.04.2034	עדכון לפי הערות מתכנן חשמל	
159	15.05.2034	שינוי בפרטי חיפוי	
160	01.06.2034	עדכון לפי הערות יועץ כיבוי אש	
161	15.07.2034	שינוי בפרטי איטום	
162	01.08.2034	עדכון לפי הערות מהנדס הרישוי	
163	15.09.2034	שינוי בפרטי מעקה	
164	01.10.2034	עדכון לפי הערות מתכנן השלד	
165	15.11.2034	שינוי בפרטי חלונות	
166	01.12.2034	עדכון לפי הערות מתכנן אינסטלציה	
167	15.01.2035	שינוי בפרטי דלתות	
168	01.02.2035	עדכון לפי הערות מתכנן חשמל	
169	15.03.2035	שינוי בפרטי ריצוף	
170	01.04.2035	עדכון לפי הערות מתכנן מיזוג אוויר	
171	15.05.2035	שינוי בפרטי גגות	
172	01.06.2035	עדכון לפי הערות יועץ בטיחות	
173	15.07.2035	שינוי בפרטי חניון	
174	01.08.2035	עדכון לפי הערות מהנדס הרישוי	
175	15.09.2035	שינוי בפרטי גינון	
176	01.10.2035	עדכון לפי הערות מתכנן השלד	
177	15.11.2035	שינוי בפרטי מדרגות	
178	01.12.2035	עדכון לפי הערות מתכנן אינסטלציה	
179	15.01.2036	שינוי בפרטי מעלית	
180	01.02.2036	עדכון לפי הערות מתכנן חשמל	
181	15.03.2036	שינוי בפרטי חיפוי	
182	01.04.2036	עדכון לפי הערות יועץ כיבוי אש	
183	15.05.2036	שינוי בפרטי איטום	
184	01.06.2036	עדכון לפי הערות מהנדס הרישוי	
185	15.07.2036	שינוי בפרטי מעקה	
186	01.08.2036	עדכון לפי הערות מתכנן השלד	
187	15.09.2036	שינוי בפרטי חלונות	
188	01.10.2036	עדכון לפי הערות מתכנן אינסטלציה	
189	15.11.2036	שינוי בפרטי דלתות	
190	01.12.2036	עדכון לפי הערות מתכנן חשמל	
191	15.01.2037	שינוי בפרטי ריצוף	
192	01.02.2037	עדכון לפי הערות מתכנן מיזוג אוויר	
193	15.03.2037	שינוי בפרטי גגות	
194	01.04.2037	עדכון לפי הערות יועץ בטיחות	
195	15.05.2037	שינוי בפרטי חניון	
196	01.06.2037	עדכון לפי הערות מהנדס הרישוי	
197	15.07.2037	שינוי בפרטי גינון	
198	01.08.2037	עדכון לפי הערות מתכנן השלד	
199	15.09.2037	שינוי בפרטי מדרגות	
200	01.10.2037	עדכון לפי הערות מתכנן אינסטלציה	
201	15.11.2037	שינוי בפרטי מעלית	
202	01.12.2037	עדכון לפי הערות מתכנן חשמל	
203	15.01.2038	שינוי בפרטי חיפוי	
204	01.02.2038	עדכון לפי הערות יועץ כיבוי אש	
205	15.03.2038	שינוי בפרטי איטום	
206	01.04.2038	עדכון לפי הערות מהנדס הרישוי	
207	15.05.2038	שינוי בפרטי מעקה	
208	01.06.2038	עדכון לפי הערות מתכנן השלד	
209	15.07.2038	שינוי בפרטי חלונות	
210	01.08.2038	עדכון לפי הערות מתכנן אינסטלציה	
211	15.09.2038	שינוי בפרטי דלתות	
212	01.10.2038	עדכון לפי הערות מתכנן חשמל	
213	15.11.2038	שינוי בפרטי ריצוף	
214	01.12.2038	עדכון לפי הערות מתכנן מיזוג אוויר	
215	15.01.2039	שינוי בפרטי גגות	
216	01.02.2039	עדכון לפי הערות יועץ בטיחות	
217	15.03.2039	שינוי בפרטי חניון	
218	01.04.2039	עדכון לפי הערות מהנדס הרישוי	
219	15.05.2039	שינוי בפרטי גינון	
220	01.06.2039	עדכון לפי הערות מתכנן השלד	
221	15.07.2039	שינוי בפרטי מדרגות	
222	01.08.2039	עדכון לפי הערות מתכנן אינסטלציה	
223	15.09.2039	שינוי בפרטי מעלית	
224	01.10.2039	עדכון לפי הערות מתכנן חשמל	
225	15.11.2039	שינוי בפרטי חיפוי	
226	01.12.2039	עדכון לפי הערות יועץ כיבוי אש	
227	15.01.2040	שינוי בפרטי איטום	
228	01.02.2040	עדכון לפי הערות מהנדס הרישוי	
229	15.03.2040	שינוי בפרטי מעקה	
230	01.04.2040	עדכון לפי הערות מתכנן השלד	
231	15.05.2040	שינוי בפרטי חלונות	
232	01.06.2040	עדכון לפי הערות מתכנן אינסטלציה	
233	15.07.2040	שינוי בפרטי דלתות	
234	01.08.2040	עדכון לפי הערות מתכנן חשמל	
235	15.09.2040	שינוי בפרטי ריצוף	
236	01.10.2040	עדכון לפי הערות מתכנן מיזוג אוויר	
237	15.11.2040	שינוי בפרטי גגות	
238	01.12.2040	עדכון לפי הערות יועץ בטיחות	
239	15.01.2041	שינוי בפרטי חניון	
240	01.02.2041	עדכון לפי הערות מהנדס הרישוי	
241	15.03.2041	שינוי בפרטי גינון	
242	01.04.2041	עדכון לפי הערות מתכנן השלד	
243	15.05.2041	שינוי בפרטי מדרגות	
244	01.06.2041	עדכון לפי הערות מתכנן אינסטלציה	
245	15.07.2041	שינוי בפרטי מעלית	
246	01.08.2041	עדכון לפי הערות מתכנן חשמל	
247	15.09.2041	שינוי בפרטי חיפוי	
248	01.10.2041	עדכון לפי הערות יועץ כיבוי אש	
249	15.11.2041	שינוי בפרטי איטום	
250	01.12.2041	עדכון לפי הערות מהנדס הרישוי	
251	15.01.2042	שינוי בפרטי מעקה	
252	01.02.2042	עדכון לפי הערות מתכנן השלד	
253	15.03.2042	שינוי בפרטי חלונות	
254	01.04.2042	עדכון לפי הערות מתכנן אינסטלציה	
255	15.05.2042	שינוי בפרטי דלתות	
256	01.06.2042	עדכון לפי הערות מתכנן חשמל	
257	15.07.2042	שינוי בפרטי ריצוף	
258	01.08.2042	עדכון לפי הערות מתכנן מיזוג אוויר	
259	15.09.2042	שינוי בפרטי גגות	
260	01.10.2042	עדכון לפי הערות יועץ בטיחות	
261	15.11.2042	שינוי בפרטי חניון	
262	01.12.2042	עדכון לפי הערות מהנדס הרישוי	
263	15.01.2043	שינוי בפרטי גינון	
264	01.02.2043	עדכון לפי הערות מתכנן השלד	
265	15.03.2043	שינוי בפרטי מדרגות	
266	01.04.2043	עדכון לפי הערות מתכנן אינסטלציה	
267	15.05.2043	שינוי בפרטי מעלית	
268	01.06.2043	עדכון לפי הערות מתכנן חשמל	
269	15.07.2043	שינוי בפרטי חיפוי	
270	01.08.2043	עדכון לפי הערות יועץ כיבוי אש	
271	15.09.2043	שינוי בפרטי איטום	
272	01.10.2043	עדכון לפי הערות מהנדס הרישוי	
273	15.11.2043	שינוי בפרטי מעקה	
274	01.12.2043	עדכון לפי הערות מתכנן השלד	
275	15.01.2044	שינוי בפרטי חלונות	
276	01.02.2044	עדכון לפי הערות מתכנן אינסטלציה	
277	15.03.2044	שינוי בפרטי דלתות	
278	01.04.2044	עדכון לפי הערות מתכנן חשמל	
279	15.05.2044	שינוי בפרטי ריצוף	
280	01.06.2044	עדכון לפי הערות מתכנן מיזוג אוויר	
281	15.07.2044	שינוי בפרטי גגות	
282	01.08.2044	עדכון לפי הערות יועץ בטיחות	
283	15.09.2044	שינוי בפרטי חניון	
284	01.10.2044	עדכון לפי הערות מהנדס הרישוי	
285	15.11.2044	שינוי בפרטי גינון	
286	01.12.2044	עדכון לפי הערות מתכנן השלד	
287	15.01.2045	שינוי בפרטי מדרגות	
288	01.02.2045	עדכון לפי הערות מתכנן אינסטלציה	
289	15.03.2045	שינוי בפרטי מעלית	
290	01.04.2045	עדכון לפי הערות מתכנן חשמל	
291	15.05.2045	שינוי בפרטי חיפוי	
292	01.06.2045	עדכון לפי הערות יועץ כיבוי אש	
293	15.07.2045	שינוי בפרטי איטום	
294	01.08.2045	עדכון לפי הערות מהנדס הרישוי	
295	15.09.2045	שינוי בפרטי מעקה	
296	01.10.2045	עדכון לפי הערות מתכנן השלד	
297	15.11.2045	שינוי בפרטי חלונות	
298	01.12.2045	עדכון לפי הערות מתכנן אינסטלציה	
299	15.01.2046	שינוי בפרטי דלתות	
300	01.02.2046	עדכון לפי הערות מתכנן חשמל	
301	15.03.2046	שינוי בפרטי ריצוף	
302	01.04.2046	עדכון לפי הערות מתכנן מיזוג אוויר	
303	15.05.2046	שינוי בפרטי גגות	
304	01.06.2046	עדכון לפי הערות יועץ בטיחות	
305	15.07.2046	שינוי בפרטי חניון	
306	01.08.2046	עדכון לפי הערות מהנדס הרישוי	
307	15.09.2046	שינוי בפרטי גינון	
308	01.10.2046	עדכון לפי הערות מתכנן השלד	
309	15.11.2046	שינוי בפרטי מדרגות	
310	01.12.2046	עדכון לפי הערות מתכנן אינסטלציה	
311	15.01.2047	שינוי בפרטי מעלית	
312	01.02.2047	עדכון לפי הערות מתכנן חשמל	
313	15.03.2047	שינוי בפרטי חיפוי	
314	01.04.2047	עדכון לפי הערות יועץ כיבוי אש	
315	15.05.2047	שינוי בפרטי איטום	
316	01.06.2047	עדכון לפי הערות מהנדס הרישוי	
317	15.07.2047	שינוי בפרטי מעקה	
318	01.08.2047	עדכון לפי הערות מתכנן השלד	
319	15.09.2047	שינוי בפרטי חלונות	
320	01.10.2047	עדכון לפי הערות מתכנן אינסטלציה	
321	15.11.2047	שינוי בפרטי דלתות	
322	01.12.2047	עדכון לפי הערות מתכנן חשמל	
323	15.01.2048	שינוי בפרטי ריצוף	
324	01.02.2048	עדכון לפי הערות מתכנן מיזוג אוויר	
325	15.03.2048	שינוי בפרטי גגות	
326	01.04.2048	עדכון לפי הערות יועץ בטיחות	
327	15.05.2048	שינוי בפרטי חניון	
328	01.06.2048	עדכון לפי הערות מהנדס הרישוי	
329	15.07.2048	שינוי בפרטי גינון	
330	01.08.2048	עדכון לפי הערות מתכנן השלד	
331	15.09.2048	שינוי בפרטי מדרגות	
332	01.10.2048	עדכון לפי הערות מתכנן אינסטלציה	
333	15.11.2048	שינוי בפרטי מעלית	
334	01.12.2048	עדכון לפי הערות מתכנן חשמל	
335	15.01.2049	שינוי בפרטי חיפוי	
336	01.02.2049	עדכון לפי הערות יועץ כיבוי אש	
337	15.03.2049	שינוי בפרטי איטום	
338	01.04.2049	עדכון לפי הערות מהנדס הרישוי	
339	15.05.2049	שינוי בפרטי מעקה	
340	01.06.2049	עדכון לפי הערות מתכנן השלד	
341	15.07.2049	שינוי בפרטי חלונות	
342	01.08.2049	עדכון לפי הערות מתכנן אינסטלציה	
343	15.09.2049	שינוי בפרטי דלתות	
344	01.10.2049	עדכון לפי הערות מתכנן חשמל	
345	15.11.2049	שינוי בפרטי ריצוף	
346	01.12.2049	עדכון לפי הערות מתכנן מיזוג אוויר	
347	15.01.2050	שינוי בפרטי גגות	
348	01.02.2050	עדכון לפי הערות יועץ בטיחות	
349	15.03.2050	שינוי בפרטי חניון	
350	01.04.2050	עדכון לפי הערות מהנדס הרישוי	
351	15.05.2050	שינוי בפרטי גינון	
352	01.06.2050	עדכון לפי הערות מתכנן השלד	
353	15.07.2050	שינוי בפרטי מדרגות	
354	01.08.2050	עדכון לפי הערות מתכנן אינסטלציה	
355	15.09.2050	שינוי בפרטי מעלית	
356	01.10.2050	עדכון לפי הערות מתכנן חשמל	
357	15.11.2050	שינוי בפרטי חיפוי	
358	01.12.2050	עדכון לפי הערות יועץ כיבוי אש	
359	15.01.2051	שינוי בפרטי איטום	
360	01.02.2051	עדכון לפי הערות מהנדס הרישוי	
361	15.03.2051	שינוי בפרטי מעקה	
362	01.04.2051	עדכון לפי הערות מתכנן השלד	
363	15.05.2051	שינוי בפרטי חלונות	
364	01.06.2051	עדכון לפי הערות מתכנן אינסטלציה	
365	15.07.2051	שינוי בפרטי דלתות	
366	01.08.2051	עדכון לפי הערות מתכנן חשמל	
367	15.09.2051	שינוי בפרטי ריצוף	
368	01.10.2051	עדכון לפי הערות מתכנן מיזוג אוויר	
369	15.11.2051	שינוי בפרטי גגות	
370	01.12.2051	עדכון לפי הערות יועץ בטיחות	
371	15.01.2052	שינוי בפרטי חניון	
372	01.02.2052	עדכון לפי הערות מהנדס הרישוי	
373	15.03.2052	שינוי בפרטי גינון	
374	01.04.2052	עדכון לפי הערות מתכנן השלד	
375	15.05.2052	שינוי בפרטי מדרגות	
376	01.06.2052	עדכון לפי הערות מתכנן אינסטלציה	
377	15.07.2052	שינוי בפרטי מעלית	
378	01.08.2052	עדכון לפי הערות מתכנן חשמל	
379	15.09.2052	שינוי בפרטי חיפוי	
380	01.10.2052	עדכון לפי הערות יועץ כיבוי אש	
381	15.11.2052	שינוי בפרטי איטום	
382	01.12.2052	עדכון לפי הערות מהנדס הרישוי	

პანდუსის დეტალიზაცია მ. 1:50

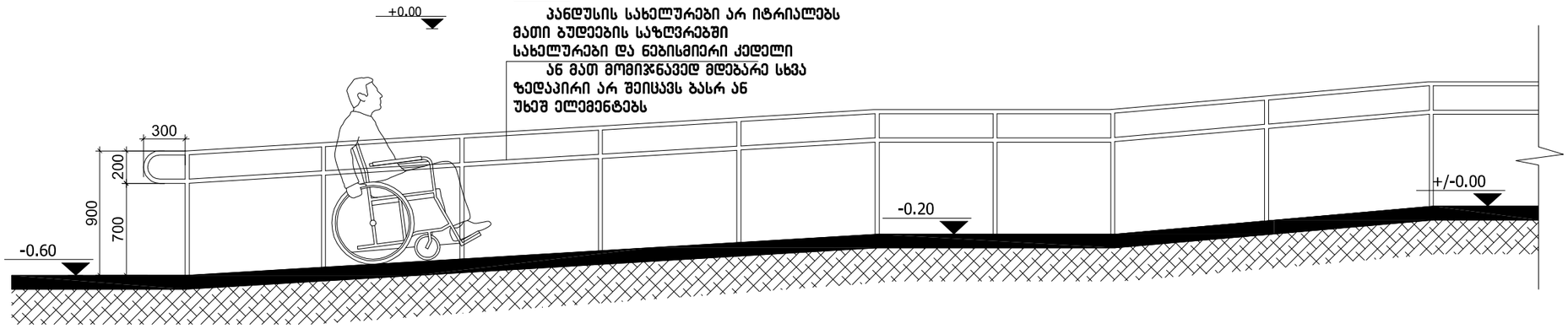

მისაწვდომი პანდუსი (ტიპიური) მ.1:20

ფასადი

პანდუსის სახელურები არ იტრიალებს მათი ბუდეების საზღვრებში სახელურები და ნებისმიერი კედელი ან მათ მომიჯნავედ მდებარე სხვა ზედაპირი არ შეიცავს ბასრ ან უხეშ ელემენტებს

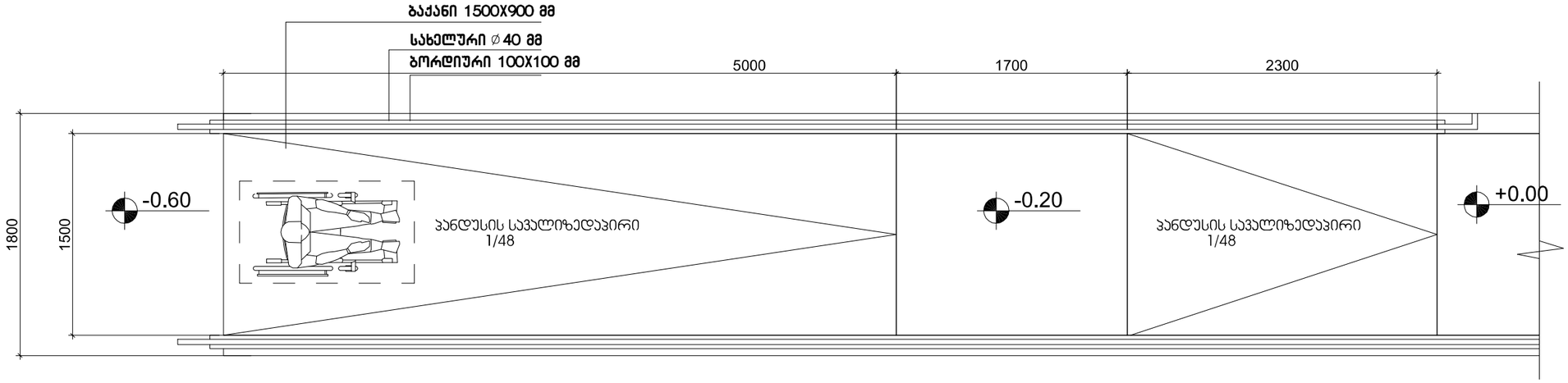

ჭრილი

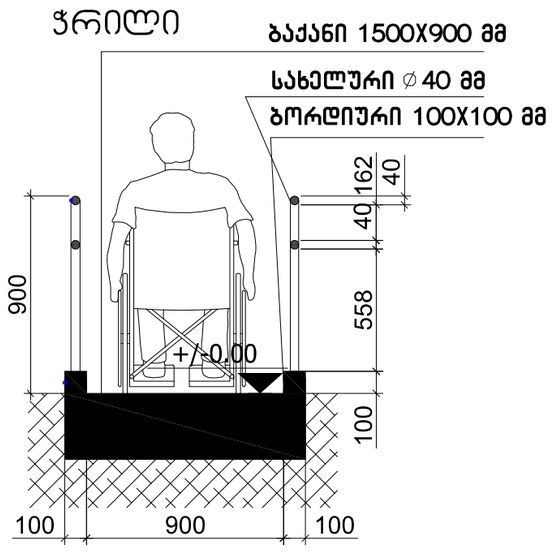

ძირითადი:

პანდუსის ზედაპირი იქნება მდგრადი, მყარი და არასასრიალა შენობის გარეთ მდებარე პანდუსები ისე დაგეგმარდება, რომ სავალი ზედაპირზე წყალი არ დაგროვდება პანდუსის განივი კვეთის დახრა არ აღემატება 1/48-ს

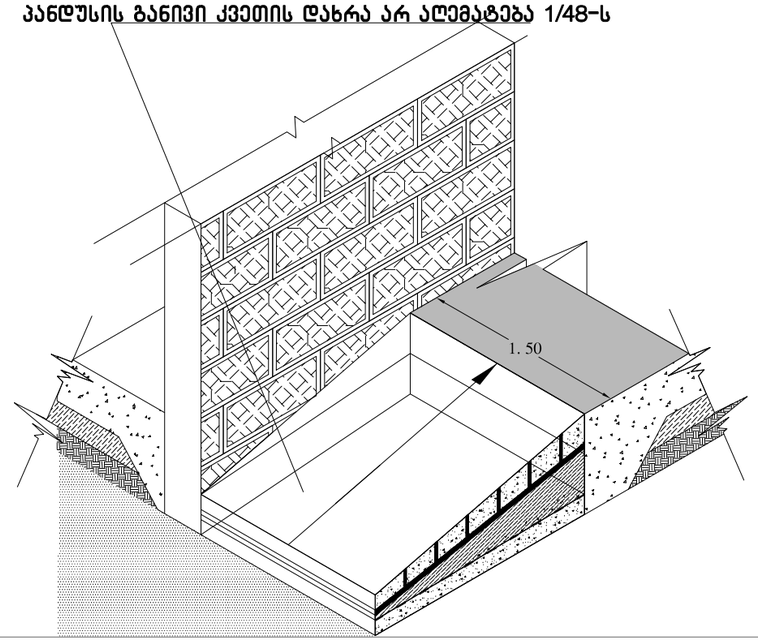

შპს "კარკასი"
ს/კ 430029015

მრავალფუნქციური შენობა კომერციული-სასტუმრებელი

უძრავი ქონების საკადასტრო კოდი: 01.11.12.018.818

მისამართი: ქალაქი თბილისი, გლდანის "ა" მ/რ, ხიზანთმთავრის ქუჩის მიმდებარედ; ქალაქი თბილისი, ხიზანაანოის ქუჩა; ქალაქი თბილისი, ხიზანაანოის ქუჩა №13-ის მიმდებარედ;

პანდუსი სპეციფიკაცია

ნახაზის კოდი

თანამდებობა	გვარი	ხელმოწერა	ლტაჟ.
ხელმძღვანელი:	ი. აბაზაშვილი		პროექტ.
მთ. არქიტექტორი:	ზ. ქანთარია		შესრ.
არქიტექტორი:	ბ. ჯინჭარაძე		
მთ. კონსტრუქტორი	ა.ოროკობაშვილი		ფ. №___

თბილისი 2021წ.

A-0