საექსპერტო დასკვნა

ქ. თბილისში, ვახუშტი ბაგრატიონის ქ.№ 1-ში (ს/კ 01.13.07.002.097), დასაპროექტებელი მრავალფუნქციური საცხოვრებელი კომპლექსის C ბლოკი (C1, C2, C3) მომიჯნავედ განთავსებული ნაგებობების (ს/კ 01.13.07.002.028), (ს/კ 01.13.07.002.042) და (ს/კ 01.13.07.002.038) მდგრადობის თაობაზე

ქ. თბილისი, ვახუშტი ბაგრატიონის ქ.№ 1-ში (ს/კ 01.13.07.002.097), დასაპროექტებელი მრავალფუნქციური საცხოვრებელი კომპლექსი C ბლოკი (C1, C2, C3) შედგება C1, C2, C3, D და E ბლოკებისაგან.

'C1' ბლოკი შედგება 2 მიწისქვეშა და 7-13 მიწისზედა სართულისაგან.

შენობის მზიდ კონსტრუქციას წარმოადგენს რკინაბეტონის მონოლითური კარკასი, სვეტები (50X80, 50X70, 50X60, 50X50) სმ, რიგელები - (50X60, 40X60, 30X60, 20X60) სმ,

სართულშუა გადახურვები შესრულებულია რკინაბეტონის მონოლითური ფილებით (H=20 სმ).

დიაფრაგმები რკინაბეტონის მონოლითური სისქით 20 და 40 სმ.

კიბეები - რკინაბეტონის მონოლითური.

სარდაფის რკინაბეტონის მონოლითური კედლები სისქით 30 სმ.

'C2' ბლოკი შედგება 2 მიწისქვეშა და 15-20 მიწისზედა სართულისაგან.

შენობის მზიდ კონსტრუქციას წარმოადგენს რკინაბეტონის მონოლითური კარკასი, სვეტები (50X100, 50X90, 50X80, 50X70, 50X60, 50X50) სმ, რიგელები - (50X60, 40X60, 30X60, 20X60) სმ,

სართულშუა გადახურვები შესრულებულია რკინაბეტონის მონოლითური ფილებით (H=20 სმ).

დიაფრაგმები რკინაბეტონის მონოლითური სისქით 20 და 40 სმ.

კიბეები - რკინაბეტონის მონოლითური.

სარდაფის რკინაბეტონის მონოლითური კედლები სისქით 30 სმ.

'C3' ბლოკი შედგება 2 მიწისქვეშა და 13-19 მიწისზედა სართულისაგან.

შენობის მზიდ კონსტრუქციას წარმოადგენს რკინაბეტონის მონოლითური კარკასი, სვეტები (50X100, 50X90, 50X80, 50X70, 50X60, 50X50) სმ, რიგელები - (50X60, 40X60, 30X60, 20X60) სმ,

სართულშუა გადახურვები შესრულებულია რკინაბეტონის მონოლითური ფილებით (H=20 სმ).

დიაფრაგმები რკინაბეტონის მონოლითური სისქით 20 და 40 სმ.

კიბეები - რკინაბეტონის მონოლითური.

სარდაფის რკინაბეტონის მონოლითური კედლები სისქით 30 სმ.

'D' ბლოკი შედგება 2 მიწისქვეშა სართულისაგან.

შენობის მზიდ კონსტრუქციას წარმოადგენს რკინაბეტონის მონოლითური კარკასი, სვეტები (50X50) სმ, რიგელები - (50X60) სმ,

სართულშუა გადახურვები შესრულებულია რკინაბეტონის მონოლითური ფილებით (H=20 სმ).

სარდაფის რკინაბეტონის მონოლითური კედლები სისქით 30 სმ.

'E' ბლოკი შედგება 2 მიწისქვეშა და 1 მიწისზედა სართულისაგან.

შენობის მზიდ კონსტრუქციას წარმოადგენს რკინაბეტონის მონოლითური კარკასი, სვეტები (50X0) სმ, რიგელები - (50X60) სმ,

სართულშუა გადახურვები შესრულებულია რკინაბეტონის მონოლითური ფილებით (H=20 სმ).

კიბეები - რკინაბეტონის მონოლითური.

სარდაფის რკინაბეტონის მონოლითური კედლები სისქით 30 სმ.

სამშენებლო უბანი ხასიათდება შემდეგი ფიზიკურ-მექანიკური მახასიათებლებით:

1. სეისმურობა – 8 ბალი;

2. ქარის დატვირთვა – 70 კგძ/მ^2.;

3. თოვლის დატვირთვა – 50 კგძ/მ^2.

საძირკვლის კონსტრუქციას C1, C2, C3, D და E ბლოკებისათვის წარმოადგენს 1.2 მ. სისქის საძირკვლის მონოლითური ფილა

საძირკვლის ფუძედ მიღებულია (ფენა №5), გამოფიტული ძირითადი ქანი, ქვიშაქვებისა და არგილითების მორიგეობა საანგარიშო წინაღობით ერთღერძა კუმშვაზე წყალგაჯერებულ მდგომარეობაში Rc=40.0კძ/სმ^2

საპროექტო ტერიტორიას ესაზღვრება შემდეგი საკადასტრო ერთეულები : (ს/კ 01.13.07.002.028) წარმოადგენს 1 სართულიან, უსარდაფო, აგურის მზიდკედლებიან ნაგებობას, რომლის საძირკვლის კონსტრუქციად გამოყენებულია ლენტური საძირკვლები.

(ს/კ 01.13.07.002.042) წარმოადგენს 1 სარდაფის და 15 მიწისზედა სართულისაგან შემდგარ კარკასული ტიპის ნაგებობას, რომლის საძირკვლის კონსტრუქციად გამოყენებულია საძირკვლის რკინაბეტონის მონოლითური ფილა.

(ს/კ 01.13.07.002.038) წარმოადგენს 1 სარდაფის და 16 მიწისზედა სართულისაგან შემდგარ კარკასული ტიპის ნაგებობას, რომლის საძირკვლის კონსტრუქციად გამოყენებულია საძირკვლის რკინაბეტონის მონოლითური ფილა.

ზემოთ ნახსენები საკადასტრო ერთეულებზე განთავსებული ნაგებობების და შენობის ქვაბულის ფერდის მდგრადობის უზრუნველყოფის მიზნით გამოყენებულია 1 რიგად განთავსებული 0.6 მ. დიამეტრის ბურღვით-ნატენი ხიმინჯების ფარად, რომელიც გადაკრულია 50X60 სმ.-იანი მონოლითური შემკრავი კოჭით.

ვინაიდან საპროექტო შენობის დაფუძნება ხდება ძირითად ქანებზე, შენობის ჯდენა, როგორც თეორიულად ასევე პრაქტიკულად გამორიცხულია.

აქედან გამომდინარე მისი ზეგავლენა მომიჯნავედ განთავსებულ ნაგებობებზე ცალსახად გამორიცხულია, რაც დასტურდება შესაბამისი კომპიუტერული გაანგარიშებებით.

საპროექტი შენობის და ქვაბულის ფერდის დამჭერი ბურღვით-ნატენი ხიმინჯების ფარდის გაანგარიშებები ჩატარებულია გამოთვლითი კომპლექსის „LIRA Sapr 2016“-ის საშუალებით, რომელიც ეფუძნება სასრულ ელემენტთა მეთოდს და რეალიზებულია გადაადგილებებში.

საპროექტო შენობის და ფერდის მდგრადობის უზრუნველყოფისათვის ჩასატარებელი ღონისძიებების გრაფიკული ნაწილი იხილე ქვემოთ.

ფერდის დამჭერი ღონისძიებები შესრულებულია შ.პ.ს 'კარიატიდა' ს მიერ ადრე ჩატარებული კვლევების საფუძველზე.

პროექტი შესრულებულია მაღალ-პროფესიულ დონეზე, საქართველოში მოქმედი სამშენებლო ნორმატივების დაცვით და ეძლევა ცალსახად დადებითი შეფასება.

საკონსტრუქტორო განყოფილების

მთავარი სპეციალისტი გ. რეხვიაშვილი

20.12.2021 წ.

0.000 = 410.30

ქვაბულის ფერდის გამაგრების სიტუაციური გეგმა

01.13.07.002.042 I საოლქოს და 15 მიღმისელი კარკასული ტიპის შენობა

01.13.07.002.028 შსაოლქოე I სართულიანი ნაგებობა

01.13.07.002.038 I საოლქოს და 16 მიღმისელი კარკასული ტიპის შენობა

01.13.07.002.097

D

E

C 1

C 2

C 3

ფ. ამბულატორია

ფ. ამბულატორია

ფ. ამბულატორია

ფ. ამბულატორია

მარცხენა სანაპირო

მარცხენა სანაპირო

მარცხენა სანაპირო

ბიბლიოთეკა 2 ხაბ

ბიბლიოთეკა 2 ხაბ

7777

5534

6095

1-1

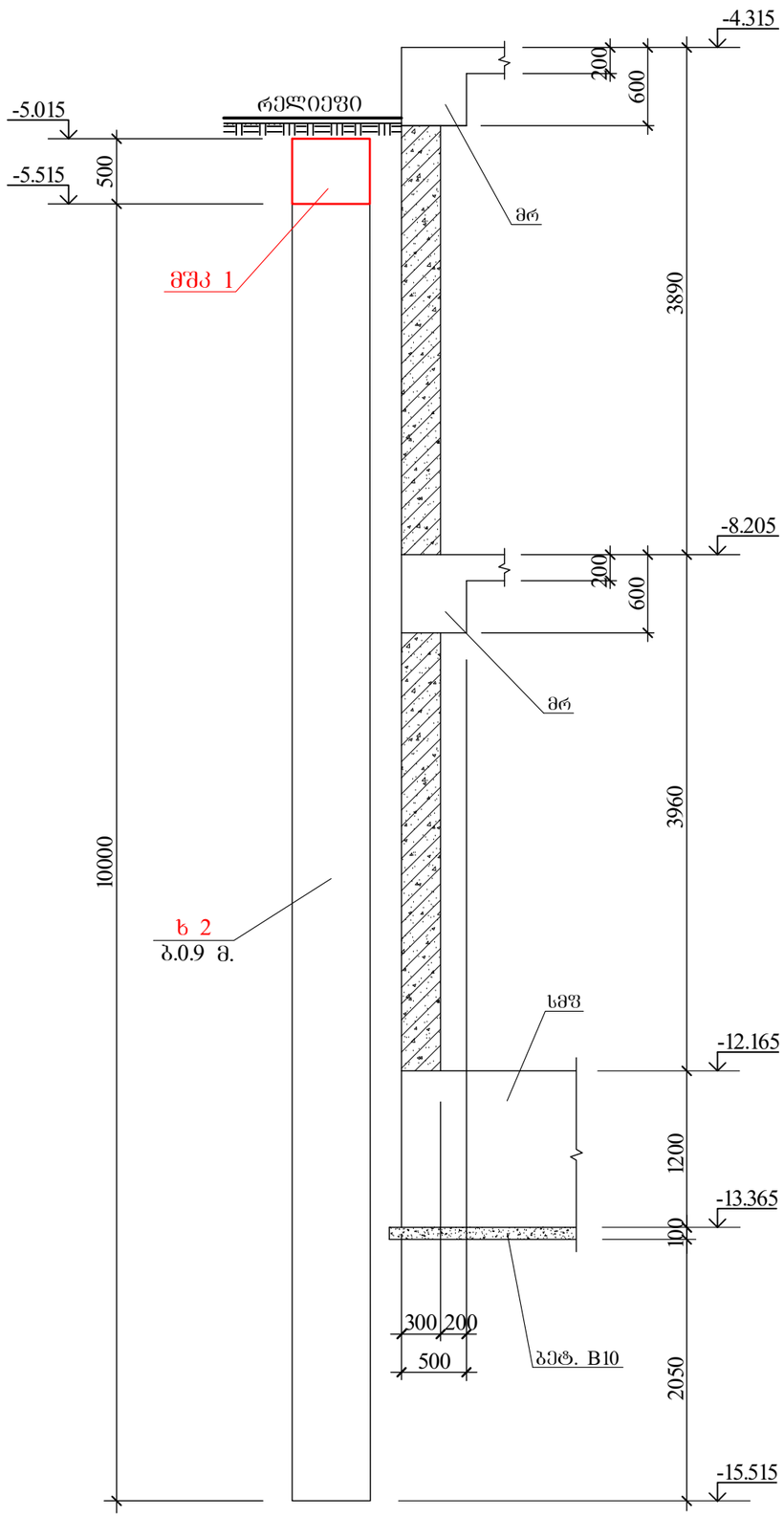
-4.315
200
600
-5.015
-5.515
500
რელიეფი
მრ
მშპ 1
3890
-8.205
200
600
მრ
10000
3960
ხ 2
ბ.0.9 მ.
სმფ
-12.165
1200
-13.365
100
300
200
500
ბეტ. B10
2050
-15.515

2-2

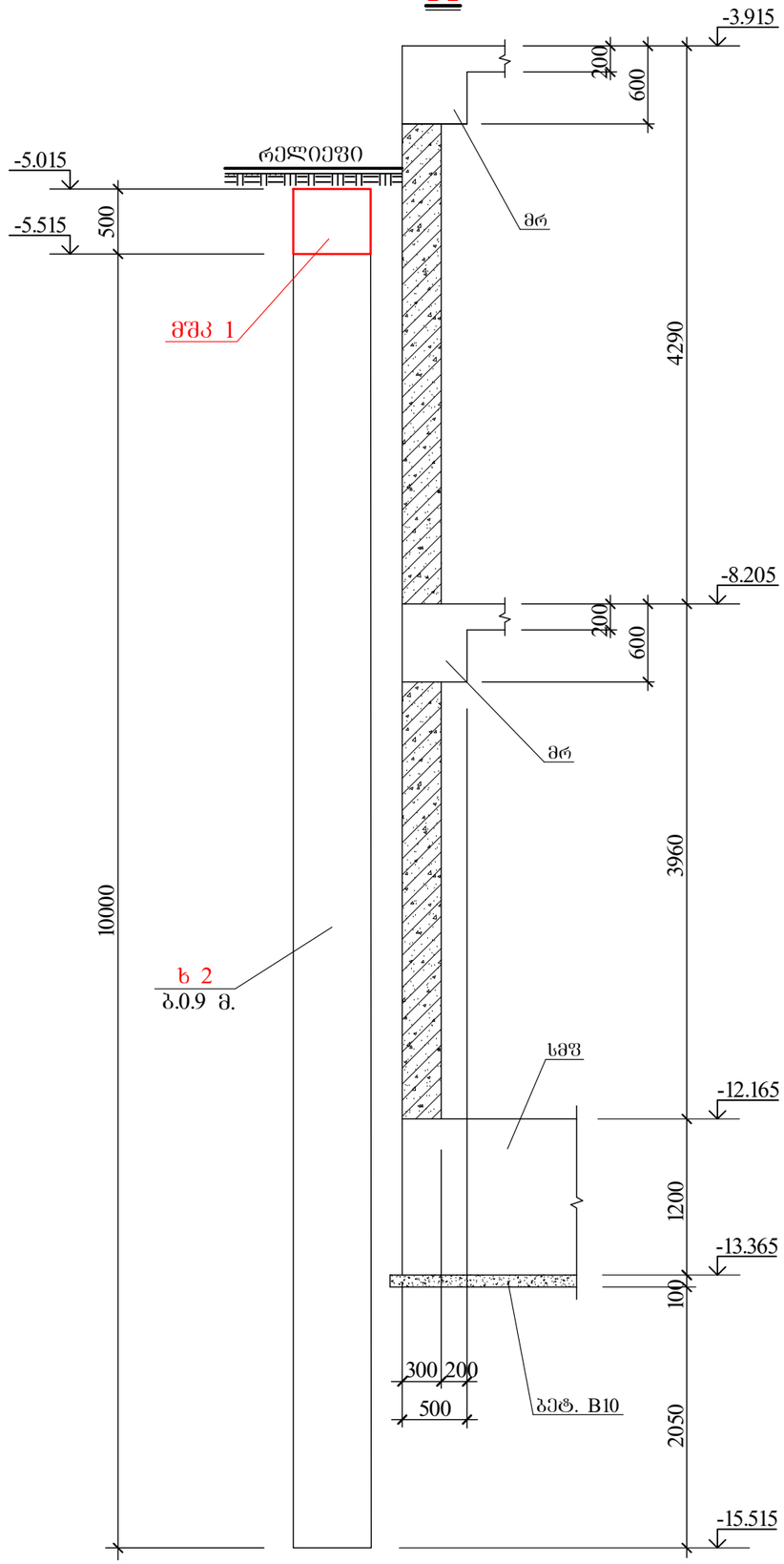
-3.915
200
600
-5.015
-5.515
500
რელიეფი
მრ
მშპ 1
4290
-8.205
200
600
მრ
10000
3960
ხ 2
ბ.0.9 მ.
სმფ
-12.165
1200
-13.365
100
300
200
500
ბეტ. B10
2050
-15.515

3-3

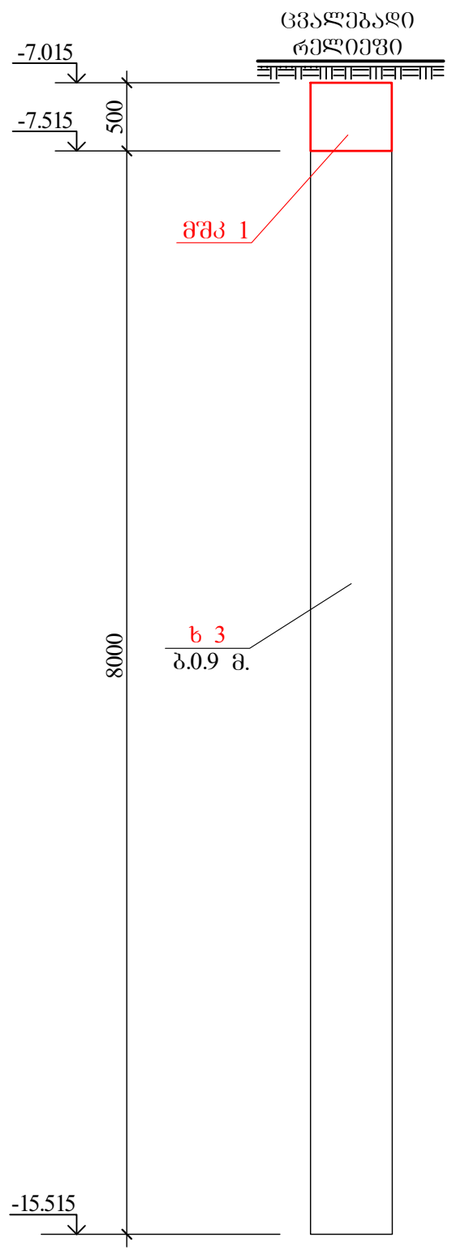
ცვალებადი
რელიეფი
-7.015
-7.515
500
მშპ 1
8000
ხ 3
ბ.0.9 მ.
-15.515

4-4

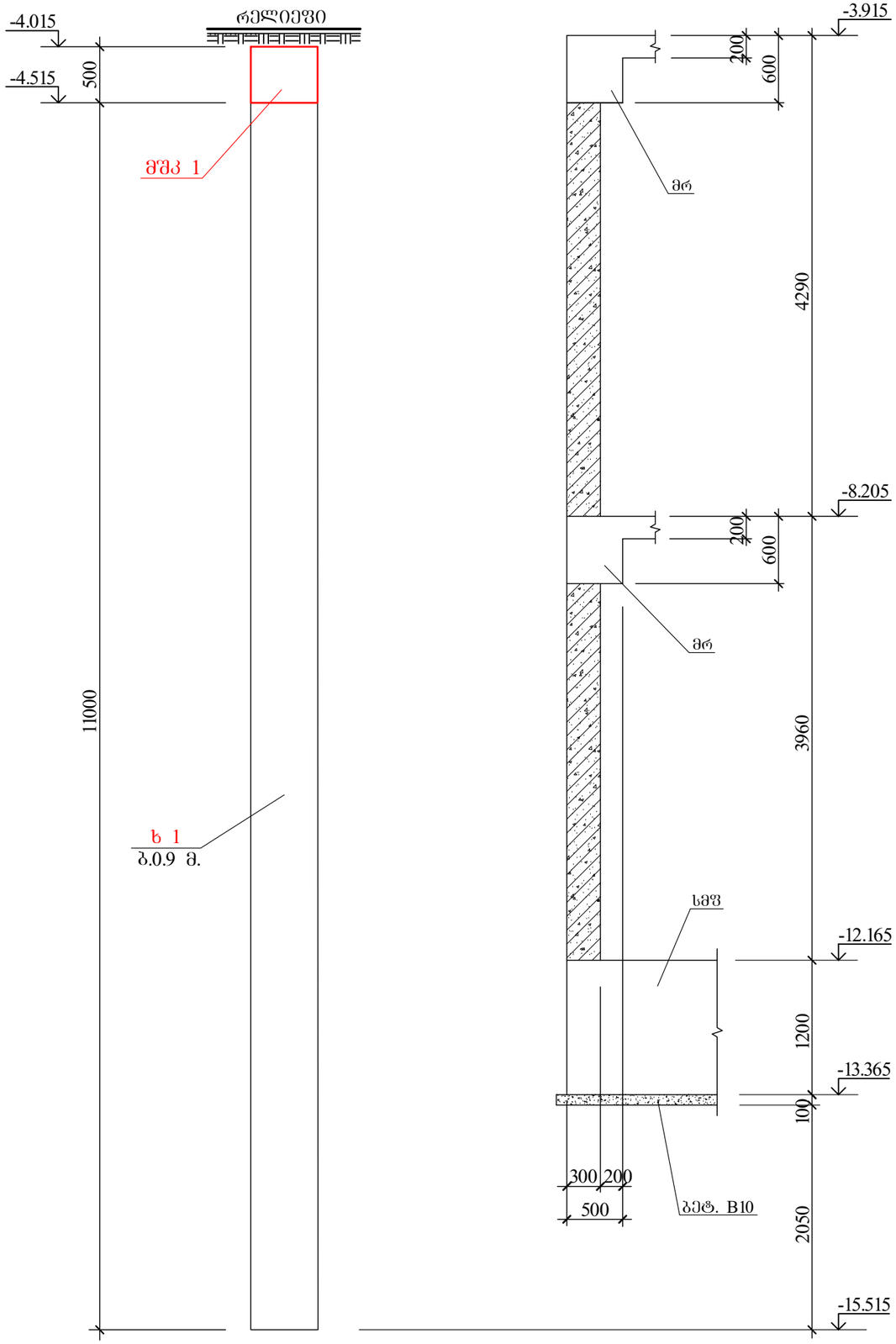
-4.015
-4.515
500
რელიეფი
მშკ 1
11000
ხ 1
ბ.0.9 მ.
-3.915
200
600
მრ
4290
-8.205
200
600
მრ
3960
სმფ
-12.165
1200
-13.365
100
300
200
500
ბეტ. B10
2050
-15.515

5.5

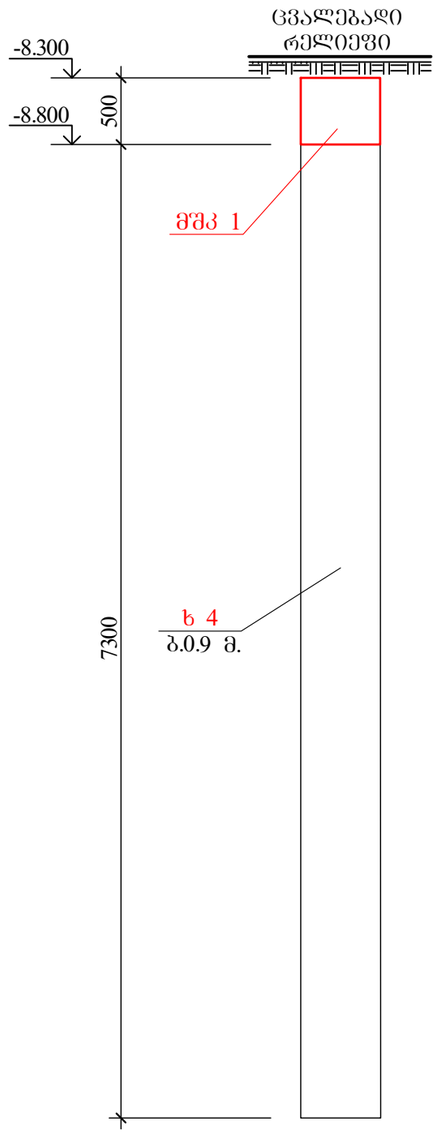
-8.300
-8.800
500
ცვალებადი
რელიეფი
მშკ 1
7300
ხ 4
ბ.0.9 მ.

6-6

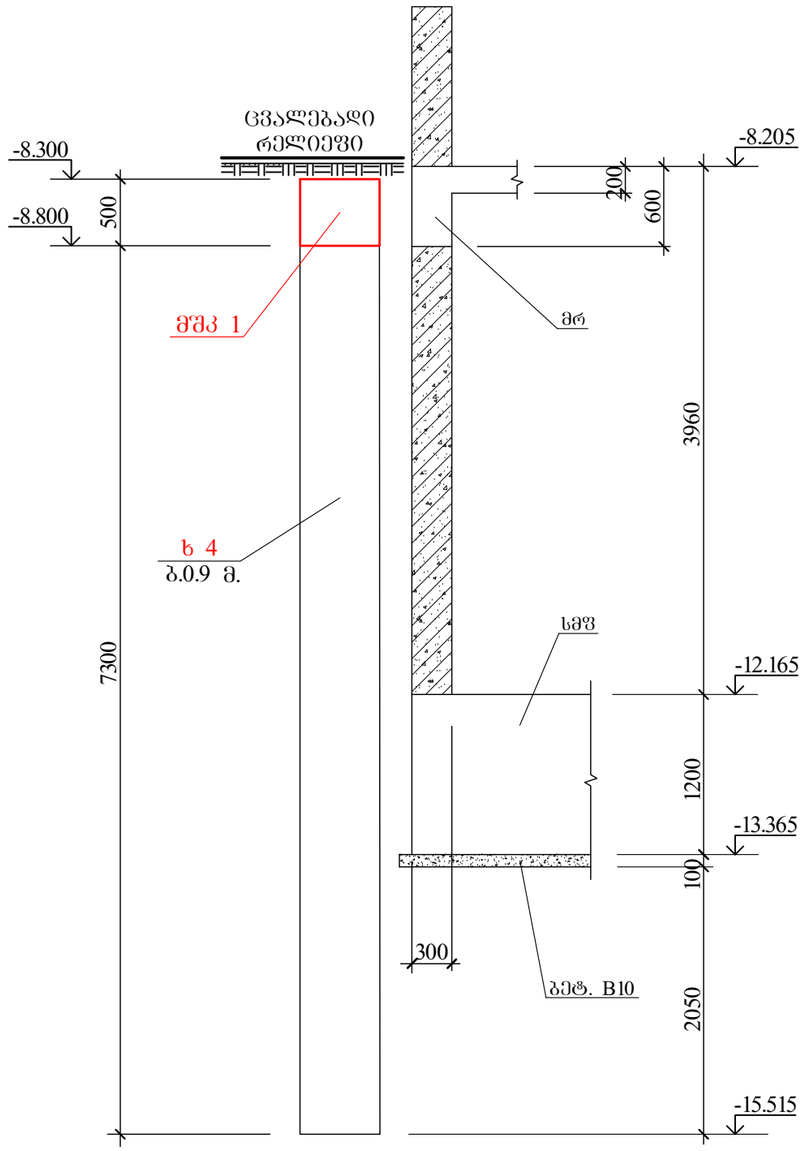
-8.300
-8.800
500
ცვალებადი
რელიეფი
მშკ 1
7300
ხ 4
ბ.0.9 მ.
-8.205
200
600
მრ
3960
სმფ
-12.165
1200
-13.365
100
300
ბეტ. B10
2050
-15.515

ხიმინჯი 1

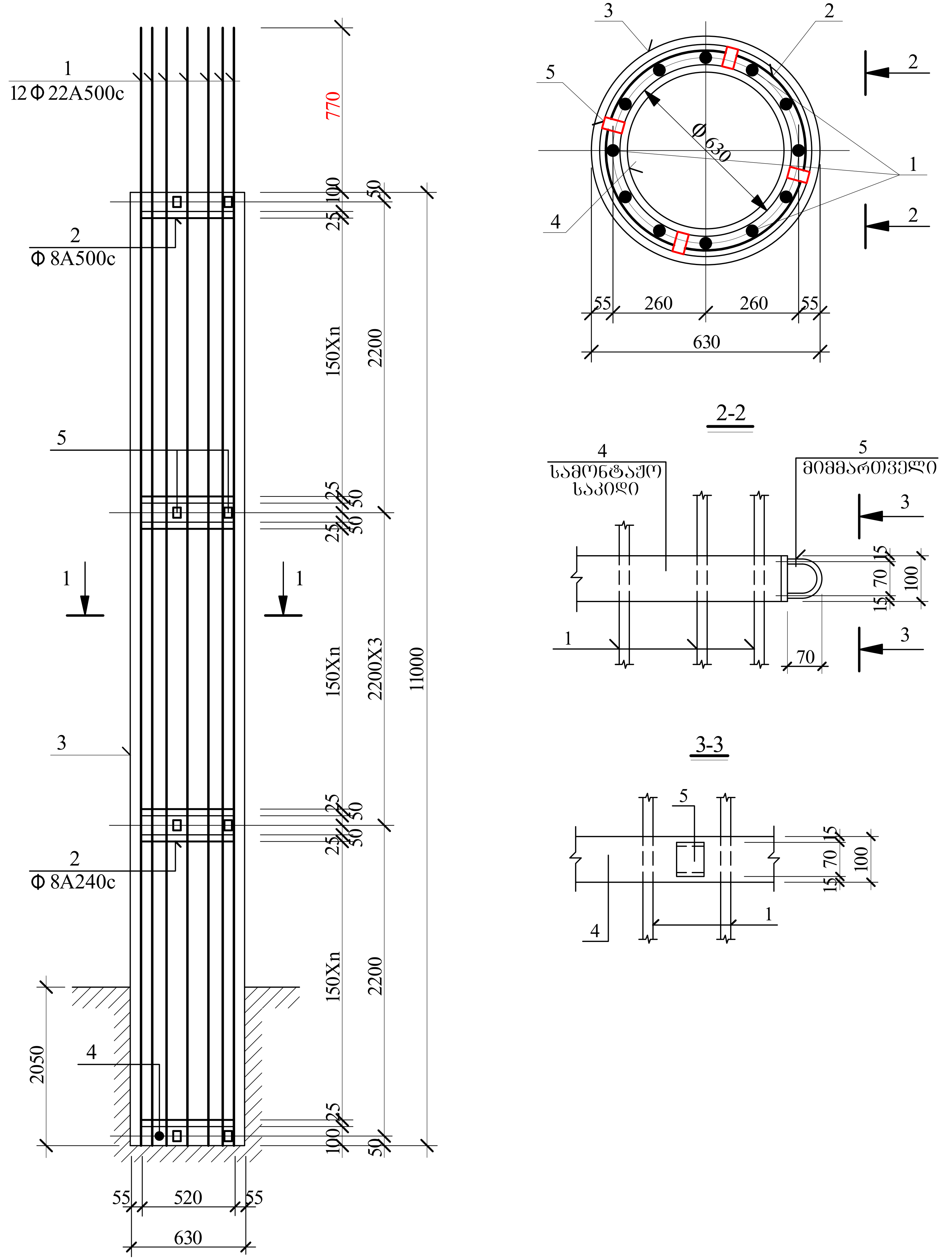

1
12 Φ 22A500c
770
2
Φ 8A500c
5
3
2
Φ 8A240c
4
150Xn
2200
2200X3
11000
2050
100
25
50
55
520
630
1-1
Φ 630
260
2-2
4
სამონტაჟო
საკიდი
5
მიმმართველი
70
15
100
3-3

ხიმინჯი 2

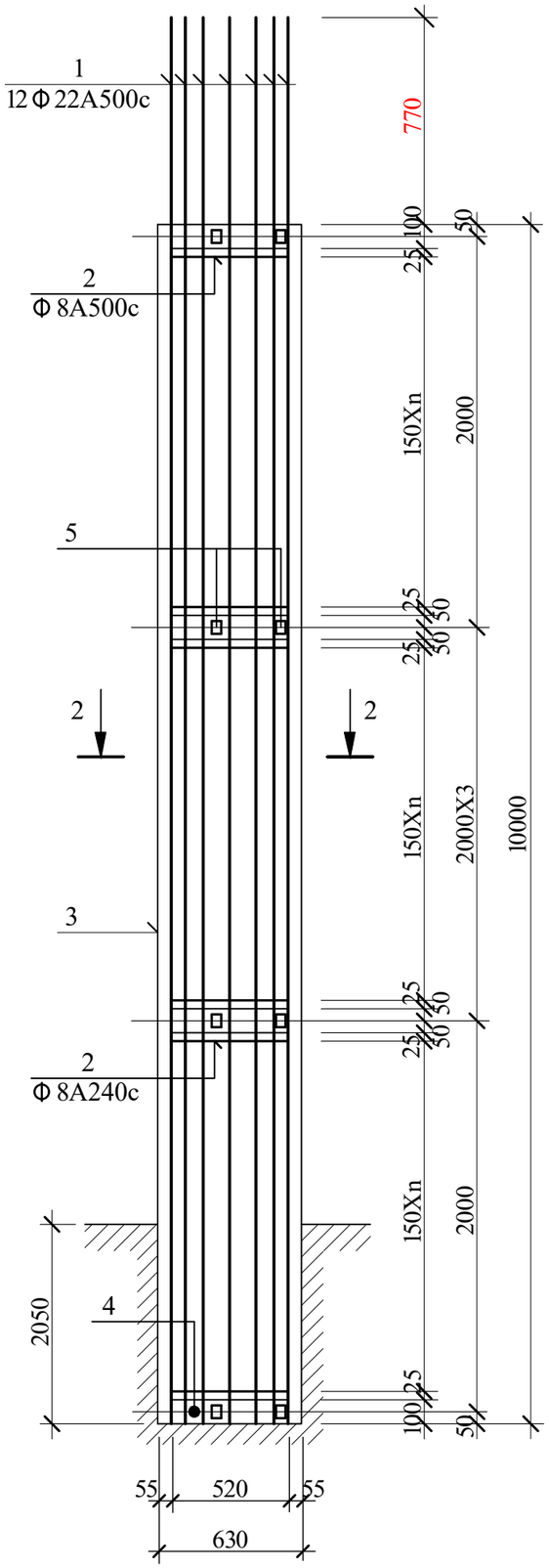

2-2

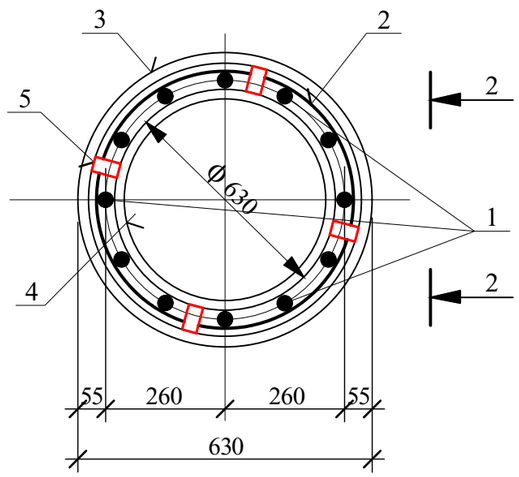

2-2

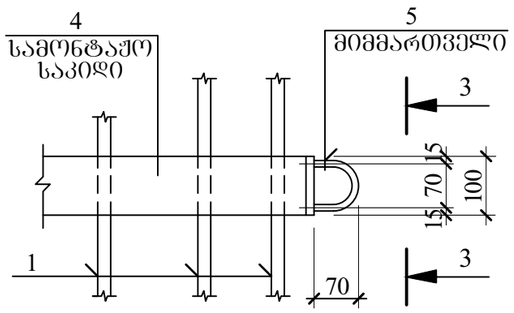

3-3

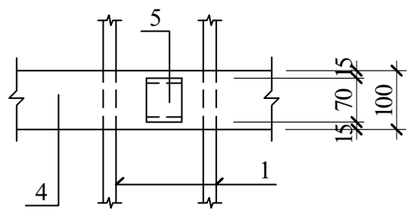

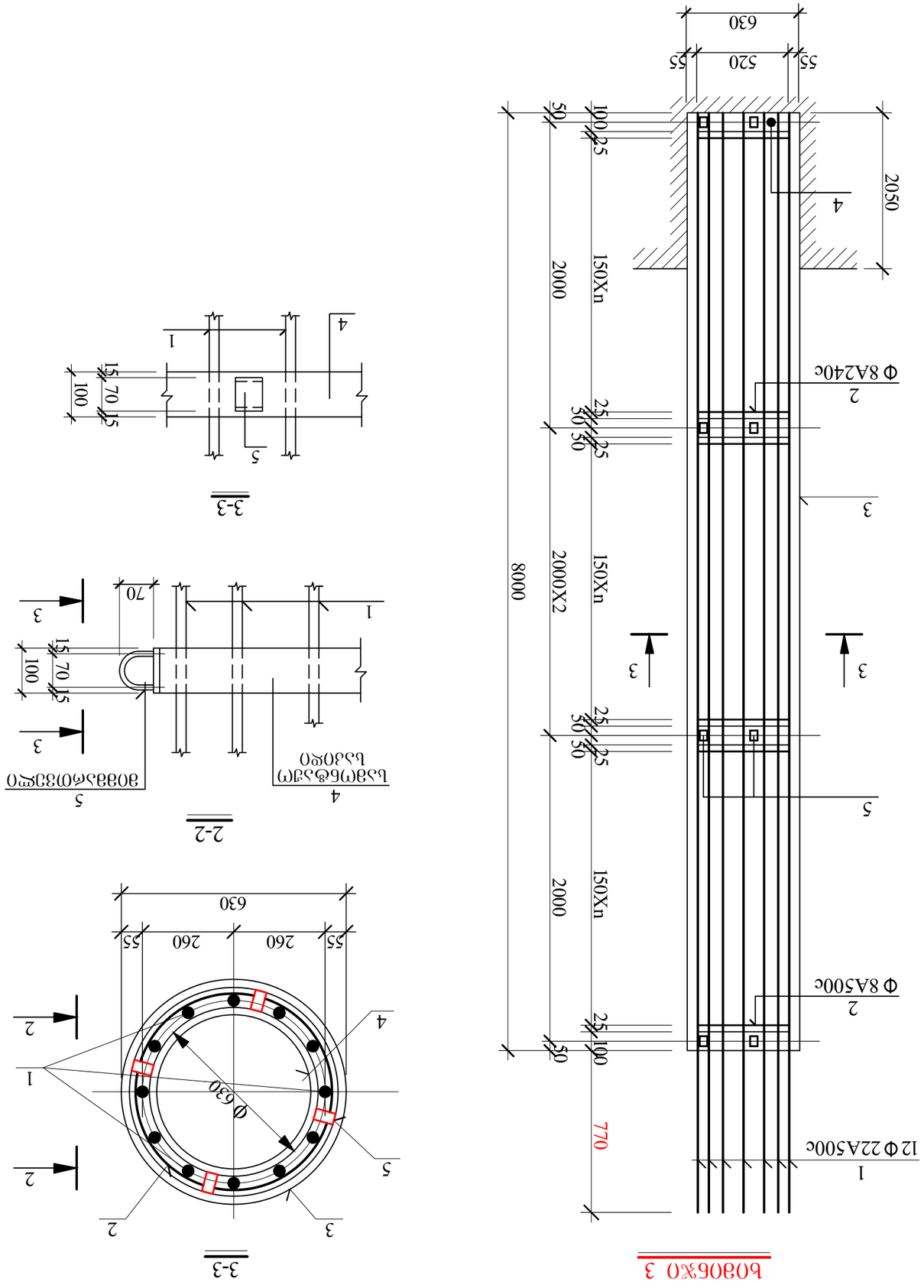
630
55
520
55
50
100
25
2050
4
2000
150Xn
Φ 8A240c
2
25
30
30
25
3
8000
2000X2
150Xn
3
3
5
2000
150Xn
25
30
30
25
Φ 8A500c
2
50
100
25
770
1
12 Φ 22A500c
1-1
3-3
1
4
5
15
70
15
100
3-3
70
1
3
15
70
15
100
3
5
Φ630
4
2
3
2
2
1
2
3
630
55
260
260
55
3-3

ხიმინჯი 4

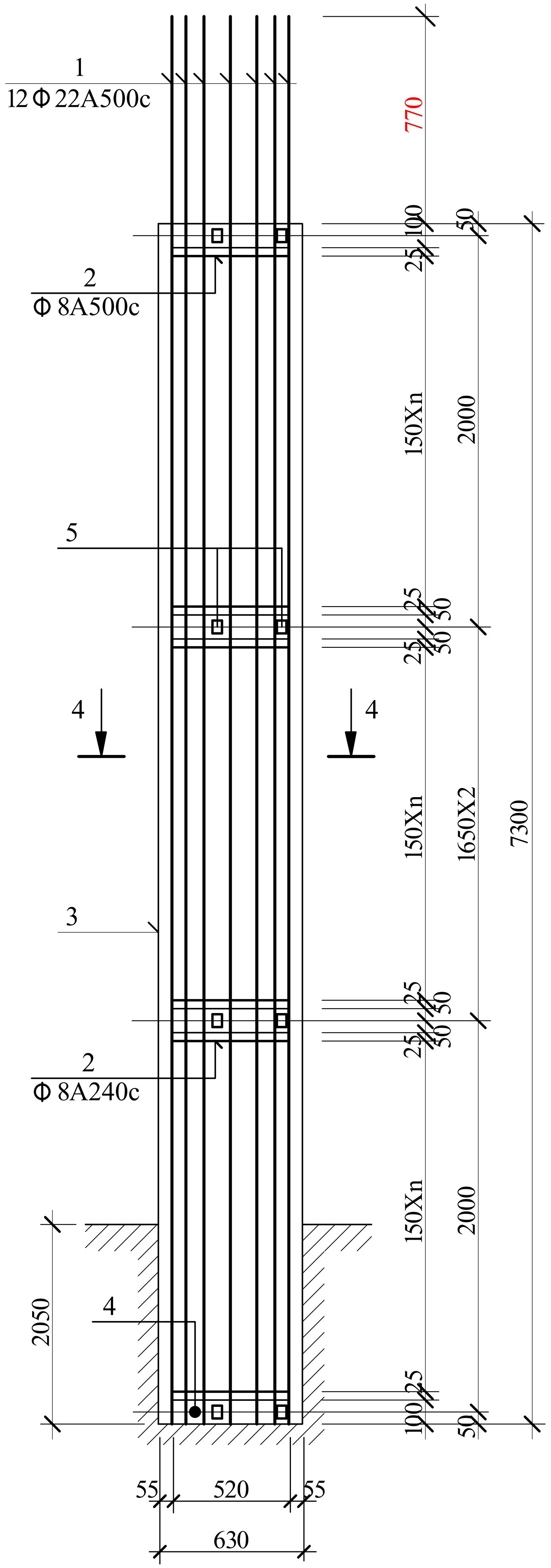

4-4

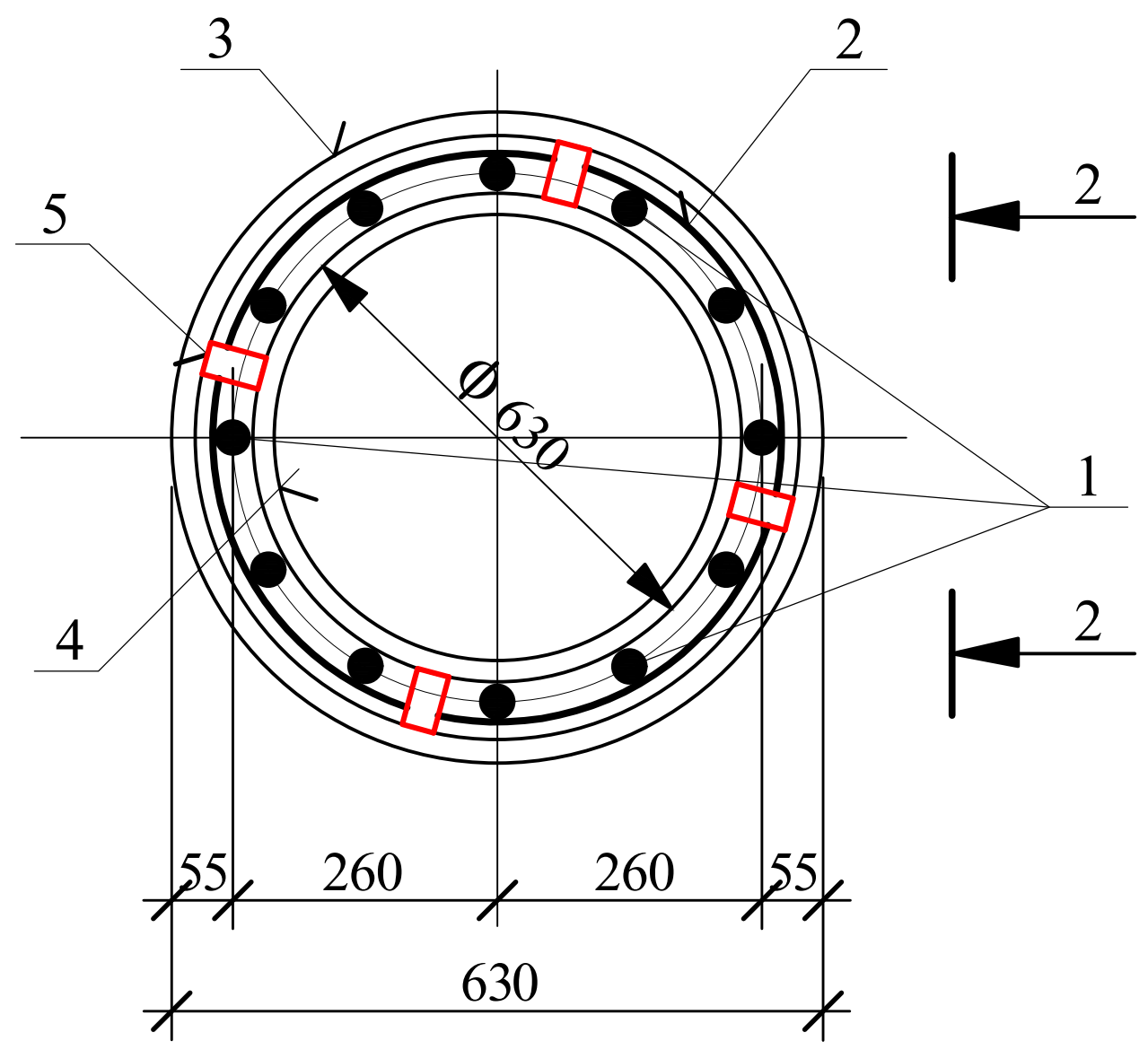

მშკ 1

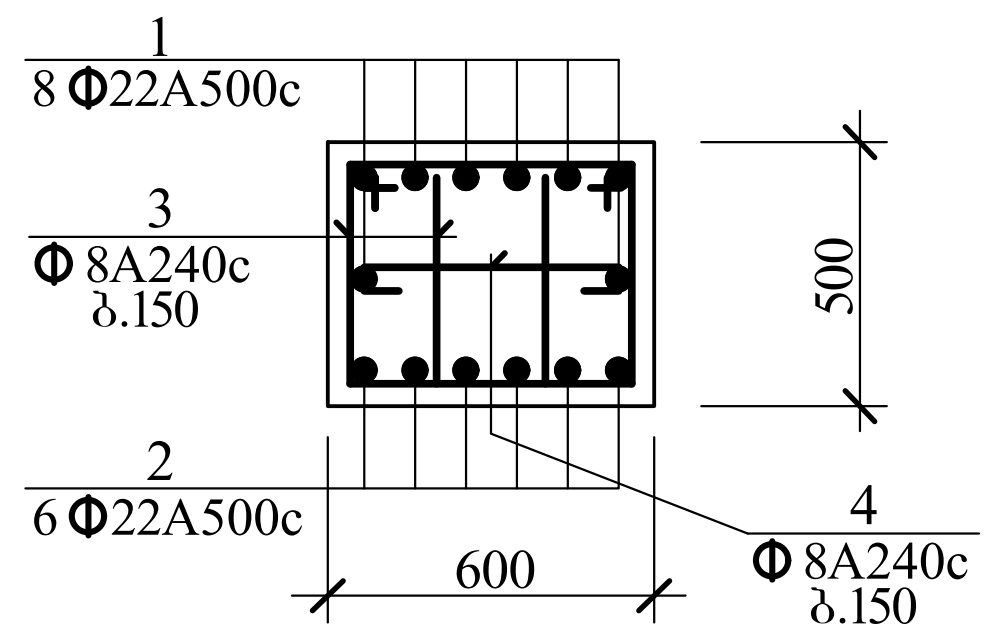

2-2

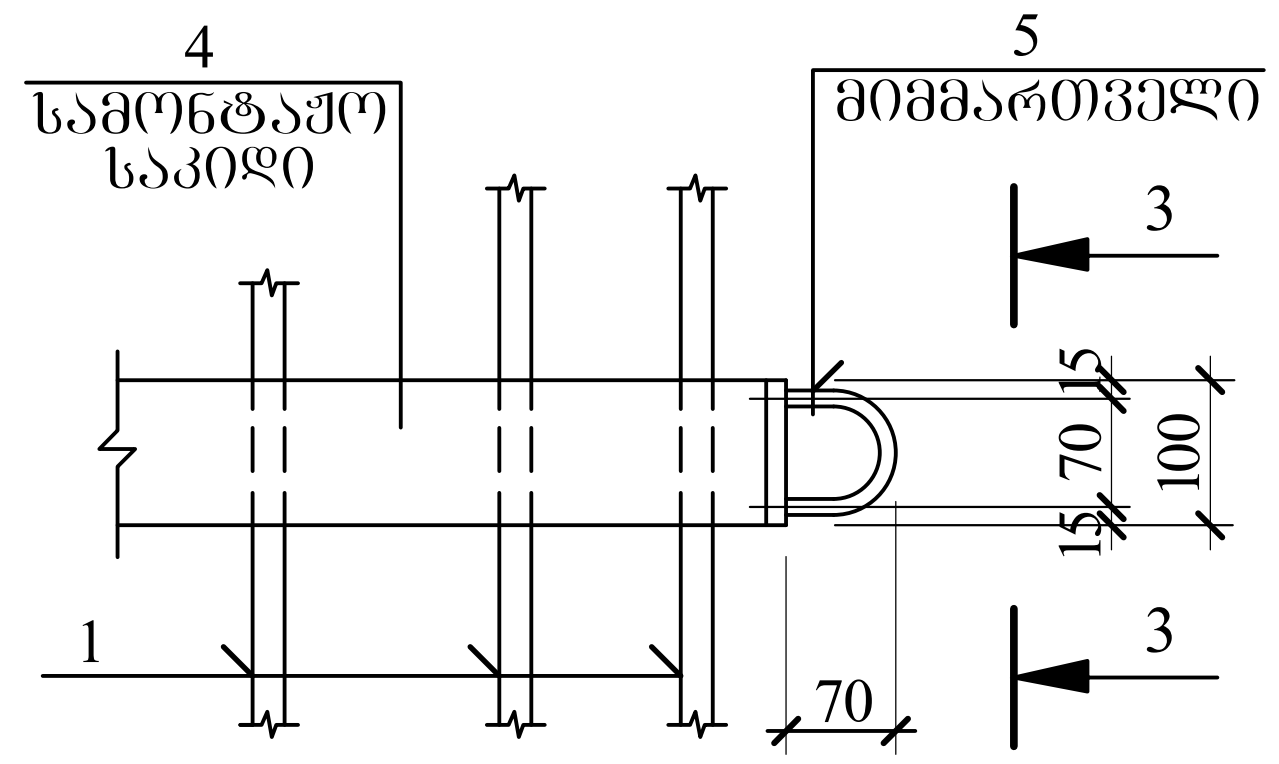

3-3

