საექსპერტო დასკვნა

ქ. თბილისში, ვახუშტი ბაგრატიონის ქ.№ 1-ში (ს/კ 01.13.07.002.097), დასაპროექტებელი მრავალფუნქციური საცხოვრებელი კომპლექსის C ბლოკი (C1, C2, C3) მომიჯნავედ განთავსებული ნაგებობების (ს/კ 01.13.07.002.028), (ს/კ 01.13.07.002.042) და (ს/კ 01.13.07.002.038) მდგრადობის თაობაზე

ქ. თბილისი, ვახუშტი ბაგრატიონის ქ.№ 1-ში (ს/კ 01.13.07.002.097), დასაპროექტებელი მრავალფუნქციური საცხოვრებელი კომპლექსი C ბლოკი (C1, C2, C3) შედგება C1, C2, C3, D და E ბლოკებისაგან.

'C1' ბლოკი შედგება 2 მიწისქვეშა და 7-13 მიწისზედა სართულისაგან.

შენობის მზიდ კონსტრუქციას წარმოადგენს რკინაბეტონის მონოლითური კარკასი, სვეტები (50X80, 50X70, 50X60, 50X50) სმ, რიგელები - (50X60, 40X60, 30X60, 20X60) სმ,

სართულშუა გადახურვები შესრულებულია რკინაბეტონის მონოლითური ფილებით (H=20 სმ).

დიაფრაგმები რკინაბეტონის მონოლითური სისქით 20 და 40 სმ.

კიბეები - რკინაბეტონის მონოლითური.

სარდაფის რკინაბეტონის მონოლითური კედლები სისქით 30 სმ.

'C2' ბლოკი შედგება 2 მიწისქვეშა და 15-20 მიწისზედა სართულისაგან.

შენობის მზიდ კონსტრუქციას წარმოადგენს რკინაბეტონის მონოლითური კარკასი, სვეტები (50X100, 50X90, 50X80, 50X70, 50X60, 50X50) სმ, რიგელები - (50X60, 40X60, 30X60, 20X60) სმ,

სართულშუა გადახურვები შესრულებულია რკინაბეტონის მონოლითური ფილებით (H=20 სმ).

დიაფრაგმები რკინაბეტონის მონოლითური სისქით 20 და 40 სმ.

კიბეები - რკინაბეტონის მონოლითური.

სარდაფის რკინაბეტონის მონოლითური კედლები სისქით 30 სმ.

'C3' ბლოკი შედგება 2 მიწისქვეშა და 13-19 მიწისზედა სართულისაგან.

შენობის მზიდ კონსტრუქციას წარმოადგენს რკინაბეტონის მონოლითური კარკასი, სვეტები (50X100, 50X90, 50X80, 50X70, 50X60, 50X50) სმ, რიგელები - (50X60, 40X60, 30X60, 20X60) სმ,

სართულშუა გადახურვები შესრულებულია რკინაბეტონის მონოლითური ფილებით (H=20 სმ).

დიაფრაგმები რკინაბეტონის მონოლითური სისქით 20 და 40 სმ.

კიბეები - რკინაბეტონის მონოლითური.

სარდაფის რკინაბეტონის მონოლითური კედლები სისქით 30 სმ.

'D' ბლოკი შედგება 2 მიწისქვეშა სართულისაგან.

შენობის მზიდ კონსტრუქციას წარმოადგენს რკინაბეტონის მონოლითური კარკასი, სვეტები (50X50) სმ, რიგელები - (50X60) სმ,

სართულშუა გადახურვები შესრულებულია რკინაბეტონის მონოლითური ფილებით (H=20 სმ).

სარდაფის რკინაბეტონის მონოლითური კედლები სისქით 30 სმ.

'E' ბლოკი შედგება 2 მიწისქვეშა და 1 მიწისზედა სართულისაგან.

შენობის მზიდ კონსტრუქციას წარმოადგენს რკინაბეტონის მონოლითური კარკასი, სვეტები (50X0) სმ, რიგელები - (50X60) სმ,

სართულშუა გადახურვები შესრულებულია რკინაბეტონის მონოლითური ფილებით (H=20 სმ).

კიბეები - რკინაბეტონის მონოლითური.

სარდაფის რკინაბეტონის მონოლითური კედლები სისქით 30 სმ.

სამშენებლო უბანი ხასიათდება შემდეგი ფიზიკურ-მექანიკური მახასიათებლებით:

1. სეისმურობა – 8 ბალი;

2. ქარის დატვირთვა – 70 კგძ/მ^2.;

3. თოვლის დატვირთვა – 50 კგძ/მ^2.

საძირკვლის კონსტრუქციას C1, C2, C3, D და E ბლოკებისათვის წარმოადგენს 1.2 მ. სისქის საძირკვლის მონოლითური ფილა

საძირკვლის ფუძედ მიღებულია (ფენა №5), გამოფიტული ძირითადი ქანი, ქვიშაქვებისა და არგილითების მორიგეობა საანგარიშო წინაღობით ერთღერძა კუმშვაზე წყალგაჯერებულ მდგომარეობაში Rc=40.0კძ/სმ^2

საპროექტო ტერიტორიას ესაზღვრება შემდეგი საკადასტრო ერთეულები : (ს/კ 01.13.07.002.028) წარმოადგენს 1 სართულიან, უსარდაფო, აგურის მზიდკედლებიან ნაგებობას, რომლის საძირკვლის კონსტრუქციად გამოყენებულია ლენტური საძირკვლები.

(ს/კ 01.13.07.002.042) წარმოადგენს 1 სარდაფის და 15 მიწისზედა სართულისაგან შემდგარ კარკასული ტიპის ნაგებობას, რომლის საძირკვლის კონსტრუქციად გამოყენებულია საძირკვლის რკინაბეტონის მონოლითური ფილა.

(ს/კ 01.13.07.002.038) წარმოადგენს 1 სარდაფის და 16 მიწისზედა სართულისაგან შემდგარ კარკასული ტიპის ნაგებობას, რომლის საძირკვლის კონსტრუქციად გამოყენებულია საძირკვლის რკინაბეტონის მონოლითური ფილა.

ზემოთ ნახსენები საკადასტრო ერთეულებზე განთავსებული ნაგებობების და შენობის ქვაბულის ფერდის მდგრადობის უზრუნველყოფის მიზნით გამოყენებულია 1 რიგად განთავსებული 0.6 მ. დიამეტრის ბურღვით-ნატენი ხიმინჯების ფარად, რომელიც გადაკრულია 50X60 სმ.-იანი მონოლითური შემკრავი კოჭით.

ვინაიდან საპროექტო შენობის დაფუძნება ხდება ძირითად ქანებზე, შენობის ჯდენა, როგორც თეორიულად ასევე პრაქტიკულად გამორიცხულია.

აქედან გამომდინარე მისი ზეგავლენა მომიჯნავედ განთავსებულ ნაგებობებზე ცალსახად გამორიცხულია, რაც დასტურდება შესაბამისი კომპიუტერული გაანგარიშებებით.

საპროექტი შენობის და ქვაბულის ფერდის დამჭერი ბურღვით-ნატენი ხიმინჯების ფარდის გაანგარიშებები ჩატარებულია გამოთვლითი კომპლექსის „LIRA Sapr 2016“-ის საშუალებით, რომელიც ეფუძნება სასრულ ელემენტთა მეთოდს და რეალიზებულია გადაადგილებებში.

საპროექტო შენობის და ფერდის მდგრადობის უზრუნველყოფისათვის ჩასატარებელი ღონისძიებების გრაფიკული ნაწილი იხილე ქვემოთ.

ფერდის დამჭერი ღონისძიებები შესრულებულია შ.პ.ს 'კარიატიდა' ს მიერ ადრე ჩატარებული კვლევების საფუძველზე.

პროექტი შესრულებულია მაღალ-პროფესიულ დონეზე, საქართველოში მოქმედი სამშენებლო ნორმატივების დაცვით და ეძლევა ცალსახად დადებითი შეფასება.

საკონსტრუქტორო განყოფილების

მთავარი სპეციალისტი გ. რეხვიაშვილი

20.12.2021 წ.

0.000 = 410.30

ქვაბულის ფერდის გამაგრების სიტუაციური გეგმა

01.13.07.002.042 I საოლქოს და 15 მიღმისელი კარკასული ტიპის შენობა

01.13.07.002.028 შსაოლქოე I სართულიანი ნაგებობა

01.13.07.002.038 I საოლქოს და 16 მიღმისელი კარკასული ტიპის შენობა

01.13.07.002.097

D

E

C 1

C 2

C 3

ფ. ამბულატორია

ფ. ამბულატორია

ფ. ამბულატორია

ფ. ამბულატორია

მარცხენა სანაპირო

მარცხენა სანაპირო

მარცხენა სანაპირო

ბიბლიოთეკა 2 ხაბ

ბიბლიოთეკა 2 ხაბ

7777

5534

6095

1-1

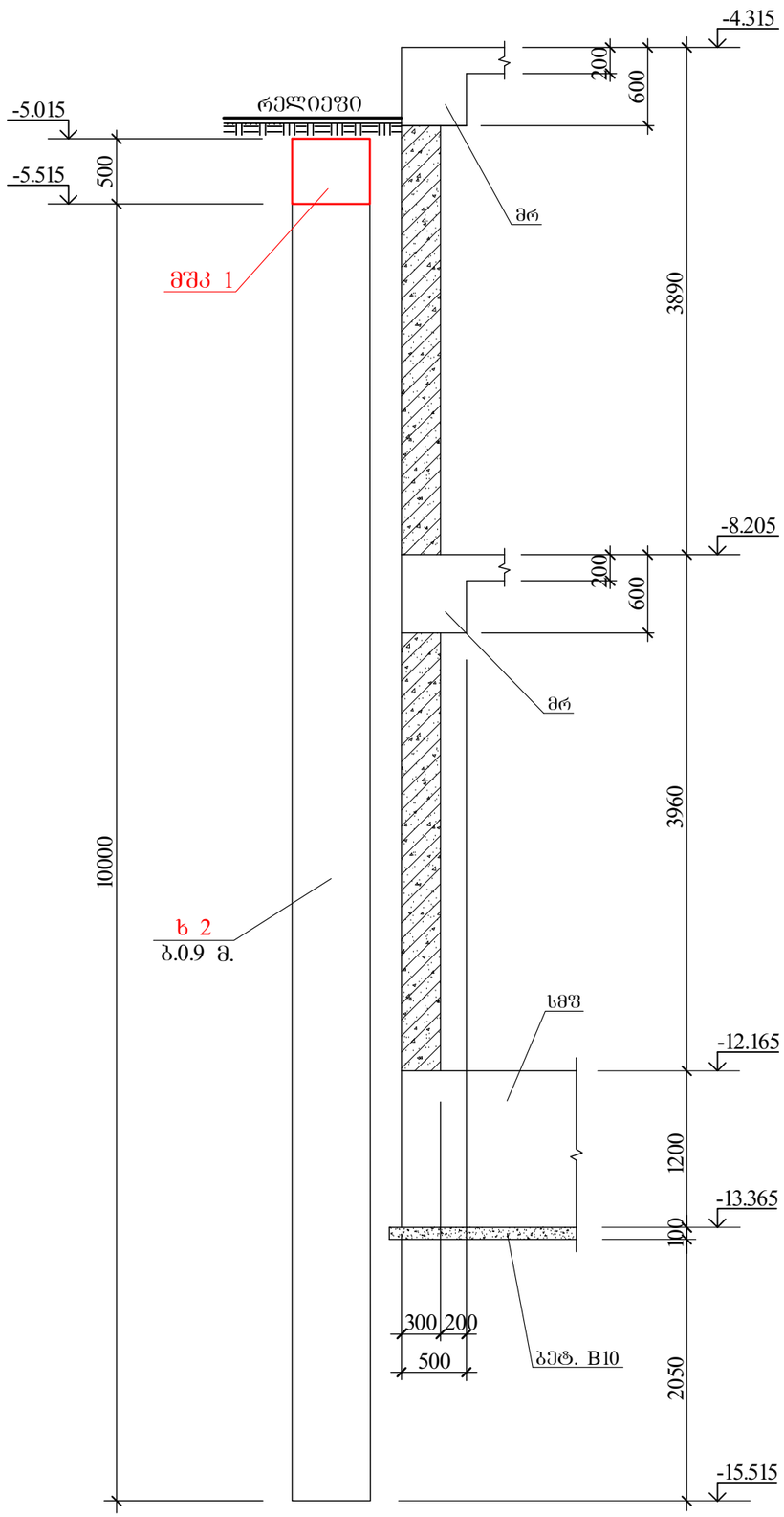
-4.315
200
600
-5.015
-5.515
500
რელიეფი
მრ
მშპ 1
3890
-8.205
200
600
მრ
10000
3960
ხ 2
ბ.0.9 მ.
სმფ
-12.165
1200
-13.365
100
300
200
500
ბეტ. B10
2050
-15.515

2-2

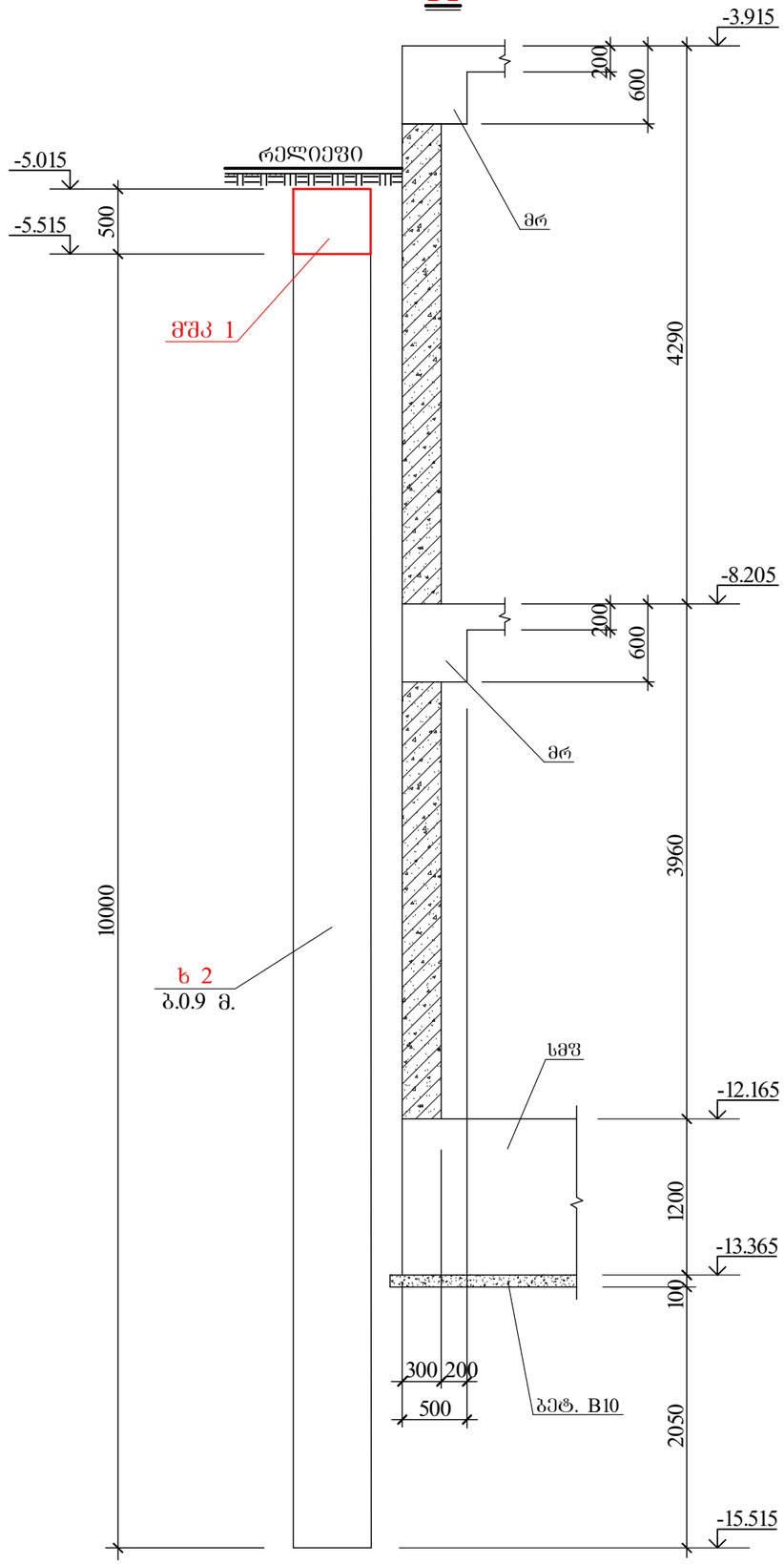
-3.915
200
600
-5.015
-5.515
500
რელიეფი
მრ
მშპ 1
4290
-8.205
200
600
მრ
10000
3960
ხ 2
ბ.0.9 მ.
სმფ
-12.165
1200
-13.365
100
300
200
500
ბეტ. B10
2050
-15.515

3-3

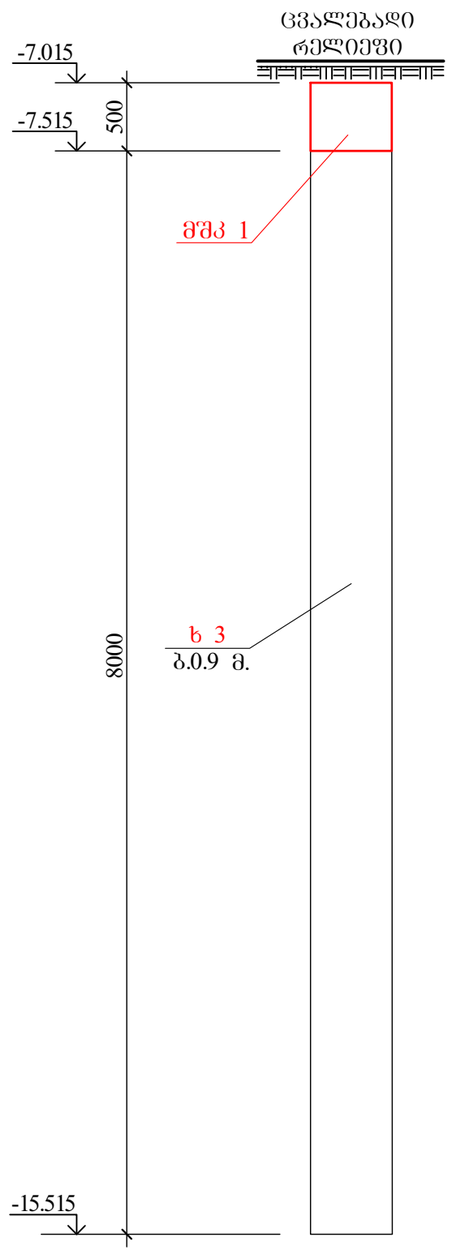
ცვალებადი
რელიეფი
-7.015
-7.515
500
მშპ 1
8000
ხ 3
ბ.0.9 მ.
-15.515

4-4

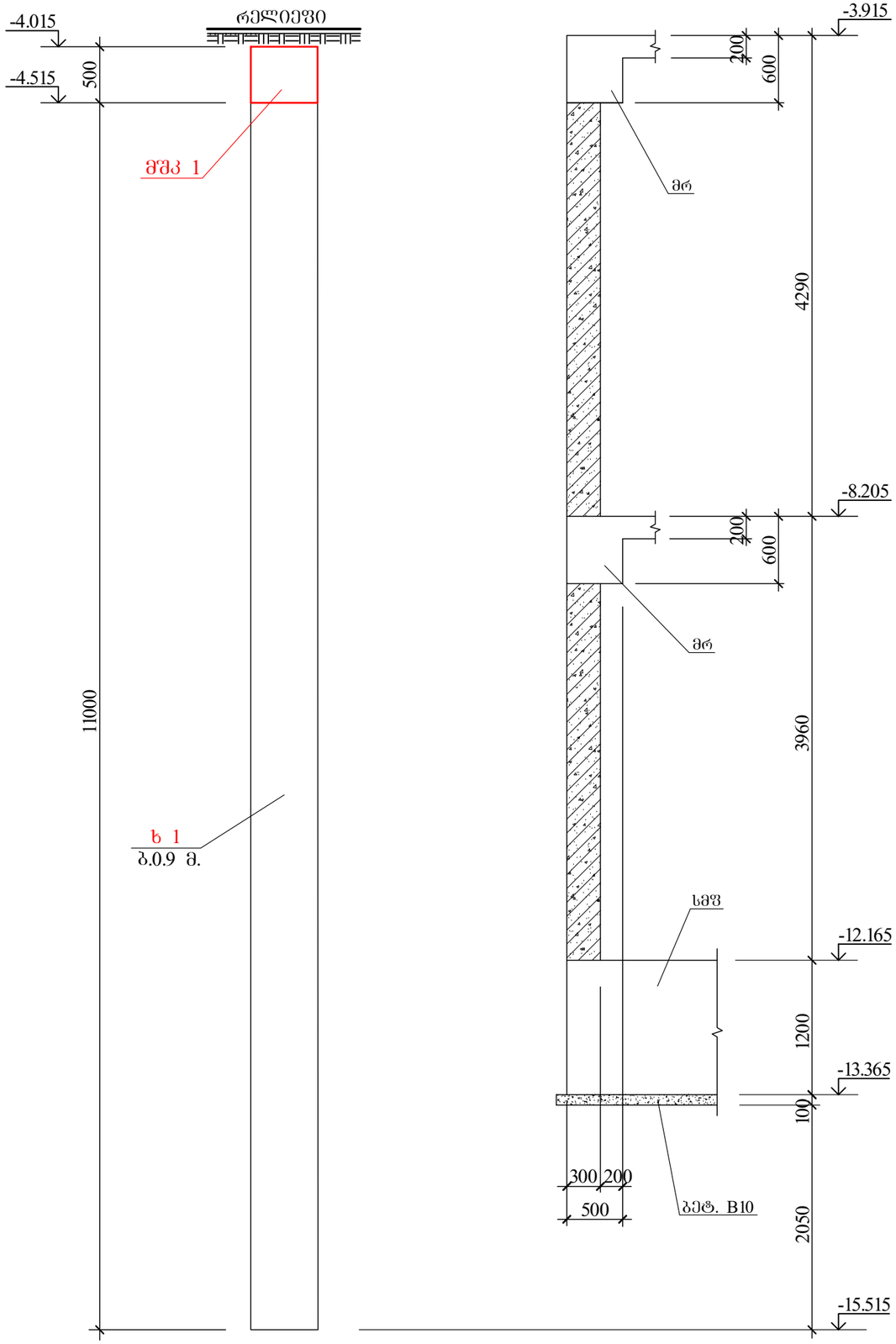
-4.015
-4.515
500
რელიეფი
მშკ 1
11000
ხ 1
ბ.0.9 მ.
-3.915
200
600
მრ
4290
-8.205
200
600
მრ
3960
სმფ
-12.165
1200
-13.365
100
300
200
500
ბეტ. B10
2050
-15.515

5.5

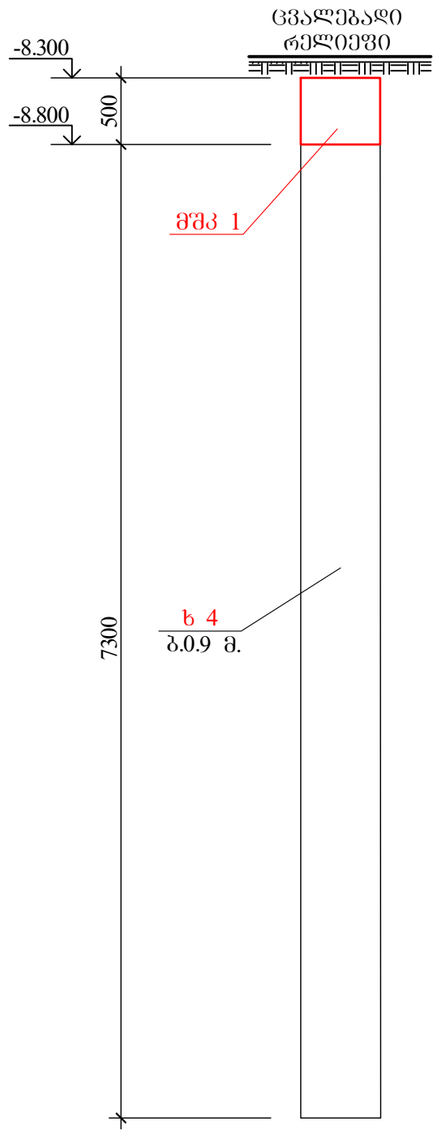
-8.300
-8.800
500
ცვალებადი
რელიეფი
მშკ 1
7300
ხ 4
ბ.0.9 მ.

6-6

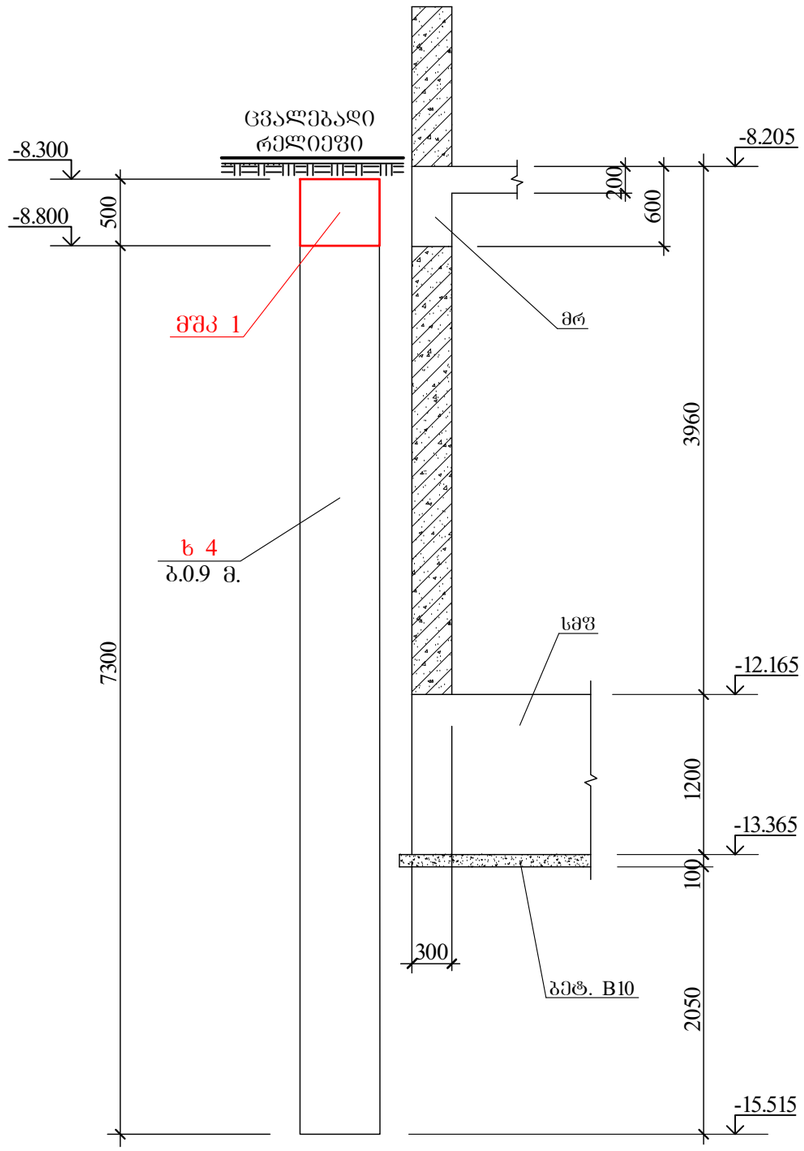
-8.300
-8.800
500
ცვალებადი
რელიეფი
მშკ 1
7300
ხ 4
ბ.0.9 მ.
-8.205
200
600
მრ
3960
სმფ
-12.165
1200
-13.365
100
300
ბეტ. B10
2050
-15.515

ხიმინჯი 1

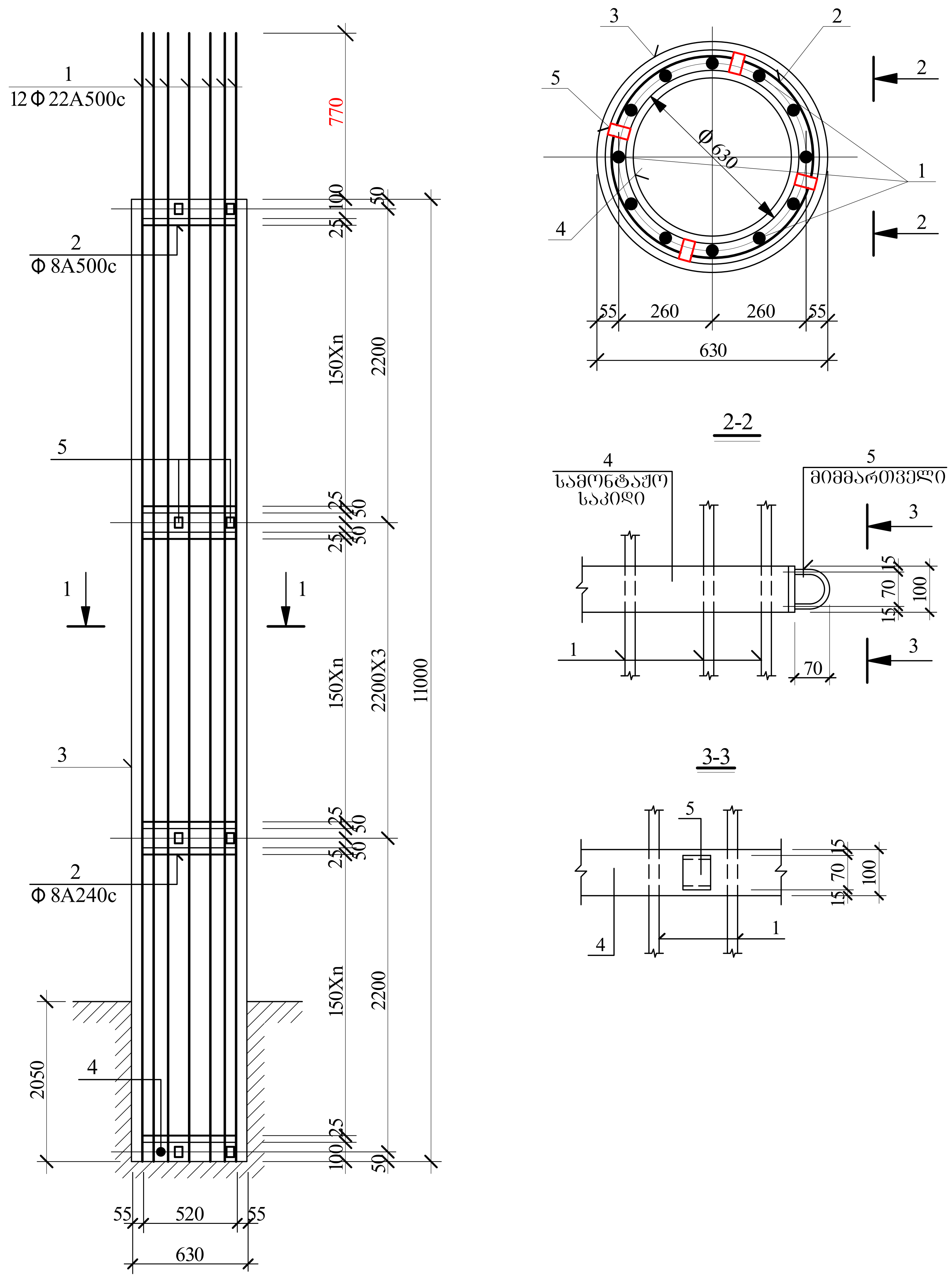

12 Φ 22A500c
Φ 8A500c
Φ 8A240c
770
150Xn
2200
2200X3
11000
2050
630
520
55
1-1
Φ 630
260
2-2
სამონტაჟო საკიდი
მიმმართველი
3-3

ხიმინჯი 2

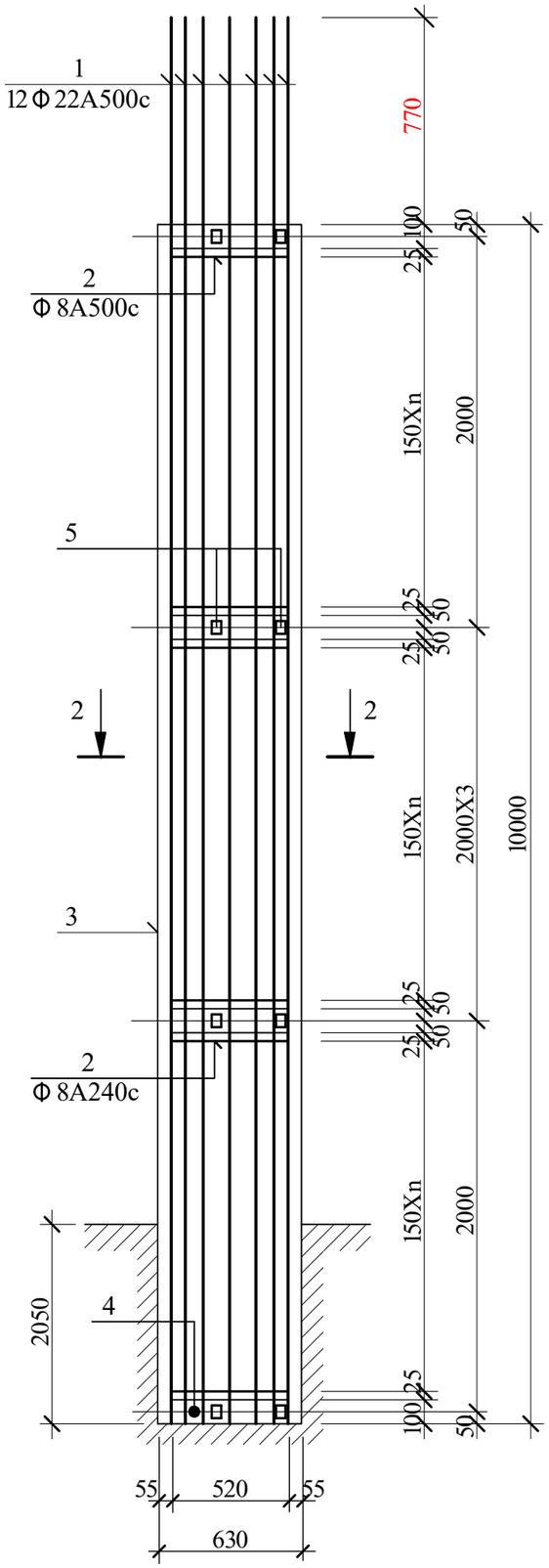

2-2

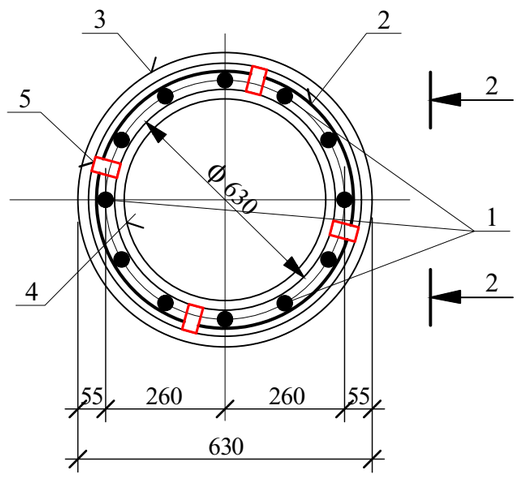

2-2

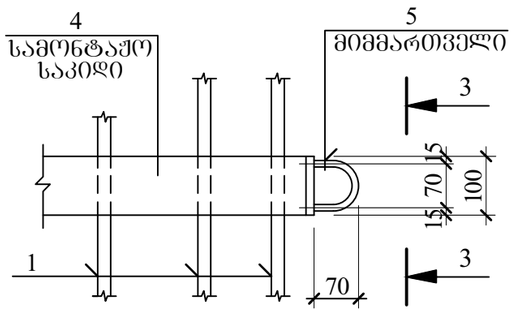

3-3

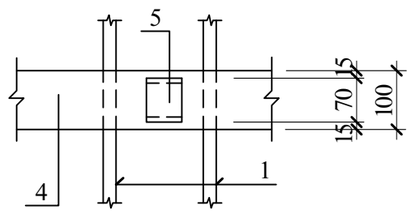

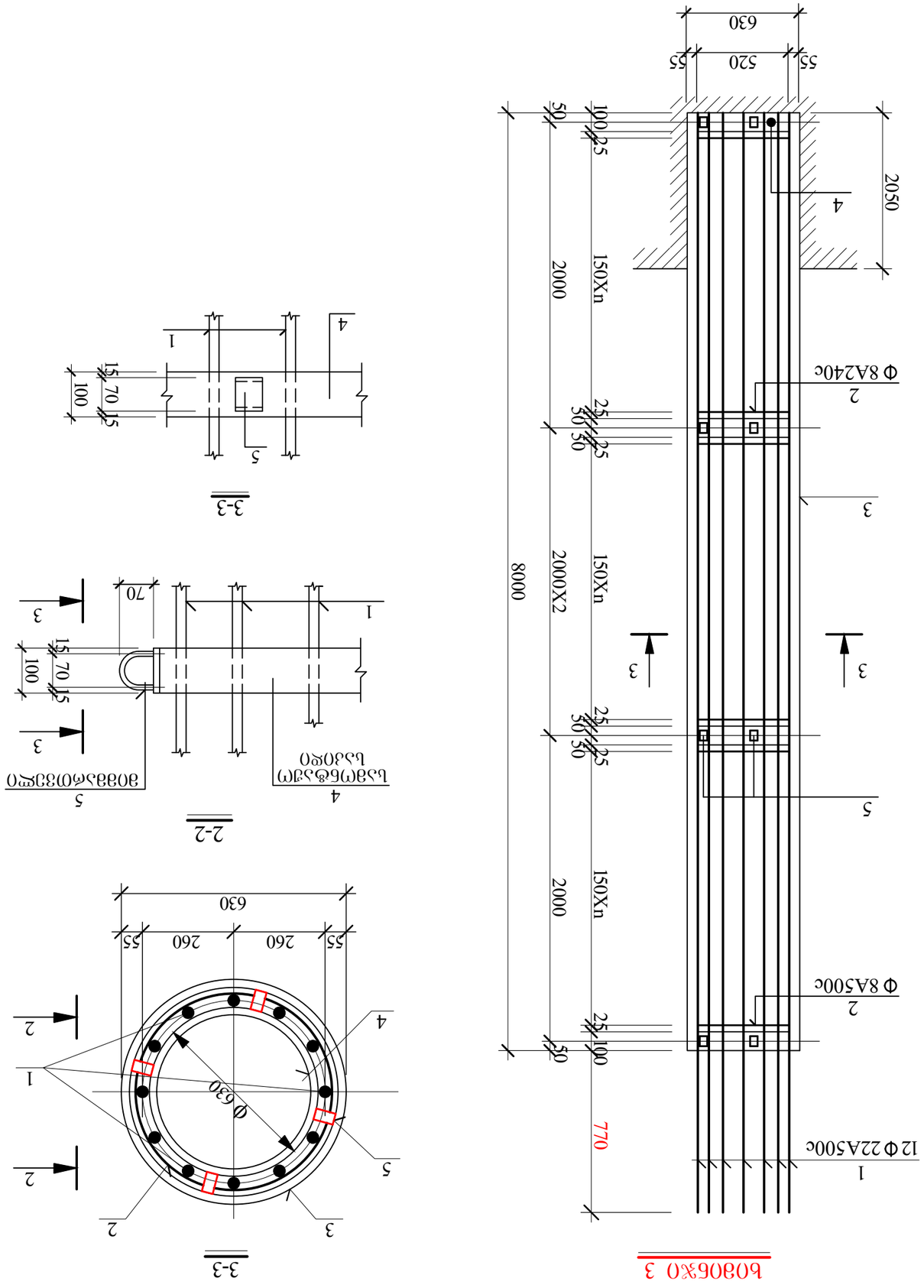
630
55
520
55
50
100
25
2050
4
2000
150Xn
Φ 8A240c
2
25
30
30
25
3
8000
2000X2
150Xn
3
3
5
2000
150Xn
25
30
30
25
Φ 8A500c
2
50
100
25
770
1
12 Φ 22A500c
1-1
3-3
1
4
5
15
70
15
100
3-3
70
1
3
15
70
15
100
3
5
Φ630
4
2
3
2
2
1
2
3
630
55
260
260
55
3-3

ხიმინჯი 4

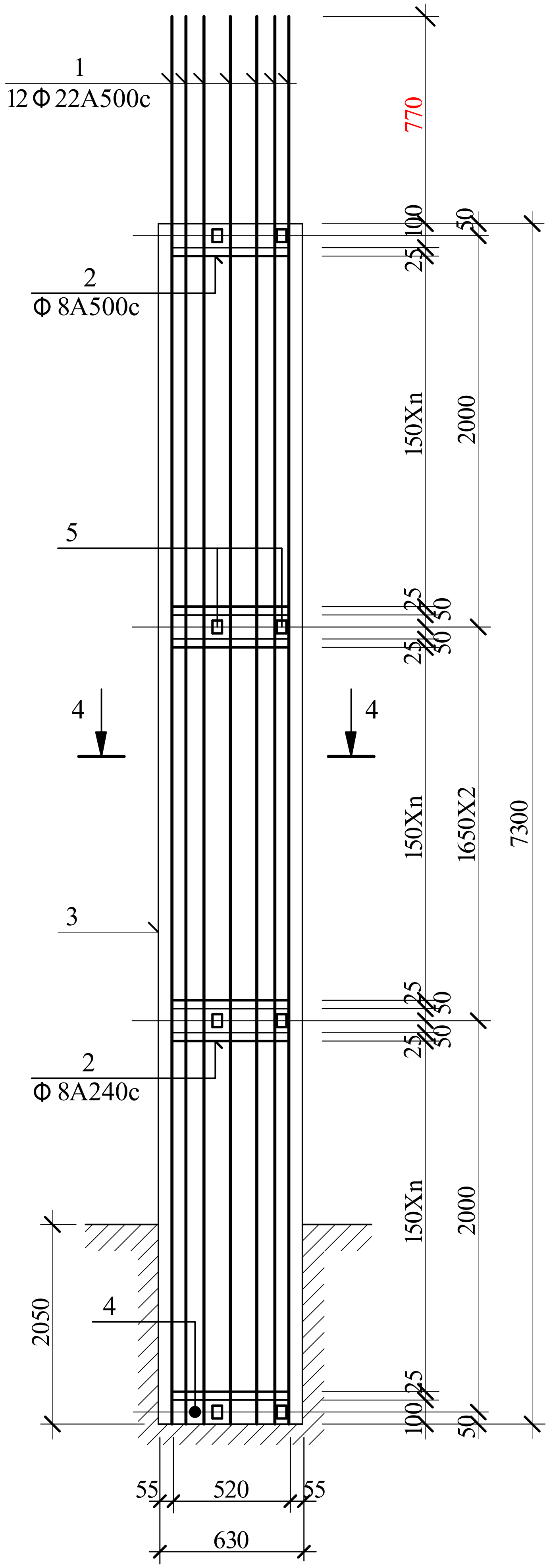

4-4

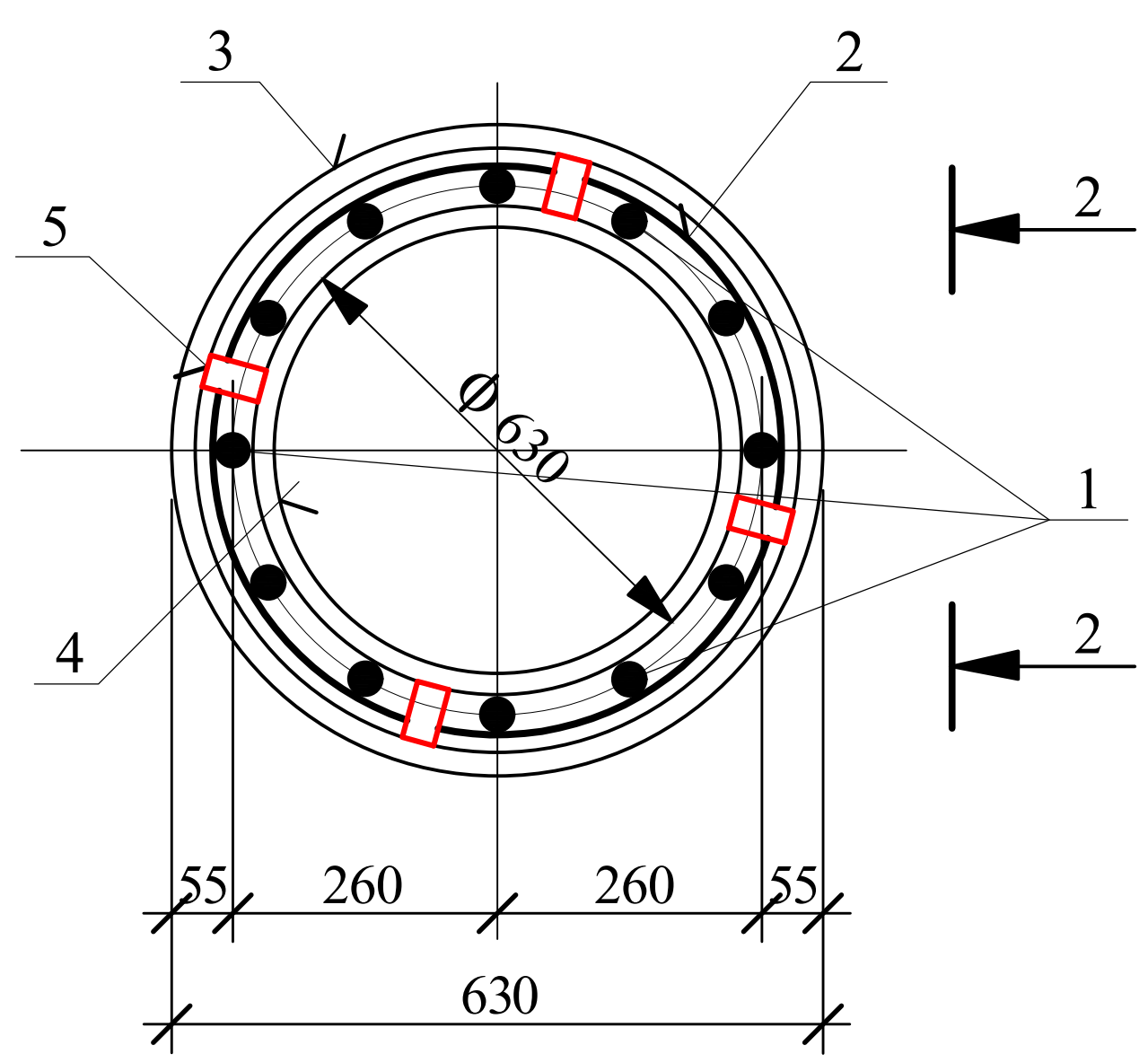

მშკ 1

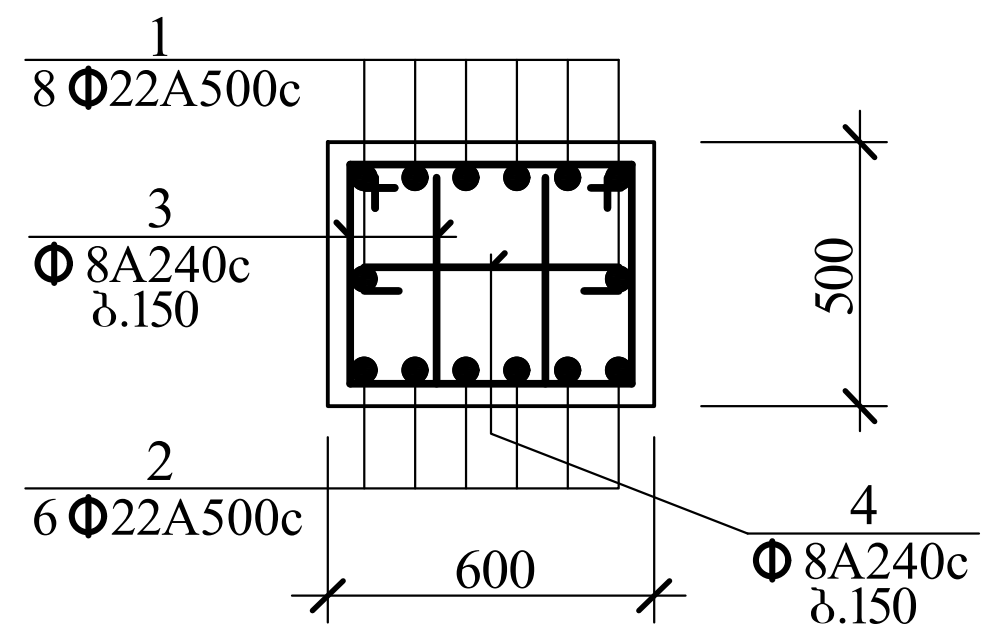

2-2

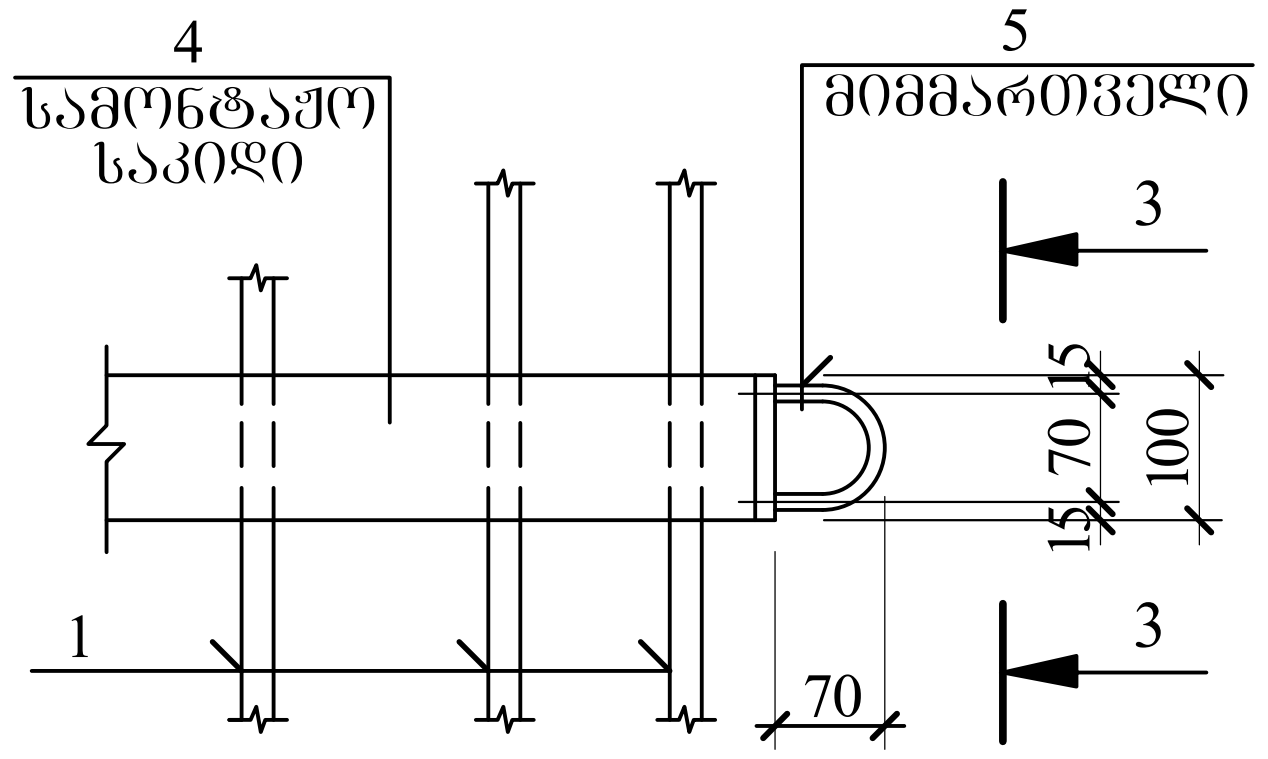

3-3

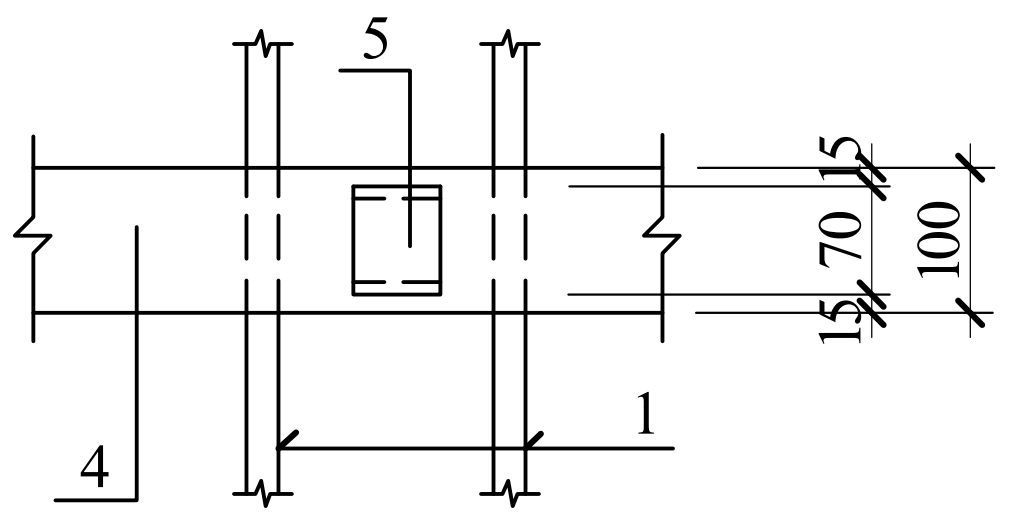

საკვალიფიკაციო მონაცემი

სახელი, გვარი:	**გიორგი რეხვიაშვილი**
დაბადების თარიღი	24 ივნისი, 1960 წ
დაბადების ადგილი:	რუსეთი, ქ. კისლოვოდსკი
მოქალაქეობა:	საქართველოს მოქალაქე
ოჯახური მდგომარეობა:	დაქორწინებული
შვილები:	3 ქალიშვილი
სახლის მისამართი:	ქ. თბილისი, ჭავჭავაძის გამზ. № 51, კორპ 2, ბ. 31 ტელეფონი: (995 32) 29 43 64
სამსახურის მისამართი:	საქართველო, თბილისი 0160, ალ. ყაზბეგის გამზ. №2; ტელეფონი: (995 32) 237 52 28

განათლება:

1978-1983 წ.წ. საქ. პოლიტექნიკური ინსტიტუტი,
სპეციალობა - სამრეწველო და სამოქალაქო მშენებლობა

პროფესიული გამოცდილება:

1983 წლიდან 2010 წლამდე - სს „საქქალაქმშენპროექტი"- ინჟინერი, წამყვანი ინჟინერი, ჯგუფის ხელმძღვანელი, მთავარი სპეციალისტი-კონსტრუქტორი;

2010 წლის იანვრიდან დღემდე – შპს „ახალი საქქალაქმშენპროექტი" - მთავარი სპეციალისტი-კონსტრუქტორი;

მნიშვნელოვანი საპროექტო სამუშაოები:

- დას. საქართველოში მიწისძვრით დაზიანებული რაიონების აღდგენა;
- 19 ადმინისტრაციული, საკულტო, გასართობი და კვების ობიექტი
- მრავალი საცხ. სახლი, კოტეჯი, ბენზოგასამართი სადგური, ოფისი, საცხ. სახლების დაშენების პროექტები

ერთობლივი პროექტები:

- მაკდონალდსის რესტორანი დ. აღმაშენებლის გამზირზე, თბილისი;
- ქართულ ამერიკული სკოლა „მზიურის" ტერიტორიაზე, თბილისი;
- კათარზისის თავშესაფარი ისნის რაიონში, თბილისი;
- საბაჟო სადგურები „წითელი ხიდი" და „ყაზბეგი" (ინგლისურ-ქართულ ენოვანი პროექტირება კონსტრუქციული ნაწილის. ექსპერტიზა გაიარა ვისბადენისა და ვაშინგტონის ოფისებში);
- საბაჟო „ყაზბეგის" გაბიონების საყრდენი კედლები მდ. თერგზე;
- ყაზარმები და სამეთაურო პუნქტები საქ. სხვადასხვა რეგიონში;
- აჭარისა და იმერეთის რეგიონებში პირველადი ჯანდაცვის დაწესებულებები;
- ქ. თბილისის გლდანი-ნაძალადევის რაიონის მწვავე ავარიული საცხოვრებელი სახლების აღდგენა-გამაგრება;
- საბაჟო-გამშვები პუნქტი „ვალე";
- საბაჟო-გამშვები პუნქტი „სარფი";
- 10-14 სართულიანი საცხოვრებელი სახლი თამარაშვილის ქუჩაზე (უცხო ენების ინსტიტუტის უკან);
- 16 სართულიანი ვარსკვლავების სახლი ყიფშიძის ქუჩაზე;
- 15-16 სართულიანი მრავალფუნქციური ცენტრი ავლაბარში, ქეთევან წამებულის გამზირისა და შავი ზღვის ქუჩის გადაკვეთაზე;
- 6 მრავალსართულიანი საცხოვრებელი სახლი ტაბიძის და ბარნოვის ქუჩებზე და „მზიურის" ტერიტორიაზე;

დიპლომი

ЛВ № 050495

ეს დიპლომი მიეცა გიორგი
ოთარის ძე რეხვიაშვილს
მასზე, რომ იგი 1978 წელს შევიდა
საქართველოს ვ.ი. ლენინის სახელობის
პოლიტექნიკურ ინსტიტუტში
და 1983 წელს დაამთავრა
აღნიშნული
ინსტიტუტის
სრული კურსი სპეციალობით სამრეწველო
და სამოქალაქო მშენებლობა

სახელმწიფო საგამოცდო კომისიის 1983 წ.
"5" ივლისის გადაწყვეტილებით
გ.ო. რეხვიაშვილს მიენიჭა ინჟინერ-
მშენებლის
კვალიფიკაცია.

სახელმწიფო საგამოცდო კომისიის თავმჯდომარე

ბ. ა.

რექტორი
მდივანი

ქალაქი თბილისი 1984 წ. "24" X
სარეგისტრაციო № 2201

Грузинский яз.

ДИПЛОМ

61

ЛВ № 050495

Настоящий диплом выдан Рехвиашвили
Георгию Отаровичу
в том, что он в 1978 году поступил
в Грузинский политехнический
институт им. В.И. Ленина
и в 1983 году окончил полный курс
названного
института
по специальности промышленное
и гражданское
строительство

Решением Государственной экзаменационной комиссии от "5" июля 1983 г.
Рехвиашвили Г.О.
присвоена квалификация инженера
строителя

Председатель Государственной экзаменационной комиссии

Ректор

Секретарь

М. П.

Город Тбилиси "24" X 1984 г.

Регистрационный № 2201

Московская типография Гознака. 1983.

Georgia

IDENTITY CARD

მოქალაქის პირადობის მოწმობა

საქართველო

GEO

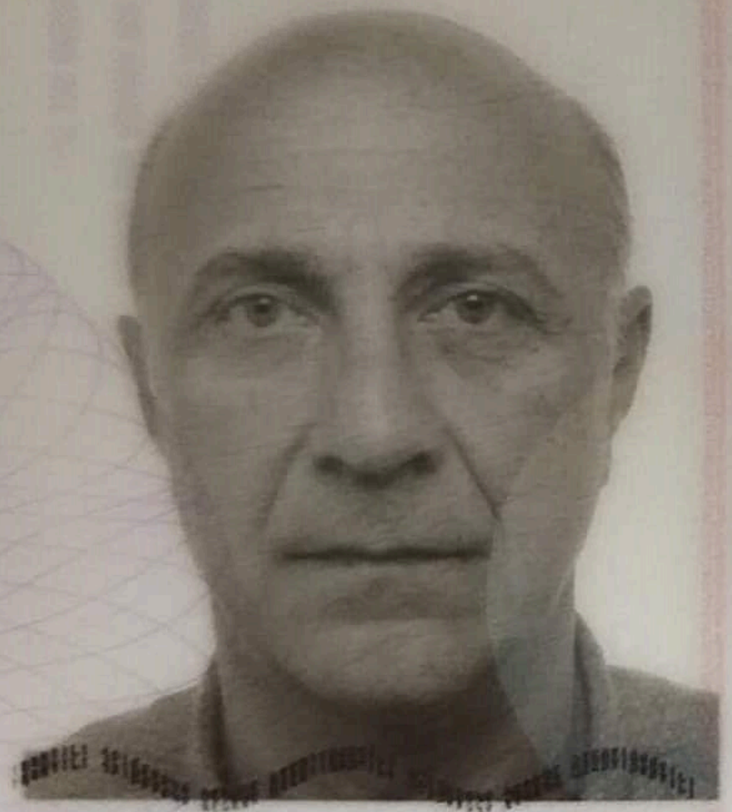

სახელი / FIRST NAME

გიორგი

GEORGE

გვარი / LAST NAME

რეხვიაშვილი

REKHVIASHVILI

მოქ. / CIT	სქესი / SEX	პირადი No / PERSONAL No
GEO	მ / M	01008004584

დაბადების თარიღი DATE OF BIRTH	მოქმედების ვადა DATE OF EXPIRY
24.06.1960	27.08.2025

ხელმოწერა
SIGNATURE

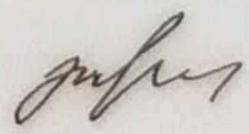

ბარათის No / CARD No

13IN69046

დაბადების ადგილი / PLACE OF BIRTH

რუსეთი

RUSSIA

გაცემის თარიღი / DATE OF ISSUE

27.08.2015

გამცემი ორგანო / ISSUING AUTHORITY

იუსტიციის სამინისტრო

MINISTRY OF JUSTICE

დამკვეთი: სრს; დამამზადებელი: MB-IDS 2014

სფს-ს რეგისტრაციის No 26-3184

IDGE013IN6904600100800458 4<<<<

6006244M2508278GE0<<<<<<<<<<<<<2

REKHVIASHVILI<<GEORGE<<<<<<<<<<