მრავალფუნქციური შენობა
გეგმები

მისამართი: ქ. თბილისი, ქავთარაძის ქ. #19.
საკადასტრო კოდი: 01.14.04.029.332

შემსრულებელი:
შპს "ა3 არქიტექტს"
(ს/კ 405231663)
დირექტორი: თ. ცაავა

A3 Architects
Urban planning & Architecture

დამკვეთი:
შპს "ბი ემ ეს გრუპ"
(ს/კ 4053339316)
დირექტორი: ლ. გაჩეჩილაძე

BMS GROUP

შენობა-ნაგებობის უსაფრთხოების წესებთან შესაბამისობის ანალიზი

გამოყენებული წესები - „შენობა-ნაგებობის უსაფრთხოების წესები“

ჩამოთვალეთ შენობის დაკავებულებები და აღწერეთ თითოეული გამოყენება
სწ-2 და -3.00 ნიშნულზე მოწყობილი შემოზღუდული ავტოსადგომი, (311.3 ქვეთავი)
სქ 0.00 +4,50 ნიშნულზე კომერციული სივრცეები (304 ქვეთავი)
სც-2 +7,80 დან +24,3 ; ნიშნულებზე მოწყობილი საცხოვრებელი ერთეულები. (310.4 ქვეთავი)

კონსტრუქციის ტიპი:	
განსაზღვრეთ კონსტრუქციის ტიპი ახალი შენობისთვის:	**კონსტრუქციის ტიპი - I-A** (შერჩეულია შენობის დაკავებულობის, სიმაღლისა და ფართობის გათვალისწინებით (503 ცხრილის მიხედვით)

განიავებისადმი მოთხოვნები		
დაკავებულობები	მექანიკური	ბუნებრივი
სწ-2	კი	-
სქ	-	კი
სც-2	-	კი
დერეფანი	კი	-
ლიფტი/ტამბური	კი	-

სიმაღლის შეზღუდვები ცხრილი 503 -ის მიხედვით		
დაკავებულობები	დასაშვები სართულიანობა	შემოთავაზებული სართულიანობა
სწ-2	შეუზღუდავი	1
სქ	შეუზღუდავი	2
სც-2	შეუზღუდავი	6
	დასაშვები სიმაღლე	შემოთავაზებული სიმაღლე

ფართობის შეზღუდვები ცხრილი 503 -ის მიხედვით		
დაკავებულობები	დასაშვები ფართობი	შემოთავაზებული ფართობი
სწ-2	შეუზღუდავი	350
სქ	შეუზღუდავი	700
სც-2	შეუზღუდავი	2100
იატაკის საერთო ფართობი =	3150	
იატაკების რაოდენობა =	9	

მრავალფუნქციური კომპლექსი (საოფისე; კომერციული; საცხოვრებელი)

ქ. თბილისი, ქავთარაძის ქუჩა #19

A3 Architects
Urban planning & Architecture

თანამდებობა	გვარი	ხელმოწერა
დირექტორი		
მთ.არქიტექტორი		
არქიტექტორი		

პირობითი აღნიშვნები

სახანძრო სისტემების ოთახი	სახანძრო მილდგარი
ავტოსაშხეფი	სახანძრო განყოფილებასთან კავშირის სისტემა
კვამლზე მორეაგირე	მექანიკური განიავება
გასასვლელი	ხელის ცეცხლმაქრი
სახანძრო განგაშის ხელით სამართავი კოლოფი	ვიზუალური და ხმოვანი განგაშის სისტემა
დაწნევის სისტემა	

ტექნიკურ-ეკონომიკური მაჩვენებლები

დანიშნულება	ფართობი

ნახაზის სახელწოდება

შესაბამისობის ცხრილი

ნახაზის მონაცემები

მასშტაბი	ფორმატი	თარიღი
1:1.25	A3	03/2021
სტადია	ფურცელი	ფურცლები
	A.03.2	

გარე კედლის ცეცხლმედეგობისა და ღიობისადმი მოთხოვნები

ცხრილების 602-ის და 705.8 -ის მიხედვით

გარე კედელი	ხანძარსაწინააღმდეგო მანძილი (მეტრი)	ცეცხლმედეგობის ხარისხი(საათი)		კედლის ღიობების ფართობი (კედლის %)					
		მოთხოვნილი	გათვალისწინებული	დასაშვები			გათვალისწინებული		
				დაცული	დაუცველი საშხეფებით	დაუცველი	დაცული	დაუცველი საშხეფებით	დაუცველი
(ღეძებში) 6-1	9<	0	2	-	-	შეუზღუდავი	-	-	60%
(ღერძებში) 1-6	9<	0	2	-	-	შეუზღუდავი	-	-	60%
(ღერძებში) ა-დ	0	2	2	-	-	შეუზღუდავი	-	-	-
(ღერძებში) დ-ა	0	2	2	-	-	დაუშვებელია	-	-	-

ხანძრისაგან დაცვის სისტემებისადმი მოთხოვნები

დაკავებულობები/სივრცეები/გასასვლელი საშუალებები	ავტოსაშხეფი სისტემა	ალტერნატიული ავტომატური ცეცხლსაქრობი სისტემები	სახანძრო განგაშისა და ცეცხლაღმომჩენი სისტემები	სახანძრო მილდგარების სისტემები	კვამლის საკონტროლო სისტემები	ხელის ცეცხლმაქრები	საევარიო განგაშის სისტემები
სწ-2	არის (903.2.10)	არ საჭიროებს (904.2)	არ საჭიროებს (907.2.1)	-	არის (909)	არის (2009)	არ საჭიროებს (908)
სქ	არის (903)	არ საჭიროებს (904.2)	არ საჭიროებს (907.2.1)	-	არის (909)	არის (2009)	არ საჭიროებს (908)
სც-2 დერეფნები	არის (903.2.8)	არ საჭიროებს (904.2)	არ საჭიროებს (907.2.9)	-	არის (909)	არის (2009)	არ საჭიროებს (908)

ლიფტი					დაწნევის სისტემა		
კიბის უჯრედი				არის (905.3.1	დაწნევის სისტემა		

თითოეული სართულიდან გასასვლელი საშუალება(1021)

სართულები	დაკავებულობა და დაკავებულობის დატვირთვის ჯამური მაჩვენებელი	მოთხოვნილი გასასვლელების/გასასვლელთან მისადგომის რაოდენობა	გათვალისწინებული გასასვლელების/გასასვლელთან მისადგომის რაოდენობა და ტიპი	გასასვლელი საშუალებების სიგანე(მეტრი)					
				გზა-კიბეები		დერეფანი,		გასასვლელის გზა-კარი (თავისუფალი სიგანე)	
				მოთხოვნილი	გათვალისწინებული	მოთხოვნილი	გათვალისწინებული	მოთხოვნილი	გათვალისწინებული
მინუს ერთი სართული სწ-2	17	2	2	1.10	1.10-1.20	არ არის	არ არის	0.82	0.92
საოფისე პირველი სართული	57	2	2	1.10	1.10-1.20	არ არის	არ არის	0.82	0.92
საოფისე მეორე სართული	84	2	2	1.10	1.10-1.20	არ არის	არ არის	0.82	0.92
სხვა ყველა სართული	14	2	2	1.10	1.10-1.20	1.20	1.50	0.82	0.92

წყალსადენი სისტემის ფიქსირებული მოწყობილობების რაოდენობა

სქ

ცხრილი 1602.1-ის მიხედვით

სართულები	დაკავებულობა და დაკავებულობის დატვირთვის ჯამური მაჩვენებელი	ფიქსირებული მოწყობილობები(ცალი)											
		უნიტაზი		ტუალეტის ხელსაბანები		აბაზანა/შხაპი		სასმელი წყლის ფანტანი		სამომსახურეო ნიჟარა		სამზარეულოს ნიჟარა	
		მოთხოვნილი	გათვალისწინებული	მოთხოვნილი	გათვალისწინებული	მოთხოვნილი	გათვალისწინებული	მოთხოვნილი	გათვალისწინებული	მოთხოვნილი	გათვალისწინებული	მოთხოვნილი	გათვალისწინებული

მრავალფუნქციური კომპლექსი (საოფისე; კომერციული; სასტუმროვანები)

ქ. თბილისი, კოსტავას ქუჩა #19

A3 Architects
Urban planning & Architecture

თანამდებობა | ბეჭედი | ხელმოწერა
დიზაინერი
მთ.არქიტექტორი
არქიტექტორი

პიქტოგრამების ლეგენდა

	სახანძრო სიხშირეების ოთახი		სახანძრო მილდგარი
	ევაკუატორი		სახანძრო განგაშილებასთან ბავშვების სიხშირე
	ჯვარედა მოსაცდელი		მეორენარი ბანიკვეა
EXIT	გასასვლელი		ხელის სუსტდმჭერი
	სახანძრო განგაშის ხელით ჩასართავი პილიტი		მოხელეები და ხმოვანი განგაშის სიხშირე
	დენნევის სიხშირე		

ტექნიკურ-ეკონომიკური მაჩვენებლები

დანიშნულება	ფაქტობრივი

ნახაზის სახელწოდება

შესაბამისობის სხივი

ნახაზის მონაცემები

მასშტაბი	ფორმატი	თარიღი
1:1.25	A3	03/2021
სტადია	ბეჭედი	ბეჭდები
	A.03.3	

საოფისე სართული	141	3	6	3	6	-	-	1	1	1	1	-	-

წყალსადენი სისტემის ფიქსირებული მოწყობილობების რაოდენობა

საცხოვრებელი ჯგუფი

სც-2

ცხრილი 1602.1-ის მიხედვით

სართულები	დაკავებულობა და დაკავებულობის დატვირთვის ჯამური მაჩვენებელი	ფიქსირებული მოწყობილობები					
		უნიტაზი ერთ საძინებელერთეულზე		**ტუალეტის ხელსაბანები** ერთ საძინებელერთეულზე		**აბაზანა/შხაპი** ერთ საძინებელერთეულზე	
		მიეცემოდეს	წარმოდგენილ დანადგარებს	მიეცემოდეს	წარმოდგენილ დანადგარებს	მიეცემოდეს	წარმოდგენილ დანადგარებს
მეორე და ყველა დანარჩენი სართული	ბინაზე 1	1	1	1	1	1	1

მრავალფუნქციური კომპლექსი (საოფისე; კომერციული; სასტუმროვილები)

ქ. თბილისი, კოსტავას ქუჩა #19

A3 Architects
Urban planning & Architecture

თანამდებობა	გვარი	ხელმოწერა
დირექტორი		
მთ.არქიტექტორი		
არქიტექტორი		

პირობითი აღნიშვნები

	სახანძრო სისტემების ოთახი		სახანძრო მილები
	ავტომატები		სახანძრო განგაშის ღილაკი
	ჯვარედინა მოძრაობა		მეკანიზმი გაჩერება
	გასასვლელი		ხელის სატუმბი
	სახანძრო განგაშის ხელით სამართავი პულტი		მიმღები და სგმოვნი განგაშის სისტემა
	ღილაკის სისტემა		

ტექნიკურ-ეკონომიკური მაჩვენებლები

დანიშნულება	ფართობი

ნახაზის სახელწოდება

შესაბამისობის სხივი

ნახაზის მონაცემები

მასშტაბი	ფორმატი	თარიღი
1:1.11	A3	03/2021
სტადია	ბეჭდი	ბეჭდები
	A.03.4	

სამზარეულოს მიწვდომა

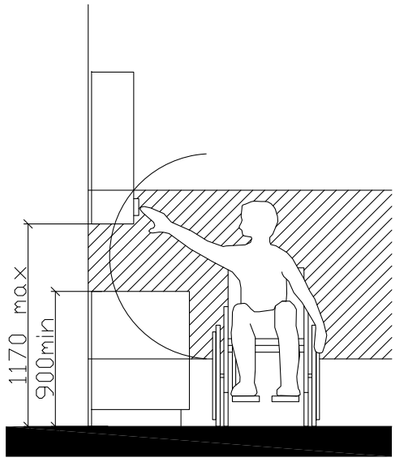

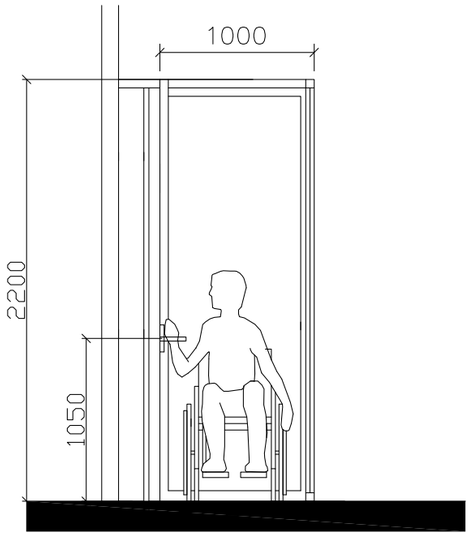

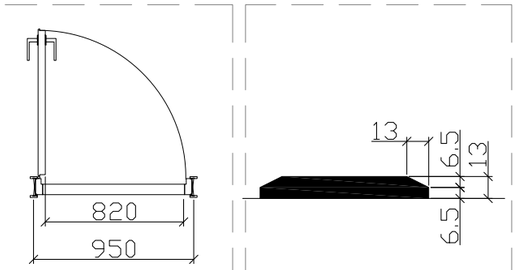

"ა" ტიპის ბინაში ფანჯრის სახელურის სიმაღლე მ. 1:50

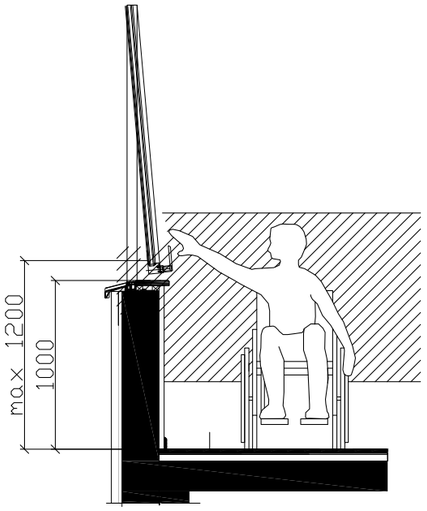

შენიშვნა:

კარის ზედაპირი უნდა იყოს გლუვი მინიმუმ 250 მმ-ის სახელურები, ჩამოსაწევი სახელურები, საკეტები, რაზები და მისაწვდომი კარის სხვა სამართავები ისეთი ფორმის იქნება, რომ ადვილად შეიძლებოდეს ერთი ხელით მოჭიდება და ასამუშავებლად საჭირო არიქნება მაგრად მოჭიდება, წვალება ან მაჯის ტრიალი დახურული კარის კავეულის ნაწილები და გაღებისთვის განკუთვნილი ძალა შესაბამისობაში იქნება შემდეგთან:

1. წინიდან მისაწვდომობისას ან მოწოლით გაღებადი, არაუმეტეს 66.7ნიუტონი
2. ბრუნვითი მოძრაობით გასაღები, არაუმეტეს 315 ნიუტონი სმ.
3. კარის მომხურავები ისე მოეწყობა რომ 90 გრადუსით ღია მფგომარეობიდან 12 გრადუსით გაღებულ მდგომარეობამდე კარის მისახურად საჭირო დრო არაუმცირეს 5 წამი იქნება კარის ზამბარიანი ანჯამები ისე მოეწყობა, რომ 70 გრადუსით ღია მდგომარეობიდან დახურულ მდგომარეობამდე კარი არაუმცირეს 1.5 წამში გადავა.

ცეცხლმედები კარისგან განსხვავებული კარის მოწოლით ან გამოწევით გაღებისთვის საჭირო ძალა შესაბამისობაში იქნება შემდეგთან შენობაში განთავსებული ანჯამიანი კარი: არაუმეტეს 22.2 ნიუტონი

მრავალფუნქციური კომპლექსი (საოფისე; კომერციული; სასტუმროვანები)

ქ. თბილისი, კოსტავას ქუჩა #19

A3 Architects
Urban planning & Architecture

თანამდებობა	გვარი	ხელმოწერა
დირექტორი		
მთ.არქიტექტორი		
არქიტექტორი		

პირობითი აღნიშვნები

	სახანძრო სისტემების ორთები		სახანძრო მილდბარი
	ავტომსმხედი		სახანძრო განყოფილებასთან კავშირის სისტემა
	ჯვარედა მოპირებირე		მეკვნიური განიკვეთა
	ბასასვლელი		ხელის სუსტდმკარი
	სახანძრო განკარმის ხელით სამუშაოები პოლიგონ		მოხეული და სგორვანი განკარმის სისტემა
	დენების სისტემა		

ტექნიკურ-ეკონომიკური მაჩვენებლები

დანიშნულება	ფაქტობი

ნახაზის სახელწოდება

შშმპ დეტალები

ნახაზის მონასემები

მასშტაბი	ფორმატი	თარიღი
1:1.82	A3	03/2021
სტადია	ბევრი	ბევრები
	A.03.5	

თავისუფალი სივრცე ჯიხურთან მანევრირებისთვის ანჯამიანი ჯიხი საჯეტის მხრიდან მისანვდომი მინოლითი ბალუსტრადით
სუხ. 404.2.3.2 (ბ)

იატაკის თავისუფალი სივრცის ზომა ახალი შენობა ნაგებობისთვის
სუხ. 305.3.1.

T ფორმის მოსატრიალებელი სივრცე
სუხ. 304.3.2.1 (ბ)

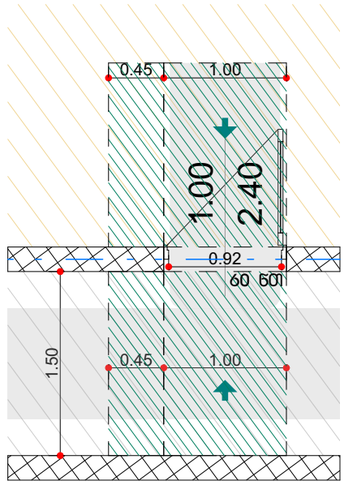

შენიშვნა:
იატაკის ზედაპირი უნდა იყოს მდგრადი, მყარი და არ სრიალა. იატაკის თავისუფალ სივრცეში დონის ცვლილება დაუშვებელია

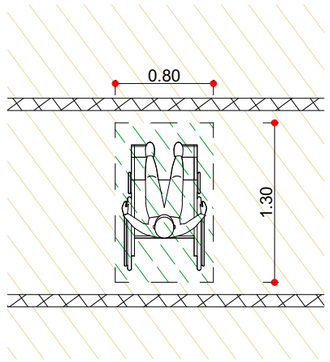

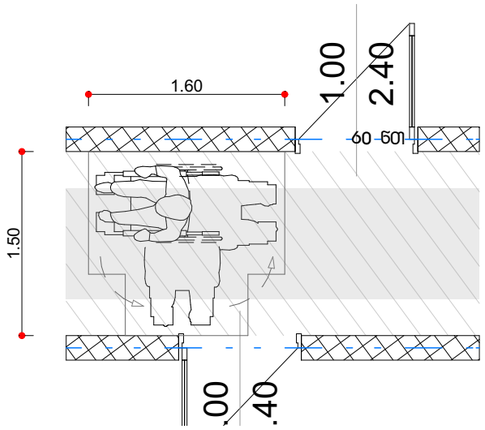

T ფორმის მოსატრიალებელი სივრცე
ვარიანტი 1

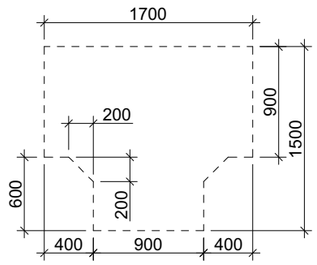

ზომა და გადაფარვა

გზა-ჯიხის თავისუფალი სიგანე ანჯამიანი ჯიხი
სუხ. 404.2.2 (ა)

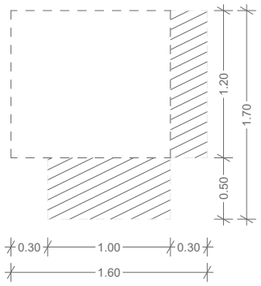

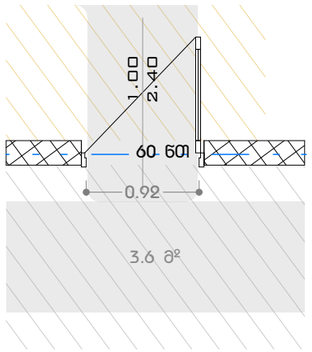

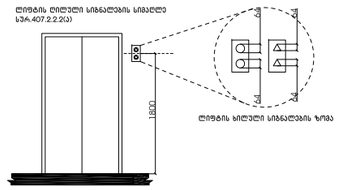

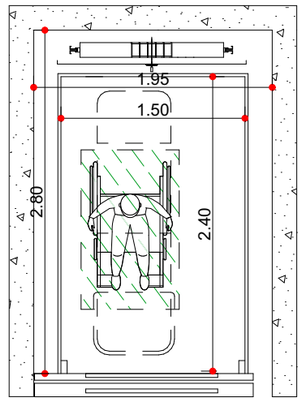

მხარდაჭერილი პროექტის (საოფისე; პროექსიული; სასწავლებელი)

ქ. თბილისი, ჯავთარაძის ქუჩა #19

A3 Architects
Urban planning & Architecture

თანამდებობა	გვარი	ხელმოწერა
დიზაინერი		
მთ.არქიტექტორი		
არქიტექტორი		

პიქტოგრამების ნიმუშები

	სახანძრო სისტემების ოთახი		სახანძრო მილები
	ავტომატიკა		სახანძრო განყოფილებასთან კავშირის სისტემა
	ჯვარედა მოხვევისა		მეორადი ბანილება
	გასასვლელი		ხელის სუსტემა
	სახანძრო განგაშის ხელით ჩართვის ღილაკი		ელექტრო და ხმოვანი განგაშის სისტემა
	ღუნების სისტემა		

ტექნიკური-ეკონომიკური მაჩვენებლები

დანიშნულება	ფართობი

ნახაზის სახელწოდება

შშმპ დეტალები

ნახაზის მონაცემები

მასშტაბი	ფორმატი	თარიღი
1:50 1:3.06	A3	03/2021
სტადია	ბევრი	ბევრები
	A.03.6	

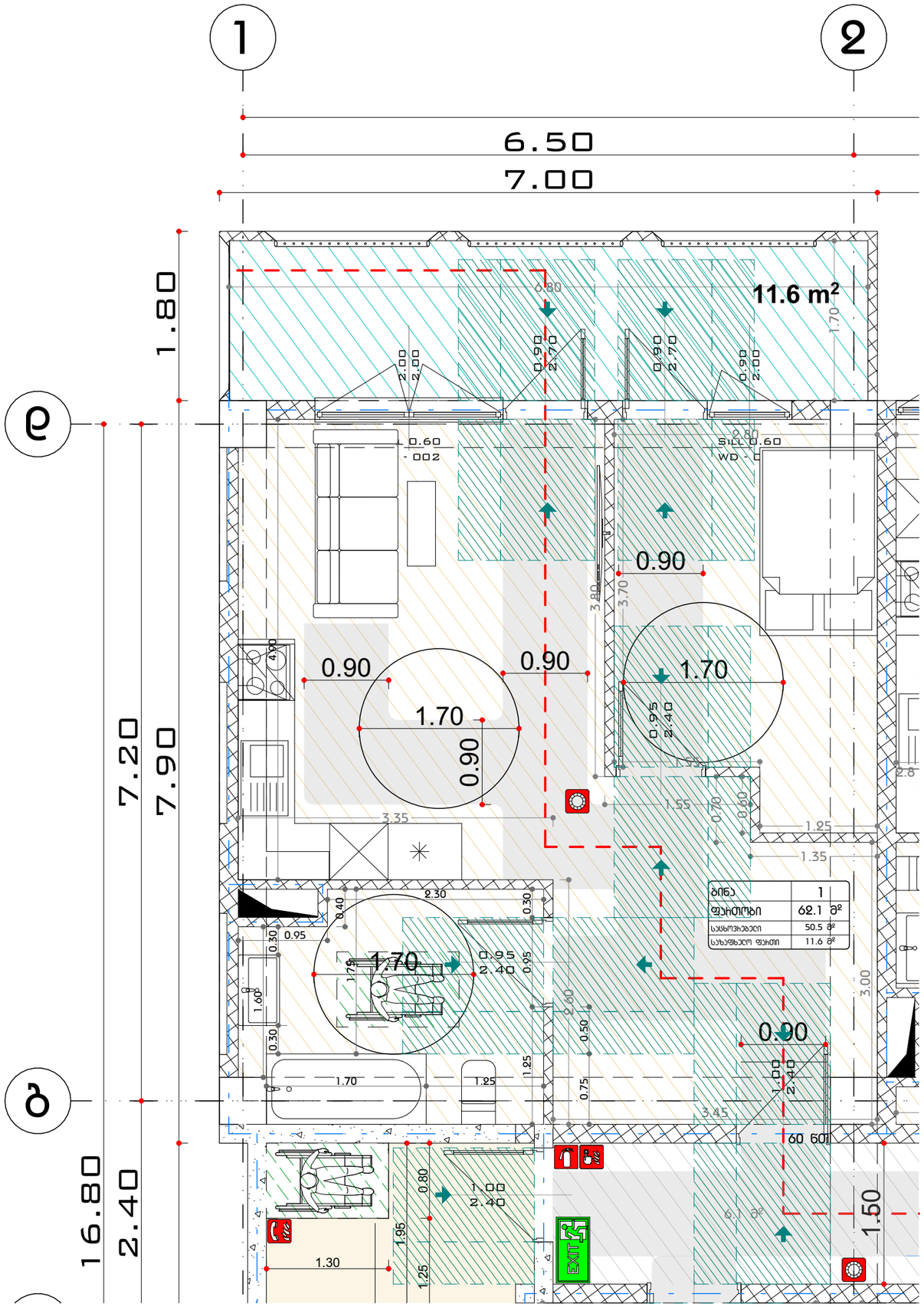

პროექტით შენობაში ეწყობა 2 "ა" ტიპის ბინა 1-2 და ღ-ბ ღერძებს შორის +7.80 და +11.80 ნიშნულებზე ალნიშნული ბინები აკმაყოფილებს 1107.6.2.1.1 ქვეთავის მოთხოვნებს

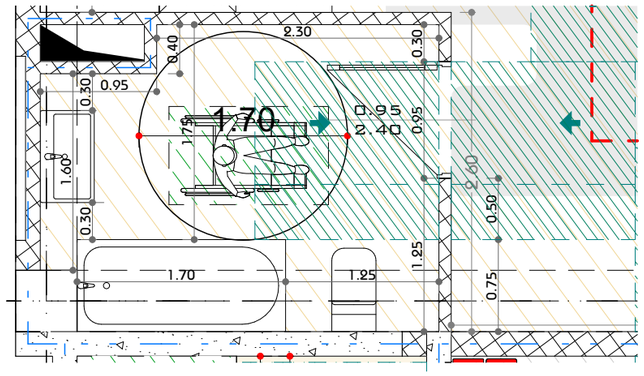

უნიტაზის და ხელმოსაჯიდი ძელების (საჯიროების შემხვევაში) მდებარეობა

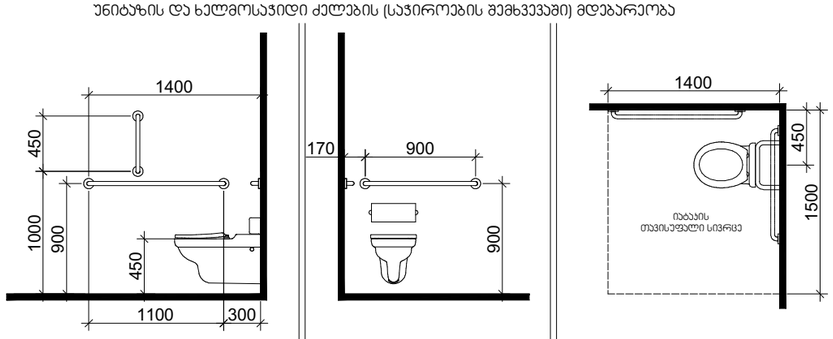

დასაჯდომის მჟონე აბაზანა ხელმოსაჯიდი ძელებით

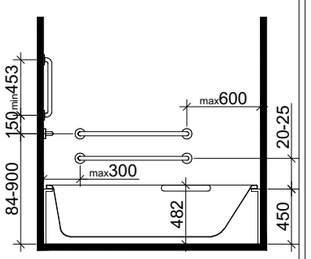

ხელსაბანის მდებარეობა

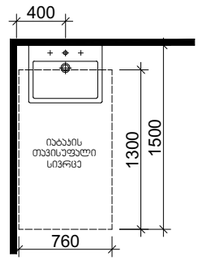

თავისუფალი სივრცე ფეხის ფალანგისთვის

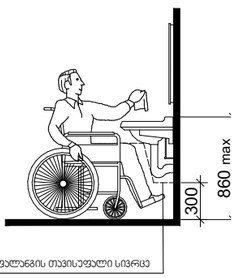

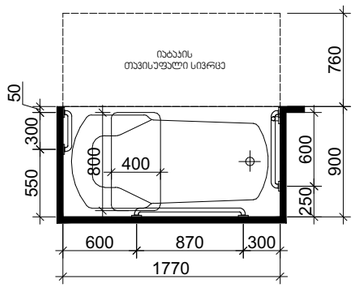

მრავალფუნქციური კომპლექსი (საოფისე; კომერციული; სასტუმროვანები)

ქ. თბილისი, ქავთარაძის ქუჩა #19

A3 Architects
Urban planning & Architecture

თანამდებობა	სახელი	ხელმოწერა
დირექტორი		
მთ.არქიტექტორი		
არქიტექტორი		

პირობითი აღნიშვნები

	სახანძრო სისტემების ორმები		სახანძრო მილები
	ავტომატები		სახანძრო ბანკეტებისთვის ბუმბერის სისტემა
	ჯვარედა მოპირები		მეკანიკური ბანიკება
EXIT	ბასასვლელი		ხელის სუსტემები
	სახანძრო ბანკეტის ნაწილი სპეციალური ფილებით		ელექტრო და სხვადასხვა ბანკეტის სისტემა
	დანგევის სისტემა		

ტექნიკურ-ეკონომიკური მაჩვენებლები

დანიშნულება	ფართობი

ნახაზის სახელწოდება

ა ტიპის ბინაში მისავლომობა

ნახაზის მონაცემები

მასშტაბი	ფორმატი	თარიღი
1:50	A3	03/2021
სტადია	ბეჭდი	ბეჭდები
	A.03.7	

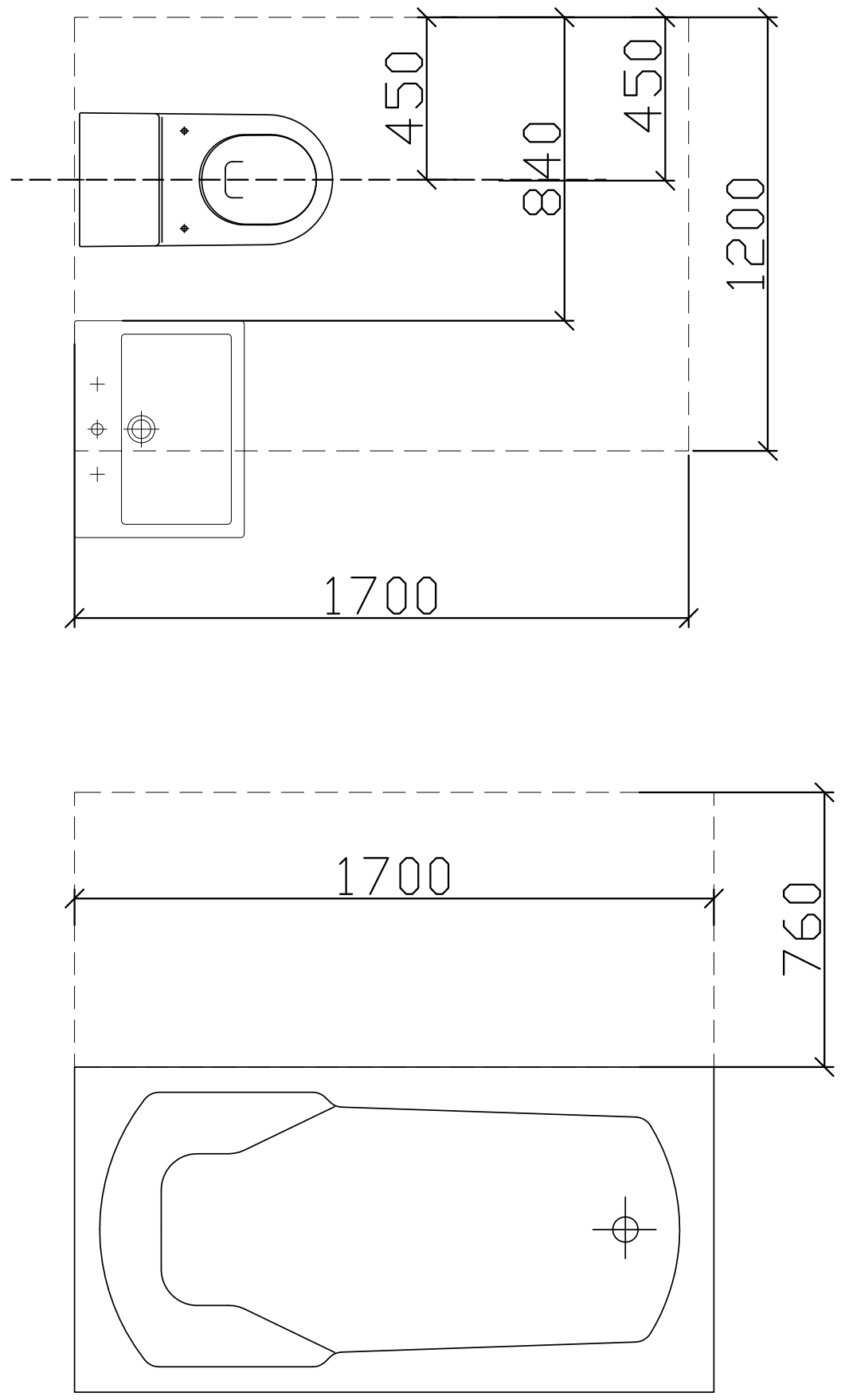

ჭრილი 2

ხელსაბანის მდებარეობა

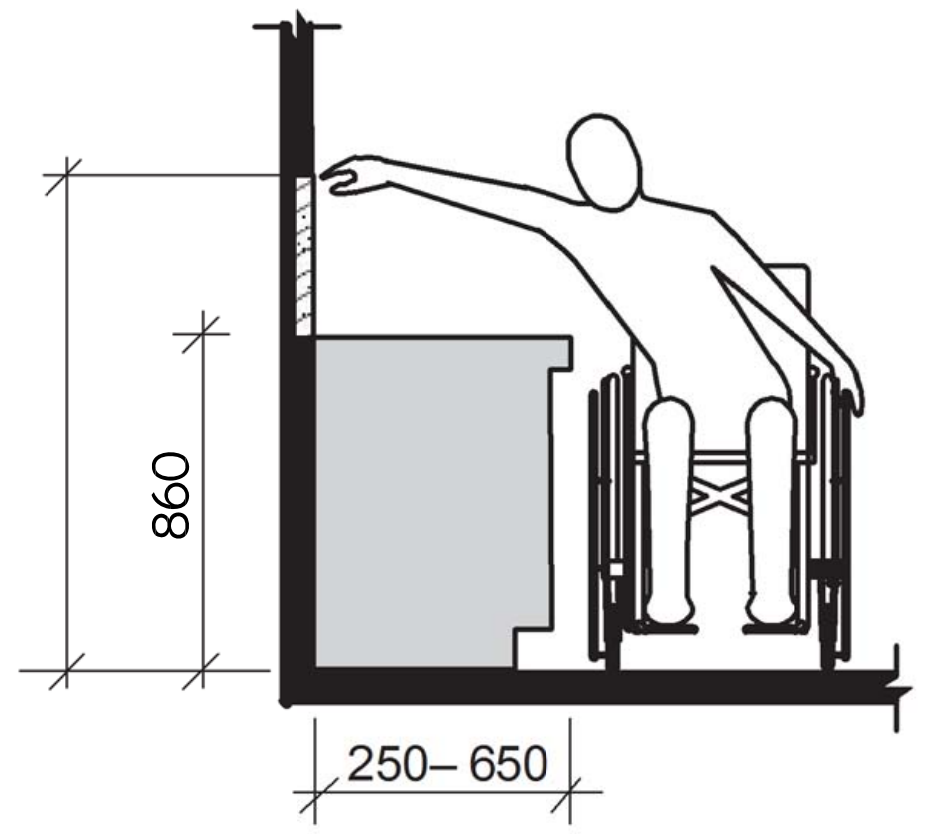

ხელსაბანი ბ ტიპის ერთეულებში
ვარიანტი ბ სააბაზანოები

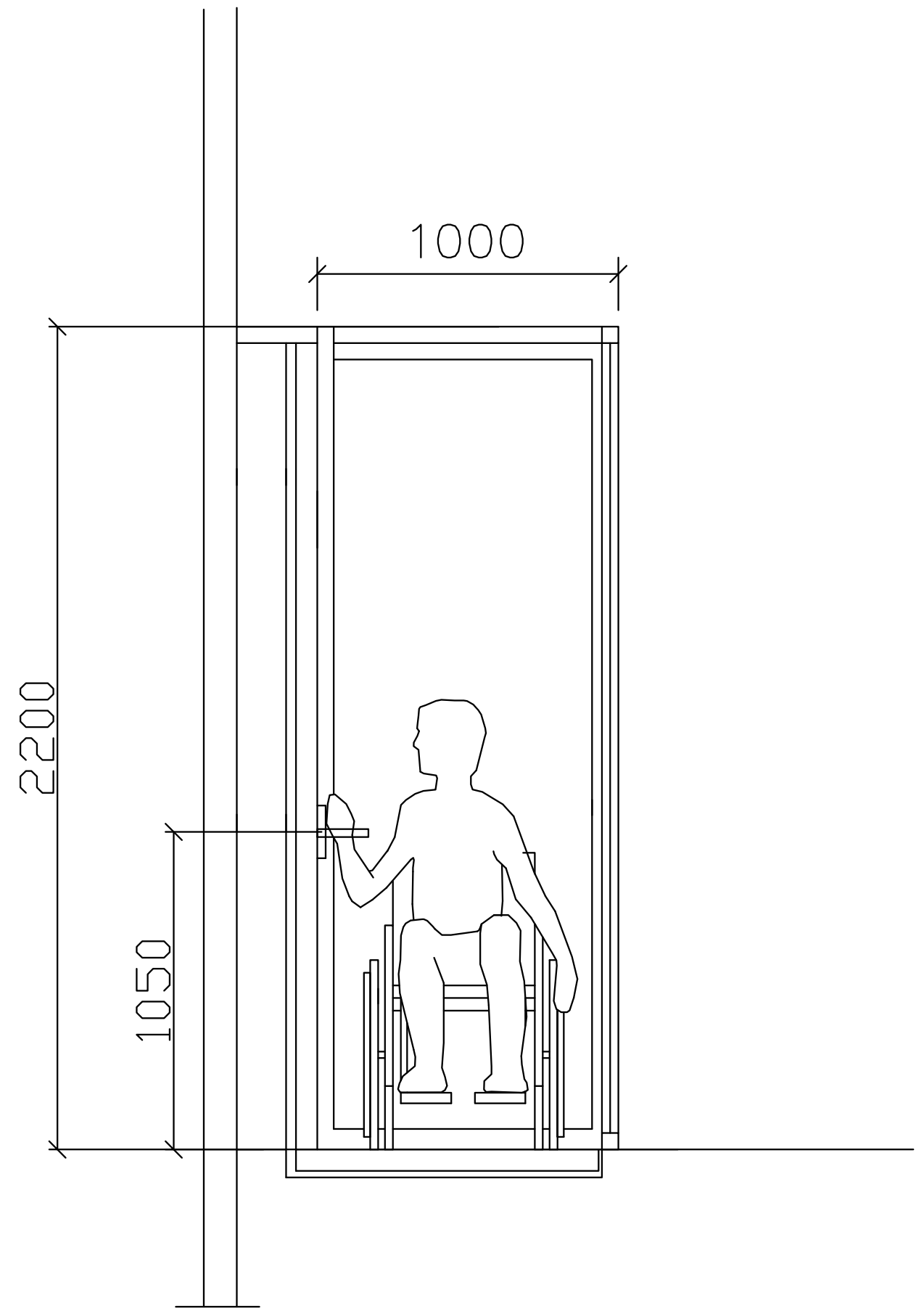

მრავალფუნქციური კომპლექსი (საოფისე; კომერციული; საცხოვრებელი)

ქ. თბილისი, ქავთარაძის ქუჩა #19

A3 Architects
Urban planning & Architecture

თანამდებობა	გვარი	ხელმოწერა
დირექტორი		
მთ.არქიტექტორი		
არქიტექტორი		

პირობითი აღნიშვნები

სახანძრო სისტემების ოთახი	სახანძრო მილდგარი
ავტოსაშხეფი	სახანძრო განყოფილებასთან კავშირის სისტემა
კვამლზე მორეაგირე	მექანიკური განიავება
გასასვლელი	ხელის ცეცხლმაქრი
სახანძრო განგაშის ხელით სამართავი კონსოლი	ვიზუალური და ხმოვანი განგაშის სისტემა
დაწნევის სისტემა	

ტექნიკურ-ეკონომიკური მაჩვენებლები

დანიშნულება	ფართობი

ნახაზის სახელწოდება

ბ ტიპის ბინაში მისაწვდომობა

ნახაზის მონაცემები

მასშტაბი	ფორმატი	თარიღი
1:1.67, 1:1.53, 1:25.30	A3	03/2021
სტადია	გვერდი	გვერდები
	A.03.8	

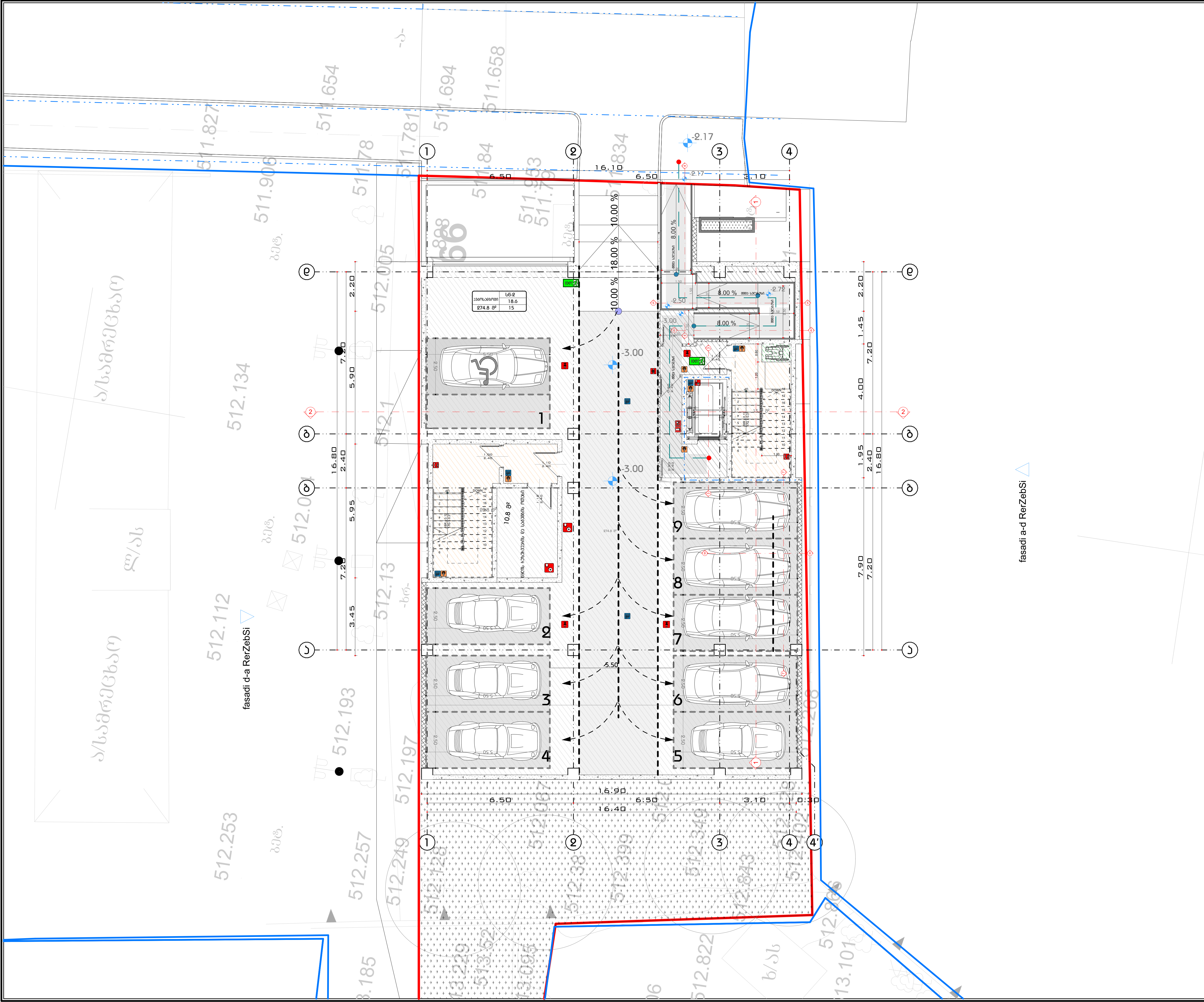

მრავალფუნქციური კომპლექსი (საოფისე; კომერციული; საცხოვრებელი)

ქ. თბილისი, ქავთარაძის ქუჩა #19

A3 Architects
Urban planning & Architecture

თანამდებობა	გვარი	ხელმოწერა
დირექტორი		
მთ.არქიტექტორი		
არქიტექტორი		

პირობითი აღნიშვნები

	სახანძრო სისტემების ოთახი		სახანძრო მილდგარი
	ავტოსაშხეფი		სახანძრო განყოფილებასთან კავშირის სისტემა
	კვამლზე მორეაგირე		მექანიკური განიავება
EXIT	გასასვლელი		ხელის ცეცხლმაქრი
	სახანძრო განგაშის ხელით სამართავი კოლოფი		ვიზუალური და ხმოვანი განგაშის სისტემა
	დაწნევის სისტემა		

ტექნიკურ-ეკონომიკური მაჩვენებლები

დანიშნულება	ფართობი

ნახაზის სახელწოდება

- 1 სართულის გეგმა -3.00 ნიშნულზე

ნახაზის მონაცემები

მასშტაბი	ფორმატი	თარიღი
1:150	A3	03/2021
სტადია	გვერდი	გვერდები
	A.03.9	

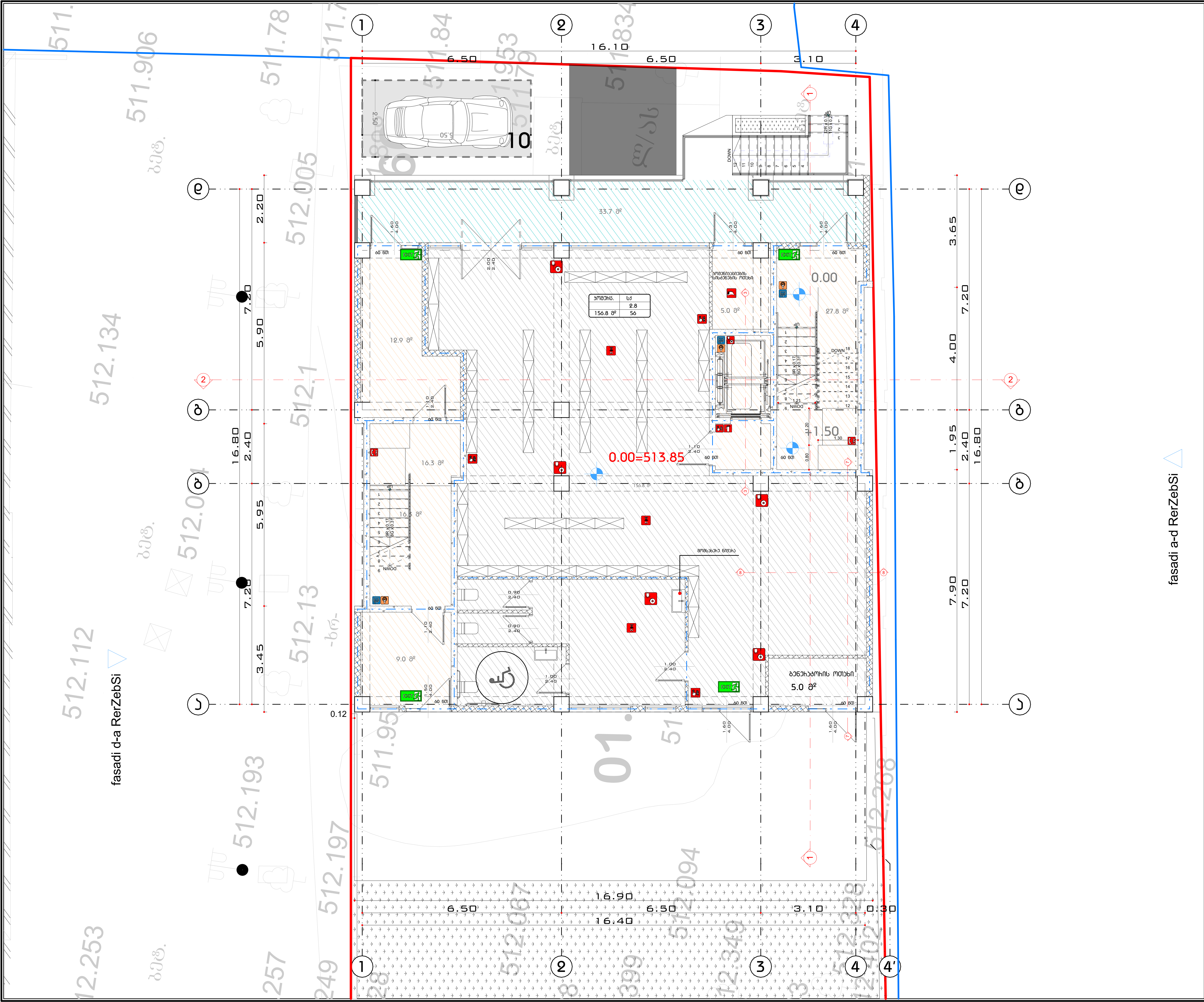

მრავალფუნქციური კომპლექსი (საოფისე; კომერციული; საცხოვრებელი)

ქ. თბილისი, ქავთარაძის ქუჩა #19

A3 Architects
Urban planning & Architecture

თანამდებობა	გვარი	ხელმოწერა
დირექტორი		
მთ.არქიტექტორი		
არქიტექტორი		

პირობითი აღნიშვნები

	სახანძრო სისტემების ოთახი		სახანძრო მილდგარი
	ავტოსაშხეფი		სახანძრო განყოფილებასთან კავშირის სისტემა
	კვამლზე მორეაგირე		მექანიკური განიავება
EXIT	გასასვლელი		ხელის ცეცხლმაქრი
	სახანძრო განგაშის ხელით სამართავი კოლოფი		ვიზუალური და ხმოვანი განგაშის სისტემა
	დაწნევის სისტემა		

ტექნიკურ-ეკონომიკური მაჩვენებლები

დანიშნულება	ფართობი

ნახაზის სახელწოდება

I სართულის გეგმა 0.00 ნიშნულზე

ნახაზის მონაცემები

მასშტაბი	ფორმატი	თარიღი
1:110	A3	03/2021
სტადია	გვერდი	გვერდები
	A.03.10	

ᲐᲦᲜᲘᲨᲕᲜᲔᲚᲘ ᲑᲔᲑᲛᲐ ᲜᲐᲮᲛᲝᲓᲔᲑᲔᲜᲘᲚᲘᲐ ᲮᲘᲑᲘᲡ ᲛᲐᲮᲨᲘᲡ ᲡᲐᲭᲕᲔᲜᲔᲑᲚᲐᲓ ᲡᲐᲮᲗᲝᲕᲔᲚᲘᲡ ᲡᲘᲛᲐᲦᲚᲘᲓᲔᲜ ᲑᲐᲛᲝᲛᲓᲘᲜᲐᲮᲔ.

ᲡᲐᲮᲗᲝᲕᲔᲚᲨᲘ ᲐᲮ ᲔᲜᲧᲝᲤᲐ ᲐᲜᲢᲮᲔᲡᲝᲚᲔᲑᲘ ᲓᲐ ᲡᲮᲕᲐ ᲤᲣᲜᲥᲪᲘᲘᲡ ᲝᲑᲘᲔᲥᲢᲔᲑᲘ

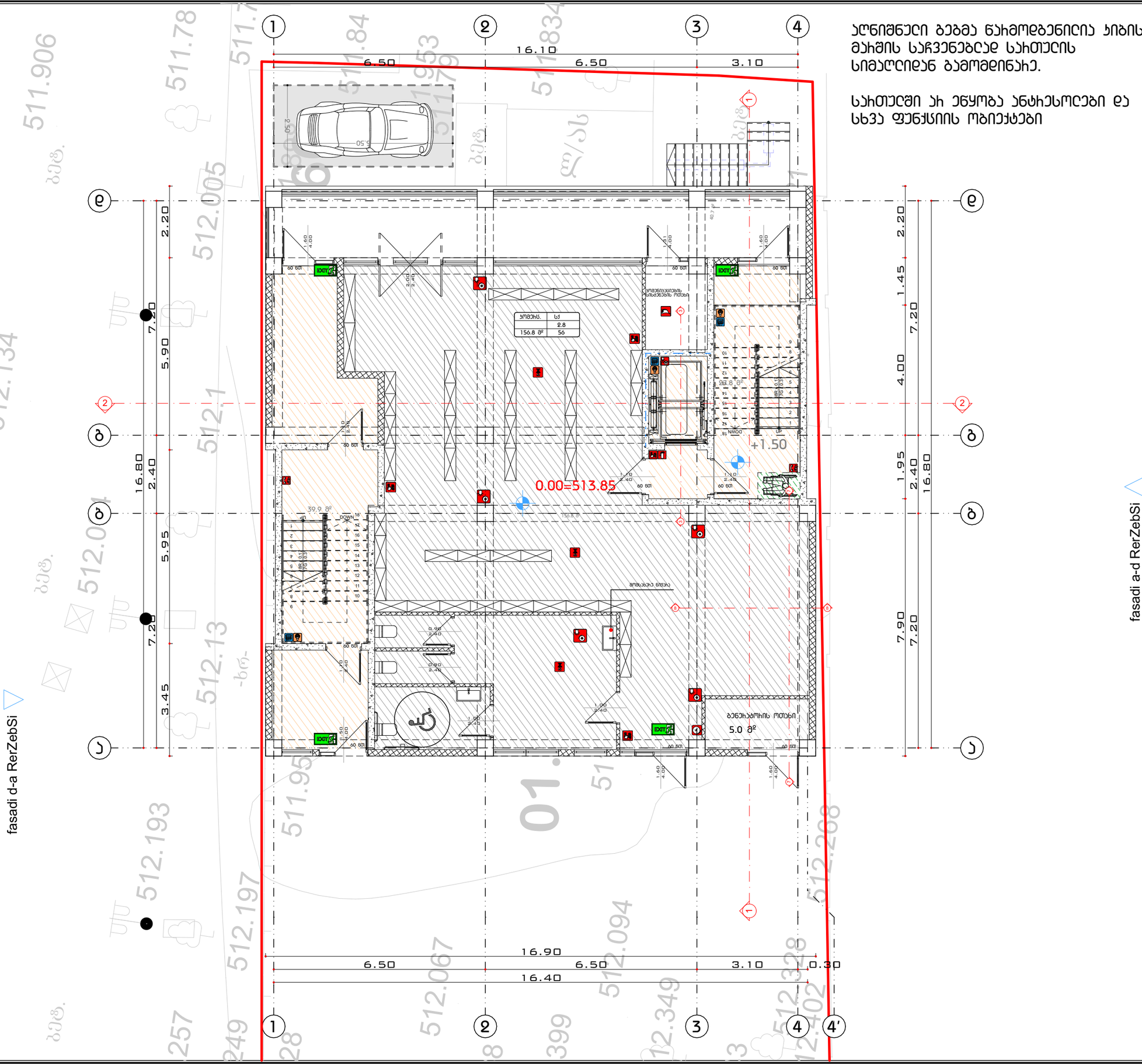

მᲘᲕᲐᲚᲔᲤᲣᲜᲥᲪᲘᲣᲠᲘ ᲞᲠᲝᲔᲥᲢᲘ (ᲡᲐᲪᲮᲝᲕᲠᲔᲑᲔᲚᲘ; ᲞᲠᲝᲔᲥᲡᲘᲣᲠᲘ; ᲡᲐᲡᲬᲐᲠᲝᲕᲘᲡᲔᲑᲔᲚᲘ)

ქ. ᲗᲑᲘᲚᲘᲡᲘ, ᲙᲐᲕᲗᲐᲮᲐᲫᲘᲡ ᲥᲣᲩᲐ #19

A3 Architects
Urban planning & Architecture

ᲗᲐᲜᲐᲛᲓᲔᲑᲝᲑᲐ	ᲒᲕᲐᲠᲘ	ᲮᲔᲚᲛᲝᲬᲔᲠᲐ
ᲓᲘᲠᲔᲥᲢᲝᲠᲘ		
ᲐᲠᲥ.ᲐᲠᲥᲘᲢᲔᲥᲢᲝᲠᲘ		
ᲐᲠᲥᲘᲢᲔᲥᲢᲝᲠᲘ		

ᲐᲘᲠᲝᲑᲘᲗᲘ ᲡᲘᲛᲑᲝᲚᲝᲔᲑᲘ

	ᲡᲐᲮᲐᲜᲫᲐᲠᲝ ᲡᲘᲜᲘᲐᲚᲔᲑᲘᲡ ᲦᲘᲙᲔᲑᲘ		ᲡᲐᲮᲐᲜᲫᲐᲠᲝ ᲛᲘᲪᲔᲛᲐᲓᲘ
	ᲮᲔᲜᲐᲮᲨᲘᲠᲘ ᲐᲜᲗᲐᲮᲨᲘᲠᲔᲑᲘᲡ ᲡᲘᲜᲐᲚᲔᲑᲘᲡ ᲡᲘᲡᲢᲔᲛᲐ		ᲡᲐᲮᲐᲜᲫᲐᲠᲝ ᲒᲐᲜᲒᲠᲔᲨᲘᲡᲐᲓᲐᲛᲪᲐᲕᲘ ᲡᲘᲡᲢᲔᲛᲘᲡ ᲡᲘᲜᲐᲚᲔᲑᲘᲡ ᲡᲘᲡᲢᲔᲛᲐ
	ᲮᲔᲜᲐᲮᲨᲘᲠᲘ ᲐᲜᲗᲐᲮᲨᲘᲠᲔᲑᲘᲡ ᲡᲘᲜᲐᲚᲔᲑᲘᲡ ᲡᲘᲡᲢᲔᲛᲐ		ᲛᲘᲬᲘᲡᲥᲕᲔᲨᲐ ᲒᲐᲜᲗᲐᲕᲡᲔᲑᲘᲡ ᲡᲘᲜᲐᲚᲔᲑᲘᲡ ᲡᲘᲡᲢᲔᲛᲐ
	ᲮᲔᲜᲐᲮᲨᲘᲠᲘ ᲐᲜᲗᲐᲮᲨᲘᲠᲔᲑᲘᲡ ᲡᲘᲜᲐᲚᲔᲑᲘᲡ ᲡᲘᲡᲢᲔᲛᲐ		ᲛᲘᲬᲘᲡᲥᲕᲔᲨᲐ ᲒᲐᲜᲗᲐᲕᲡᲔᲑᲘᲡ ᲡᲘᲜᲐᲚᲔᲑᲘᲡ ᲡᲘᲡᲢᲔᲛᲐ
	ᲐᲕᲐᲠᲘᲡᲡᲐᲛᲫᲔᲑᲜᲔᲚᲝ		ᲮᲔᲪᲘᲡ ᲡᲘᲡᲮᲚᲛᲫᲚᲔᲪᲘ
	ᲮᲫᲔᲑᲘᲡ ᲛᲝᲠᲩᲔᲑᲘᲗᲘ		ᲛᲘᲬᲘᲕᲥᲕᲔᲨᲘ ᲓᲐ ᲮᲛᲝᲕᲜᲘ ᲒᲐᲜᲗᲐᲕᲡᲔᲑᲘᲡ ᲡᲘᲜᲐᲚᲔᲑᲘ
	ᲒᲐᲡᲐᲡᲕᲚᲔᲚᲘ		ᲮᲔᲪᲘᲡ ᲡᲘᲡᲮᲚᲛᲫᲚᲔᲪᲘ
	ᲡᲐᲮᲐᲜᲫᲐᲠᲝ ᲒᲐᲜᲒᲠᲔᲨᲘᲡᲐᲓᲐᲛᲪᲐᲕᲘ ᲡᲘᲡᲢᲔᲛᲘᲡ ᲡᲘᲜᲐᲚᲔᲑᲘᲡ ᲡᲘᲡᲢᲔᲛᲐ		ᲛᲘᲬᲘᲕᲥᲕᲔᲨᲘ ᲒᲐᲜᲗᲐᲕᲡᲔᲑᲘᲡ ᲡᲘᲜᲐᲚᲔᲑᲘᲡ ᲡᲘᲡᲢᲔᲛᲐ
	ᲦᲕᲜᲘᲡᲘᲡ ᲡᲘᲜᲗᲔᲖᲔ		

ᲢᲔᲥᲜᲘᲙᲣᲠ-ᲔᲙᲝᲜᲝᲛᲘᲙᲣᲠᲘ ᲛᲐᲩᲕᲔᲜᲔᲑᲚᲔᲑᲘ

ᲓᲐᲜᲘᲨᲜᲣᲚᲔᲑᲐ	ᲤᲐᲡᲘᲗᲝᲑᲘ

ᲜᲐᲮᲐᲖᲘᲡ ᲡᲐᲮᲔᲚᲬᲝᲓᲔᲑᲐ

I ᲡᲐᲮᲗᲝᲕᲔᲚᲘᲡ ᲑᲔᲑᲛᲐ 0.00 ᲜᲘᲨᲜᲘᲡᲖᲔ

ᲜᲐᲮᲐᲖᲘᲡ ᲛᲝᲜᲐᲪᲔᲛᲔᲑᲘ

ᲛᲐᲡᲨᲢᲐᲑᲘ	ᲤᲝᲠᲛᲐᲢᲘ	ᲗᲐᲠᲘᲦᲘ
1:110	A3	03/2021
ᲡᲢᲐᲓᲘᲐ	ᲑᲔᲭᲓᲘ	ᲑᲔᲭᲓᲔᲑᲘ
	A.03.11	

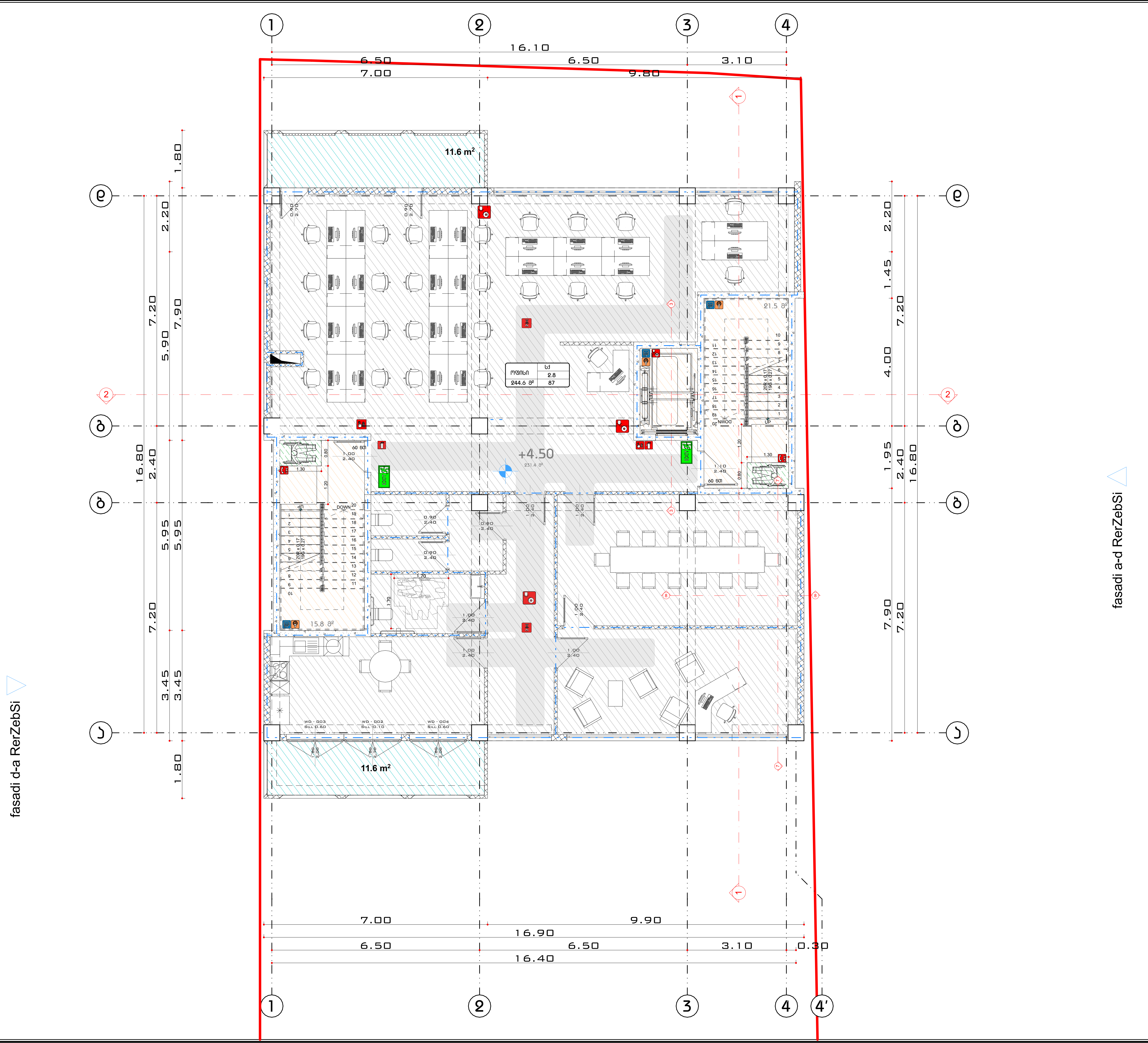

მრავალფუნქციური კომპლექსი (საოფისე; კომერციული; საცხოვრებელი)

ქ. თბილისი, ქავთარაძის ქუჩა #19

A3 Architects
Urban planning & Architecture

თანამდებობა	გვარი	ხელმოწერა
დირექტორი		
მთ.არქიტექტორი		
არქიტექტორი		

პირობითი აღნიშვნები

ტექნიკურ-ეკონომიკური მაჩვენებლები

დასახელება	ფართობი

ნახაზის სახელწოდება

II სართულის გეგმა +4.50 ნიშნულზე

ნახაზის მონაცემები

მასშტაბი	ფორმატი	თარიღი
1:110	A3	03/2021
სტადია	გვერდი	გვერდები
	A.03.12	

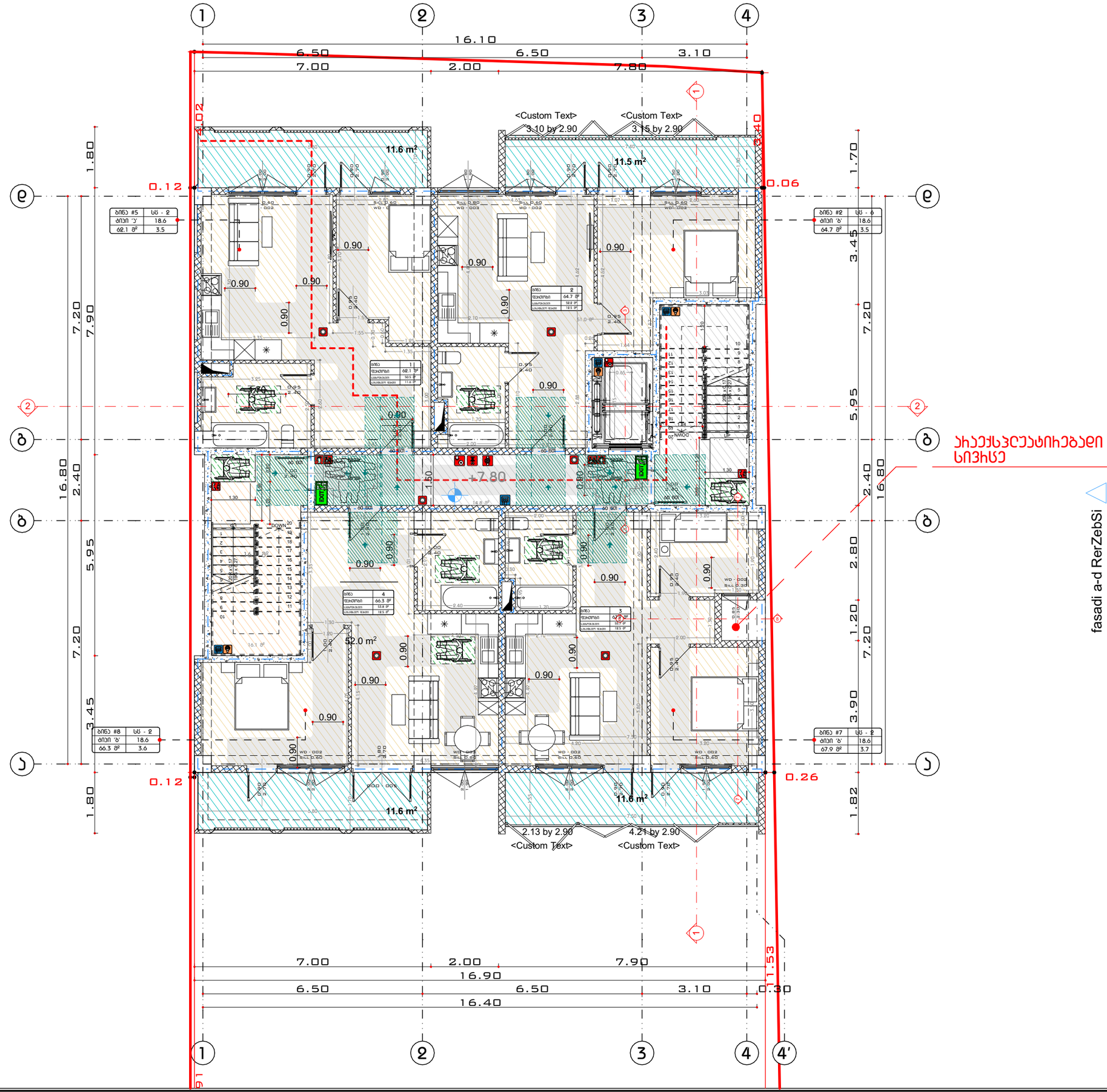

III სართულის გეგმა +7.80 ნიშნულზე

არქიტექტურული ნაწილი

სახანძრო სისტემების ოთახი	სახანძრო მილები
ჯვარედინი	სახანძრო განგაშის ხელით ჩართვის სისტემა
ჯვარედინი მოპირკეთება	მეკანიკური ვენტილაცია
ბასკულები	ხელის სუსტდენის
სახანძრო განგაშის ხელით ჩართვის სისტემა	მიმღები და ხმოვანი განგაშის სისტემა
ღუნების სისტემა	

ტექნიკური-ეკონომიკური მაჩვენებლები

დანიშნულება	ფართობი

მასშტაბი	ფორმატი	თარიღი
1:110	A3	03/2021
სტადია	ბვეხდი	ბვეხდები
	A.03.13	

მხარეფუნქციური კომპლექსი (სასტუმრო; კომერციული; სასწავლებელი)

ქ. თბილისი, კვეთახევის ქუჩა #19

A3 Architects
Urban planning & Architecture

თანამდებობა | გვარი | ხელმოწერა
დირექტორი
მთ.არქიტექტორი
არქიტექტორი

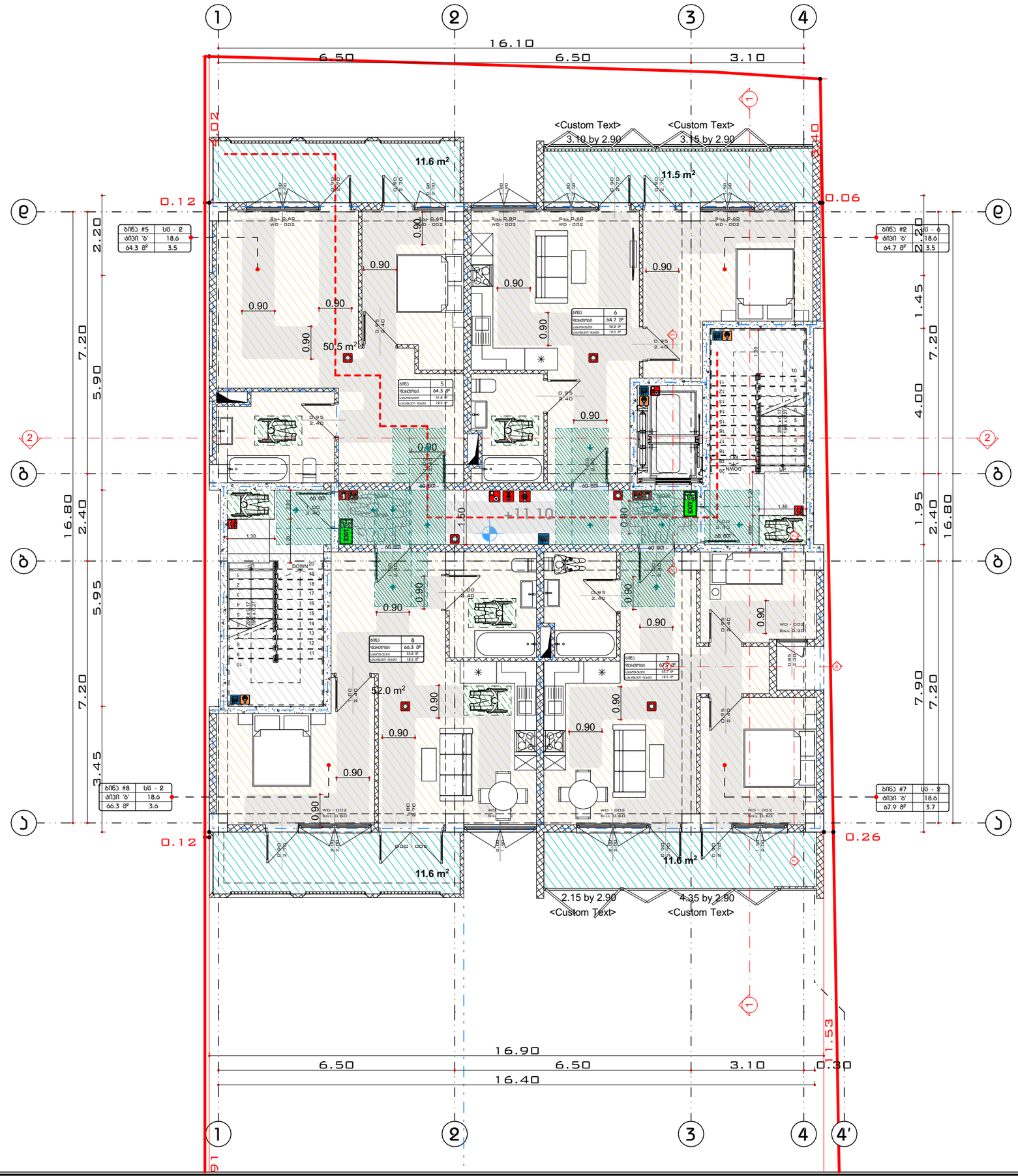

მრავალფუნქციური კომპლექსი (საოფისე; კომერციული; სასტუმროვილები)

ქ. თბილისი, ჯავთარაძის ქუჩა #19

A3 Architects
Urban planning & Architecture

თანამდებობა	გვარი	ხელმოწერა
დირექტორი		
მთ.არქიტექტორი		
არქიტექტორი		

პირობითი აღნიშვნები

	სახანძრო სისტემების ობიექტი		სახანძრო მილები
	ავტომანქანები		სახანძრო ბანკომოდებასთან ავტომანის სისტემა
	ჯავშანი მორიგებისა		მეკანიკური ბანიკვება
EXIT	ბასასვლელი		ხელის სუსტემა
	სახანძრო ბანგამის ბანომ ბანიკვის ობიექტი		მეხეკეთი და ხმოვანი ბანგამის სისტემა
	ღანგევის სისტემა		

ტექნიკურ-ეკონომიკური მაჩვენებლები

დანიშნულება	ფაქტობი

ნახაზის სახელწოდება

IV სართულის ბებმა +11.10 ნიშნულზე

ნახაზის მონაცემები

მასშტაბი	ფორმატი	თარიღი
1:110	A3	03/2021
სტადია	ბვეძღი	ბვეძღები
	A.03.14	

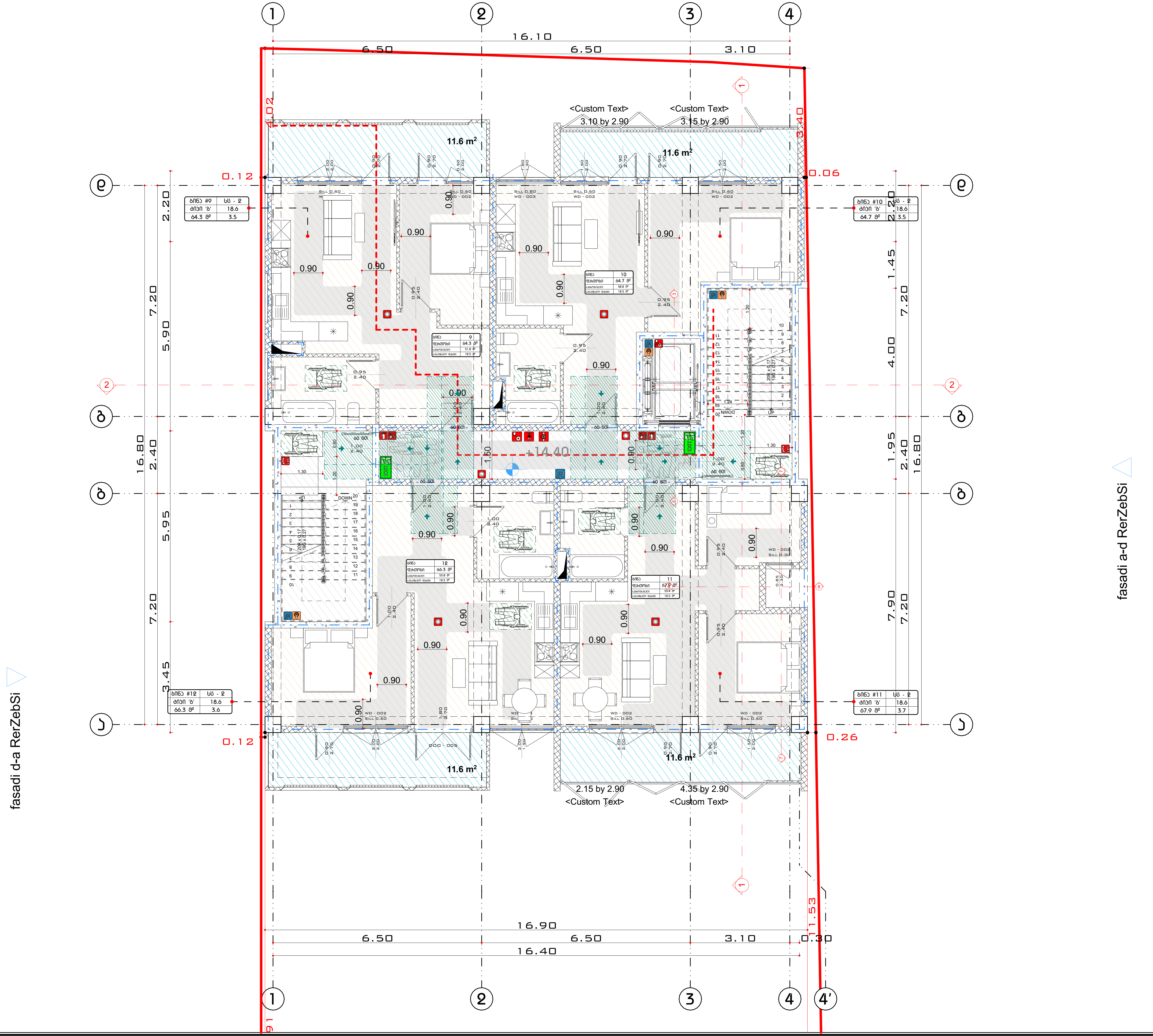

მრავალფუნქციური კომპლექსი (საოფისე; კომერციული; საცხოვრებელი)

ქ. თბილისი, ქავთარაძის ქუჩა #19

A3 Architects
Urban planning & Architecture

თანამდებობა	გვარი	ხელმოწერა
დირექტორი		
მთ.არქიტექტორი		
არქიტექტორი		

პირობითი აღნიშვნები

ტექნიკურ-ეკონომიკური მაჩვენებლები

დასახელება	ფართობი

ნახაზის სახელწოდება

V სართულის გეგმა +14.40 ნიშნულზე

ნახაზის მონაცემები

მასშტაბი	ფორმატი	თარიღი
1:110	A3	03/2021
სტადია	გვერდი	გვერდები
	A.03.15	

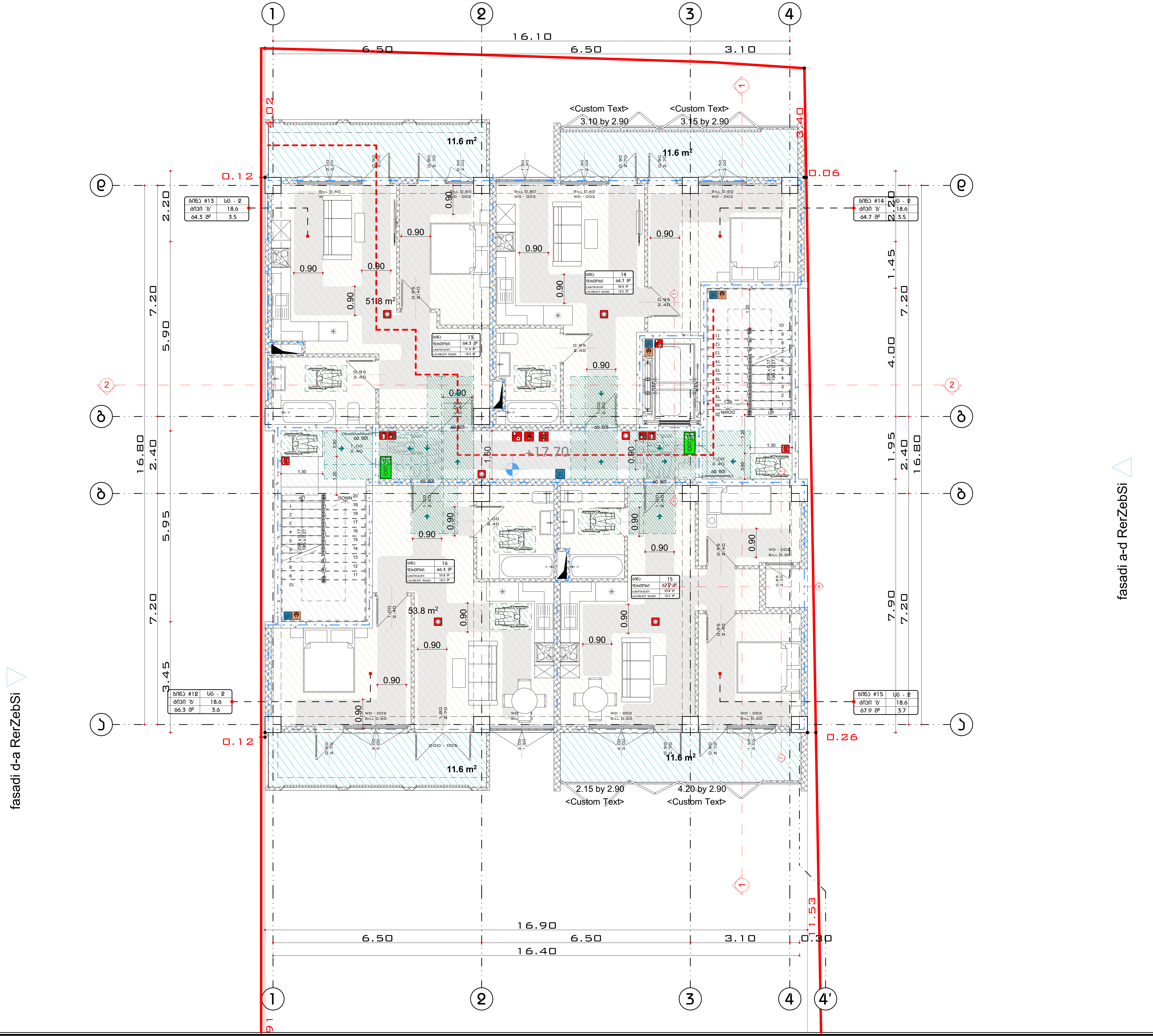

მრავალფუნქციური კომპლექსი (საოფისე; კომერციული; საცხოვრებელი)

ქ. თბილისი, ქავთარაძის ქუჩა #19

A3 Architects
Urban planning & Architecture

თანამდებობა	გვარი	ხელმოწერა
დირექტორი		
მთ.არქიტექტორი		
არქიტექტორი		

პირობითი აღნიშვნები

სახანძრო სისტემების ოთახი	სახანძრო მილდგარი
ავტოსაშხეფი	სახანძრო განყოფილებასთან კავშირის სისტემა
კვამლზე მორეაგირე	მექანიკური განიავება
გასასვლელი	ხელის ცეცხლმაქრი
სახანძრო განგაშის ხელით სამართავი კოლოფი	ვიზუალური და ხმოვანი განგაშის სისტემა
დაწნევის სისტემა	

ტექნიკურ-ეკონომიკური მაჩვენებლები

დანიშნულება	ფართობი

ნახაზის სახელწოდება

VI სართულის გეგმა +17.70 ნიშნულზე

ნახაზის მონაცემები

მასშტაბი	ფორმატი	თარიღი
1:110	A3	03/2021
სტადია	ფურცელი	ფურცლები
	A.03.16	

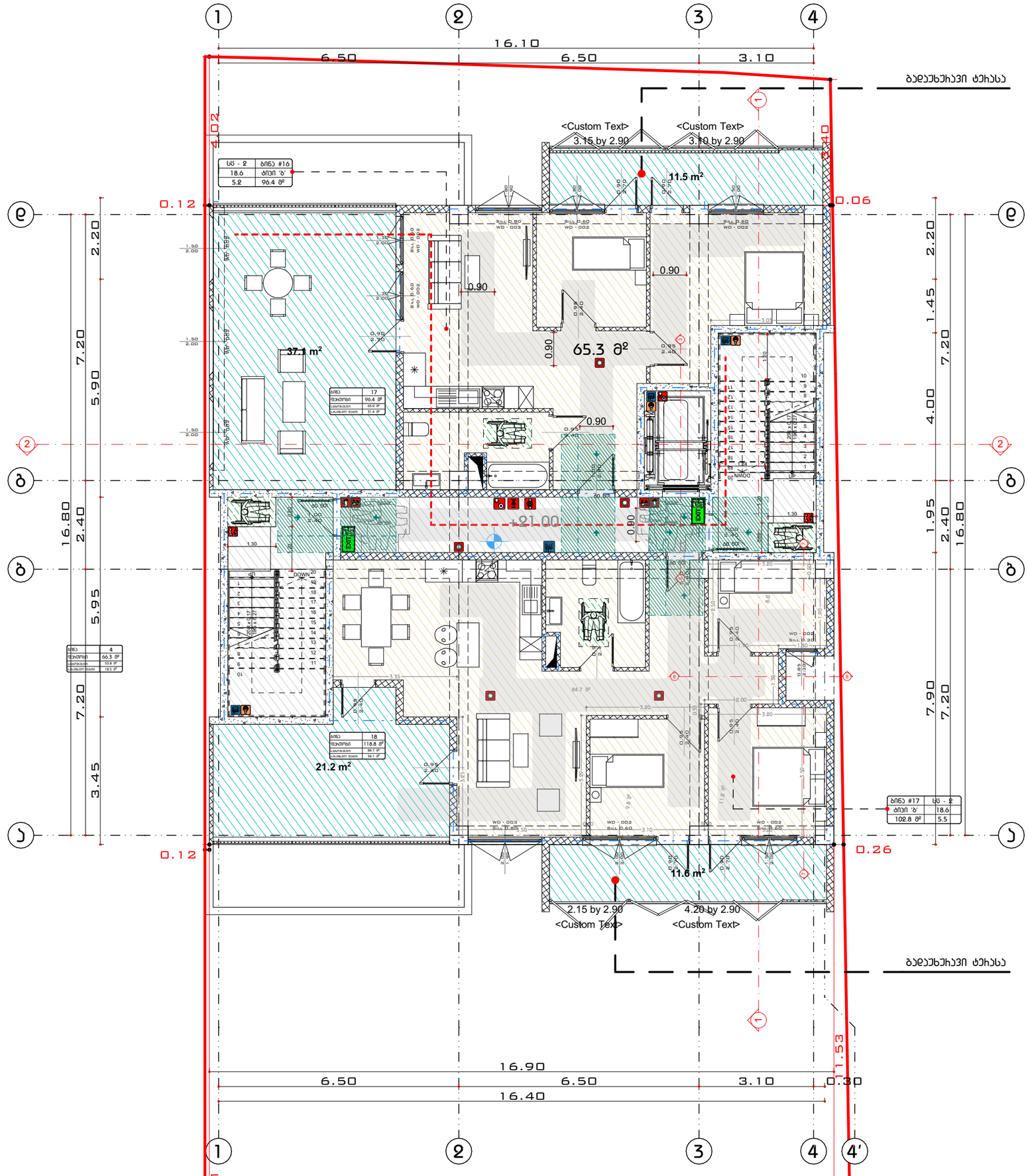

მრავალფუნქციური კომპლექსი (საოფისე; კომერციული; სასტუმროვანებელი)

ქ. თბილისი, ჯავთარაძის ქუჩა #19

A3 Architects
Urban planning & Architecture

თანამდებობა	გვარი	ხელმოწერა
დირექტორი		
მთ.არქიტექტორი		
არქიტექტორი		

პირობითი აღნიშვნები

	სახანძრო სისტემების ობიექი		სახანძრო მილები
	ავტომანქანები		სახანძრო განკუთვნილებასთან ავტომობილის სისტემა
	ჯავშანი მოპირკეთება		მეკანიური ბანიკეთება
	ბასასვლელი		ხელის სუსტემა
	სახანძრო ბანგამის ბეტონ ბანკეთის პილონი		მეხეკეთი და ხმოვანი ბანგამის სისტემა
	ღანგეთის სისტემა		

ტექნიკურ-ეკონომიკური მაჩვენებლები

დანიშნულება	ფართობი

ნახაზის სახელწოდება

სართულის გეგმა +21.00 ნიშნულზე

ნახაზის მონაცემები

მასშტაბი	ფორმატი	თარიღი
1:110	A3	03/2021
სტადია	გვეხლი	გვეხლები
	A.03.17	

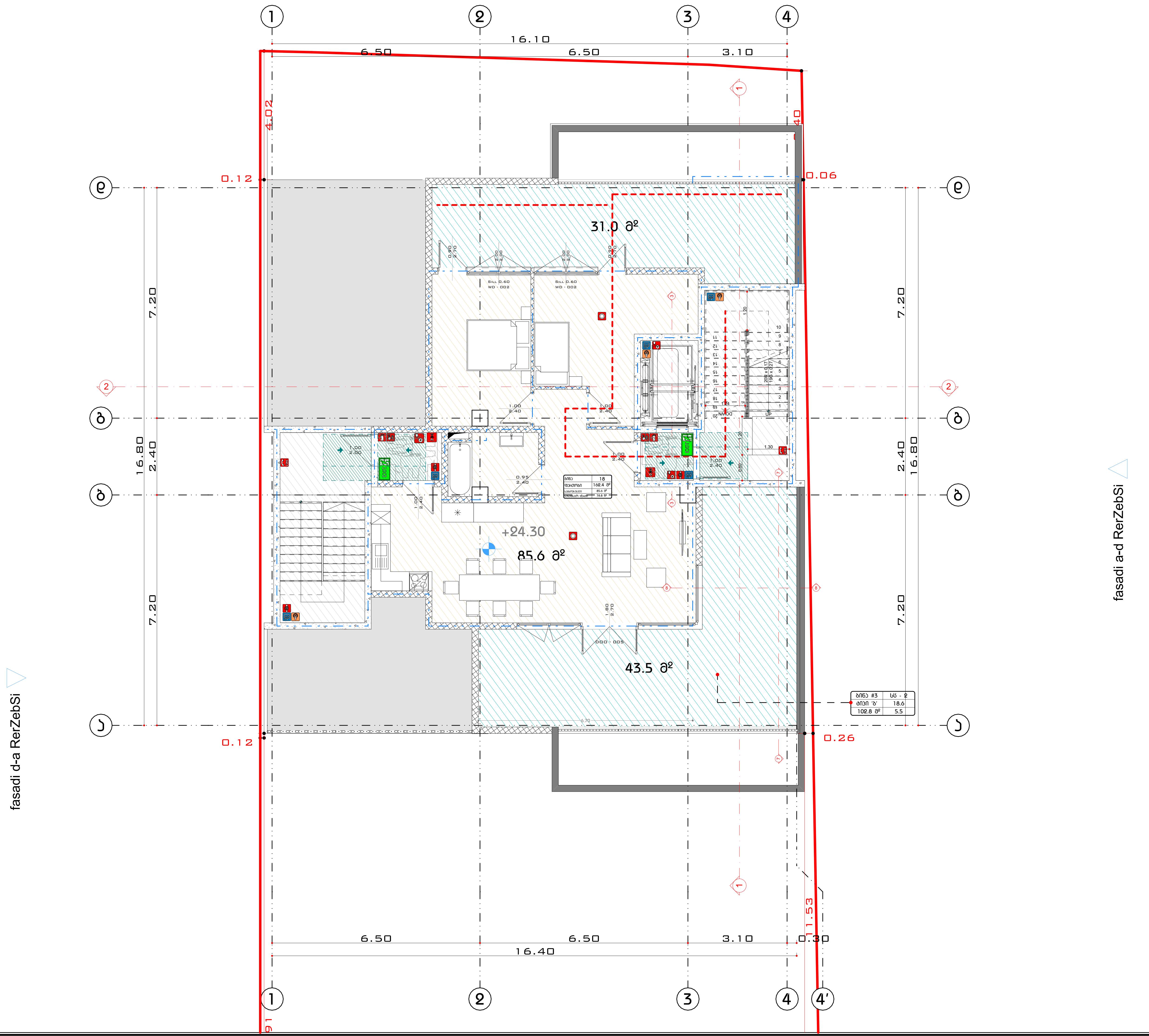

მრავალფუნქციური კომპლექსი (სასტუმრო; კომერციული; საცხოვრებელი)

ქ. თბილისი, ქავთარაძის ქუჩა #19

A3 Architects
Urban planning & Architecture

თანამდებობა	გვარი	ხელმოწერა
დირექტორი		
მთ.არქიტექტორი		
არქიტექტორი		

პირობითი აღნიშვნები

	სახანძრო სისტემების ოთახი		სახანძრო მილდგარი
	ავტოსაშხეფი		სახანძრო განყოფილებასთან კავშირის სისტემა
	კვამლზე მორეაგირე		მექანიკური განიავება
EXIT	გასასვლელი		ხელის ცეცხლმაქრი
	სახანძრო განგაშის ხელით სამართავი კოლოფი		ვიზუალური და ხმოვანი განგაშის სისტემა
	დაწნევის სისტემა		

ტექნიკურ-ეკონომიკური მაჩვენებლები

დასახელება	ფართობი

ნახაზის სახელწოდება

VIII სართულის გეგმა +24.30 ნიშნულზე

ნახაზის მონაცემები

მასშტაბი	ფორმატი	თარიღი
1:110	A3	03/2021
სტადია	გვერდი	გვერდები
	A.03.18	

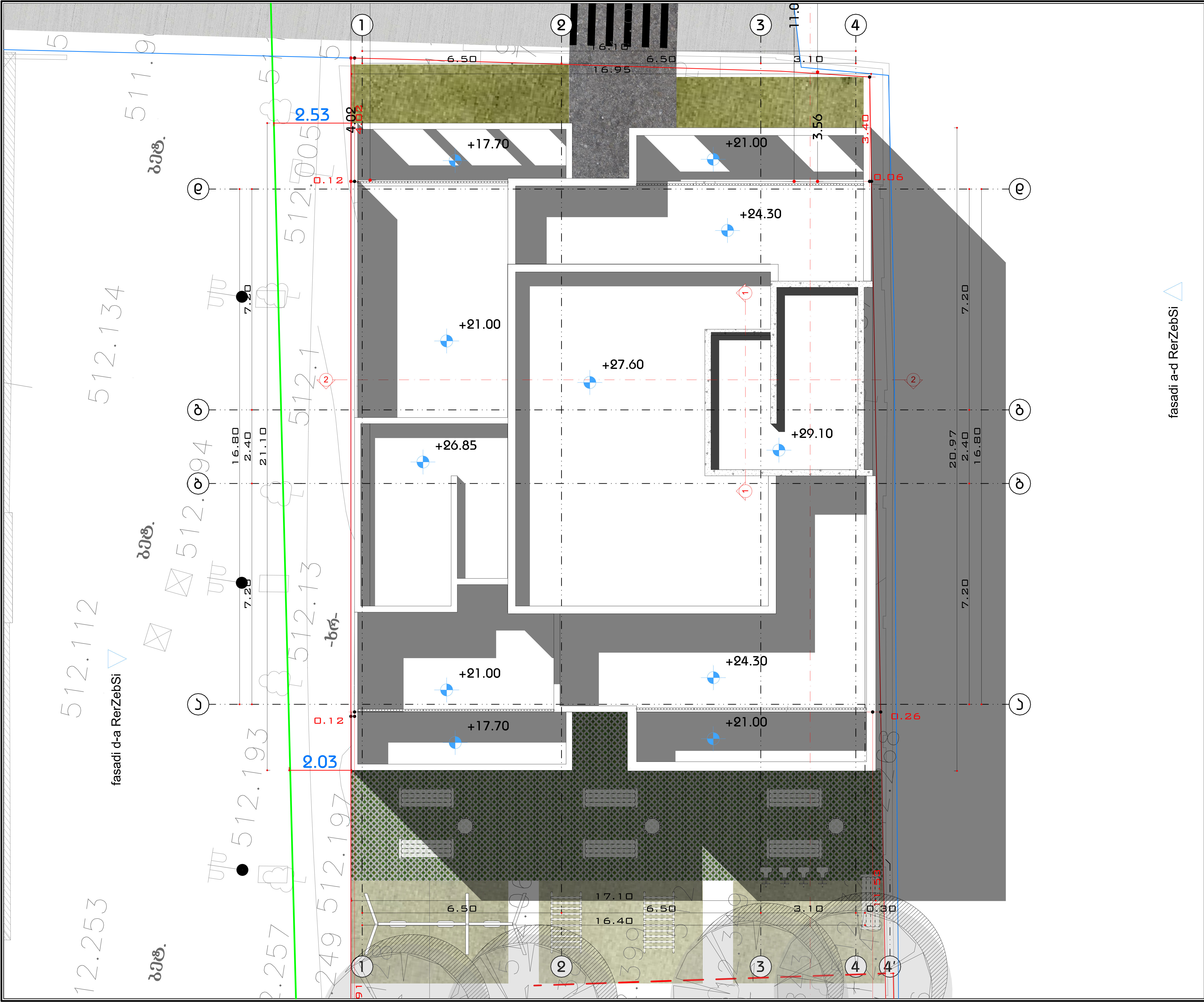

მრავალფუნქციური კომპლექსი (სასტუმრო; კომერციული; საცხოვრებელი)

ქ. თბილისი, ქავთარაძის ქუჩა #19

A3 Architects
Urban planning & Architecture

თანამდებობა	გვარი	ხელმოწერა
დირექტორი		
მთ.არქიტექტორი		
არქიტექტორი		

პირობითი აღნიშვნები

სახანძრო სისტემების ოთახი	სახანძრო მილდგარი
ავტოსაშხეფი	სახანძრო განყოფილებასთან კავშირის სისტემა
კვამლზე მორეაგირე	მექანიკური განიავება
EXIT გასასვლელი	ხელის ცეცხლმაქრი
სახანძრო განგაშის ხელით სამართავი კოლოფი	ვიზუალური და ხმოვანი განგაშის სისტემა
დაწნევის სისტემა	

ტექნიკურ-ეკონომიკური მაჩვენებლები

დანიშნულება	ფართობი

ნახაზის დასახელება

სახურავის გეგმა

ნახაზის მონაცემები

მასშტაბი	ფორმატი	თარიღი
1:110	A3	03/2021
სტადია	გვერდი	გვერდები
	A.03.19	

ფუნქციური დანიშნულების ანაბარიშის ჩარჩი
კომერციული - 267.1 კვ. მ
0.00 ნიშნულზე

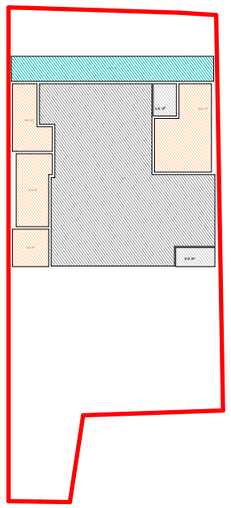

ფუნქციური დანიშნულების ანაბარიშის ჩარჩი
საოფისე - 291.4 კვ. მ
4.50 ნიშნულზე

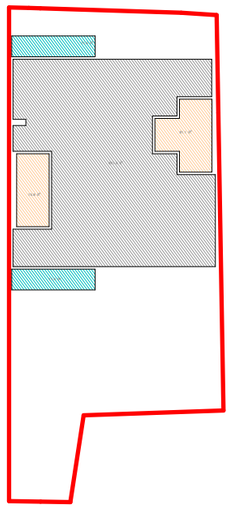

ფუნქციური დანიშნულების ანაბარიშის ჩარჩი
საცხოვრებელი - 306.0 კვ. მ
7.80 ნიშნულზე



ფუნქციური დანიშნულების ანაბარიშის ჩარჩი
საცხოვრებელი - 306.0 კვ. მ
11.10 ნიშნულზე



ფუნქციური დანიშნულების ანაბარიშის ჩარჩი
საცხოვრებელი - 306.0 კვ. მ
14.30 ნიშნულზე



ფუნქციური დანიშნულების ანაბარიშის ჩარჩი
საცხოვრებელი - 306.0 კვ. მ
17.70 ნიშნულზე



ფუნქციური დანიშნულების ანაბარიშის ჩარჩი
საცხოვრებელი - 283.4 კვ. მ
21.00 ნიშნულზე

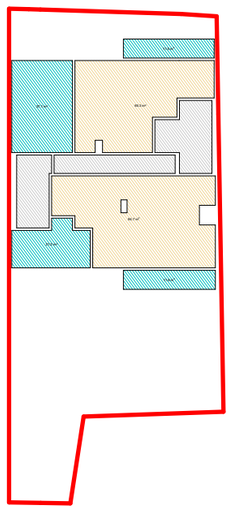

ფუნქციური დანიშნულების ანაბარიშის ჩარჩი
საცხოვრებელი - 203.0 კვ. მ
24.30 ნიშნულზე

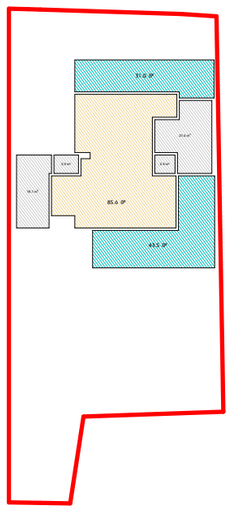

1. 0.00 ნიშნული - კომერციული და მისი დამხმარე ფართები - 267.1
2. 4.50 ნიშნული - საოფისე და მისი დამხმარე ფართები - 291.4
3. 7.80 ნიშნული - საცხოვრებელი და მისი დამხმარე ფართები - 306.0
4. 11.10 ნიშნული - საცხოვრებელი და მისი დამხმარე ფართები - 306.0
5. 14.40 ნიშნული - საცხოვრებელი და მისი დამხმარე ფართები - 306.0
6. 17.70 ნიშნული - საცხოვრებელი და მისი დამხმარე ფართები - 306.0
7. 21.00 ნიშნული - საცხოვრებელი და მისი დამხმარე ფართები - 283.4
8. 24.30 ნიშნული - საცხოვრებელი და მისი დამხმარე ფართები - 203.0

ჯამში არასაცხოვრებელი (კომერციული და საოფისე) დანიშნულებისთვის გამოყენებული ფართობი 267.1+291.4= 558.5
ჯამში საცხოვრებელი დანიშნულებისთვის გამოყენებული ფართობი 306.0*4+283.4+ 203.0= 1710.4
ფართობი ჯამში 2268.9
აქედან არასაცხოვრებელი 558.5 = 25%
საცხოვრებელი 1710.4 = 75%

მრავალფუნქციური კომპლექსი (საოფისე; კომერციული; საცხოვრებელი)

ქ. თბილისი, ჯავთარაძის ქუჩა #19

A3 Architects
Urban planning & Architecture

თანამდებობა	გვარი	ხელმოწერა
დირექტორი		
მთ.არქიტექტორი		
არქიტექტორი		

პირობითი აღნიშვნები

	სახანძრო სისტემების ოთახი		სახანძრო მილები
	ავტომატიკა		სახანძრო ტელეფონი/ხელსაწყო სისტემა
	ჯვარედინი მოძრაობის		მექანიკური ვენტილაცია
EXIT	ევაკუაციის გასასვლელი		ხელის სახანძრო
	სახანძრო ავტომატიკის ტერიტორიის ელემენტი		ელექტრო სახანძრო ხელსაწყო
	ღილაკის სისტემა		

ტექნიკურ-ეკონომიკური მაჩვენებლები

დანიშნულება	ფართობი

ნახაზის სახელწოდება

ფუნქციათა ჰოროსენტული ანაბარიში

ნახაზის მონაცემები

მასშტაბი	ფორმატი	თარიღი
1:500	A3	03/2021
სტადია	ბევრი	ბევრები
	A.03.20	

საპროექტო ნაგებობა

საპროექტო ნაგებობა

ეზანა ეზოს ჩებ. ხაზი

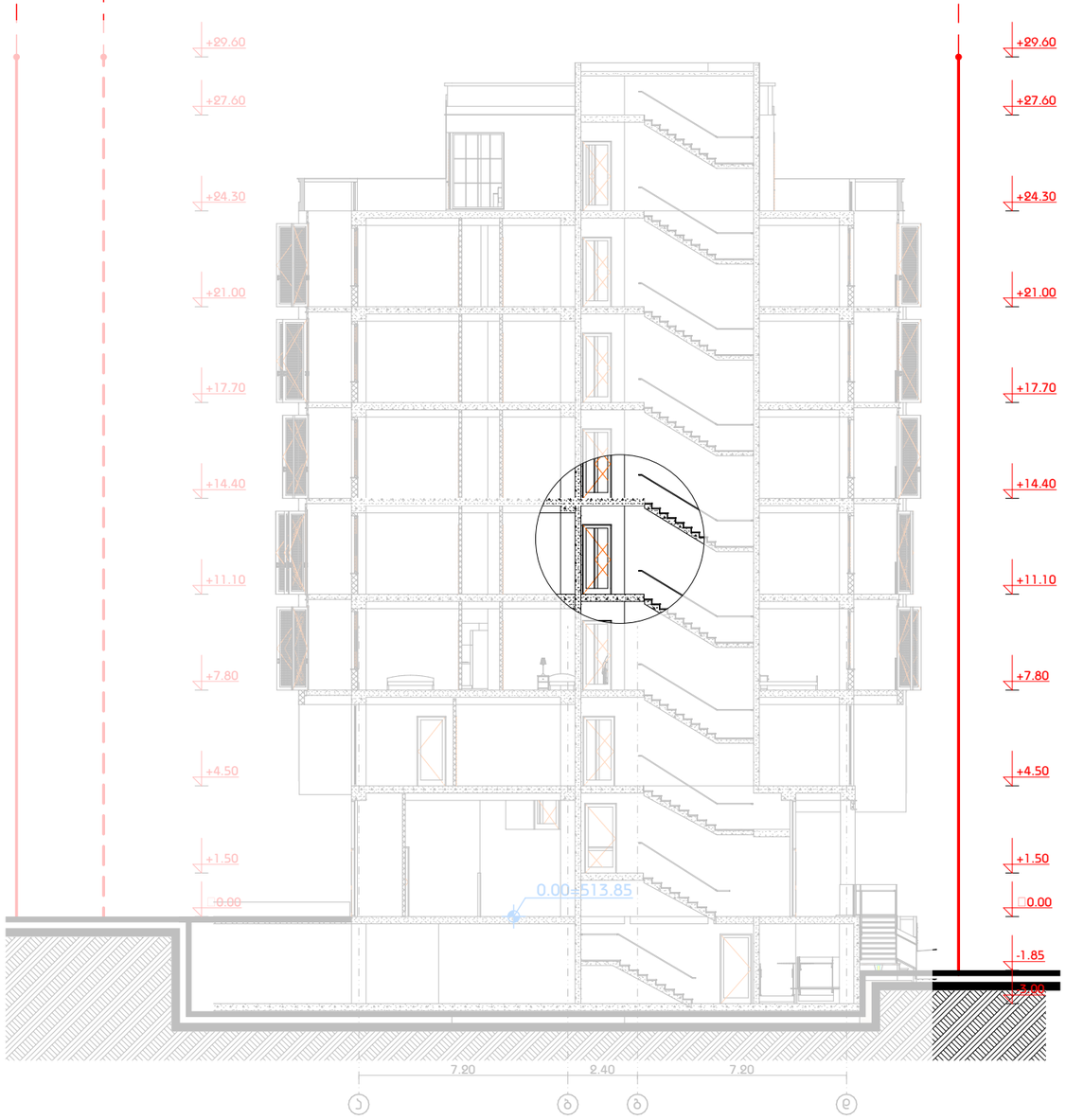

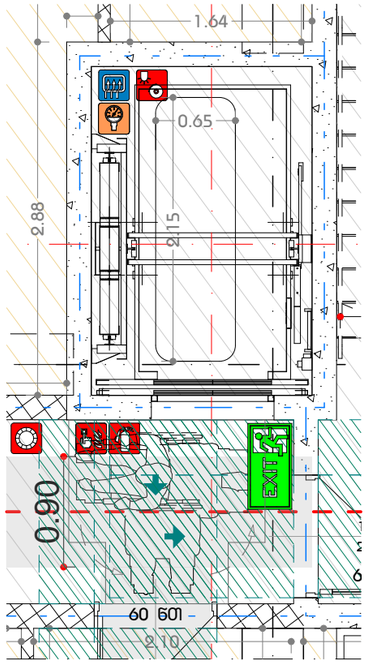

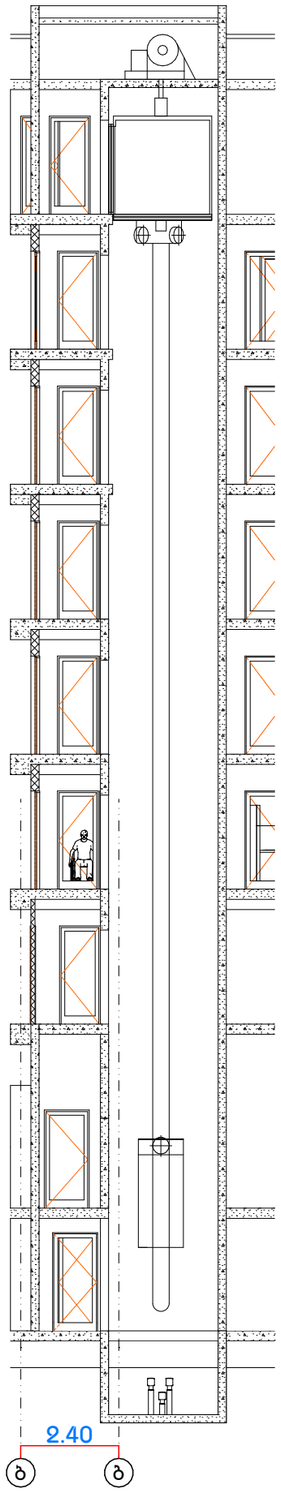

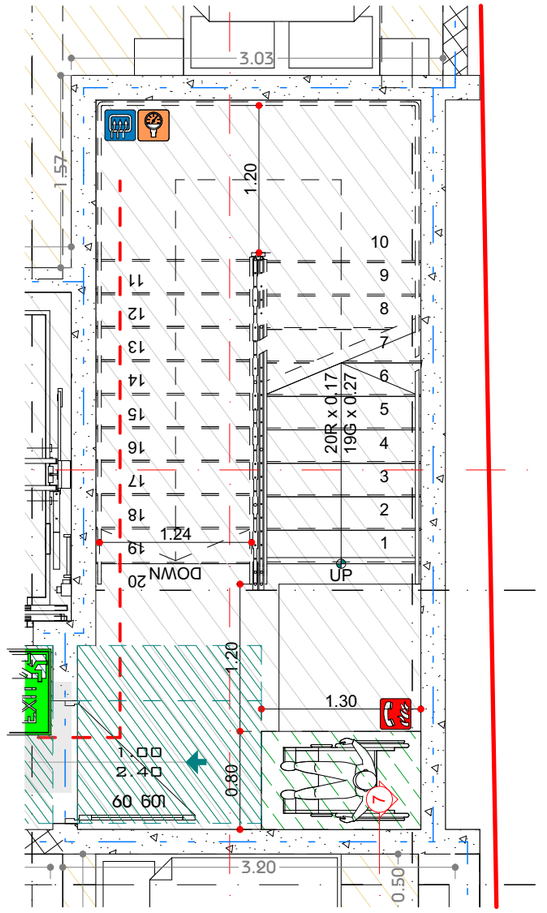

მაღალსართულიანი საცხოვრებელი კომპლექსი (საოფისე; კომერციული; სასტუმროვანებელი)

ქ. თბილისი, კოსტავას ქუჩა #19

A3 Architects
Urban planning & Architecture

თანამდებობა	გვარი	ხელმოწერა
დირექტორი		
მთ.არქიტექტორი		
არქიტექტორი		

პირობითი აღნიშვნები

	სახანძრო სისტემების ორთპი		სახანძრო მილები
	ავტომატიკა		სახანძრო ბანკომუნიკაციასთან კავშირის სისტემა
	ჯაჭვზე მოკიდების		მეკანიკური გაწოვება
EXIT	გასასვლელი		ხელის სატანტამჭიდი
	სახანძრო ბანკების ხელით გაფართოების ღილაკი		მეხანძრე და ხანძრის ბანკების სისტემა
	ღუნების სისტემა		

ტექნიკურ-ეკონომიკური მაჩვენებლები

დანიშნულება	ფართობი

ნახაზის სახელწოდება

პირის და ლიფტის დეტალები

ნახაზის მონაცემები

მასშტაბი	ფორმატი	თარიღი
1:200, 1:50, 1:150	A3	03/2021
სტადია	ბვეიდი	ბვეიდები
	A.03.21	

ბინამრავნებით ვიწრო ტიპის ეზოში ტროტუარის ფილების მოწყობა, ავტო-ბეტონის ფილების ჩაწყობა 83 სანტიმეტრ სიმაღლეზე -3. ნიშნულამდე ეზოში ბეტონის ბორდიურების ჩასმა და ნიადაგის ჩაყრა ბორდიურებამდე, ბალახის თესვა და ხეების დარგვა.

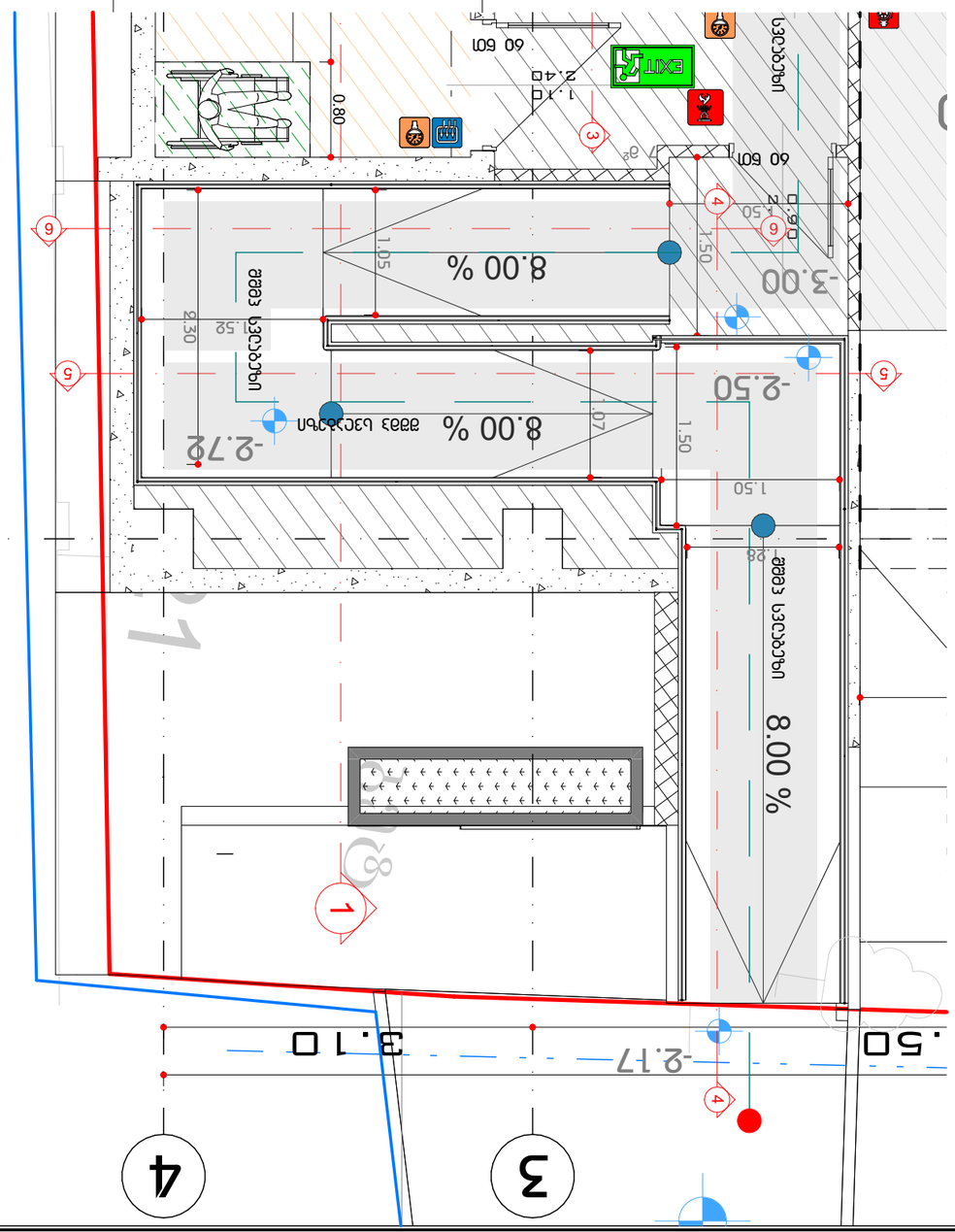

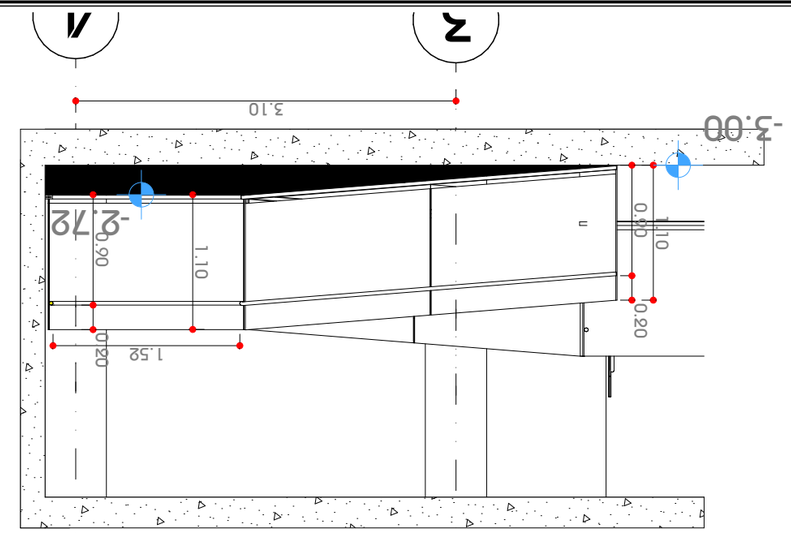

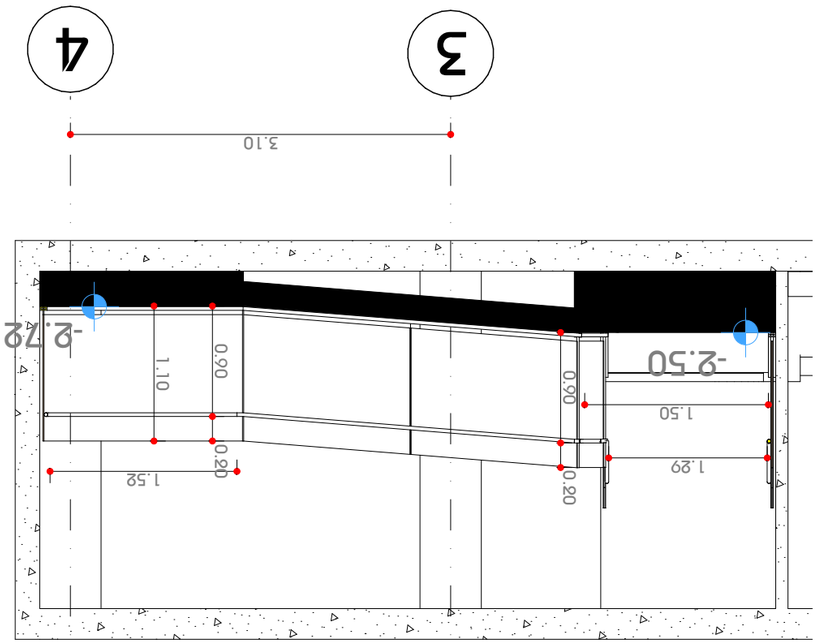

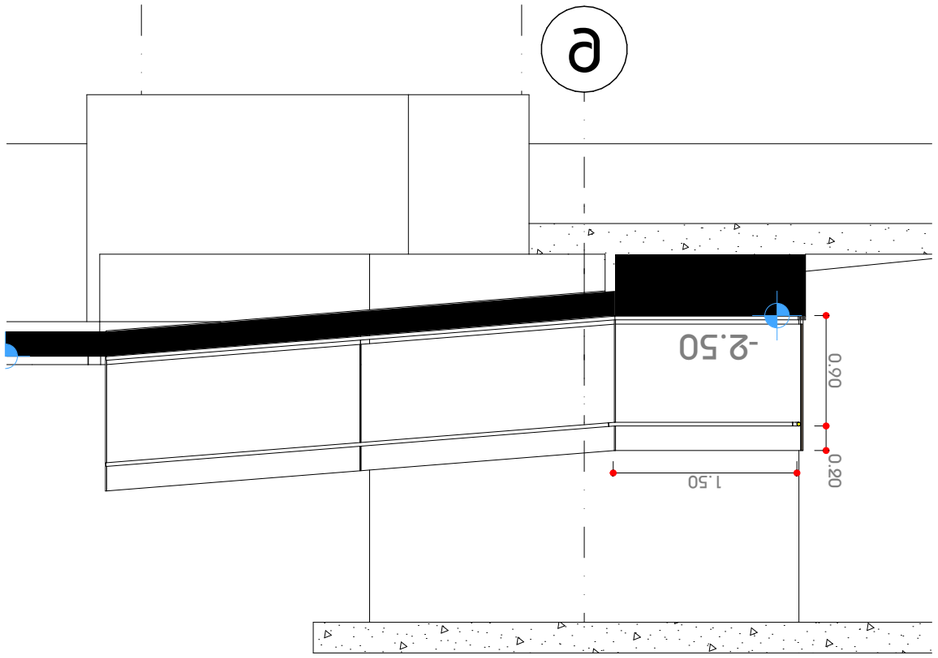

ბინამრავნებით ინჟინერიული სისტემების პროექტირება
(სანიაღვრე; ბინამრავნით;
სანიაღვრე)

ქ. თბილისი, ავლაბრის #19

AA Architects
Urban planning & Architecture

თამარ ბერიძე	არქიტექტორი
ნინო ჯანაშია	არქიტექტორი
ნინო ბერიძე	არქიტექტორი
ლევან ბერიძე	არქიტექტორი
ანა ბერიძე	არქიტექტორი
ნინო ბერიძე	არქიტექტორი
ლევან ბერიძე	არქიტექტორი
ანა ბერიძე	არქიტექტორი
ნინო ბერიძე	არქიტექტორი
ლევან ბერიძე	არქიტექტორი
ანა ბერიძე	არქიტექტორი

ინჟინრული ინფრასტრუქტურის ობიექტები

	ხანძარსაწინააღმდეგო სისტემის მოწყობა
	ხანძარსაწინააღმდეგო სისტემის მოწყობა
	ხანძრის ავტომატური სიგნალიზაციის სისტემის მოწყობა
EXIT	ევაკუაციის მარშრუტის განათება
	ევაკუაციის მარშრუტის განათება
	ხანძარსაწინააღმდეგო ფარდული

ეზოს კეთილმოწყობა

ეზო 3 ავლაბარი -3.00 ნიშნულზე

ტიპიური	ტიპიური
1:50	A3
03/2021	
	A.03.22

ჯვეთი 1

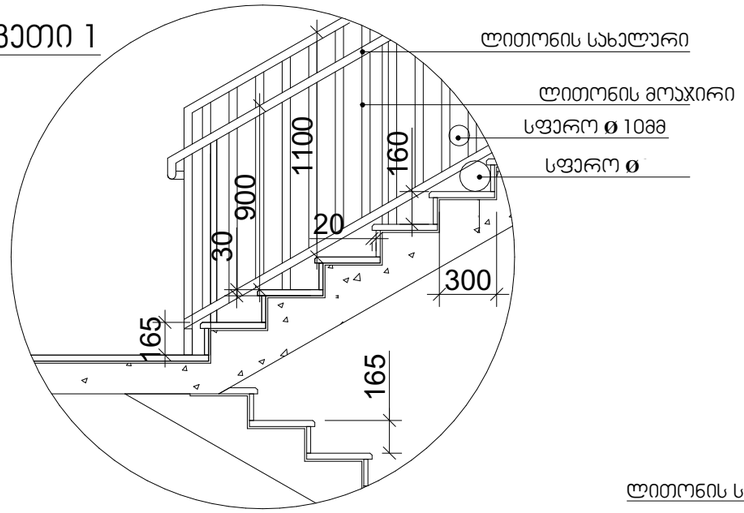

სახელური

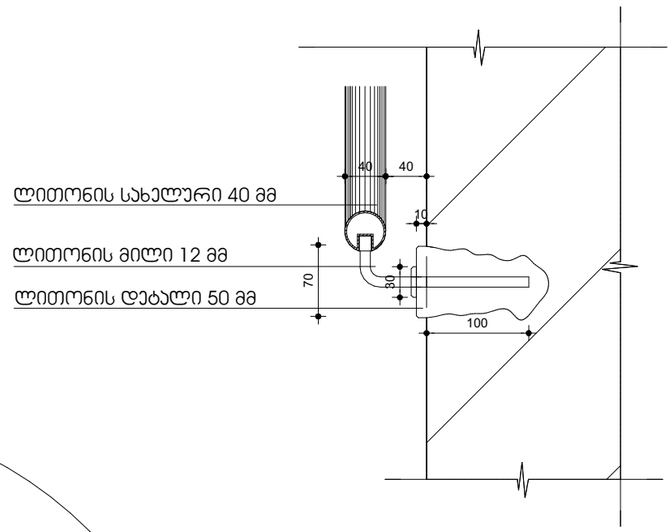

ჯვეთი 2

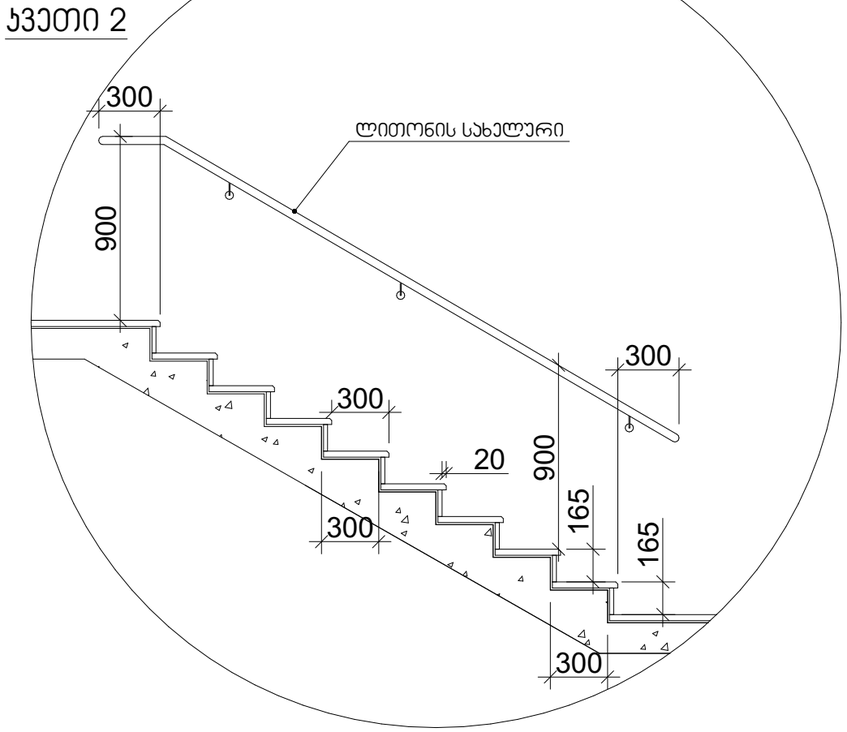

მასშტაბი: 1:20

შენიშვნები:

1. ყველა კიბეს (მათ შორის გარე კიბეს) ყოველი საფეხურის და საბიჯელის 40 მმ სავალ ნაწილს, რომელიც იზომება საფეხურის ნაშვერიდან თარაზულად, ექნება ერთგვაროვანი ფერის მქონე ზედაპირი, რომელიც საფეხურის დანარჩენი ნაწილისგან მკვეთრად განსხვავებული იქნება (მუქი ღია ფონზე). ხილვადი კონტრასტი გაგრძელდება ყოველი საფეხურის ერთი კიდიდან საფეხურის მეორე კიდემდე.

2. მისაწვდომი გზაკიბის საზღვრებში იატაკის ზედაპირები იქნება მდგრადი, მყარი და არასრიალა.

3. კიბის საფეხურების განსხვავებული მონიშვნა იქნება გამძლე.

4. შენობის გარეთ მდებარე კიბის საფეხურები და ბაქნები ისე დაგეგმარდება, რომ სავალ ზედაპირზე წყალი არ დაგროვდება.

5. გასანათებელი საშუალებები უზრუნველყოფს კიბეების განათებას, რომელიც გაიზომება საბიჯელების ზედაპირების და ბაქნების ზედაპირების ცენტრში გაზომვისას საფეხურის წინაპირიდან 600 მმ-ის საზღვრებში, შემდეგი წესის შესაბამისად:

- არაუმცირეს 11 ლუქსი განათება.
- არაუმცირეს 110 ლუქსი განათება, კიბით სარგებლობის დროს.
- კიბეების გამოყენებისას 11 ლუქსიდან 110 ლუქსზე გადასვლა შესაძლებელი უნდა იყოს განათების სამართავებით უზრუნველყოფილი ავტომატური, მოძრავი სენსორული ტიპის განათების ჩამრთველებით, რომლებიც შეესაბამება ყველა ქვემოთ ჩამოთვლილს:
- განათების სამართავები აღჭურვილი იქნება საიმედო ოპერაციული სისტემით და შეფასებული იქნება ამ მიზნით გამოყენებისთვის.
- მოძრავი სენსორი გააქტიურდება დამკავებლის მოძრაობით საფეხურებზე ან საფეხურების ბაქნებზე.
- განათების გამააქტიურებლები დაყენებული იქნება არაუმცირეს 15 წუთიანი მოქმედების პერიოდით.
- გზა–კიბის განათება ჩაირთვება ავტომატური სენსორული ჩამრთველებით, ასეთის არსებობის შემთხვევაში, ისე, რომ შესასვლელში მდებარე ბაქანზე, შესასვლელში მდებარე ბაქნის მოსაზღვრე თითოეულ კიბის მარშსა და შესასვლელში მდებარე ბაქნის ზემოთ და ქვემოთ მდებარე ბაქნებზე მე–4 პუნქტით დადგენილი განათებულობის დონე საფეხურის გამოყენებამდე იქნება უზრუნველყოფილი.
- კიბის სახელურები და ნებისმიერი კედელი ან მათ მომიჯნავედ მდებარე სხვა ზედაპირი არ იქნება ბასრი ან უხეში ელემენტების შემცველი.
- კიბის სახელურები არ იტრიალებს მათი ბუდეების საზღვრებში.

მრავალფუნქციური კომპლექსი (საოფისე; კომერციული; სასტუმრო)

ქ. თბილისი, ჯავთარაძის ქუჩა #19

A3 Architects
Urban planning & Architecture

თანამდებობა	გვარი	ხელმოწერა
დირექტორი		
მთ.არქიტექტორი		
არქიტექტორი		

პირობითი აღნიშვნები

	სახანძრო სიხშირეების ოთახი		სახანძრო მილსადენი
	ავტომატიკა		სახანძრო ბანკომუნიკაციებისთვის ავტომატის სისტემა
	ჯვარედინა მოძრაობის		მეორეული ბანიკვება
EXIT	ბასასვლელი		ხელის სუსტემის
	სახანძრო ბანკამის ხელის ავტომატის პულტი		მოხეული და ხმოვანი ბანკამის სისტემა
	ღილაკის სისტემა		

ტექნიკურ-ეკონომიკური მაჩვენებლები

დანიშნულება	ფართობი

ნახაზის სახელწოდება

სართულის ბებმა +11.10 ნიშნულზე

ნახაზის მონაცემები

მასშტაბი	ფორმატი	თარიღი
1:30	A3	03/2021
სტადია	ბვეხდი	ბვეხდები
	A.03.23	

ჯ-1

ჯარი ზღურბლის
გარეშე მიმხურავით

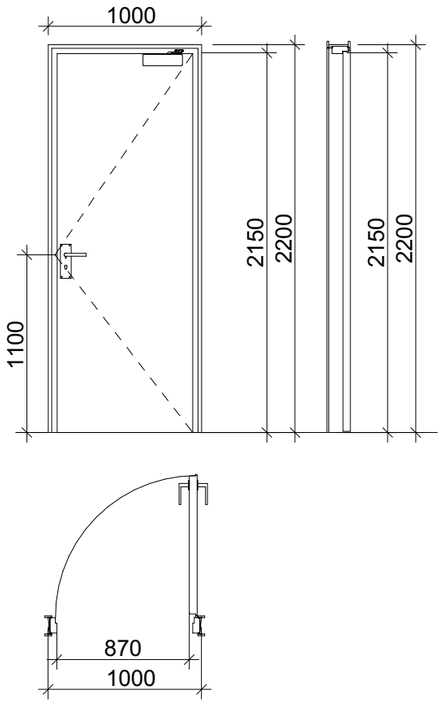

ჯ-2

ჯარი ზღურბლით
მიმხურავის გარეშე

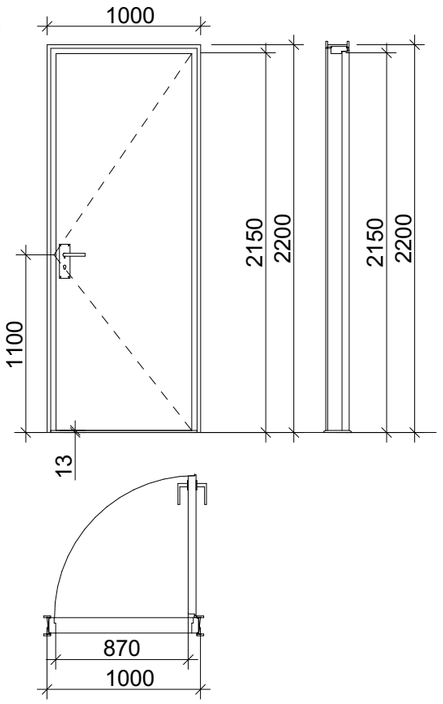

შენიშვნები:

- კარის ზედაპირი უნდა იყოს გლუვი იატაკიდან მინიმუმ 250 მმ-ის საზღვრებში.
- სახელურები, ჩამოსაწევი სახელურები, საკეტები, რაზები და მისაწვდომი კარის სხვა სამართავები ისეთი ფორმის იქნება, რომ ადვილად შეიძლებოდეს ერთი ხელით მოქიდება და მის ასამუშავებლად საჭირო არ იქნება მაგრად მოქიდება, წვალება ან მაჯის ტრიალი.
- დახურული კარის კავშირის გასაღები ნაწილები და გაღებისათვის განკუთვნილი ძალა შესაბამისობაში იქნება შემდეგთან:
  1. წინიდან მისაწვდომობისას, გამოწევით ან მიწოლით გაღებადი, არაუმეტეს 66.7 ნიუტონი.
  2. ბრუნვითი მოძრაობით გასაღები, არაუმეტეს 315 ნიუტონი სმ.
- **გასასვლელის კომპონენტებს (გზა-კიბე და ვესტიბიული) ემსახურება მიმხურავით აღჭურვილი კარებები.**
- კარის მიმხურავები ისე მოეწყობა, რომ 90 გრადუსით, ღია მდგომარეობიდან 12 გრადუსით გაღებულ მდგომარეობამდე კარის მისახურად საჭირო დრო არაუმცირეს 5 წამი იქნება.
- კარის ზამბარიანი ანჯამები ისე მოეწყობა, რომ 70 გრადუსით ღია მდგომარეობიდან დახურულ მდგომარეობამდე კარი არაუმცირეს 1.5 წამში გადავა.
- ცეცხლმედეგი კარისგან განსხვავებული კარის მიწოლით ან გამოწევით გაღებისათვის საჭირო ძალა შესაბამისობაში იქნება შემდეგთან:
  1. მშნობამი განთავსებული ანჯამიანი კარი: არაუმეტეს 22.2 ნიუტონი.
- კარებების ცეცხლმედეგობა მითითებულია ხანძარსაწინააღმდეგო გეგმებზე.
- კარებების გაღების მიმართულება მითითებულია გეგმებზე.
- კერის ზღურბლი მითითბულია გეგმებზე
- არცერთი კარის სუფთა სიმაღლე არ იქნება 2,05 მეტრზე ნაკლები.

ჯ-3

ჯარი ზღურბლის და
მიმხურავის გარეშე

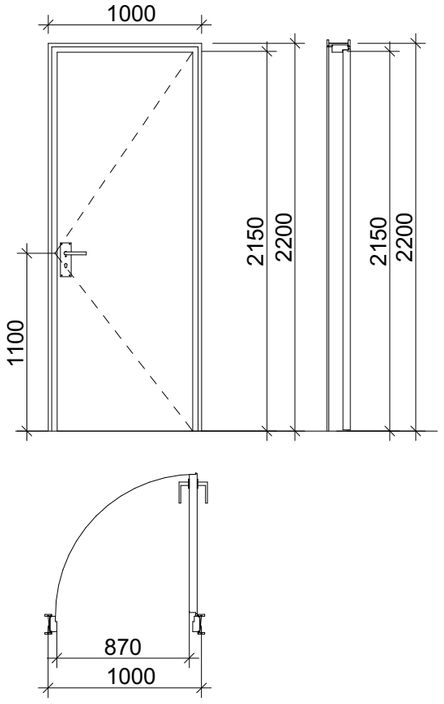

ზღურბლი



მრავალფუნქციური კომპლექსი
(სასტუმრო; კომერციული;
სასწავლებელი)

ქ. თბილისი, კოსტავას ქუჩა #19

A3 Architects
Urban planning & Architecture

თანამდებობა	გვარი	ხელმოწერა
დირექტორი		
მთ.არქიტექტორი		
არქიტექტორი		

პიქტოგრამები

	სახანძრო სისტემების ორთები		სახანძრო მილები
	ქვემოსმქრეფი		სახანძრო განყოფილებასთან კავშირის სისტემა
	ჯეკმლზე მოსაბმელი		მეკვნიური ბანიკვება
	ბასასვლელი		ხელის სცხლმქრჭი
	სახანძრო განგაშის ხელით ჩამრთველი პილები		მიხეკეული და ხმოვანი განგაშის სისტემა
	ღენძვის სისტემა		

ტექნიკურ-ეკონომიკური
მაჩვენებლები

დანიშნულება	ფართობი

ნახაზის სახელწოდება

ჯარების დეტალები

ნახაზის მონაცემები

მასშტაბი	ფორმატი	თარიღი
1:40	A3	03/2021
სტადია	ბვეხდი	ბვეხდები
	A.03.24	

სამართავი ღილაკის ტიპი	ამობურცული ნიშანი	ბრაილის შეტყობინება	თანაფარდობა (გახსნილი რკალები აღნიშნავს გამოუყენებელ წერტილებს ბრაილის თითოეულ უჯრაში)
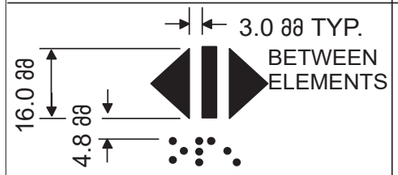 DOOR OPEN		 op“en”	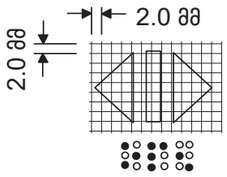
 REAR/SIDE DOOR OPEN		 op“en”	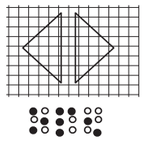
 DOOR CLOSE		 close	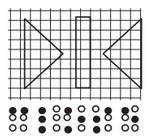
 REAR/SIDE DOOR CLOSE		 close	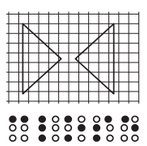
 MAIN		 ma“in”	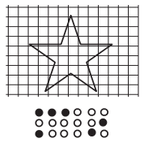
 ALARM		 al“ar”m	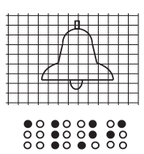
 PHONE		 ph“one”	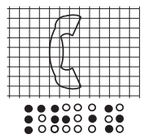
 EMERGENCY STOP (WHEN PROVIDED) X on face of octagon is not required to be tactile		 “st”op	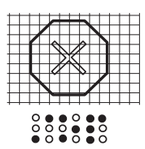

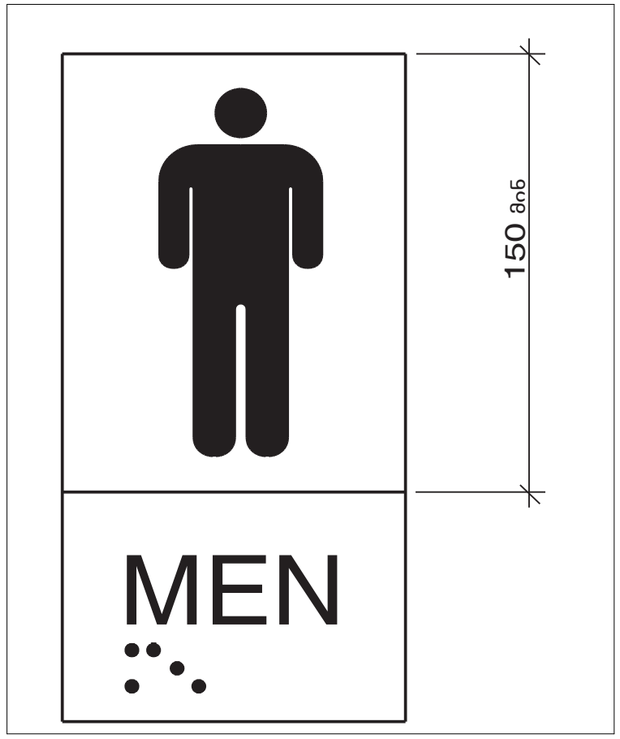

მხარჯაფუნქციური კომპლექსი (საოფისე; კომერციული; სასტუმროვიზებელი)

ქ. თბილისი, კვეთისაძის ქუჩა #19

A3 Architects
Urban planning & Architecture

თანამდებობა	გვარი	ხელმოწერა
დირექტორი		
მთ.არქიტექტორი		
არქიტექტორი		

პირობითი აღნიშვნები

	სახანძრო სისტემების ობიექი		სახანძრო მილები
	ავტომატიკა		სახანძრო განყოფილებასთან კავშირის სისტემა
	ჯგუფზე მოქმედი		მეკვნიური განათება
	გასასვლელი		ხელის სატელეფონი
	სახანძრო განგაშის ხელით ამოქმედების ღილაკი		მიმღები და გადამცემი განგაშის სისტემა
	დენების სისტემა		

ტექნიკურ-ეკონომიკური მაჩვენებლები

დანიშნულება	ფაქტობა

ნახაზის სახელწოდება

ბრაილის სქემა

ნახაზის მონაცემები

მასშტაბი	ფორმატი	თარიღი
1:0.77	A3	03/2021
სტადია	გვეხი	გვეხები
	A.03.25	

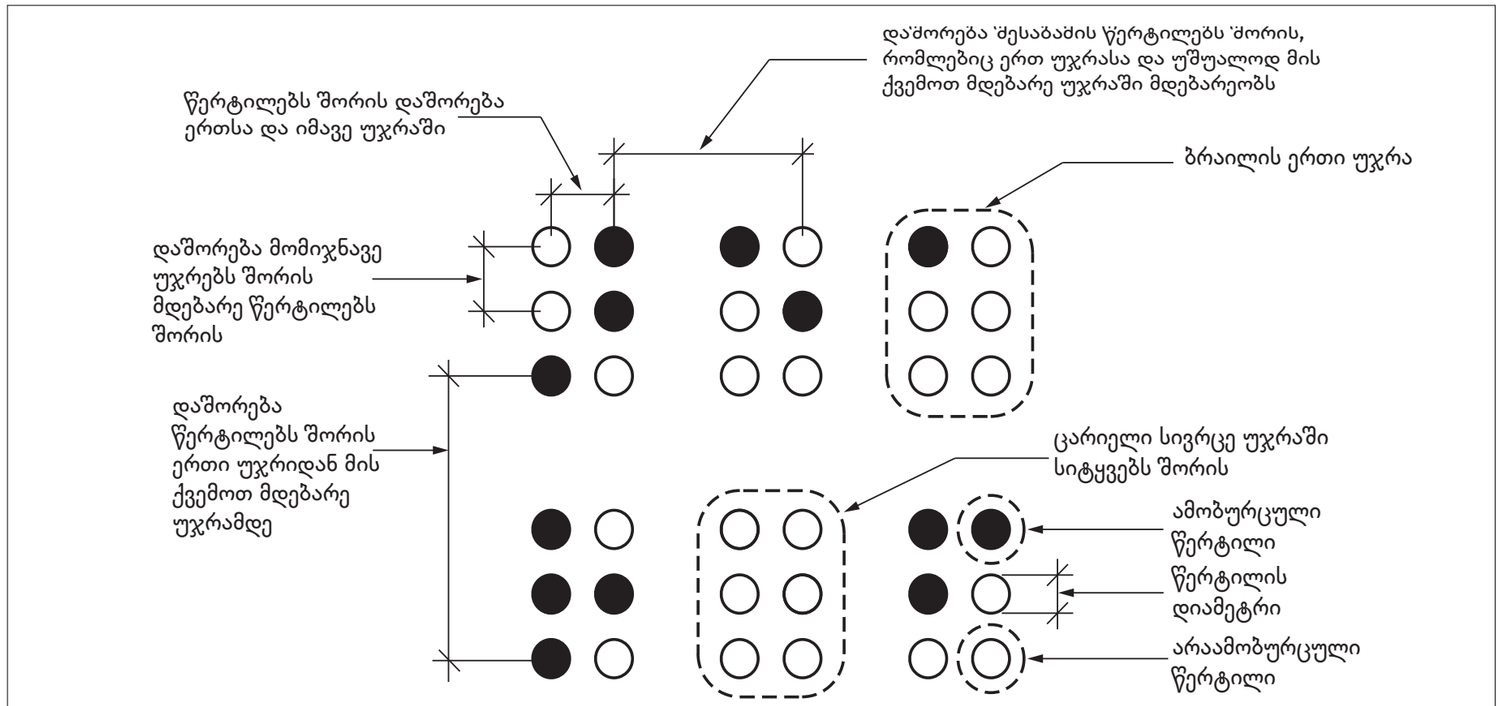

სურათი 703.4.3
ბრაილის გაზომვა

ცხრილი 703.4.3 – ბრაილის ზომები

გაზომვის დიაპაზონი	მინიმალური მმ-ში. მაქსიმალური მმ-ში
წერტილის ფუძის დიამეტრი	1,5 მმ-დან 1,6 მმ-მდე
დაშორება ორ წერტილს შორის ერთსა და იმავე უჯრაში	2,3 მმ-დან 2,5 მმ-მდე
მომიჯნავე უჯრებში მდებარე შესაბამის წერტილებს შორის დაშორება[1]	6,1 მმ-დან 7,6 მმ-მდე
წერტილის სიმაღლე	0,6 მმ-დან 0,9 მმ-ზე
დაშორება შესაბამის წერტილებს შორის ერთი უჯრიდან უშუალოდ ქვემოთ[1]	10,0 მმ-დან 10,2 მმ-მდე

მრავალფუნქციური კომპლექსი (საოფისე; კომერციული; სასწავლებელი)

ქ. თბილისი, კოსტავას ქუჩა #19

A3 Architects
Urban planning & Architecture

თანამდებობა	გვარი	ხელმოწერა
დირექტორი		
მთ.არქიტექტორი		
არქიტექტორი		

პირობითი აღნიშვნები

	სახანძრო სისტემების ორთები		სახანძრო მილები
	ავტომატები		სახანძრო განყოფილებასთან კავშირის სისტემა
	ჯვარედა მოპირებით		მეკვნიერი განიკვება
EXIT	გასასვლელი		ხელის სუსტემები
	სახანძრო განგაშის ხელით სამართავი პილები		მეხეული და სგმოვანი განგაშის სისტემა
	დენების სისტემა		

ტექნიკური-ეკონომიკური მაჩვენებლები

დანიშნულება	ფასითობი

ნახაზის სახელწოდება

ბიპეის სქემა

ნახაზის მონაცემები

მასშტაბი	ფორმატი	თარიღი
1:0.77	A3	03/2021
სტადია	ბეჭდი	ბეჭდები
	A.03.26	