საკადასტრო საზღვარი

საკადასტრო საზღვარი

+41.000
+38.700
+35.500
+32.300
+29.100
+25.900
+22.700
+19.500
+16.300
+13.100
+9.900
+6.700
+3.800
±0.000 =(523.3)
-1.084
-1.434
-3.000
-2.551
-2.799
-3.000

+41.000

3,722
3,978
3,976
1,012
1,383
1,028

355 300 305 300 305 300 305 300 305 300 305 300 305 282 309 360 282 102

180 650 200 1,000 270 50 20 245 20

398 472 670

1 2 3 4

ტექნიკურ-ეკონომიკური მაჩვენებლები	
მიწის ნაკვეთის ფართი	1174 მ²
პირობითი ნიშნები:	
მაარსებლობელი ბეტონის კარკასი და ცისტერნები	
ბეტონის ბლოკის კედლები	

№	შენიშვნები
1	შენობის ყველა ნამყერი იქნება პრანგვული
2	სახანძრო სისტემები პროექტში ასახულია პირობითად. მათი ადგილმდებარეობა და რაოდენობა დახუსტდება შესაბამის სტანდარტს მორგებული სახანძრო სისტემების საინჟინრო პროექტის დამუშავების სტადიზე.

პროექტის სახელწოდება

მრავალბინიანი საცხოვრებელი სახლი

ობიექტის მისამართი:
ქალაქი თბილისი, სამგორის რაიონი

ს/კ 01.19.36.014.686

არქიტექტორი:
გიორგი მერაბიშვილი

ნახაზის სახელწოდება

ჭრილი 1-1

მასშტაბი

ფურცელი

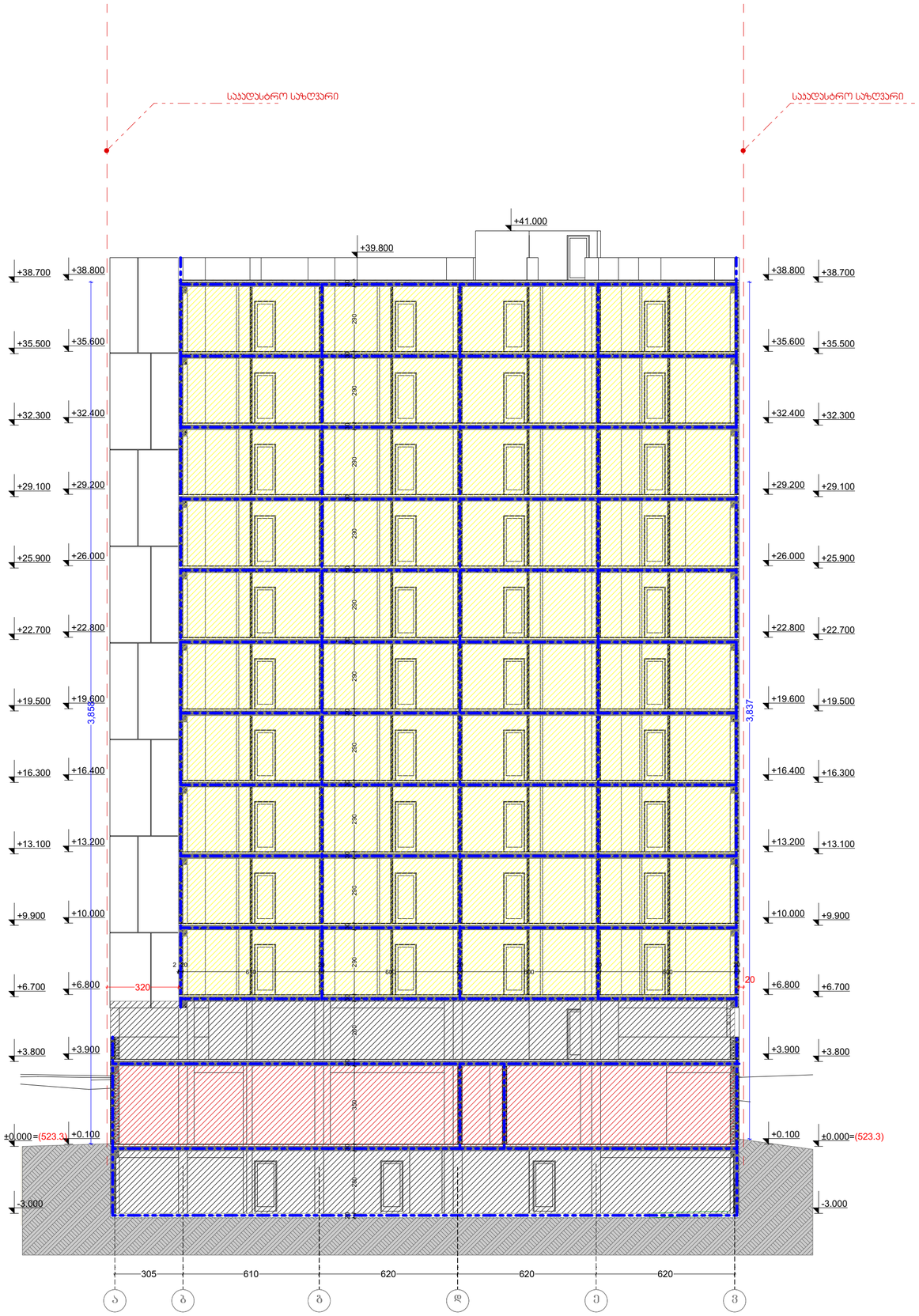

ტექნიკურ-ეკონომიკური მაჩვენებლები
მიწის ნაკვეთის ფართი 1174 მ²
პირობითი ნიშნები:
საპროექტო ბეტონის კარკასი და ცემენტბლოკის ტიხრები
ბეტონის ბლოკის კედელი

№	შენიშვნები
1	შენობის ყველა ნაშენი იქნება არაწვადი
2	სახანძრო სისტემები პროექტში ასახულია პირობითად. მათი ადგილმდებარეობა და რაოდენობა დახუსტდება შესაბამის სტანდარტს მორგებული სახანძრო სისტემების საინჟინრო პროექტის დამუშავების სტადიზე.

პროექტის სახელწოდება

მრავალბინიანი საცხოვრებელი სახლი

ობიექტის მისამართი:
ქალაქი თბილისი, სამგორის რაიონი

ს/კ 01.19.36.014.686

არქიტექტორი:
გიორგი მერაბიშვილი

ნახაზის სახელწოდება

ჭრილი 2-2

მასშტაბი

ფურცელი

ლიფტების ჯვანძები და სპეციფიკაცია.

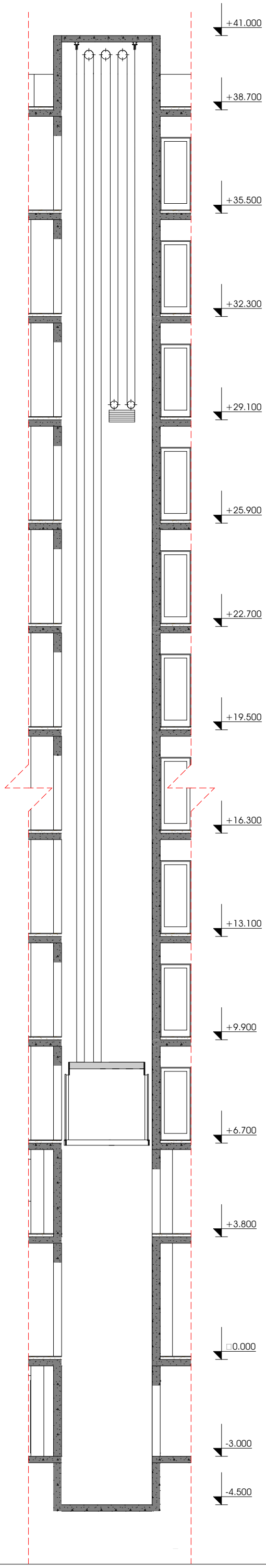

განმარტება:

პროექტით გათვალისწინებულია , ერთი საკაციანი ლიფტი სამანქანო სართულის გარეშე. ლიფტის ძრავი და ყველა საჭირო კონსტრუქცია გათვალისწინებულია ლიფტის შახტაში. სუფთა კაბინის ზომები წარმოადგენს 2.20 მ X 1.25 მ-ზე. პროექტით გათვალისწინებული ლიფტები შესაბამისობაშია 2016 წლის 28 იანვრის №41-ე დადგინლებასთან.

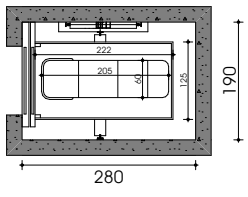

გეგმა

დეტალი 3

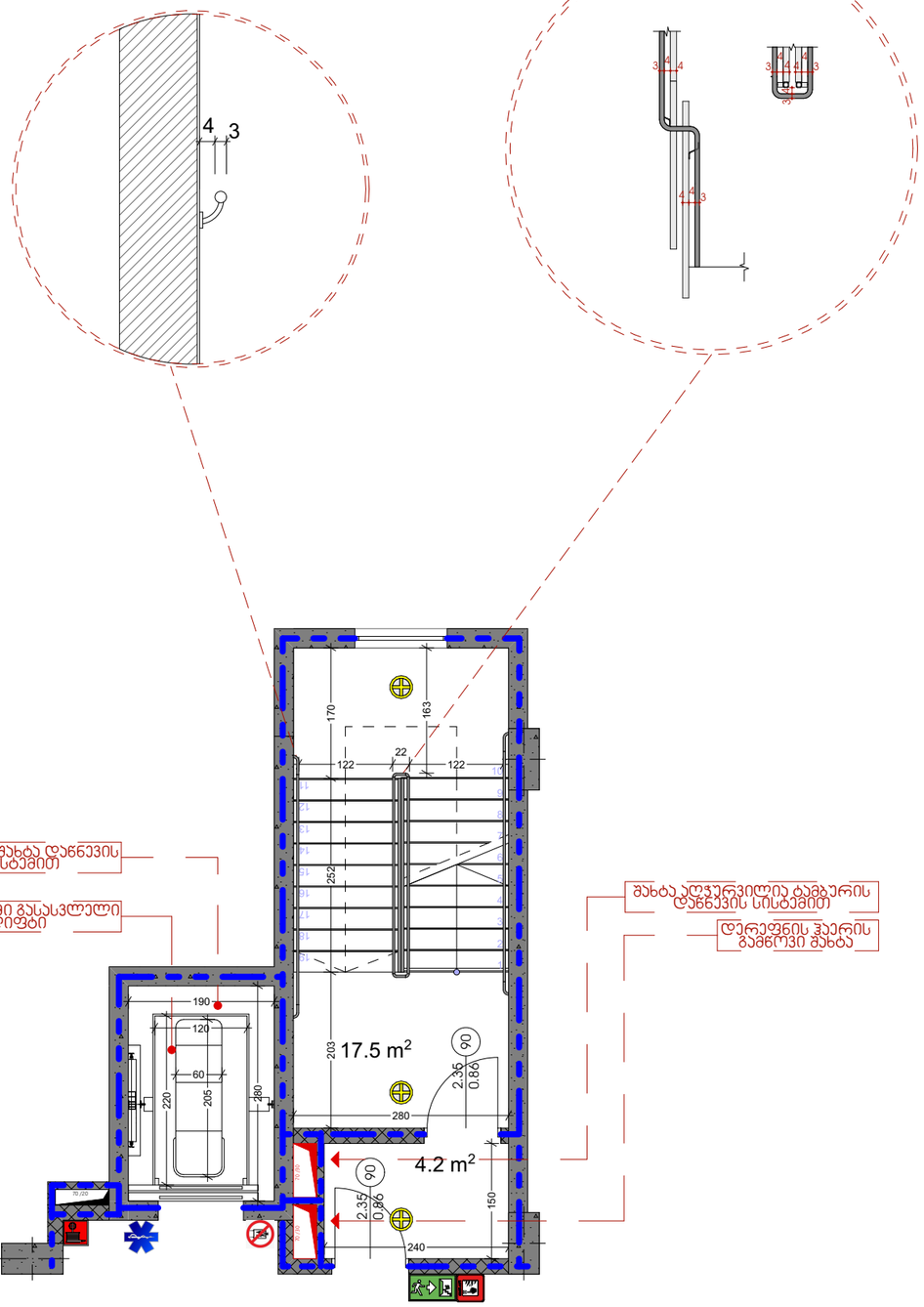
4
3
3
4
4
3
3
4
4
3
3
4
4
3
170
163
22
122
122
252
203
17.5 m²
90
2.35
0.86
280
4.2 m²
90
2.35
0.86
150
240
190
120
60
220
205
280
ლიფტის შახტა დაწნევის სისტემით
მისაწვდომი გასასვლელი ლიფტი
შახტა კიბეკარვილის ტამბურის დაწნევის სისტემით
დერეფნის ჰაერის გამწოვი შახტა

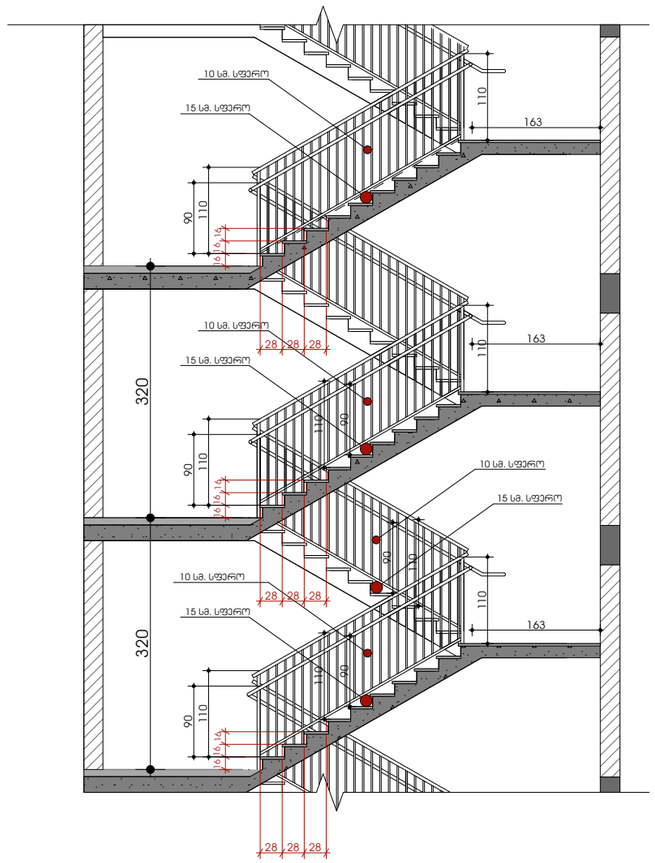
10 სმ. სფერო
15 სმ. სფერო
110
163
90
16
16
320
28
28
28

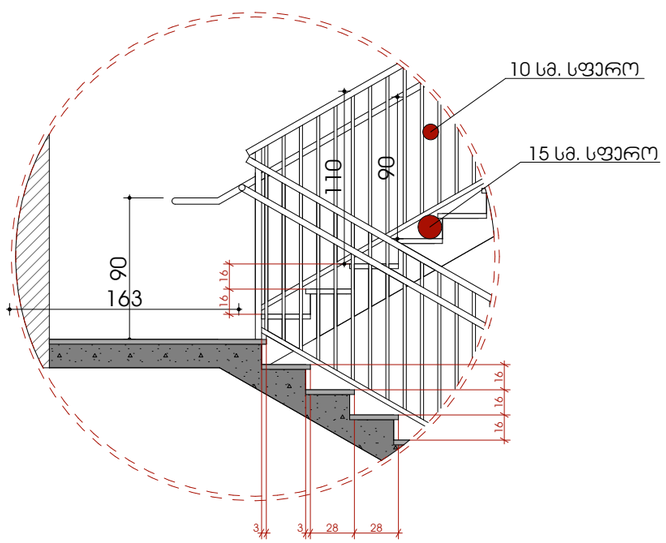
10 სმ. სფერო
15 სმ. სფერო
110
90
90
163
16
16
16
3
3
28
28