შენობა-ნაგებობის უსაფრთხოების წესებთან შესაბამისობის ანალიზი

გამოყენებული წესები - **„შენობა-ნაგებობის უსაფრთხოების წესები“**

ჩამოთვალეთ შენობის დაკავებულებები და აღწერეთ თითოეული გამოყენება
1. სასაწყობე ჯგუფი სწ-2 (ავტოსადგომი) მიწის ქვეშა -1 სართულზე (-3.00 ნიშნულზე) და (+3.80 ნიშულზე)
2. სავაჭრო ჯგუფი სვ (კომერციული მიწის პირა 1 სართულზე (0.00 ნიშნული)
3. საცხოვრებელი ჯგუფი სც-2 (საცხოვრებელი ბინები) III სართულიდან XII სართულის ჩათვლით (+6.70 ნიშნულიდან +35.50 ნიშნულის ჩათვლით)
4. დამხმარე სათავსო დს (რეზერვიუარი და ტუმბოს ოთახი) -1 სართულზე

კონსტრუქციის ტიპი:	
განსაზღვრეთ კონსტრუქციის არსებული შენობისთვის: მაგალითი: II-A, II-B, V-A, V-B	
განსაზღვრეთ კონსტრუქციის ტიპი ახალი შენობისთვის: მაგალითი: II-A, II-B, V-A, V-B	I-A მიწის დონის ზემოთ
შერეული კონსტრუქციის შემთხვევაში მიუთითეთ ტიპები, რომელიც გამოყენებული იქნება, განსაზღვრეთ ტიპები და მათი მდებარეობა:	

სიმაღლის შეზღუდვები ცხრილი 503 -ის მიხედვით		
დაკავებულობები	**დასაშვები სართულიანობა**	**შემოთავაზებული სართულიანობა**
1. სასაწყობე ჯგუფი სწ-2		**1 (მიწისქვეშა სართული)**
2. სავაჭრო ჯგუფი სვ		**1 (მიწისპირა სართული)**
3. სასაწყობე ჯგუფი სწ-2		**1 (II სართული)**
4. საცხოვრებელი ჯგუფი სც-2		**10 (III სართულიდან XII სართულის ჩათვლით)**
5. დამხმარე სათავსო დს		**1 (მიწისქვეშა სართული)**
	დასაშვები სიმაღლე	**შემოთავაზებული სიმაღლე**
შენობის სიმაღლე =	**48,80 მ.**	**41.0 მ.**
მიწის დონის ზემოთ სართულ(ებ)ის რაოდენობა =	**შეუზღუდავი**	**12**

ფართობის შეზღუდვები ცხრილი 503 -ის მიხედვით		
დაკავებულობები	**დასაშვები ფართობი (სართულზე)**	**შემოთავაზებული ფართობი (სართულზე)**
1. სასაწყობე ჯგუფი სწ-2 (-1 სართული)	**შეუზღუდავი**	399.4 მ² (-3.00 ნიშნულზე)
2. სავაჭრო ჯგუფი სვ (1 სართული)	**შეუზღუდავი**	340.1 მ² (0.00 ნიშნულზე)
3. სასაწყობე ჯგუფი სწ-2 (2სართული)	**შეუზღუდავი**	443.3 მ² (+3.80 ნიშნულზე)
3. საცხოვრებელი ჯგუფი სც-2 (3-7 სართული)	**შეუზღუდავი**	373.1 მ² (+6.70-+19.50 ნიშნულზე)
4. საცხოვრებელი ჯგუფი სც-2 (8 სართული)	**შეუზღუდავი**	377.6 მ² +22.70
5. საცხოვრებელი ჯგუფი სც-2 (8-12სართული)		375.7 მ² (+25.90-+35.50 ნიშნულზე)
5. დამხმარე სათავსო დს (-1 სართული)	**შეუზღუდავი**	26,8 მ² (-3.00 ნიშნულზე)
შემოთავაზებული ფართობების ჯამი =	**4510.1 მ²**	
სართულების რაოდენობა =	**13**	
შენობის საერთო ფართობი =	**5870.2 მ²**	

გარე კედლის ცეცხლმედეგობისა და ღიობისადმი მოთხოვნები ცხრილების 602-ის და 705.8 -ის მიხედვით									
გარე კედელი	**ხანძარსაწინააღმდეგო მანძილი** (მეტრი)	**ცეცხლმედეგობის ხარისხი** (საათი)		**კედლის ღიობების ფართობი** (კედლის %)					
		მოთხოვნილი	**გათვალისწინებული**	**დასაშვები**			**გათვალისწინებული**		
				დაცული	**დაუცველი საშხეფებით**	**დაუცველი**	**დაცული**	**დაუცველი საშხეფებით**	**დაუცველი**
ა-ვ	9-ზე მეტი	0	2	**შეუზღუდავი**	**შეუზღუდავი**	**შეუზღუდავი**			35%
4-1	0.14	1	2	**დაუშვებელი**	**დაუშვებელი**	**დაუშვებელი**			7%
1-4	0.20	1	2	**დაუშვებელი**	**დაუშვებელი**	**დაუშვებელი**			0
ვ-ა	9-ზე მეტი	0	2	**შეუზღუდავი**	**შეუზღუდავი**	**შეუზღუდავი**			33%

ხანძრისაგან დაცვის სისტემებისადმი მოთხოვნები							
დაკავებულობები /სივრცეები/გასასვლელი საშუალებები	ავტოსაშხეფი სისტემა	ალტერნატიული ავტომატური ცეცხლსაქრობი სისტემები	სახანძრო განგაშისა, კვამლაღმოჩენი და ცეცხლაღმოჩენი სისტემები	სახანძრო მილდგარების სისტემები	კვამლის საკონტროლო სისტემები	ხელის ცეცხლმაქრები	საავარიო განგაშის სისტემები
1.სასაწყობე ჯგუფი სწ-2 (ავტოსადგომი) -1 სართული -4.00 ნიშნული	კი	-	კი	კი	-	კი	
2.სასაწყობე ჯგუფი სწ-2 (ავტოსადგომი) 2 სართული +3.90 ნიშნული				კი		კი	
3. სავაჭრო ჯგუფი სვ (კომერციული) 1 სართული 0.00 ნიშნული			კი			კი	
4. საცხოვრებელი ჯგუფი სც-2 IIIსართულიდან XII სართულის ჩათვლით (+6.80 ნიშნულიდან +35.60 ნიშნულის ჩათვლით)			კი				
კიბის უჯრედი			კი	კი			
კიბის უჯრედის ტამბური					კი		
ლიფტები					კი (ლიფტების შახტა დაწნევის სისტემით)		

დერეფანი			კი	კი	კი		კი
სახანძრო-სამაშველო სამსახურის მიერ გამოსაყენებელი მისაერთებლები				კი			
სახანძრო ტუმბოები და წყლის რეზერვუარი				კი			

განიავებისადმი მოთხოვნები		
დაკავებულობები/სივრცეები/გასასვლელი საშუალებები	ბუნებრივი განიავება	ხელოვნური განიავება
სასაწყობო ჯგუფი სწ-2 (ავტოსადგომი)	კი	კი
სავაჭრო ჯგუფი სვ (კომერციული)	კი	კი
საცხოვრებელი ჯგუფი სც-2 (ბინები)	კი	კი
კიბის უჯრედი	კი	-
კიბის უჯრედის ტამბური		კი
ლიფტები	-	კი
დერეფანი	-	კი

თითოეული სართულიდან გასასვლელი საშუალება									
სართულები	დაკავებულობა და დაკავებულობის დატვირთვის ჯამური მაჩვენებელი	მოთხოვნილი გასასვლელების/გასასვლელთან მისადგომის რაოდენობა	გათვალისწინებული გასასვლელების/გასასვლელთან მისადგომის რაოდენობა და ტიპი	გასასვლელი საშუალებების სიგანე(მეტრი)					
				გზა-კიბეები		დერაფანი,		გასასვლელის გზა-კარი	
				მოთხოვნილი	გათვალისწინებული	მოთხოვნილი	გათვალისწინებული	მოთხოვნილი	გათვალისწინებული
მიწის ქვეშა -1 სართული	სწ - 2 დ.დ 22	2	2	1.10 მ.	1.40 მ.	1.20 მ.	1.50 მ.	82 სმ.	86 სმ.
მიწის პირა 1 სართული	სვ დ.დ 120	2	2	1.10 მ.	1.40 მ.	1.20 მ.	2.30 მ.	82 სმ.	86 სმ.
2 სართული	სწ - 2 დ.დ 24	2	2	1.10 მ.	1.40 მ.	1.20 მ.	1.20 მ.	82 სმ.	86 სმ.
3-12 სართულის ჩათვლით	სც-2 თითოეული სართულისთვის დ.დ 21	2	2	1.10 მ.	1.40 მ.	1.20 მ.	1.60 მ.	82 სმ.	86 სმ.

	(ჯამური დ.დ. 210)								

წყალსადენი სისტემის ფიქსირებული მოწყობილობების რაოდენობა ცხრილი 1602.1-ის მიხედვით												
სართულები	დაკავებულობა და დაკავებულობის დატვირთვის ჯამური მაჩვენებელი	ფიქსირებული მოწყობილობები(ცალი)										
		უნიტაზი		ტუალეტის ხელსაბანები		აბაზანა/შხაპი		სასმელი წყლის ფანტანი		სამომსახურეო ნიჟარა		სამზარეულოს ნიჟარა	
		მოთხოვნილი	წინებული გათვალის	მოთხოვნილი	წინებული გათვალის	მოთხოვნილი	წინებული გათვალის	მოთხოვნილი	წინებული გათვალის	მოთხოვნილი	წინებული გათვალის	მოთხოვნილი	წინებული გათვალის
მიწის ქვეშა სართული (ავტოსადგომი)	სწ-2 დ.დ- 22	0	0	0	0	0	0	0	0	0	0	0	0
მეორე სართული (ავტოსადგომი)	სწ-2 დ.დ- 24	0	0	0	0	0	0	0	0	0	0	0	0
მიწის პირა სართული (კომერციული)	სვ დ.დ 122	2	2	2	2	0	0	1	1	1	1	0	0

წყალსადენი სისტემის ფიქსირებული მოწყობილობების რაოდენობა-საცხოვრებელი ჯგუფი სც-2 ქვეჯგუფები ცხრილი 1602.1-ის მიხედვით											
სართულები	საცხოვრებელი ერთეულები	ფიქსირებული მოწყობილობები									
		უნიტაზი (ერთ საცხოვრებელ ერთეულზე)		ტუალეტის ხელსაბანები (ერთ საცხოვრებელ ერთეულზე)		აბაზანა/შხაპი (ერთ საცხოვრებელ ერთეულზე)		სამზარეულოს ნიჟარა (ერთ საცხოვრებელ ერთეულზე)		ავტომატური სარეცხი მანქანის მისაერთებელი	
		მოთხოვნილი	წინებული გათვალის	მოთხოვნილი	წინებული გათვალის	მოთხოვნილი	წინებული გათვალის	მოთხოვნილი	წინებული გათვალის	მოთხოვნილი	წინებული გათვალის
III-XII სართული	ბინები; № 1-70 სც-2 სართულზე დ.დ- 21	1	1	1	1	1	1	1	1	1	1

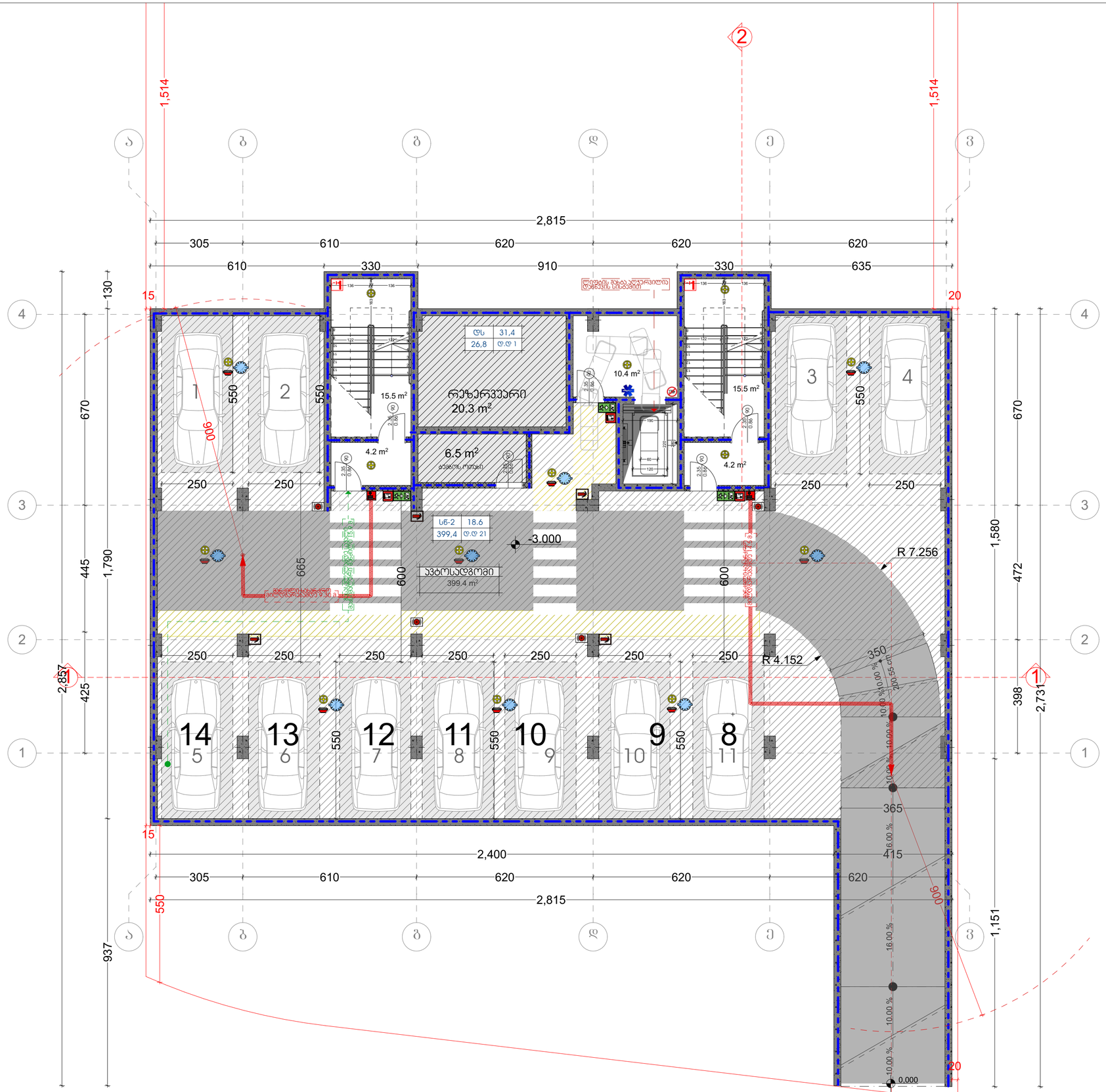

ტექნიკურ-ეკონომიკური მაჩვენებლები	
მიწის ნაკვეთის ფართი	1174 მ²
სადარბაზო და ჯიბის უჯრედი 49.8 მ²	
ავტოსადგომი 399.4 მ²	
დამხმარე ფართი 26.8 მ²	

პირობითი ნიშნები:

	ბაკლიერებული ბეტონის ქარკასი 2სთ ცეცხლმედეგობით
	ბეტონის ბლოკის კედელი

№	შენიშვნები
1	შენობის ყველა ნაშვერი იქნება არანვადი
2	სახანძრო სისტემები პროექტში ასახულია პირობითად. მათი ადგილმდებარეობა და რაოდენობა დაზუსტდება შესაბამის სტანდარტს მორგებული სახანძრო სისტემების საინჟინრო პროექტის დამუშავების სტადიზე.

პროეტის სახელწოდება

მრავალბინიანი საცხოვრებელი სახლი

ობიექტის მისამართი:
ქალაქი თბილისი, სამგორის რაიონი
ს/ჯ 01.19.36.014.686

არქიტექტორი:
გიორგი მერაბიშვილი

ნახაზის სახელწოდება

გეგმა -1 სართული

მასშტაბი

ფურცელი

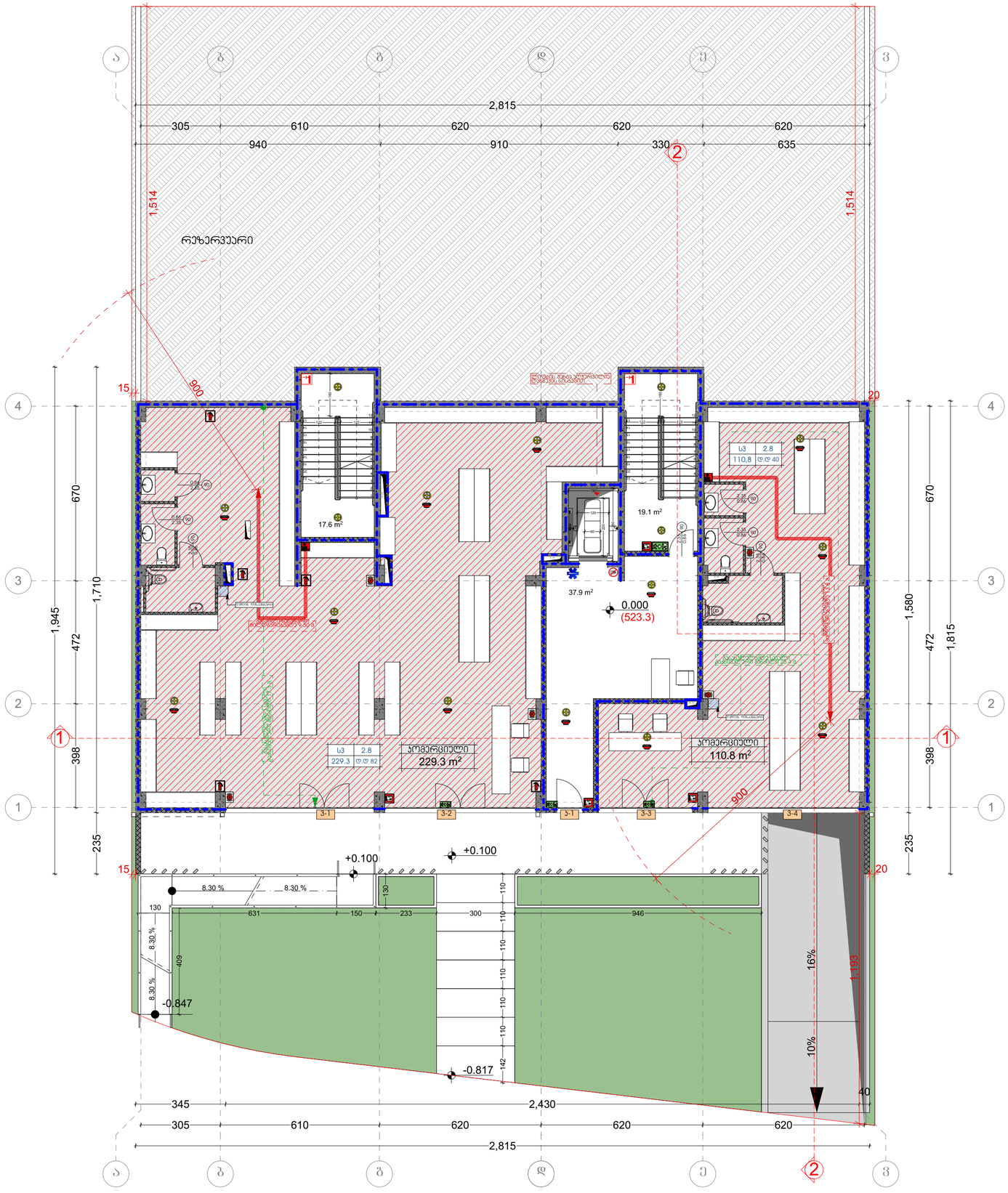

ტექნიკურ-ეკონომიკური მაჩვენებლები	
მიწის ნაკვეთის ფართი	1174 მ²
სადარბაზო და ჯიბის უჯრედი 74.6 მ²	
კომერციული 340.1 მ²	

პირობითი ნიშნები:	
	ბაკლიერებული ბეტონის ქარკასი 2სთ ცეცხლმედეგობით
	ბეტონის ბლოკის კედელი

№	შენიშვნები
1	შენობის ყველა ნაშვერი იქნება არაწვადი
2	სახანძრო სისტემები პროექტში ასახულია პირობითად. მათი აღგილმდებარეობა და რაოდენობა დაზუსტდება შესაბამის სტანდარტს მორგებული სახანძრო სისტემების საინჟინრო პროექტის დამუშავების სტადიზე.

პროეტის სახელწოდება

მრავალბინიანი საცხოვრებელი სახლი

ობიექტის მისამართი:
ქალაქი თბილისი, სამგორის რაიონი
ს/ჯ 01.19.36.014.686

არქიტექტორი:
გიორგი მერაბიშვილი

ნახაზის სახელწოდება

გეგმა 1 სართული

მასშტაბი

ფურცელი

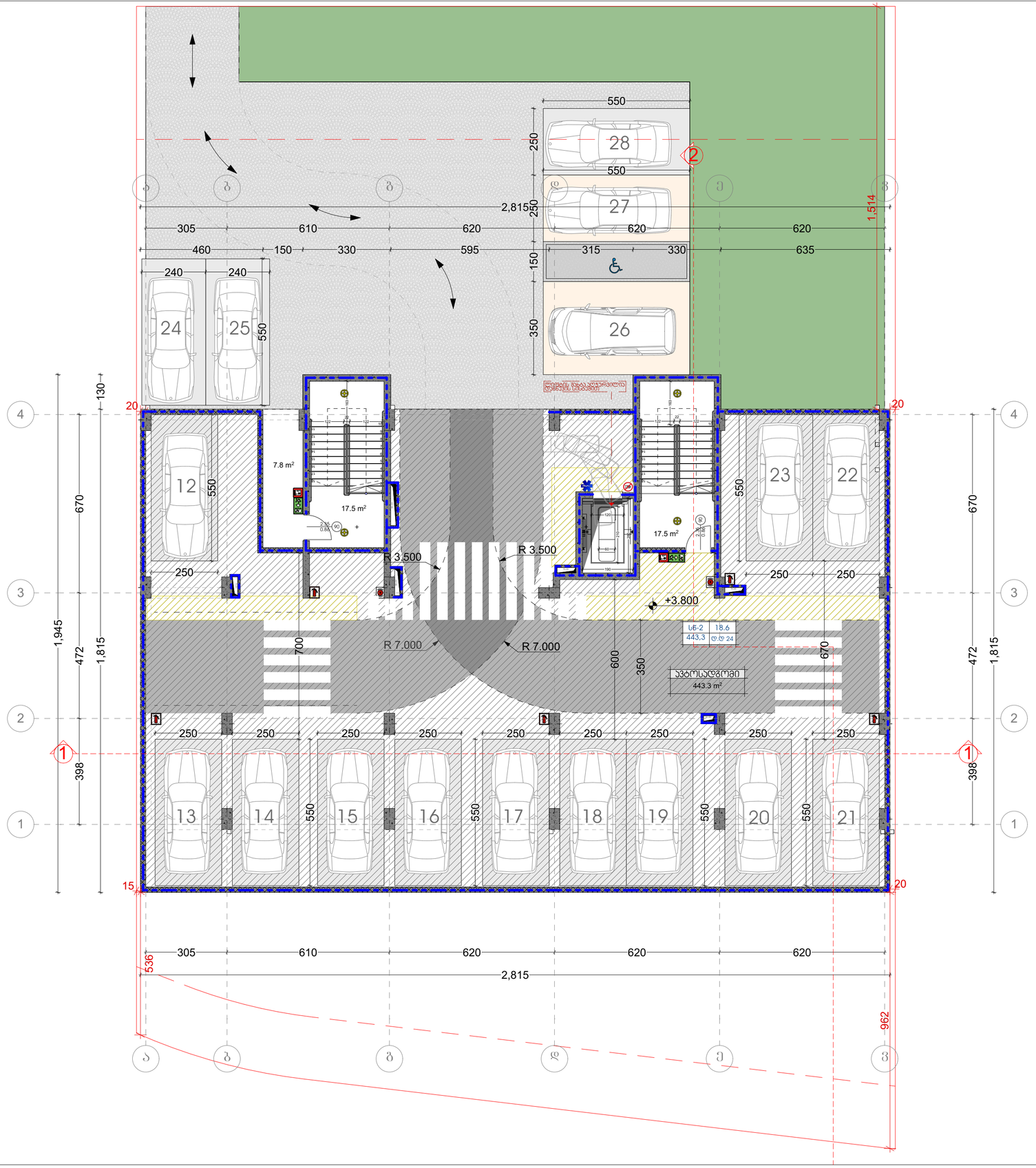

ტექნიკურ-ეკონომიკური მაჩვენებლები	
მიწის ნაკვეთის ფართი	1174 მ²
სადარბაზო და კიბის უჯრედი 42.8 მ²	
ავტოსადგომი 443.3 მ²	

პირობითი ნიშნები:

	ბაჯოვნებული ბეტონის კარკასი 2სთ ცეცხლმედეგობით
	ბეტონის ბლოკის კედელი

№	შენიშვნები
1	შენობის ყველა ნაშვერი იქნება არაწვადი
2	სახანძრო სისტემები პროექტში ასახულია პირობითად. მათი ადგილმდებარეობა და რაოდენობა დაზუსტდება შესაბამის სტანდარტს მორგებული სახანძრო სისტემების საინჟინრო პროექტის დამუშავების სტადიზე.

პროეტის სახელწოდება

მრავალბინიანი საცხოვრებელი სახლი

ობიექტის მისამართი:
ქალაქი თბილისი, სამგორის რაიონი
ს/კ 01.19.36.014.686

არქიტექტორი:
გიორგი მერაბიშვილი

ნახაზის სახელწოდება

გეგმა 2 სართული

მასშტაბი

ფურცელი



ტექნიკურ-ეკონომიკური მაჩვენებლები	
მიწის ნაკვეთის ფართი	1174 მ²
სადარბაზო და ჯიბის უჯრედი 73 მ²	
საცხოვრებელი ფართი 313.2 მ²	
საზაფხულო ფართი 59.9 მ²	

პირობითი ნიშნები:

	ბაკლიერებული ბეტონის ქარკასი 2სთ ცეცხლმედეგობით
	ბეტონის ბლოკის კედელი

№	შენიშვნები
1	შენობის ყველა ნაშვერი იქნება არაწვადი
2	სახანძრო სისტემები პროექტში ასახულია პირობითად. მათი ადგილმდებარეობა და რაოდენობა დაზუსტდება შესაბამის სტანდარტს მორგებული სახანძრო სისტემების საინჟინრო პროექტის დამუშავების სტადიზე.

პროეტის სახელწოდება

მრავალბინიანი საცხოვრებელი სახლი

ობიექტის მისამართი:
ქალაქი თბილისი, სამგორის რაიონი
ს/ჯ 01.19.36.014.686

არქიტექტორი:
გიორგი მერაბიშვილი

ნახაზის სახელწოდება

გეგმა 3 სართული

მასშტაბი

ფურცელი

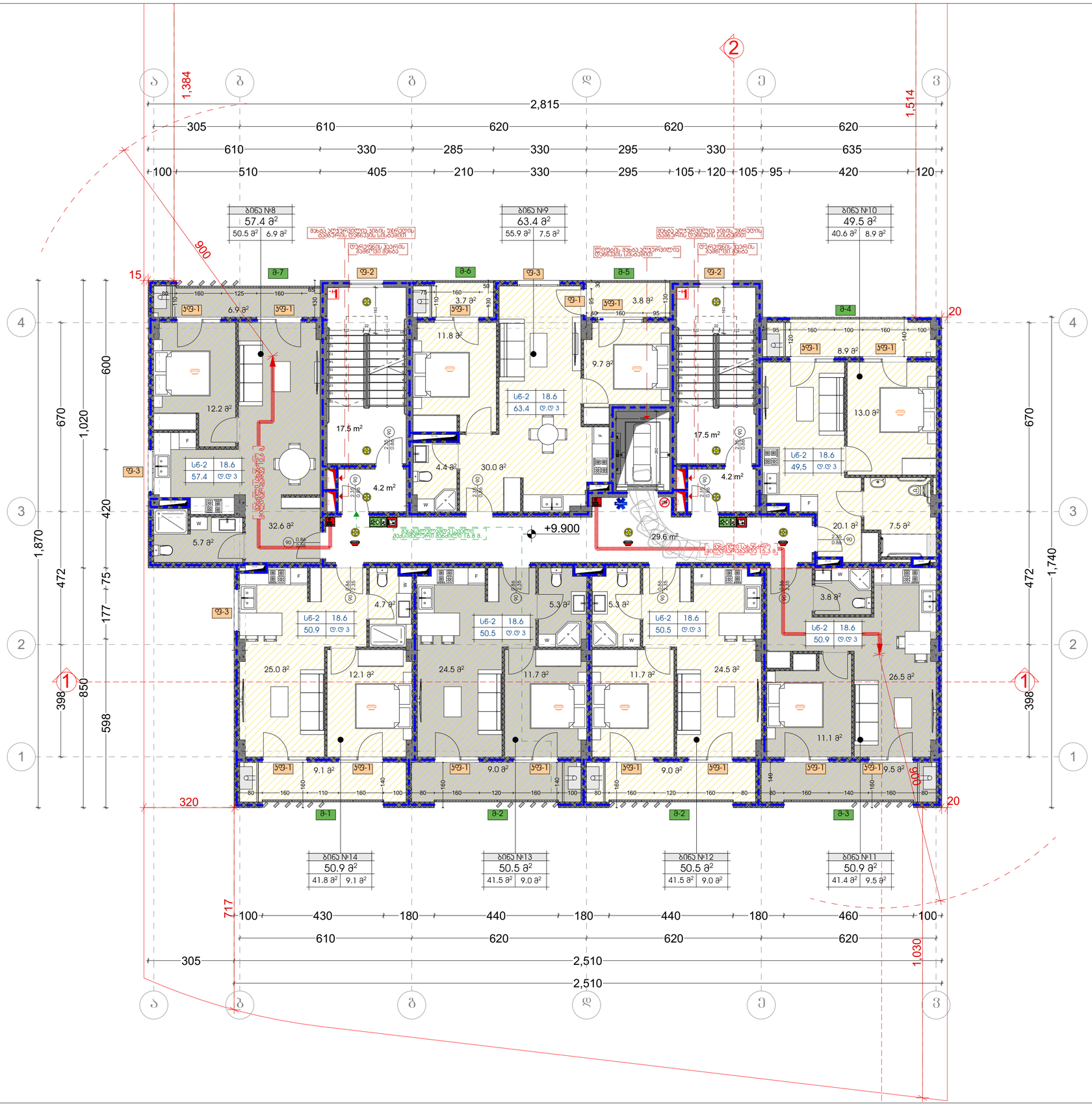

ტექნიკურ-ეკონომიკური მაჩვენებლები	
მიწის ნაკვეთის ფართი	1174 მ²
სადარბაზო და ჯიბის უჯრედი 73 მ²	
საცხოვრებელი ფართი 313.2 მ²	
საზაფხულო ფართი 59.9 მ²	

პირობითი ნიშნები:

	ბაკლიერებული ბეტონის ქარქასი 2სთ ცეცხლმედეგობით
	ბეტონის ბლოკის კედელი

№	შენიშვნები
1	შენობის ყველა ნაშვერი იყნება არაწვადი
2	სახანძრო სისტემები პროექტში ასახულია პირობითად. მათი აღგილმდებარეობა და რაოდენობა დაზუსტდება შესაბამის სტანდარტს მორგებული სახანძრო სისტემების საინჟინრო პროექტის დამუშავების სტადიზე.

პროეტის სახელწოდება

მრავალბინიანი საცხოვრებელი სახლი

ობიექტის მისამართი:
ქალაქი თბილისი, სამგორის რაიონი
ს/ჯ 01.19.36.014.686

არქიტექტორი:
გიორგი მერაბიშვილი

ნახაზის სახელწოდება

გეგმა 4 სართული

მასშტაბი

ფურცელი

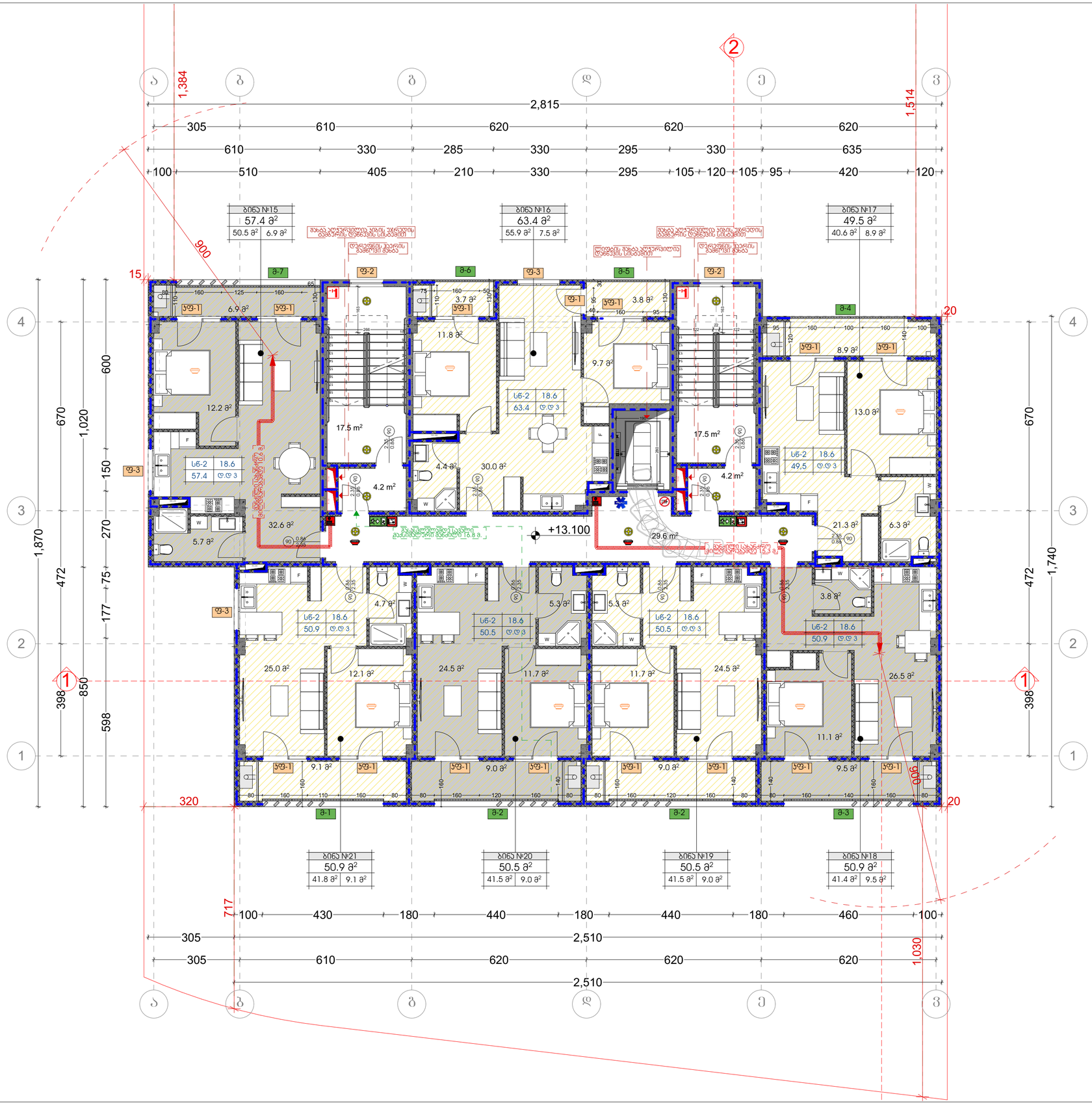
ბინა №15
57.4 მ²
50.5 მ² 6.9 მ²
ბინა №16
63.4 მ²
55.9 მ² 7.5 მ²
ბინა №17
49.5 მ²
40.6 მ² 8.9 მ²
ბინა №21
50.9 მ²
41.8 მ² 9.1 მ²
ბინა №20
50.5 მ²
41.5 მ² 9.0 მ²
ბინა №19
50.5 მ²
41.5 მ² 9.0 მ²
ბინა №18
50.9 მ²
41.4 მ² 9.5 მ²
+13.100
2,815
1,384
1,514
900
320
717
2,510
1,030
1,870
1,740
1,020
600
670
150
270
472
75
177
850
398
598
12.2 მ²
17.5 მ²
4.4 მ²
30.0 მ²
11.8 მ²
3.7 მ²
9.7 მ²
3.8 მ²
8.9 მ²
13.0 მ²
32.6 მ²
5.7 მ²
4.2 მ²
29.6 მ²
21.3 მ²
6.3 მ²
25.0 მ²
12.1 მ²
4.7 მ²
24.5 მ²
11.7 მ²
5.3 მ²
26.5 მ²
11.1 მ²
3.8 მ²
9.1 მ²
9.0 მ²
9.5 მ²
6.9 მ²
სბ-2 18.6 57.4 ც.ც 3
სბ-2 18.6 63.4 ც.ც 3
სბ-2 18.6 49,5 ც.ც 3
სბ-2 18.6 50.9 ც.ც 3
სბ-2 18.6 50.5 ც.ც 3
სბ-2 18.6 50.5 ც.ც 3
სბ-2 18.6 50.9 ც.ც 3
ფ-1
ფ-2
ფ-3
ბ-1
ბ-2
ბ-3
ბ-4
ბ-5
ბ-6
ბ-7
მახვილი ალარმის ხანძარსაწინააღმდეგო სისტემის მართვის მოდული

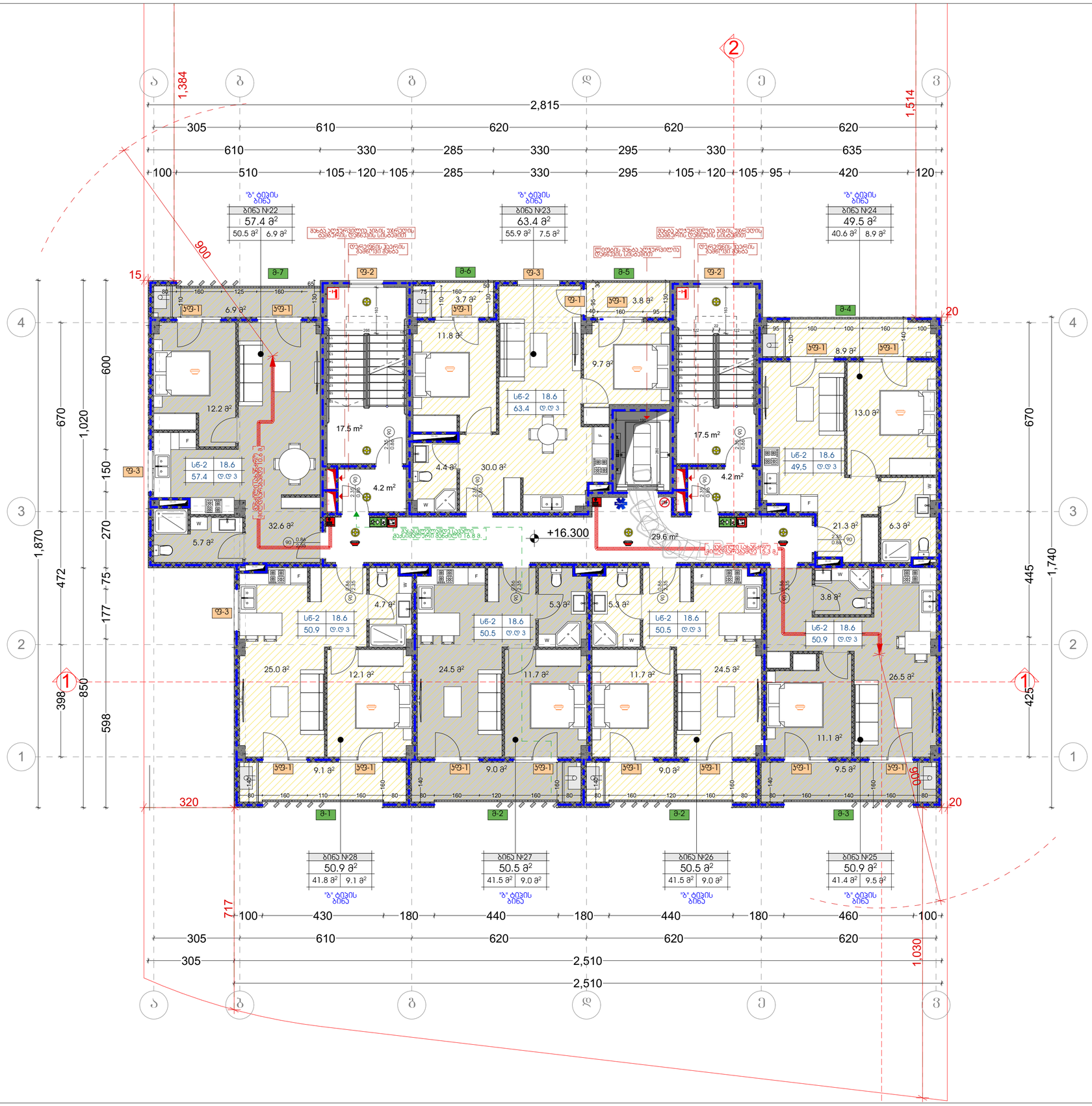

ტექნიკურ-ეკონომიკური მაჩვენებლები	
მიწის ნაკვეთის ფართი	1174 მ²
სადარბაზო და ჯიბის უჯრედი 73 მ²	
საცხოვრებელი ფართი 313.2მ²	
საზაფხულო ფართი 59.9 მ²	

პირობითი ნიშნები:

	ბაკლიერებული ბეტონის ქარკასი 2სთ ცეცხლმედეგობით
	ბეტონის ბლოკის კედელი

№	შენიშვნები
1	შენობის ყველა ნაშვერი იჭნება არაწვადი
2	სახანძრო სისტემები პროექტში ასახულია პირობითად. მათი ადგილმდებარეობა და რაოდენობა დაზუსტდება შესაბამის სტანდარტს მორგებული სახანძრო სისტემების საინჟინრო პროექტის დამუშავების სტადიზე.

პროეტის სახელწოდება

მრავალბინიანი საცხოვრებელი სახლი

ობიექტის მისამართი:
ქალაქი თბილისი, სამგორის რაიონი
ს/ჯ 01.19.36.014.686

არქიტექტორი:
გიორგი მერაბიშვილი

ნახაზის სახელწოდება

გეგმა 6 სართული

მასშტაბი

ფურცელი

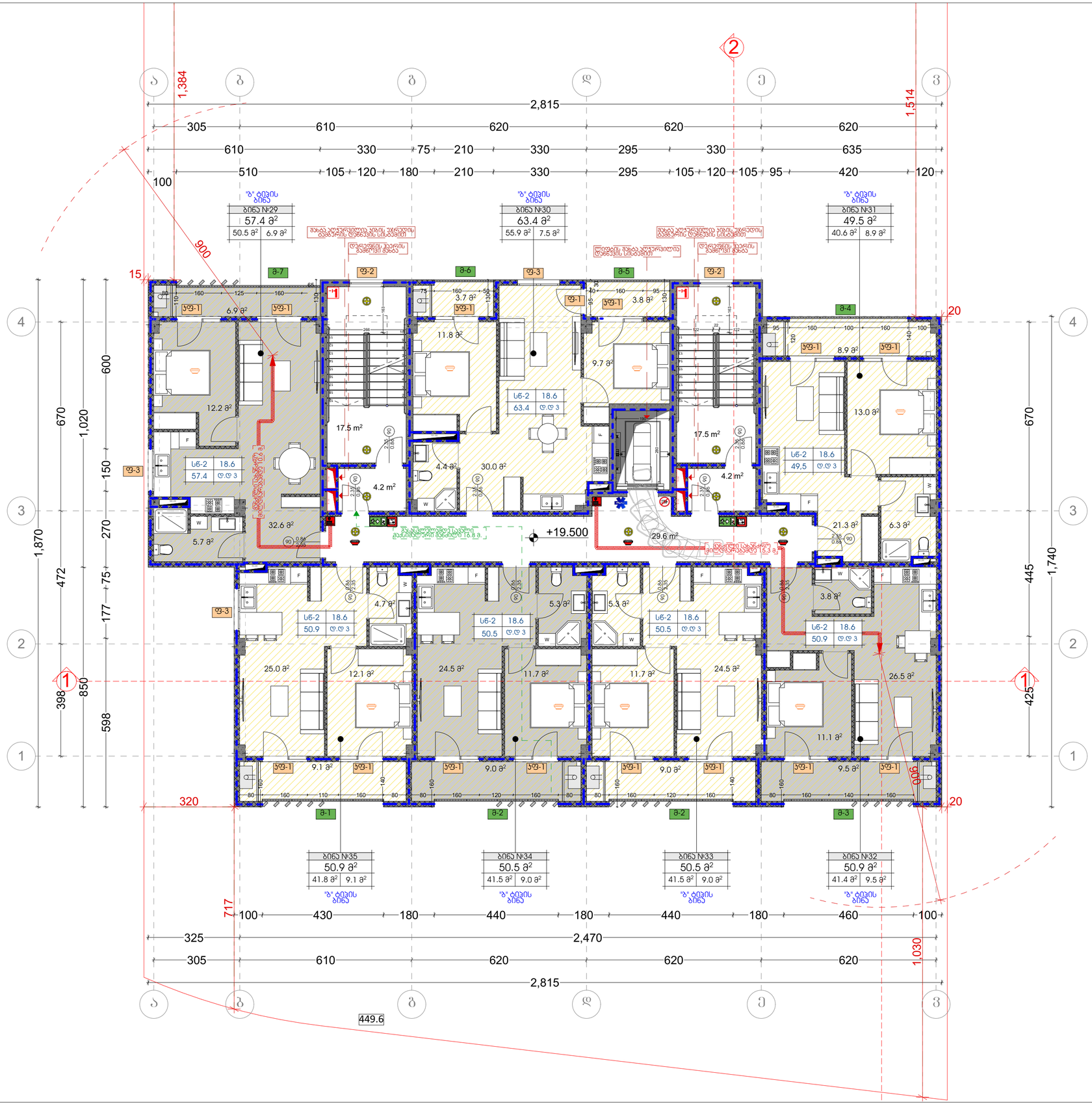

ტექნიკურ-ეკონომიკური მაჩვენებლები	
მიწის ნაკვეთის ფართი	1174 მ²
სადარბაზო და ბინის უკრედი 73 მ²	
საცხოვრებელი ფართი 313.2 მ²	
საზაფხულო ფართი 59.9 მ²	

პირობითი ნიშნები:

- გაანგარიშებული ბეტონის კარკასი 25მპ ლეიტნერიტისთვის
- ბეტონის კედლის კედელი

№	შენიშვნები
1	შენობის ყველა ნაგვარი იქნება არაწვადი
2	სახანძრო სისტემები პროექტში ასახულია პირობითად. მათი ადგილმდებარეობა და რაოდენობა დაზუსტდება მშსაბამის სტანდარტს მორგებული სახანძრო სისტემების საინჟინრო პროექტის დამუშავების სტადიაზე.

პროექტის სახელწოდება

მრავალბინიანი საცხოვრებელი სახლი

ობიექტის მისამართი:
ქალაქი თბილისი, სამგორის რაიონი

ს/კ 01.19.36.014.686

არქიტექტორი:
გიორგი მერაბიშვილი

ნახაზის სახელწოდება

გეგმა 7 სართული

მასშტაბი

ფურცელი

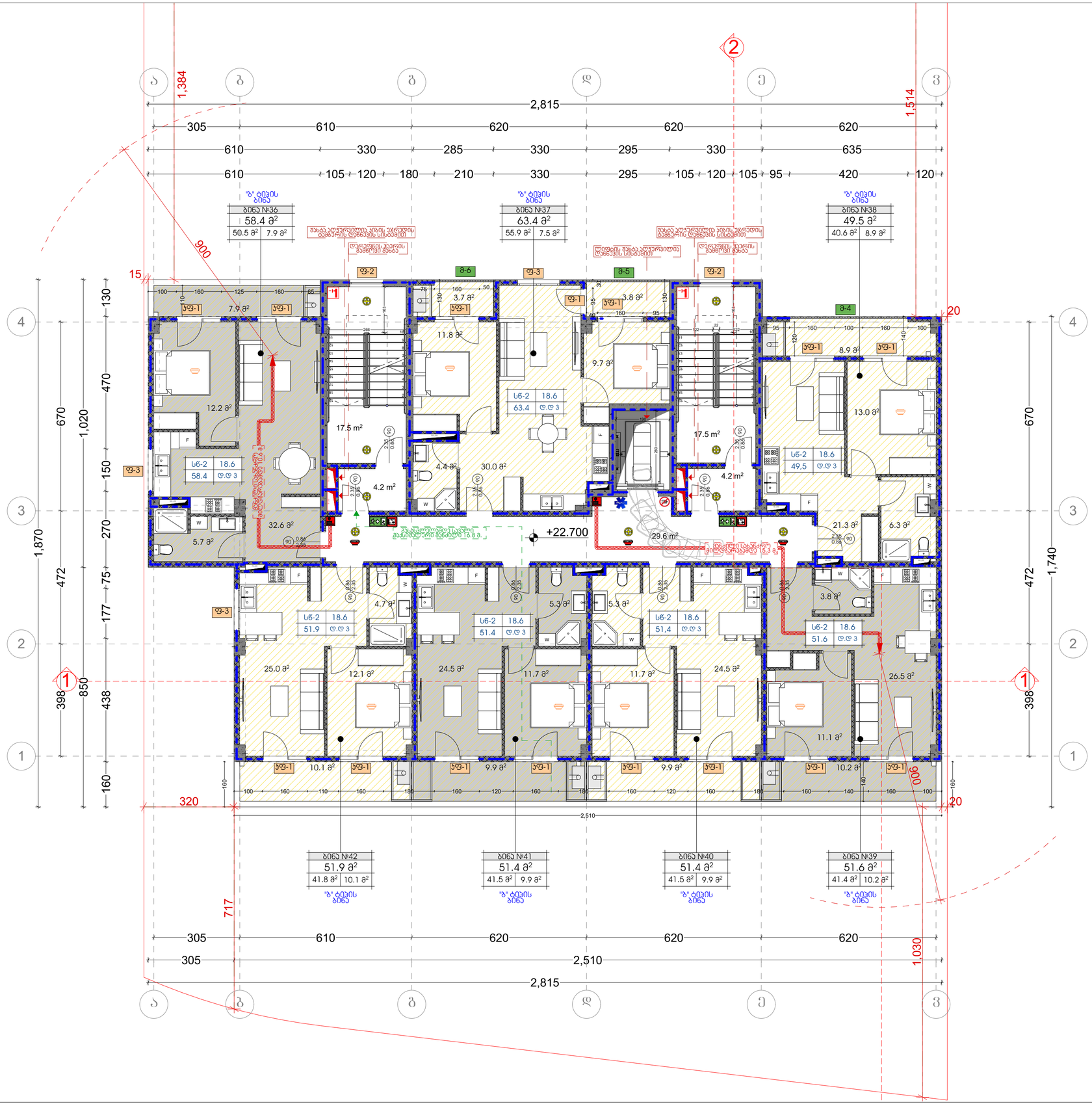

ტექნიკურ-ეკონომიკური მაჩვენებლები

მიწის ნაკვეთის ფართი	1174 მ²
სადარბაზო და ბინის უჯრედი 73 მ²	
საცხოვრებელი ფართი 313.2 მ²	
სახაფხულო ფართი 64.4 მ²	

პირობითი ნიშნები:

- გაანგრევადული ბეტონის კარკასი 25სმ ცხელბლოკებით/ბეტონით
- ბეტონის კედლის კედელი

№	შენიშვნები
1	შენობის ყველა ნაგვარი იქნება არანგაღი
2	სახანძრო სისტემები პროექტში ასახულია პირობითად. მათი ადგილმდებარეობა და რაოდენობა დაზუსტდება მშსაბამის სტანდარტს მორგებული სახანძრო სისტემების საინჟინრო პროექტის დამუშავების სტადიაზე.

პროექტის სახელწოდება

მრავალბინიანი საცხოვრებელი სახლი

ობიექტის მისამართი:
ქალაქი თბილისი, სამგორის რაიონი

ს/კ 01.19.36.014.686

არქიტექტორი:
გიორგი მერაბიშვილი

ნახაზის სახელწოდება

გეგმა 8 სართული

მასშტაბი

ფურცელი

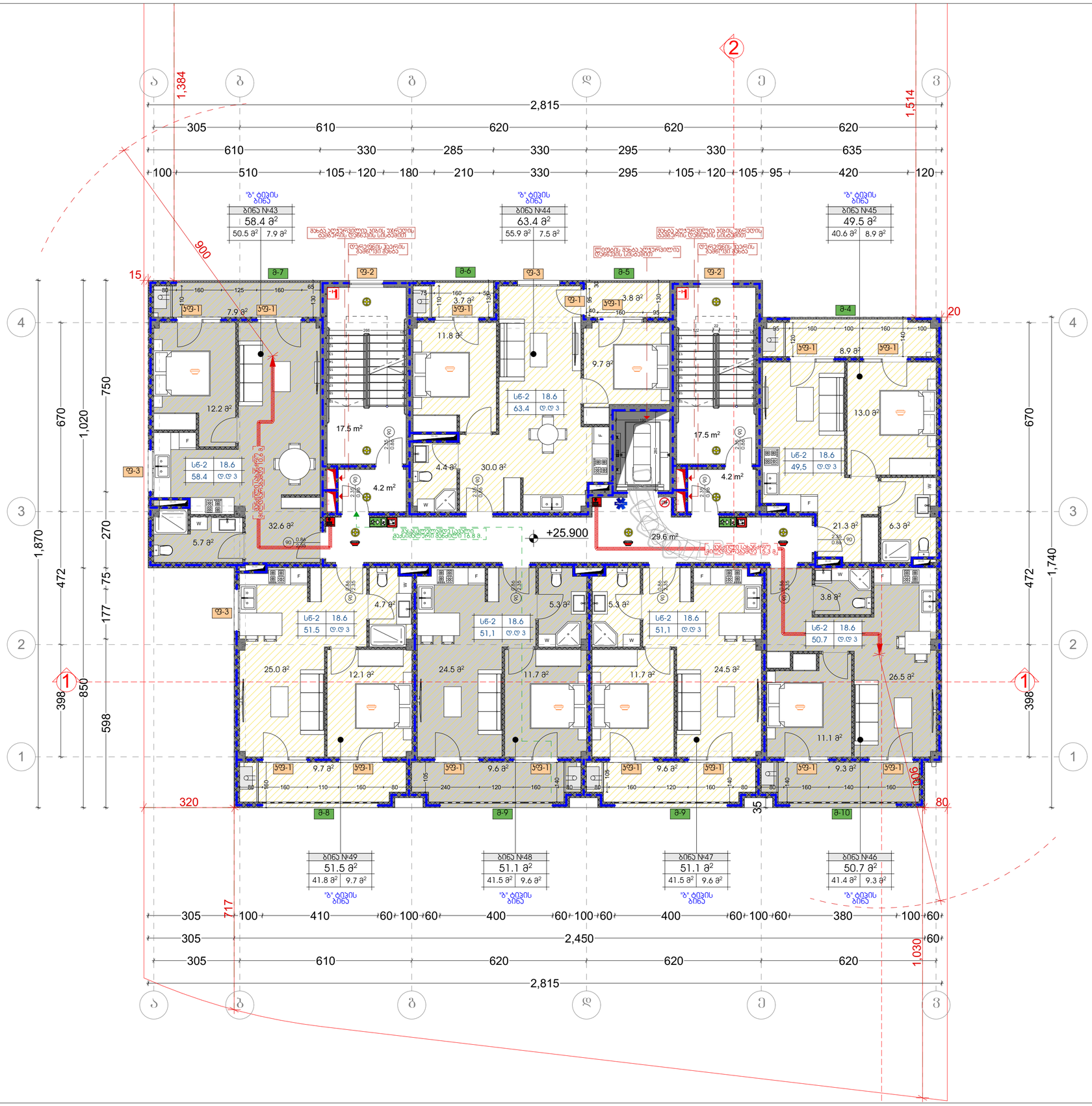

ტექნიკურ-ეკონომიკური მაჩვენებლები	
მიწის ნაკვეთის ფართი	1174 მ²
სადარბაზო და ჯიბის უჯრედი 73 მ²	
საცხოვრებელი ფართი 313.2მ²	
საზაფხულო ფართი 62.5 მ²	

პირობითი ნიშნები:

	ბაკლიერებული ბეტონის ჯარჯანი 2სთ ცეცხლმედეგობით
	ბეტონის ბლოკის კედელი

№	შენიშვნები
1	შენობის ყველა ნაშვერი იქნება არაწვადი
2	სახანძრო სისტემები პროექტში ასახულია პირობითად. მათი ადგილმდებარეობა და რაოდენობა დაზუსტდება შესაბამის სტანდარტს მორგებული სახანძრო სისტემების საინჟინრო პროექტის დამუშავების სტადიზე.

პროეტის სახელწოდება

მრავალბინიანი საცხოვრებელი სახლი

ობიექტის მისამართი:
ქალაქი თბილისი, სამგორის რაიონი
ს/ჯ 01.19.36.014.686

არქიტექტორი:
გიორგი მერაბიშვილი

ნახაზის სახელწოდება

გეგმა 9 სართული

მასშტაბი

ფურცელი

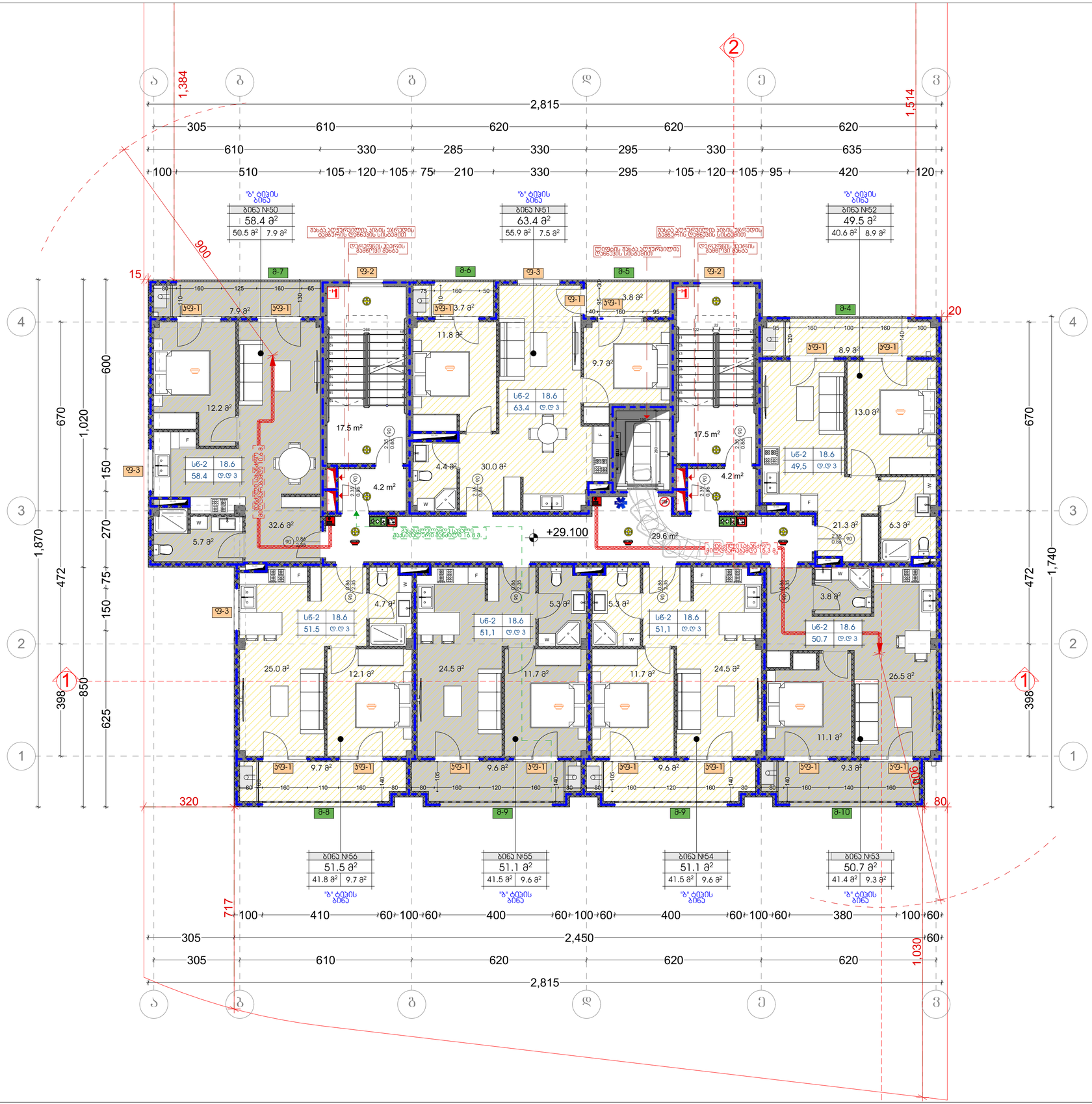

ტექნიკურ-ეკონომიკური მაჩვენებლები	
მიწის ნაკვეთის ფართი	1174 მ²
სადარბაზო და ჯიბის უკრედი 73 მ²	
საცხოვრებელი ფართი 313.2 მ²	
საზაფხულო ფართი 62.5 მ²	

პირობითი ნიშნები:

- გაანგრევადული ბეტონის კარკასი 25სმ ცენტრალიზდეფასით
- ბეტონის კედელი

№	შენიშვნები
1	შენობის ყველა ნაგვარი იქნება არაგვალი
2	სახანძრო სისტემები პროექტში ასახულია პირობითად. მათი ადგილმდებარეობა და რაოდენობა დაზუსტდება მშსაბამის სტანდარტს მორგებული სახანძრო სისტემების საინჟინრო პროექტის დამუშავების სტადიაზე.

პროექტის სახელწოდება

მრავალბინიანი საცხოვრებელი სახლი

ობიექტის მისამართი:
ქალაქი თბილისი, სამგორის რაიონი

ს/კ 01.19.36.014.686

არქიტექტორი:
გიორგი მერაბიშვილი

ნახაზის სახელწოდება

გეგმა 10 სართული

მასშტაბი

ფურცელი

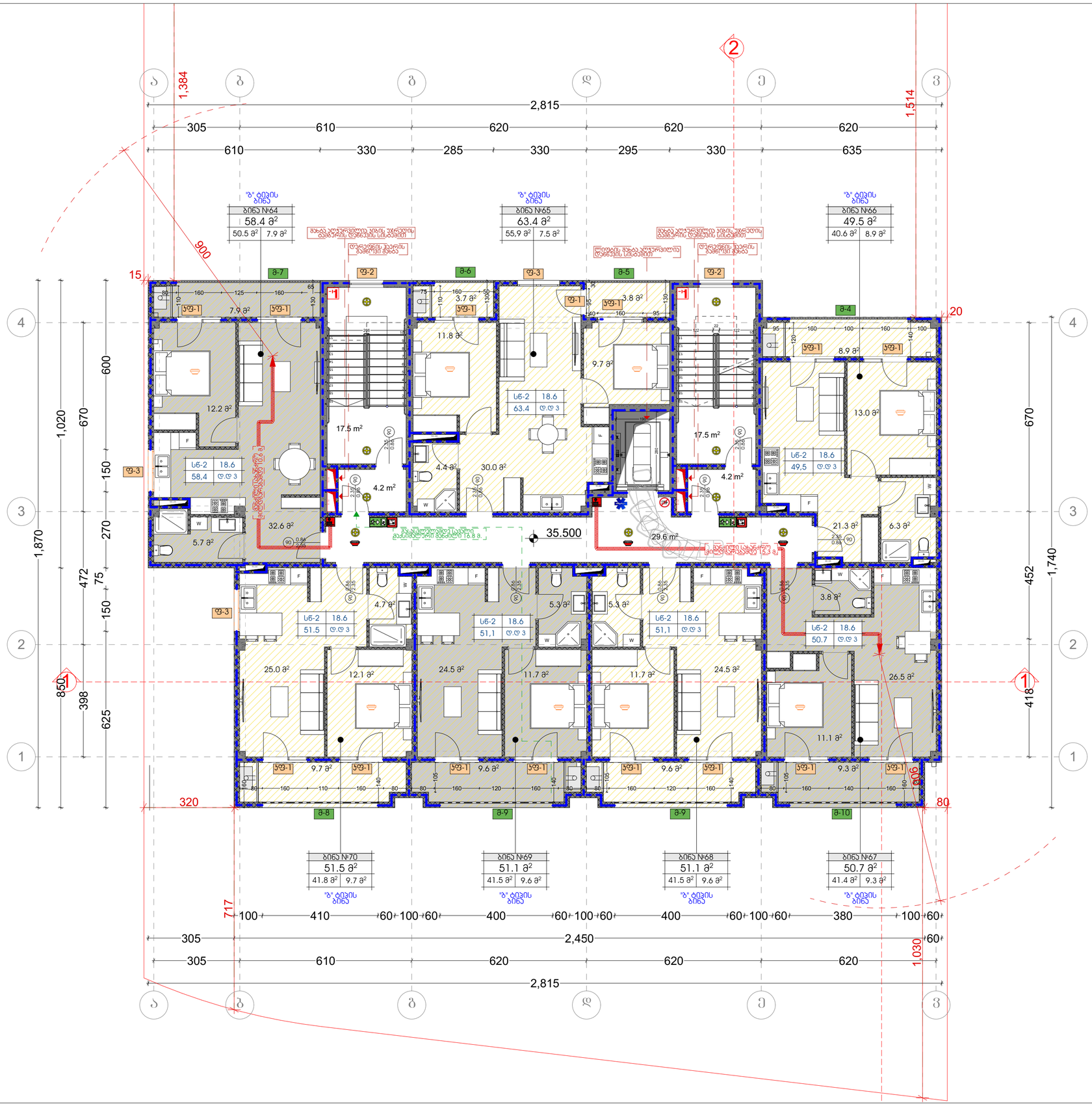

ტექნიკურ-ეკონომიკური მაჩვენებლები	
მიწის ნაკვეთის ფართი	1174 მ²
სადარბაზო და კიბის უჯრედი 73 მ²	
საცხოვრებელი ფართი 313.2 მ²	
საზაფხულო ფართი 62.5 მ²	

პირობითი ნიშნები:

	ბაკლიერებული ბეტონის ჯარჯანი 2სთ ცეცხლმედეგობით
	ბეტონის ბლოკის კედელი

№	შენიშვნები
1	შენობის ყველა ნაშვერი იყნება არაწვადი
2	სახანძრო სისტემები პროექტში ასახულია პირობითად. მათი ადგილმდებარეობა და რაოდენობა დაზუსტდება შესაბამის სტანდარტს მორგებული სახანძრო სისტემების საინჟინრო პროექტის დამუშავების სტადიზე.

პროეტის სახელწოდება

მრავალბინიანი საცხოვრებელი სახლი

ობიექტის მისამართი:
ქალაქი თბილისი, სამგორის რაიონი
ს/კ 01.19.36.014.686

არქიტექტორი:
გიორგი მერაბიშვილი

ნახაზის სახელწოდება

გეგმა 11 სართული

მასშტაბი

ფურცელი

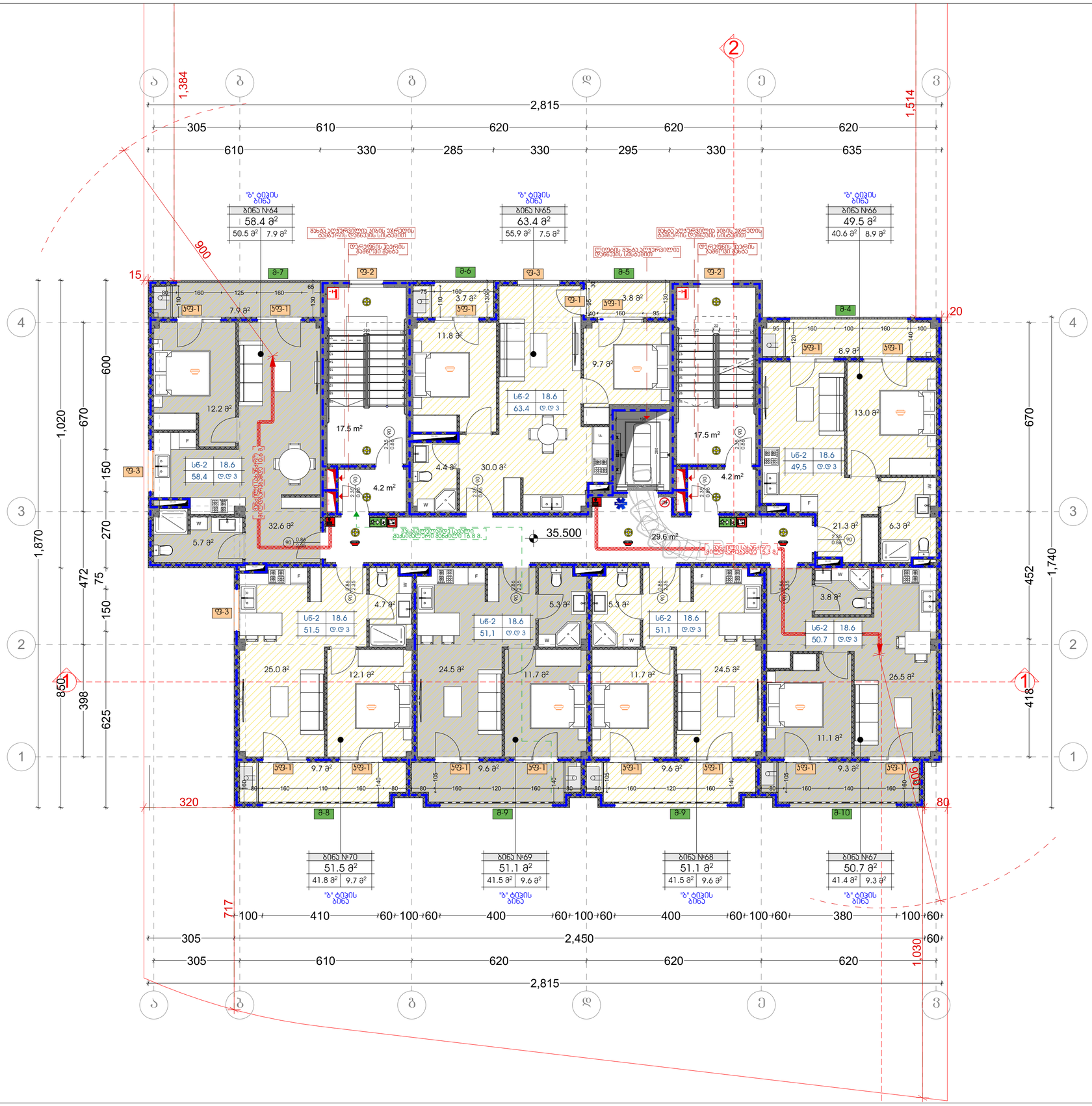

ტექნიკურ-ეკონომიკური მაჩვენებლები

მიწის ნაკვეთის ფართი	1174 მ²
სადარბაზო და ჯიბის უკრედი 73 მ²	
საცხოვრებელი ფართი 313.2 მ²	
საზაფხულო ფართი 62.5 მ²	

პირობითი ნიშნები:

- მაკრატლისებური ბეტონის ატარებელი ელემენტები
- ბეტონის ბლოკის კედელი

№	შენიშვნები
1	შენობის ყველა ნაშვერი იქნება არაგვალდი
2	სახანძრო სისტემები პროექტში ასახულია პირობითად. მათი ადგილმდებარეობა და რაოდენობა დახუსტდება შესაბამის სტანდარტს მორგებული სახანძრო სისტემების საინჟინრო პროექტის დამუშავების სტადიზე.

პროექტის სახელწოდება

მრავალბინიანი საცხოვრებელი სახლი

ობიექტის მისამართი:
ქალაქი თბილისი, სამგორის რაიონი

ს/კ 01.19.36.014.686

არქიტექტორი:
გიორგი მერაბიშვილი

ნახაზის სახელწოდება

გეგმა 12 სართული

მასშტაბი

ფურცელი

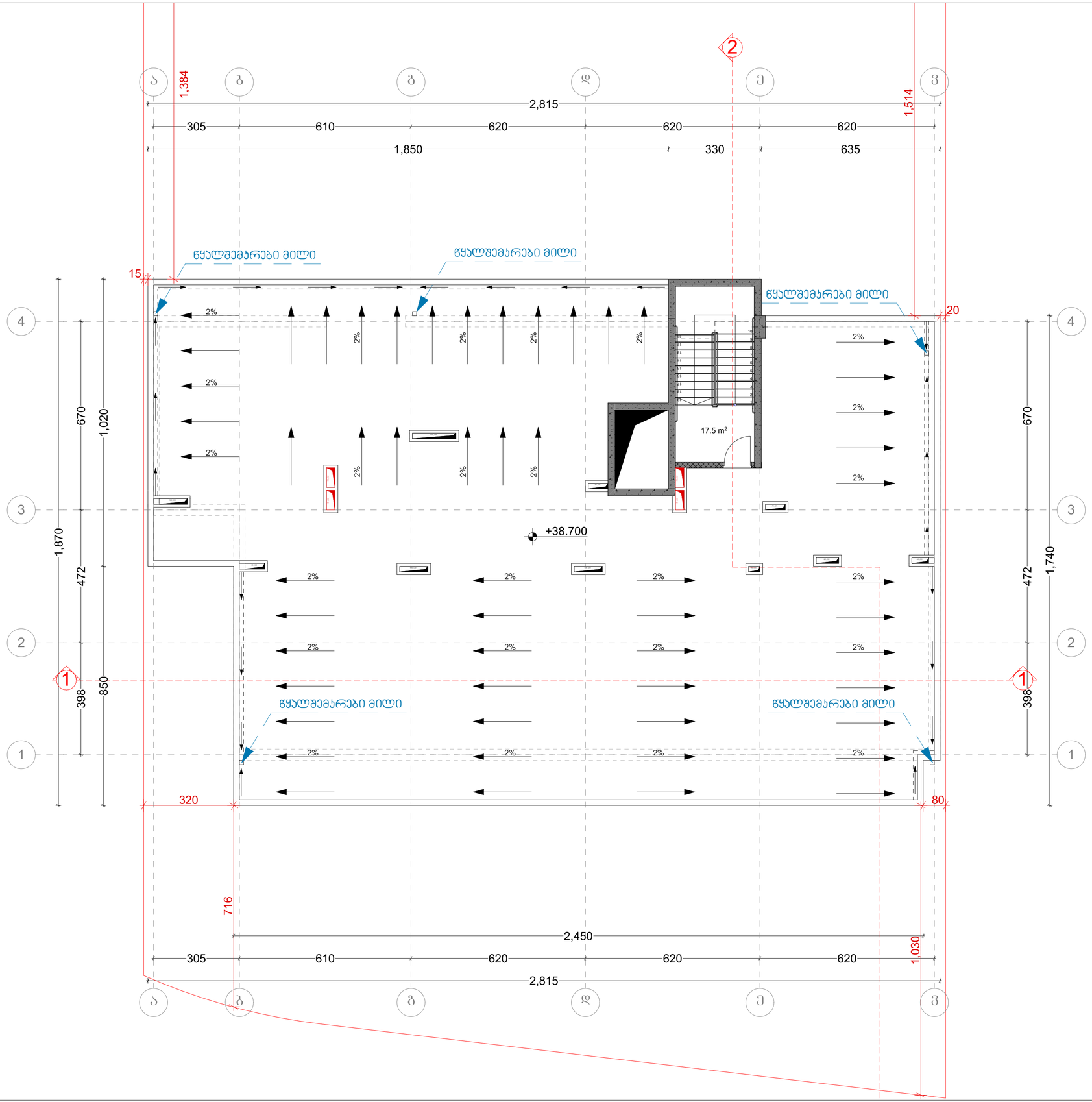

ტექნიკურ-ეკონომიკური მაჩვენებლები	
მიწის ნაკვეთის ფართი	1174 მ²
სადარბაზო და კიბის უჯრედი 17.5 მ²	

პირობითი ნიშნები:

	ბაკლიერებული ბეტონის კარკასი 2სთ ცეცხლმდეგობით
	ბეტონის ბლოკის კედელი

№	შენიშვნები
1	შენობის ყველა ნაშვერი იქნება არაწვადი
2	სახანძრო სისტემები პროექტში ასახულია პირობითად. მათი აღგილმდებარეობა და რაოდენობა დაზუსტდება შესაბამის სტანდარტს მორგებული სახანძრო სისტემების საინჟინრო პროექტის დამუშავების სტადიზე.

პროეტის სახელწოდება

მრავალბინიანი საცხოვრებელი სახლი

ობიექტის მისამართი:
ქალაქი თბილისი, სამგორის რაიონი
ს/კ 01.19.36.014.686

არქიტექტორი:
გიორგი მერაბიშვილი

ნახაზის სახელწოდება

გეგმა 13 სართული

მასშტაბი

ფურცელი

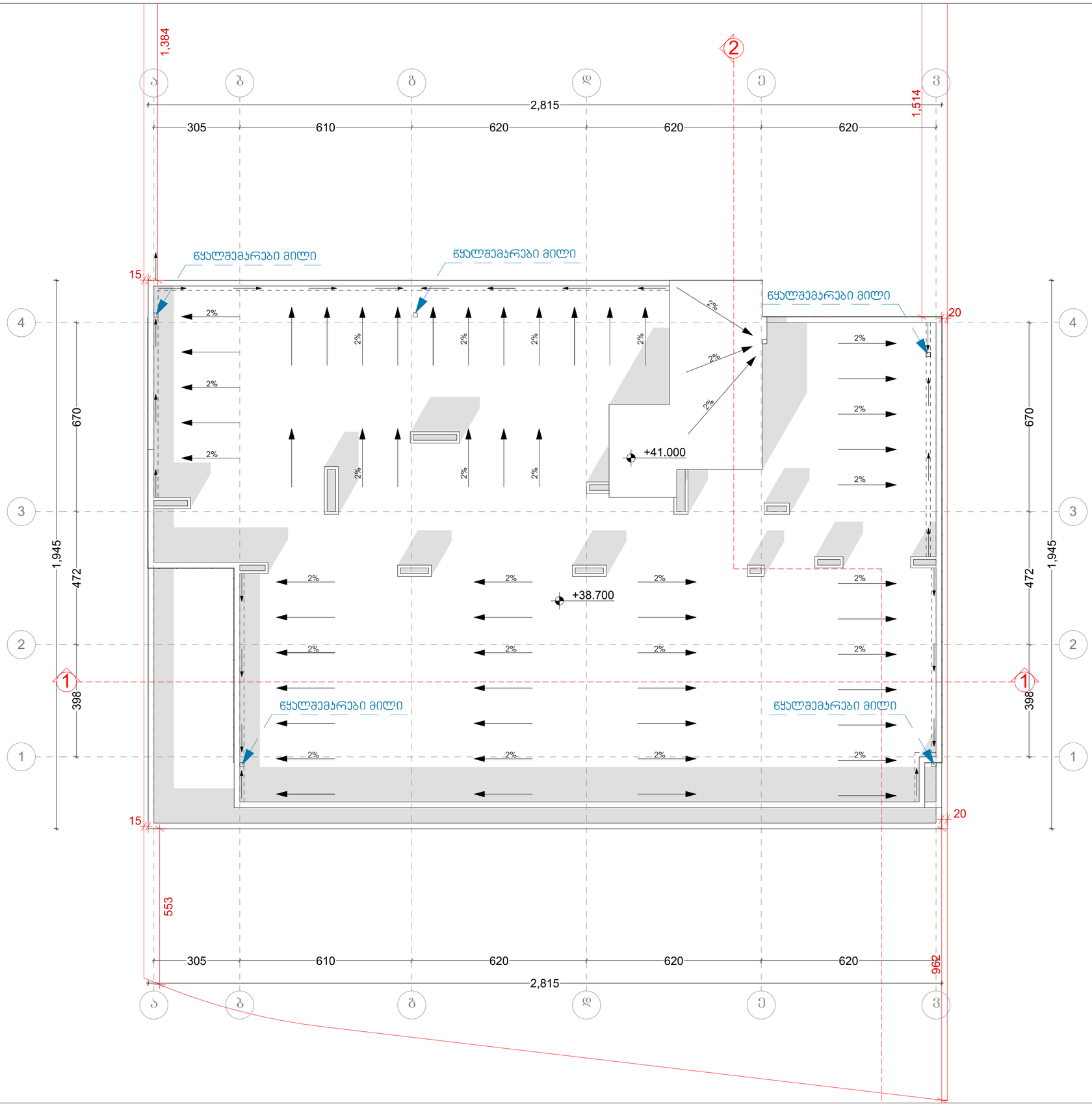

ტექნიკურ-ეკონომიკური მაჩვენებლები	
მიწის ნაკვეთის ფართი	1174 მ²
სადარბაზო და კიბის უჯრედი 17.5 მ²	

პირობითი ნიშნები:

	ბაკლიერებული ბეტონის კარკასი 2სთ ცეცხლმედეგობით
	ბეტონის ბლოკის კედელი

№	შენიშვნები
1	შენობის ყველა ნაშვერი იქნება არაწვადი
2	სახანძრო სისტემები პროექტში ასახულია პირობითად. მათი აღგილმდებარეობა და რაოდენობა დაზუსტდება შესაბამის სტანდარტს მორგებული სახანძრო სისტემების საინჟინრო პროექტის დამუშავების სტადიზე.

პროეტის სახელწოდება

მრავალბინიანი საცხოვრებელი სახლი

ობიექტის მისამართი:
ქალაქი თბილისი, სამგორის რაიონი

ს/კ 01.19.36.014.686

არქიტექტორი:
გიორგი მერაბიშვილი

ნახაზის სახელწოდება

სახურავის გეგმა

მასშტაბი

ფურცელი

-1 სართულის გეგმა

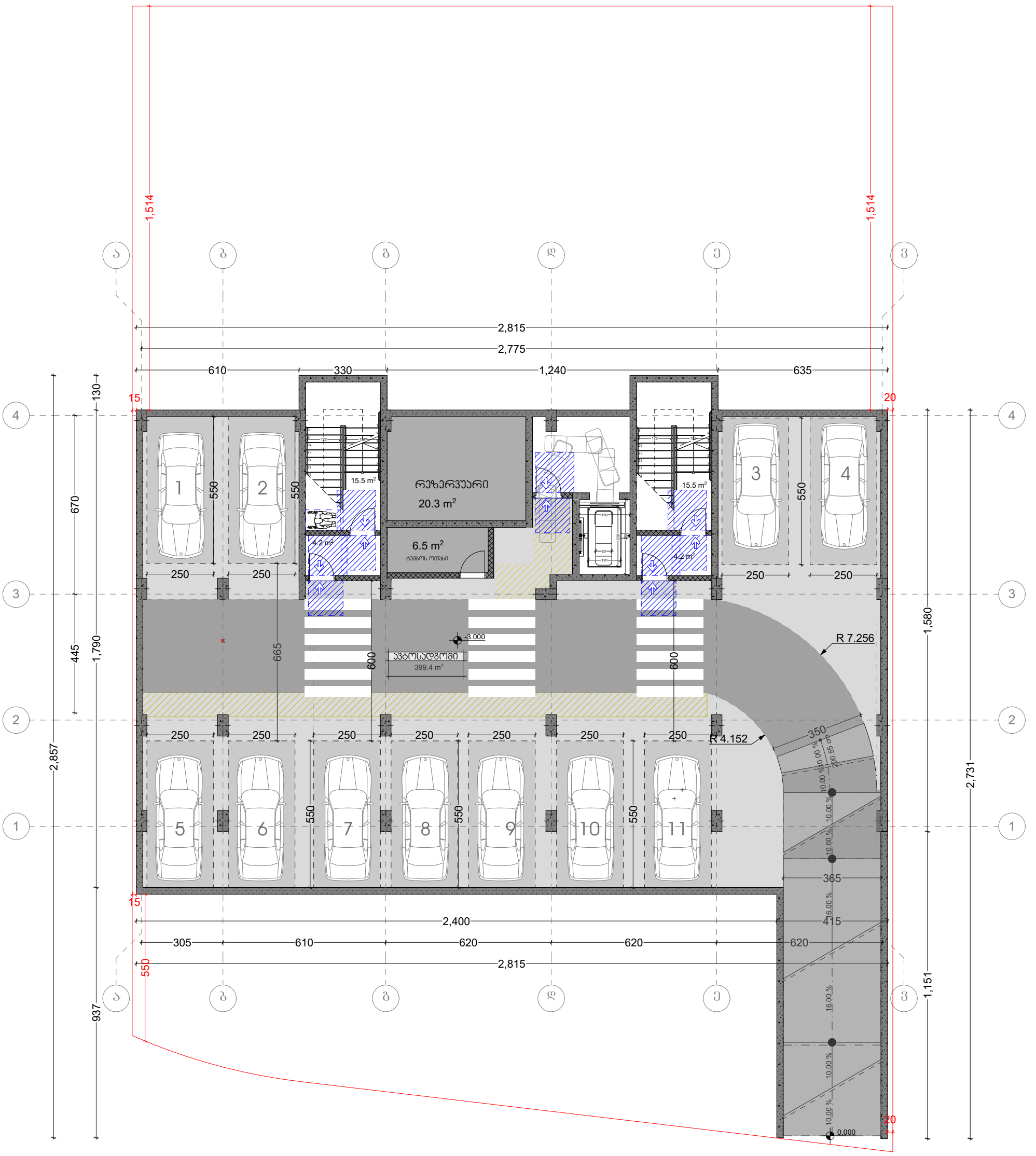

იატაკის თავისუფალი სივრცის ზომა ახალი მენობა ნაგებობისთვის. სურ.305.3.1 მენიშვნა: იატაკის ზედაპირი უნდა იყოს მდგრადი, მყარი და არასრიალა. იატაკის თავისუფალ სივრცეში დონის ცვლილება დაუშვებელია.	T ფორმის მოსატრიალებელი სივრცე 304.3.2.1	ზომა და გადაფარვა	თავისუფალი სივრცე კართან მანევრირებისთვის - ანჯამიანი კარი - ნინიდან მისანვდომი - მინოლითი გადება 404.2.3.2 (ბ)	თავისუფალი სივრცე კართან მანევრირებისთვის - ანჯამიანი კარი - საკეტის მხრიდან მისანვდომი 404.2.3.2 (თ)	თავისუფალი სივრცე კართან მანევრირებისთვის - ანჯამიანი კარი - საკეტის მხრიდან მისანვდომი 404.2.3.2 (ზ)	თავისუფალი სივრცე კართან მანევრირებისთვის - ანჯამიანი კარი - ნინიდან მისანვდომი 404.2.3.2 (ა)
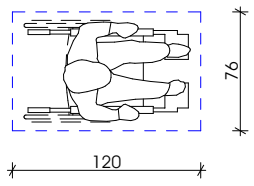	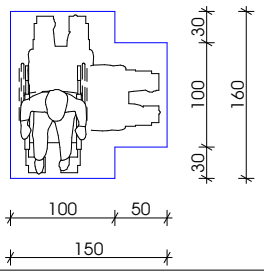	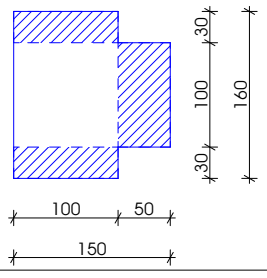	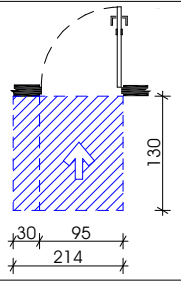	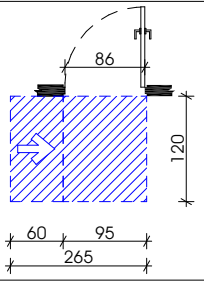	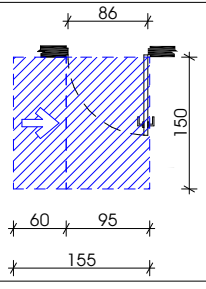	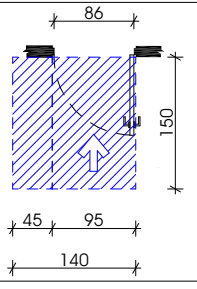

1 სართულის გეგმა

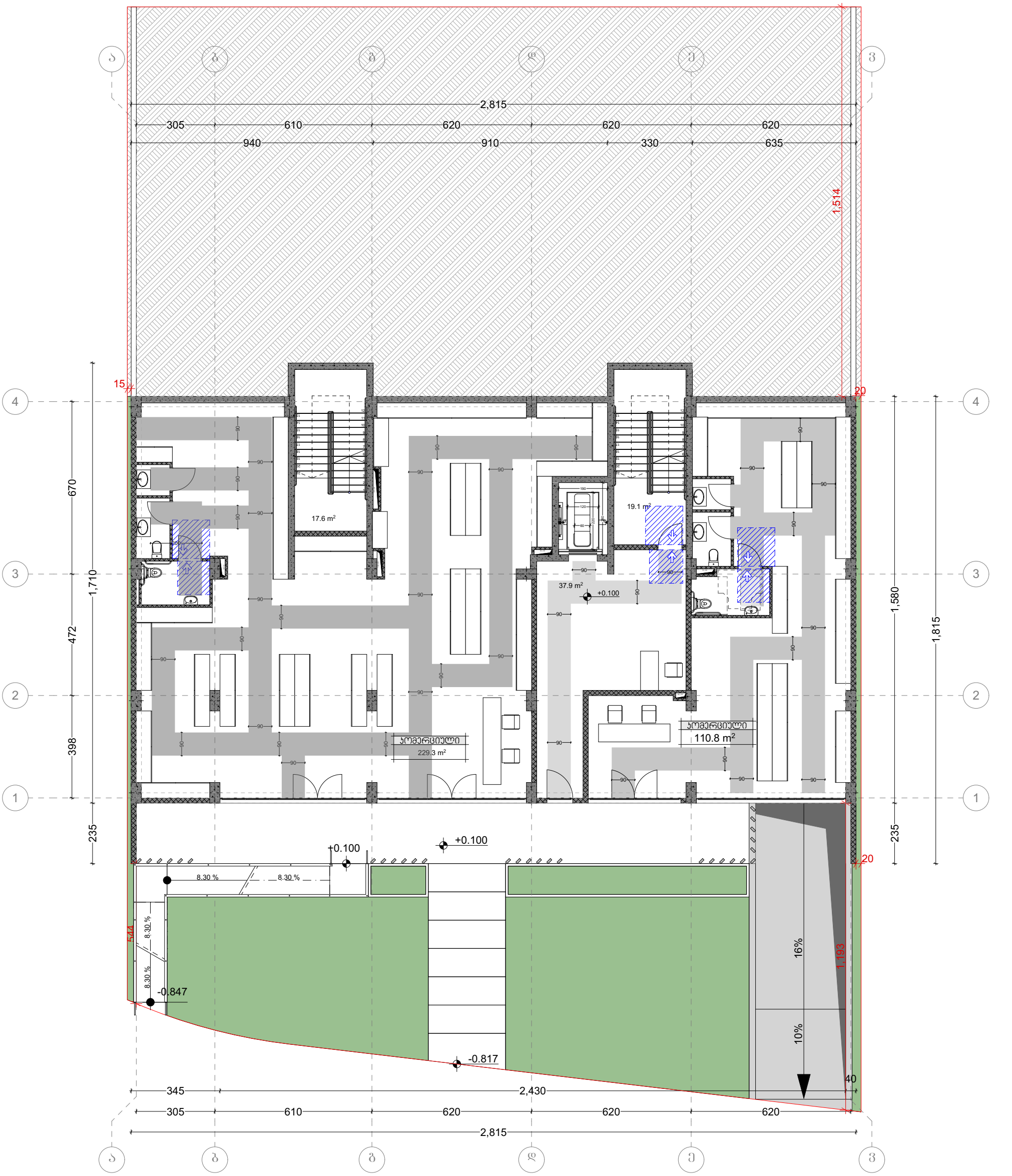

იატაკის თავისუფალი სივრცის ზომა ახალი მენობა ნაგებობისთვის. სურ.305.3.1 მენიშვნა: იატაკის ზედაპირი უნდა იყოს მდგრადი, მყარი და არასრიალა. იატაკის თავისუფალ სივრცეში დონის ცვლილება დაუშვებელია.	T ფორმის მოსატრიალებელი სივრცე 304.3.2.1	ზომა და გადაფარვა	თავისუფალი სივრცე კართან მანევრირებისთვის - ანჯამიანი კარი - ნინიდან მისაცვლომი - მინოლით გალება 404.2.3.2 (ბ)	თავისუფალი სივრცე კართან მანევრირებისთვის - ანჯამიანი კარი - საკეტის მხრიდან მისაცვლომი 404.2.3.2 (თ)	თავისუფალი სივრცე კართან მანევრირებისთვის - ანჯამიანი კარი - საკეტის მხრიდან მისაცვლომი 404.2.3.2 (ზ)	თავისუფალი სივრცე კართან მანევრირებისთვის - ანჯამიანი კარი - ნინიდან მისაცვლომი 404.2.3.2 (ა)
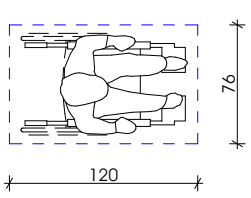	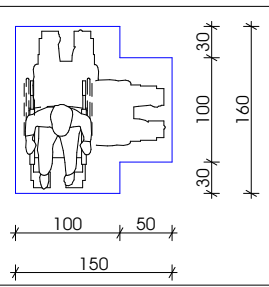	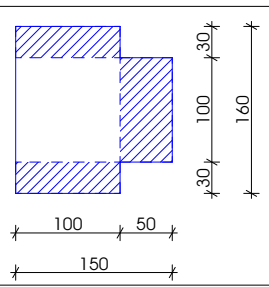	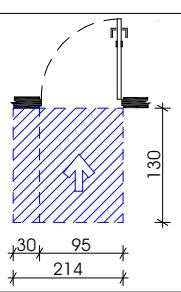	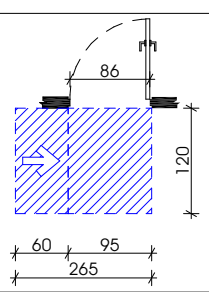	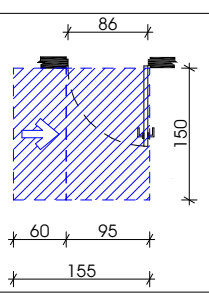	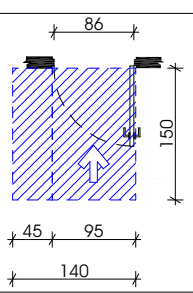

2 სართულის გეგმა



იატაკის თავისუფალი სივრცის ზომა ახალი მენობა ნაგებობისთვის. სურ.305.3.1 მენიშვნა: იატაკის ზედაპირი უნდა იყოს მდგრადი, მყარი და არასრიალა. იატაკის თავისუფალ სიცრცემი დონის ცვლილება დაუშვებელია.	T ფორმის მოსატრიალებელი სივრცე 304.3.2.1	ზომა და გადაფარვა	თავისუფალი სივრცე ჯართან მანევრირებისთვის - ანჯამიანი ჯარი - ნინიდან მისანვდომი - მინოლით გალება 404.2.3.2 (ბ)	თავისუფალი სივრცე ჯართან მანევრირებისთვის - ანჯამიანი ჯარი - საჯეტის მხრიდან მისანვდომი 404.2.3.2 (თ)	თავისუფალი სივრცე ჯართან მანევრირებისთვის - ანჯამიანი ჯარი - საჯეტის მხრიდან მისანვდომი 404.2.3.2 (ზ)	თავისუფალი სივრცე ჯართან მანევრირებისთვის - ანჯამიანი ჯარი - ნინიდან მისანვდომი 404.2.3.2 (ა)
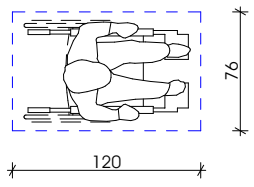	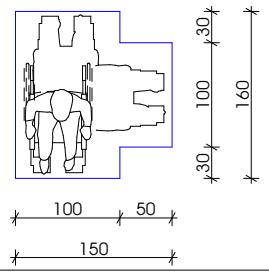	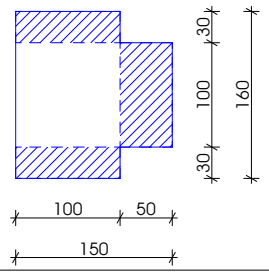	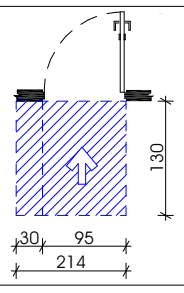	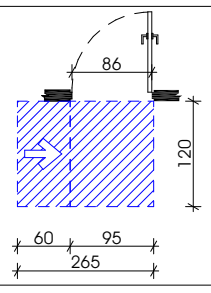	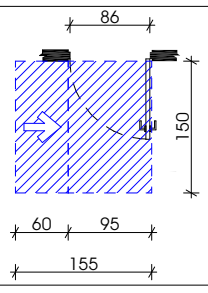	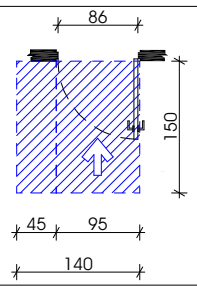

3 სართულის გეგმა

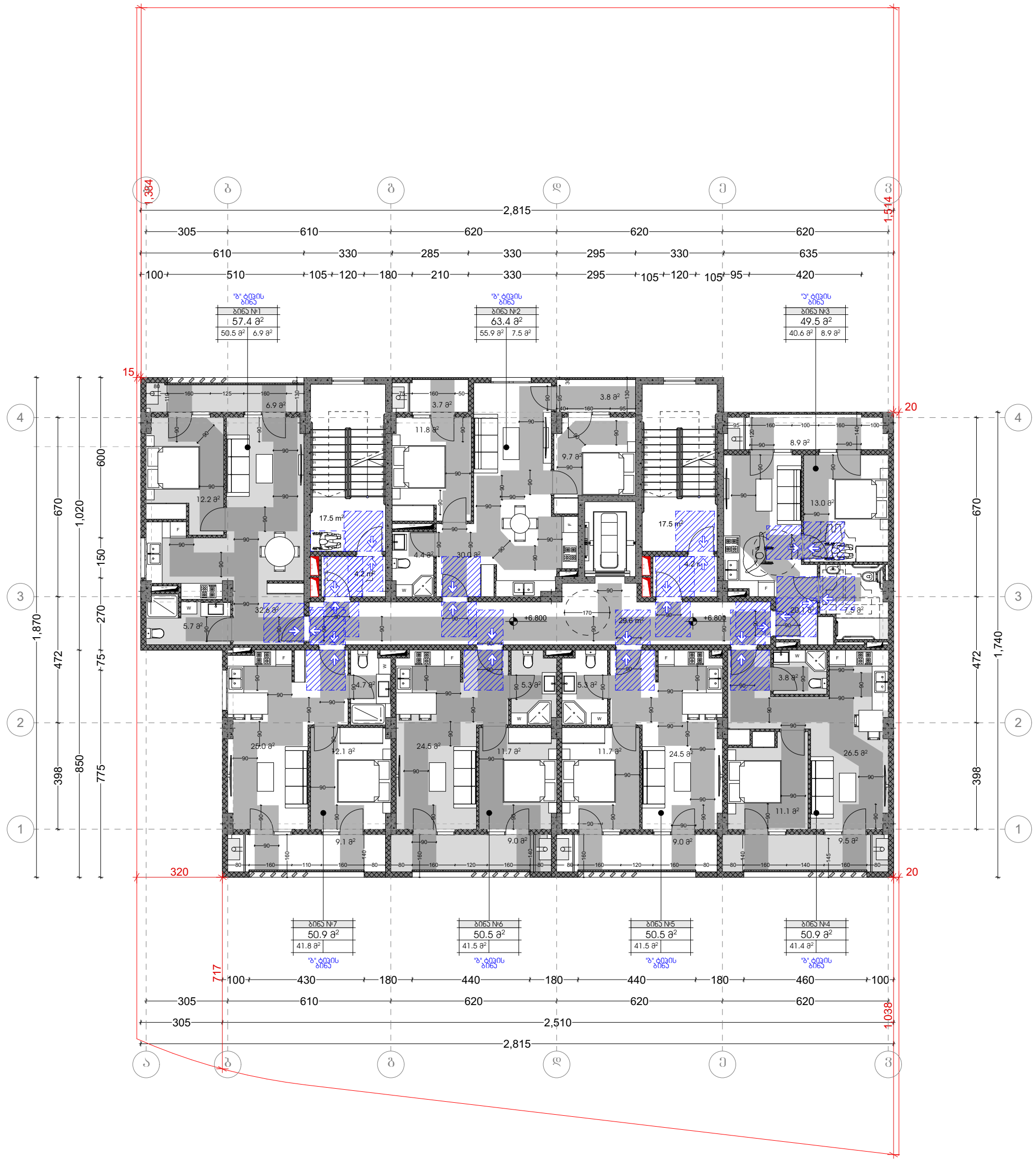

იატაკის თავისუფალი სივრცის ზომა ახალი მენობა ნაგებობისთვის. სურ.305.3.1 მენიშვნა: იატაკის ზედაპირი უნდა იყოს მდგრადი, მყარი და არასრიალა. იატაკის თავისუფალ სიცრცემი დონის ცვლილება დაუშვებელია.	T ფორმის მოსატრიალებელი სივრცე 304.3.2.1	ზომა და გადაფარვა	თავისუფალი სივრცე კართან მანევრირებისთვის - ანჯამიანი კარი - ნინიდან მისანვდომი - მინოლით გალება 404.2.3.2 (გ)	თავისუფალი სივრცე კართან მანევრირებისთვის - ანჯამიანი კარი - საკეტის მხრიდან მისანვდომი 404.2.3.2 (თ)	თავისუფალი სივრცე კართან მანევრირებისთვის - ანჯამიანი კარი - საკეტის მხრიდან მისანვდომი 404.2.3.2 (ზ)	თავისუფალი სივრცე კართან მანევრირებისთვის - ანჯამიანი კარი - ნინიდან მისანვდომი 404.2.3.2 (ა)
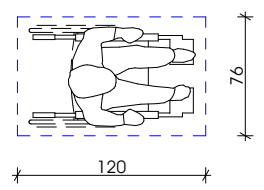	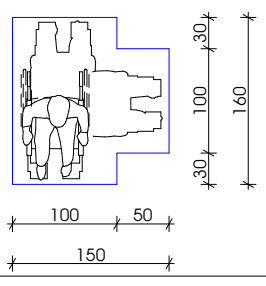	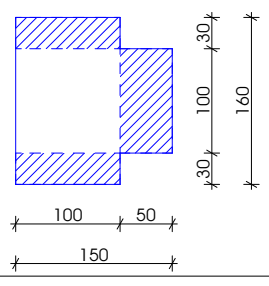	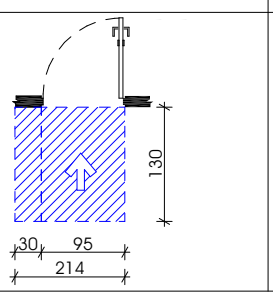	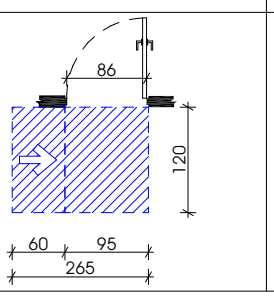	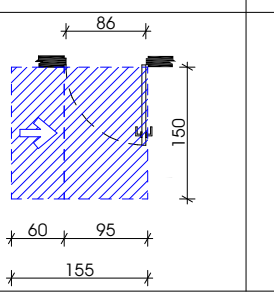	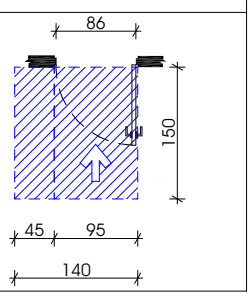

4 სართულის გეგმა

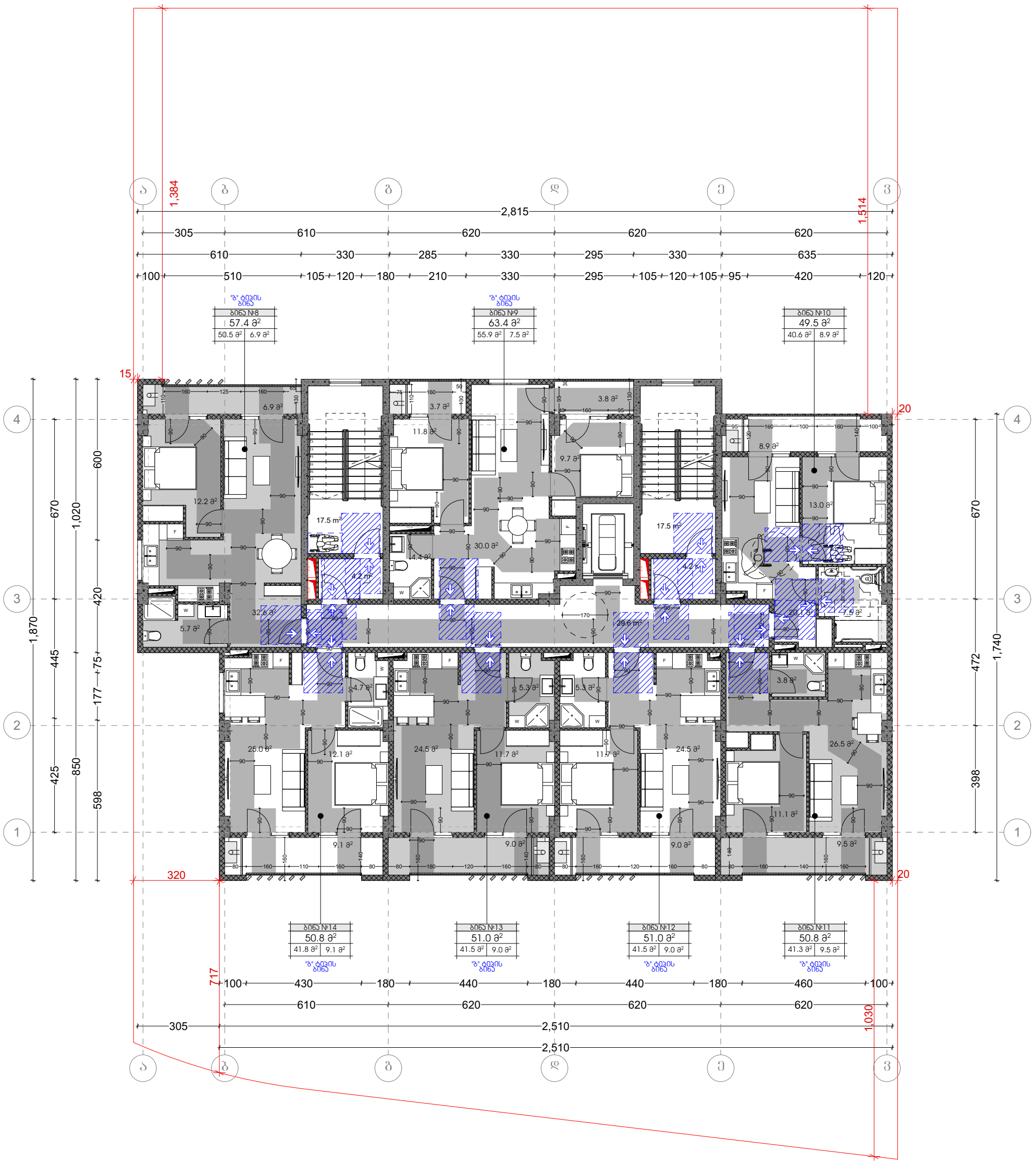

იატაკის თავისუფალი სივრცის ზომა ახალი მენობა ნაგებობისთვის. სურ.305.3.1 მენიშვნა: იატაკის ზედაპირი უნდა იყოს მდგრადი, მყარი და არასრიალა. იატაკის თავისუფალ სიცრცემი დონის ცვლილება დაუშვებელია.	**T** ფორმის მოსატრიალებელი სივრცე 304.3.2.1	ზომა და გადაფარვა	თავისუფალი სივრცე ჯართან მანევრირებისთვის - ანჯამიანი ჯარი - წინიდან მისანვდომი - მინოლით გალება 404.2.3.2 (ბ)	თავისუფალი სივრცე ჯართან მანევრირებისთვის - ანჯამიანი ჯარი - საჯეტის მხრიდან მისანვდომი 404.2.3.2 (თ)	თავისუფალი სივრცე ჯართან მანევრირებისთვის - ანჯამიანი ჯარი - საჯეტის მხრიდან მისანვდომი 404.2.3.2 (ზ)	თავისუფალი სივრცე ჯართან მანევრირებისთვის - ანჯამიანი ჯარი - წინიდან მისანვდომი 404.2.3.2 (ა)
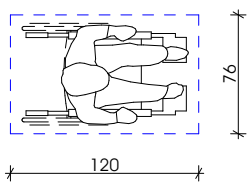	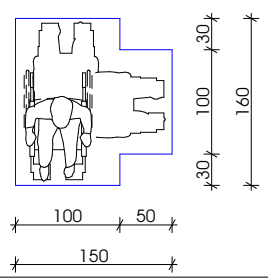	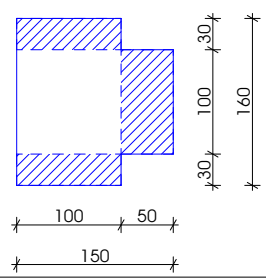	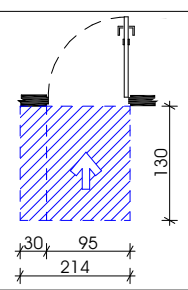	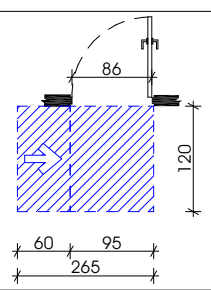	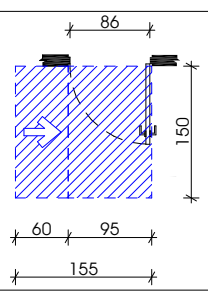	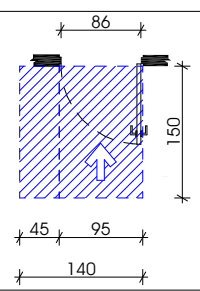

5 სართულის გეგმა

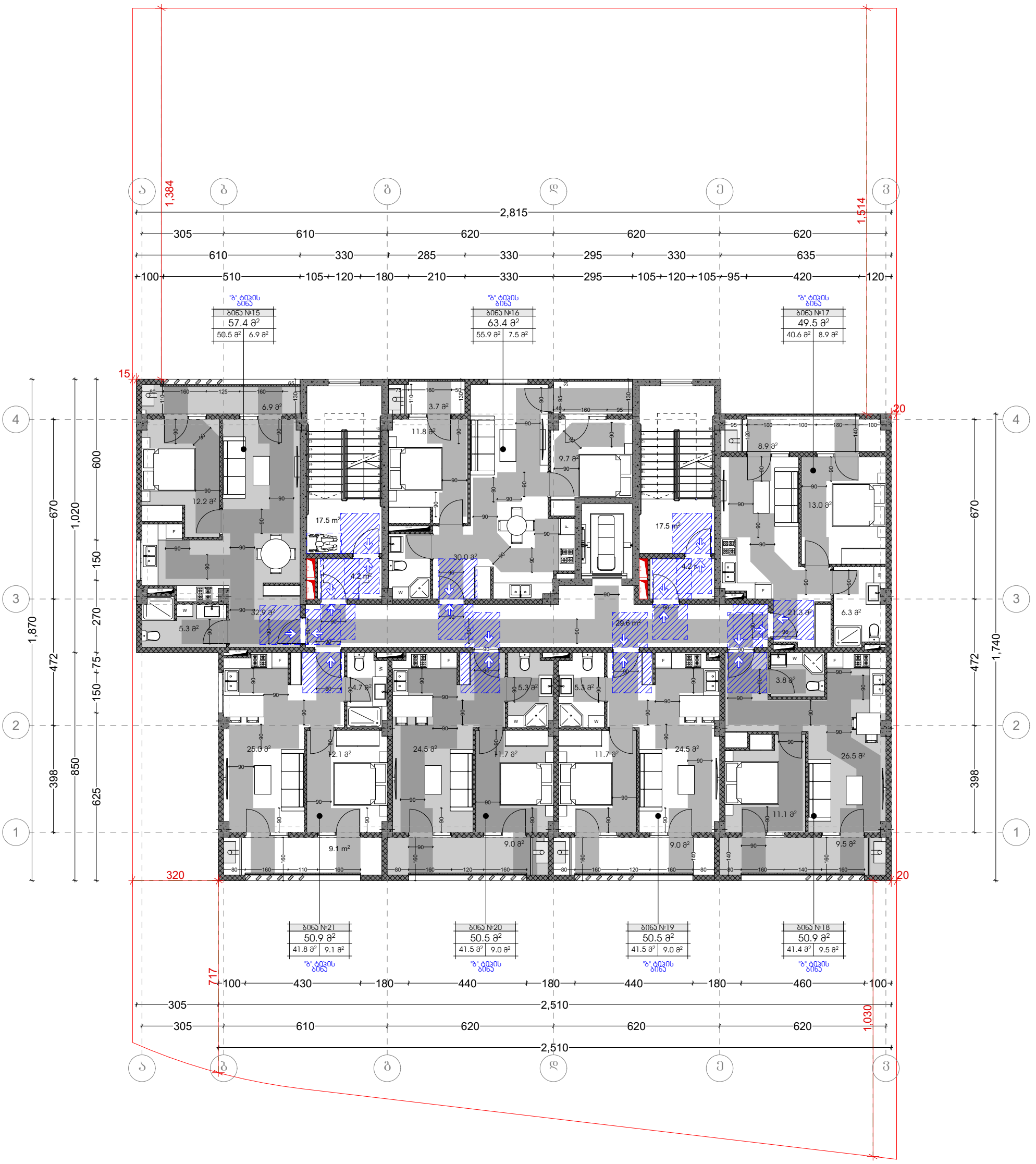

იარაჯის თავისუფალი სივრცის ზომა ახალი მშენობა ნაგებობისთვის. სარ.305.3.1 შენიშვნა: იარაჯის ზედაპირი უნდა იყოს მდგრადი, მყარი და არასრიალა. იარაჯის თავისუფალ სივრცეში დონის ცვლილება დაუშვებელია.	T ფორმის მოსატრიალებელი სივრცე 304.3.2.1	ზომა და გადაფარვა	თავისუფალი სივრცე პართან მანევრირებისთვის - ანაბმული პარი - ნინიდან მისაბვდომი - მიწოლით გაღება 404.2.3.2 (ბ)	თავისუფალი სივრცე პართან მანევრირებისთვის - ანაბმული პარი - საკეტის მხრიდან მისაბვდომი 404.2.3.2 (თ)	თავისუფალი სივრცე პართან მანევრირებისთვის - ანაბმული პარი - საკეტის მხრიდან მისაბვდომი 404.2.3.2 (ზ)	თავისუფალი სივრცე პართან მანევრირებისთვის - ანაბმული პარი - ნინიდან მისაბვდომი 404.2.3.2 (ი)
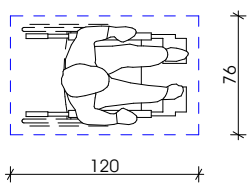	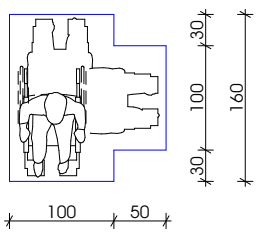	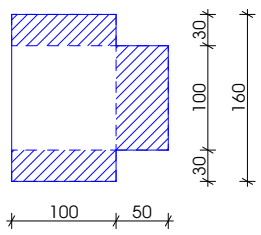	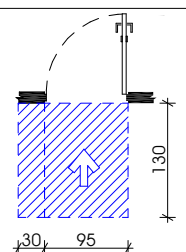	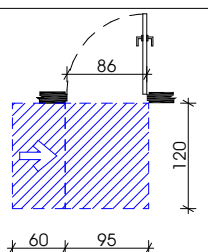	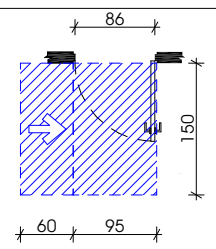	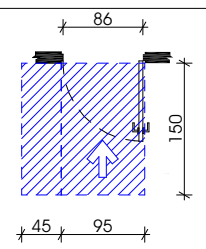

"ა" ტიპის ბინები

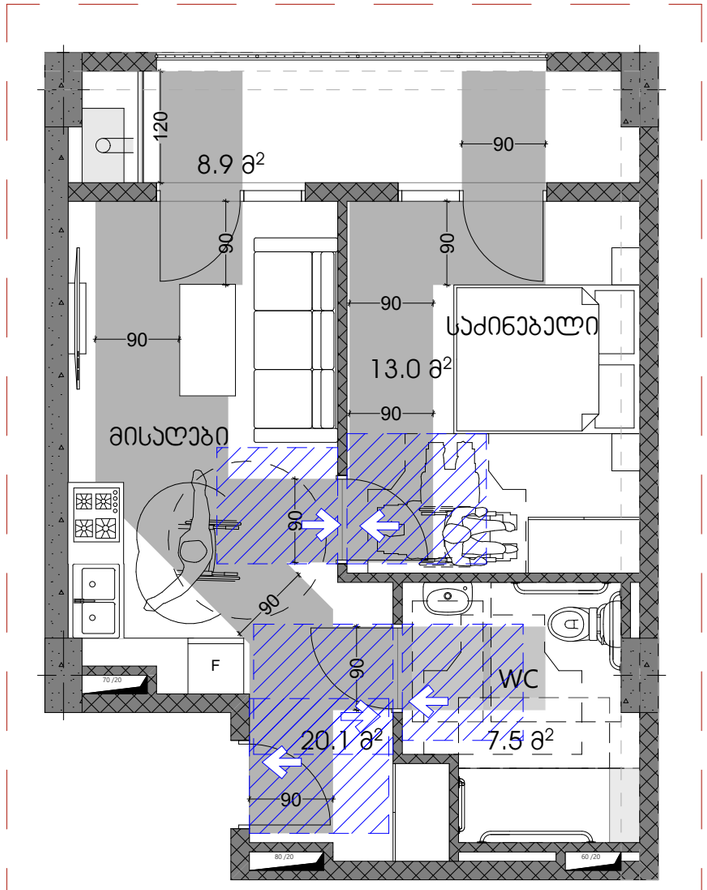

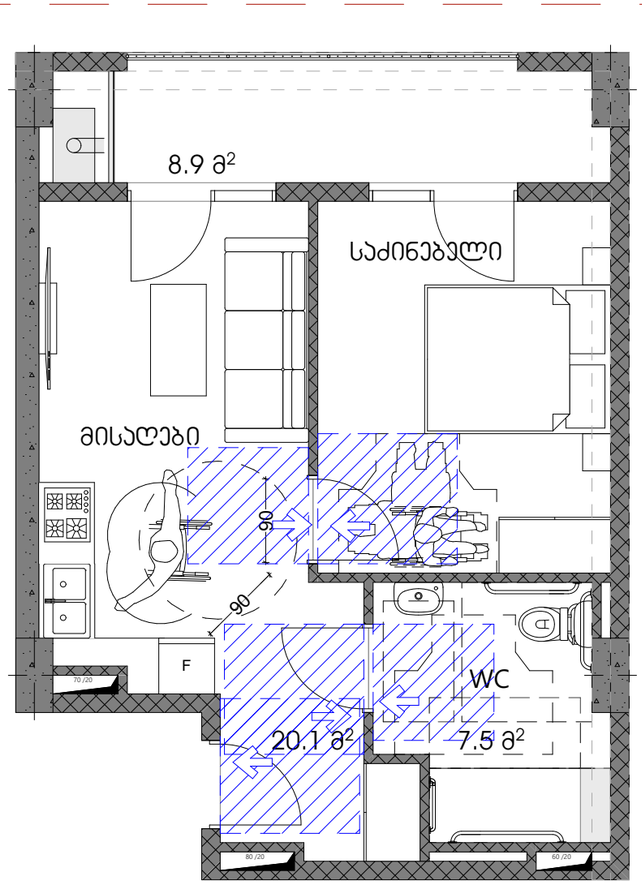

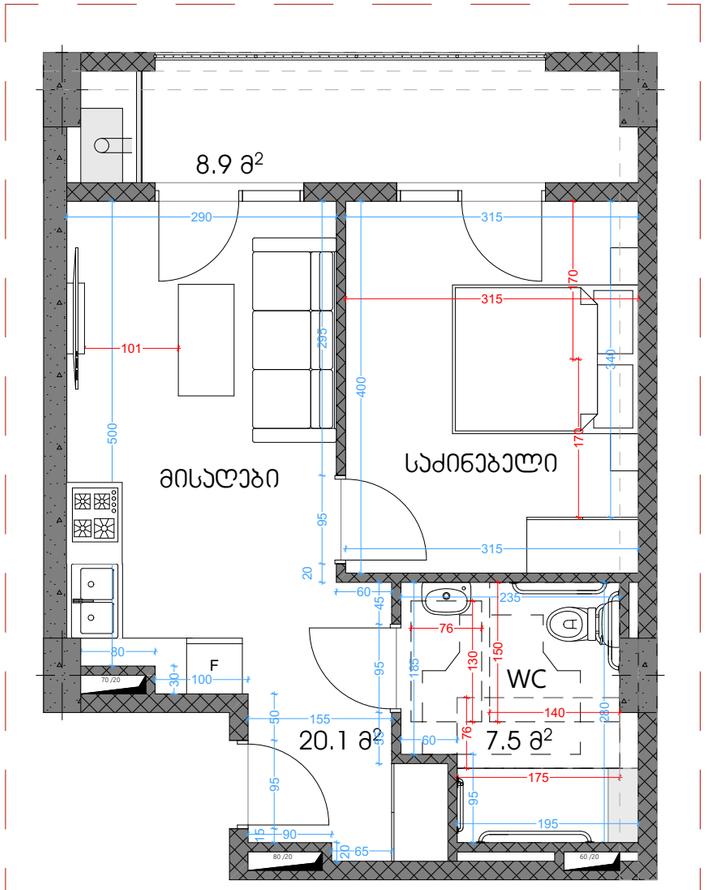

ბინა № 3
"ა" ტიპი

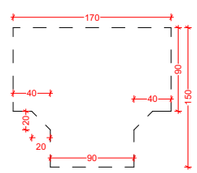

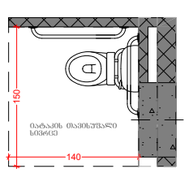

ბეშმა

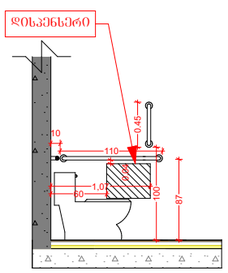

გვერდხელი

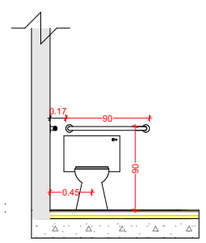

ღობელი

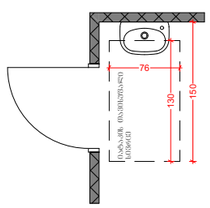

ბეშმა

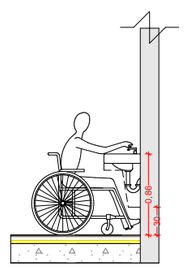

გვერდხელი

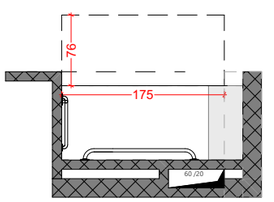

ბეშმა

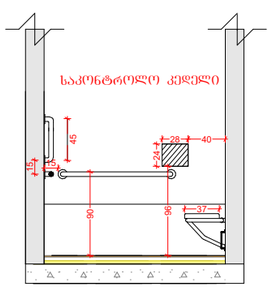

გვერდხელი

"ა" ტიპის ბინები

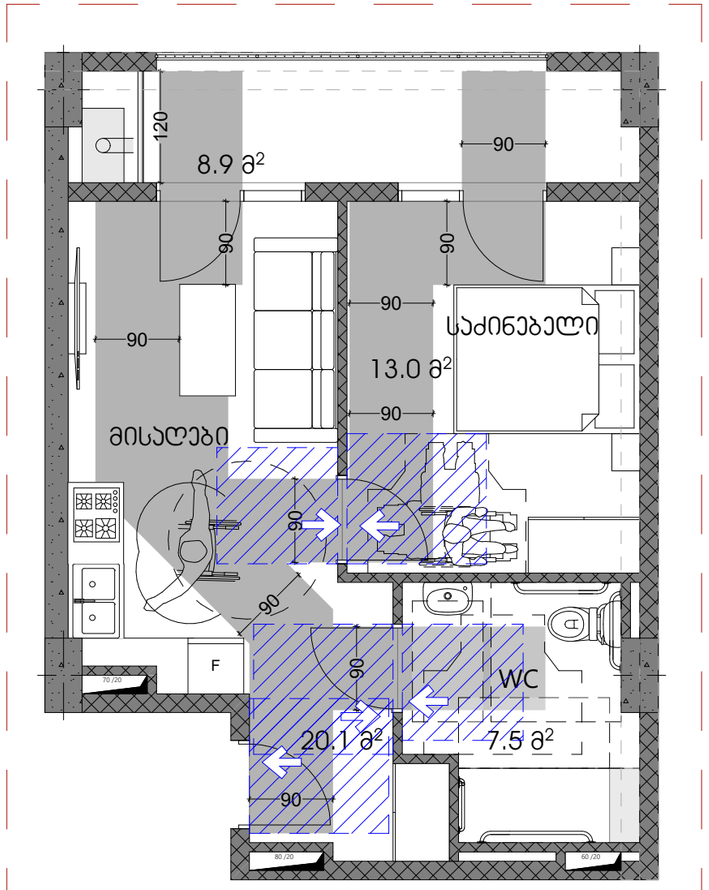

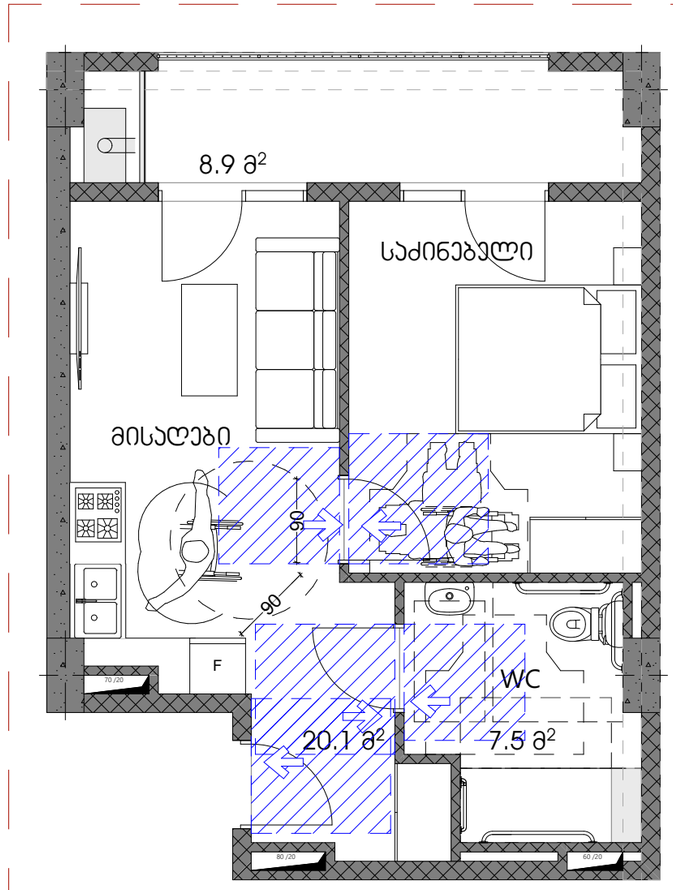

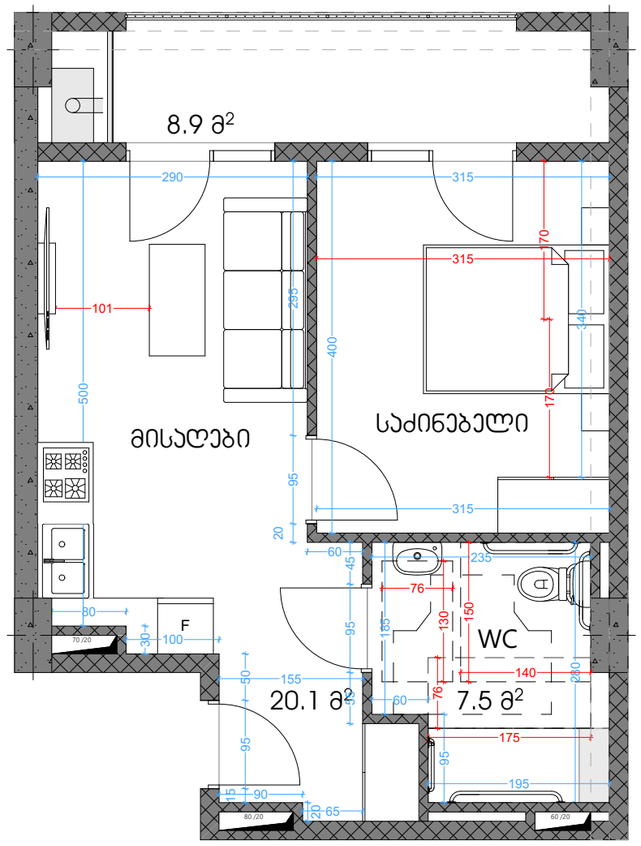

ბინა № 10
"ა" ტიპი

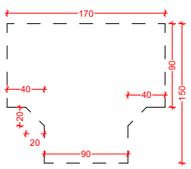

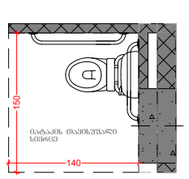

ბეჭმა

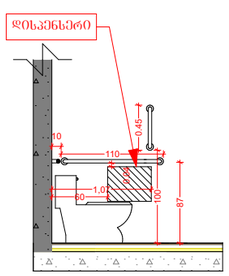

გვერდხელი

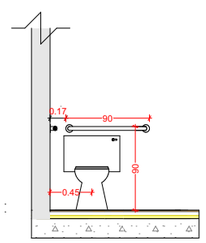

ღობხელი

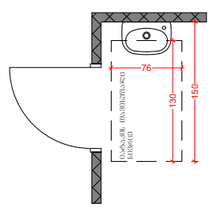

ბეჭმა

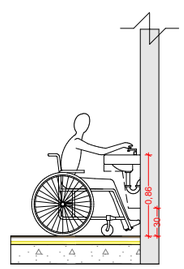

გვერდხელი

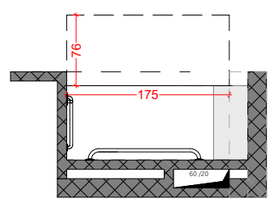

ბეჭმა

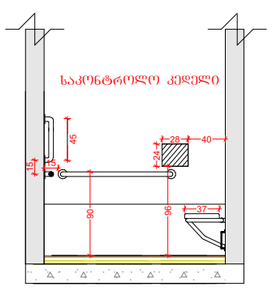

გვერდხელი

"ა" ტიპის ბინაში ვიტრაჟის სახელურის სიმარლე მ. 1:50

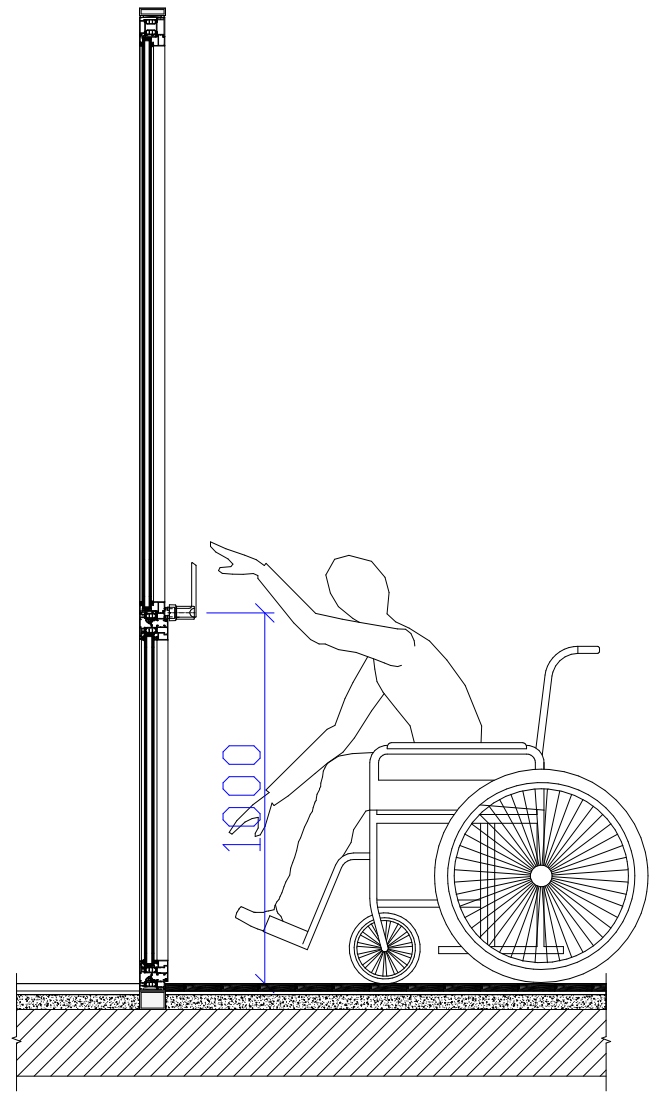

"ა" ტიპის ბინაში ჯარის სახელურის სიმარლე მ. 1:50

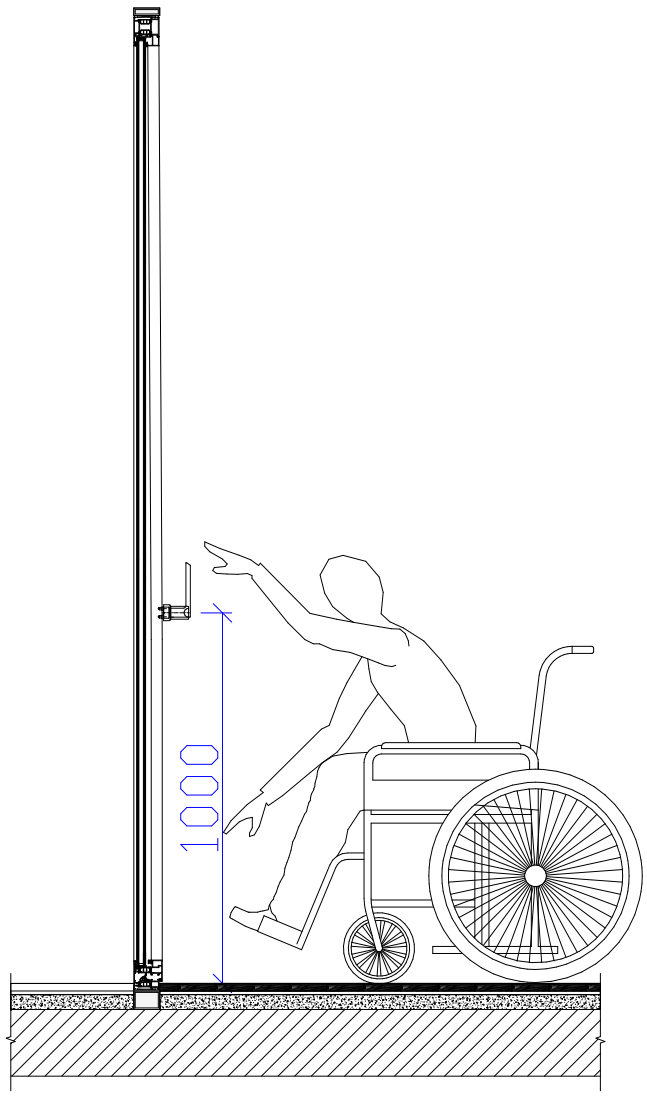

ხელსაბანი "ბ" ტიპის ერთეულში მ. 1:50

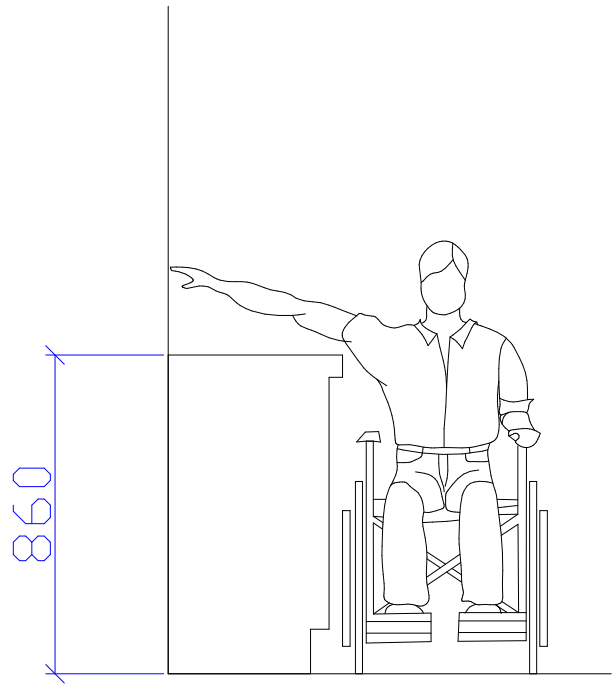

სამზარეულოს ან აბაზანის კაბინაზე მიწვდომა მ. 1:50

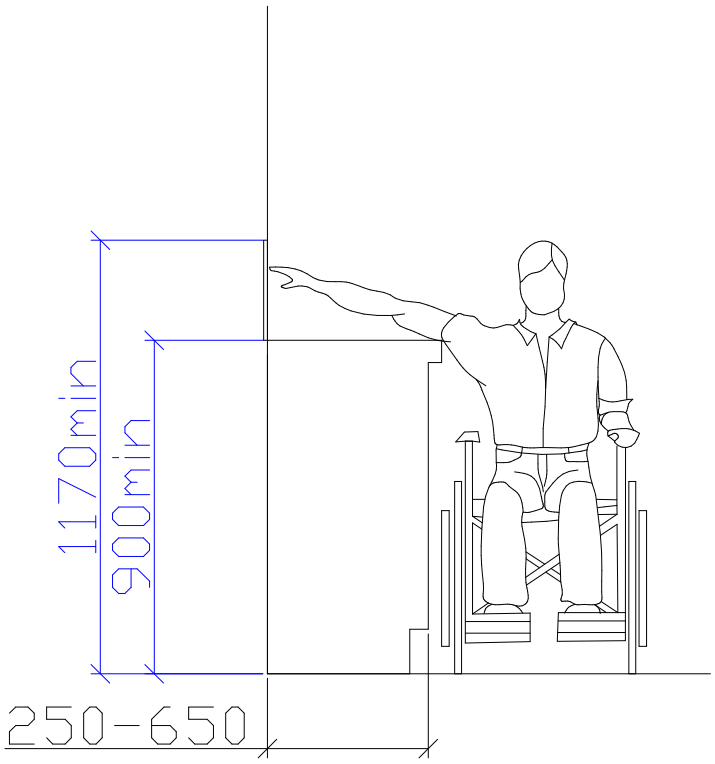

"ა" ტიპის ბინები

ტუალეტის დეტალური ნახაზი

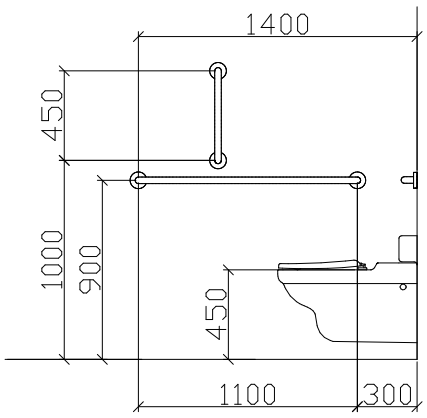

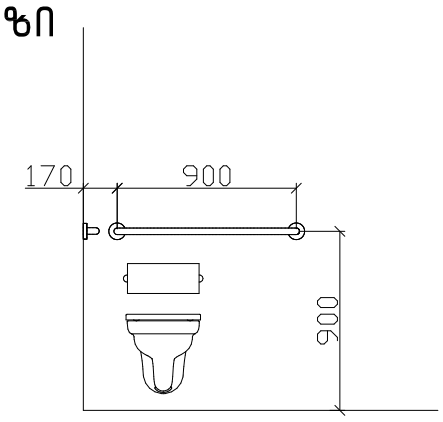

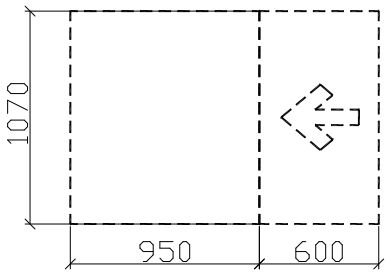

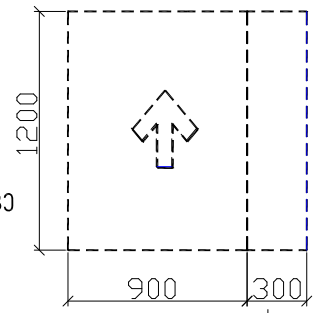

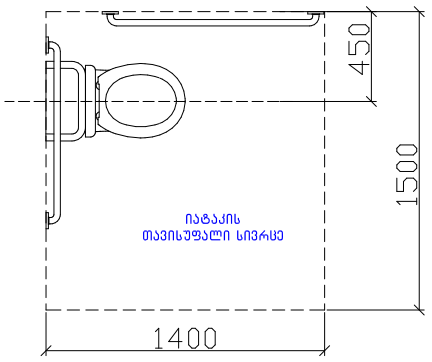

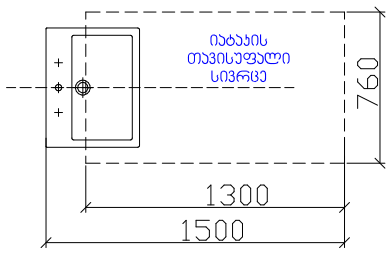

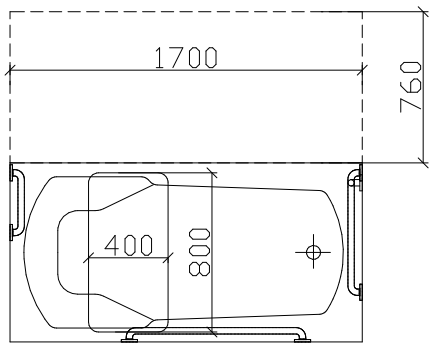

დასაჯდომის მძრონე აბაზანა
ხელმოსაჭიდი ძელებით

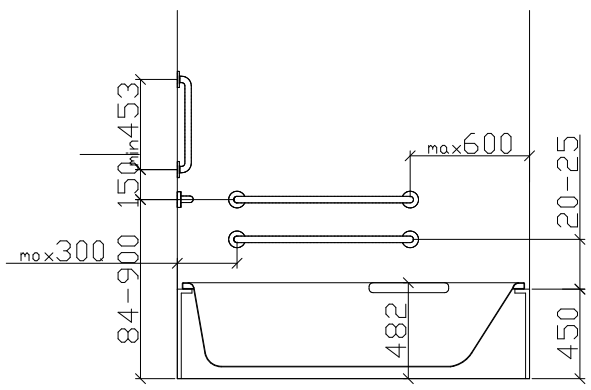

T ფორმის მოსატრიალებელი სივრცე
304.3.2.1 (ა) ვარიანტი 1

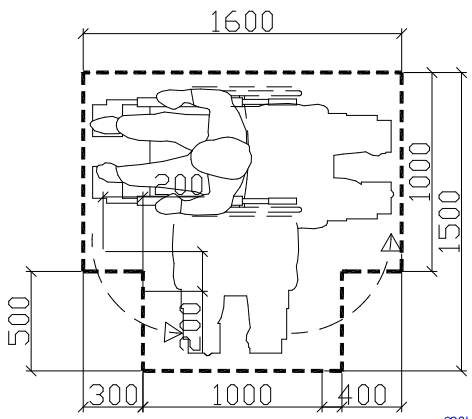

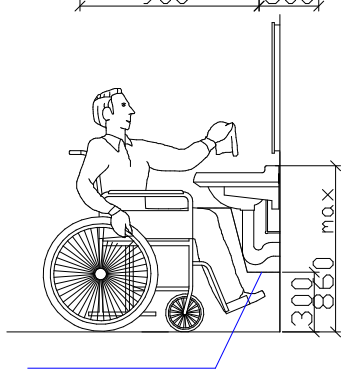

ა-1

კარი ზღურბლის გარეშე
მომახურავით

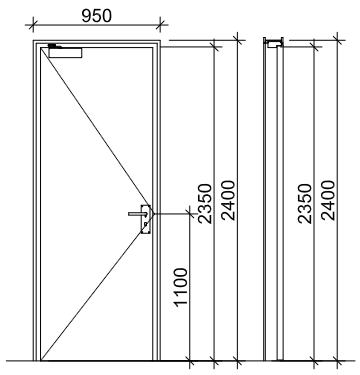

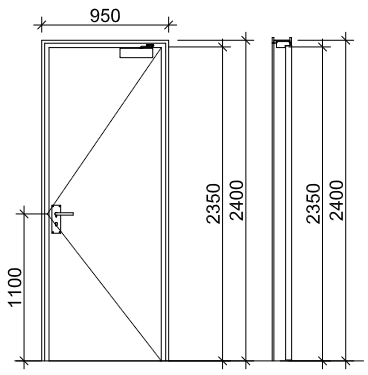

ა-2

კარი ზღურბლის და მომახურავის
გარეშე

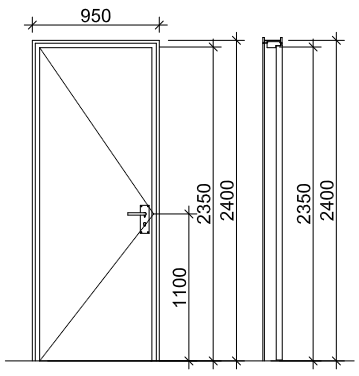

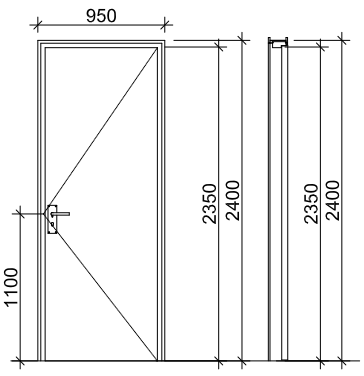

"ბ" ტიპის ბინები

ჭრილი 2

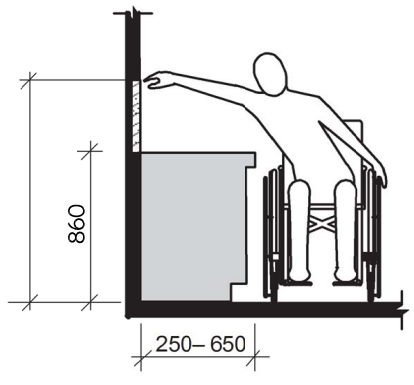

ხელსაბანის მდებარეობა

ხელსაბანი ბ ტიპის ერთეულებში
ვარიანტი ბ სააბაზანოები

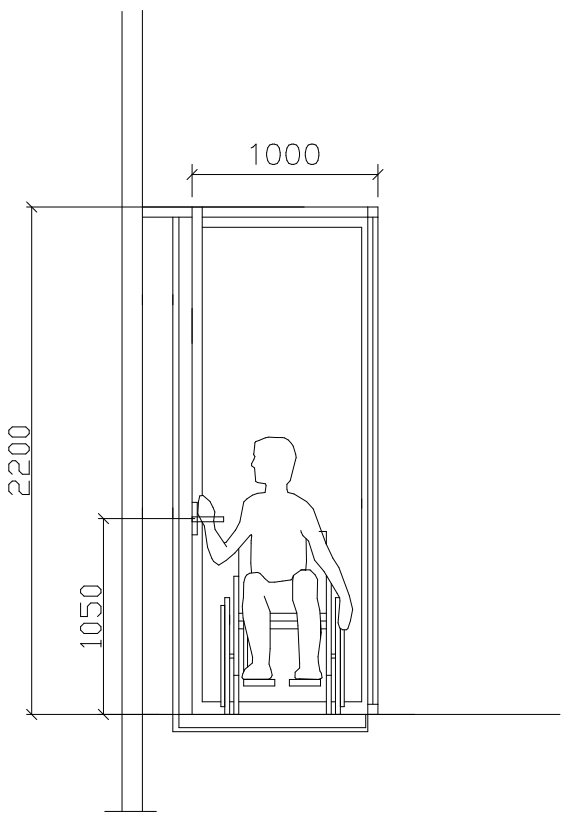

კარი MDF-ის

