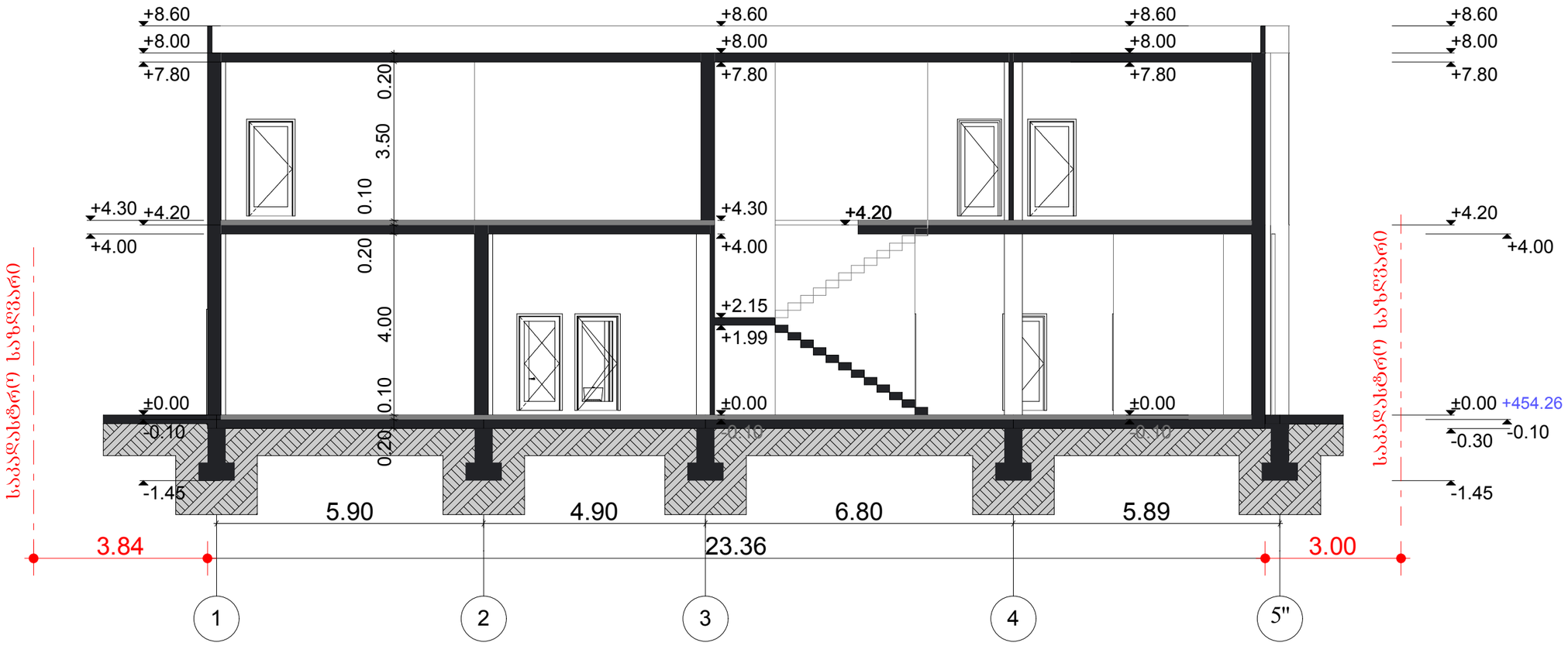

შპს "ბლოქსი"

პროექტი:

საოფისე შენობა

მისამართი:

ქ. თბილისი, კალოუბნის №7

ნაკვეთის საკადასტრო კოდი:

01.19.36.002.059

ნახაზის დასახელება

ჭრილი 1-1

არქიტექტორი	დ. ჭანტურია
მასშტაბი 1:100	ფურცლის ზომა A2

თბილისი 2021წ.

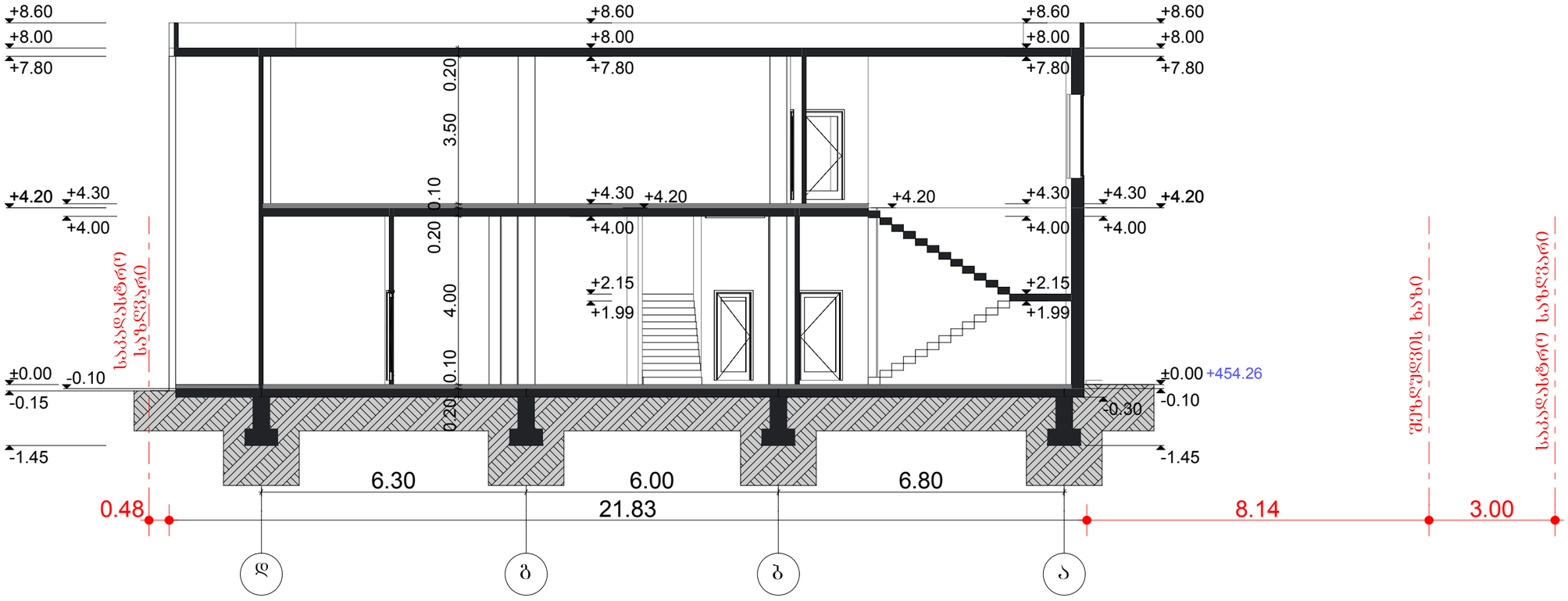

შპს "ბლოქსი"

პროექტი:

საოფისე შენობა

მისამართი:

ქ. თბილისი, კალოუბნის №7

ნაკვეთის საკადასტრო კოდი:

01.19.36.002.059

ნახაზის დასახელება

ჭრილი 2-2

არქიტექტორი	დ. ჭანტურია
მასშტაბი 1:100	ფურცლის ზომა A2

თბილისი 2021წ.

0.15/1.90x100%=8%

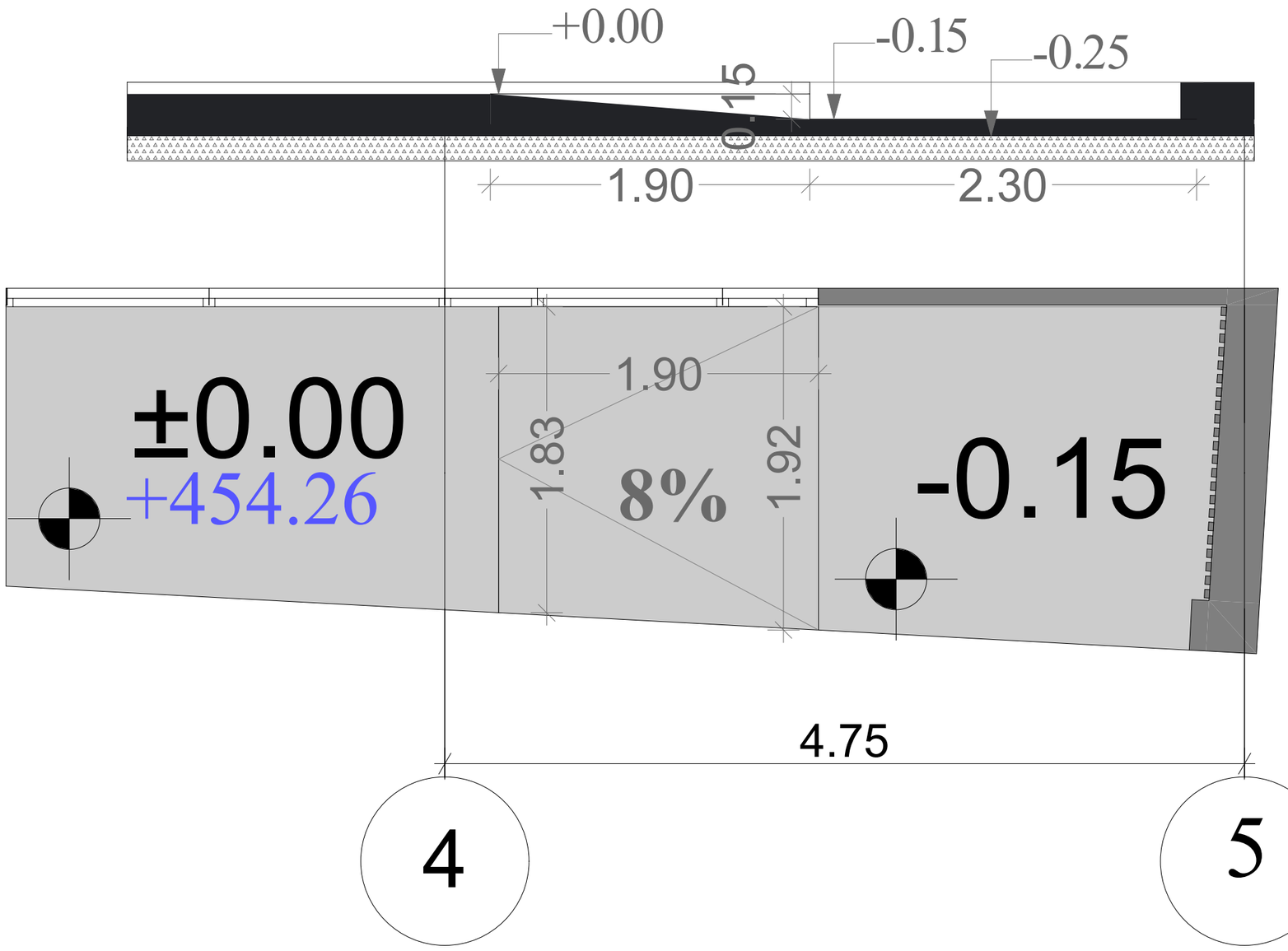

შპს "ბლოქსი"

პროექტი:

საოფისე შენობა

მისამართი:

ქ. თბილისი, კალოუბნის №7

ნაკვეთის საკადასტრო კოდი:

01.19.36.002.059

ნახაზის დასახელება

პანდუსის დეტალური ნახაზი

არქიტექტორი	დ. ჭანტურია
მასშტაბი 1:100	ფურცლის ზომა A2

თბილისი 2021წ.

კიბე №1

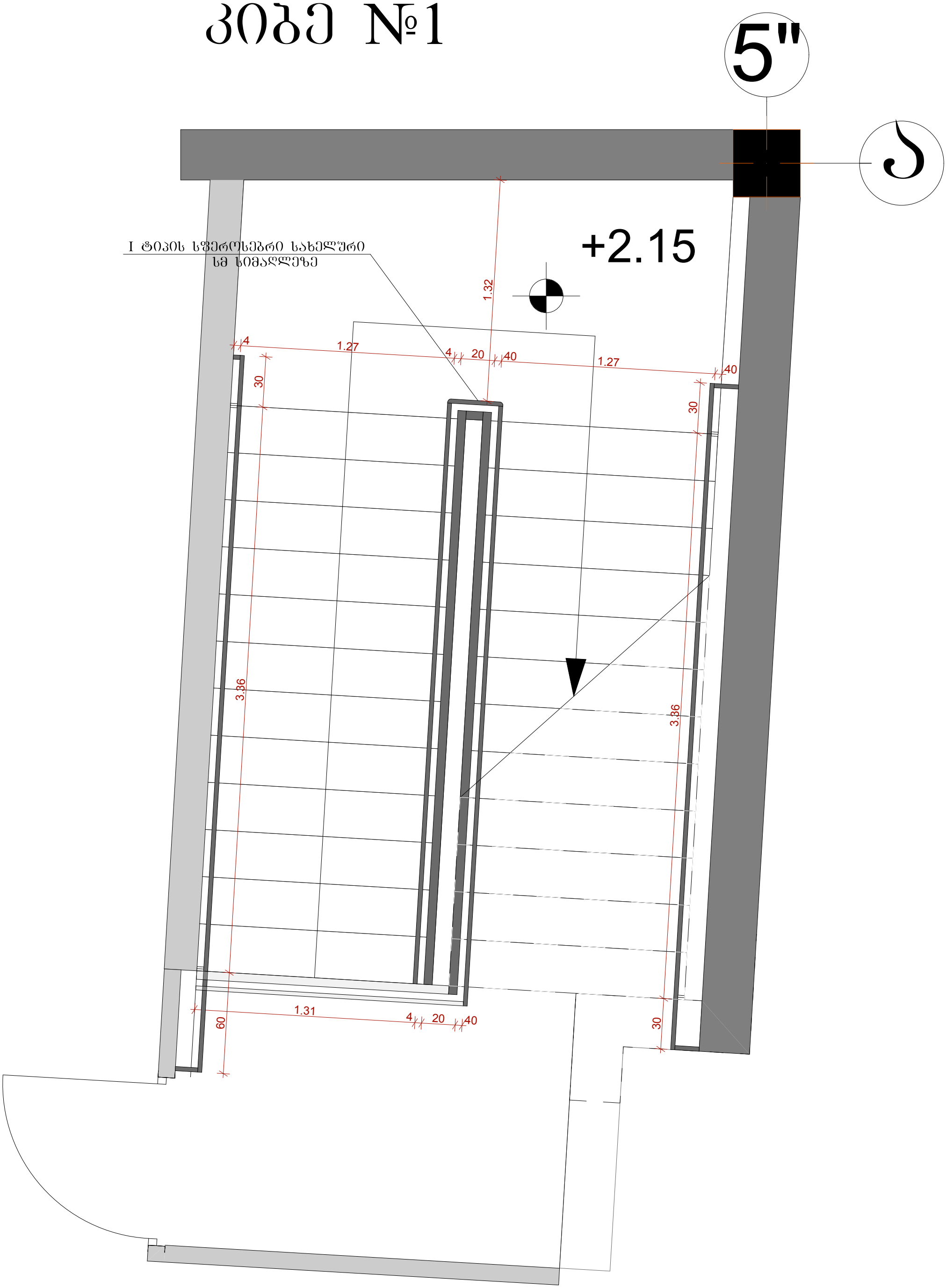
5"
ა
+2.15
I ტიპის სფეროსებრი სახელური
სმ სიმაღლეზე
1.32
4
1.27
4
20
40
1.27
40
30
30
3.36
3.36
60
1.31
4
20
40
30

კიბე №2

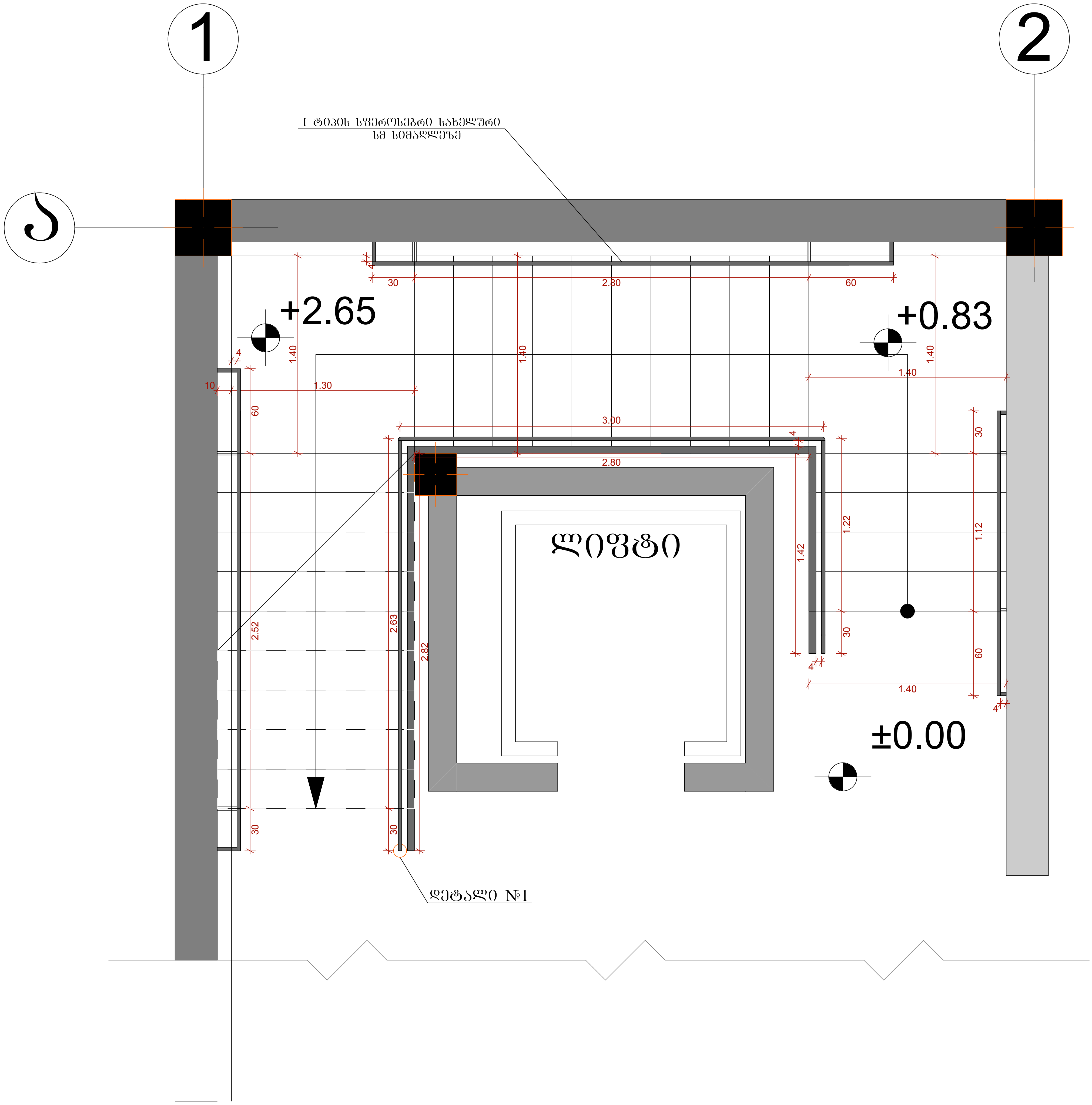

1
2
ა
I ტიპის სწეროსებრი სახელური
სმ სიმაღლეზე
+2.65
+0.83
±0.00
ლიფტი
დეტალი №1
30
2.80
60
1.40
1.30
3.00
1.22
1.42
1.12
2.52
2.63
2.82

კიბე №3

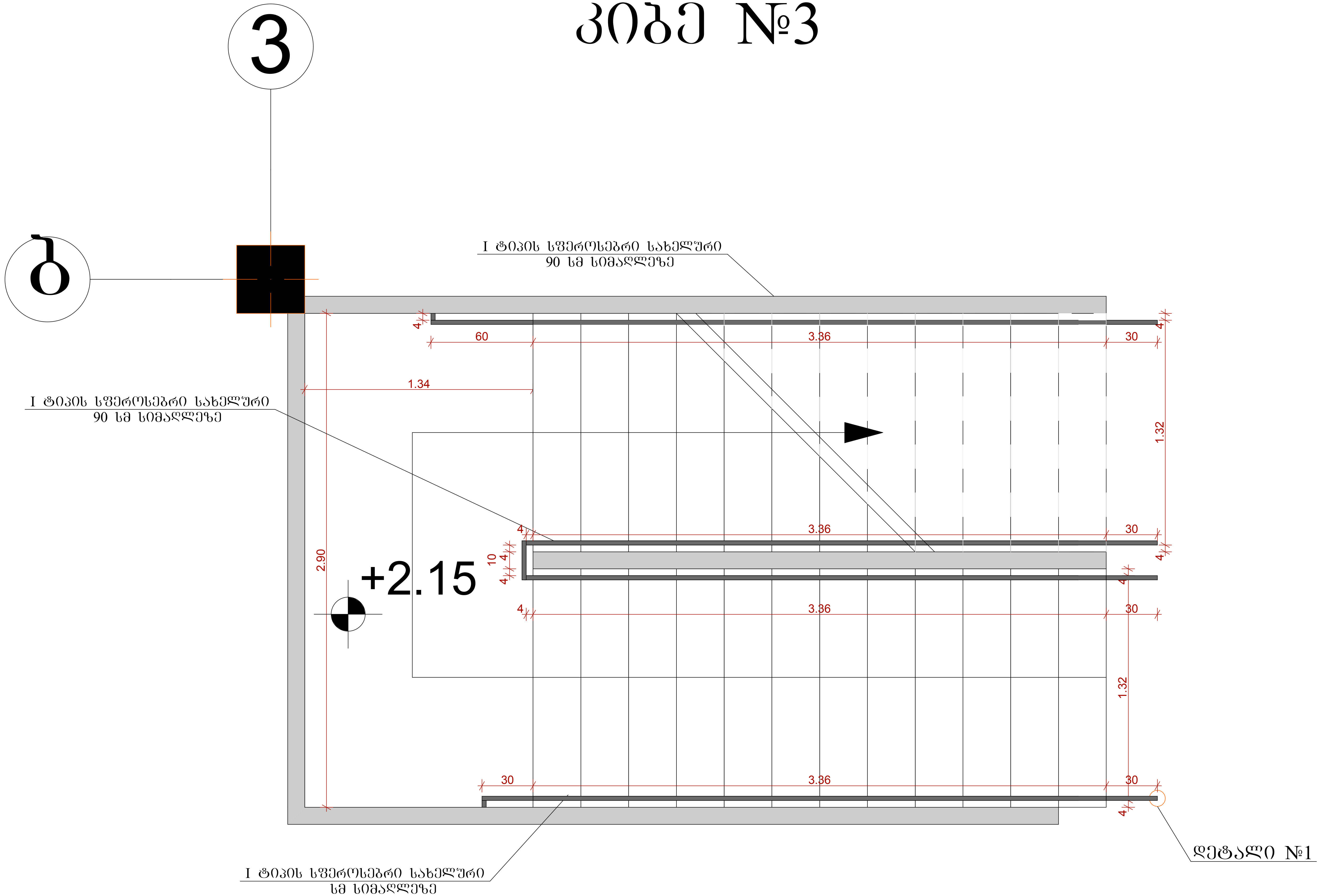
3
ბ
I ტიპის სფეროსებრი სახელური
90 სმ სიმაღლეზე
I ტიპის სფეროსებრი სახელური
90 სმ სიმაღლეზე
+2.15
60
3.36
30
1.34
1.32
2.90
10
I ტიპის სფეროსებრი სახელური
სმ სიმაღლეზე
დეტალი №1

კიბის მოაჯირის დეტალიზაცია

მოაჯირის ჭრილი

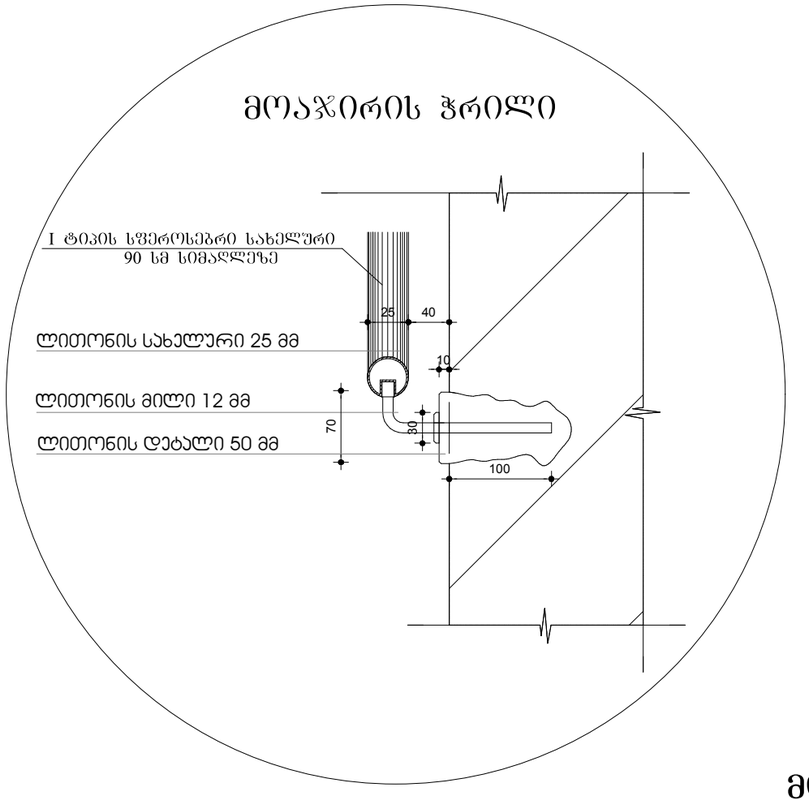

მოაჯირის დაბოლოება დეტალი №1

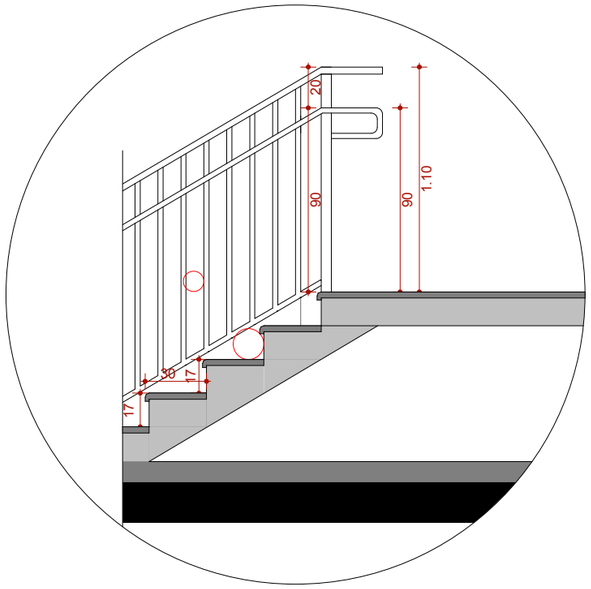

მოცემული კვეთები მიესადაგება №1, №2 და №3 კიბის მონაკვეთებს

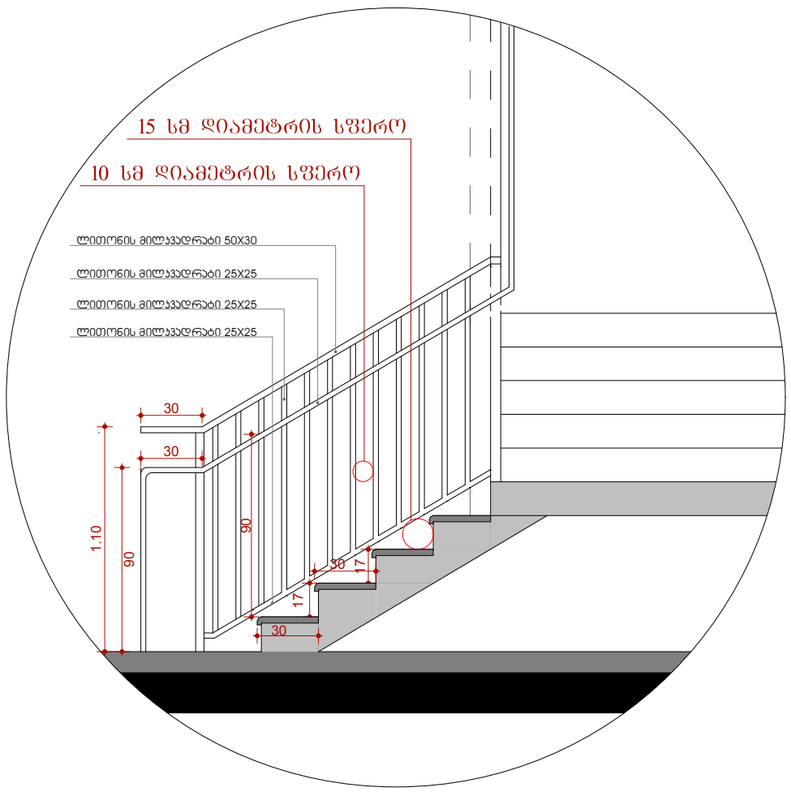

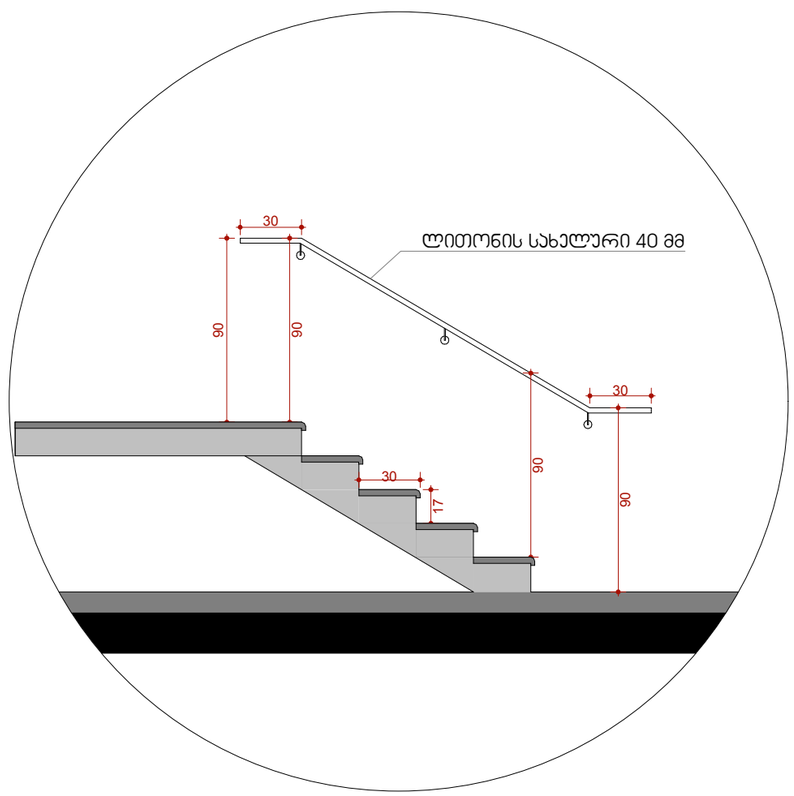

ლიფტის შახრედი

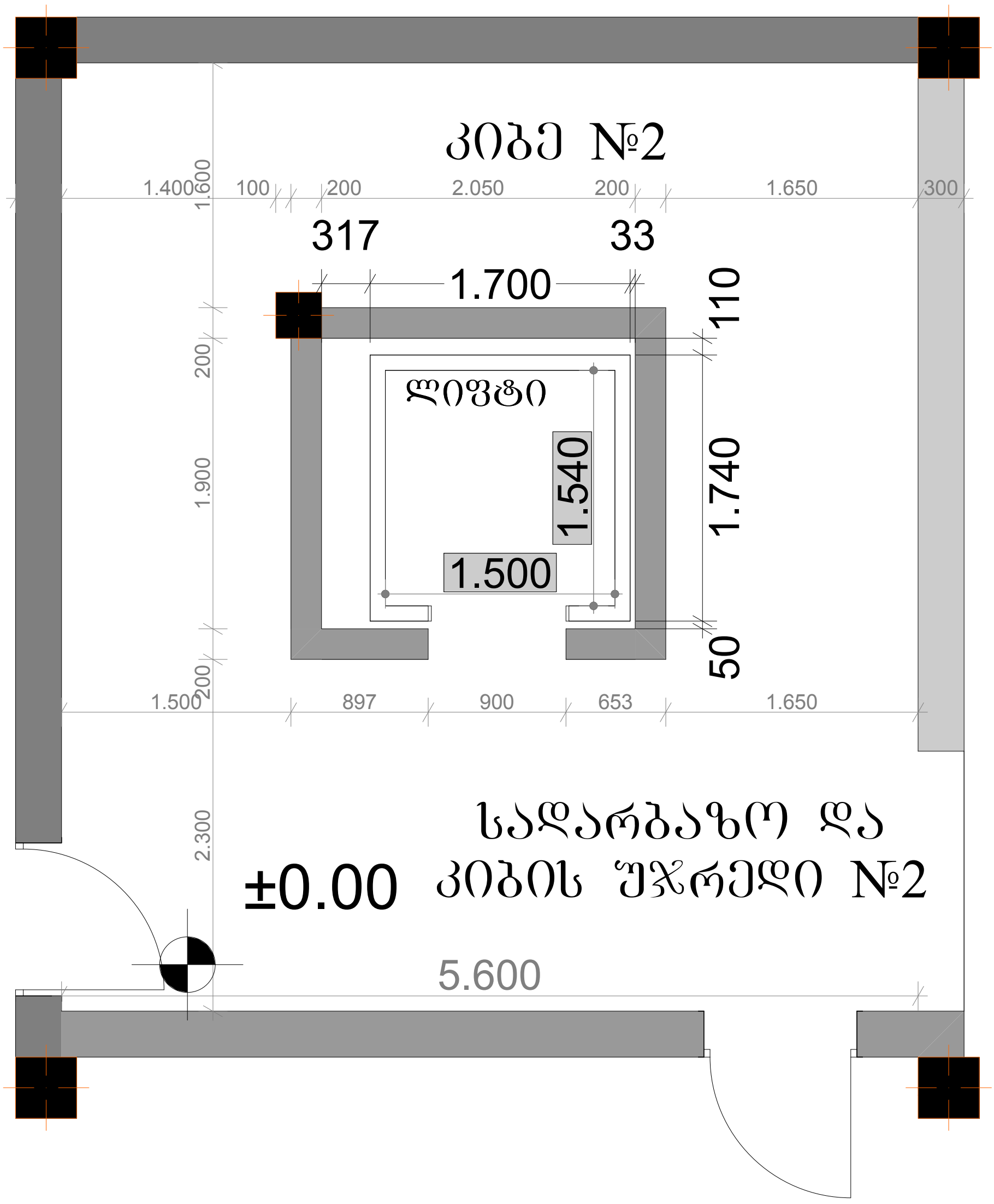

სადარბაზო და კიბის შახრედი №2

ლიფტის
უჯრედი 1-1

