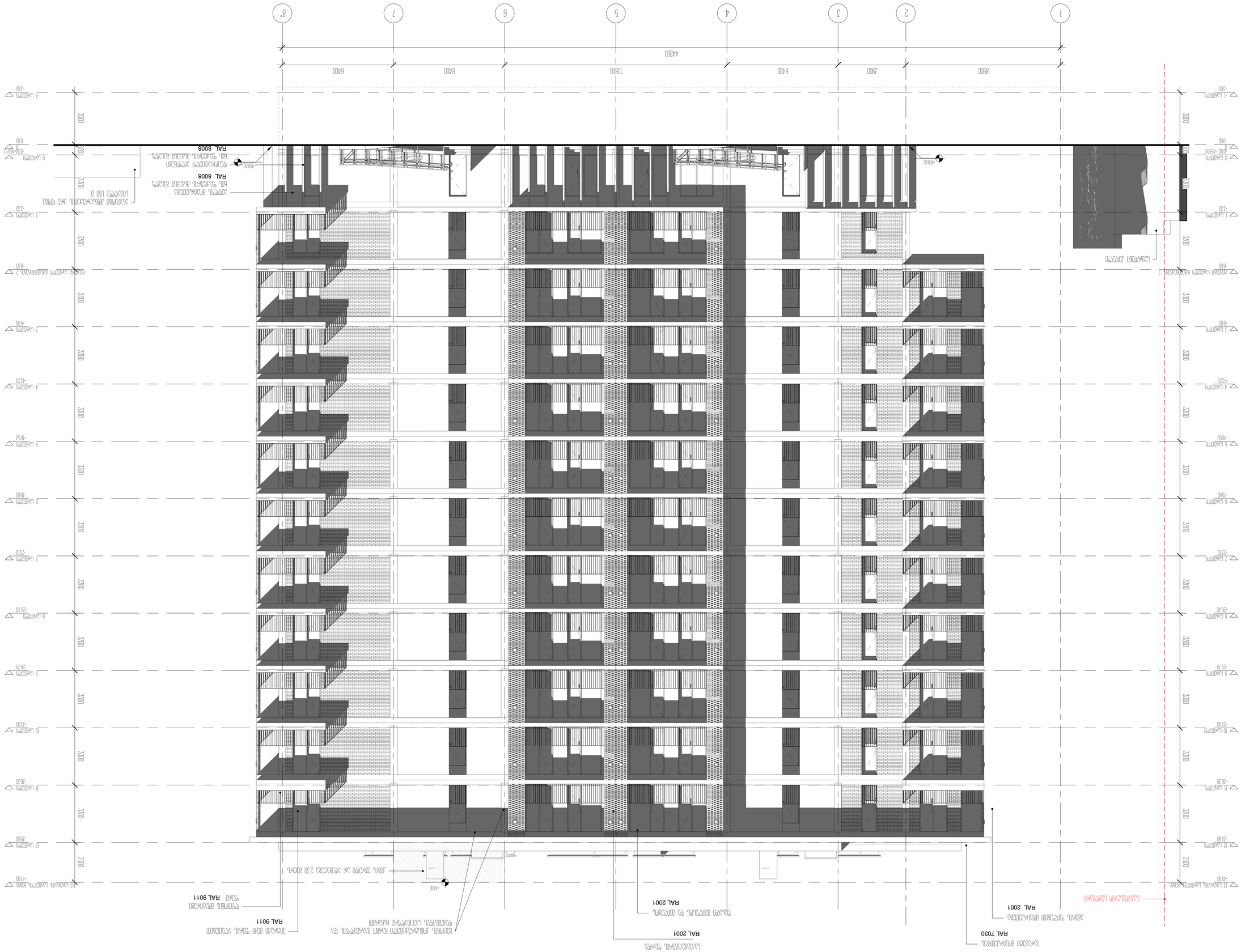

A_B-201	
A1	22.2021

ავტორის ხელმოწერა	
სპეციალისტის ვიზირება და ინიციალები	
შენობა ნაგებობის	
ობიექტის ნომერი	
ობიექტის დასახელება	
ნაგებობის ნაწილი	
ნახაზის დასახელება	
ნახაზის ნომერი	
ნახაზის მასშტაბი	
ავტორის ხელმოწერა	
± 0.00 = 459.10	
ნახაზის ფორმატი	

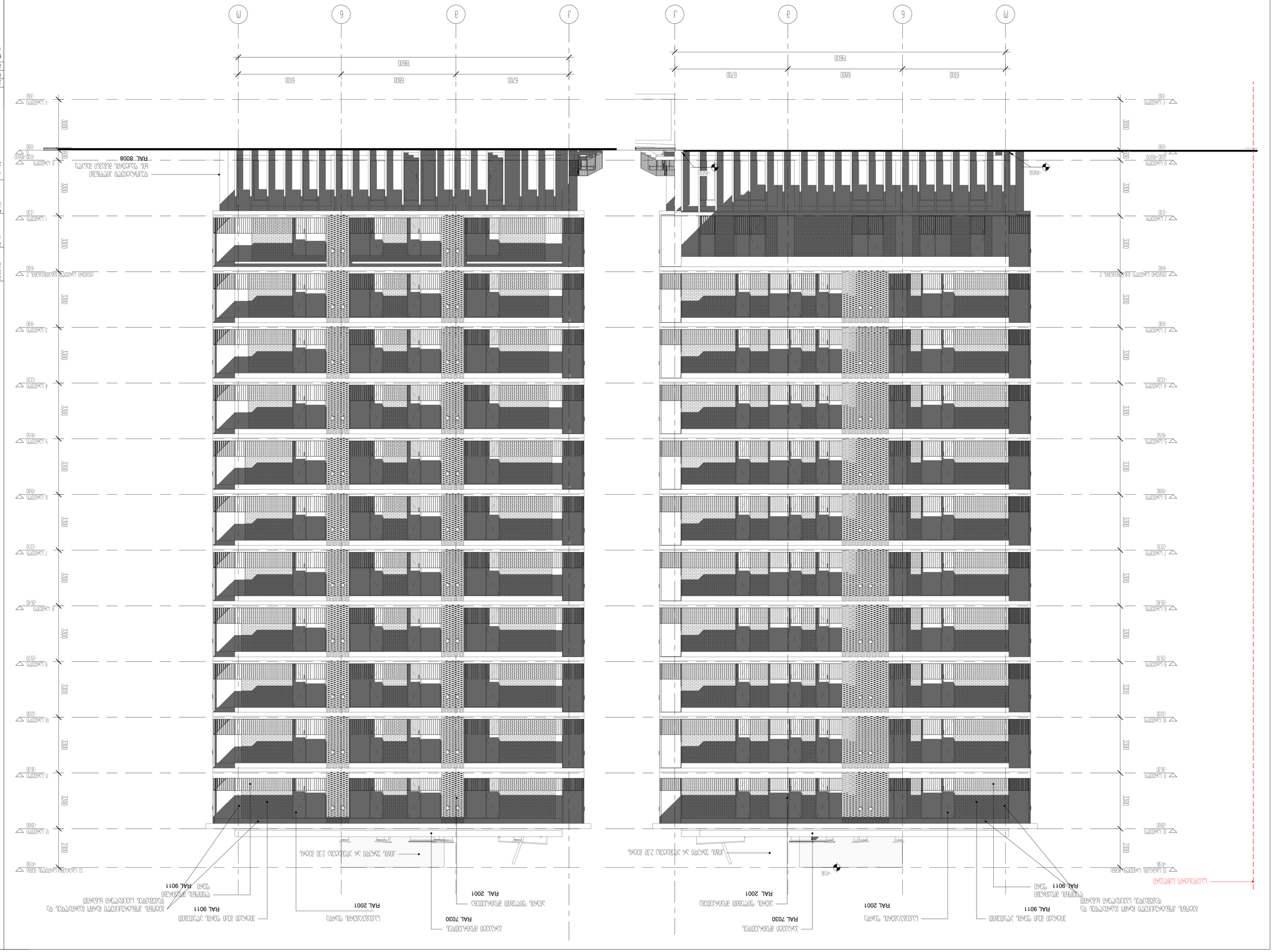

ԱՇԽԱՏԱՆՔԻ ՓՈՒԼ	
ՀԱՄԱՀԵՂԻՆԱԿ	ՀԱՅԱՍՏԱՆ
ՀԱՍՑԵ	A_B-202
ՄԱՍՇՏԱԲ	1:100
ՀԱՍՑԵՈՒՄ	ՀԱՐԱՎԱՆԱԿԱՆ ՏԵՍՔԵՐ

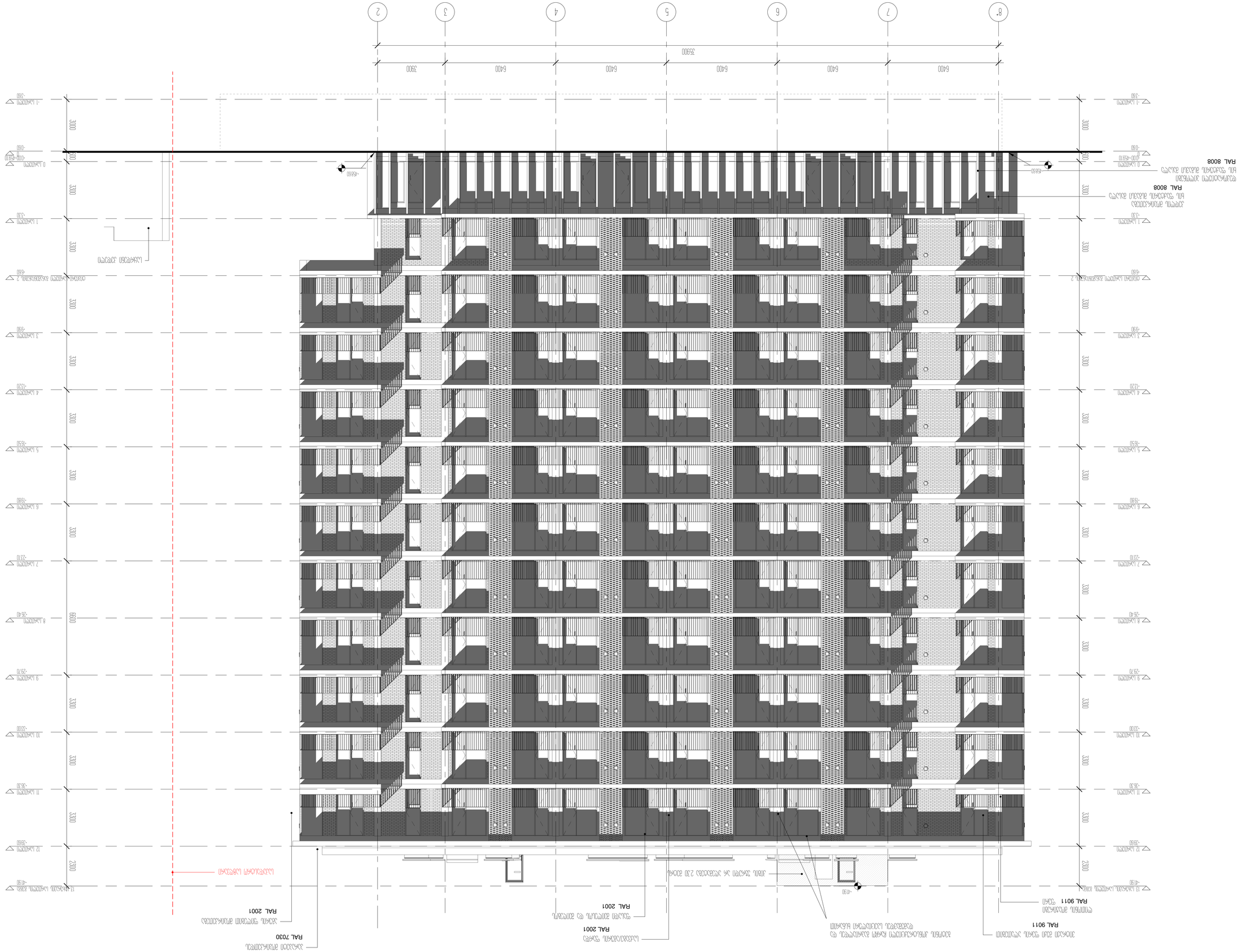

ნახატის დასახელება	ფასადი 1-1
მასშტაბი	1:100
ფორმატი	A1
ნახატის ნომერი	A_B-203

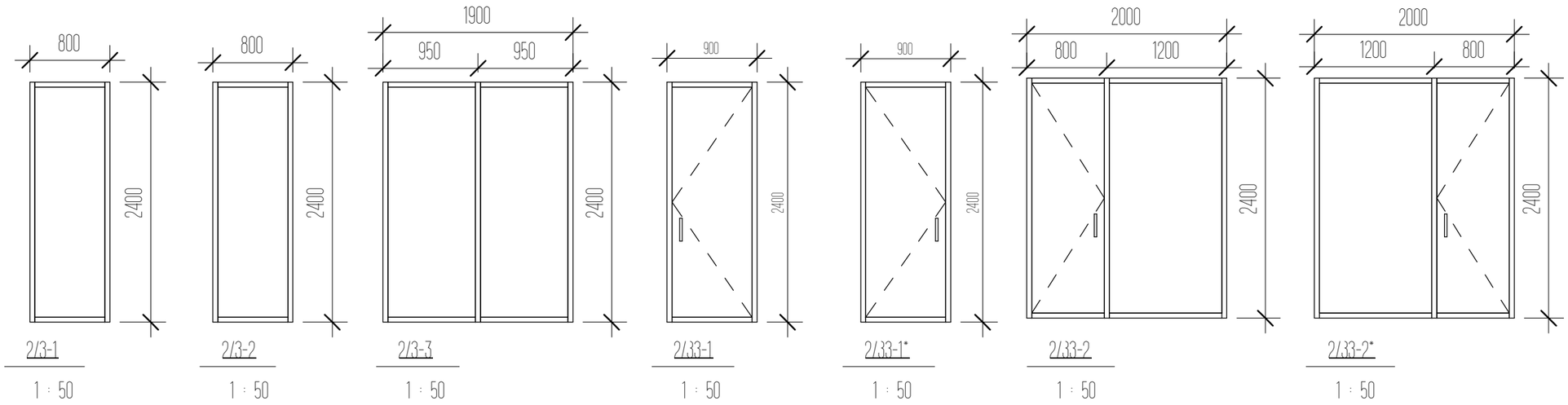

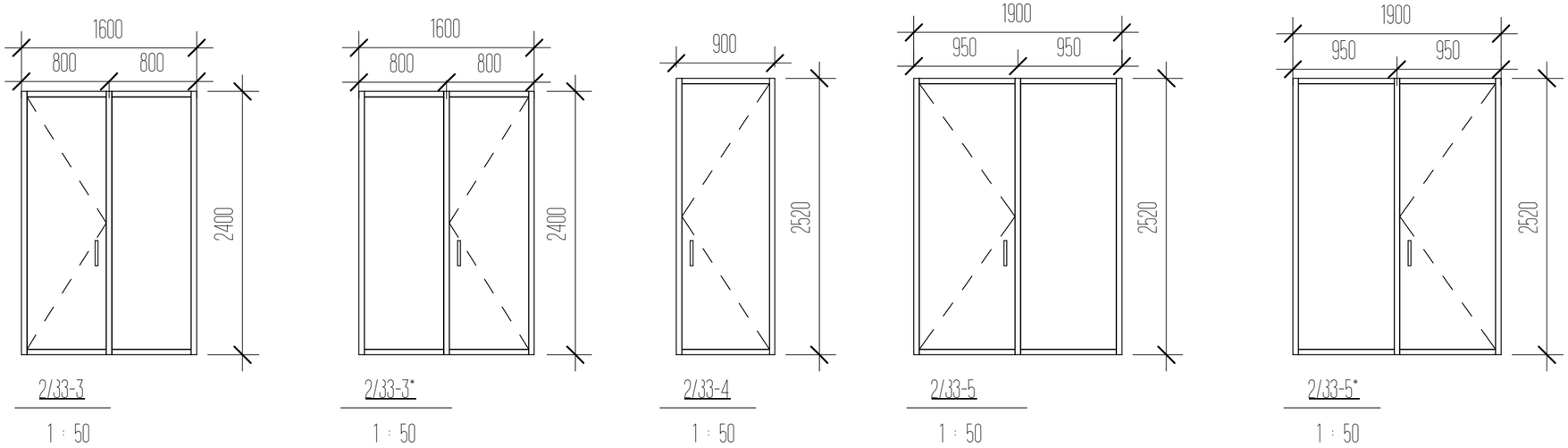

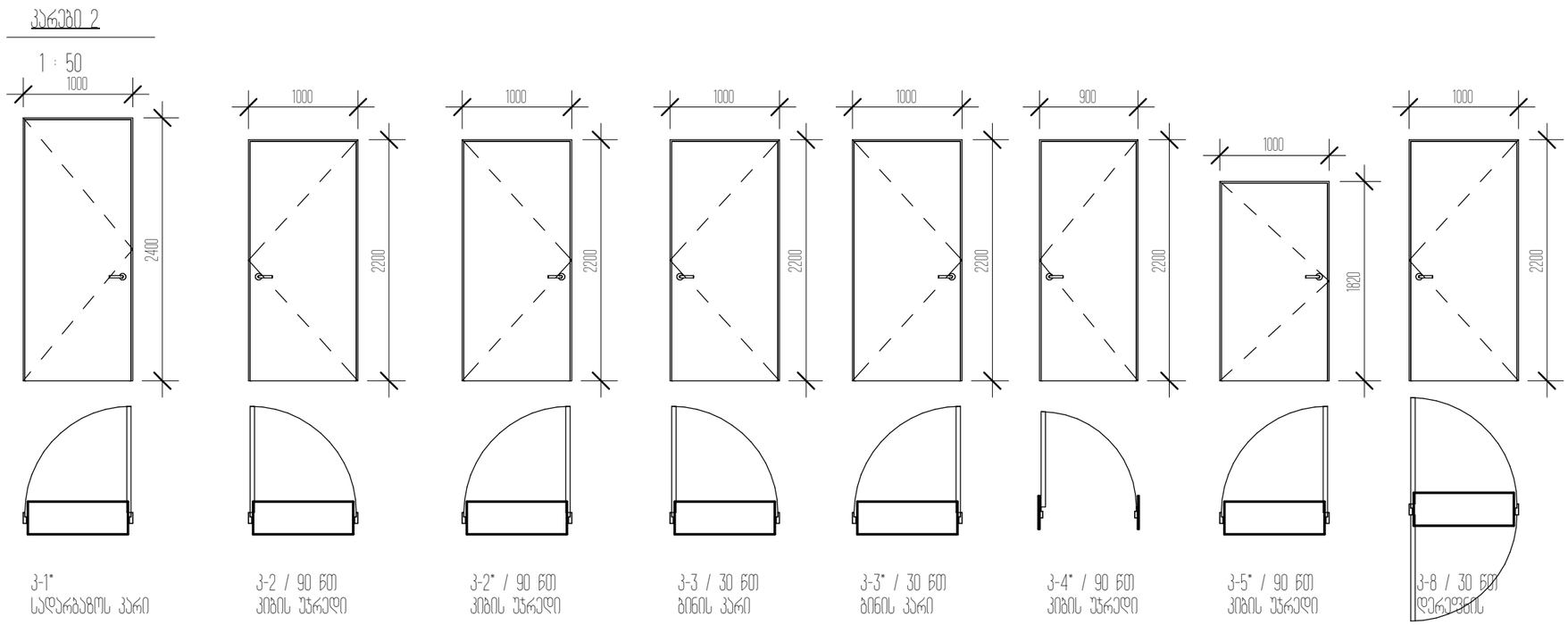

პროექტის დასახელება
საცხოვრებელი ბლოკები და კომერციული შენობა

პროექტის მისამართი
ქ.თბილისი, ცოტნე დადიანის ქ.№263

დამკვეთი
შპს "ლივინ დეველოპმენტი"

± 0.00 = 459.10

პირობითი აღნიშვნები

არქიტექტორი	მ.მახათაძე
შესრულა	ე.ალოლიანიშვილი
შეამოწმა	ნ.ბაბასაშვილი

ნახაზის დასახელება
კარ-ვიტრაჟების სპეციფიკაცია

A_B-401	სტადია	პროექტი
	A3	22.12.2021