დაგეგმარების მიზნის აღწერა

- **დაგეგმარების საფუძველი და მიზნები:**

პროექტი მიზნად ისახავს მრავალფუნქციური შენობის (საცხოვრებელი -60%, კომერციული - 40% შეთანხმებული გრგ-ის შესაბამისად) დაგეგმარებას თანამედროვე გეგმარებითი პრინციპების შესაბამისად დადგენილი „შენობა-ნაგებობის უსაფრთხოების წესების“ მიხედვით.

- **მიწის ნაკვეთის მდებარეობა, აღწერა:**

საპროექტო მიწის ნაკვეთი (2892,0 მ2) მდებარეობს ქ. თბილისში, სოფელი დიღომი, ვეფხისტყაოსნის ქ, 20-22 ში (ს.კ: 01.72.14.035.963). ტერიტორია ხასიათდება საშუალო სირთულის რელიეფით 6%-მდე დახრილობით. აბსოლიტური ნიშნული ზღვის დონიდან 468-დან 473-მდე მერყეობს.

- **პროექტის შინაარსობრივი აღწერა:**

საპროექტო შენობა არის 11 სართულიანი, 1 მიწისქვეშა დონის პარკინგით,რომლებსაც დამოუკიდებელი შესასვლელი აქვთ.ქვედა დონეზე (-I სართული)ავტოსადგომების რაოდენობაა 21 ერთეული.აღნიშნულ სართულზე მოხვედრა შესაძლებელია საავტომობილო პანდუსით, რომლის დახრის კუთხე შეადგენს 10%-15.8%-10%.ხოლო შიდა მოხვედრის რადიუსი 4.5 მეტრს. -1 სართულის ტევადობა 22 მანქანაა, რასაც ემატება გარე პარკინგის 11 ადგილი.შენობის პირველ სართულზე განლაგებულია სავაჭრო ფუნქციის მქონე 3 კომერციული ფართი, ხოლო II, III და IV სართულებზე საოფისე ფართებია,V სართული ნაწილი საცხოვრებელი ფუნქციისაა, ნაწილი საოფისე ,ხოლო დანარჩენ VI-XI სართულებზე განლაგებულია საცხოვრებელი ბინები,რომელთაგან ყველაზე იდის ფართობია 57.03 კვ.მ (3.83კვ.მ საზაფხულო ფართი) ხოლო პატარის 29.09(3.87კვ.მ საზაფხულო ფართი).საცხოვრებელი ოთახის მინიმალური ზომა 3.00მX4.90მ 14.7 კვ.მ ჭერის სიმაღლე 3,99 მ.

შენობა აღჭურვილია ხანძარსაწინააღმდეგო სისტემებით და დაკმაყოფილებულია ყველა საჭირო მოთხოვნა, უსაფრთხოების წესების შესაბამისად , კერძოდ: შენობა აღჭურვილია 2 დაცული და დაუბოლავი კიბის უჯრედით.კიბის უჯრედები აღჭურვილია სახანძრო მილდგარების სისტემით.

შენობის პარკინგის დონეებზე მოწყობილია ხანძარქრობისათვის საჭირო საშხეფი სისტემა.

შენობაში მოწყობილია ლიფტები შესაბამისი ნორმების დაცვით.ლიფტის წინ მოწყობილია ტამბური, სადაც ხდება ჰაერის განიავება.

მოწყობილია ხანძრის აღმომჩენი ელექტრო დეტექტორები, მოწყობილია ხანძარმედეგი კარები ნორმებით მოთხოვნილი დროის შესაბამისად. პარკინგის სართულებზე, დერეფნებსა და კიბის უჯრედის ტამბურებში მოწყობილია ხელოვნური ვენტილაცია, რომელიც მდებარეობს ამ სართულების ჭერში.ასევე მოწყობილია ხელის ცეცხლმაქრები შენობის ყველა სართულზე გასასვლელების სივრცეებში.

ვენტილაციის და გათბობის დანადგარები თავსდება ფასადის წინ,აივანზე,შესაბამისად გამოყოფილ ადგილებში, ფასადის ძირითად კედელსა და აივნის დეკორატიულ კედელს შორის.

აღნიშნული დანადგარები ფასადზე არ არის ხილვადი

სახურავის მოსაპირკეთებელ მასალად გამოყენებულია ქვაბამბა, ბეტონის მოჭიმვა,რომელიც უზრუნველყოფს შესაბამის დახრებს 2.1%მდე დახრებს ყველა მიმართულებით,საბოლოოდ ჰიდროიზოლაციის პოლიურეთანის ფენებით.

შენობაში ასევე გათვალისწინებულია მისაწვდომობის ეროვნულ სტანდარტები, ყველა სივრცე მისაწვდომია შშმ პირებისთვის, დაცულია (ა) კატეგორიის ბინების რაოდენობასთან დაკავშირებული საკითხი(ჯამში 2 ბინა) ასევე მათთვის მოწყობილია საპარკინგე ადგილები ნორმების შესაბამისად. კიბის უჯრედებში გამოყოფილია თავშესაფრის ზონები და ასევე გათვალისწინებულია სახლთან დამაკავშირებელიპანდუსები

- **პროექტის ძირითადი სტრუქტურული სისტემის აღწერა:**

შენობის სტრუქტურას წარმოადგენს საძირკვლის გაძლიერებული ბეტონის ფილაზე დაფუძნებული სტრუქტურული ჩარჩო, რომელიც შედგება გაძლიერებული ბეტონის სვეტებისგან, კოჭებისგან, სართულშუა გადახურვის ფილებისგან და სახურავის ფილისგან. კიბის უჯრედს გვერდებზე და შუაში მთელ სიმაღლეზე უწყვეტად მიუყვება ასევე გაძლიერებული ბეტონის სიხისტის დიაფრაგმები. კიბის სტრუქტურა შედგება გაძლიერებული ბეტონისგან.

- **დაგეგმარებისთვის გამოყენებული კანონმდებლობის აღწერა:**

საცხოვრებელი სახლისა და საპროექტო მიწის ნაკვეთის დაგეგმარებისთვის გამოყენებულია საქართველოს მთავრობის დადგენილება №41, 2017წ. 28 იანვარი, ტექნიკური რეგლამენტი „შენობა-ნაგებობების უსაფრთხოების წესები“.

საქართველოს მთავრობის დადგენილება №498, 2017წ. 20 ნოემბერი, №41-ში შეტანილი ცვლილების მიხედვით.

ფორმატი A-3	დაჯგუფა №

შენიშვნები:

1.ნახაზზე ზომები მოცემულია მილიმეტრებში

2. ნახაზის ყველა ცვლილება მშენებლობისას შეთანხმებული უნდა იყოს პროექტის ავტორთან.

ტექნიკურ-ეკონომიკური მაჩვენებლები:

პირობითი ნიშნები:

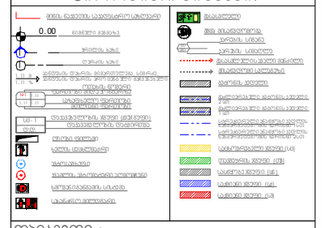

დამკვეთი :

პროექტის მისამართი :

ქ. თბილისი, დიდი დიღომი, ვეფხისტყაოსნის ქუჩა

პროექტის ფუნქცია :

მრავალფუნქციური კომპლექსი/შენობა, მრავალბინიანი საცხოვრებელი სახლი (კომერციული,საცხოვრებელი)

კომპანია:	
საინდ. კოდი:	
ორ. მისამართი:	

თანამდებობა	გვარი	ხელმოწერა
დირექტორი	ვ. ცეკვავა	
ავტორი	ნ. ბერიძე	
ავტორი	ო.თუხარელი	

მასშტაბი	1:200
თარიღი	2021

სტადია	ფურცელი	ფურცლები
პროექტი	A-3	

סימון מיקום ציוד כיבוי אש

מיקום גלאי עשן בחדר מדרגות משותף לשני בתים

מיקום גלאי עשן בחדר מדרגות

1 לגלאי עשן (0.8.6 0.00) מספר גלאי עשן/אזעקה/מיקום גלאי עשן
ב.8.6 0.00 בקרת כיבוי אש/אזעקה/מיקום גלאי עשן

מיקום גלאי לחצני

מיקום לחצן שחרור חירום לפתיחת דלת

לחצן לשחרור ידני של מערכת גילוי עשן

מיקום לחצן שחרור חירום

מיקום גלאי עשן

מיקום גלאי חום

מיקום גלאי עשן ואזעקה

מיקום גלאי עשן ואזעקה

מיקום גלאי עשן ואזעקה

תכנית-בנין-עזר לבתי-עסק, מחסנים ומבני-תעשיה

מגרש מלון ים המלח - תכנית בנין-עזר - תכנית-בנין-עזר לבתי-עסק, מחסנים ומבני-תעשיה

מספר התכנית	507-0123456
שם התכנית	מגרש מלון ים המלח - תכנית בנין-עזר לבתי-עסק, מחסנים ומבני-תעשיה
סוג התכנית	תכנית בנין-עזר
מהות התכנית	קביעת הוראות לבתי-עסק, מחסנים ומבני-תעשיה במגרש מלון ים המלח
מיקום התכנית	מגרש מלון ים המלח, מרחב תכנון מקומי ים המלח
שטח התכנית	12.4 דונם
מגרשים בתכנית	מגרש מלון ים המלח
יחס לתכניות קודמות	התכנית משנה את תכנית מ/1200 בתחום התכנית

טבלת אזורים ושימושים מותרים - תכנית בנין-עזר לבתי-עסק, מחסנים ומבני-תעשיה

שימושים	אזור מסחרי	אזור תעשיה	אזור מלונאות	שטח ציבורי פתוח
בתי-עסק לסחר סיטונאי	מותר	מותר	-	-
בתי-עסק לסחר קמעונאי	מותר	-	-	-
מחסנים	מותר	מותר	-	-
מבני תעשיה	-	מותר	-	-
מלונות ואכסניות	-	-	מותר	-
מבני ציבור	מותר	מותר	מותר	-
שטחים פתוחים	מותר	מותר	מותר	מותר
חניה ציבורית	מותר	מותר	מותר	מותר
דרכים ושבילים	מותר	מותר	מותר	מותר
מתקני תשתית	מותר	מותר	מותר	-

טבלת שטחי בניה ואחוזי בניה - תכנית בנין-עזר לבתי-עסק, מחסנים ומבני-תעשיה

ייעוד	שטח המגרש (מ"ר)	אחוזי בניה מרביים	שטח בניה מרבי (מ"ר)	קומות מרביות	גובה מרבי (מ)
מגרש 101	4,200	60%	2,520	2	8.5
מגרש 102	3,800	55%	2,090	2	8.5
מגרש 103	2,600	50%	1,300	1	6.0
מגרש 104	1,800	50%	900	1	6.0

טבלת קווי בניין - תכנית בנין-עזר לבתי-עסק, מחסנים ומבני-תעשיה

ייעוד	קדמי	צדדי	אחורי
מגרש 101	6.0	3.0	5.0
מגרש 102	6.0	3.0	5.0
מגרש 103	5.0	3.0	4.0
מגרש 104	5.0	3.0	4.0

טבלת חניה - תכנית בנין-עזר לבתי-עסק, מחסנים ומבני-תעשיה

שימוש	יחידת חישוב	תקן חניה	מקומות חניה נדרשים
בתי-עסק לסחר קמעונאי	100 מ"ר שטח ציבורי	1 מקום	24
בתי-עסק לסחר סיטונאי	100 מ"ר שטח ציבורי	0.5 מקום	6
מחסנים	100 מ"ר שטח ציבורי	0.5 מקום	4
מבני תעשיה	100 מ"ר שטח ציבורי	0.5 מקום	3
מלונות ואכסניות	חדר	1 מקום	12
מבני ציבור	100 מ"ר שטח ציבורי	1 מקום	5
שטחים פתוחים	-	-	-
חניה ציבורית	-	-	-
סה"כ חניה			**84**

טבלת חניה - תכנית בנין-עזר לבתי-עסק, מחסנים ומבני-תעשיה

שימוש	מקומות חניה נדרשים		מקומות חניה מוצעים					
	תקן	מקומות	תת-קרקעי		מפולש		על הגג	
			לקוחות	עובדים	לקוחות	עובדים	לקוחות	עובדים
בתי-עסק לסחר קמעונאי	1 מקום לכל 100 מ"ר שטח ציבורי	24	-	-	12	4	4	2
בתי-עסק לסחר סיטונאי	0.5 מקום לכל 100 מ"ר שטח ציבורי	6	-	-	4	2	-	-
מחסנים	0.5 מקום לכל 100 מ"ר שטח ציבורי	4	-	-	3	1	-	-
מבני תעשיה	0.5 מקום לכל 100 מ"ר שטח ציבורי	3	-	-	2	1	-	-
מלונות ואכסניות	1 מקום לכל חדר	12	-	-	6	2	2	1
מבני ציבור	1 מקום לכל 100 מ"ר שטח ציבורי	5	-	-	3	1	-	-
שטחים פתוחים	-	-	-	-	-	-	-	-
חניה ציבורית	-	-	-	-	-	-	-	-
סה"כ		**84**			**30**	**10**	**6**	**3

-1 цокольный -3.00 благоустройство и вертикальная планировка территории подземной автостоянки

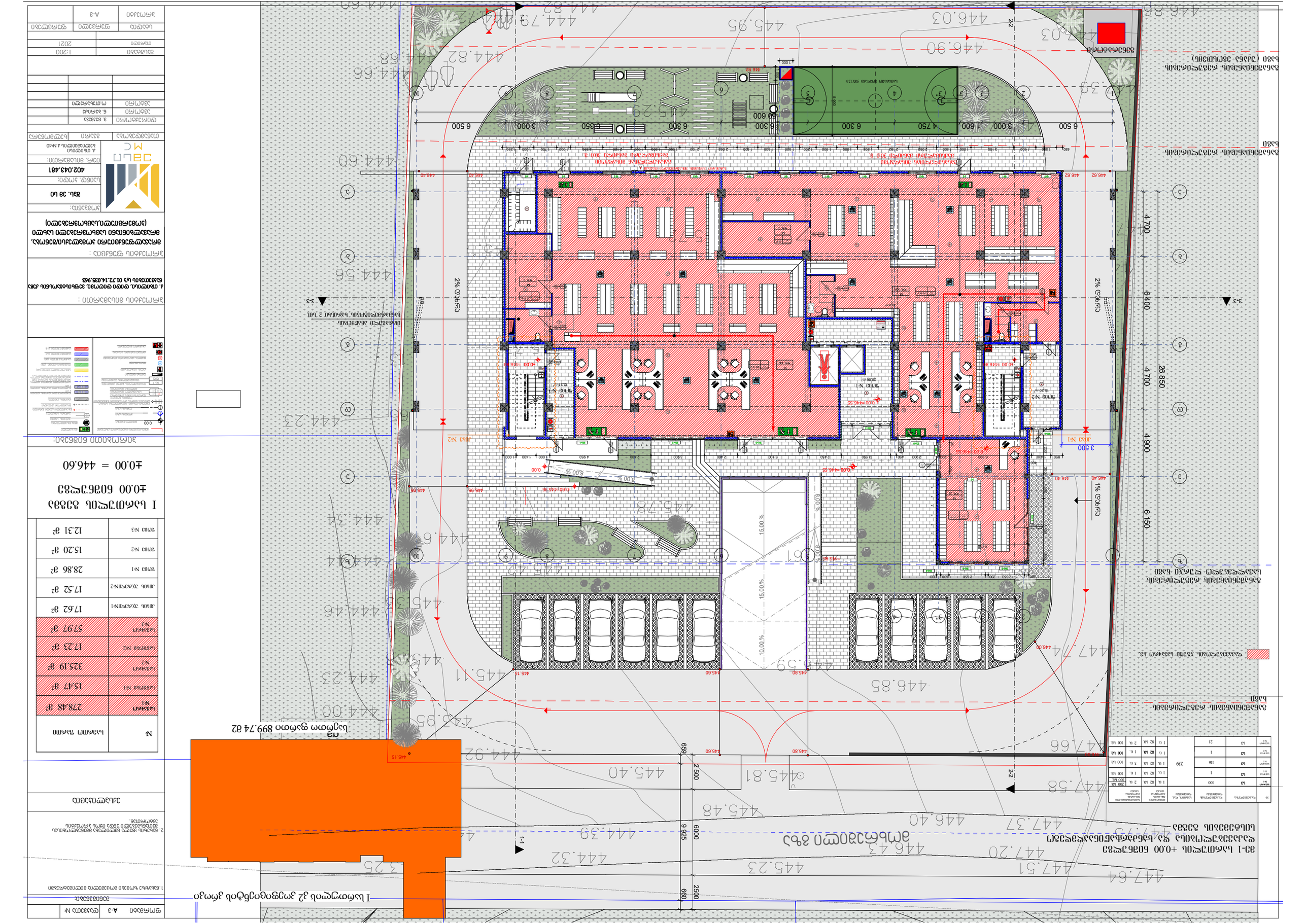
3-3
1-1
2-2
2% скважн.
1% скважн.
26 850
6 400
4 700
4 900
6 150
3 500
6 500
3 000
1 600
4 750
6 300
6 350
3 000
6 500
1 000
5 000
5 000
5

მე-2 სართულის +3.300 ნიშნულზე დაკავებულობისა და ხანძარსაწინააღმდეგო სისტემების გეგმა

ბინა №	დაკავებულობა.	დაკავებულობის დატვირთვა	საერთო. დაკ. დატვირთვა	მოთხოვნილი გზა-კარის რაოდენობა სიგანე		გათვალისწინებული გზა-კარის რაოდენობა სიგანე	
ოფისი №1	სქ	10	78	1 ც.	82 სმ.	1 ც.	90 სმ.
ოფისი №2	სქ	13		1 ც.	82 სმ.	1 ც.	90 სმ.
ოფისი №3	სქ	10		1 ც.	82 სმ.	1 ც.	90 სმ.
ოფისი №4	სქ	10		1 ც.	82 სმ.	1 ც.	90 სმ.
ოფისი №5	სქ	8		1 ც.	82 სმ.	1 ც.	90 სმ.
ოფისი №6	სქ	18		1 ც.	82 სმ.		90 სმ.
WC№1	სქ	1		1 ც.	82 სმ.	1 ც.	90 სმ.
WC№2	სქ	1		1 ც.	82 სმ.	1 ც.	90 სმ.
დერეფანი	სქ	7		1 ც.	82 სმ.	1 ც.	90 სმ.

II სართულის კ2 კოეფიციენტის კროკი

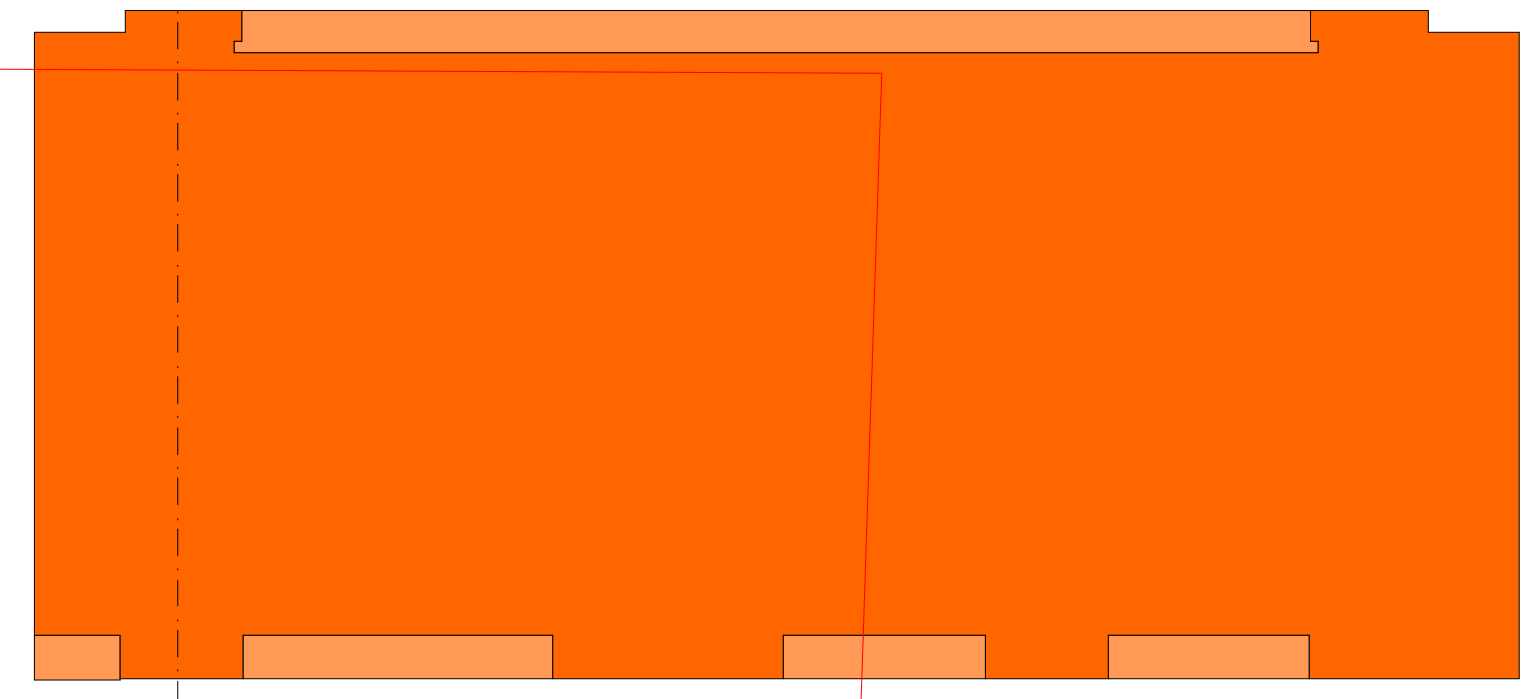

საერთო ფართი 772.64 მ2

საზაფხულო ფართი 68,39 X 1/3 = 22,8 მ2



ფორმატი A-3	დაკვეთა №

შენიშვნები:

1. ნახაზზე ზომები მოცემულია მილიმეტრებში
2. ნახაზის ყველა ცვლილება მშენებლობისას შეთანხმებული უნდა იყოს პროექტის ავტორთან.

ექსპლიკაცია

ბინა №	საცხოვ. ფართი	საზაფხ. ფართი	საერთო ფართი
ოფისი №1	75.45	14.90	90.35
ოფისი №2	111.94	10.84	122.78
ოფისი №3	87.00	7.44	94.44
ოფისი №4	81.22	11.1	92.32
ოფისი №5	73.79	–	73.79
ოფისი №6	143.53	25.82	169.35
WC №1	8.00	–	8.00
WC №2	7.98	–	7.98
დერეფანი			62.12
კიბის უჯრედი №1			17.62
ტამბური №1			3.15
კიბის უჯრედი №2			17.62
ტამბური №2			3.15
ლიფტის ჰოლი			7.20

II სართულის გეგმა 3.30 ნიშნულზე

პირობითი ნიშნები:

- მიწის ნაკვეთის საკადასტრო საზღვარი
- 0.00 ნიშნული გეგმაზე
- ჭრილის ხაზი
- ღერძის ხაზი
- 1.11 მ / 1.11 % ქანობის დახრის მიმართულება, სიგრძე, ქანობის დახრის პროცენტული მაჩვენებელი
- ოთახის ნომერი; ფართობი შიდა კონტურზე; საზაფხულო ფართობი; მთლიანი ფართობი (№1 1.11 / 1.11 1.11)
- სც-1 დაკავებულობის ჯგუფი (ქვეჯგუფი); დ.დ. დაკავებულობის დატვირთვა
- ღიობი ფილაში
- ხელის ცეცხლმაქრი
- ავტოსაშხეფი
- კვამლის ავტომატური აღმომჩენი
- ხმოვანი განგაშის სისტემა
- სახანძრო მილდგარი
- გასასვლელი
- შშმპ მისაწვდომობა
- კარების სიგანე (100); კარების სიმაღლე (220)
- გასასვლელი სავალი მანძილი
- მისაწვდომი სვლაგეზი
- ბეტონის კედელი
- გაძლიერებული ბეტონის კედელი 2 სთ
- გაძლიერებული ბეტონის კედელი 1 სთ
- სტრუქტურული ანაწყობი კედლის ხანძარმედეგობის ხარისხი 1სთ
- სტრუქტურული ანაწყობი კედლის ხანძარმედეგობის ხარისხი 2სთ
- საცხოვრებელი ჯგუფი (სც)
- თავშეყრის ჯგუფი (თშ)
- სასწყობე ჯგუფი (სწ)
- საქმიანი ჯგუფი (სქ)
- საქმიანი ჯგუფი (ს3)

დამკვეთი :

პროექტის მისამართი :

ქ. თბილისი, დიდი დიღომი, ვეფხისტყაოსნის ქუჩა ნაკვეთების ს/კ 01.72.14.035.963

პროექტის ფუნქცია :

მრავალფუნქციური კომპლექსი/შენობა, მრავალბინიანი საცხოვრებელი სახლი (კომერციული,საცხოვრებელი)

ემსი MC

კომპანია:	შპს. ემ სი
საიდ. კოდი:	402.043.481
იურ. მისამართი:	ქ. თბილისი ბელიაშვილის ქ.№40

თანამდებობა	გვარი	ხელმოწერა
დირექტორი	ვ. ცეკვავა	
ავტორი	ნ. ბერიძე	
ავტორი	ო.თუხარელი	

მასშტაბი	1:200
თარიღი	2021

სტადია	ფურცელი	ფურცლები
პროექტი	A-3	

მე-3 სართულის +6.600 ნიშნულზე დაკავებულობისა და ხანძარსაწინააღმდეგო სისტემების გეგმა

ოთახ. №	დასახელება	ფართობი, მ2	საერთო ფართობი, მ2	ევაკუაციის მიმართულებით სიგანე, მ	ევაკუაციის მიმართულებით სიგრძე, მ	ევაკუაციის მიმართულებით სიმაღლე, მ	ევაკუაციის მიმართულებით სიგრძე, მ
3ეტაჟი N1	სა	89	94	1 ე.	82 სმ.	1 ე.	90 სმ.
3ეტაჟი N2	სა	21		1 ე.	82 სმ.	1 ე.	90 სმ.
3ეტაჟი N3	სა	89		1 ე.	82 სმ.	1 ე.	90 სმ.
3ეტაჟი N4	სა	15		1 ე.	82 სმ.	1 ე.	90 სმ.
3ეტაჟი N5	სა	15		1 ე.	82 სმ.	1 ე.	90 სმ.
3ეტაჟი N6	სა	8		1 ე.	82 სმ.	1 ე.	90 სმ.
WC N1	სა	1		1 ე.	82 სმ.	1 ე.	90 სმ.
WC N2	სა	1		1 ე.	82 სმ.	1 ე.	90 სმ.
ტექნიკა	სა	7		1 ე.	82 სმ.	1 ე.	90 სმ.

III სართულის კ2 კოეფიციენტის კროკი

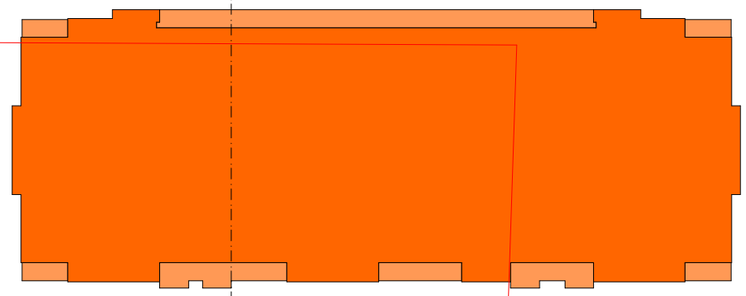

საერთო ფართი 911.51 მ2

საზაფხულო ფართი 89,46 X 1/3 = 29,82 მ2

ფორმატი A-3 დაკვეთა №

შენიშვნები:

1.ნახაზზე ზომები მოცემულია მილიმეტრებში

2. ნახაზის ყველა ცვლილება მშენებლობისას შეთანხმებული უნდა იყოს პროექტის ავტორთან.

ექსპლიკაცია

	სანორმო ფართი	სააფთ. ფართი	საერთო ფართი
3ეტაჟი N1	75.45	14.90	90.35
3ეტაჟი N2	189.51	17.32	197.83
3ეტაჟი N3	87.00	7.44	94.44
3ეტაჟი N4	106.37	13.17	119.54
3ეტაჟი N5	113.66	7.66	121.32
3ეტაჟი N6	143.53	25.82	169.35
WC N1	8.00		8.00
WC N2	7.98		7.98
ტექნიკა			64.52
კიბ.უჯ. ეკალ N1			17.62
ბაშხი N1			3.15
კიბ.უჯ. ეკალ N2			17.62
ბაშხი N2			3.15
ლიფტ. შახი			7.20

III სართულის გეგმა 6.60 ნიშნულზე

პირობითი ნიშნები:



დამკვეთი :

პროექტის მისამართი :

ქ. თბილისი, დიდი დიღომი, ვეფხისტყაოსნის ქუჩა ნაკვეთების ს/კ 01.72.14.035.963

პროექტის ფუნქცია :

მრავალფუნქციური კომპლექსი/შენობა, მრავალბინიანი საცხოვრებელი სახლი (კომერციული,საცხოვრებელი)

კომპანია:
შპს. ემ სი
საიდ. კოდი:
402.043.481
იურ. მისამართი:
ქ. თბილისი ბელიაშვილის ქ.№40

თანამდებობა	გვარი	ხელმოწერა
დირექტორი	ვ. ცეკავაძე	
ავტორი	ნ. ბერიძე	
ავტორი	ო.თუხარელი	

მასშტაბი 1:200

თარიღი 2021

სტადია	ფურცელი	ფურცლები
პროექტი	A-3	

მე-4 სართულის +9.900 ნიშნულზე დაკავებულობისა და ხანძარსაწინააღმდეგო სისტემების გეგმა

ბინა №	დაკავებული	დაკავებულობის დანიშნულება	საერთო ფართი	ჰიდრანტის შესაძლო რაოდენობა სრული		ავტომატიზაციის შესაძლო რაოდენობა სრული	
ოფისი N1	1ად	9	75	1 ც.	82 სმ.	1 ც.	90 სმ.
ოფისი N2	1ად	17		1 ც.	82 სმ.	1 ც.	90 სმ.
ოფისი N3	1ად	14		1 ც.	82 სმ.	1 ც.	90 სმ.
ოფისი N4	1ად	13		1 ც.	82 სმ.	1 ც.	90 სმ.
ოფისი N5	1ად	13		1 ც.	82 სმ.	1 ც.	90 სმ.
ოფისი N6	1ად	17		1 ც.	82 სმ.	1 ც.	90 სმ.
WC N-5	1ად	1		1 ც.	82 სმ.	1 ც.	90 სმ.
WC N-6	1ად	1		1 ც.	82 სმ.	1 ც.	90 სმ.
სულ:	8ად	7		1 ც.	82 სმ.	1 ც.	90 სმ.

IV სართულის კ2 კოეფიციენტის კროკი

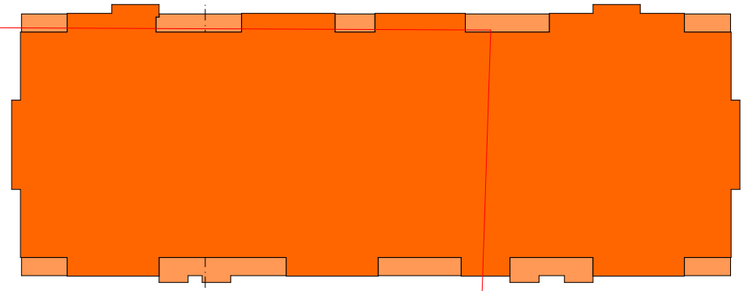

საერთო ფართი 911.82 მ2

საზაფხულო ფართი 68,14 X 1/3 = 22,71 მ2

თარაგზული ანაწყობის ხანძარმედეგობის ხარისხი 2 სთ.

ფორმატი	A-3	დაკვეთა №	

შენიშვნები:

1.ნახაზზე ჩომები მოცემულია მილიმეტრებში

2. ნახაზის ყველა ცვლილება მშენებლობისას შეთანხმებული უნდა იყოს პროექტის ავტორთან.

ექსპლიკაცია

ბინა №	საცხოვ. ფართი	საერთ. ფართი	საერთო ფართი
ოფისი N1	74.96	7.63	82.39
ოფისი N2	148.08	12.37	160.45
ოფისი N3	119.43	12.39	131.82
ოფისი N4	106.37	13.17	119.54
ოფისი N5	113.66	7.66	121.32
ოფისი N6	142.15	11.44	153.59
WC N-5	8.00		8.00
WC N-6	7.98		7.98
სულ:			64.52
კიბ. უკაც N1			17.62
ლიფტი N1			3.15
კიბ. უკაც N2			17.62
ლიფტი N2			3.15
ტერას. ფარი			7.20

IV სართულის გეგმა 9.90 ნიშნულზე

პირობითი ნიშნები:

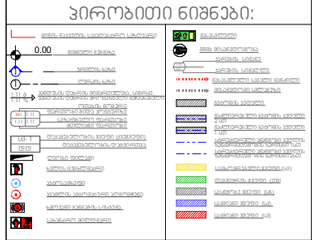

დამკვეთი :

პროექტის მისამართი :

ქ. თბილისი, დიდი დიღომი, ვეფხისტყაოსნის ქუჩა ნაკვეთების ს/კ 01.72.14.035.963

პროექტის ფუნქცია :

მრავალფუნქციური კომპლექსი/შენობა, მრავალბინიანი საცხოვრებელი სახლი (კომერციული,საცხოვრებელი)

კომპანია:	შპს. ემ სი
საიდენტ. კოდი:	402.043.481
იურ. მისამართი:	ქ. თბილისი ბელიაშვილის ქ.№40

თანამდებობა	გვარი	ხელმოწერა
დირექტორი	ვ. ცაავა	
ავტორი	ნ. ბერიძე	
ავტორი	ო.თუხარელი	

მასშტაბი	1:200
თარიღი	2021

სტადია	ფურცელი	ფურცლები
პროექტი	A-3	

მე-5 სართულის +13.200 ნიშნულზე დაკავებულობისა და ხანძარსაწინააღმდეგო სისტემების გეგმა

ბინა №	დანიშნულება	დატვირთვის დარგობრივად	საერთო ფართი	მოსვლისას მაკონტროლებელი ხელსაწყოს სიმაღლე		მოსვლისას მაკონტროლებელი ხელსაწყოს სიმაღლე	
ოფისი №1	სა	9	50	1 ს.	82 სმ.	1 ს.	90 სმ.
ოფისი №2	სა	17		1 ს.	82 სმ.	1 ს.	90 სმ.
ოფისი №3	სა	16		1 ს.	82 სმ.	1 ს.	90 სმ.
ოფისი №4	სა	11		1 ს.	82 სმ.	1 ს.	90 სმ.
რაოდენობა	სა-2	3		1 ს.	82 სმ.	1 ს.	90 სმ.
ბინა №1	სა-2	2	21	1 ს.	82 სმ.	1 ს.	90 სმ.
ოფისი №2	სა-2	2		1 ს.	82 სმ.	1 ს.	90 სმ.
ოფისი №3	სა-2	3		1 ს.	82 სმ.	1 ს.	90 სმ.
ოფისი №4	სა-2	3		1 ს.	82 სმ.	1 ს.	90 სმ.
ოფისი №5	სა-2	3		1 ს.	82 სმ.	1 ს.	90 სმ.
ოფისი №6	სა-2	3		1 ს.	82 სმ.	1 ს.	90 სმ.
ოფისი №7	სა-2	3		1 ს.	82 სმ.	1 ს.	90 სმ.
რაოდენობა	სა-2	2		1 ს.	82 სმ.	2 ს.	90 სმ.

V სართულის კ2 კოეფიციენტის კროკი

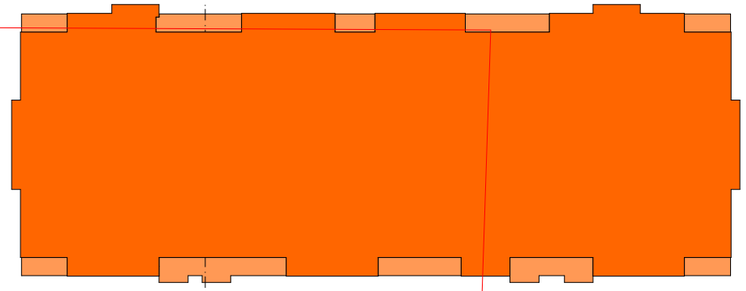

საერთო ფართი 911.82 მ2

საზაფხულო ფართი 68,14 X 1/3 = 22,71 მ2

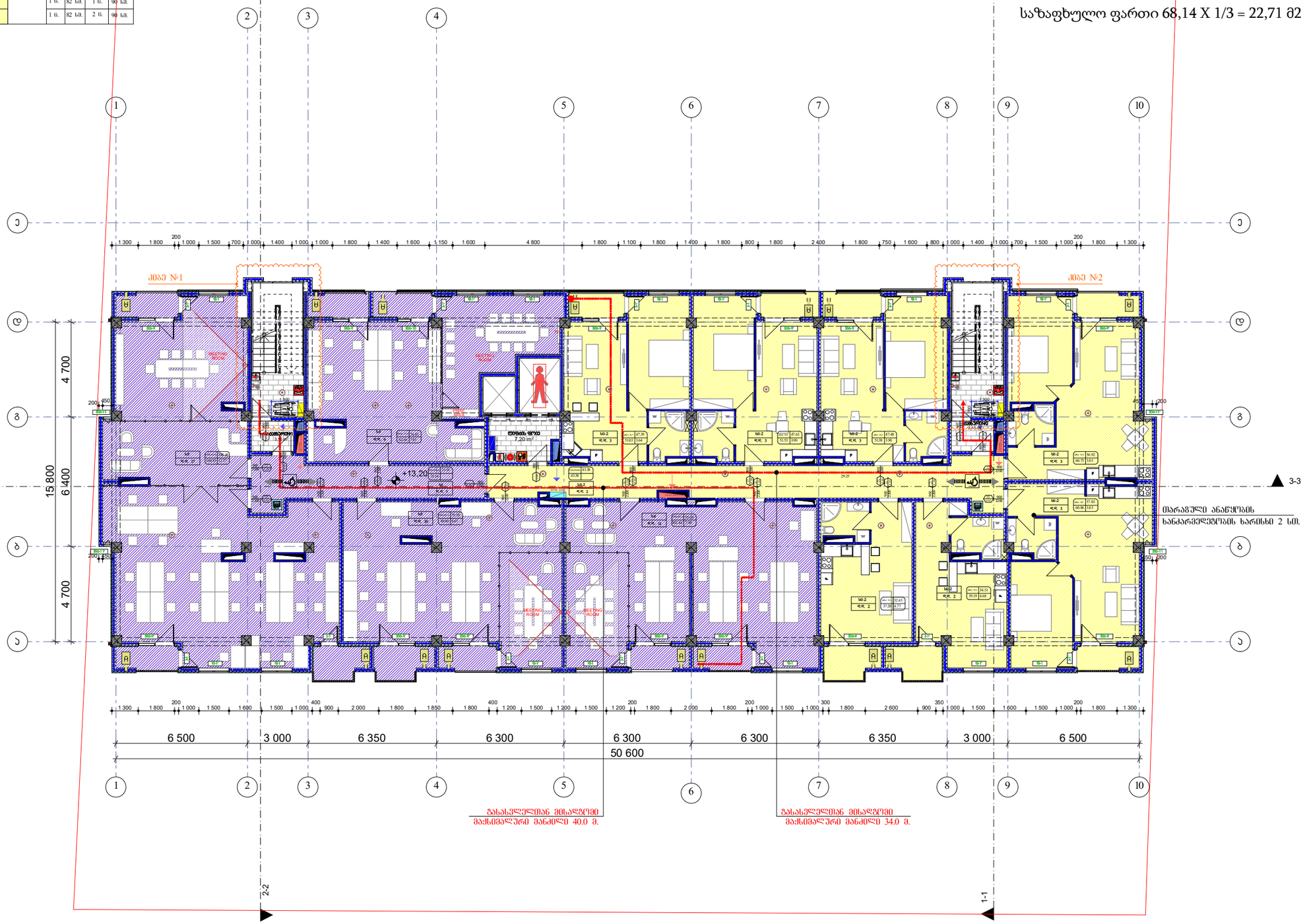

ფორმატი A-3 | დაკვეთა №

შენიშვნები:

1. ნახაზზე ზომები მოცემულია მილიმეტრებში
2. ნახაზის ყველა ცვლილება მშენებლობისას შეთანხმებული უნდა იყოს პროექტის ავტორთან.

ექსპლიკაცია

ბინა №	საცხოვ. ფართი	საერთ. ფართი	საერთო ფართი
ოფისი №1	74.83	7.83	82.66
ოფისი №2	148.46	12.37	160.83
ოფისი №3	79.93	8.67	88.60
ოფისი №4	95.00	7.44	102.44
რაოდენობა			21.18
ბინა №1	32.43	4.77	37.20
ბინა №2	34.51	4.68	38.17
ბინა №3	57.03	3.83	60.86
ბინა №4	56.92	3.83	60.75
ბინა №5	47.48	3.90	51.38
ბინა №6	47.63	3.90	51.53
ბინა №7	47.39	3.64	51.03
რაოდენობა			43.38
ლიფტის ჯაჭვი №1			17.62
ნაბიჯი №1			3.15
ლიფტის ჯაჭვი №2			17.62
ნაბიჯი №2			3.15
ჭერიდან ზრდა			7.20

V სართულის გეგმა 13.20 ნიშნულზე

პირობითი ნიშნები:

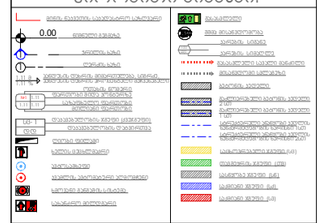

დამკვეთი :

პროექტის მისამართი :

ქ. თბილისი, დიდი დიღომი, ვეფხისტყაოსნის ქუჩა ნაკვეთების ს/კ 01.72.14.035.963

პროექტის ფუნქცია :

მრავალფუნქციური კომპლექსი/შენობა, მრავალბინიანი საცხოვრებელი სახლი (კომერციული,საცხოვრებელი)

კომპანია:	შპს. ემ სი
საიდენტ. კოდი:	402.043.481
იურ. მისამართი:	ქ. თბილისი ბელიაშვილის ქ.№40

თანამდებობა	გვარი	ხელმოწერა
დირექტორი	ვ. ცაავა	
ავტორი	ნ. ბერიძე	
ავტორი	ო.თახაული	

მასშტაბი	1:200
თარიღი	2021

სტადია	ფურცელი	ფურცლები
პროექტი	A-3	

მე-6 სართულის +16.500 ნიშნულზე დაკავებულობისა და ხანძარსაწინააღმდეგო სისტემების გეგმა

ბინა №	დაკავებულობა.	დაკავებულობის დატვირთვა	საერთო. დაკ. დატვირთვა	მოთხოვნილი გზა-კარის რაოდენობა სიგანე		გათვალისწინებული გზა-კარის რაოდენობა სიგანე	
ბინა №8	სც-2	3	47	1 ც.	82 სმ.	1 ც.	90 სმ.
ბინა №9	სც-2	2		1 ც.	82 სმ.	1 ც.	90 სმ.
ბინა №10	სც-2	3		1 ც.	82 სმ.	1 ც.	90 სმ.
ბინა №11	სც-2	3		1 ც.	82 სმ.	1 ც.	90 სმ.
ბინა №12	სც-2	2		1 ც.	82 სმ.	1 ც.	90 სმ.
ბინა №13	სც-2	2		1 ც.	82 სმ.	1 ც.	90 სმ.
ბინა №14	სც-2	3		1 ც.	82 სმ.	1 ც.	90 სმ.
ბინა №15	სც-2	3		1 ც.	82 სმ.	1 ც.	90 სმ.
ბინა №16	სც-2	3		1 ც.	82 სმ.	1 ც.	90 სმ.
ბინა №17	სც-2	2		1 ც.	82 სმ.	1 ც.	90 სმ.
ბინა №18	სც-2	2		1 ც.	82 სმ.	1 ც.	90 სმ.
ბინა №19	სც-2	3		1 ც.	82 სმ.	1 ც.	90 სმ.
ბინა №20	სც-2	3		1 ც.	82 სმ.	1 ც.	90 სმ.
ბინა №21	სც-2	3		1 ც.	82 სმ.	1 ც.	90 სმ.
ბინა №22	სც-2	3		1 ც.	82 სმ.	1 ც.	90 სმ.
ბინა №23	სც-2	3		1 ც.	82 სმ.	1 ც.	90 სმ.
დერეფანი	სც-2	4		1 ც.	82 სმ.	2 ც.	90 სმ.

VI სართულის კ2 კოეფიციენტის კროკი

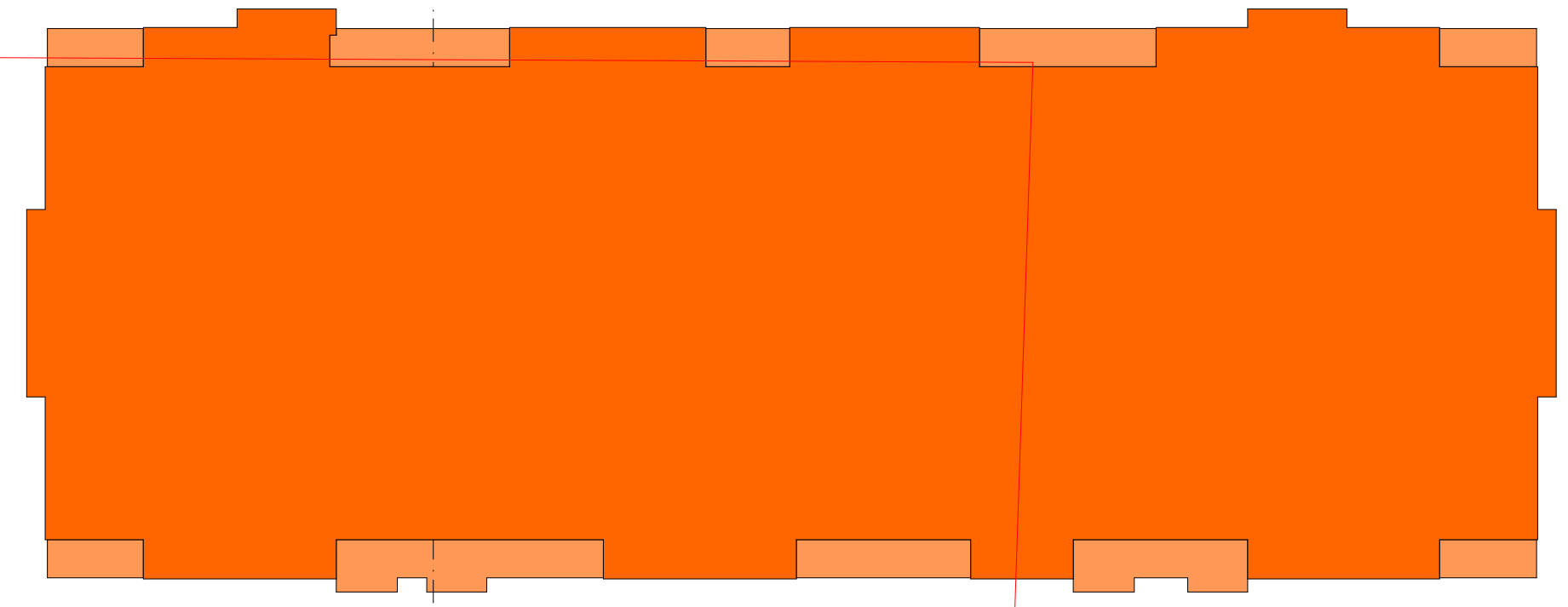

საერთო ფართი 911.82 მ2

საზაფხულო ფართი 68,14 X 1/3 = 22,71 მ2

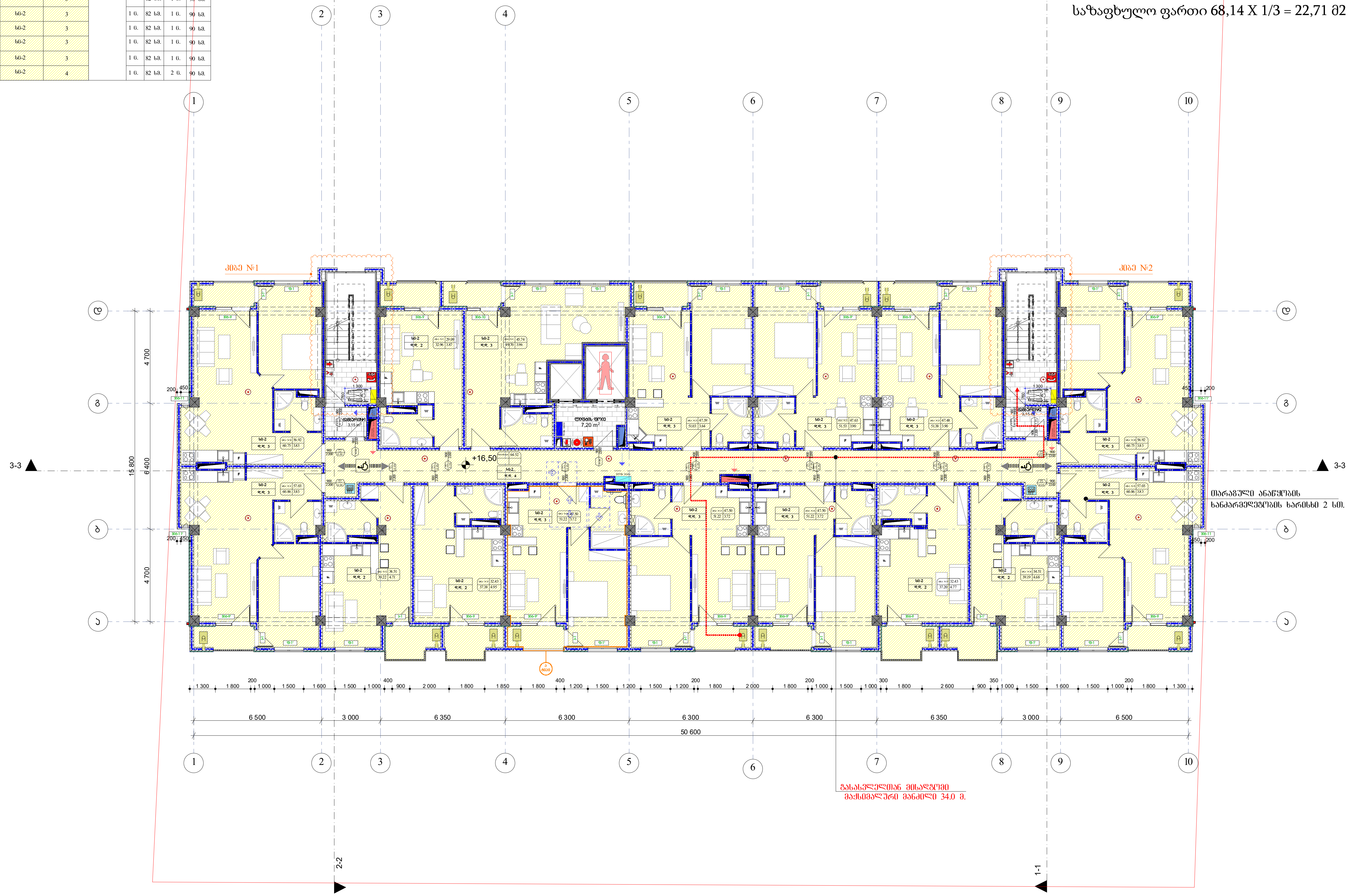

ფორმატი	A-3	დაკვეთა №	

შენიშვნები:

1. ნახაზზე ზომები მოცემულია მილიმეტრებში
2. ნახაზის ყველა ცვლილება მშენებლობისას შეთანხმებული უნდა იყოს პროექტის ავტორთან.

ექსპლიკაცია

ბინა №	საცხოვ. ფართი	საზაფხ. ფართი	საერთო ფართი
ბინა №8	45.74	3.96	49.70
ბინა №9	29.09	3.87	32.96
ბინა №10	56.92	3.83	60.75
ბინა №11	57.03	3.83	60.86
ბინა №12	34.51	4.71	39.22
ბინა №13	32.43	4.95	37.38
ბინა №14	47.50	3.72	51.22
ბინა №15	47.50	3.72	51.22
ბინა №16	47.50	3.72	51.22
ბინა №17	32.43	4.77	37.20
ბინა №18	34.51	4.68	39.19
ბინა №19	57.03	3.83	60.86
ბინა №20	56.92	3.83	60.75
ბინა №21	47.48	3.90	51.38
ბინა №22	47.63	3.90	51.53
ბინა №23	47.39	3.64	51.03
დერეფანი			64.52
კიბის უჯრედი №1			17.62
ტამბური №1			3.15
კიბის უჯრედი №2			17.62
ტამბური №2			3.15
ლიფტის ფოიე			7.20

VI სართულის გეგმა 16.50 ნიშნულზე

პირობითი ნიშნები:

- მიწის ნაკვეთის საკადასტრო საზღვარი
- 0.00 ნიშნული გეგმაზე
- ჭრილის ხაზი
- ღერძის ხაზი
- 1.11 მ / 1.11 % პანდუსის დახრის მიმართულება, სიგრძე, პანდუსის დახრის პროცენტული მაჩვენებელი
- №1 1.11 / 1.11 1.11 ოთახის ნომერი, ფართობი შიდა კონტურზე, საზაფხულო ფართობი, მთლიანი ფართობი
- სც-1 / დ.დ. დაკავებულობის ჯგუფი (ქვეჯგუფი), დაკავებულობის დატვირთვა
- ღიობი ფილაში
- ხელის ცეცხლმქრი
- ავტოსაზღვეი
- კვამლის ავტომატური აღმომჩენი
- ხმოვანი განგაშის სისტემა
- სახანძრო მილდგარი
- გასასვლელი
- შშმპ მისაწვდომობა
- კარების სიგანე
- კარების სიმაღლე
- გასასვლელი სავალი მანძილი
- მისაწვდომი ცვლადები
- ბეტონის კედელი
- გაძლიერებული ბეტონის კედელი 2 სთ
- გაძლიერებული ბეტონის კედელი 1 სთ
- სტრუქტურული ანაწყობი კედლის ხანძარმედეგობის ხარისხი 1 სთ
- სტრუქტურული ანაწყობი კედლის ხანძარმედეგობის ხარისხი 2 სთ
- საცხოვრებელი ჯგუფი (სც)
- თავშეყრის ჯგუფი (თშ)
- საწყობი ჯგუფი (სწ)
- საქმიანი ჯგუფი (სქ)
- საქმიანი ჯგუფი (სვ)

დამკვეთი :

პროექტის მისამართი :

ქ. თბილისი, დიდი დიღომი, ვეფხისტყაოსნის ქუჩა ნაკვეთების ს/ა 01.72.14.035.963

პროექტის ფუნქცია :

მრავალფუნქციური კომპლექსი/შენობა, მრავალბინიანი საცხოვრებელი სახლი (კომერციული,საცხოვრებელი)

კომპანია:	შპს. ემ სი
საიდ. კოდი:	402.043.481
იურ. მისამართი:	ქ. თბილისი ბელიაშვილის ქ.№40

თანამდებობა	გვარი	ხელმოწერა
დირექტორი	ვ. ცეკვავა	
ავტორი	ნ. ბერიძე	
ავტორი	ო.თუხარელი	

მასშტაბი	1:200
თარიღი	2021

სტადია	ფურცელი	ფურცლები
პროექტი	A-3	

მე-7 სართულის +19.800 ნიშნულზე ღაკავებულობისა და ხანძარსაწინააღმდეგო სისტემების გეგმა

ბინა №	ტიპიპრიული	ტიპიპრიული ბინების რაოდენობა	საერთო ფართი	მეზობელი ბინების რაოდენობა სართულზე		ბინის ფართი რაოდენობა სართულზე	
ბინა №24	ხმ-2	3	47	1 ც.	82 ხმ.	1 ც.	90 ხმ.
ბინა №25	ხმ-2	2		1 ც.	82 ხმ.	1 ც.	90 ხმ.
ბინა №26	ხმ-2	3		1 ც.	82 ხმ.	1 ც.	90 ხმ.
ბინა №27	ხმ-2	3		1 ც.	82 ხმ.	1 ც.	90 ხმ.
ბინა №28	ხმ-2	2		1 ც.	82 ხმ.	1 ც.	90 ხმ.
ბინა №29	ხმ-2	2		1 ც.	82 ხმ.	1 ც.	90 ხმ.
ბინა №30	ხმ-2	3		1 ც.	82 ხმ.	1 ც.	90 ხმ.
ბინა №31	ხმ-2	3		1 ც.	82 ხმ.	1 ც.	90 ხმ.
ბინა №32	ხმ-2	3		1 ც.	82 ხმ.	1 ც.	90 ხმ.
ბინა №33	ხმ-2	2		1 ც.	82 ხმ.	1 ც.	90 ხმ.
ბინა №34	ხმ-2	2		1 ც.	82 ხმ.	1 ც.	90 ხმ.
ბინა №35	ხმ-2	3		1 ც.	82 ხმ.	1 ც.	90 ხმ.
ბინა №36	ხმ-2	3		1 ც.	82 ხმ.	1 ც.	90 ხმ.
ბინა №37	ხმ-2	3		1 ც.	82 ხმ.	1 ც.	90 ხმ.
ბინა №38	ხმ-2	3		1 ც.	82 ხმ.	1 ც.	90 ხმ.
ბინა №39	ხმ-2	3		1 ც.	82 ხმ.	1 ც.	90 ხმ.
ბინა №40	ხმ-2	3		1 ც.	82 ხმ.	1 ც.	90 ხმ.
ჯამი/სულ	ხმ-2	4		1 ც.	82 ხმ.	2 ც.	90 ხმ.

VII სართულის კ2 კოეფიციენტის კროკი

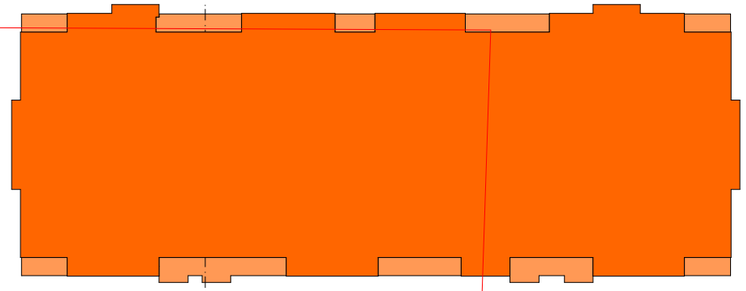

საერთო ფართი 911.82 მ2

საზაფხულო ფართი 68,14 X 1/3 = 22,71 მ2

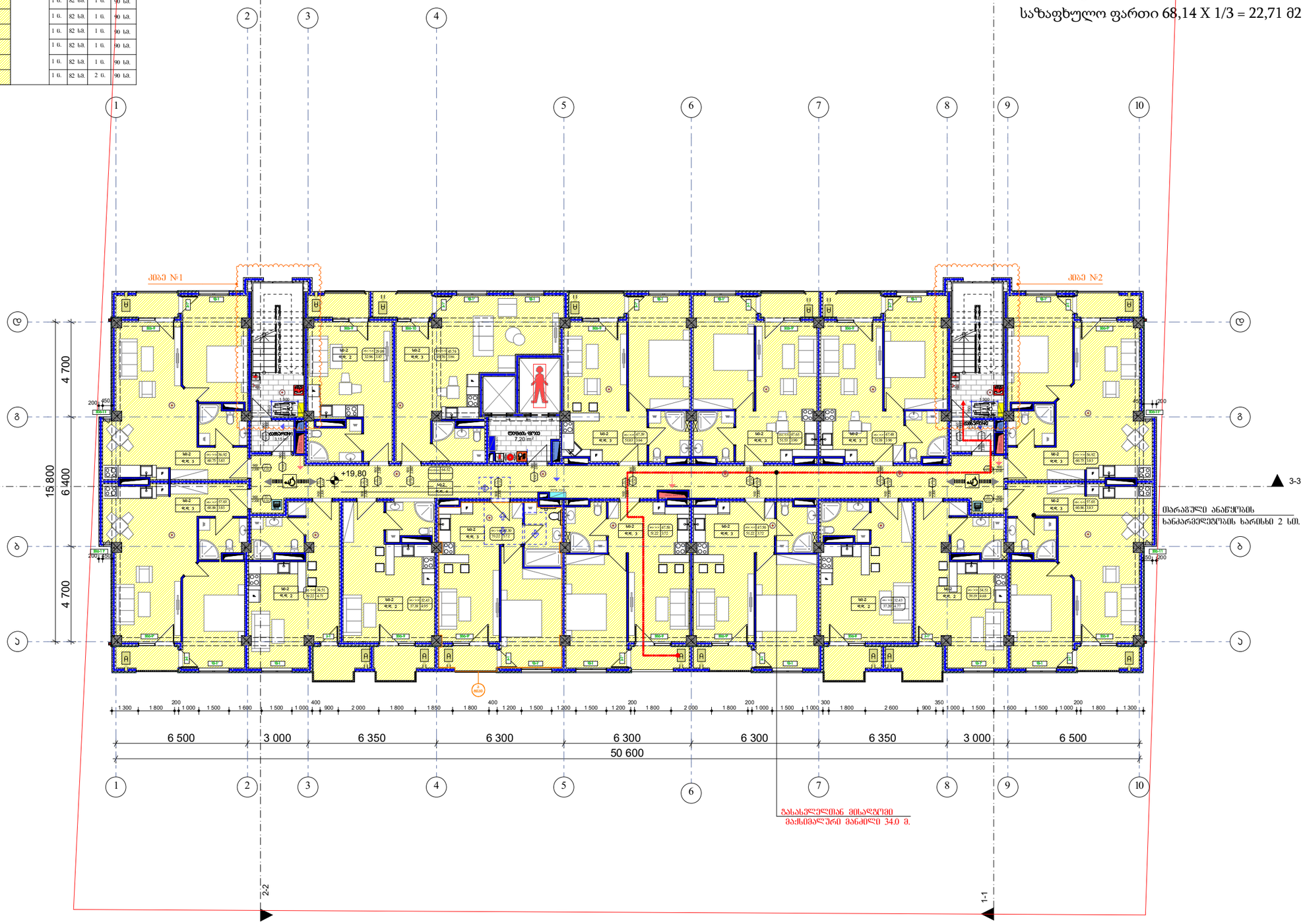

ფორმატი	A-3	დაკვეთა №	

შენიშვნები:

1.ნახაზზე ჩრომები მოცემულია მილიმეტრებში

2. ნახაზის ყველა ცვლილება მშენებლობისას შეთანხმებული უნდა იყოს პროექტის ავტორთან.

ექსპლიკაცია

ბინა №	სართ. ფართი	სართ. ფართი	სართ. ფართი
ბინა №24	45.74	3.96	49.70
ბინა №25	29.09	3.87	32.96
ბინა №26	56.92	3.83	60.75
ბინა №27	57.03	3.83	60.86
ბინა №28	34.51	4.71	39.22
ბინა №29	32.43	4.95	37.38
ბინა №30	47.50	3.72	51.22
ბინა №31	47.50	3.72	51.22
ბინა №32	47.50	3.72	51.22
ბინა №33	32.43	4.77	37.20
ბინა №34	34.51	4.68	39.19
ბინა №35	57.03	3.83	60.86
ბინა №36	56.92	3.83	60.75
ბინა №37	47.46	3.90	51.36
ბინა №38	47.63	3.90	51.53
ბინა №39	47.39	3.64	51.03
ჯამი/სულ			64.92
კიბის უსაფრთ. №1			17.62
ანძრთვის №1			3.15
კიბის უსაფრთ. №2			17.62
ანძრთვის №2			3.15
ლიფტის შახტი			7.20

VII სართულის გეგმა 19.80 ნიშნულზე

პირობითი ნიშნები:

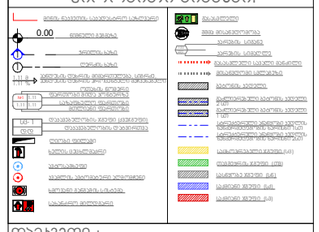

დამკვეთი :

პროექტის მისამართი :

ქ. თბილისი, დიდი დიღომი, ვეფხისტყაოსნის ქუჩა ნაკვეთების ს/ს 01.72.14.035.963

პროექტის ფუნქცია :

მრავალფუნქციური კომპლექსი/შენობა, მრავალბინიანი საცხოვრებელი სახლი (კომერციული,საცხოვრებელი)

კომპანია:	შპს. ემ სი
საიდენ. კოდი:	402.043.481
იურ. მისამართი:	ქ. თბილისი ბელიაშვილის ქ.№40

თანამდებობა	გვარი	ხელმოწერა
დირექტორი	ვ. ცაავაა	
ავტორი	ნ. ბერიძე	
ავტორი	ო.თახაული	

მასშტაბი	1:200
თარიღი	2021

სტადია	ფურცელი	ფურცლები
პროექტი	A-3	

მე-8 სართულის +23.100 ნიშნულზე დაკავებულობისა და ხანძარსაწინააღმდეგო სისტემების გეგმა

ბინა №	დაკავებულობა.	დაკავებულობის დატვირთვა	საერთო. დაკ. დატვირთვა	მოთხოვნილი გზა-კარის რაოდენობა სიგანე		გათვალისწინებული გზა-კარის რაოდენობა სიგანე	
ბინა №40	სც-2	3	47	1 ც.	82 სმ.	1 ც.	90 სმ.
ბინა №41	სც-2	2		1 ც.	82 სმ.	1 ც.	90 სმ.
ბინა №42	სც-2	3		1 ც.	82 სმ.	1 ც.	90 სმ.
ბინა №43	სც-2	3		1 ც.	82 სმ.	1 ც.	90 სმ.
ბინა №44	სც-2	2		1 ც.	82 სმ.	1 ც.	90 სმ.
ბინა №45	სც-2	2		1 ც.	82 სმ.	1 ც.	90 სმ.
ბინა №46	სც-2	3		1 ც.	82 სმ.	1 ც.	90 სმ.
ბინა №47	სც-2	3		1 ც.	82 სმ.	1 ც.	90 სმ.
ბინა №48	სც-2	3		1 ც.	82 სმ.	1 ც.	90 სმ.
ბინა №49	სც-2	2		1 ც.	82 სმ.	1 ც.	90 სმ.
ბინა №50	სც-2	2		1 ც.	82 სმ.	1 ც.	90 სმ.
ბინა №51	სც-2	3		1 ც.	82 სმ.	1 ც.	90 სმ.
ბინა №52	სც-2	3		1 ც.	82 სმ.	1 ც.	90 სმ.
ბინა №53	სც-2	3		1 ც.	82 სმ.	1 ც.	90 სმ.
ბინა №54	სც-2	3		1 ც.	82 სმ.	1 ც.	90 სმ.
ბინა №55	სც-2	3		1 ც.	82 სმ.	1 ც.	90 სმ.
დერეფანი	სც-2	4		1 ც.	82 სმ.	2 ც.	90 სმ.

VIII სართულის k2 კოეფიციენტის კროკი

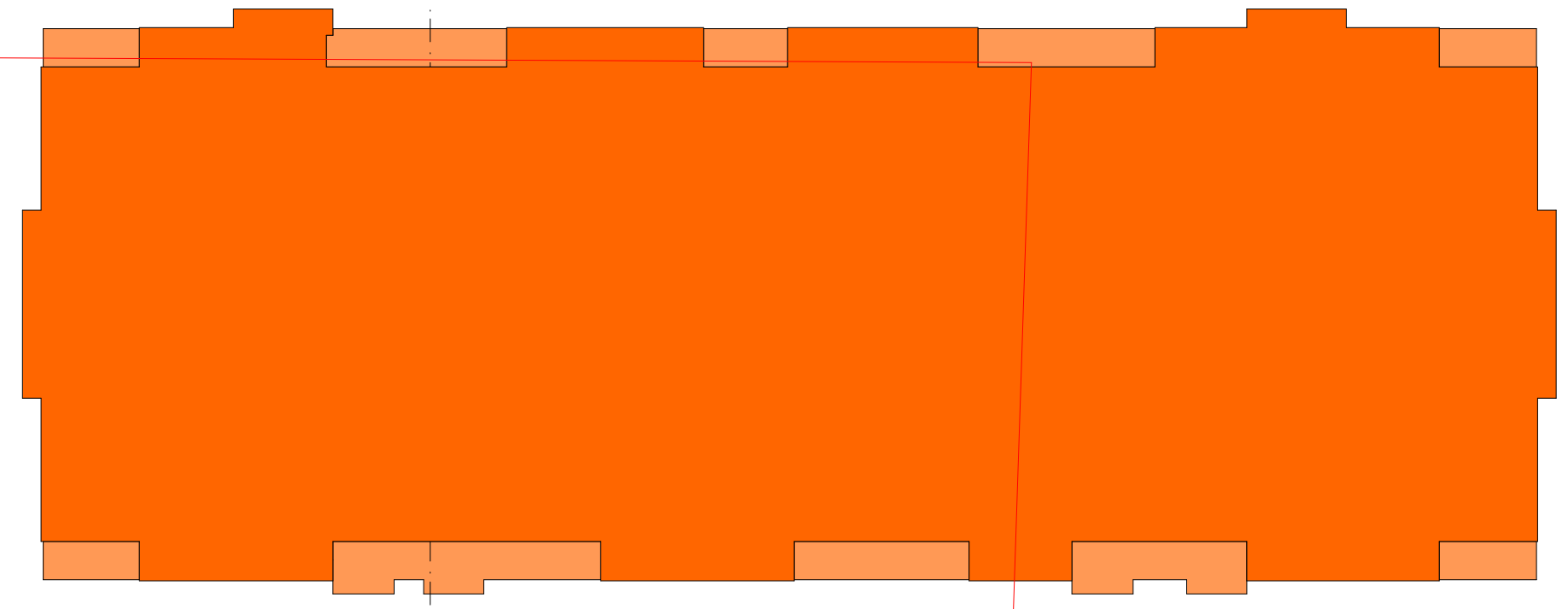

საერთო ფართი 911.82 მ2

საზაფხულო ფართი 68,14 X 1/3 = 22,71 მ2

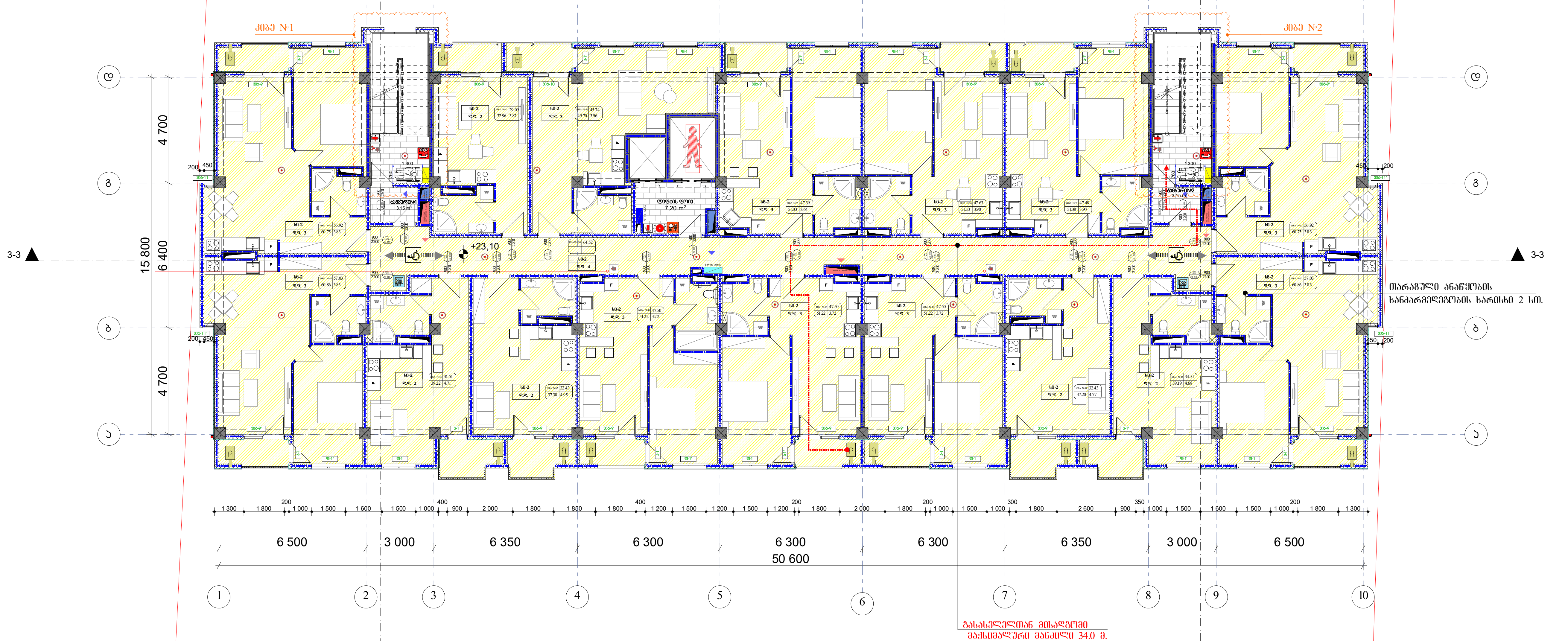

ფორმატი	A-3	დაკვეთა №	

შენიშვნები:

1. ნახაზზე ზომები მოცემულია მილიმეტრებში
2. ნახაზის ყველა ცვლილება მშენებლობისას შეთანხმებული უნდა იყოს პროექტის ავტორთან.

ექსპლიკაცია

ბინა №	საცხოვ. ფართი	საზაფხ. ფართი	საერთო ფართი
ბინა №40	45.74	3.96	49.70
ბინა №41	29.09	3.87	32.96
ბინა №42	56.92	3.83	60.75
ბინა №43	57.03	3.83	60.86
ბინა №44	34.51	4.71	39.22
ბინა №45	32.43	4.95	37.38
ბინა №46	47.50	3.72	51.22
ბინა №47	47.50	3.72	51.22
ბინა №48	47.50	3.72	51.22
ბინა №49	32.43	4.77	37.20
ბინა №50	34.51	4.68	39.19
ბინა №51	57.03	3.83	60.86
ბინა №52	56.92	3.83	60.75
ბინა №53	47.48	3.90	51.38
ბინა №54	47.63	3.90	51.53
ბინა №55	47.39	3.64	51.03
დერეფანი			64.52
კიბის უჯრედი №1			17.62
ტამბური №1			3.15
კიბის უჯრედი №2			17.62
ტამბური №2			3.15
ლიფტის ჰოლი			7.20

VIII სართულის გეგმა 23.10 ნიშნულზე

პირობითი ნიშნები:

- მიწის ნაკვეთის საკადასტრო საზღვარი
- 0.00 ნიშნული გეგმაზე
- ჭრილის ხაზი
- ღერძის ხაზი
- 1.11 მ / 1.11 % — პანდუსის დახრის მიმართულება, სიგრძე, პანდუსის დახრის პროცენტული მაჩვენებელი
- №1 1.11 / 1.11 1.11 — ოთახის ნომერი, ფართობი შიდა კონტურზე, საზაფხულო ფართობი, მთლიანი ფართობი
- სც-1 / დ.დ. — დაკავებულობის ჯგუფი (ქვეჯგუფი), დაკავებულობის დატვირთვა
- ღიობი ფილაში
- ხელის ცეცხლმაქრი
- ავტოსაშხეფი
- კვამლის ავტომატური აღმომჩენი
- ხმოვანი განგაშის სისტემა
- სახანძრო მილდგარი
- გასასვლელი
- შშმპ მისაწვდომობა
- 100 / 220 — კარების სიგანე, კარების სიმაღლე
- გასასვლელი სავალი მანძილი
- მისაწვდომი სვლაგეზი
- ბეტონის კედელი
- გაძლიერებული ბეტონის კედელი 2 სთ
- გაძლიერებული ბეტონის კედელი 1 სთ
- სტრუქტურული ანაწყობი კედლის ხანძარმედეგობის ხარისხი 1 სთ
- სტრუქტურული ანაწყობი კედლის ხანძარმედეგობის ხარისხი 2 სთ
- საცხოვრებელი ჯგუფი (სც)
- თავშეყრის ჯგუფი (თვ)
- საწყობი ჯგუფი (სწ)
- საქმიანი ჯგუფი (სქ)
- საქმიანი ჯგუფი (სვ)

დამკვეთი :

პროექტის მისამართი :

ქ. თბილისი, დიდი დიღომი, ვეფხისტყაოსნის ქუჩა ნაკვეთების ს/კ 01.72.14.035.963

პროექტის ფუნქცია :

მრავალფუნქციური კომპლექსი/შენობა, მრავალბინიანი საცხოვრებელი სახლი (კომერციული,საცხოვრებელი)

კომპანია:	შპს. ემ სი
საიდ. კოდი:	402.043.481
იურ. მისამართი:	ქ. თბილისი ბელიაშვილის ქ.№40

თანამდებობა	გვარი	ხელმოწერა
დირექტორი	ვ. ცეკვავა	
ავტორი	ნ. ბერიძე	
ავტორი	ო.თუხარელი	

მასშტაბი	1:200
თარიღი	2021

სტადია	ფურცელი	ფურცლები
პროექტი	A-3	

მე-9 სართულის +26.400 ნიშნულზე დაკავებულობისა და ხანძარსაწინააღმდეგო სისტემების გეგმა

ბინა N	დასახელება	დასახლების რაოდენობა	საერთო და რაოდენობა	მოსვლისას მა-ქსიმა ხანგრძლივობა საშუალ		მასობრივისგან მა-ქსიმა ხანგრძლივობა საშუალ	
ბინა N1	ს/ო-2	3	47	1 წ.	82 წმ.	1 წ.	90 წმ.
ბინა N2	ს/ო-2	2		1 წ.	82 წმ.	1 წ.	90 წმ.
ბინა N3	ს/ო-2	3		1 წ.	82 წმ.	1 წ.	90 წმ.
ბინა N4	ს/ო-2	3		1 წ.	82 წმ.	1 წ.	90 წმ.
ბინა N5	ს/ო-2	2		1 წ.	82 წმ.	1 წ.	90 წმ.
ბინა N6	ს/ო-2	2		1 წ.	82 წმ.	1 წ.	90 წმ.
ბინა N7	ს/ო-2	3		1 წ.	82 წმ.	1 წ.	90 წმ.
ბინა N8	ს/ო-2	3		1 წ.	82 წმ.	1 წ.	90 წმ.
ბინა N9	ს/ო-2	3		1 წ.	82 წმ.	1 წ.	90 წმ.
ბინა N10	ს/ო-2	2		1 წ.	82 წმ.	1 წ.	90 წმ.
ბინა N11	ს/ო-2	2		1 წ.	82 წმ.	1 წ.	90 წმ.
ბინა N12	ს/ო-2	3		1 წ.	82 წმ.	1 წ.	90 წმ.
ბინა N13	ს/ო-2	3		1 წ.	82 წმ.	1 წ.	90 წმ.
ბინა N14	ს/ო-2	3		1 წ.	82 წმ.	1 წ.	90 წმ.
ბინა N15	ს/ო-2	3		1 წ.	82 წმ.	1 წ.	90 წმ.
ჯამში	ს/ო-2	4		1 წ.	82 წმ.	2 წ.	90 წმ.

IX სართულის კ2 კოეფიციენტის კროკი

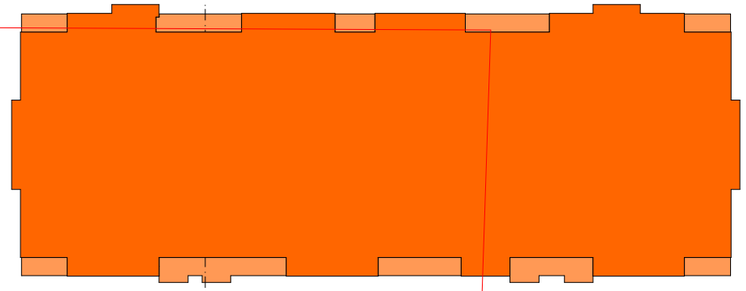

საერთო ფართი 911.82 მ2

საზაფხულო ფართი 68,14 X 1/3 = 22,71 მ2

ფორმატი	A-3	დაკვეთა №	

შენიშვნები:

1.ნახაზზე ჩრომები მოცემულია მილიმეტრებში

2. ნახაზის ყველა ცვლილება მშენებლობისას შეთანხმებული უნდა იყოს პროექტის ავტორთან.

ექსპლიკაცია

ბინა N	საერთ. ფართი	სამუშ. ფართი	საერთო ფართი
ბინა N1	45.74	3.96	49.70
ბინა N2	29.09	3.87	32.96
ბინა N3	56.92	3.83	60.75
ბინა N4	57.03	3.83	60.86
ბინა N5	34.51	4.71	39.22
ბინა N6	32.43	4.95	37.38
ბინა N7	47.50	3.72	51.22
ბინა N8	47.50	3.72	51.22
ბინა N9	47.50	3.72	51.22
ბინა N10	32.43	4.77	37.20
ბინა N11	34.51	4.68	39.19
ბინა N12	57.03	3.83	60.86
ბინა N13	56.92	3.83	60.75
ბინა N14	47.48	3.90	51.38
ბინა N15	47.63	3.90	51.53
ბინა N16	47.39	3.64	51.03
ჯამში			64.55
მოძრავი ლიფტი N1			17.62
სახანძრო N1			3.15
მოძრავი ლიფტი N2			17.62
სახანძრო N2			3.15
საერთო ფართი			7.20

IX სართულის გეგმა 26.40 ნიშნულზე

პირობითი ნიშნები:

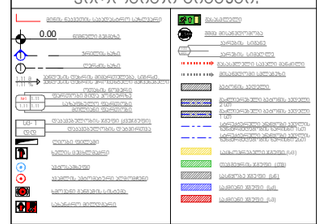

დამკვეთი :

პროექტის მისამართი :

ქ. თბილისი, დიდი დიღომი, ვეფხისტყაოსნის ქუჩა ნაკვეთების ს/კ 01.72.14.035.963

პროექტის ფუნქცია :

მრავალფუნქციური კომპლექსი/შენობა, მრავალბინიანი საცხოვრებელი სახლი (კომერციული,საცხოვრებელი)

კომპანია:	შპს. ემ სი
საიდენტ. კოდი:	402.043.481
იურ. მისამართი:	ქ. თბილისი ბელიაშვილის ქ.№40

თანამდებობა	გვარი	ხელმოწერა
დირექტორი	ვ. ცაავა	
ავტორი	ნ. ბერიძე	
ავტორი	ო.თახაული	

მასშტაბი	1:200
თარიღი	2021

სტადია	ფურცელი	ფურცლები
პროექტი	A-3	

მე-10 სართულის +29.700 ნიშნულზე დაკავებულობისა და ხანძარსაწინააღმდეგო სისტემების გეგმა

ბინა N	დასახელება	დაკავებული ფართობის	საერთო ფ-ბა	მიმდინარე მან-ძის ფართობა		მომავალში მან-ძის ფართობა	
ბინა №2	ს/ბ-2	3		1 ც.	82 ს/მ.	1 ც.	90 ს/მ.
ბინა №3	ს/ბ-2	2		1 ც.	82 ს/მ.	1 ც.	90 ს/მ.
ბინა №4	ს/ბ-2	3		1 ც.	82 ს/მ.	1 ც.	90 ს/მ.
ბინა №5	ს/ბ-2	3		1 ც.	82 ს/მ.	1 ც.	90 ს/მ.
ბინა №6	ს/ბ-2	2		1 ც.	82 ს/მ.	1 ც.	90 ს/მ.
ბინა №7	ს/ბ-2	2	47	1 ც.	82 ს/მ.	1 ც.	90 ს/მ.
ბინა №8	ს/ბ-2	3		1 ც.	82 ს/მ.	1 ც.	90 ს/მ.
ბინა №9	ს/ბ-2	3		1 ც.	82 ს/მ.	1 ც.	90 ს/მ.
ბინა №10	ს/ბ-2	3		1 ც.	82 ს/მ.	1 ც.	90 ს/მ.
ბინა №11	ს/ბ-2	2		1 ც.	82 ს/მ.	1 ც.	90 ს/მ.
ბინა №12	ს/ბ-2	2		1 ც.	82 ს/მ.	1 ც.	90 ს/მ.
ბინა №13	ს/ბ-2	3		1 ც.	82 ს/მ.	1 ც.	90 ს/მ.
ბინა №14	ს/ბ-2	3		1 ც.	82 ს/მ.	1 ც.	90 ს/მ.
ბინა №15	ს/ბ-2	3		1 ც.	82 ს/მ.	1 ც.	90 ს/მ.
ბინა №16	ს/ბ-2	3		1 ც.	82 ს/მ.	1 ც.	90 ს/მ.
ბინა №17	ს/ბ-2	3		1 ც.	82 ს/მ.	1 ც.	90 ს/მ.
ბინა №18	ს/ბ-2	3		1 ც.	82 ს/მ.	1 ც.	90 ს/მ.
ბინა №19	ს/ბ-2	3		1 ც.	82 ს/მ.	1 ც.	90 ს/მ.
ბინა №20	ს/ბ-2	3		1 ც.	82 ს/მ.	1 ც.	90 ს/მ.
ბინა №21	ს/ბ-2	3		1 ც.	82 ს/მ.	1 ც.	90 ს/მ.
ბინა №22	ს/ბ-2	4		1 ც.	82 ს/მ.	2 ც.	90 ს/მ.

X სართულის კ2 კოეფიციენტის კროკი

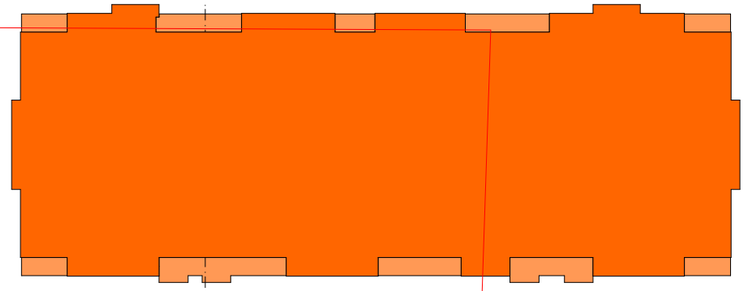

საერთო ფართი 911.82 მ2

საზაფხულო ფართი 68,14 X 1/3 = 22,71 მ2

ფორმატი	A-3	დაკვეთა №	

შენიშვნები:

1.ნახაზზე ზომები მოცემულია მილიმეტრებში

2. ნახაზის ყველა ცვლილება მშენებლობისას შეთანხმებული უნდა იყოს პროექტის ავტორთან.

ექსპლიკაცია

ბინა N	საერთ. ფართი	საერთ. ფართი	საერთო ფართი
ბინა №1	45.93	3.86	49.79
ბინა №2	29.20	3.87	33.07
ბინა №3	57.18	3.83	61.01
ბინა №4	57.18	3.83	61.01
ბინა №5	34.53	4.71	39.24
ბინა №6	32.43	4.95	37.38
ბინა №7	47.50	3.72	51.22
ბინა №8	47.50	3.72	51.22
ბინა №9	47.59	3.72	51.31
ბინა №10	32.43	4.77	37.20
ბინა №11	34.53	4.68	39.21
ბინა №12	57.18	3.83	61.01
ბინა №13	57.18	3.83	61.01
ბინა №14	47.62	3.90	51.52
ბინა №15	47.63	3.90	51.53
ბინა №16	47.52	3.64	51.16
ჯამში			66.52
ტიპის ბინების №1			17.62
ბინების №1			3.15
ტიპის ბინების №2			17.62
ბინების №2			3.15
საერთო ფრთა			7.20

X სართულის გეგმა 29.70 ნიშნულზე

პირობითი ნიშნები:

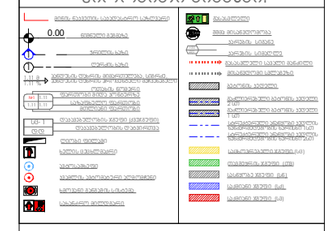

პროექტის მისამართი :

ქ. თბილისი, დიდი დიღომი, ვეფხისტყაოსნის ქუჩა ნაკვეთების ს/ს 01.72.14.035.963

პროექტის ფუნქცია :

მრავალფუნქციური კომპლექსი/შენობა, მრავალბინიანი საცხოვრებელი სახლი (კომერციული,საცხოვრებელი)

კომპანია:	შპს. ემ სი
საიდენტ. კოდი:	402.043.481
იურ. მისამართი:	ქ. თბილისი ბელიაშვილის ქ.№40

თანამდებობა	გვარი	ხელმოწერა
დირექტორი	ვ. ცაავაა	
ავტორი	ნ. ბერიძე	
ავტორი	ო.თუხარელი	

მასშტაბი	1:200
თარიღი	2021

სტადია	ფურცელი	ფურცლები
პროექტი	A-3	

მე-11 სართულის +33.00 ნიშნულზე დაკავებულობისა და ხანძარსაწინააღმდეგო სისტემების გეგმა

ბინა N	დასახელება	დაკავებული რაოდენობა	საერთო ფა. ფართობა	მიმდინარე მე-3 ბინის ფართობა მ2-ში		მიმდინარე მე-3 ბინის ფართობა მ2-ში	
ბინა 308	ს/ბ-2	3	47	1 ს.	82 ს/მ.	1 ს.	90 ს/მ.
ბინა 309	ს/ბ-2	2		1 ს.	82 ს/მ.	1 ს.	90 ს/მ.
ბინა 310	ს/ბ-2	3		1 ს.	82 ს/მ.	1 ს.	90 ს/მ.
ბინა 311	ს/ბ-2	3		1 ს.	82 ს/მ.	1 ს.	90 ს/მ.
ბინა 312	ს/ბ-2	2		1 ს.	82 ს/მ.	1 ს.	90 ს/მ.
ბინა 313	ს/ბ-2	2		1 ს.	82 ს/მ.	1 ს.	90 ს/მ.
ბინა 314	ს/ბ-2	3		1 ს.	82 ს/მ.	1 ს.	90 ს/მ.
ბინა 315	ს/ბ-2	3		1 ს.	82 ს/მ.	1 ს.	90 ს/მ.
ბინა 316	ს/ბ-2	3		1 ს.	82 ს/მ.	1 ს.	90 ს/მ.
ბინა 317	ს/ბ-2	2		1 ს.	82 ს/მ.	1 ს.	90 ს/მ.
ბინა 318	ს/ბ-2	2		1 ს.	82 ს/მ.	1 ს.	90 ს/მ.
ბინა 319	ს/ბ-2	3		1 ს.	82 ს/მ.	1 ს.	90 ს/მ.
ბინა 320	ს/ბ-2	3		1 ს.	82 ს/მ.	1 ს.	90 ს/მ.
ბინა 321	ს/ბ-2	3		1 ს.	82 ს/მ.	1 ს.	90 ს/მ.
ბინა 322	ს/ბ-2	3		1 ს.	82 ს/მ.	1 ს.	90 ს/მ.
ჯამური:	ს/ბ-2	4		1 ს.	82 ს/მ.	2 ს.	90 ს/მ.

XI სართულის კ2 კოეფიციენტის კროკი

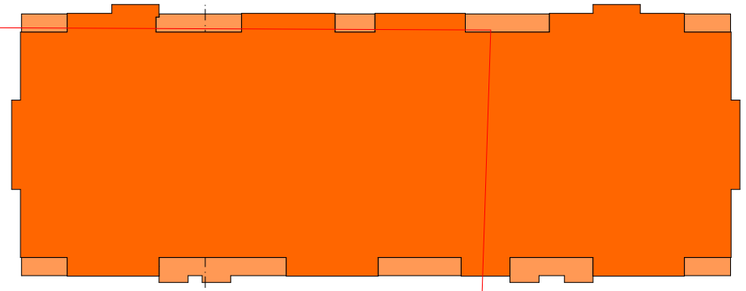

საერთო ფართი 911.82 მ2

საზაფხულო ფართი 68,14 X 1/3 = 22,71 მ2

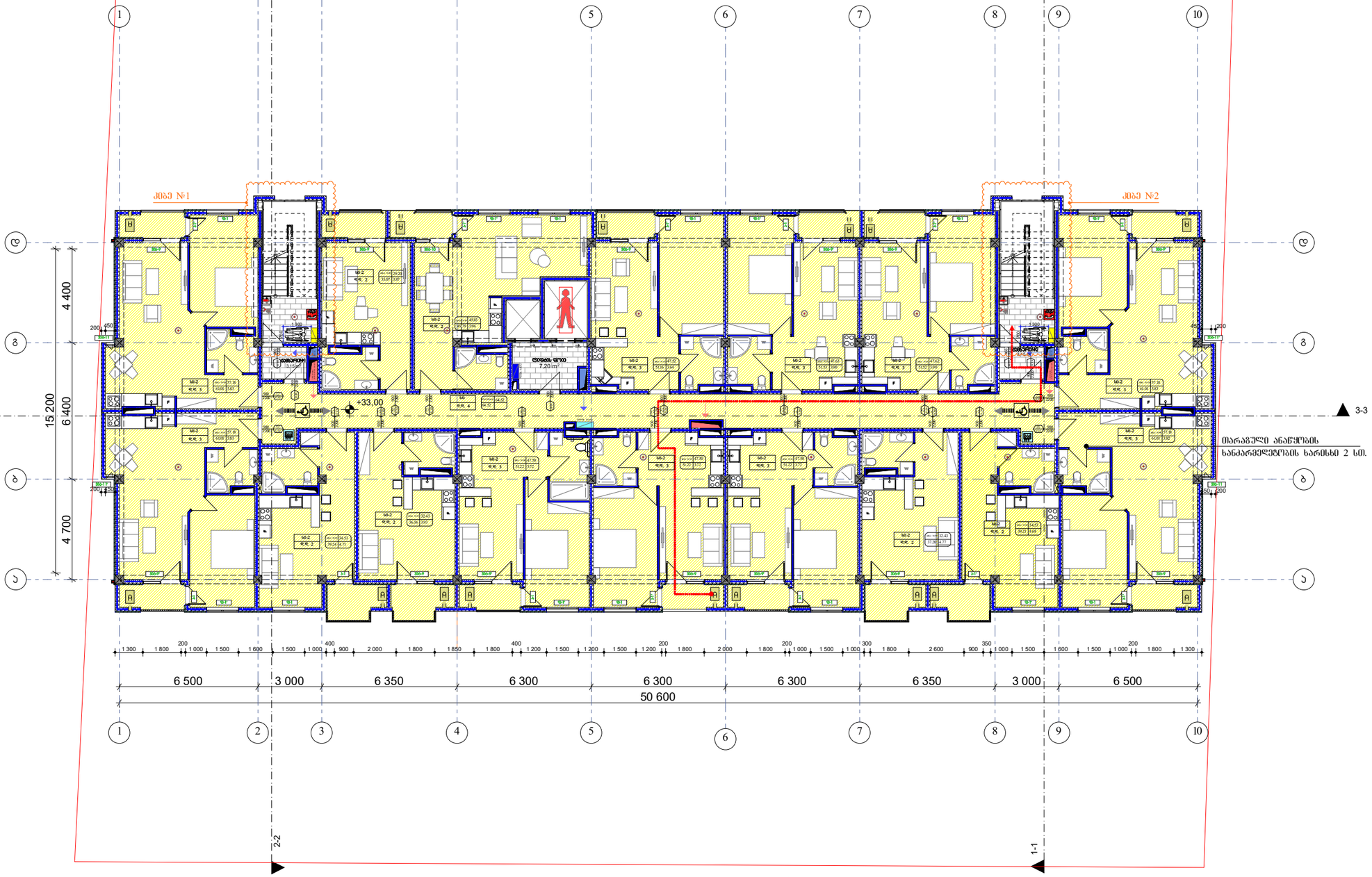

ფორმატი	A-3	დაკვეთა №	

შენიშვნები:

1.ნახაზზე ზომები მოცემულია მილიმეტრებში

2. ნახაზის ყველა ცვლილება მშენებლობისას შეთანხმებული უნდა იყოს პროექტის ავტორთან.

ექსპლიკაცია

ბინა N	საერთ. ფართი	საერთ. ფართი	საერთო ფართი
ბინა 301	45.83	3.96	49.79
ბინა 302	29.20	3.87	33.07
ბინა 303	57.18	3.83	61.01
ბინა 304	57.18	3.83	61.01
ბინა 305	34.53	4.71	39.24
ბინა 306	32.43	4.95	37.38
ბინა 307	47.50	3.72	51.22
ბინა 308	47.50	3.72	51.22
ბინა 309	47.50	3.72	51.22
ბინა 310	32.43	4.77	37.20
ბინა 311	34.53	4.68	39.21
ბინა 312	57.18	3.83	61.01
ბინა 313	57.18	3.83	61.01
ბინა 314	47.62	3.90	51.52
ბინა 315	47.63	3.90	51.53
ბინა 316	47.52	3.64	51.16
ჯამური:			64.52
კიბის ნაბიჯი N1			17.62
ლიფტის N1			3.15
კიბის ნაბიჯი N2			17.62
ლიფტის N2			3.15
ჯამური:			7.20

XI სართულის გეგმა 33.00 ნიშნულზე

პირობითი ნიშნები:

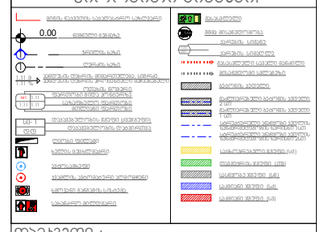

დამკვეთი :

პროექტის მისამართი :

ქ. თბილისი, დიდი დიღომი, ვეფხისტყაოსნის ქუჩა ნაკვეთების ს/ა 01.72.14.035.963

პროექტის ფუნქცია :

მრავალფუნქციური კომპლექსი/შენობა, მრავალბინიანი საცხოვრებელი სახლი (კომერციული,საცხოვრებელი)

კომპანია:	შპს. ეგ სი
საიდენტ. კოდი:	402.043.481
იურ. მისამართი:	ქ. თბილისი ბალიაშვილის ქ.№40

თანამდებობა	გვარი	ხელმოწერა
დირექტორი	ვ. ცაავაა	
ავტორი	ნ. ბერიძე	
ავტორი	ო.თუხარელი	

მასშტაბი	1:200
თარიღი	2021

სტადია	ფურცელი	ფურცლები
პროექტი	A-3	

სახურავის გეგმა
36.30 ნიშნულზე

სახურავის კ2 კოეფიციენტის კროკი 36,3 ნიშნულზე



საერთო ფართი 48,28 მ2

ფორმატი	A-3	დაჯგუფა №	

შენიშვნები:

1. ნახაზზე ზომები მოცემულია მილიმეტრებში

2. ნახაზის ყველა ცვლილება მშენებლობისას მეთანხმებული უნდა იყოს პროექტის ავტორთან.

ტექნიკურ-ეკონომიკური მაჩვენებლები:

სახურავის გეგმა
36.30 ნიშნულზე

პირობითი ნიშნები:



დამკვეთი :

პროექტის მისამართი :

ქ. თბილისი, დიდი დიღომი, ვეფხისტყაოსნის ქუჩა ნაკვეთის ს/კ 01.72.14.035.963

პროექტის ფუნქცია :

მრავალფუნქციური კომპლექსი/შენობა, მრავალბინიანი სახცოვრებელი სახლი (კომერციული,სახცოვრებელი)

კომპანია:
შპს. ევ სი
საიდენტ. კოდი:
402.043.481
იურ. მისამართი:
ქ. თბილისი ბალანჭინის ქ.№40

თანამდებობა	გვარი	ხელმოწერა
დირექტორი	ვ. ცაცანაშვილი	
არქიტექტორი	ნ. ბერიძე	
არქიტექტორი	ო.თუხარელი	

მასშტაბი	1:200
თარიღი	2021

სტადია	ფურცელი	ფურცლები
პროექტი	A-3	

სახურავის გეგმა

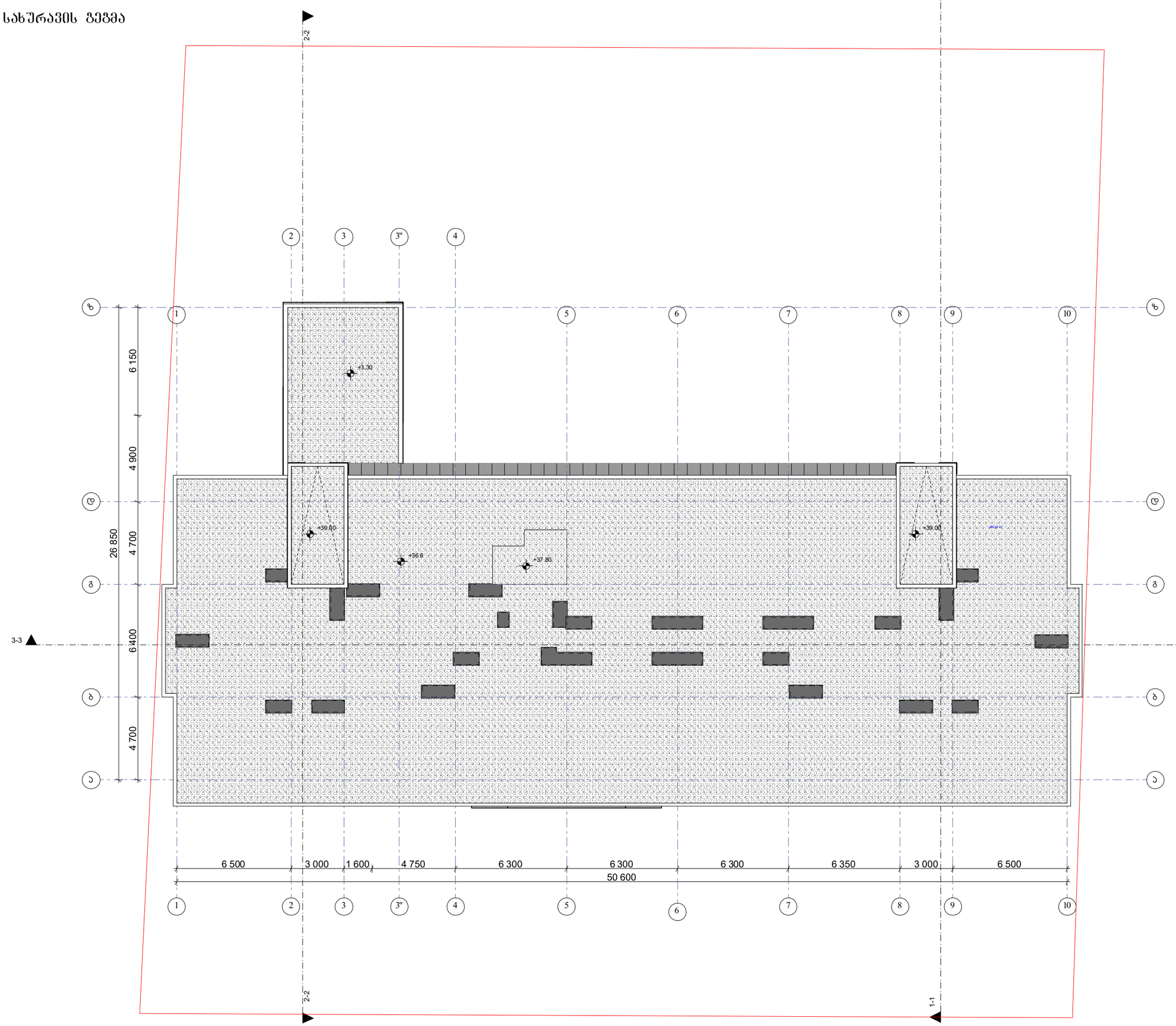

ფორმატი	A-3	დაკვეთა №	

შენიშვნები:

1. ნახაზზე ზომები მოცემულია მილიმეტრებში

2. ნახაზის ყველა ცვლილება მშენებლობისას შეთანხმებული უნდა იყოს პროექტის ავტორთან.

ტექნიკურ-ეკონომიკური მაჩვენებლები:

სახურავის გეგმა

პირობითი ნიშნები:

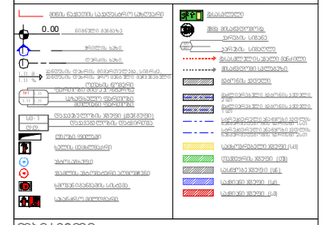

დამკვეთი :

პროექტის მისამართი :

ქ. თბილისი, დიდი დიღომი, ვეფხისტყაოსნის ქუჩა

პროექტის ფუნქცია :

მრავალფუნქციური კომპლექსი/შენობა, მრავალბინიანი სახცოვრებელი სახლი (კომერციული,სახცოვრებელი)

კომპანია:	შპს. ევ სი
საიდენტ. კოდი:	402.043.481
იურ. მისამართი:	ქ. თბილისი ბალანჭინის ქ.№40

თანამდებობა	გვარი	ხელმოწერა
დირექტორი	ვ. ცაავაა	
ავტორი	ნ. ბერიძე	
ავტორი	ო.თუხარელი	

მასშტაბი	1:200
თარიღი	2021

სტადია	ფურცელი	ფურცლები
პროექტი	A-3	

בניין מגורים משולב מסחר

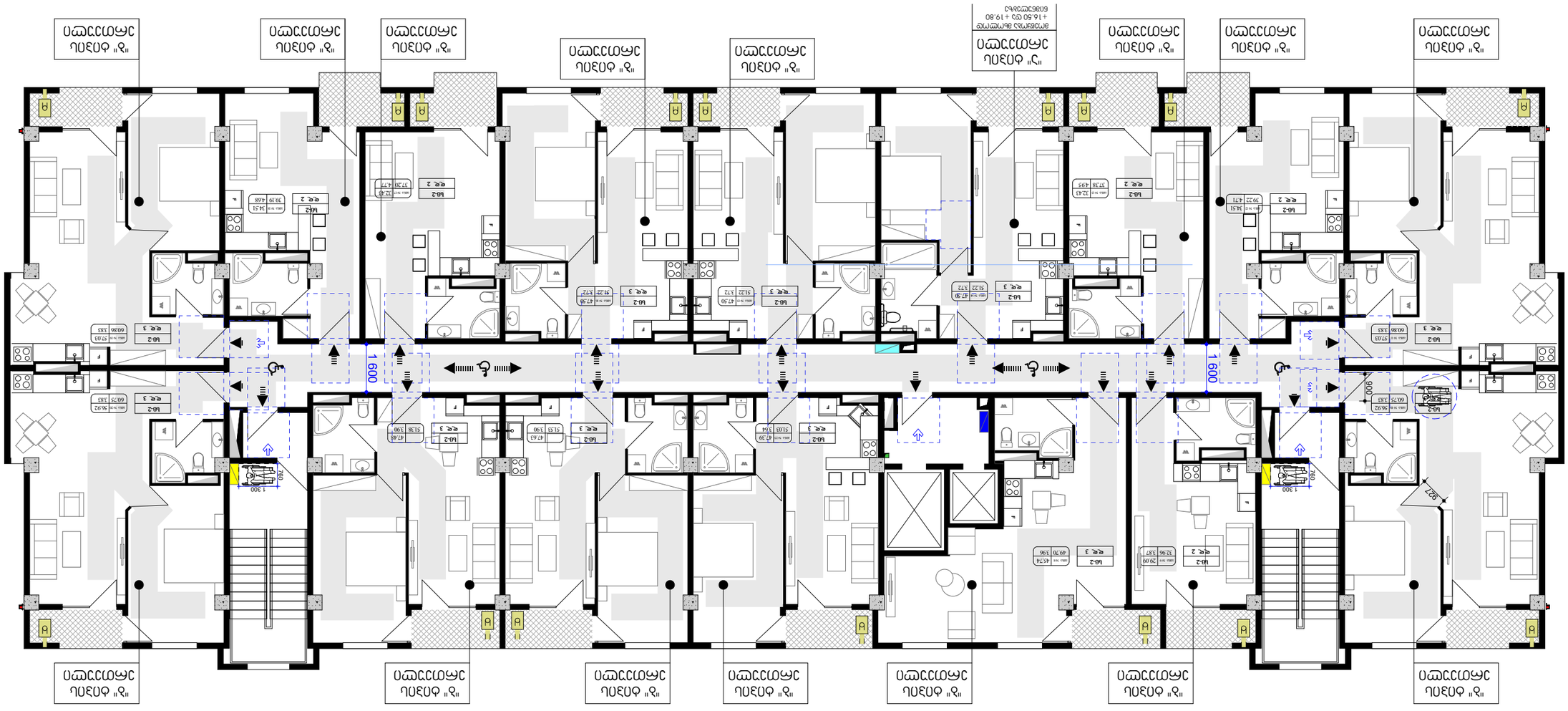
חדר מדרגות 1
חדר מדרגות 2
חדר מדרגות 3
חדר מדרגות 4
מבנה חניון תת קרקעי
מבנה מגורים
מבנה מסחר
מבנה מגורים
מבנה מגורים
מבנה מגורים

"ა" ტიპის ბინის დეტ. ნახაზები

მ 1-50

ა ტიპის ბინაში №7,№23,№39 მიაწვდომი ტუალეტი

ბინა №14,№30	
"ა"ტიპი	51.22 მ2

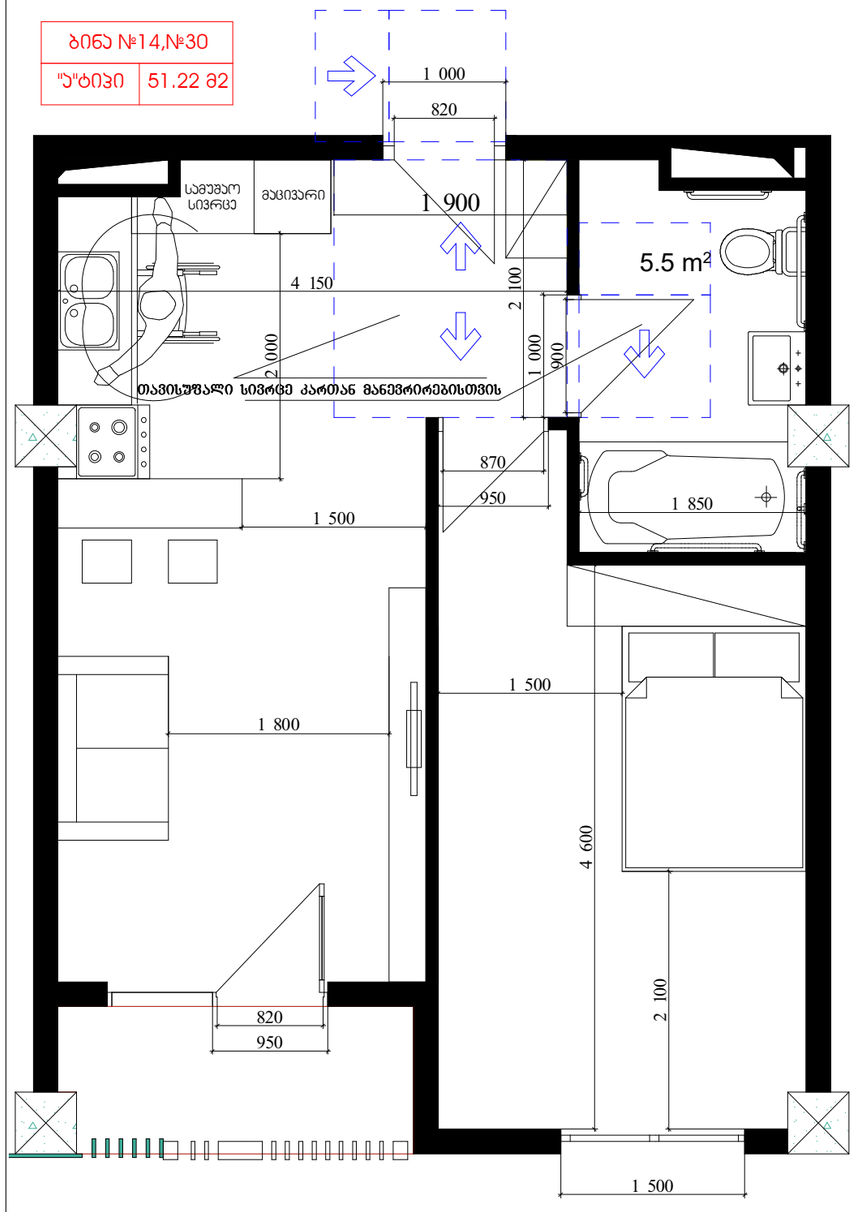

T ფორმის მოსატრიალებელი სივრცე
304.3.2.1 (მ) ვარიანტი 3

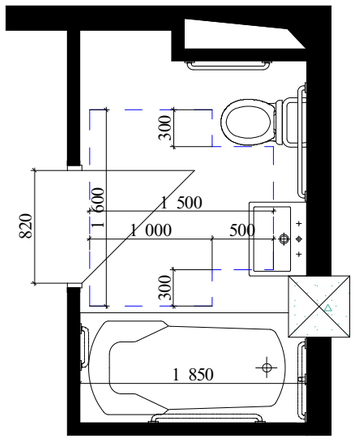

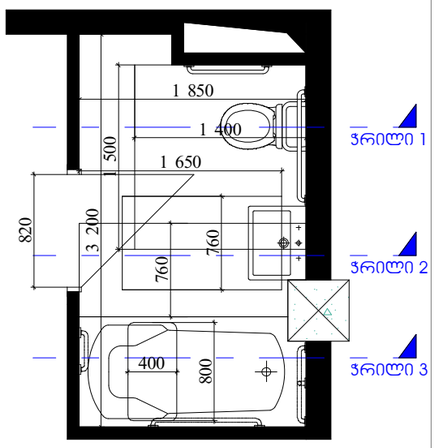

თავისუფალი სივრცე კართან
მანევრირებისთვის
ანატომიური კარი საპირის მხრიდან
მისაწვდომი
მიწოლით გადება 404.2.3.2 (თ)

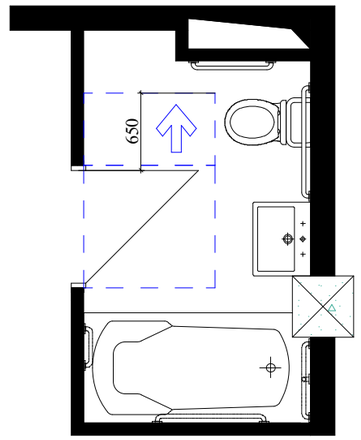

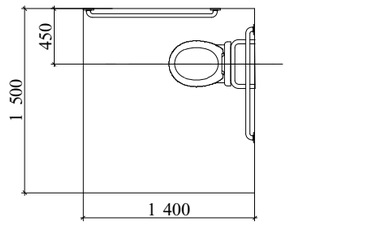

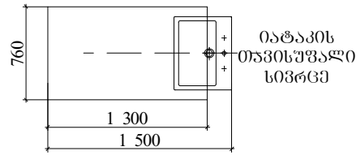

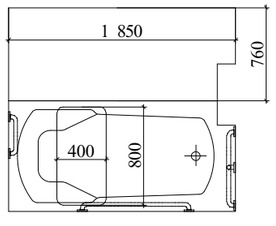

ვრილი 2
ხელსაბანის მდებარეობა

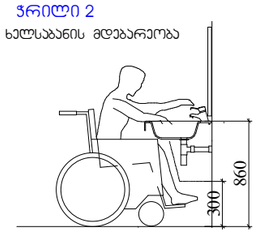

ფეხისფალანგის თავისუფალი სივრცე

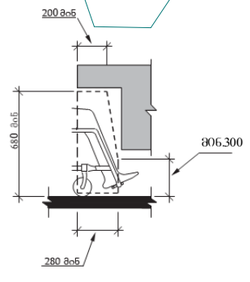

ვრილი 1

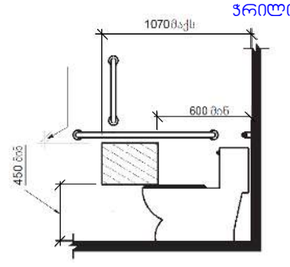

ვრილი 3
დასაჯდომის მქონე აბაზანა
ხელმოსაჯდი ქვლებით

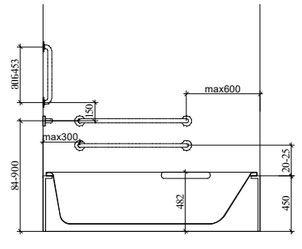

შენიშვნები:

1.ნახაზზე ზომები მოცემულია მილიმეტრებში

2. ნახაზის ყველა ცვლილება მშენებლობისას მშენებლობელი უნდა იყოს პროექტის ავტორთან.

ტექნიკურ-ეკონომიკური მაჩვენებლები

მისაწვდომობა

პირობითი ნიშნები:

დამკვეთი :

პროექტის მისამართი :

ქ. თბილისი, დიდი დიღომი, ვეფხისტყაოსნის ქუჩა
ს/კ 01.72.14.035.963

პროექტის ფუნქცია :

მრავალფუნქციური კომპლექსი/შენობა, მრავალბინიანი საცხოვრებელი სახლი (კომერციული,საცხოვრებელი)

ფორმატი	A-3
დაკვეთა №	

კომპანია:	შპს. ევ სი
საინდ. კოდი:	402.043.481
იურ. მისამართი:	ქ. თბილისი ბალიაშვილის ქ.№40

თანამდებობა	გვარი	ხელმოწერა
დირექტორი	ვ. ცეცვაძე	
ავტორი	ნ. ბერიძე	
ავტორი	ო.თუხარელი	

მასშტაბი	1:50
თარიღი	2021

სტადია	ფერცელი	ფერცლები
პროექტი	A-3	

WC დეტ. ნახაზები

მ 1-50

ბ ტიპის ბინაში №3,№12 მიაწვდომი ტუალეტი

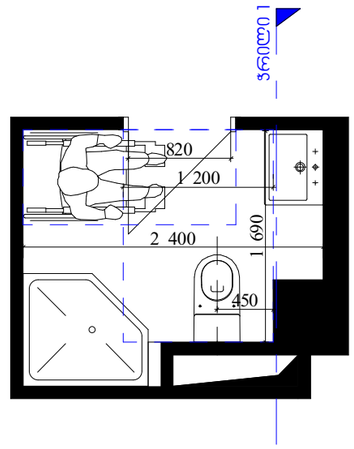

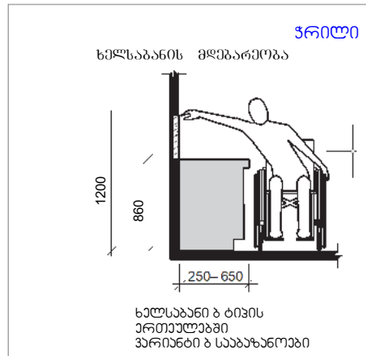

ბ ტიპის ბინაში №4,№13 მიაწვდომი ტუალეტი

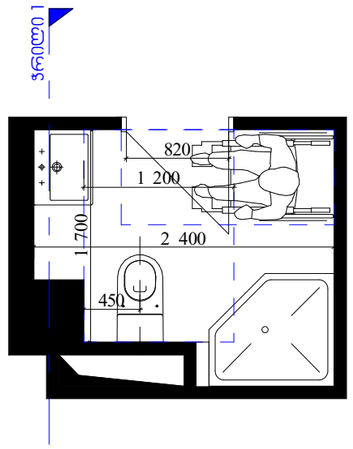

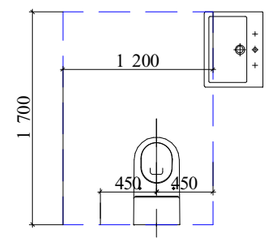

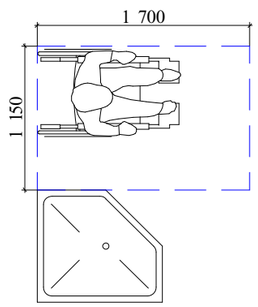

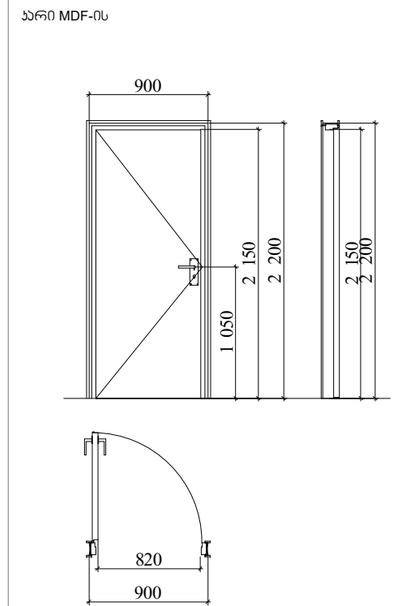

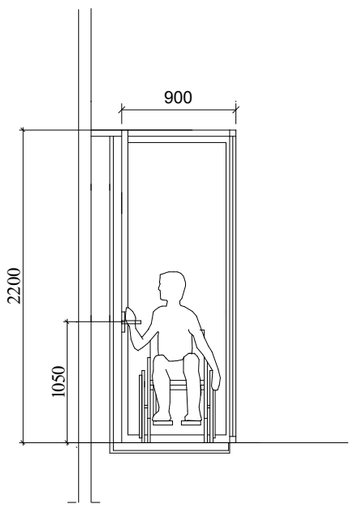

ფორმატი A-3 | დაკვეთა №

შენიშვნები:

1.ნახაზზე ზომები მოცემულია მილიმეტრებში

2. ნახაზის ყველა ცვლილება მშენებლობისას მკითხნამებული უნდა იყოს პროექტის ავტორთან. :

ტექნიკურ-ეკონომიური მაჩვენებლები

მისაწვდომობა

პირობითი ნიშნები:

დამკვეთი :

პროექტის მისამართი :

ქ. თბილისი, დიდი დიღომი, ვეფხისტყაოსნის ქუჩა
ს/ს 01.72.14.035.963

პროექტის ფუნქცია :

მრავალფუნქციური კომპლექსი/შენობა, მრავალბინიანი საცხოვრებელი სახლი (კომერციული,საცხოვრებელი)

კომპანია:	შპს. ემ სი
საიდენტ. კოდი:	402.043.481
იურ. მისამართი:	ქ. თბილისი ბალიაშვილის ქ.№40

თანამდებობა	გვარი	ხელმოწერა
დირექტორი	ვ. ცაავაა	
ავტორი	ნ. ბერიძე	
ავტორი	ო.თუხარელი	

მასშტაბი	1:50
თარიღი	2021

სტადია	ფურცელი	ფურცლები
პროექტი	A-3	

WC დეტ. ნახაზები

მ 1-50

ბ ტიპის ბინაში №2 მიაწვდომი ტუალეტი

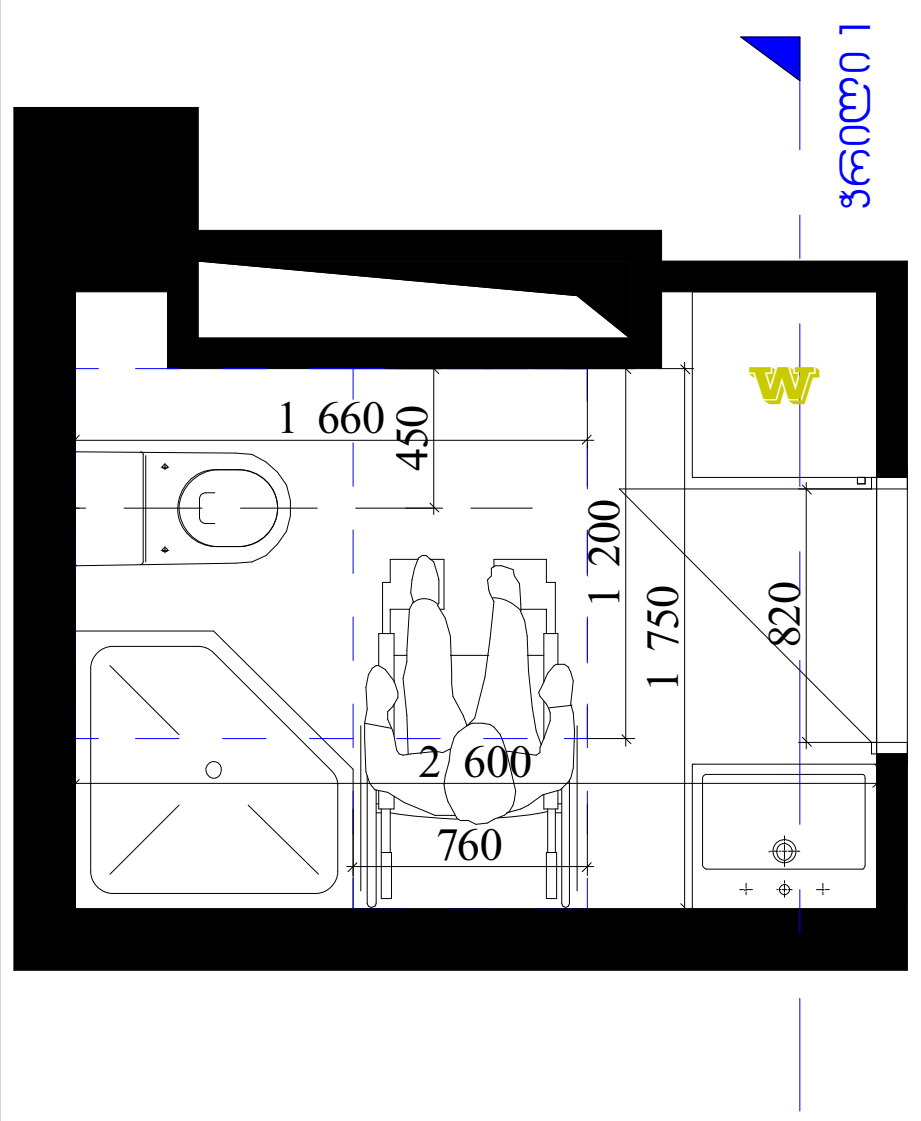

ჭრილი 1

ხელსაბანის მდებარეობა

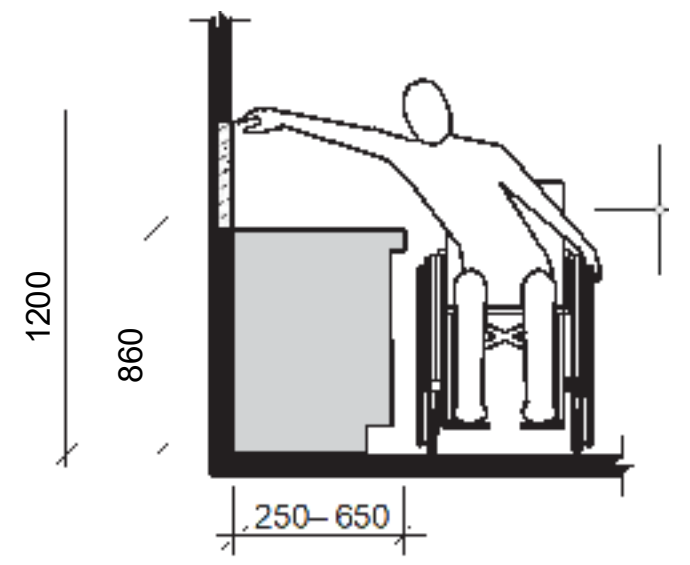

ხელსაბანი ბ ტიპის
ერთეულებში
ვარიანტი ბ სააბაზანოები

ბ ტიპის ბინაში №1, მიაწვდომი ტუალეტი

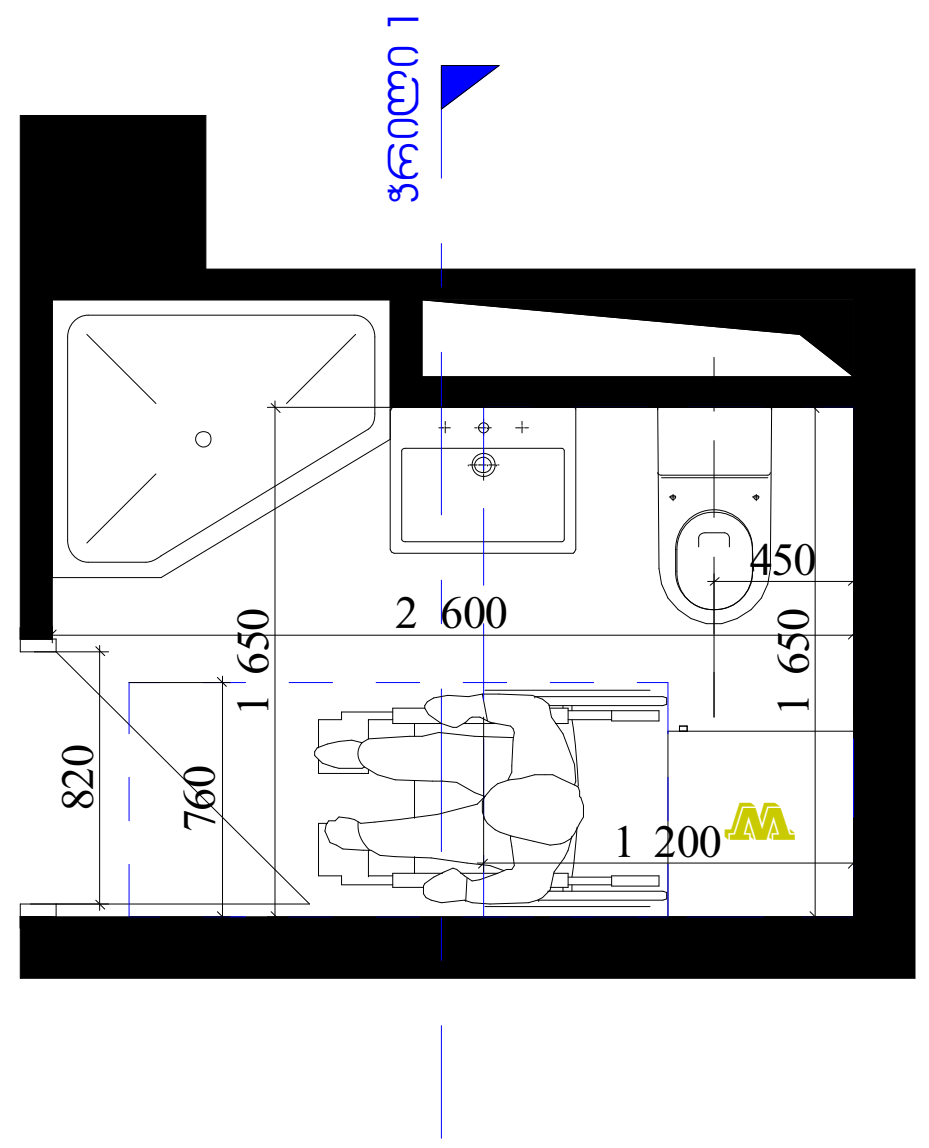

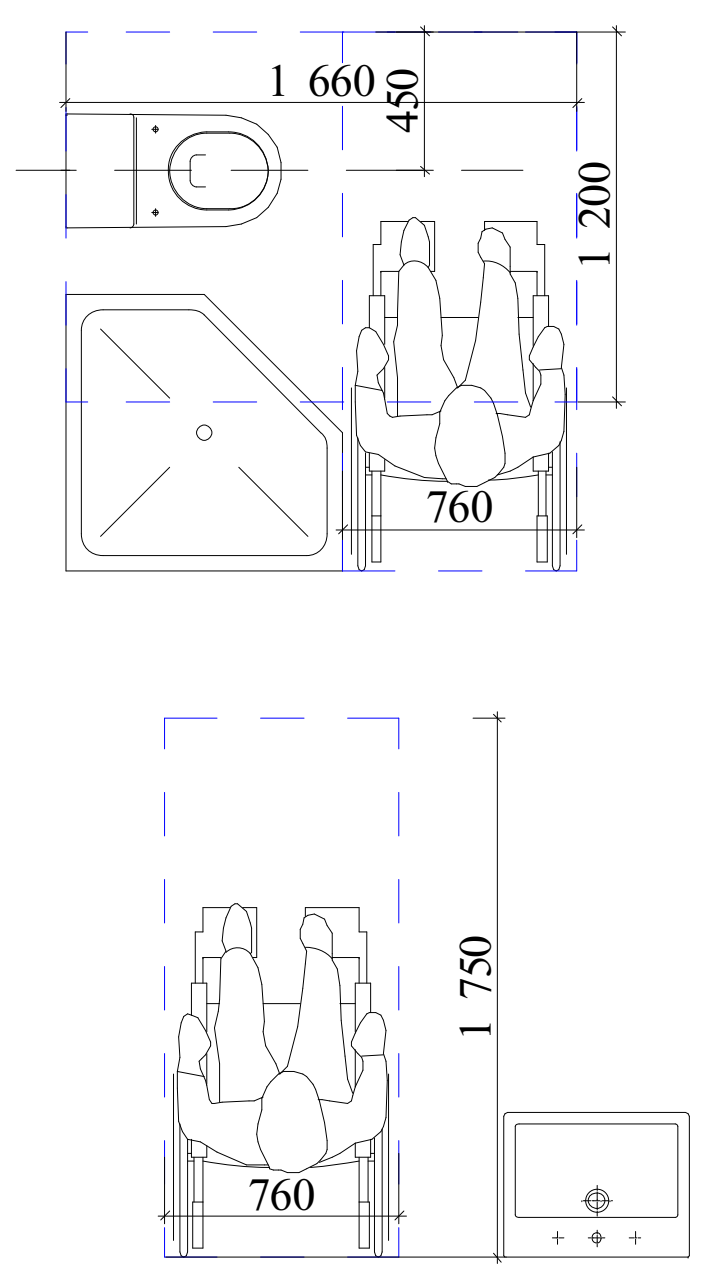

კარი MDF-ის

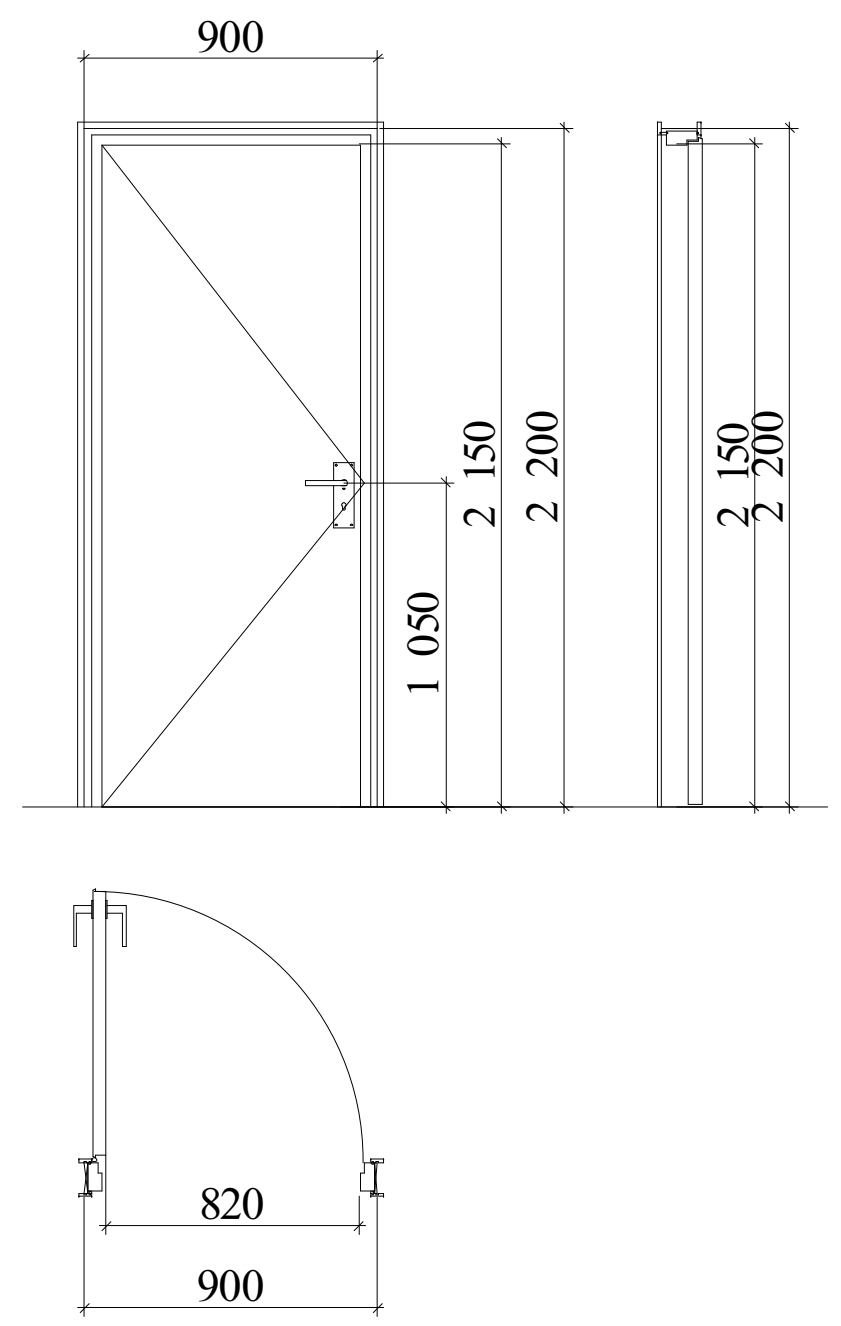

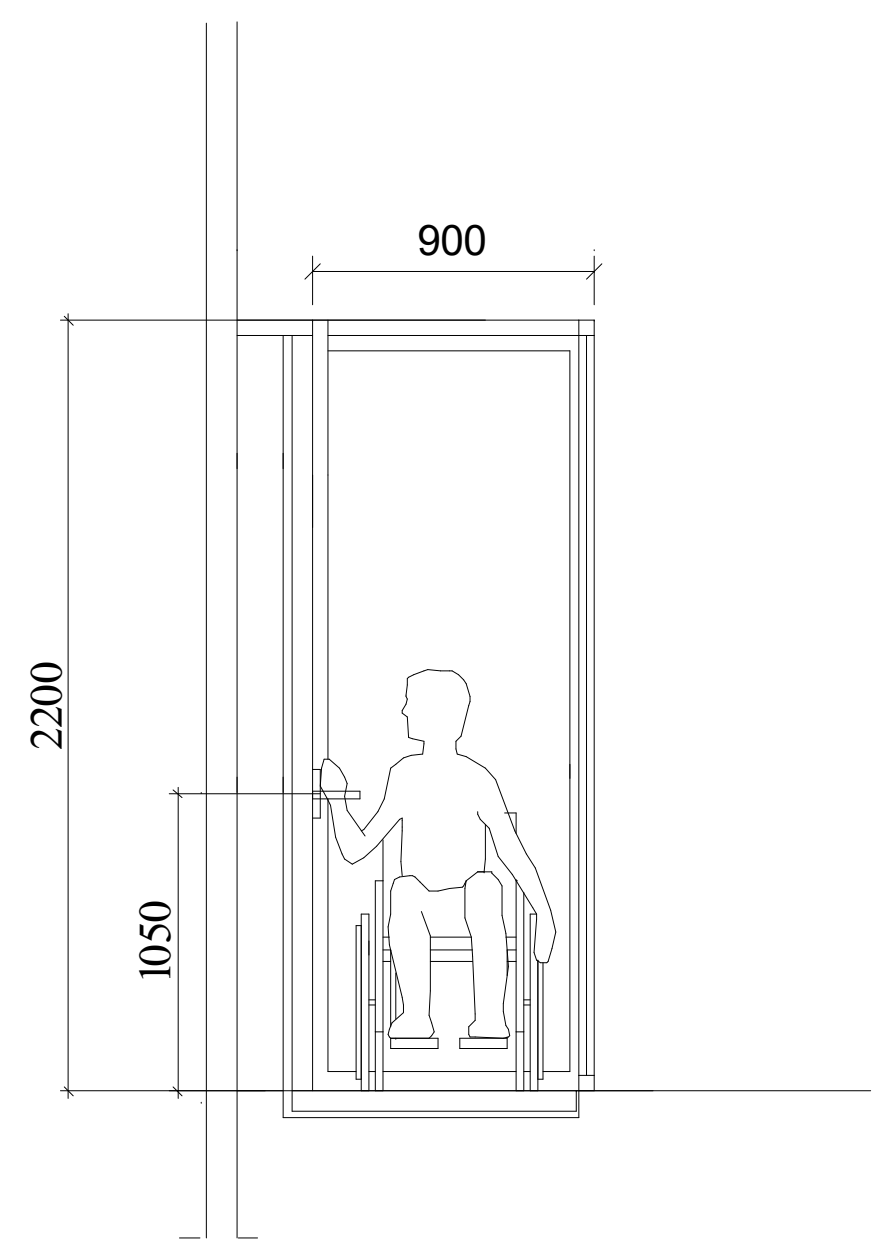

ფორმატი	A-3	დაკვეთა №	

შენიშვნები:

1.ნახაზზე ზომები მოცემულია მილიმეტრებში

2. ნახაზის ყველა ცვლილება მშენებლობისას შეთანხმებული უნდა იყოს პროექტის ავტორთან.

ტექნიკურ-ეკონომიკური მაჩვენებლები

მისაწვდომობა

პირობითი ნიშნები:

დამკვეთი :

პროექტის მისამართი :

ქ. თბილისი, დიდი დიღომი, ვეფხისტყაოსნის ქუჩა
ს/კ 01.72.14.035.963

პროექტის ფუნქცია :

მრავალფუნქციური კომპლექსი/შენობა, მრავალბინიანი საცხოვრებელი სახლი (კომერციული,საცხოვრებელი)

კომპანია:

შპს. ემ სი

საიდ. კოდი:

402.043.481

იურ. მისამართი:

ქ. თბილისი
ბელიაშვილის ქ.№40

თანამდებობა	გვარი	ხელმოწერა
დირექტორი	ვ. ცეკვავა	
ავტორი	ნ. ბერიძე	
ავტორი	ო.თუხარელი	

მასშტაბი	1:50
თარიღი	2021

სტადია	ფურცელი	ფურცლები
პროექტი	A-3	

სამზარეულოს დეტ. ნახაზები

მ 1-50

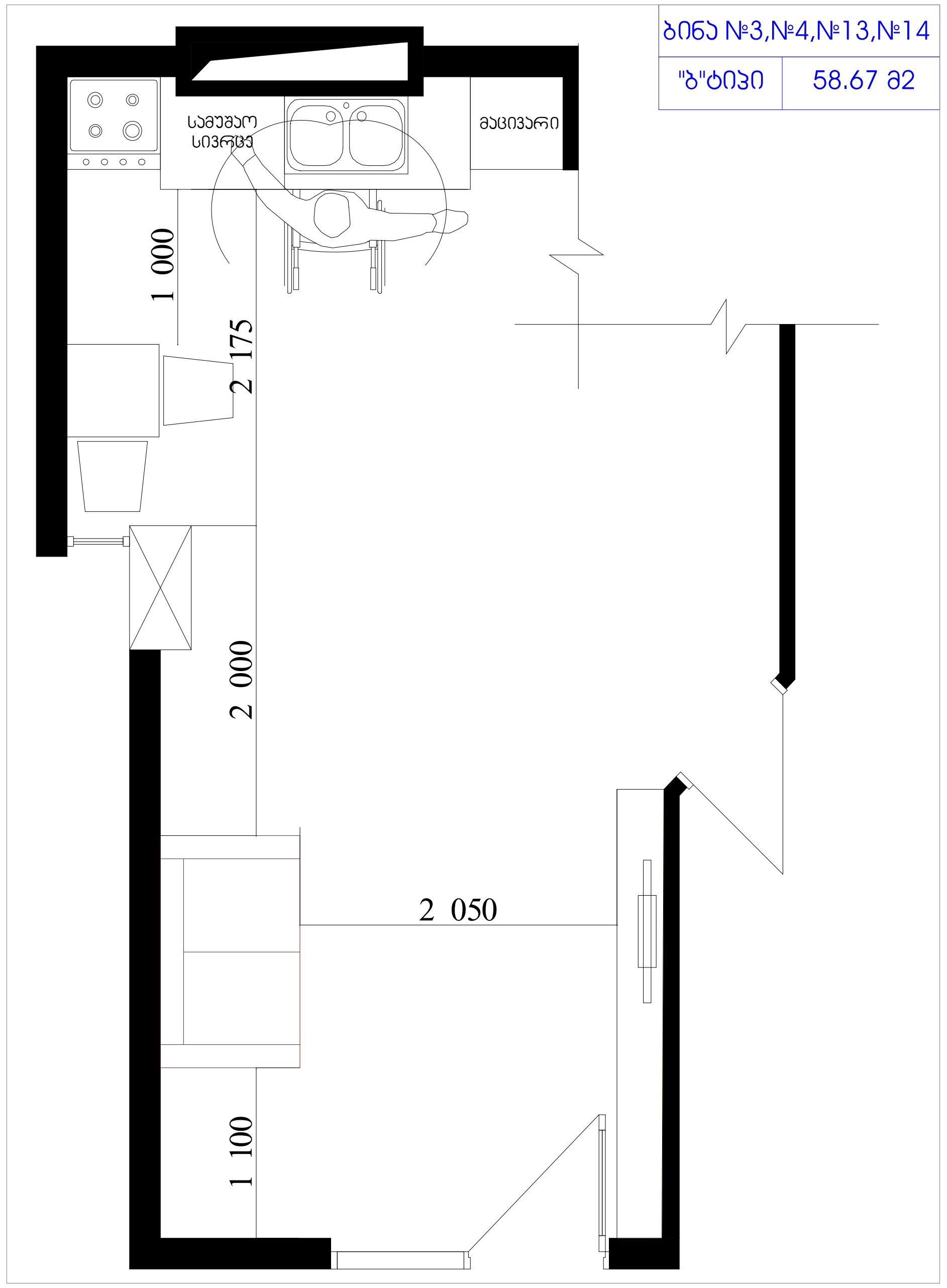

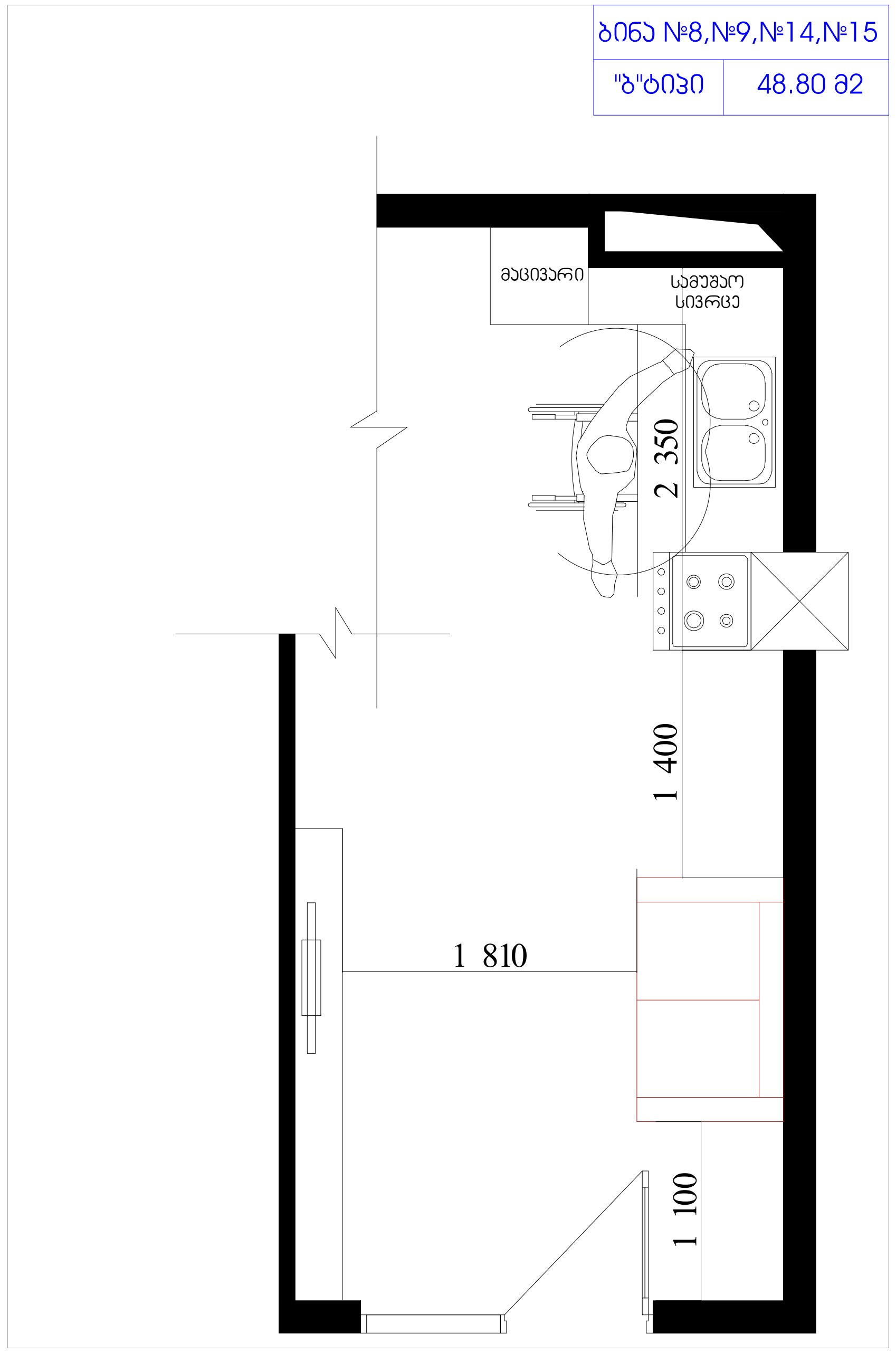

სამზარეულოს მიწვდომა

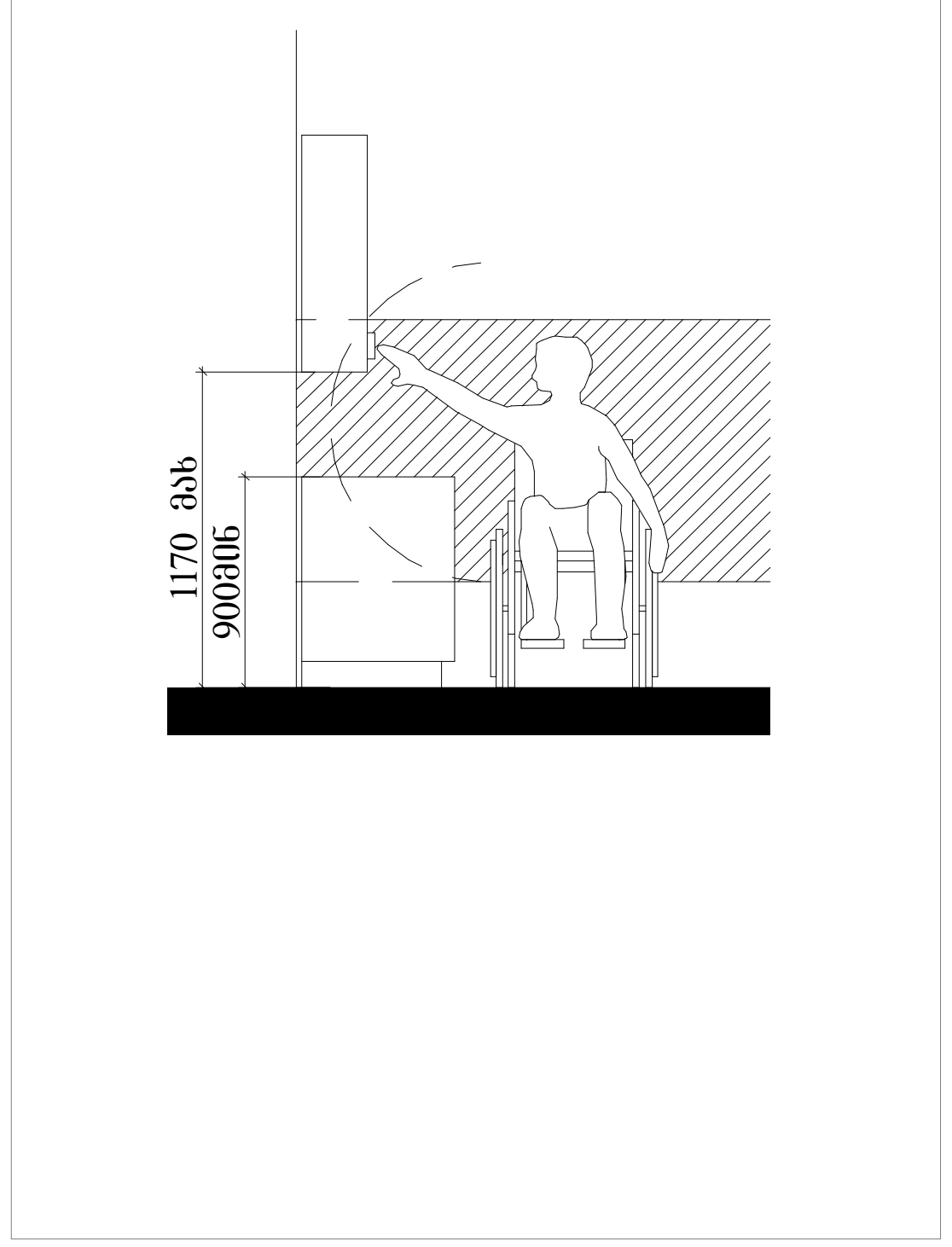

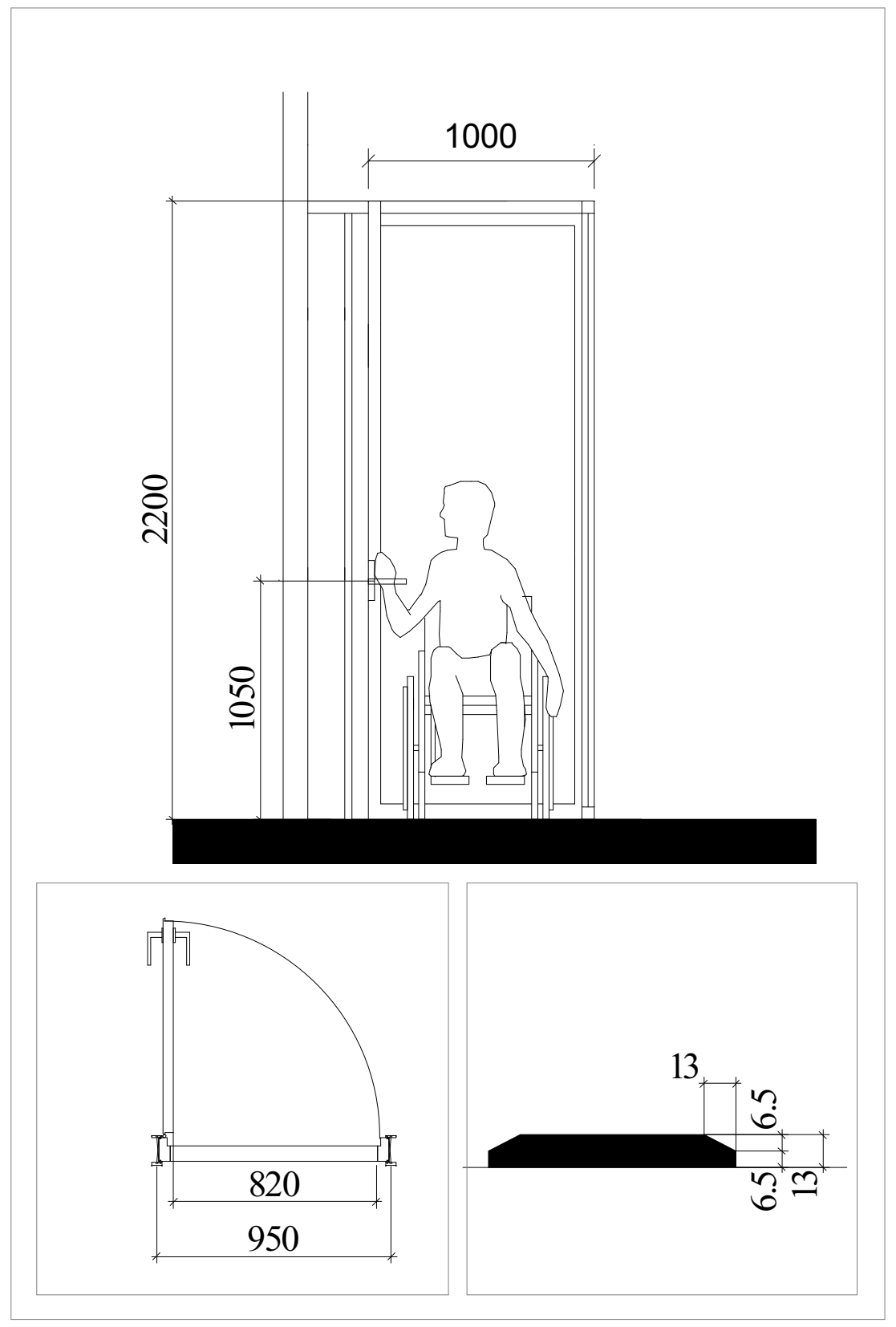

"ა" ტიპის ბინაში ფანჯრის სახელურის სიმაღლე მ. 1:50

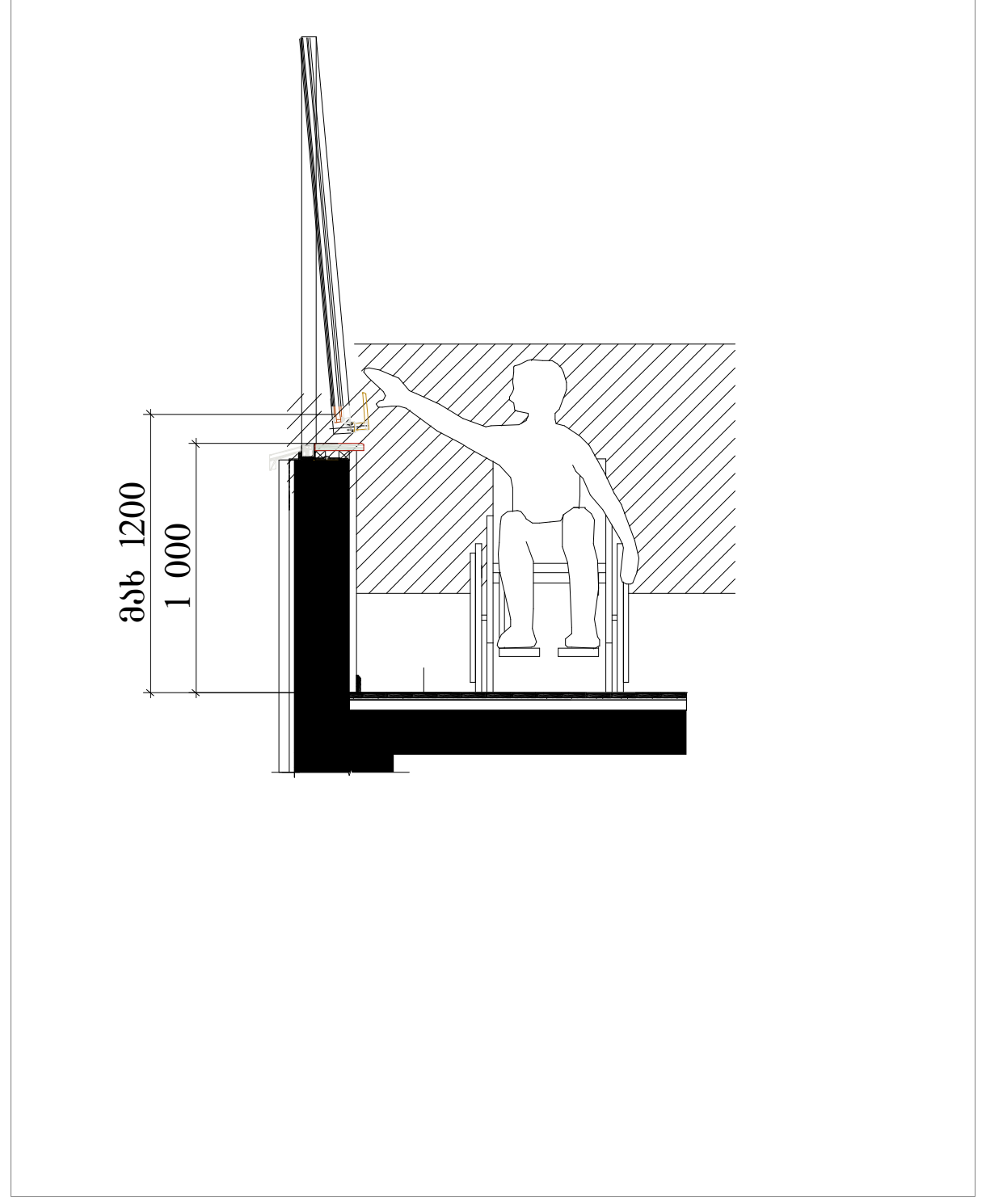

ფორმატი	A-3	დაკვეთა №	

შენიშვნები:

1.ნახაზზე ზომები მოცემულია მილიმეტრებში

2. ნახაზის ყველა ცვლილება მშენებლობისას შეთანხმებული უნდა იყოს პროექტის ავტორთან.

ტექნიკურ-ეკონომიკური მაჩვენებლები

მისაწვდომობა

პირობითი ნიშნები:

დამკვეთი :

პროექტის მისამართი :

ქ. თბილისი, დიდი დიღომი, ვეფხისტყაოსნის ქუჩა
ს/კ 01.72.14.035.963

პროექტის ფუნქცია :

მრავალფუნქციური კომპლექსი/შენობა, მრავალბინიანი საცხოვრებელი სახლი (კომერციული,საცხოვრებელი)

კომპანია:

შპს. ემ სი

საიდ. კოდი:

402.043.481

იურ. მისამართი:

ქ. თბილისი
ბელიაშვილის ქ.№40

თანამდებობა	გვარი	ხელმოწერა
დირექტორი	ვ. ცეკვავა	
ავტორი	ნ. ბერიძე	
ავტორი	ო.თუხარელი	

მასშტაბი	1:50
თარიღი	2021

სტადია	ფურცელი	ფურცლები
პროექტი	A-3	

WC დეტ. ნახაზები

მ 1-50

ბ ტიპის ბინაში №5 მისაწვდომი ტუალეტი

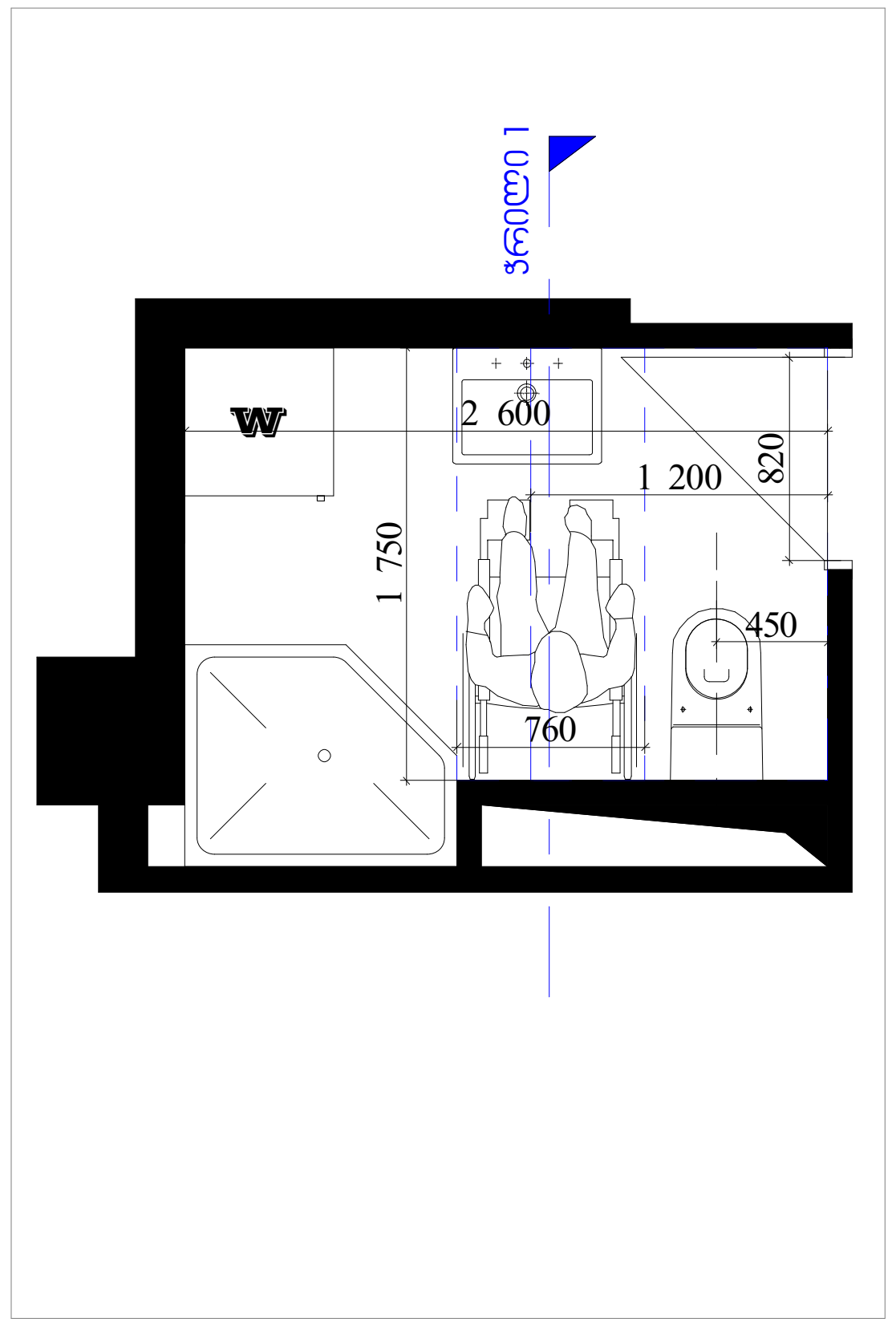

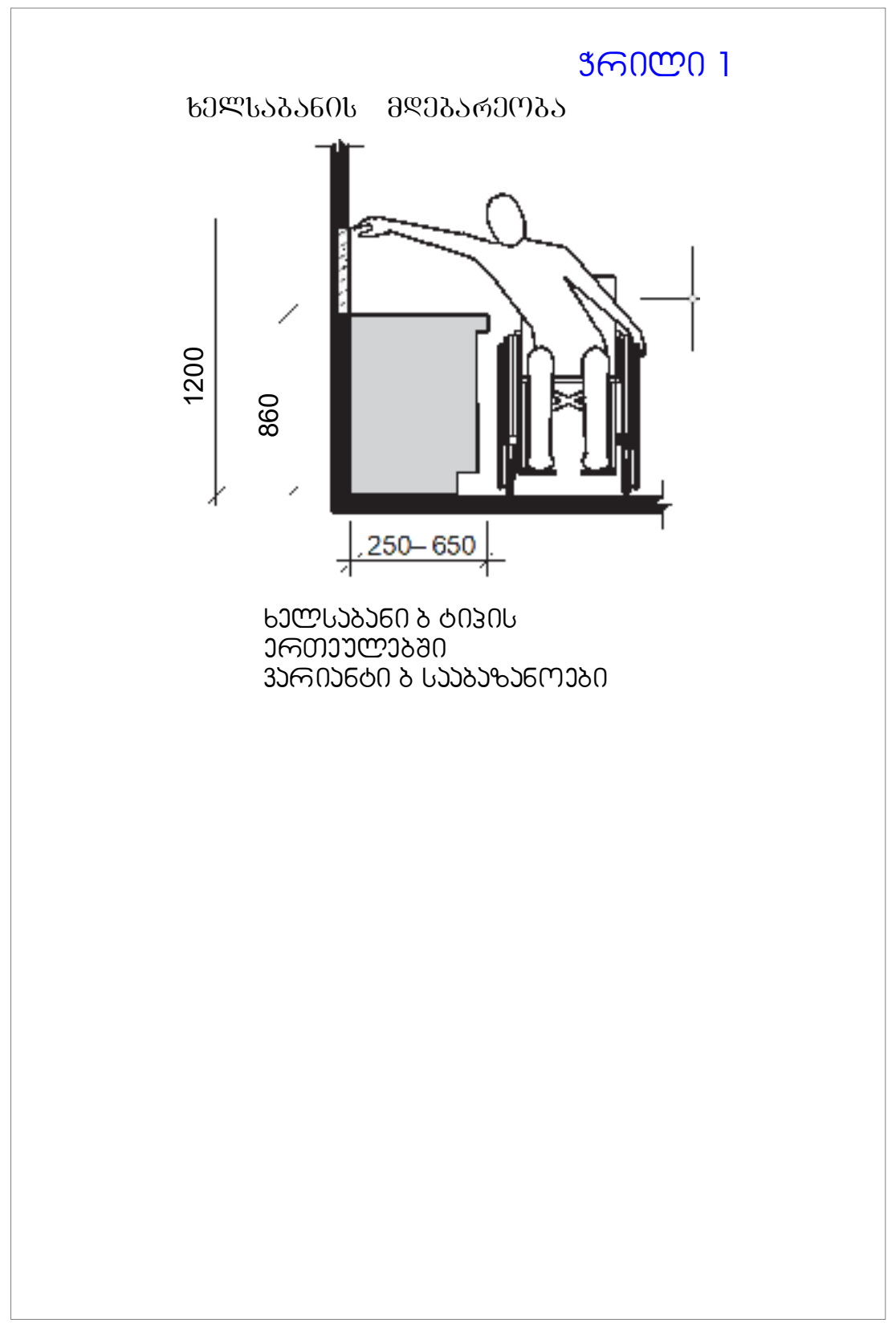

ბ ტიპის ბინაში №11 მისაწვდომი ტუალეტი

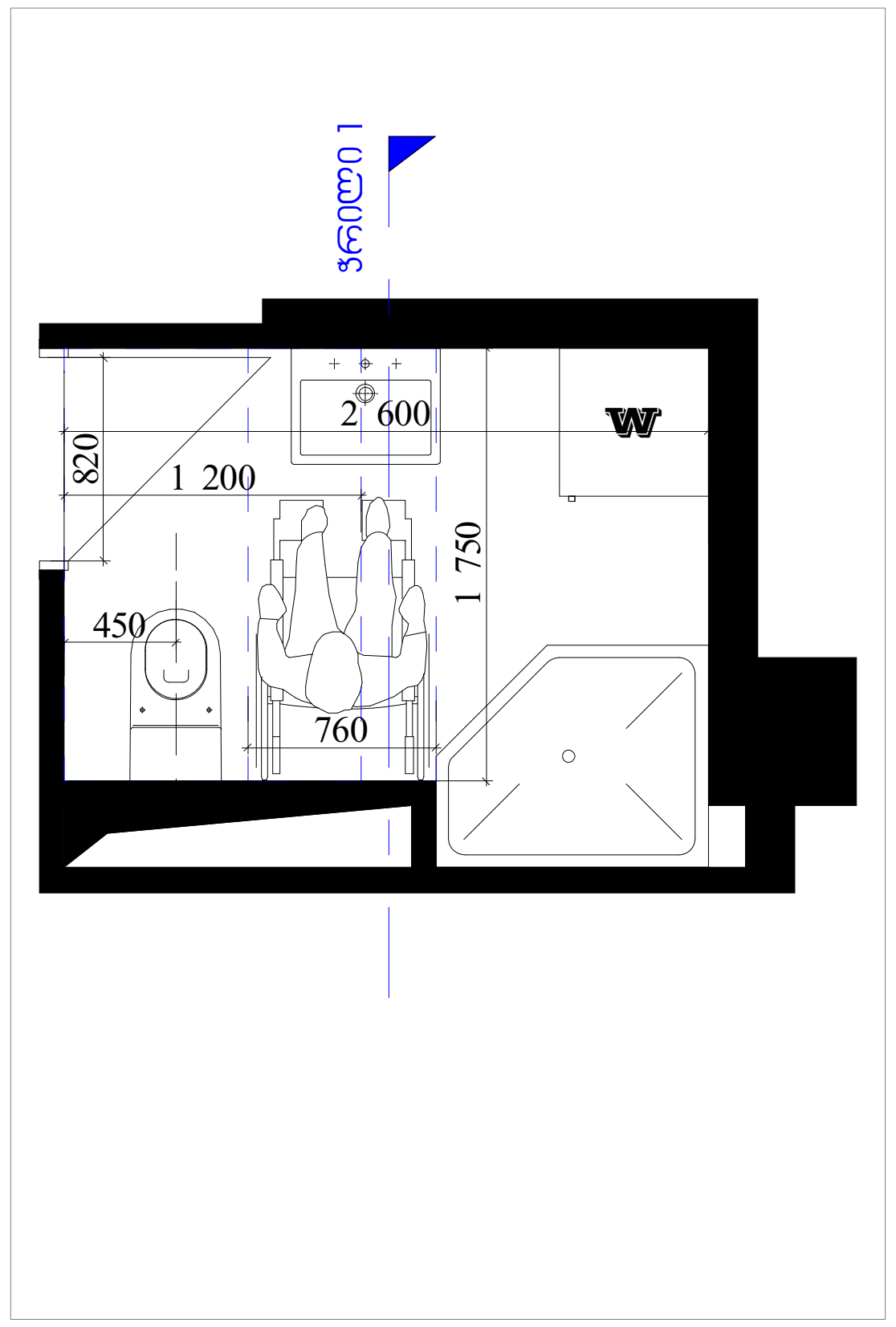

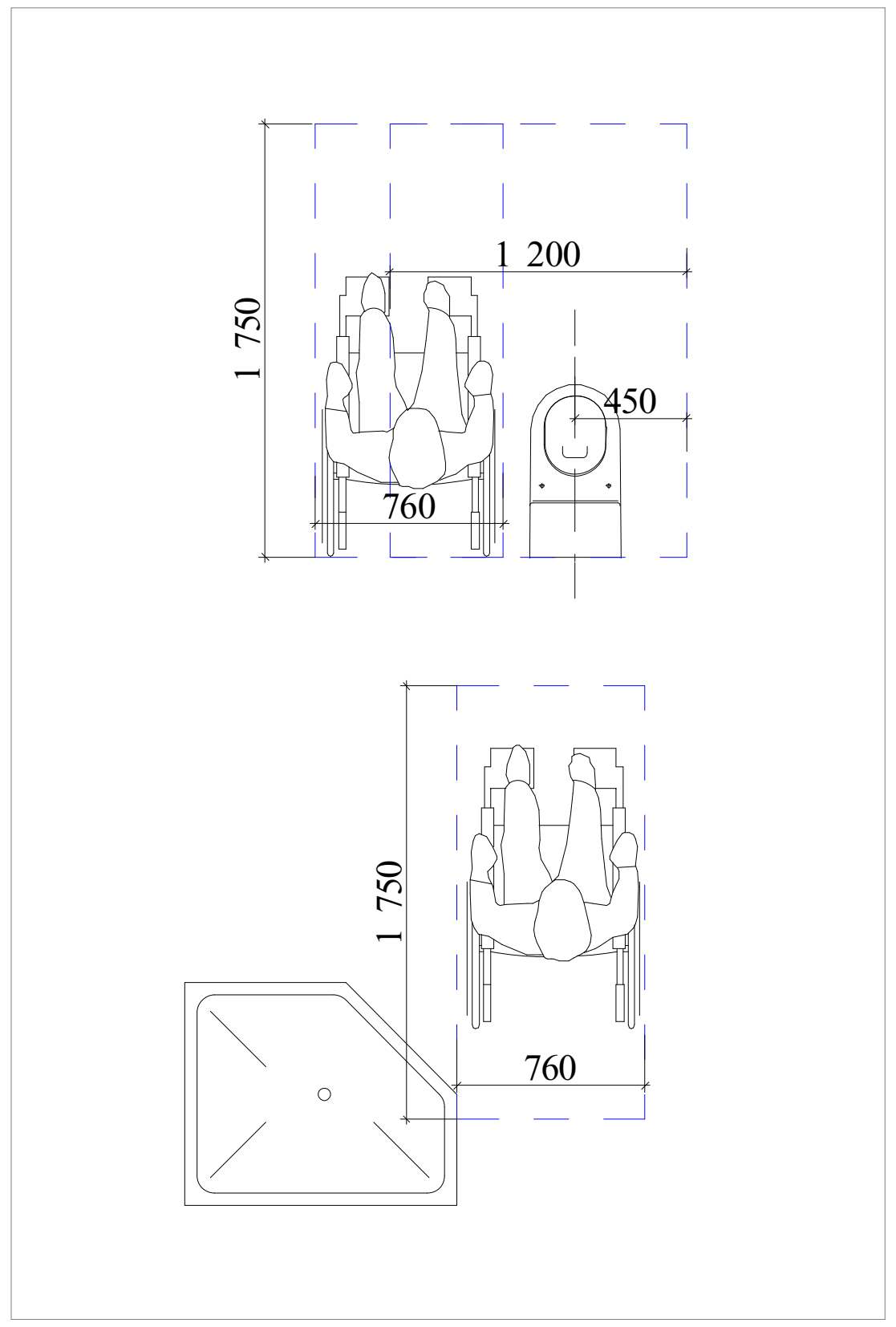

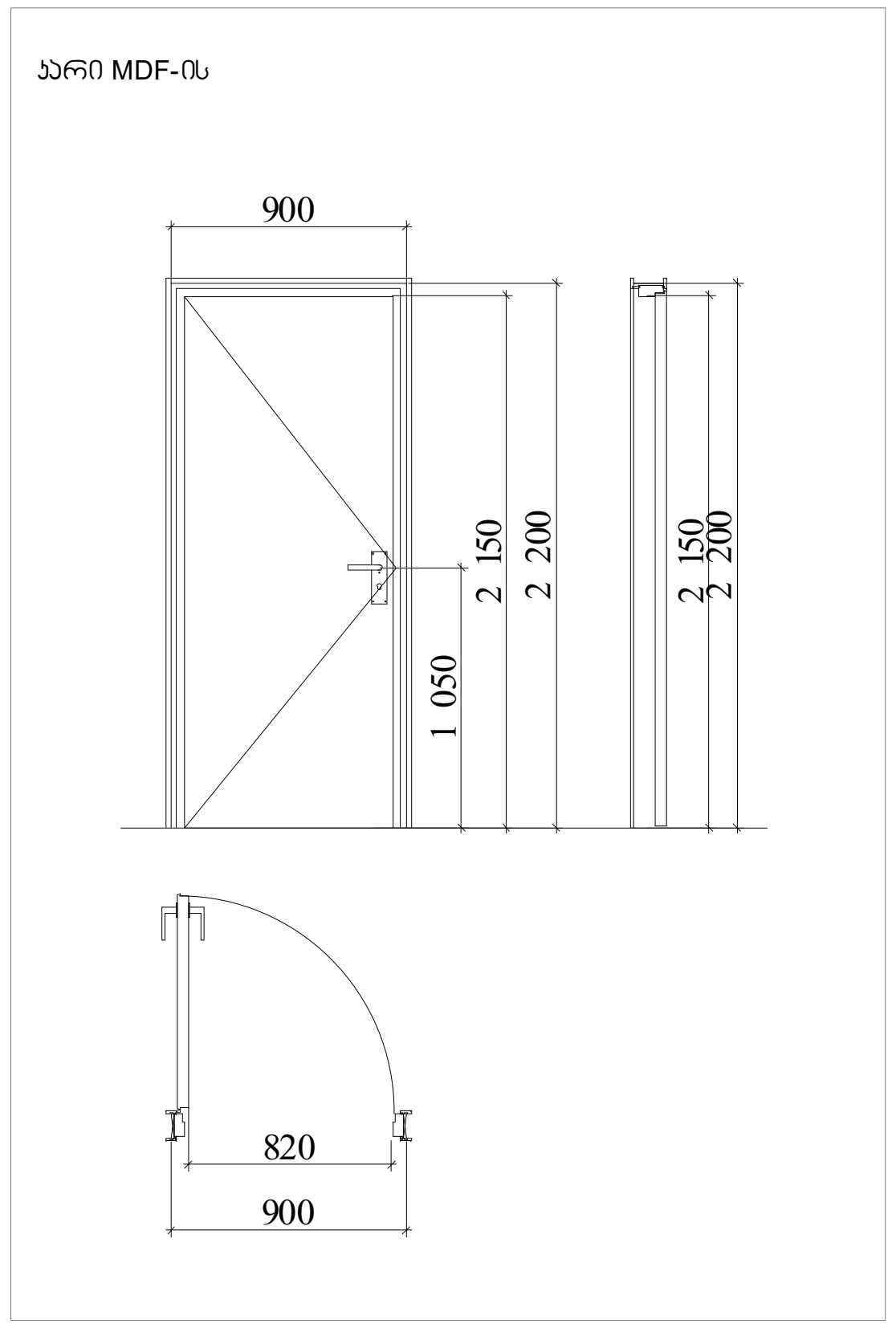

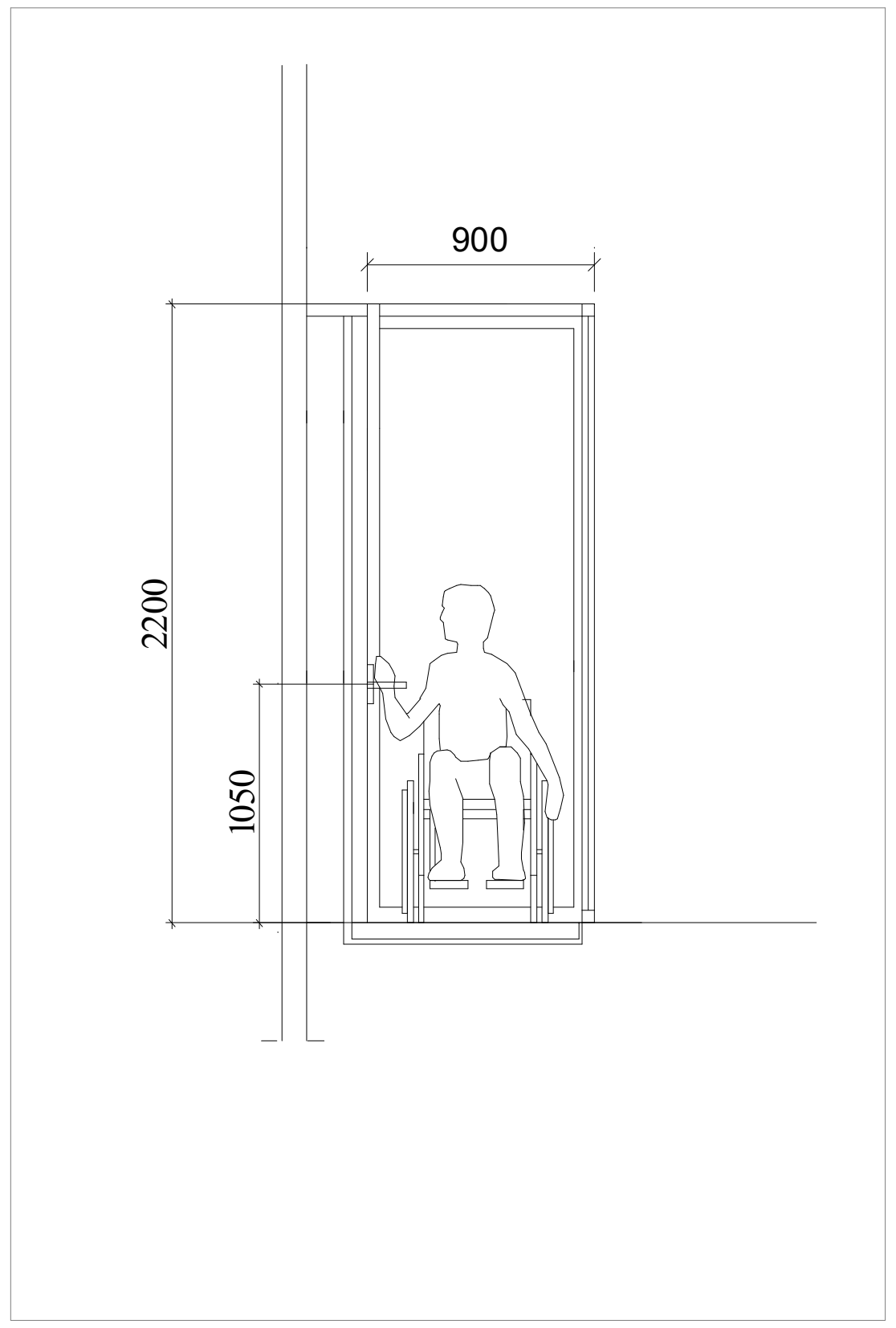

ფორმატი A-3	დაკვეთა №	

შენიშვნები:

1.ნახაზზე ზომები მოცემულია მილიმეტრებში

2. ნახაზის ყველა ცვლილება მშენებლობისას შეთანხმებული უნდა იყოს პროექტის ავტორთან.

ტექნიკურ-ეკონომიკური მაჩვენებლები

მისაწვდომობა

პირობითი ნიშნები:

დამკვეთი :

პროექტის მისამართი :

ქ. თბილისი, დიდი დიღომი, ვეფხისტყაოსნის ქუჩა ს/კ 01.72.14.035.963

პროექტის ფუნქცია :

მრავალფუნქციური კომპლექსი/შენობა, მრავალბინიანი საცხოვრებელი სახლი (კომერციული,საცხოვრებელი)

კომპანია: შპს. ემ სი

საიდ. კოდი: 402.043.481

იურ. მისამართი: ქ. თბილისი ბელიაშვილის ქ.№40

თანამდებობა	გვარი	ხელმოწერა
დირექტორი	ვ. ცაკვავა	
ავტორი	ნ. ბერიძე	
ავტორი	ო.თუხარელი	

მასშტაბი	1:50
თარიღი	2021

სტადია	ფურცელი	ფურცლები
პროექტი	A-3	

WC დეტ. ნახაზები

მ 1-50

ბ ტიპის ბინაში №6 მიაწვდომი ტუალეტი

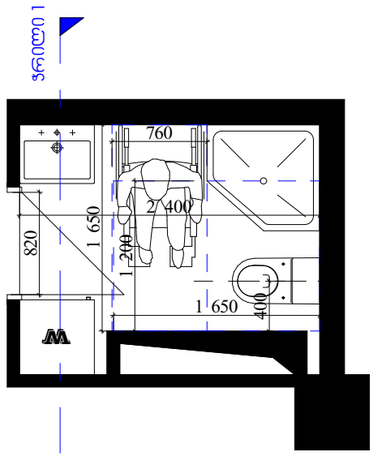

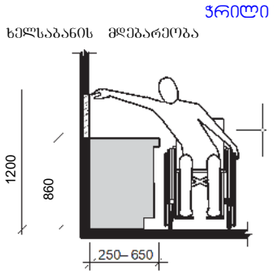

ხელსაბანი ბ ტიპის
ერთეულებში
ვარიანტი ბ საბაზანოები

ბ ტიპის ბინაში №10 მიაწვდომი ტუალეტი

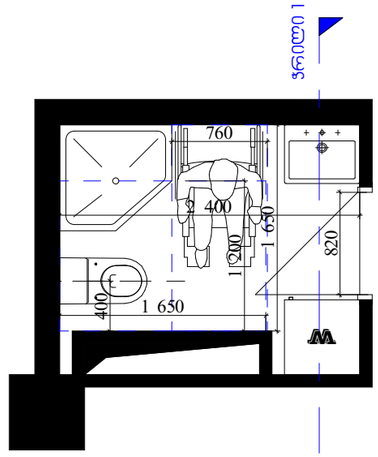

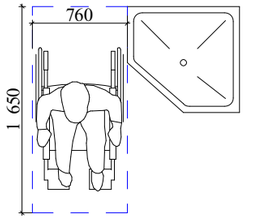

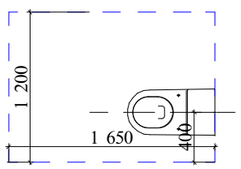

ჯარი MDF-ის

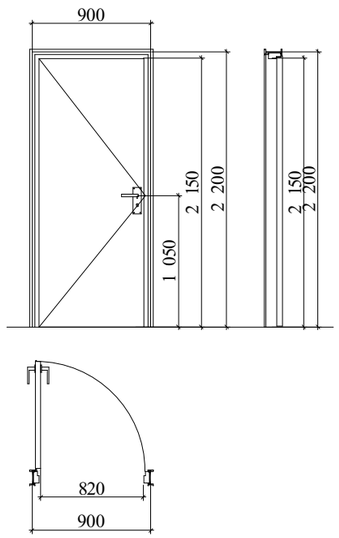

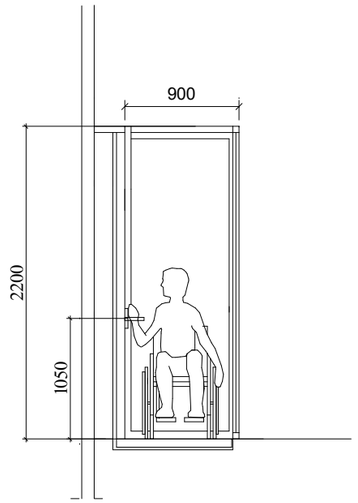

ფორმატი	A-3
დაკვეთა №	

შენიშვნები:

1.ნახაზზე ზომები მოცემულია მილიმეტრებში

2. ნახაზის ყველა ცვლილება მშენებლობისას შეთანხმებული უნდა იყოს პროექტის ავტორთან. :

ტექნიკურ-ეკონომიკური მაჩვენებლები

მისაწვდომობა

პირობითი ნიშნები:

დამკვეთი :

პროექტის მისამართი :

ქ. თბილისი, დიდი დიღომი, ვეფხისტყაოსნის ქუჩა
ს/ს 01.72.14.035.963

პროექტის ფუნქცია :

მრავალფუნქციური კომპლექსი/შენობა, მრავალბინიანი საცხოვრებელი სახლი (კომერციული,საცხოვრებელი)

კომპანია:	შპს. ემ სი
საიდ. კოდი:	402.043.481
იურ. მისამართი:	ქ. თბილისი ბალიაშვილის ქ.№40

თანამდებობა	გვარი	ხელმოწერა
დირექტორი	ვ. ცეკვავა	
ავტორი	ნ. ბერიძე	
ავტორი	ო.თუხარელი	

მასშტაბი	1:50
თარიღი	2021

სტადია	ფურცელი	ფურცლები
პროექტი	A-3	

WC დეტ. ნახაზები

მ 1-50

ბ ტიპის ბინაში №8,№15,№16 მისაწვდომი ტუალეტი

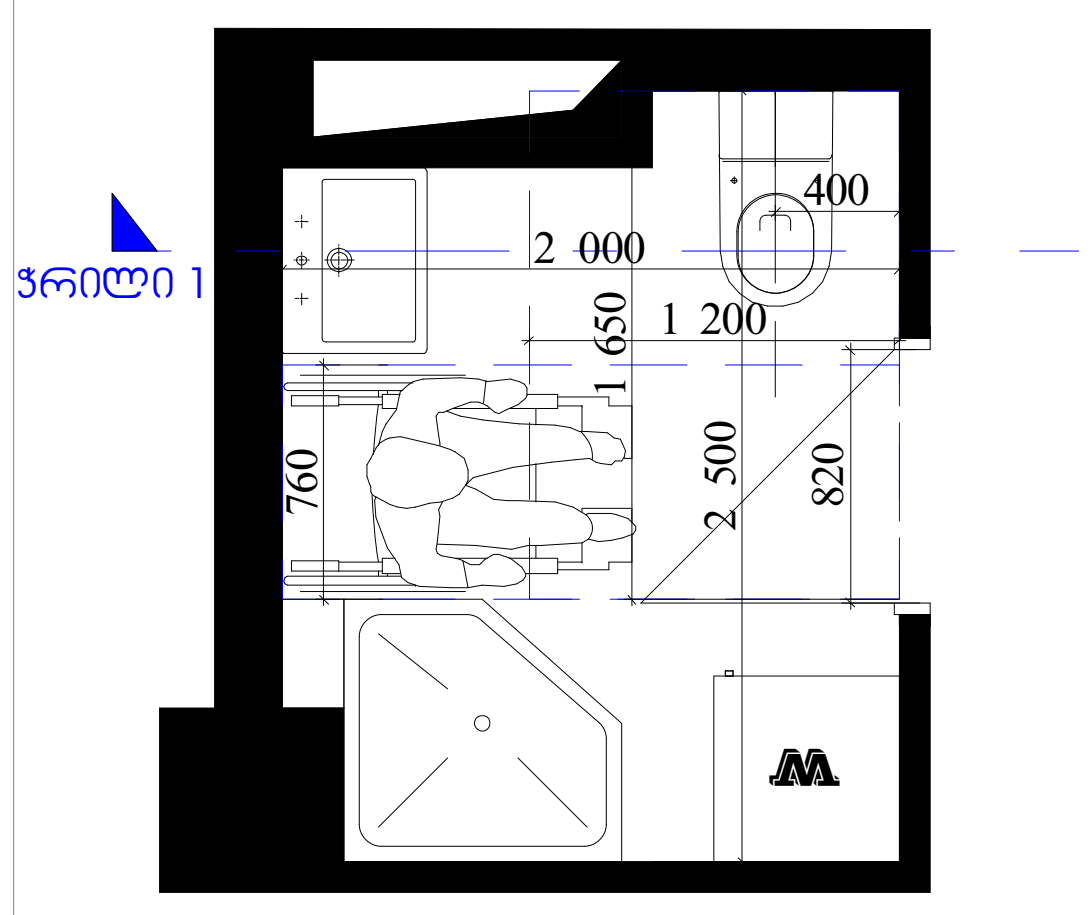

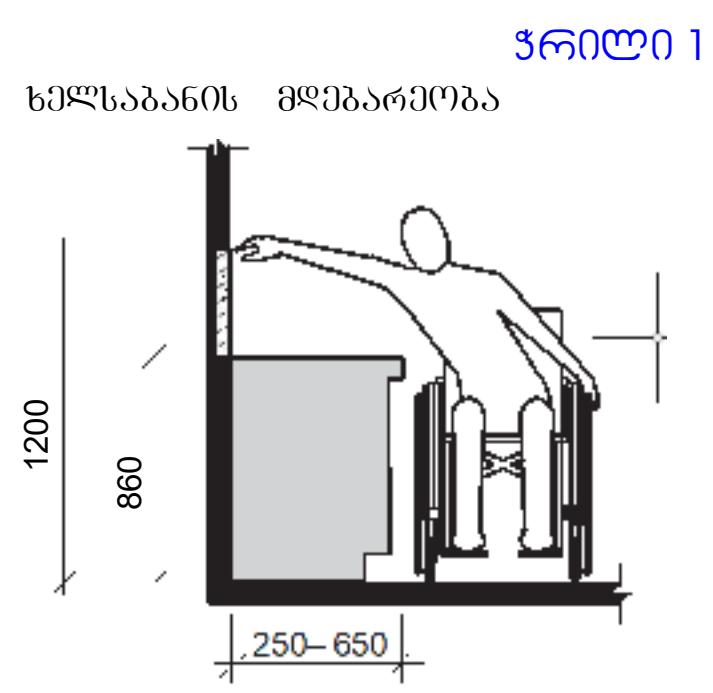

ხელსაბანი ბ ტიპის
ერთეულებში
ვარიანტი ბ სააბაზანოები

ბ ტიპის ბინაში №9,№14 მისაწვდომი ტუალეტი

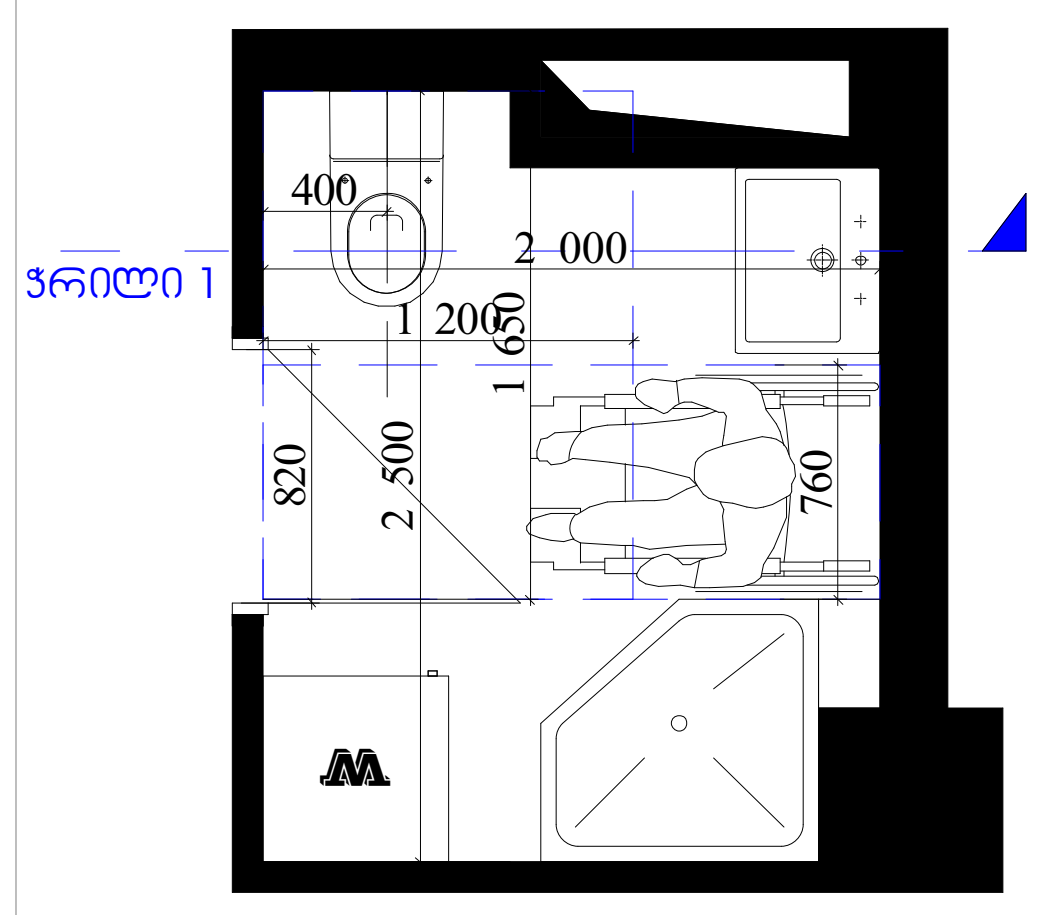

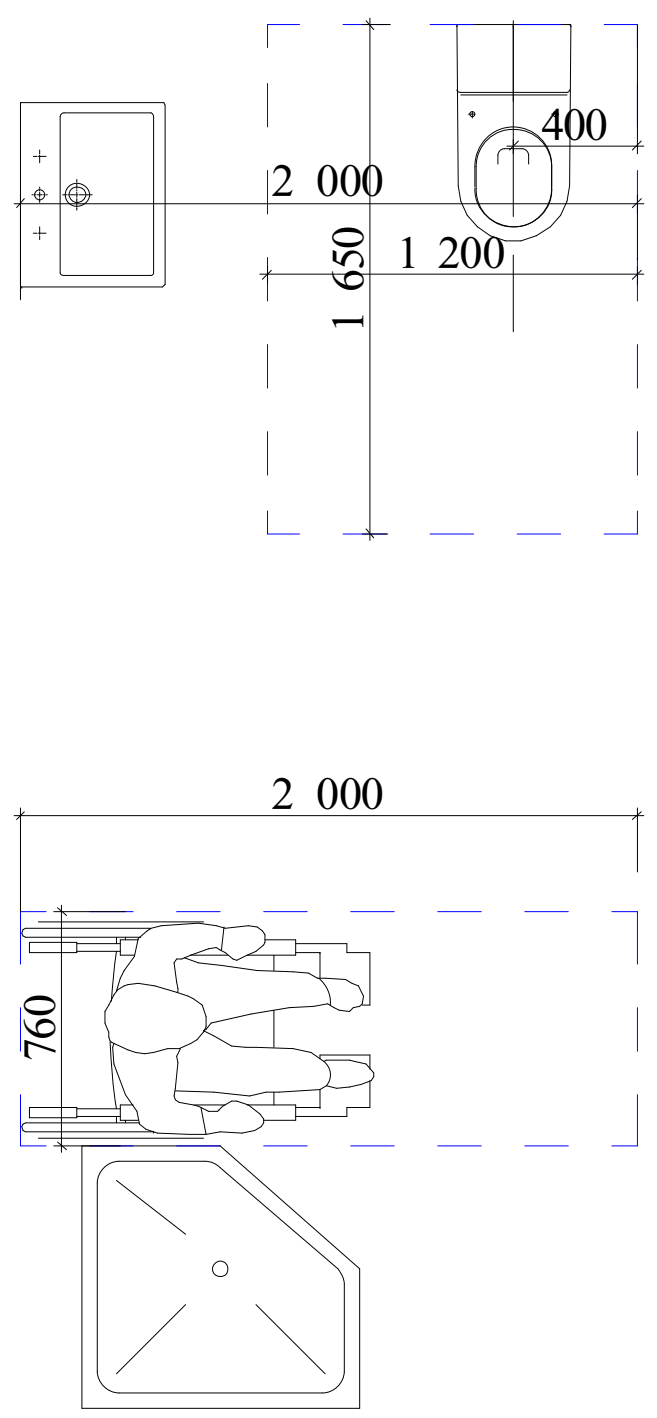

კარი MDF-ის

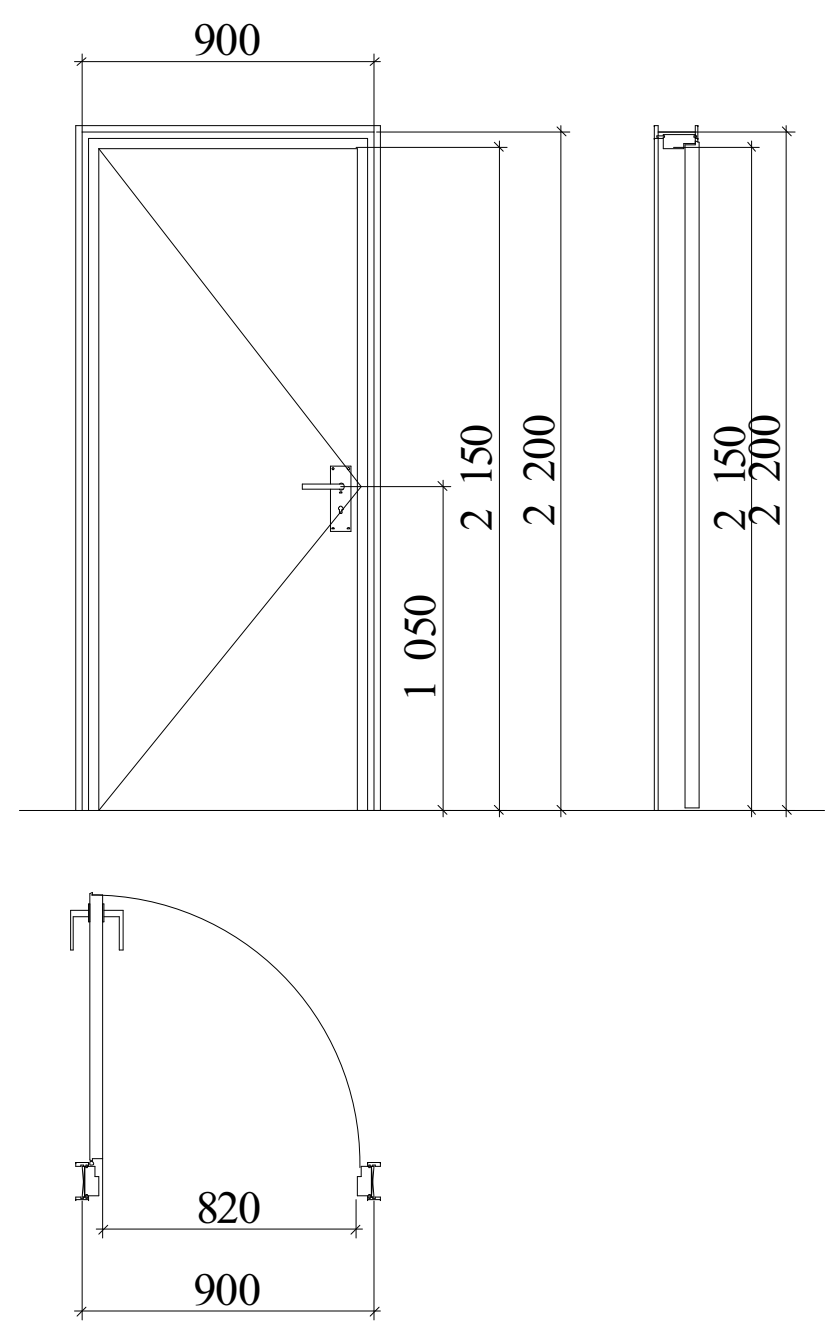

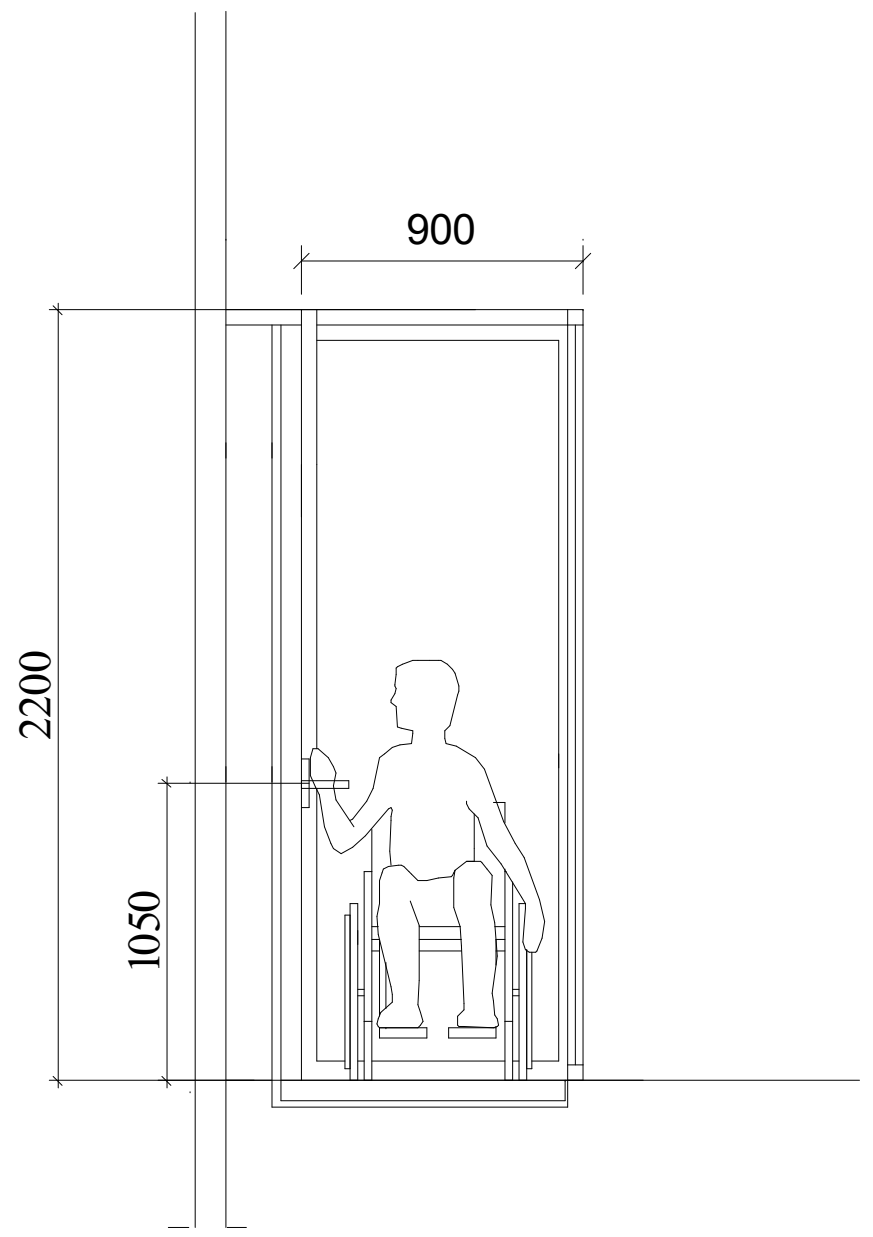

ფორმატი A-3	დაკვეთა №

შენიშვნები:

1.ნახაზზე ზომები მოცემულია მილიმეტრებში

2. ნახაზის ყველა ცვლილება მშენებლობისას შეთანხმებული უნდა იყოს პროექტის ავტორთან.

ტექნიკურ-ეკონომიკური მაჩვენებლები

მისაწვდომობა

პირობითი ნიშნები:

დამკვეთი :

პროექტის მისამართი :

ქ. თბილისი, დიდი დიღომი, ვეფხისტყაოსნის ქუჩა
ს/კ 01.72.14.035.963

პროექტის ფუნქცია :

მრავალფუნქციური კომპლექსი/შენობა, მრავალბინიანი საცხოვრებელი სახლი (კომერციული,საცხოვრებელი)

ემსი MC

კომპანია:	შპს. ემ სი
საიდ. კოდი:	402.043.481
იურ. მისამართი:	ქ. თბილისი ბელიაშვილის ქ.№40

თანამდებობა	გვარი	ხელმოწერა
დირექტორი	ვ. ცეკვავა	
ავტორი	ნ. ბერიძე	
ავტორი	ო.თუხარელი	

მასშტაბი	1:50
თარიღი	2021

სტადია	ფურცელი	ფურცლები
პროექტი	A-3	