

შენიშვნები:
კორექტირების შედეგად მოცემულ ფასადზე
განხორციელდა შემდეგი სახის ცვლილებები:
–მცირედით შემცირებულია შახტების სიმაღლე
–14,25 ნიშნულზე "1" და "5" ღერძზე შემცირებულია
კედლის სისქე.
–"5-4" მონაკვეთში 1 სართულზე ფანჯრებზე
მოწყობილია ცხაურები

დირექტორი		ი. ცერცვაძე	ქ. თბილისი, ხვამლის ქ.№25. ბინათმენა-შენეთა ამხანაგობა „მანა ჰაუზი"-ის (205315318) მიწის ნაკვეთზე(01.14.16.015.159) მრავალბინიანი საცხოვრებელი სახლის კორექტირებული პროექტი	შ.პ.ს. „ბაზისი–XXI"	
პრ.მთ.არძ.		თ. სიხარულიძე			
ავტორი		თ.ალავერდაშვილი			
დაამუშავა		თ. სიხარულიძე			
			არქიტექტურული ნაწილი	დაკვეთა №	/2021
			ფასადი 5-1 ღერძებს შორის	სტადია ფურცელი	მასშტაბი
				მ.პრ. ა-11	1:100

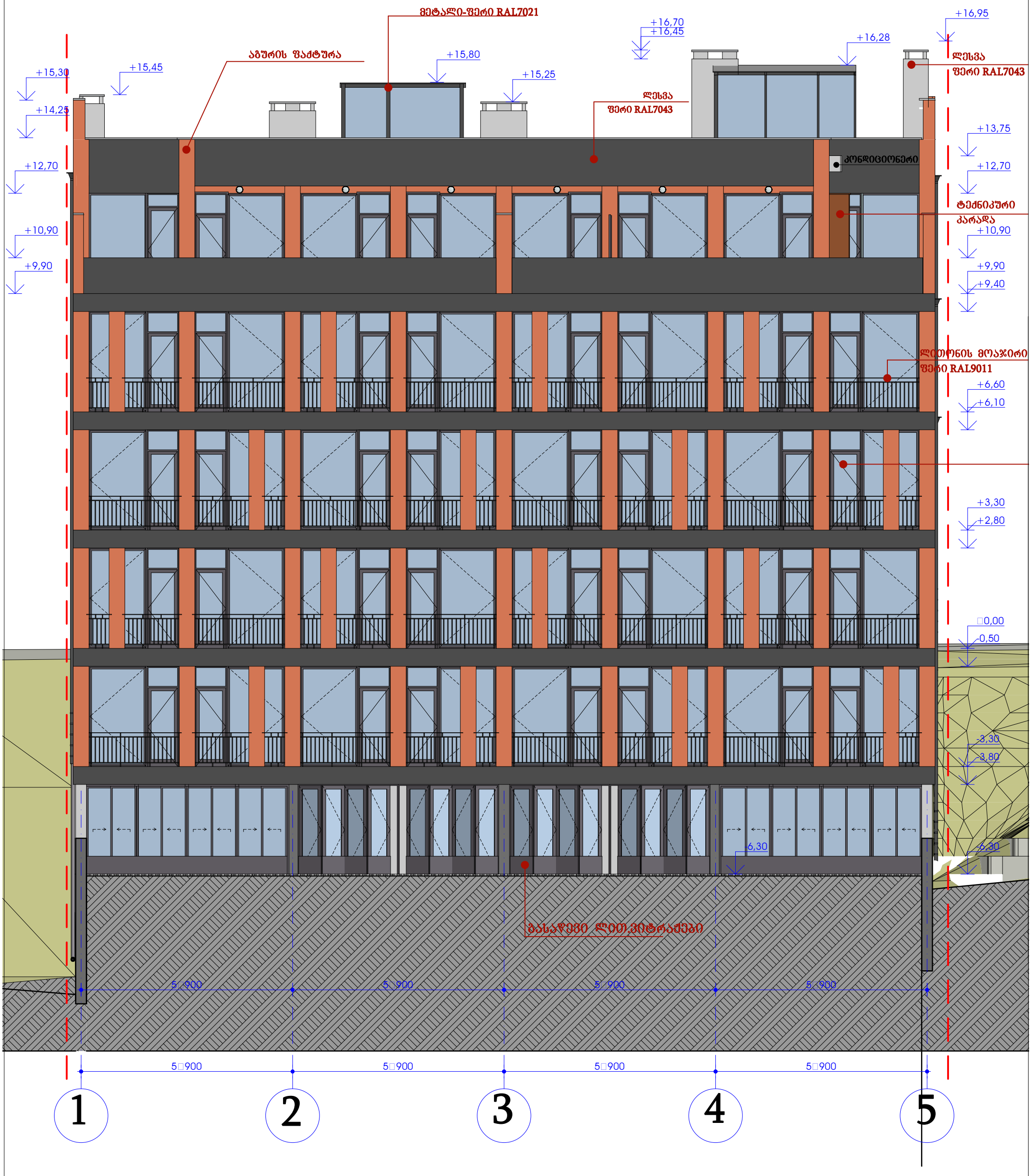

შენიშვნები:
კორექტირების შედეგად მოცემულ ფასადზე განხორციელდა შემდეგი სახის ცვლილებები:
–მცირედით შემცირებულია შახტების სიმაღლე
–14,25 ნიშნულზე "1" და "5" ღერძზე შემცირებულია კედლის სისქე.

დირექტორი		ი. ცერცვაძე	ქ. თბილისი, ხვამლის ქ.№25. ბინათმშენა-შენეთა ამხანაგობა „მანა ჰაუზი"-ის (205315318) მიწის ნაკვეთზე(01.14.16.015.159) მრავალბინიანი საცხოვრებელი სახლის კორექტირებული პროექტი	შ.პ.ს. „ბაზისი–XXI"	
პრ.მთ.არქ.		თ. სიხარულიძე			
ავტორი		თ.ალავერდაშვილი			
დაამუშავა		თ. სიხარულიძე			
			არქიტექტურული ნაწილი	დაკვეთა №	/2021
			ფასადი 1-5 ღერძებს შორის	სტადია / ფურცელი	მასშტაბი
				მ.პრ. ა-12	1:100

+16,70
+15,30
+14,25
+12,15
+12,15
+9,95
+9,90
ლესვა
შპრი0 RAL9011
+6,60
ლესვა
შპრი0 RAL7043
+3,30
+3,30
+2,80
□0,00
აბურის შაქტურა
□0,00
4□000
3□000
6□000
4□500
1□500
10□000
-3,30
-5,30
შენიშვნები:
კორექტირების შედეგად მოცემულ შასაღზე
განხორციელდა შემდეგი სახის ცვლილებები:
–მცირედით შემცირებულია შახტების სიმაღლე
მეზობლის კედელი
4□000
3□000
6□000
4□500
1□500
10□000
ა
ბ
გ
დ
ე
ზ
თ

დირექტორი	ი. ცოფურაშვილი	ქ. თბილისი, ხვამლის ქ№25. ბინათმეს-შენეთი აშპანაგობა „ბანა პაუზი"-ის (205315318) მიწის ნაკვეთზე(01.14.16.015.159) მრავალბინიანი საცხოვრებელი სახლის კორექტირებული პროექტი				
არქიტექტორი	ი. სიხარულიძე					
პროექტის ხელმძღვანელი	ი.ალავიძე-სიხარულიძე					
დაამოწმა	ი. სიხარულიძე					
		ა.შ.ს. „ბაზის–XXI"				
		ფასადი ა-ზ ღერძებს შორის				

შენიშვნა:
ასომპანიმენტის შენიშვნით შესრულებული ფასადის ზედაპირის დამუშავება ხდება ცემენტის ბაზაზე დამზადებული სპეციალური ფასადის საღებავით, ორ ფენად, ფერის ნიმუშის მიხედვით.

ზომა	ფორმატი	ცვლილების დოკუმენტი	ხელმოწერა	თარიღი
არქიტექტორი		ე. ცქიტიშვილი		
პროექტის ხელმძღვანელი		მ. სულაქველიძე		
		მ. სულაქველიძე		
		ა. ჯანიკაშვილი		
		ნ. ბერიძე		
		ნ. ბერიძე		
		ნ. ბერიძე

ფასადი 5-1

მიწისზედა კედლის ფართი 0.00 მ²

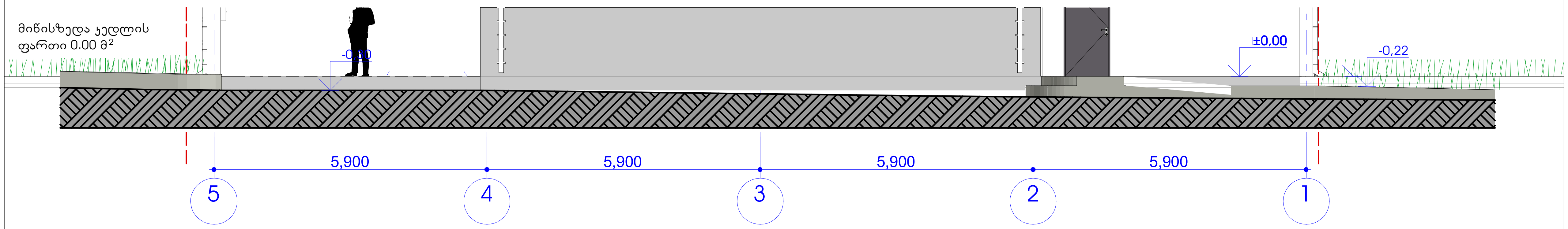

ფასადი 1-5

მიწისზედა კედლის ფართი 79.24 მ²

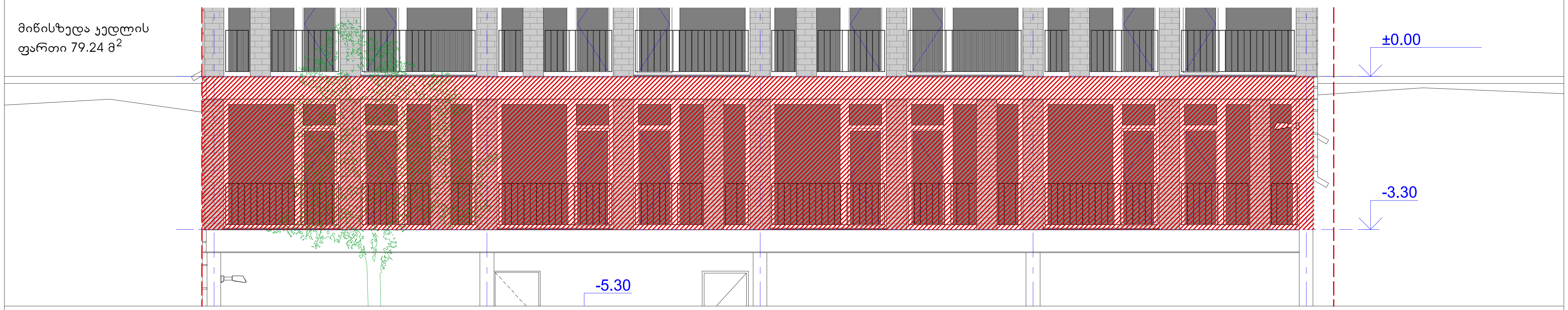

ფასადი ა-თ

მიწისზედა კედლის ფართი 46.19 მ²

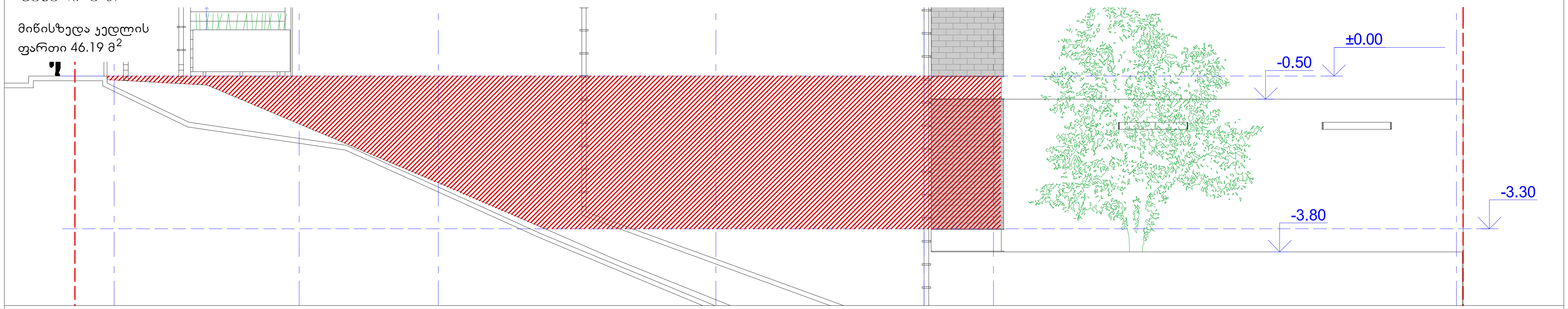

ფასადი თ-ა

მიწისზედა კედლის ფართი 3.79 მ²

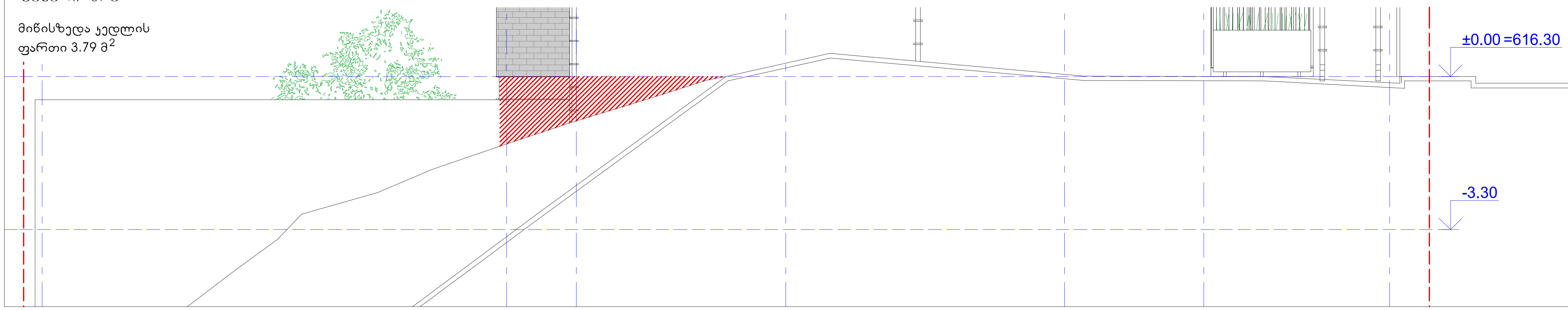

განმარტება

-3.30 სართულზე მიწისზედა კედლების ჯამური ფართი შეადგენს 129.22 მ²-ს.

სართულის პერიმეტრი შეადგენს 86.40 მ მ-ს

კედლების საშუალო სიმაღლე არის შემდეგი:
129.22/86.40=1.50 (მ)
რაც ნაკლებია 1.8-ზე.

შესაბამისად სართული ითვლება მიწისქვეშად, ხოლო მიწისპირა სართული არის 0.00 ნიშნულზე განთავსებული სართული

დირექტორი		ი. ცერცვაძე	ქ. თბილისი, ხვამლის ქ.№25. ბინათმენა-შენეთა ამხანაგობა „მანა ჰაუზი"-ის (205315318) მიწის ნაკვეთზე(01.14.16.015.159) მრავალბინიანი საცხოვრებელი სახლის კორექტირებული პროექტი	შ.პ.ს. „ბაზისი–XXI"		
პრ.მთ.არქ.		თ. სიხარულიძე				
ავტორი		თ.ალავერდაშვილი				
დაამუშავა		თ. სიხარულიძე				
			არქიტექტურული ნაწილი	დაკვეთა	№	/2020
			მიწისპირა სართულის ანგარიშის სქემა	სტადია	ფურცელი	მასშტაბი
				მ.პრ.	ა-14ა	1:200