კომერციული ფართი წყნეთში
ს.კ 01.20.01.022.017
მისაწვდომობის ეროვნული სტანდარტის შესაბამისი დოკუმენტაცია

საქართველოს მთავრობის 2016 წლის 28 იანვარის №41
დადგენილებასთან ტექნიკური რეგლამენტის შენობა-ნაგებობის
უსაფრთხოების წესების დამტკიცების თაობაზე შესაბამისობის
ანალიზი

20.09.2021

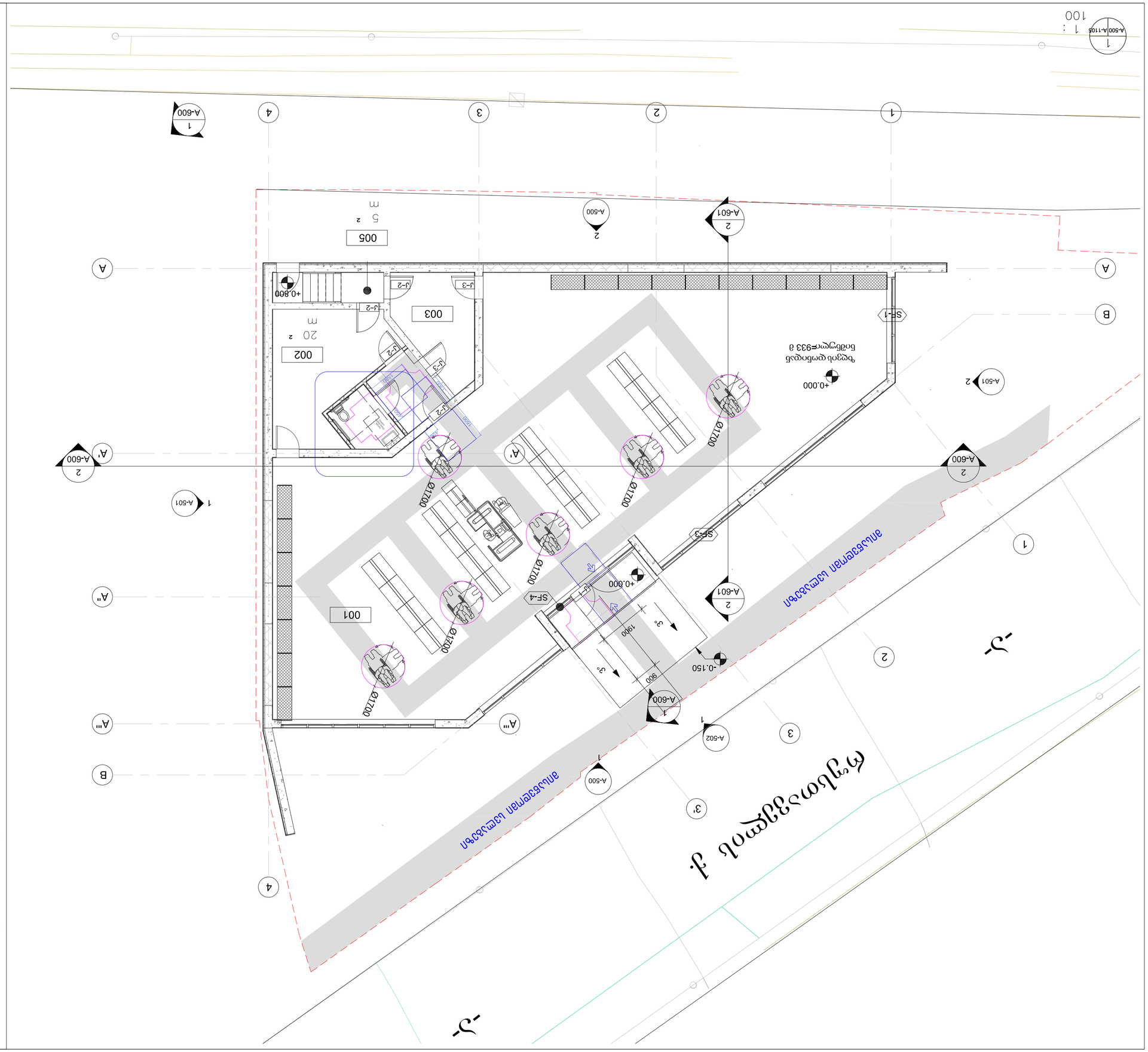

ექსპლიკაცია

3ა1 სართული

№	დასახელება	ფართი მ²
001	ბინადრების ადგილი	933
002	ტუალეტი	20.2
003	დერეფანი	5.2

ფანჯრების ექსპლიკაცია

№	ზომა	რაოდ.
1	1600×1500	1
2	1600×1500	1
3	1600×1500	1
4	1600×1500	1

სავაჭრო-ყომერციული სივრცეების დეტალიზაცია მ. 1:30

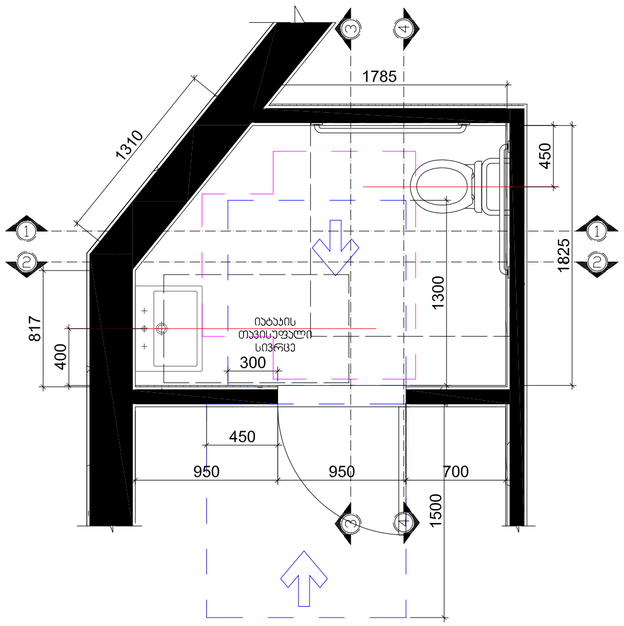

T ფორმის მოსატრიალებელი სივრცე
304.3.2.1 (მ) ვარიანტი 3

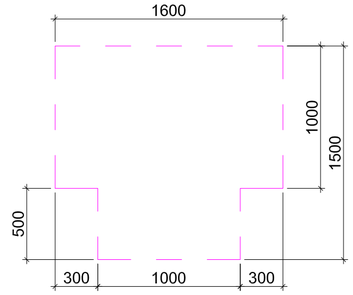

თავისუფალი სივრცე კართან მანევრირებისთვის - ანჯამიანი კარი წინიდან მისაწვდომი - გამოწევით გაღება

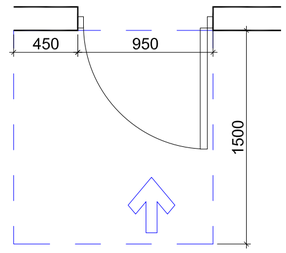

თავისუფალი სივრცე კართან მანევრირებისთვის - ანჯამიანი კარი წინიდან მისაწვდომი - მიწოლით გაღება

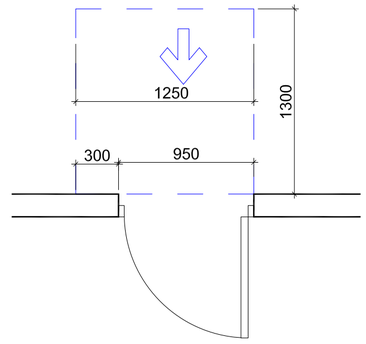

ჭრილი 1-1 მ1:30

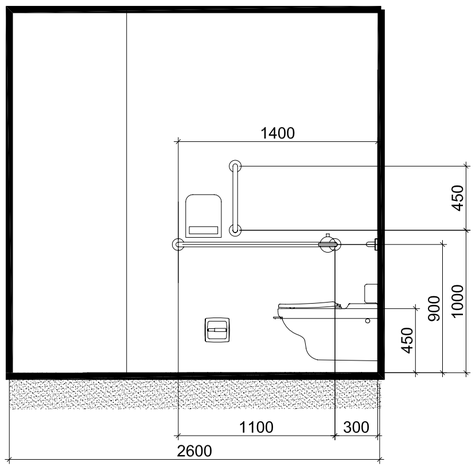

ჭრილი 3-3 მ1:30

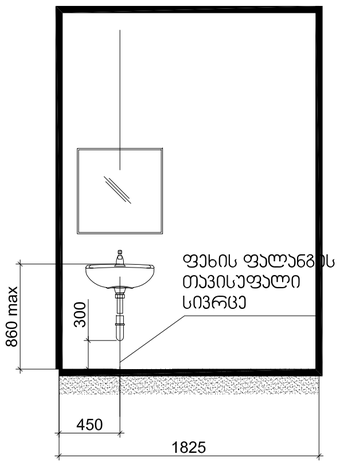

ჭრილი 2-2 მ1:30

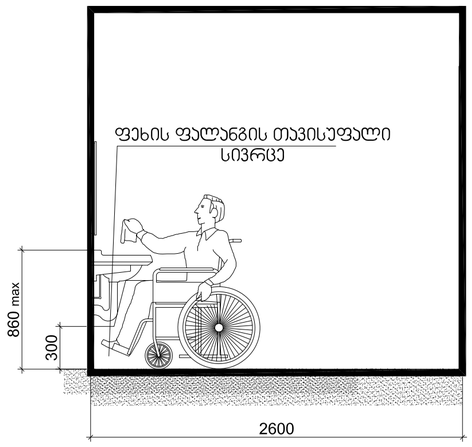

ჭრილი 4-4 მ1:30

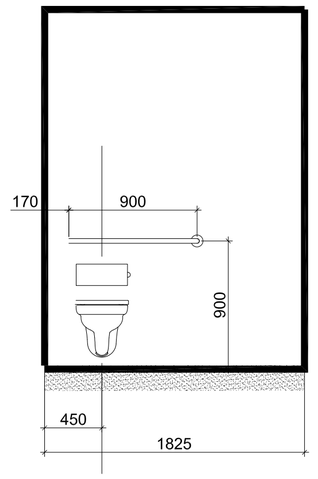

1
A-500 A-1105

არქიტექტორი:

შ.პ.ს. "თიმთიუ"

თბილისი საქართველო 0179 ქ. ფალიაშვილის ქ. #37

www.teamtwo.ge

დამკვეთი:

შპს " ლაქი დეველოპმენტი "

სართულის დიაგრამა:

გეგმის დიაგრამა:

პროექტის სახელი:

სტატუსი/ფაზა:

100% - არქიტექტურული სტადია

თარიღი: 2021.08.20

ნახაზის დასახელება:

სავაჭრო სივრცის დეტალიზაცია

ფურცლის ზომა: **A2**

ნახაზის ნომერი:

ორი ჯარი ან ჭიშჯარი მწკრივში
404.2.5 (ბ)

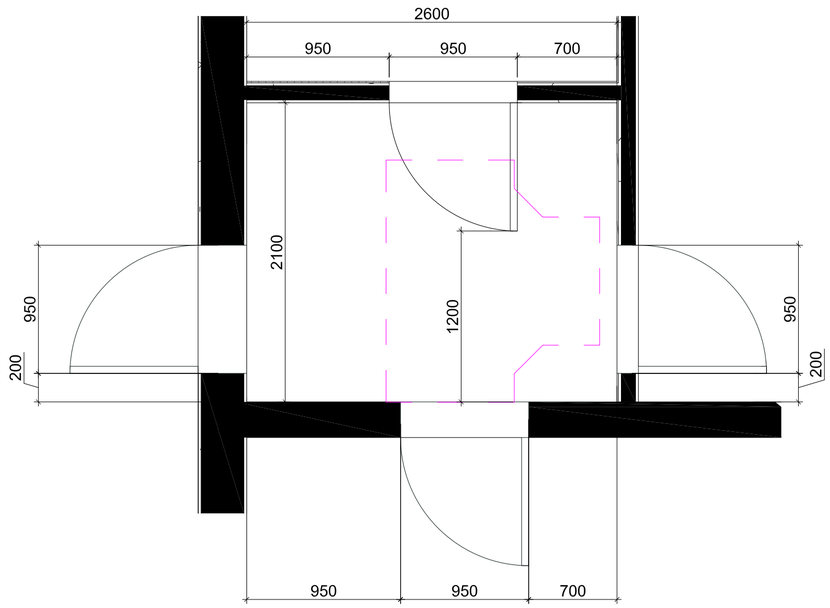

ვარიანტი 1
304.3.2.1 (ა)

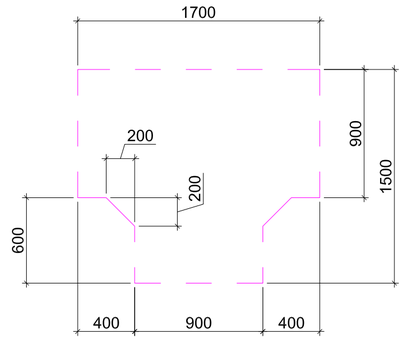

1
A-500 A-1105
1 : 30

არქიტექტორი:

შ.პ.ს. "თიმთიუ"

თბილისი საქართველო 0179 ქ ფალიაშვილის ქ. #37

www.teamtwo.ge

დამკვეთი:

შპს " ლაქი დეველოპმენტი "

სართულის დიაგრამა:

გეგმის დიაგრამა:

პროექტის სახელი:

სტატუსი/ფაზა:

100% - არქიტექტურული სტადია

თარიღი: 2021.08.20

ნახაზის დასახელება:

სავაჭრო სივრცის დეტალიზაცია

ფურცლის ზომა: **A2**

ნახაზის ნომერი:

ბორდიურის პანდუსი

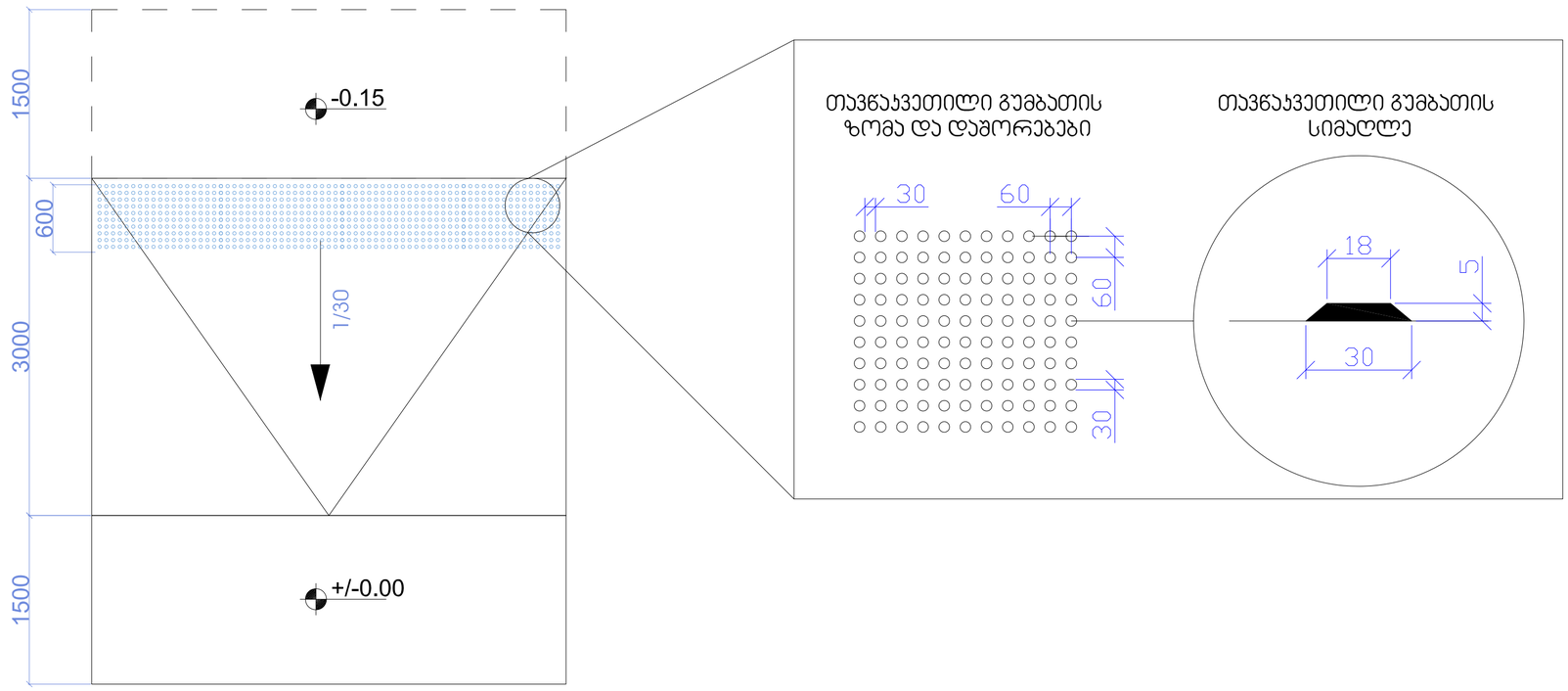

შენიშვნა: პანდუსის ამაღლება არ აღემატება 150მმ, შესაბამისად 405.8 ქვეთავის მიხედვით პანდუსს არ უნდა ჰქონდეს სახელურები

1
A-500 A-1105
1 : 100

არქიტექტორი:

შ.პ.ს. "თიმთიუ"

თბილისი საქართველო 0179 ც ფალიაშვილის #37

www.teamtwo.ge

დამკვეთი:

შპს " ლაქი დეველოპმენტი "

სართულის დიაგრამა:

გეგმის დიაგრამა:

პროექტის სახელი:

სტატუსი/ეტაპი:

100% - არქიტექტურული სტადია

თარიღი: 2021.08.20

ნახაზის დასახელება:

ბრაილის დეტალიზაცია

ფურცლის ზომა: **A2**

ნახაზის ნომერი:

კარ-ფანჯრების დეტალიზაცია მ. 1:50

კარის ზედაპირი უნდა იყოს გლუვი მინიმუმ 250 მმ-ის სახელურები, ჩამოსაწევი სახელურები, საკეტები, რაზები და მისაწვდომი კარის სხვა სამართავები ისეთი ფორმის იქნება, რომ ადვილად შეიძლებოდეს ერთი ხელით მოჭიდება და ასამუშავებლად საჭირო არიქნება მაბრად მოჭიდება, წვალება ან მაჯის ტრიალი დახურული კარის კავეულის ნაწილები და გაღებისთვის განკუთვნილი ძალა შესაბამისობაში იქნება შემდეგთან:

1. წინიდან მისაწვდომობისას ან მოწოლით გაღებადი, არაუმეტეს 66.7ნიუტონი
2. ბრუნვითი მოძრაობით გასაღები, არაუმეტეს 315 ნიუტონი სმ.
3. კარის მომხურავები ისე მოეწყობა რომ 90 გრადუსით ღია მფგომარეობიდან 12 გრადუსით გაღებულ მდგომარეობამდე კარის მისახურად საჭირო დრო არაუმცირეს 5 წამი იქნება კარის ზამბარიანი ანჯამები ისე მოეწყობა, რომ 70 გრადუსით ღია მდგომარეობიდან დახურულ მდგომარეობამდე კარი არაუმცირეს 1.5 წამში გადავა.

ცეცხლმედეგი კარისგან განსხვავებული კარის მოწოლით ან გამოწევით გაღებისთვის საჭირო ძალა შესაბამისობაში იქნება შემდეგთან შენობაში განთავსებული ანჯამიანი კარი: არაუმეტეს 22.2 ნიუტონი

—

ჯ-1

კარი ზღურბლის გარეშე მიმხურავით

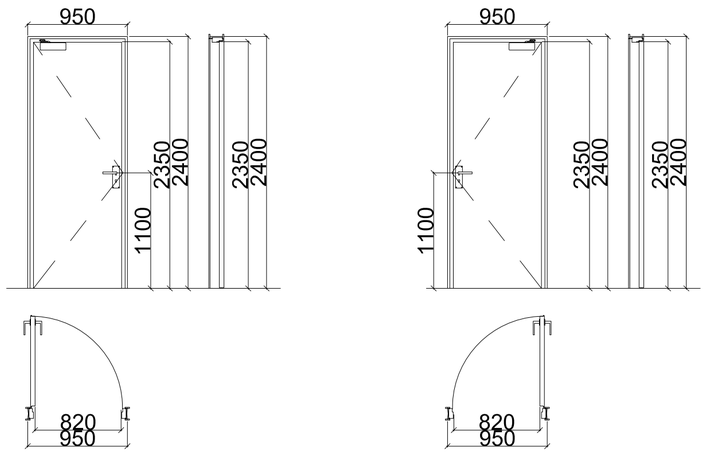

ჯ-3

კარი ზღურბლის და მიმხურავის გარეშე

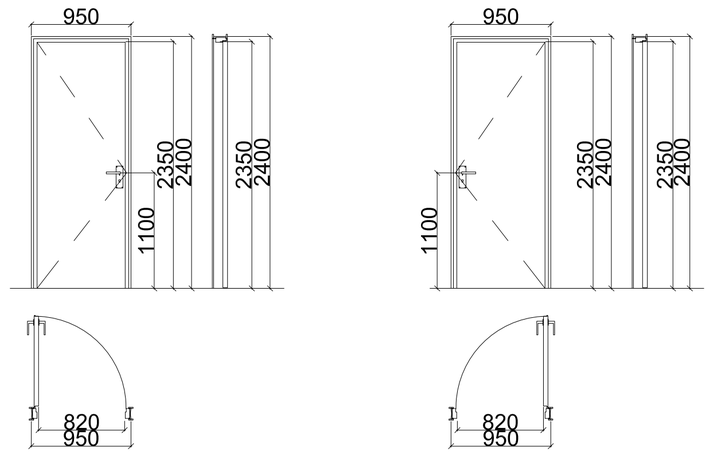

ჯ-2

კარი ზღურბლით მიმხურავის გარეშე

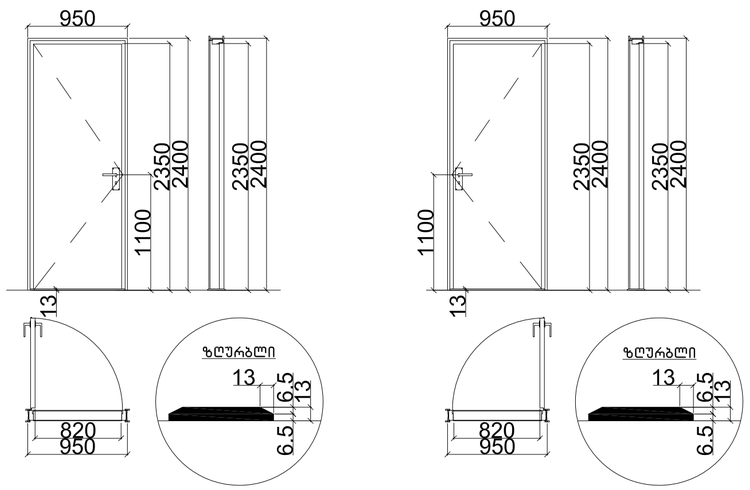

1 / A-500 | A-1105

1 : 50

არქიტექტორი:

შ.პ.ს. "თიმთიუ"

თბილისი, საქართველო 0179 ქ. ფალიაშვილის 83

www.teamtwo.ge

დამკვეთი:

შპს " ლაქი დეველოპმენტი "

სართულის დიაგრამა:

გეგმის დიაგრამა:

პროექტის სახელი:

სტატუსი/ფაზა:

100% - არქიტექტურული სტადია

თარიღი: 2021.08.20

ნახაზის დასახელება:

სავაჭრო სივრცის დეტალიზაცია

ფურცლის ზომა: A2

ნახაზის ნომერი:

ბრაილის ზომები სურ.703.4.3
ბრაილის გაზომვა

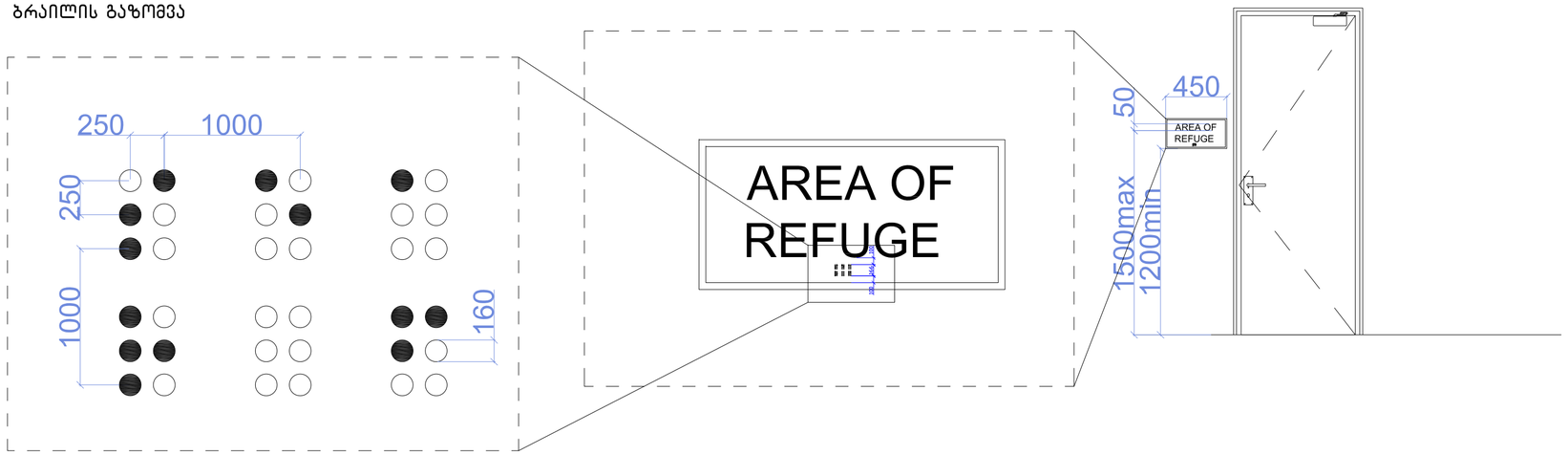

1
A-500 A-1105
1 : 10

არქიტექტორი:

შ.პ.ს. "თიმთიუ"

თბილისი, საქართველო 0179 ვლადიმერ კომაროვის #37

www.teamtheo.ge

დამკვეთი:

შპს " ლაქი დეველოპმენტი "

სართულის დიაგრამა:

გეგმის დიაგრამა:

პროექტის სახელი:

სტატუსი/ფაზა:
100% - არქიტექტურული სტადია

თარიღი: 2021.08.20

ნახაზის დასახელება:
ბრაილის დეტალიზაცია

ფურცლის ზომა: **A2**

ნახაზის ნომერი:

ნიშანი ამობურცული სიმბოლოებით და ბრაილით გზა-ყიბის შესასვლელთან და გარეთ გამავალ ყველა კართან

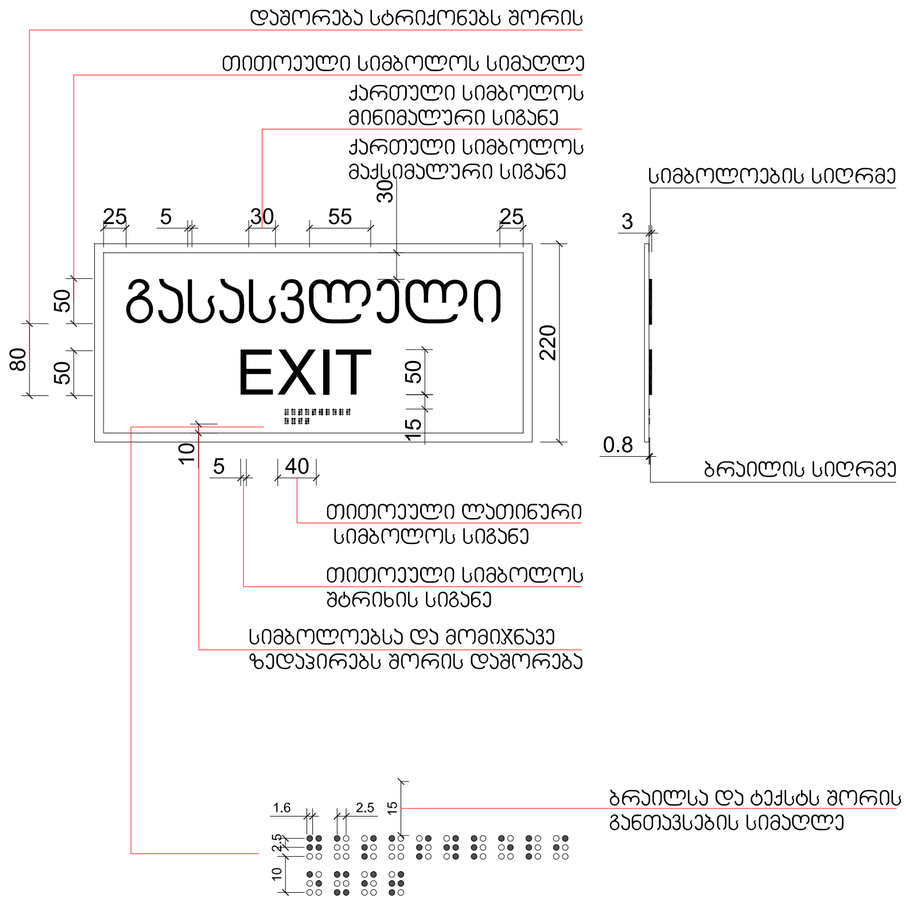

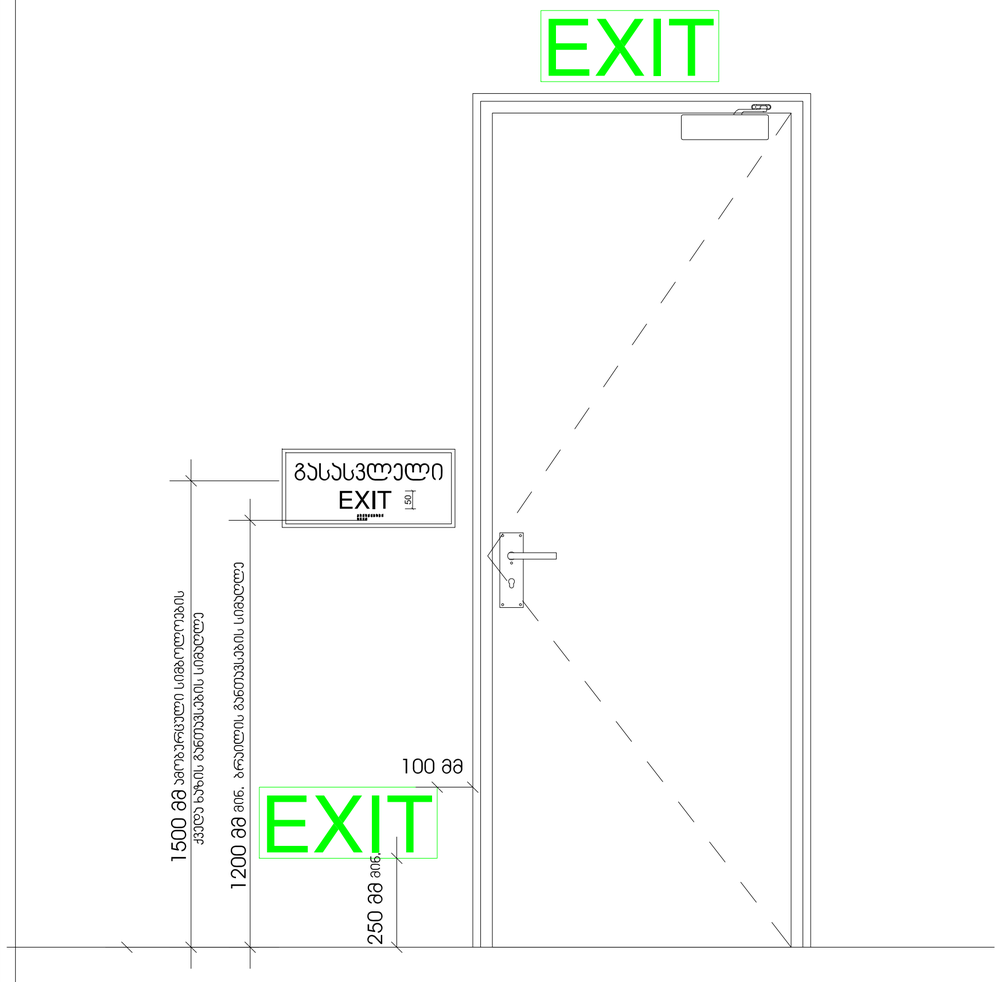

1 / A-500 / A-1105

1 : 100

არქიტექტორი:

შ.პ.ს. "თიმთიუ"

თბილისი, საქართველო 0179 ვ. ფილიშვილის ქ. #37

www.teamtwo.ge

დამკვეთი:

შპს " ლაქი დეველოპმენტი "

სართულის დიაგრამა:

გეგმის დიაგრამა:

პროექტის სახელი:

სტატუსი/ფაზა:

100% - არქიტექტურული სტადია

თარიღი: 2021.08.20

ნახაზის დასახელება:

ბრაილის დეტალიზაცია

ფურცლის ზომა: A2

ნახაზის ნომერი:

ნიშანი პიქტოგრამებით, ამობურცული ნიშნებით და ბრაილით
განთავსდება
მისაწვდომ ტუალეტებთან კარის მომიჯნავედ

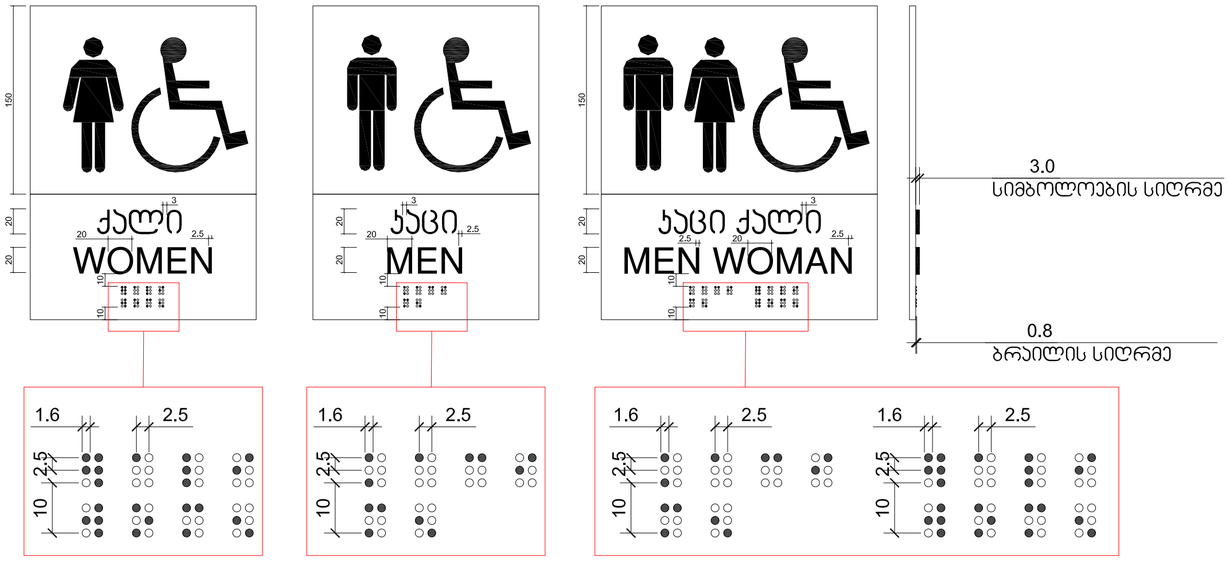

1
A-500 A-1105
1 : 10

არქიტექტორი:

შ.პ.ს. "თიმთიუ"

თბილისი საქართველოს 0179 ქ. ცოლიყოფილის #37

www.teamtwo.ge

დამკვეთი:

შპს " ლაქი დეველოპმენტი "

სართულის დიაგრამა:

გეგმის დიაგრამა:

პროექტის სახელი:

სტატუსი/ფაზა:

100% - არქიტექტურული სტადია

თარიღი: 2021.08.20

ნახაზის დასახელება:

ბრაილის დეტალიზაცია

ფურცლის ზომა: **A2**

ნახაზის ნომერი: