არსებული ადმინისტრაციული შენობის გეგმა 1:100 მ.

არსებული პირველი სართულის ადმინისტრაციული შენობის გეგმა 1:100 მ.

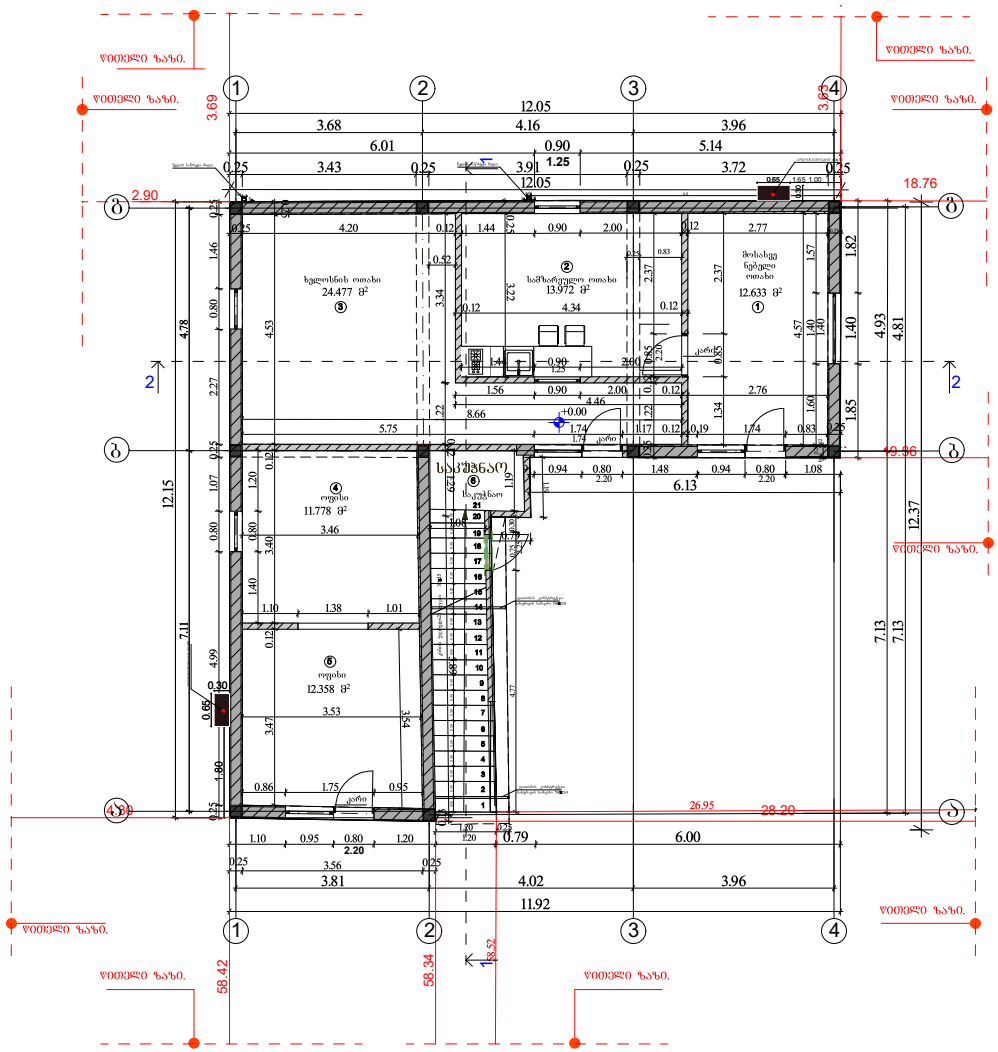
ზელოსნის ოთახი
24.477 მ²
სამზარეულო ოთახი
13.972 მ²
მოსასვენებელი ოთახი
12.633 მ²
ოფისი
11.778 მ²
ოფისი
12.358 მ²
საკუჭნაო
საკუჭნაო
WC
ფიქსი
ფიქსი
ფიქსი

არსებული ადმინისტრაციული შენობის სახურავის გეგმა 1:100 მ.

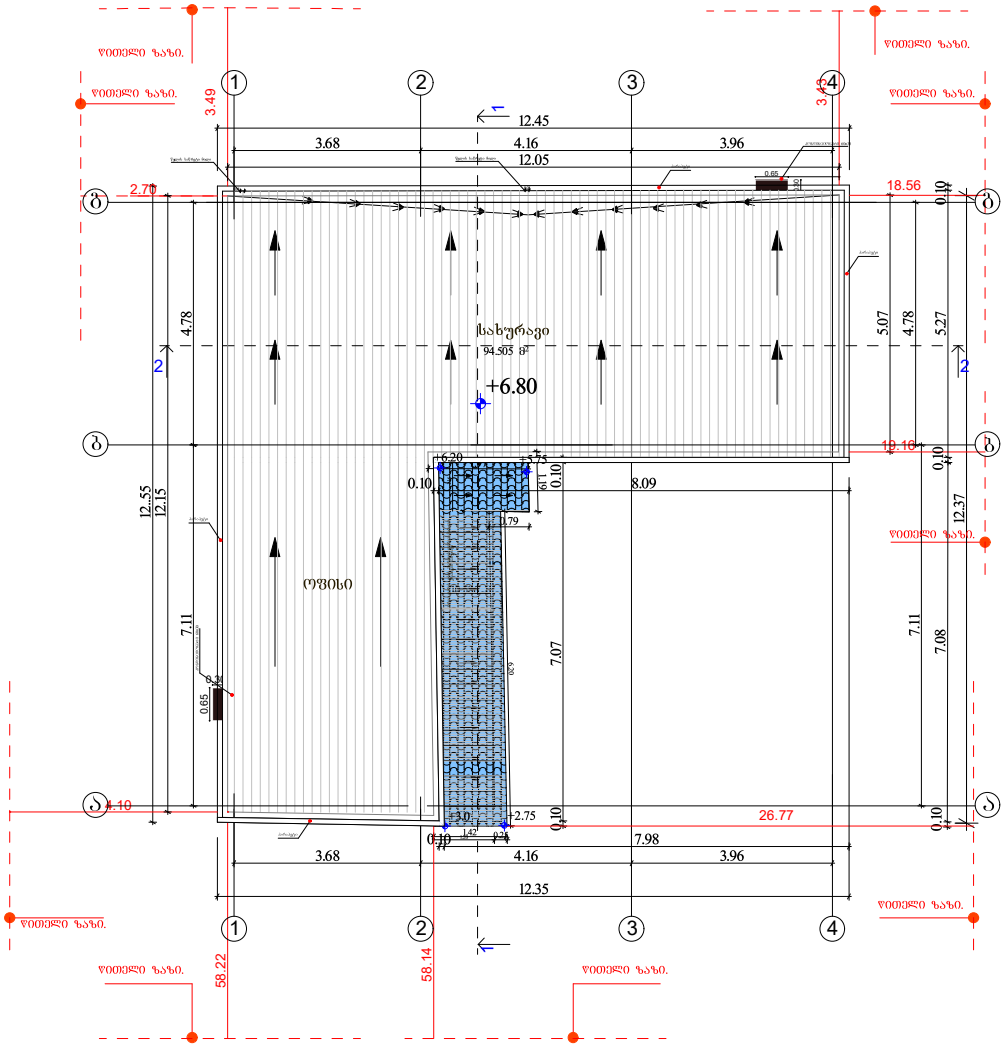

შენიშვნა

1. ნახაზზე ზომები მოცემულია სმ, ნიშნულები მ.

პრ.მთ.არქ.	ბიორბი დგებუაძე			ობიექტ. №	
არქიტექტორი	ბიორბი დგებუაძე				
დამკვეთი	შპს "ეკოგაზ ჰლოუსი			თარიღი	27.12.2021
			ქ.თბილისი, დ.აღმაშენებლის ხეივანი #260 ს/კ 01.72.14.006.338		
				სტადია	ფურცელი	ფურ-ბი
				ა.პ.	2	16
			არსებული ადმინისტრაციული შენობის სახურავის გეგმა		

არსებული ფარდულის გეგმა 1:100 მ.

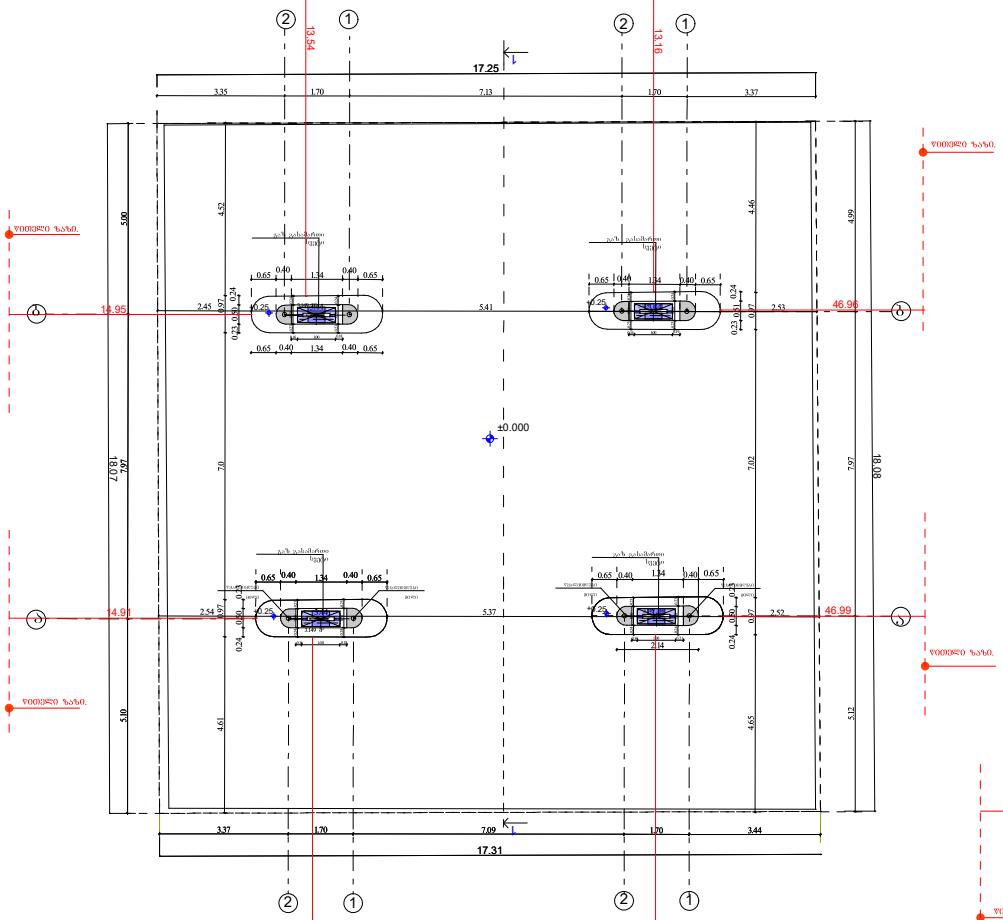

არსებული ფარდულის სახურავის გეგმა 1:100 მ.

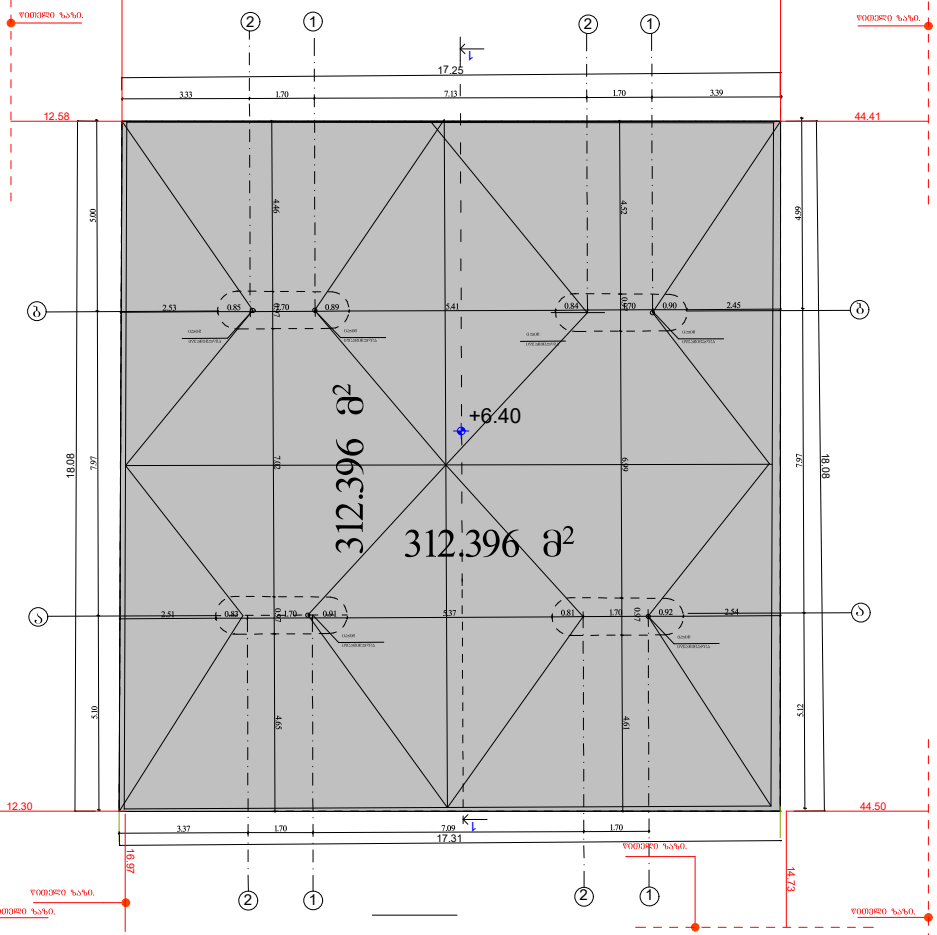

პრ.მთ.არქ.	გიორგი დგებუაძე		ნიშნები. №	
არქიტექტორი	გიორგი დგებუაძე			
დამკვეთი	შპს "ეკოგაზ პლიუსი"		თარიღი	27.12.2021

ქალაქი თბილისი, დაეთ აღმაშენებლის ხეივანი გაზ გამართვა სადგური(ს/კ 01.72.14.006.338)

სტადია	ფურცელი	ფურ-ბი
ა.პ.	3	16

არსებული ფარდულის გეგმა , არსებული ფარდულის სახურავის გეგმა I-2 I-2 ა-ბ ა-ბ ღერძებში

საპროექტო ფარდულის გეგმა 1:100 მ.

საპროექტო ფარდულის გეგმა 1:100 მ.

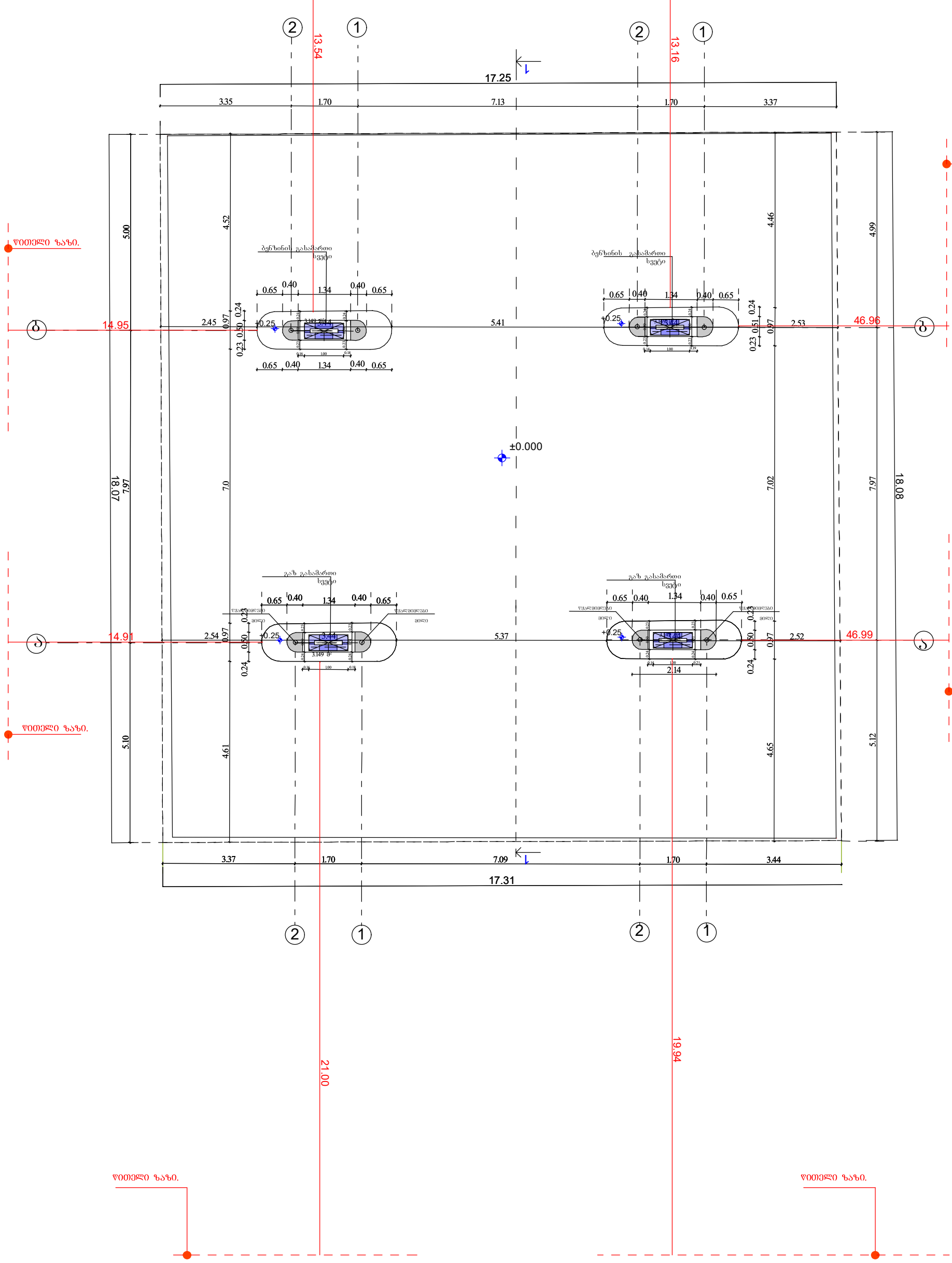

საპროექტო ფარდულის სახურავის გეგმა 1:100 მ.

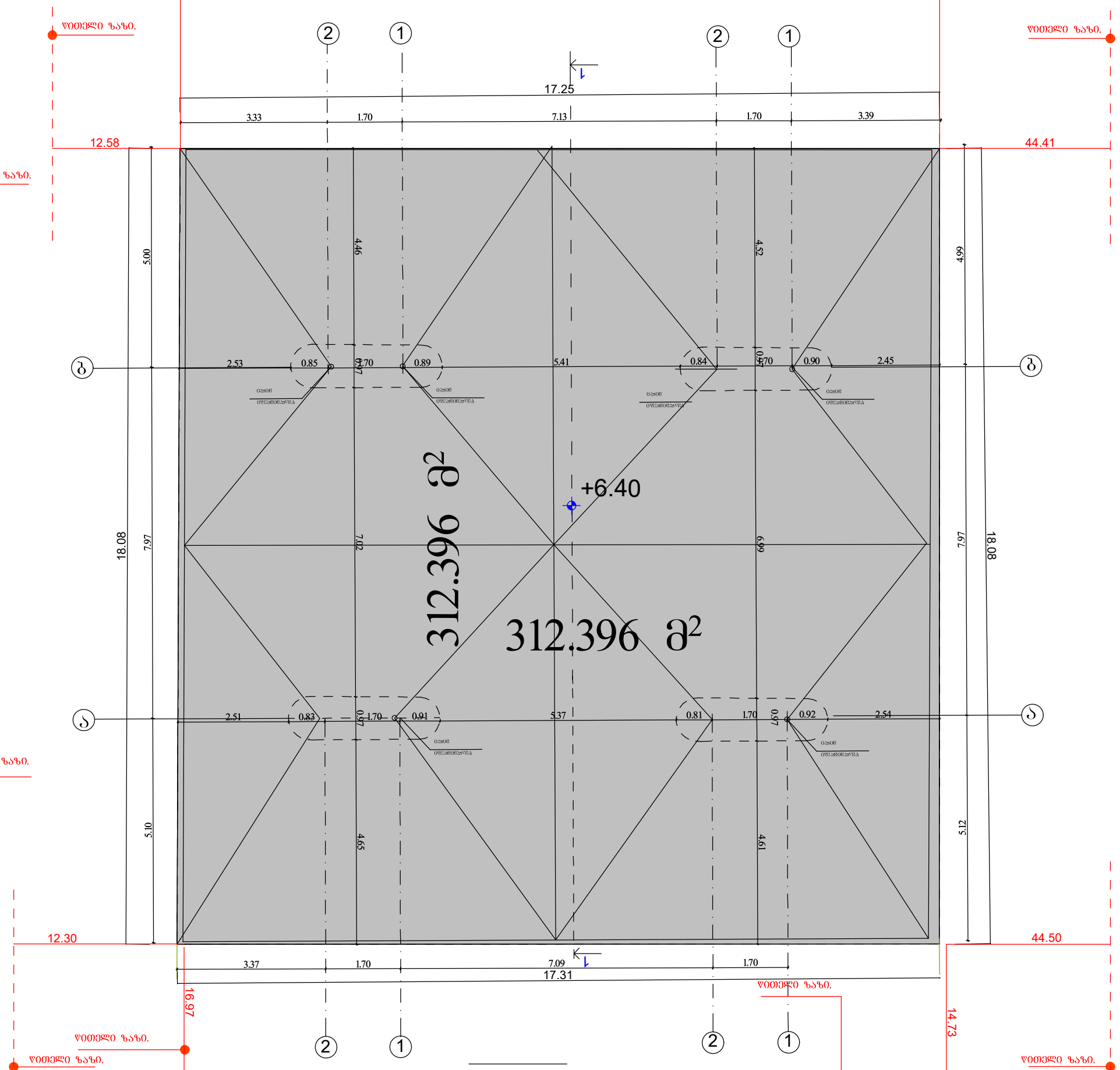

პრ.მთ.არქ.	გიორგი ღვებუაძე			ინვენტ. №	
არქიტექტორი	გიორგი ღვებუაძე				
დამკვეთი	შპს "ეკოგაზ პლიუსი			თარიღი	27.12.2021
			ქალაქი თბილისი, დავით აღმაშენებელის ხეივანი გაზ გამართი სადგური(ს/კ 01.72.14.006.338)		
				სტადია	ფურცელი	ფურ-ბი
				ა.პ.	4	16
			საპროექტო ფარდულის გეგმა , საპროექტო ფარდულის სახურავის გეგმა 1-2 1-2 ა-ბ ა-ბ ღერძებში		

არსებული საკომპრესოროს გეგმა 1 :100 მ

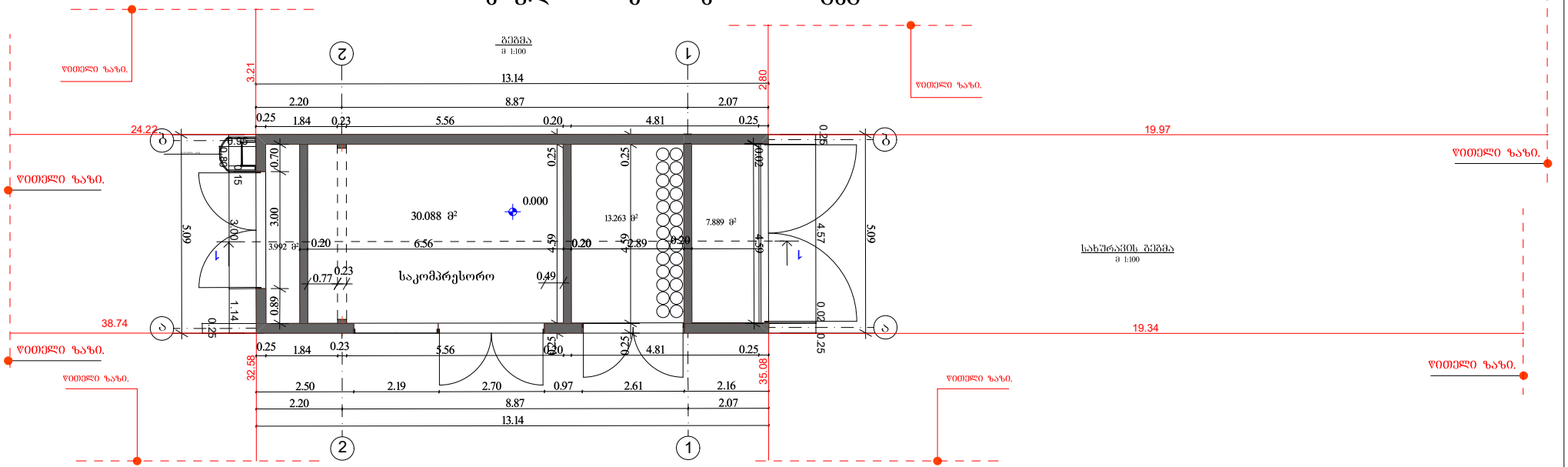

სახურავის გეგმა
მ 1:100

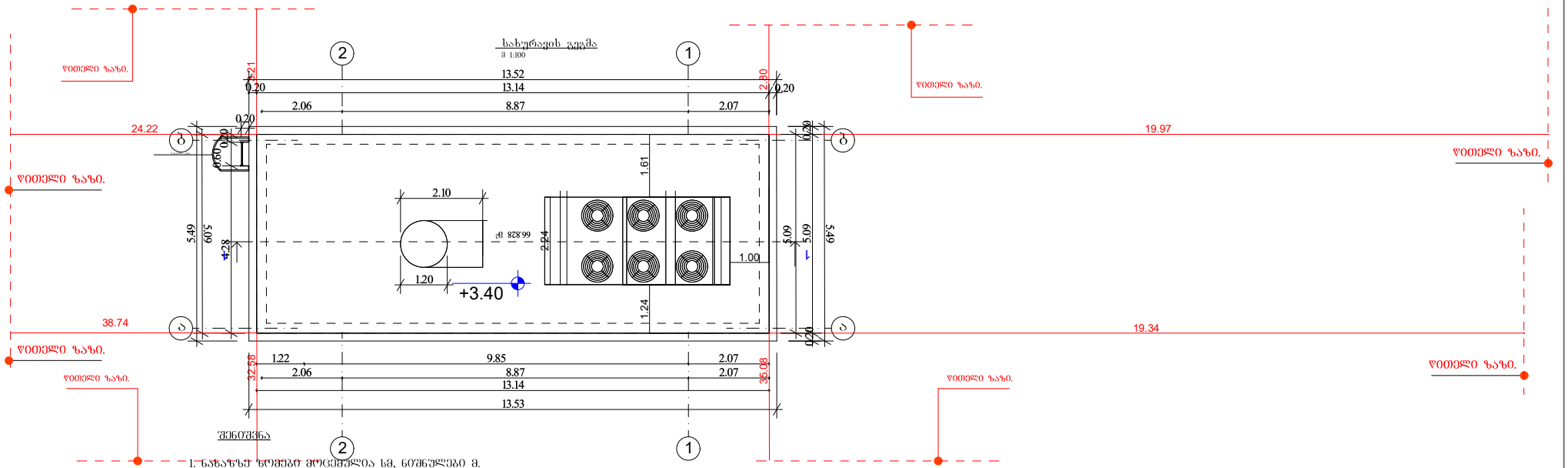

შენიშვნა

1. ნახაზზე ზომები მოცემულია სმ, ნიშნულები მ.

	გიორგი დგებუაძე			ცვლილ. №	
არქ.მთ.არქ.	გიორგი დგებუაძე				
არქიტექტორი	შპს "ეკოგაზ პლიუსი"			თარიღი	27.12.2021
დამკვეთი			ქალაქი თბილისი, დავით აღმაშენებლის ხეივანი გაზ გამართვა სადგური(ს/კ 01.72.14.006.338)		
				სტადია	ფურცელი	ფურც-ბი
				ა.პ.	5	16
			არსებული საკომპრესოროს გეგმა არსებული საკომპრესოროს სახურავის გეგმა 1-2 1-2 დერძებში		

არსებული ტუალტის გეგმა 1:100 მ.

ტვალეტის გეგმა

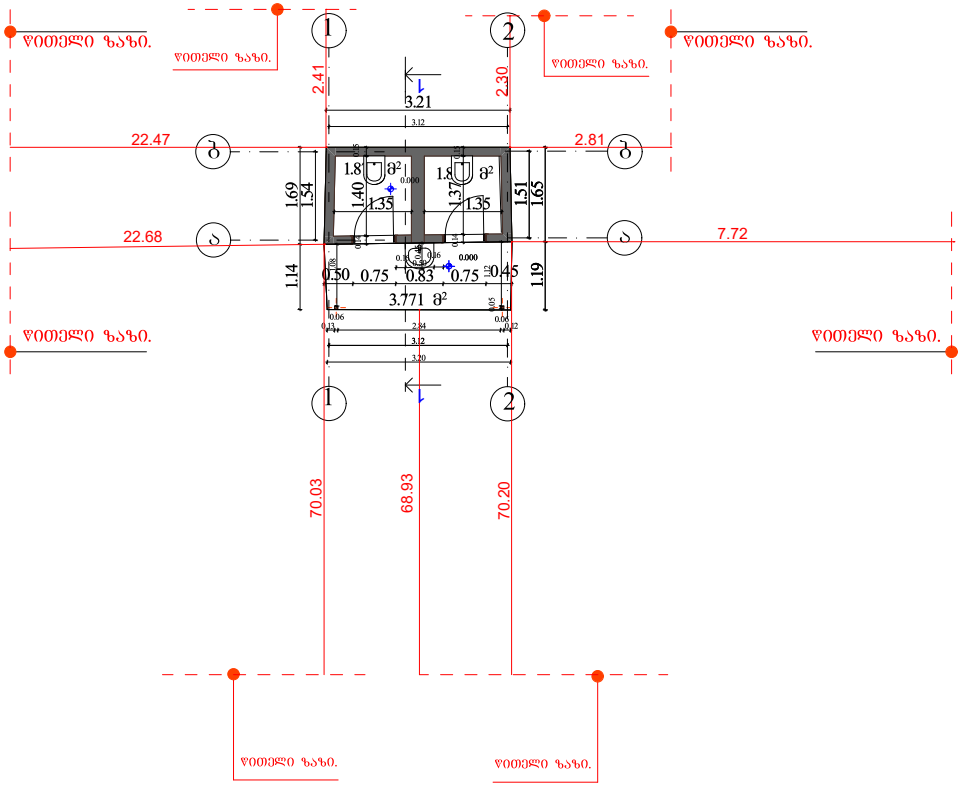

ტვალეტის სახურავის გეგმა

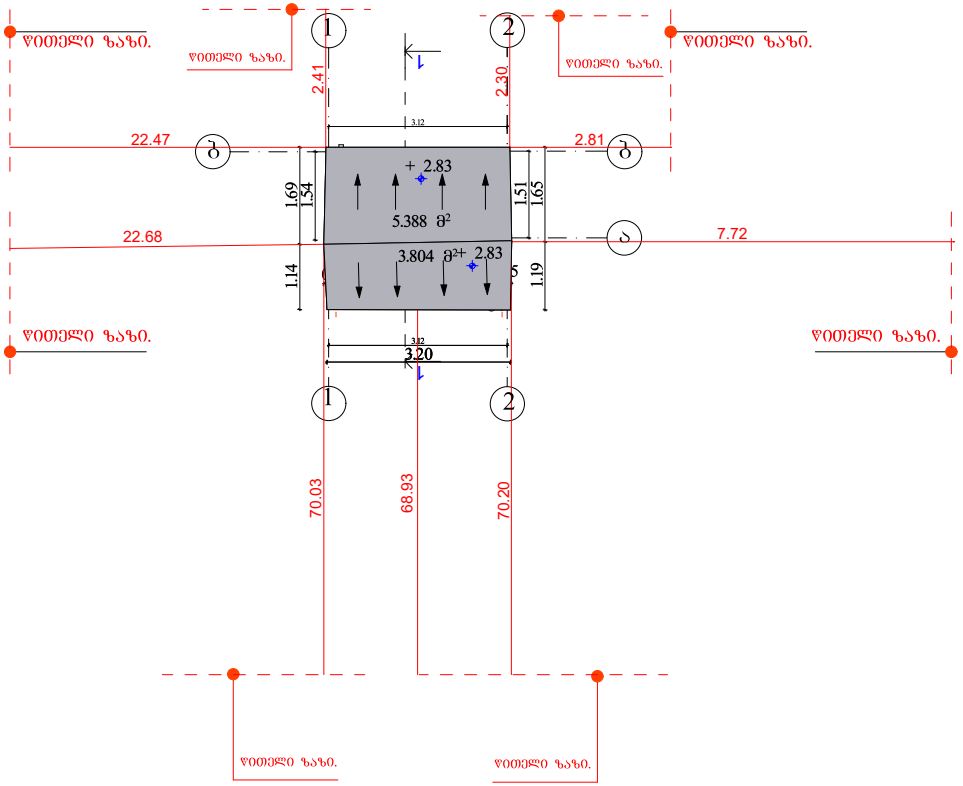

პრ.მთ.არქ.	გიორგი დგებუაძე			ობიექტ. №	
არქიტექტორი	გიორგი დგებუაძე				
დამკვეთი	შპს "ეკოგაზ პლიუსი			თარიღი	27.12.2021
			ქალაქი თბილისი, დავით აღმაშენებლის ხეივანი გაზ გამართი სადგური(ს/კ 01.72.14.006.338)		
				სტადია	ფურცელი	ფურ-ბი
				ა.პ.	6	16
			ტუალეტის გეგმა ტვალეტის სახურავის გეგმა		

არსებული მოსაცდელის გეგმა 1:100 მ.

არსებული მოსაცდელის გეგმა

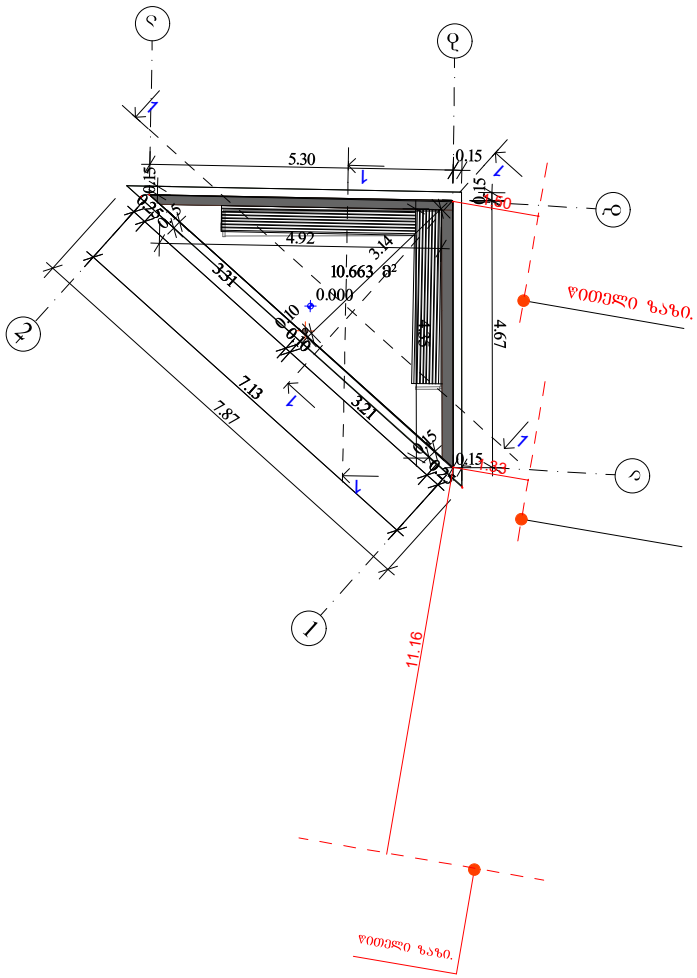

არსებული მოსაცდელის სახურავის გეგმა

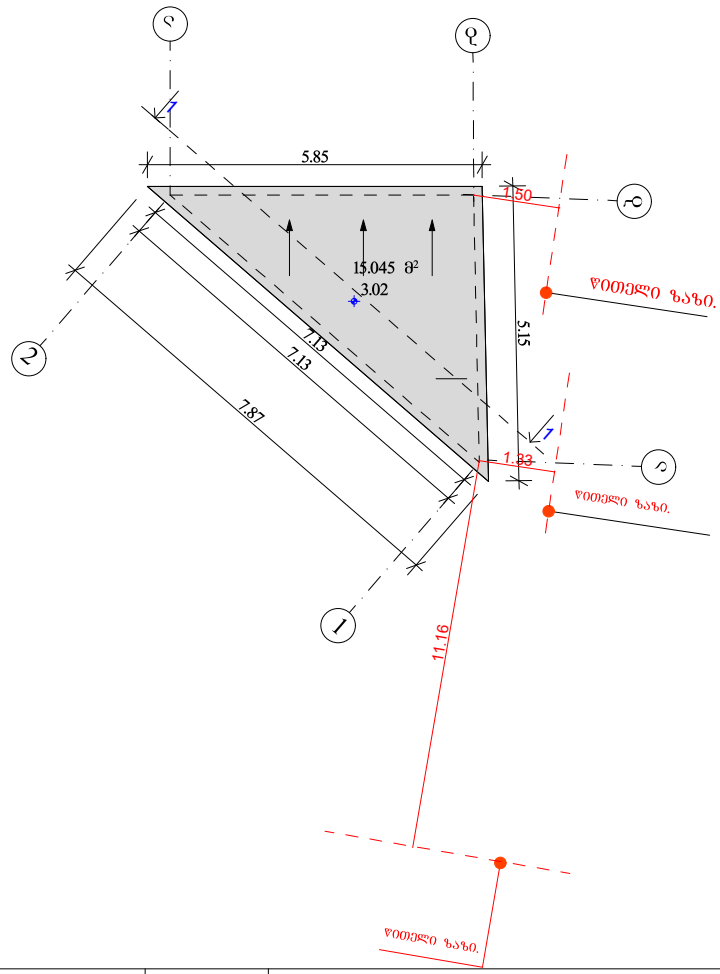

არ.მთ.არქ.	გიორგი დგებუაძე			ნახვრტ. №	
არქიტექტორი	გიორგი დგებუაძე				
დამკვეთი	შპს "ეკოგაზ ჰლიუსი			თარიღი	27.12.2021
			ქალაქი თბილისი, დავით აღმაშენებლის ხეივანი გაზ გამართვი სადგური(ს/კ 01.72.14.006.338)		
				სტადია	ფურცელი	ფურ-ბი
				ა.პ.	7	16
			არსებული მოსაცდელის გეგმა, არსებული მოსაცდელის სახურავის გეგმა		

არსებული ჯიხურის გეგმა მ. 1:100

არსებული ჯიხურის გეგმა

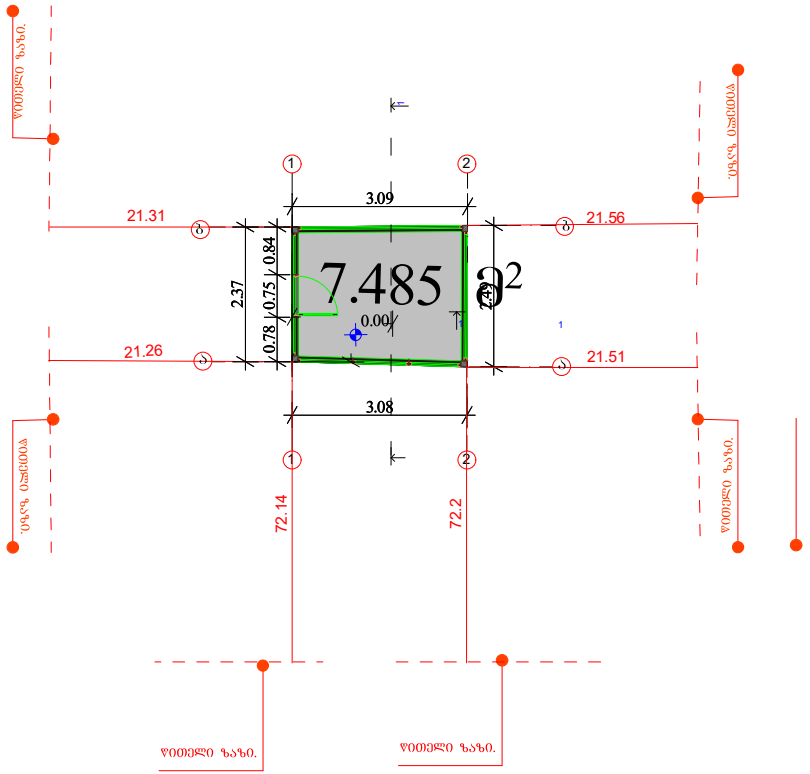

არსებული ჯიხურის სახურავის გეგმა

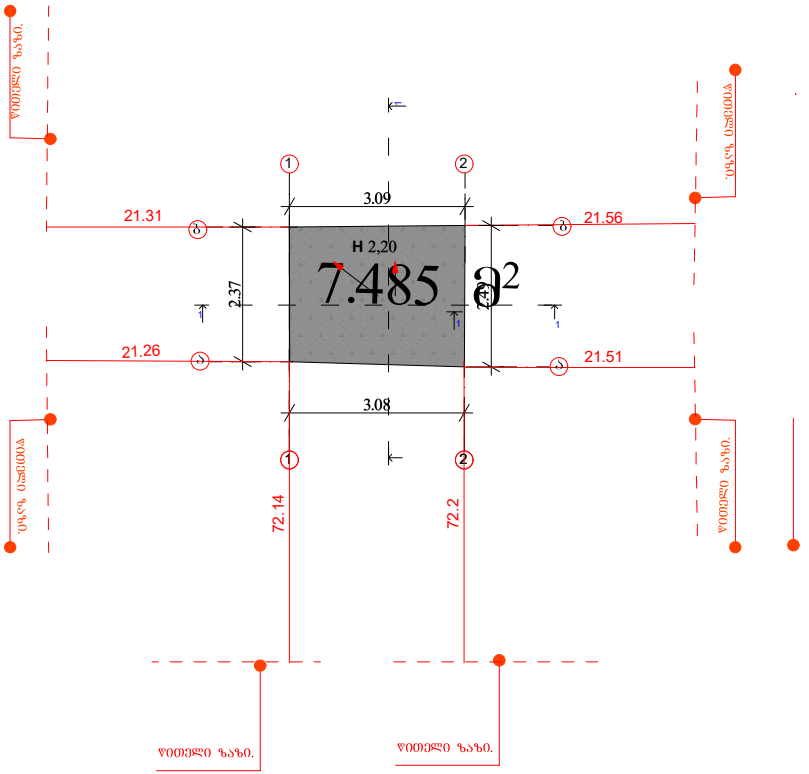

პრ.მთ.არქ.	გიორგი დგებუაძე			ნახვნტ. №	
არქიტექტორი	გიორგი დგებუაძე				
დამკვეთი	შპს "ეკოგაზ პლიუსი			თარიღი	27.12.2021
			ქალაქი თბილისი, დავით აღმაშენებლის ხეივანი გაზ გამართი სადგური(ს/კ 01.72.14.006.338)		
				სტადია	ფურცელი	ფურ-ბი
				ა.პ.	8	16
			არსებული ჯიხურის მოსაცდელის გეგმა		

არსებული მომსახურე პერსონალის დამხმარე ჯიხური მ. 1:100

არსებული მომსახურე პერსონალის დამხმარე ჯიხური გეგმა

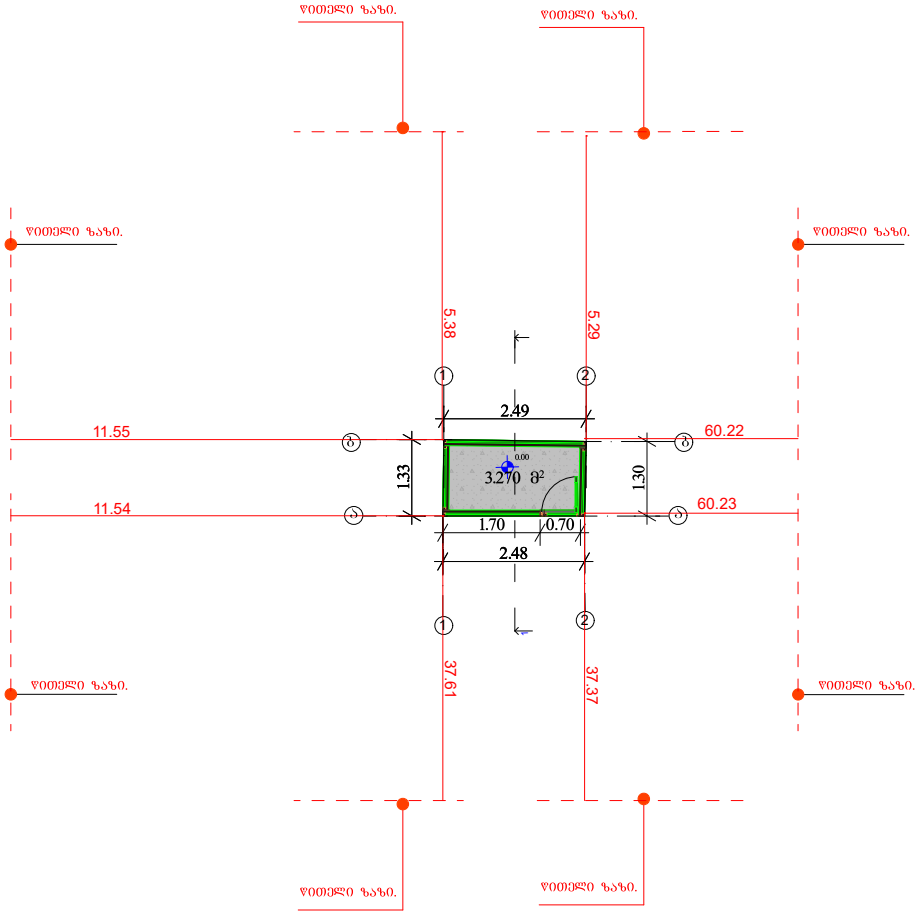

არსებული მომსახურე პერსონალის დამხმარე ჯიხური სახურავის გეგმა

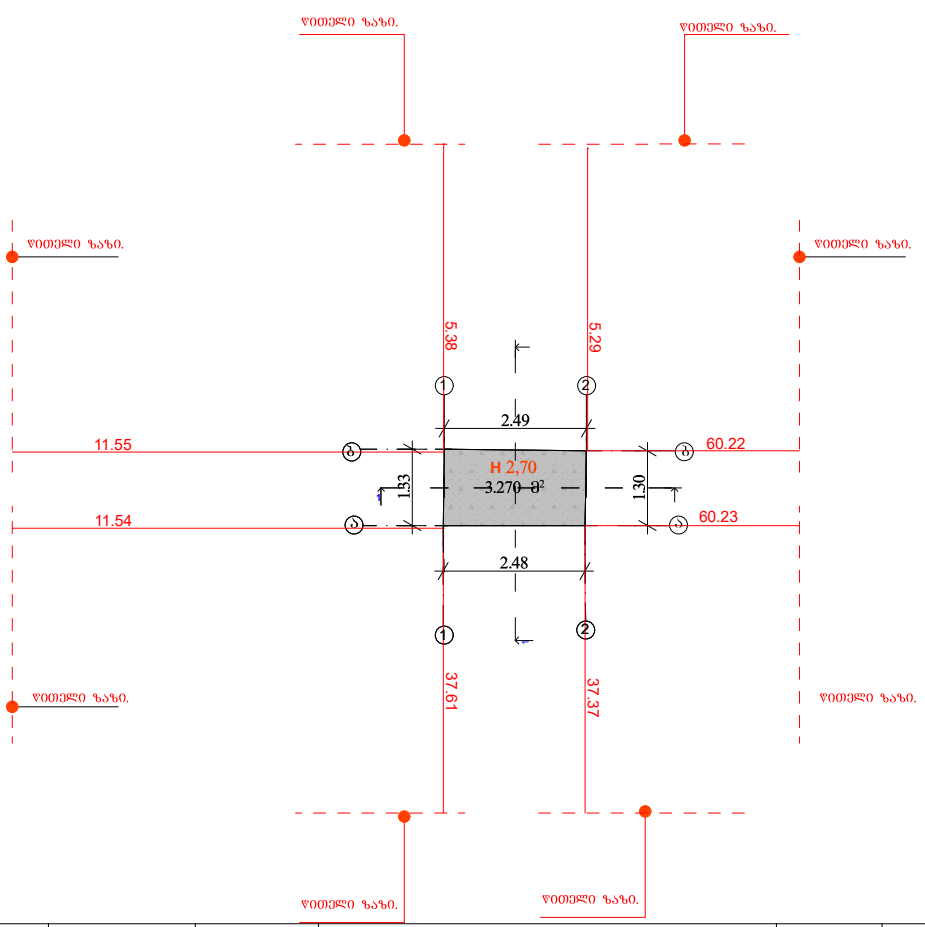

არ.მთ.არქ.	გიორგი დგებუაძე			ინვენტ. №	
არქიტექტორი	გიორგი დგებუაძე				
დამკვეთი	შპს "ეკოგაზ პლიუსი			თარიღი	27.12.2021
			ქალაქი თბილისი, დავით აღმაშენებლის ხეივანი გაზ გამართი სადგური(ს/კ 01.72.14.006.338)		
				სტადია	ფურცელი	ფურ-ბი
				ა.პ.	9	16
			არსებული ჯიხურის გეგმა		

არსებული ელექტრო ქვესადგური გეგმა 1 :100 მ

არსებული ელექტრო ქვესადგურის გეგმა 1 :100 მ

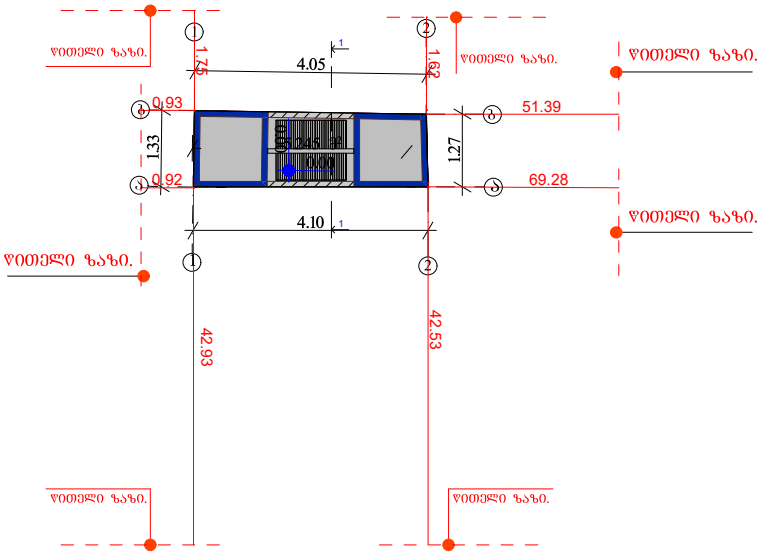

არსებული ელექტრო ქვესადგურის სახურავის გეგმა 1 :100 მ

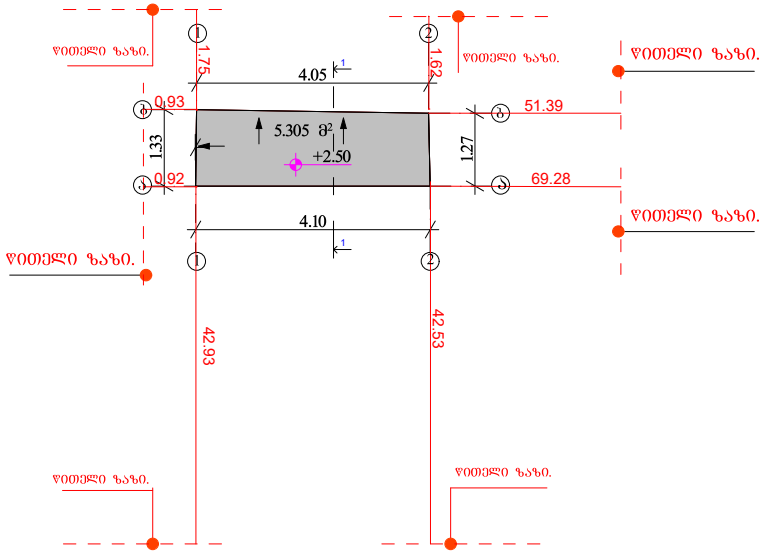

პრ.მთ.არქ.	გიორგი დგებუაძე			ობიექტ. №	
არქიტექტორი	გიორგი დგებუაძე				
დამკვეთი	შპს "ეკოგაზ პლიუსი			თარიღი	27.12.2021
			ქალაქი თბილისი, დავით აღმაშენებლის ხეივანი გაზ გამართი სადგური(ს/კ 01.72.14.006.338)		
				სტადია	ფურცელი ფურ-ბი
				ა.პ.	10 16
			არსებული ელექტრო ქვესადგურის გეგმა სახურავის გეგმა		

არსებული მოსაცდელის გეგმა მ. 1:100

არსებული მოსაცდელის გეგმა

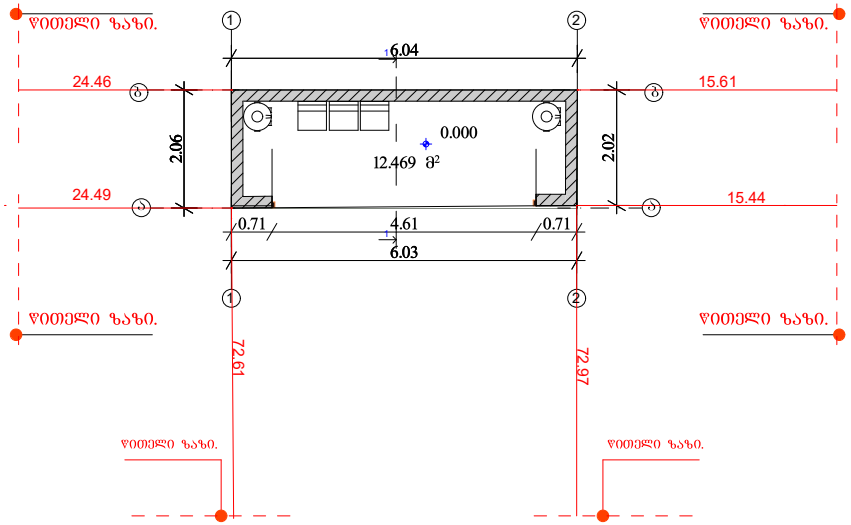

არსებული მოსაცდელის სახურავის გეგმა

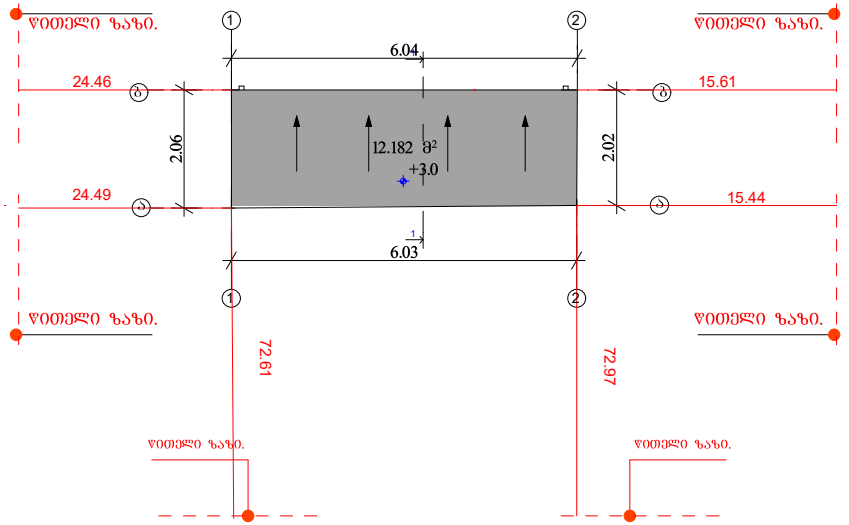

პრ.მთ.არქ.	გიორგი დგებუაძე			ინვენტ. №	
არქიტექტორი	გიორგი დგებუაძე				
დამკვეთი	შპს "ეკოგაზ პლიუსი			თარიღი	27.12.2021
			ქალაქი თბილისი, დავით აღმაშენებლის ხეივანი გაზ გამართი სადგური(ს/კ 01.72.14.006.338)		
				სტადია	ფურცელი	ფურ-ბი
				ა.პ.	11	16
			არსებული მოსაცდელის გეგმა მოსაცდელის სახურავის გეგმა		

არსებული ფასის მაჩვენებლის გეგმა

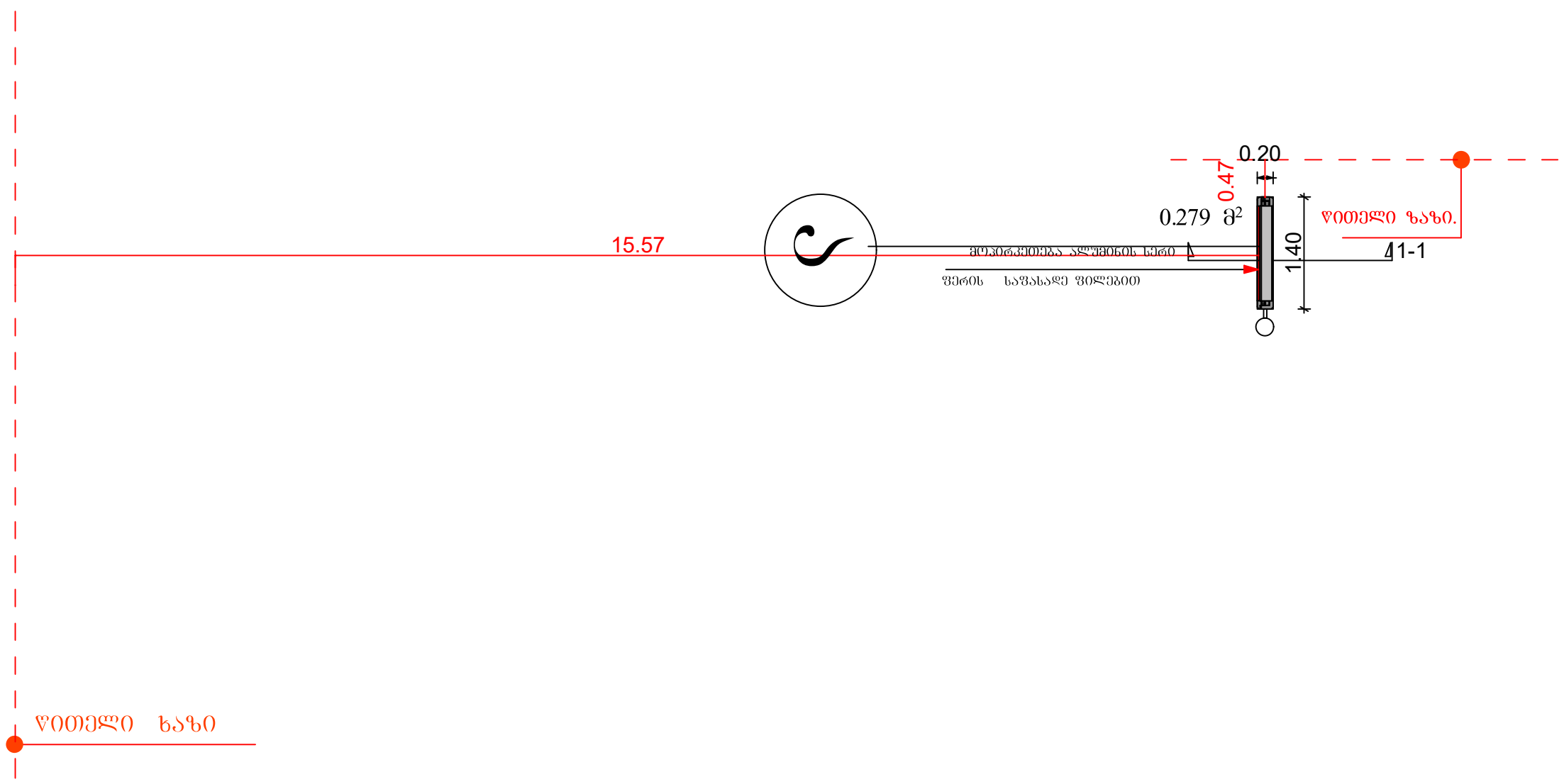

პრ.მთ.არქ.	გიორგი დგებუაძე			ინვენ.№	
არქიტექტორი	გიორგი დგებუაძე				
დამკვეთი	შპს "ეკოგაზ პლიუსი			თარიღი	27.12.2021
			ქ.თბილისი, დ.აღმაშენებლის ხეივანი #260 ს/კ 01.72.14.006.338		
				სტადია	ფურცელი / ფურ-ბი
				მ. 1:100	12 / 16
			არსებული ფასის მაჩვენების გეგმა		

არსებული მოსაცდელის გეგმა მ. 1:100

არსებული მოსაცდელის გეგმა

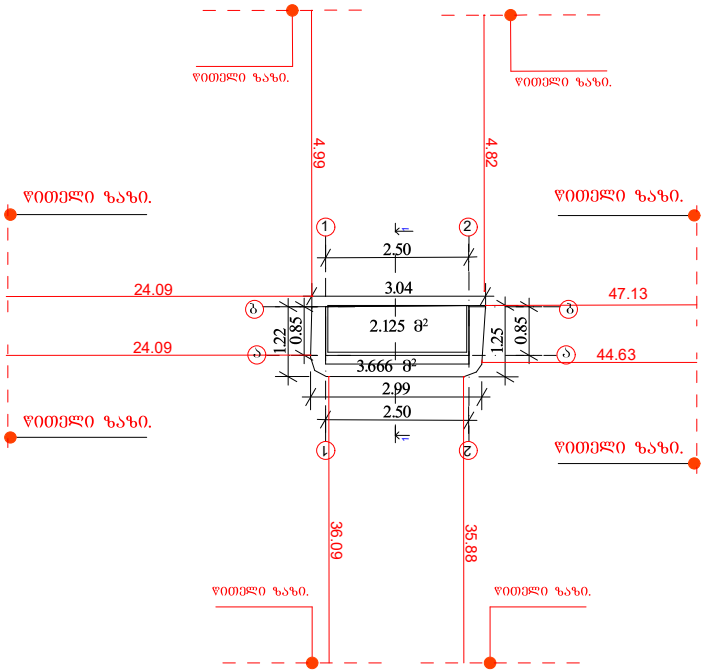

არსებული მოსაცდელის სახურავის გეგმა

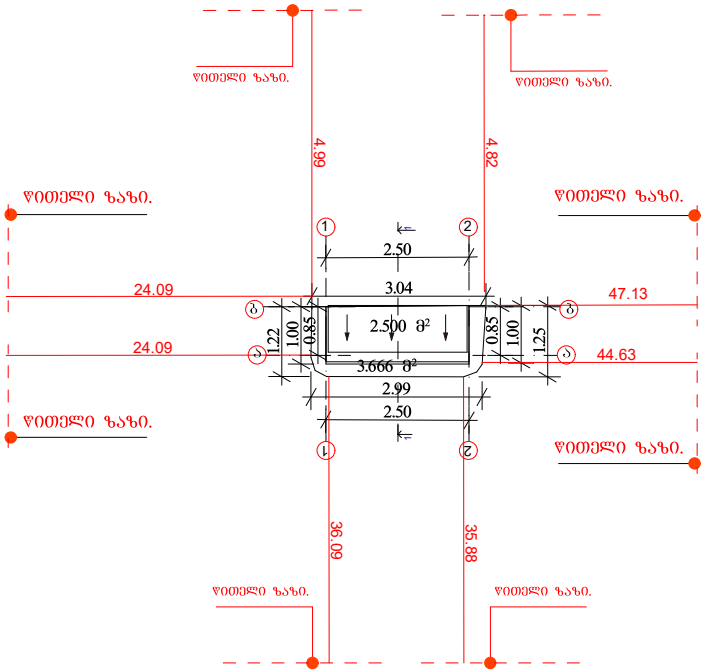

პრ.მთ.არქ.	გიორგი დგებუაძე			ობიექტ. №	
არქიტექტორი	გიორგი დგებუაძე				
დამკვეთი	შპს "ეკოგაზ პლიუსი			თარიღი	27.12.2021
			ქ.თბილისი, დ.აღმაშენებლის ხეივანი #260 ს/კ 01.72.14.006.338		
				სტადია	ფურცელი ფურ-ბი
				ა.პ.	13 16
			არსებული მოსაცდელის გეგმა		

არსებული დამცავი კედლის გეგმა მ. 1:100

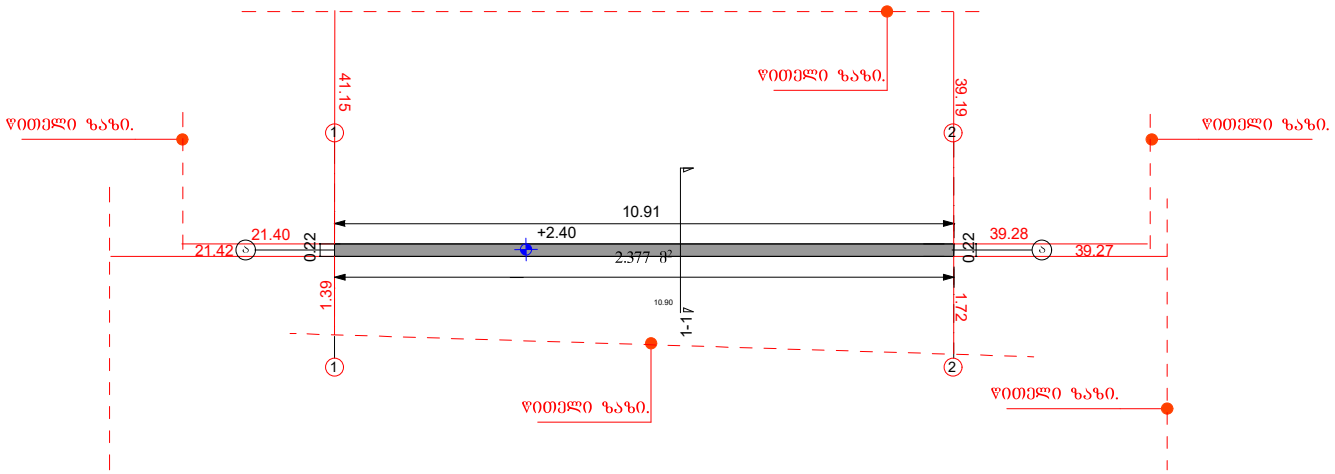

პრ.მთ.არქ.	გიორგი დეკანაძე			ნახვინტ. №	
არქიტექტორი	გიორგი დეკანაძე				
დამკვეთი	შპს "ეკოგაზ პლიუსი			თარიღი	27.12.2021
			ქ.თბილისი, დ.აღმაშენებლის ხეივანი #260 ს/კ 01.72.14.006.338		
				სტადია	ფურცელი	ფურ-ბი
				ა.პ.	14	16
			არსებული დამცავი კედლის გეგმა		

არსებული დამცავი კედლის გეგმა

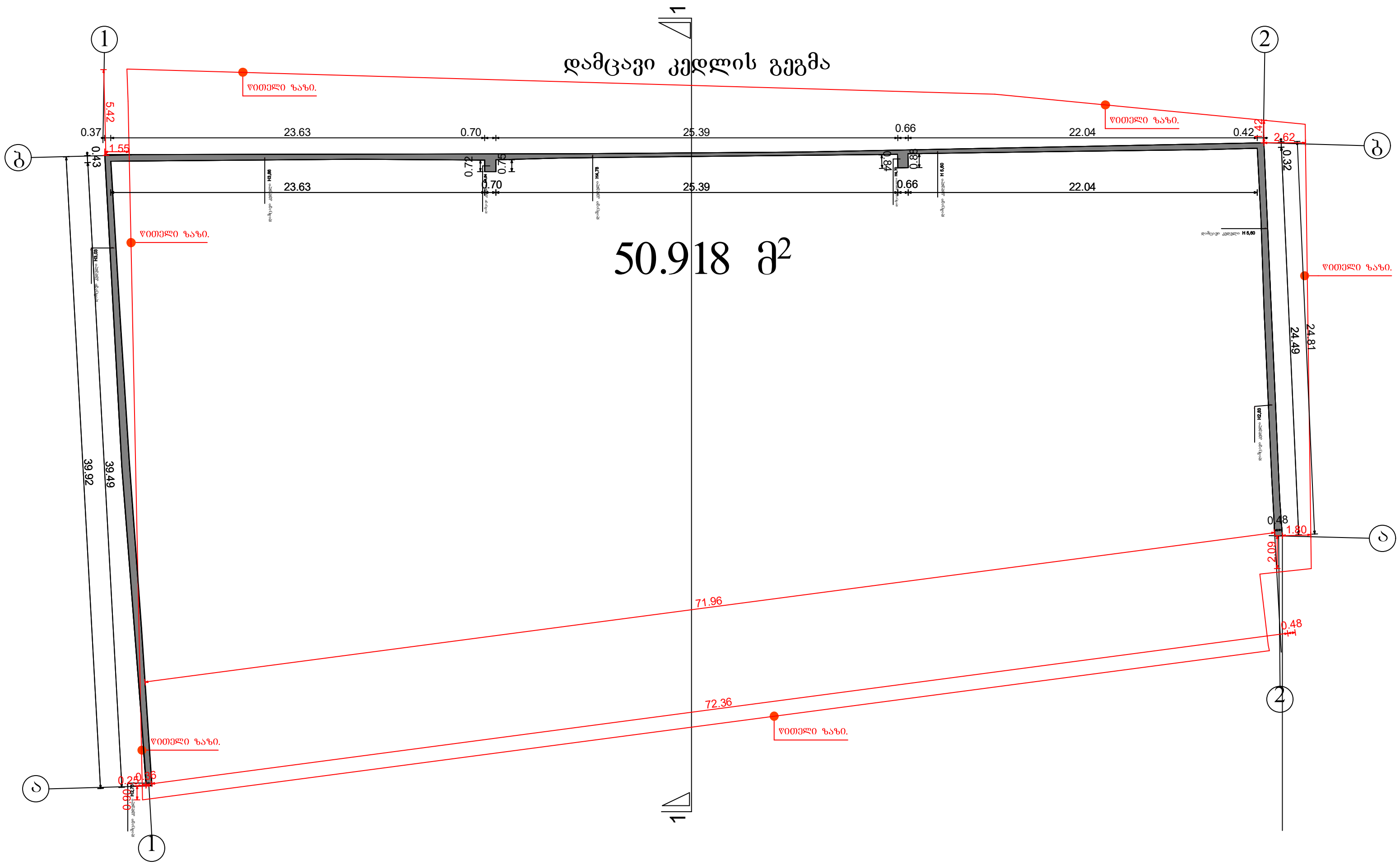

პრ.მთ.არქ.	გიორგი დგებუაძე			ინვენტ. №	
არქიტექტორი	გიორგი დგებუაძე				
დამკვეთი	შპს "ეკოგაზ პლიუსი			თარიღი	27.12.2021
			ქ.თბილისი, დ.აღმაშენებლის ხეივანი #260 ს/კ 01.72.14.006.338		
			სტადია	ფურცელი	ფურ-ბი
			ა.პ.	19	19
			ღობის გეგმა		

საპროექტო ბენზინის რეზერვუარების გეგმა

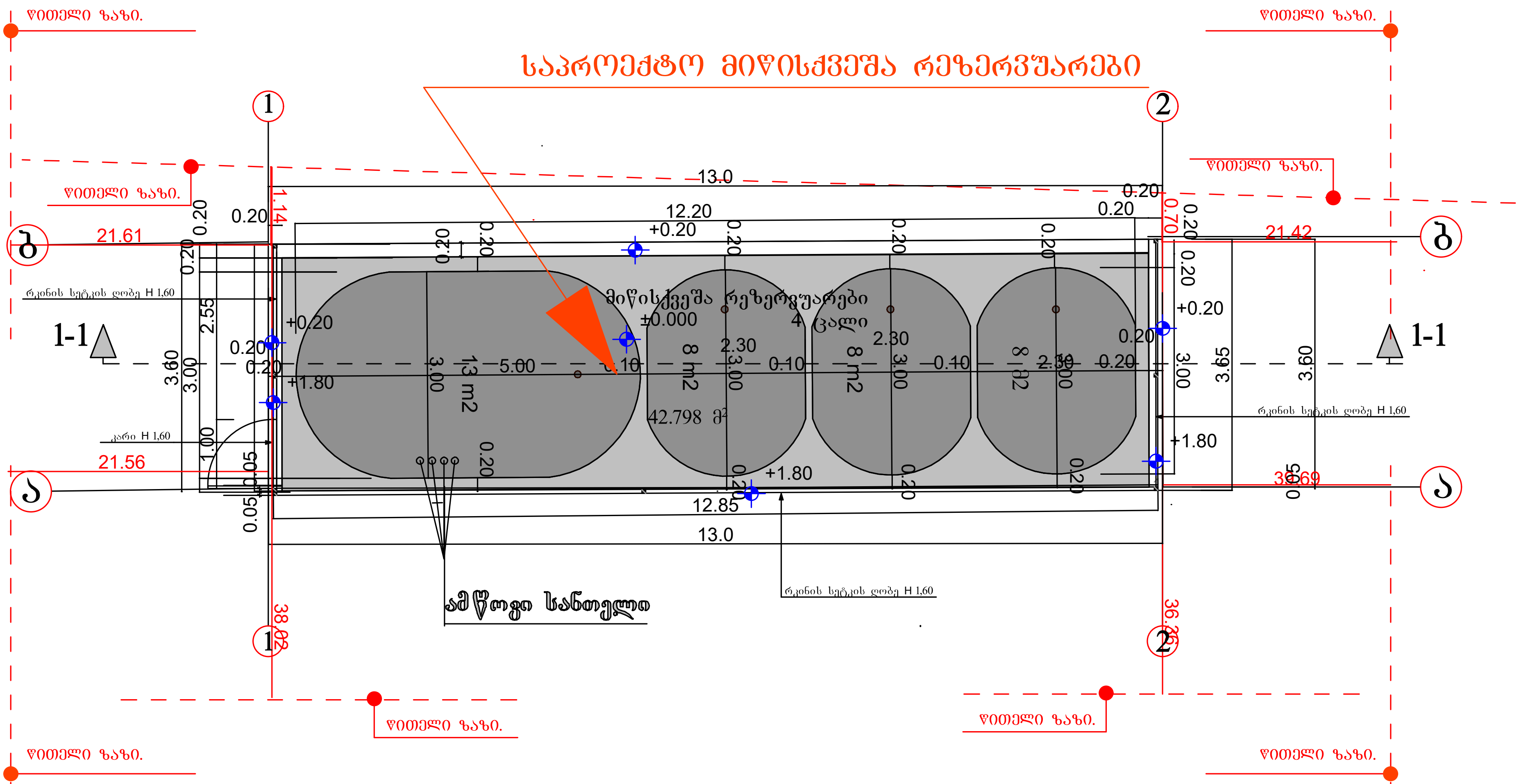

პრ.მთ.არქ.	გიორგი დგებუაძე			ინვენ.№	
არქიტექტორი	გიორგი დგებუაძე				
დამკვეთი	შპს "ეკოგაზ პლიუსი"			თარიღი	27.12.2021
			ქ.თბილისი, დ.აღმაშენებლის ხეივანი #260 ს/კ 01.72.14.006.338		
				სტადია	ფურცელი	ფურ-ბი
				მ. 1:100	15	16
			საპროექტო ბენზინ რეზერვუარის გეგმა		

არსებული ადმინისტრაციული შენობის კიბის უჯრესიდ გეგმა

არსებული ადმინისტრაციული შენობის კიბის უჯრესიდ გეგმა

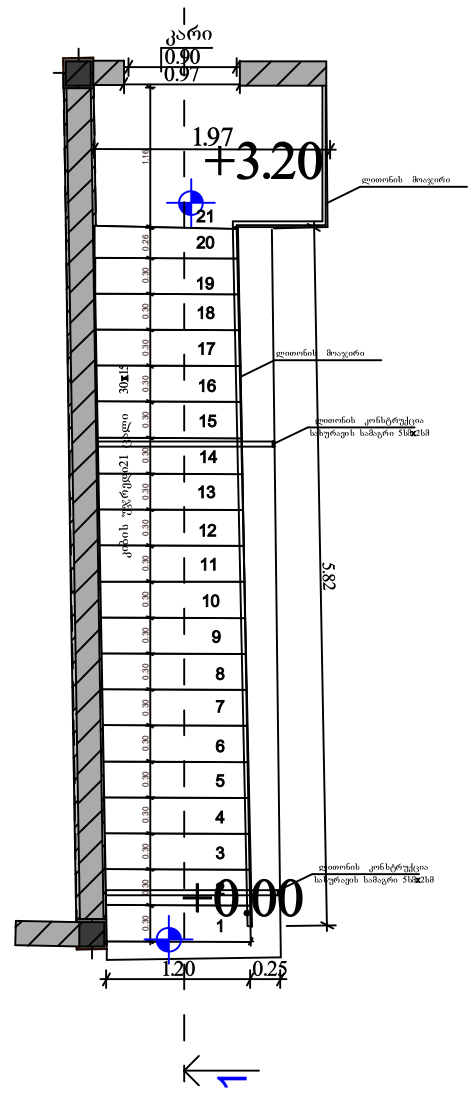

არსებული ადმინისტრაციული შენობის კიბის უჯრესიდ ჭრილი 1-1 ღერძებში

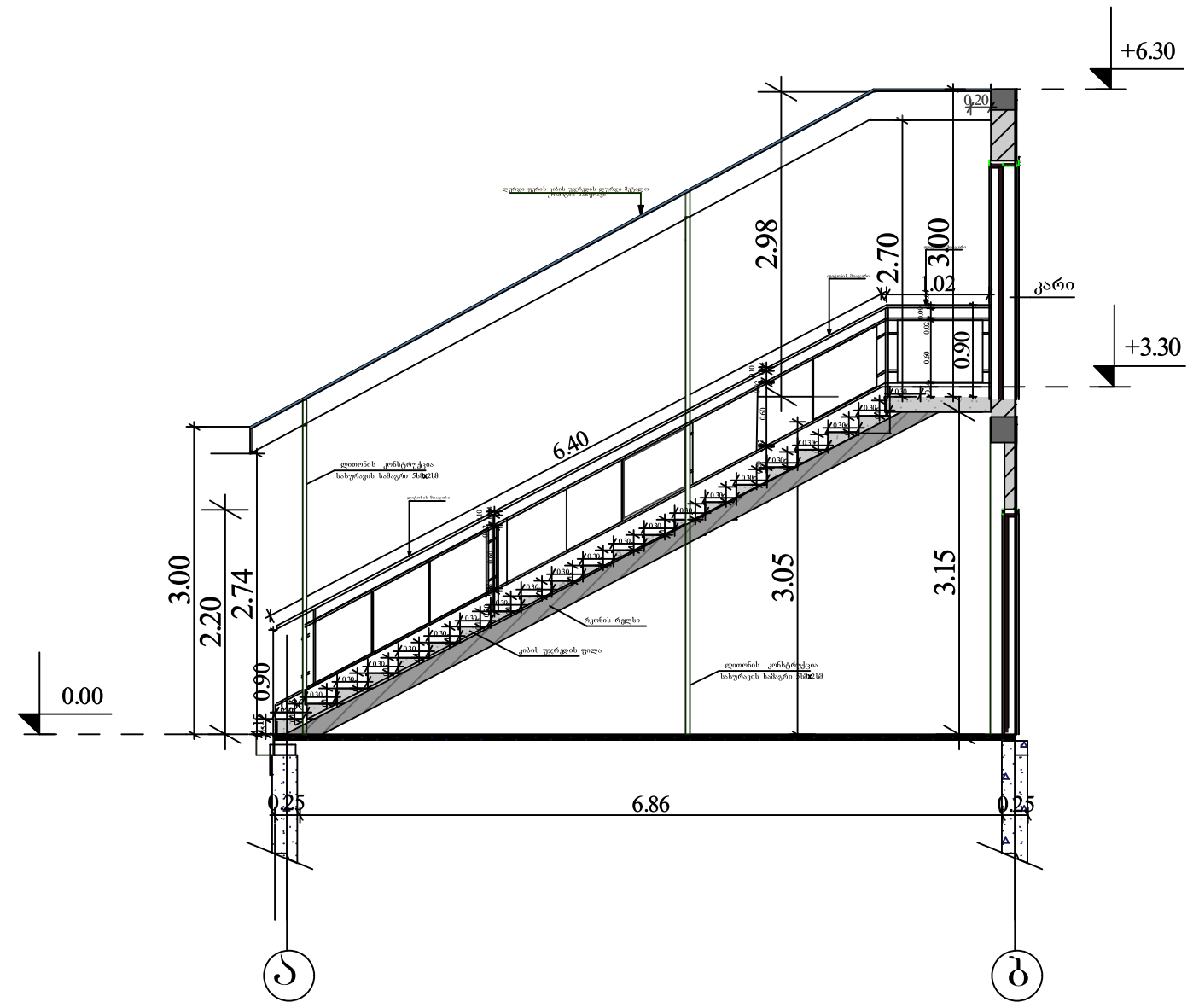

არსებული ადმინისტრაციული შენობის კიბის უჯრესიდის ფასადი

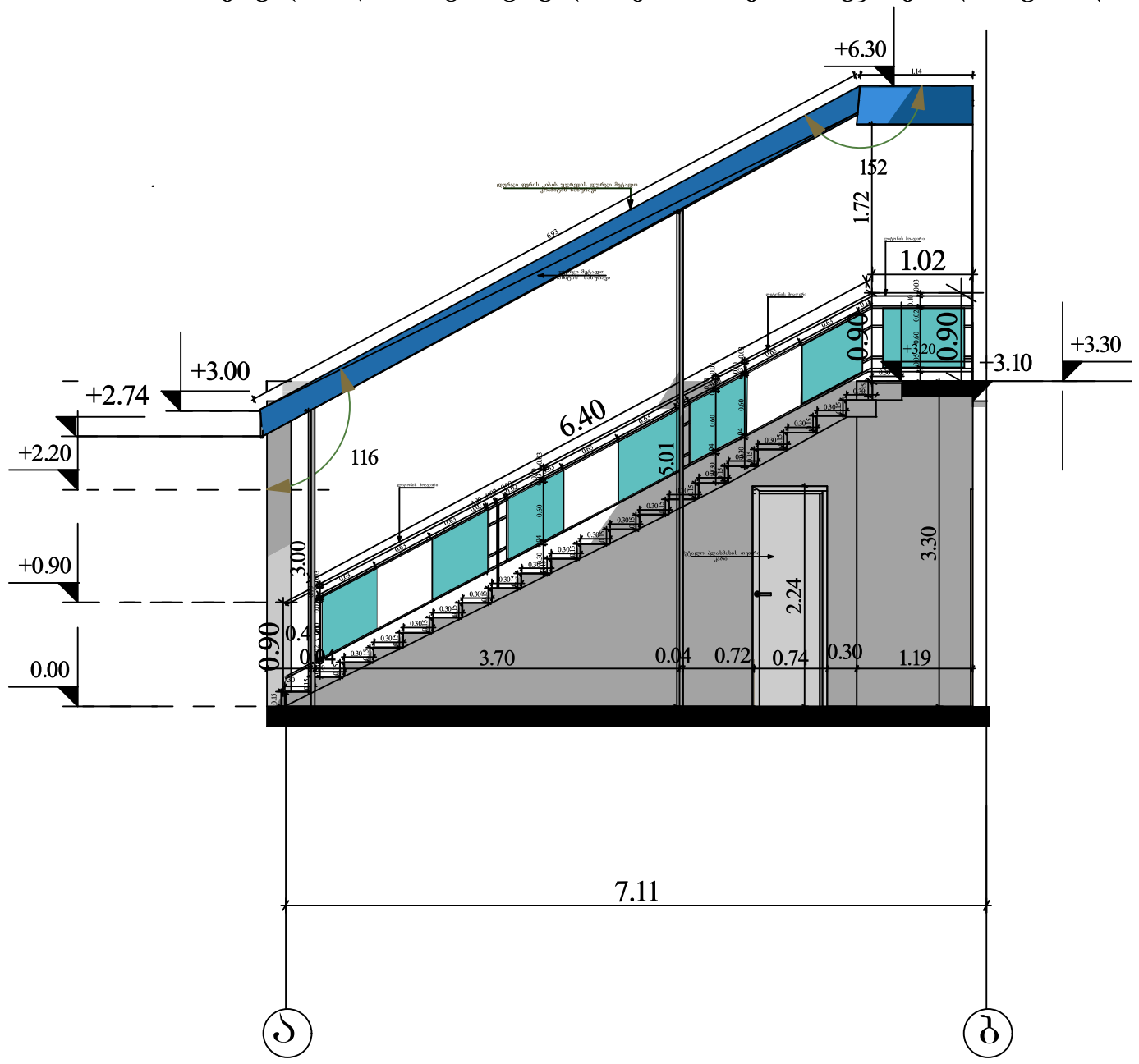

არსებული ადმინისტრაციული შენობის კიბის უჯრესიდის ფასადი

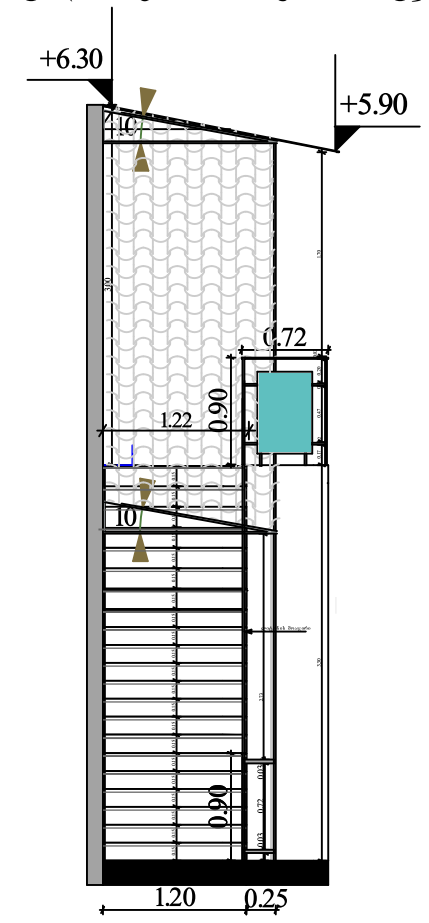

პრ.მთ.არქ.	გიორგი დგებუაძე				ინვენტ. №	
არქიტექტორი	გიორგი დგებუაძე					
დამკვეთი	შპს "ეკოგაზ პლიუსი				თარიღი	27.12.2021
			ქ.თბილისი, დ.აღმაშენებლის ხეივანი #260 ს/კ 01.72.14.006.338			
				სტადია	ფურცელი	ფურ-ბი
				ა.პ.	16	16
			ადმინისტრაციული შენობის კიბის უჯრესიდ გეგმა			

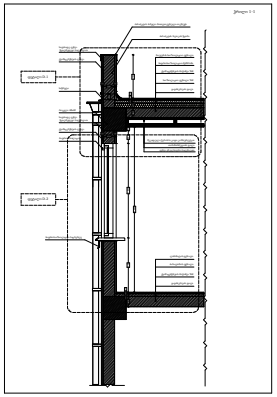

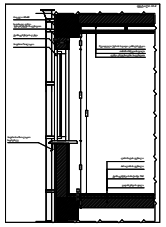

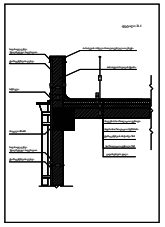

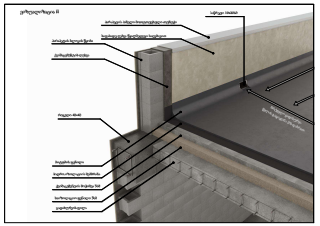

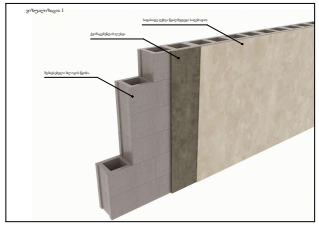

არქიტექტორი	გიორგი დგებუაძე			ნახვნტ. №	
დამკვეთი	შპს "ეკოგაზ პლიუსი			თარიღი	27.12.2021
			ქ.თბილისი, დ.აღმაშენებლის ხეივანი #260 ს/კ 01.72.14.006.338		
			ავტოგაზგასამართი სადგური ადმინისტრაციული შენობა	სტადია	ფურცელი	ფურ-ბი
				ა.პ.	11	11
			საპროექტო ფასის მანვენებელის ფასადი		

გეგმა 0.00 ნიშნულზე მ 1:500

1. არსებული ადმინისტრციული შენობა
2. არსებული ავტო გაზ გასამართი სვეტები ფარდულით
3. არსებული ფარდული
4. არსებული საკომპრესორო
5. არსებული სველი წერტილი
6. ჯიხული
7. მომსახურე პერსონლის დამხამარე ჯიხური
8. მოსაცდელი
9. მოსაცდელი
10. მოსაცდელი
11. ელ.ქვესადგური
12. დამცავი კედელი
13. ბილბორდი

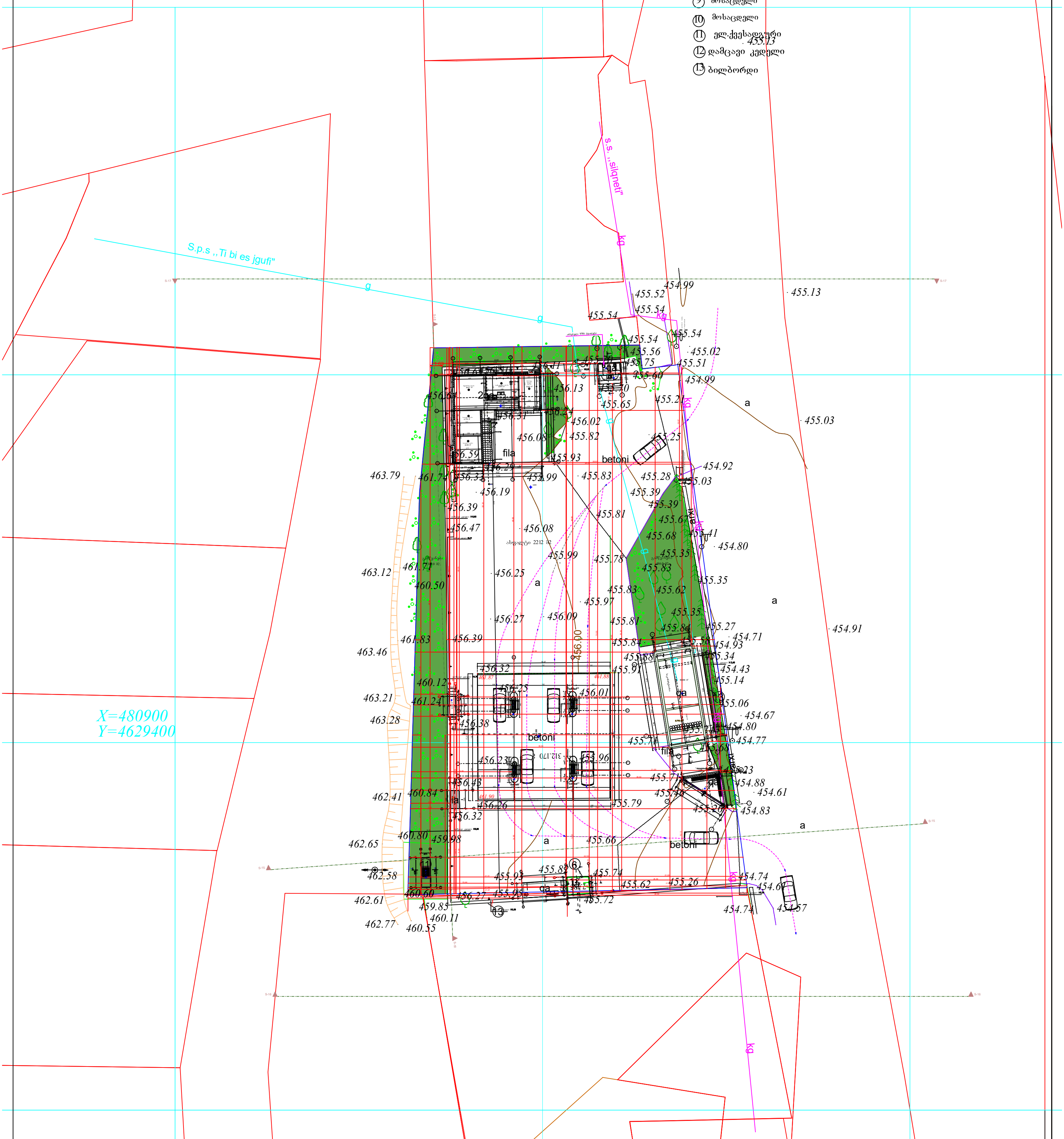

პრ.მთ.არქ.	გიორგი დგებუაძე		
არქიტექტორი	გიორგი დგებუაძე		
დამკვეთი	შპს "ეკოგაზ პლიუსი		

ინვენ..№

თარიღი: 27.12.2021

ქ.თბილისი, დ.აღმაშენებლის ხეივანი #260 ს/კ 01.72.14.006.338

სტადია	ფურცელი	ფურ-ბი
მ. 1:500	3	3

არსებული გეგმა 0.00 ნიშნულზე

საპროექტო ტექნიკურ ეკონომიკური მაჩვენებლები

საპროექტო შენობა ნაგებოების განაშენიანების ფართობი სულ: 534.65 მ

არსებული ფარდულის განაშენიანების
საანგარიშო ფართობი 312,170 მ²

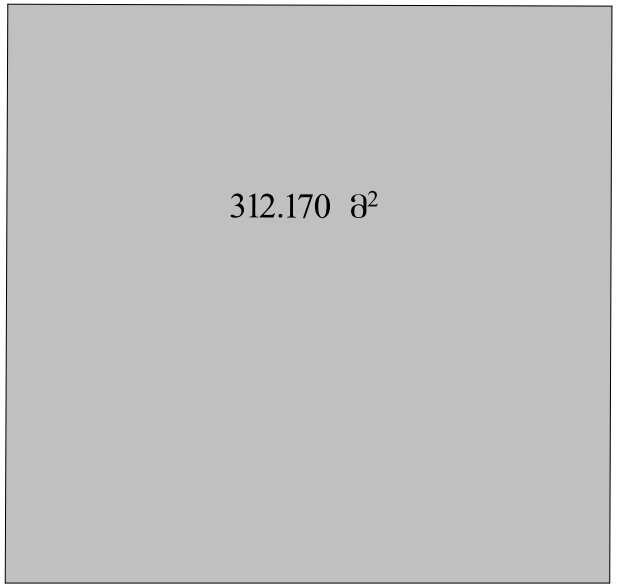

არსებული ადმინისტრაცული შენობის
განაშენიანების საანგარიშო ფართობი 98,743 მ²

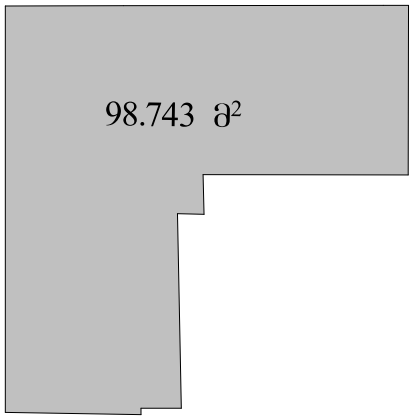

არსებული საკომპრესოროს და შბა-ს ცილინდ
რების საცავი განაშენიანების
საანგარიშო ფართობი 66.828 მ²

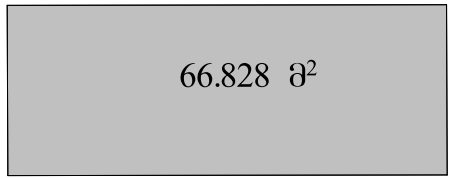

არსებული მოსაცდელის კვადრატობა
განაშენიანების
საანგარიშო ფართობი 12,356

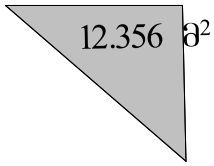

არსებული მოსაცდელის კვადრატობა
განაშენიანების
საანგარიშო ფართობი 3,666



არსებული ფასის მაჩვენებლის
განაშენიანების
საანგარიშო ფართობი 0.279



საპროექტო ტვალეტის განაშენიანების
საანგარიშო ფართობი 9,193მ²

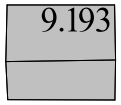

არსებული ელ.ქვესადგურის კვადრატობა
განაშენიანების
საანგარიშო ფართობი 5.306

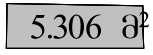

არსებული ჯიხური კვადრატობა
განაშენიანების
საანგარიშო ფართობი 7.385

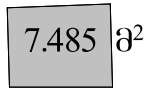

არსებული მოსაცდელის კვადრატობა
განაშენიანების
საანგარიშო ფართობი 12.326

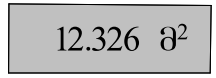

არსებული მოსაცდელი კვადრატობა
განაშენიანების
საანგარიშო ფართობი 3.921

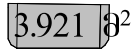

საპროექტო ტექნიკურ ეკონომიკური მაჩვენებლები

საპროექტო შენობა ნაგებობების კ2 კოეფიციენტის ფართობი სულ: 98,743 მ

არსებული ადმინისტრაცული შენობის
კ-2 კოეფიციენტის
საანგარიშო ფართობი 98,743 მ²

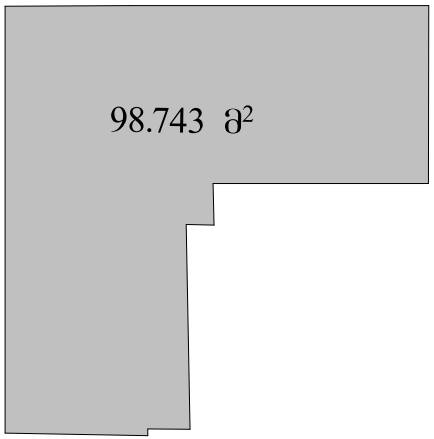

არსებული მოსაცდელის გეგმა მ. 1:100

არსებული მოსაცდელის გეგმა

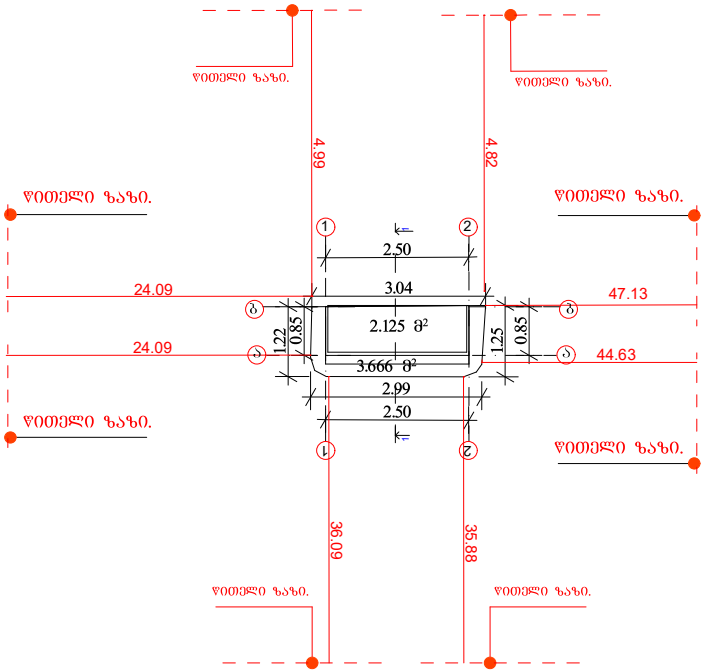

არსებული მოსაცდელის სახურავის გეგმა

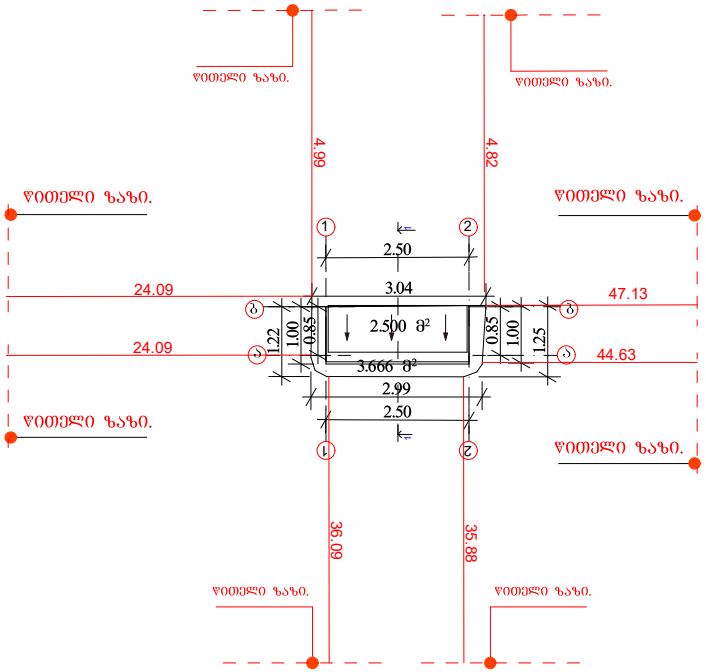

პრ.მთ.არქ.	გიორგი დგებუაძე			ობიექტ. №	
არქიტექტორი	გიორგი დგებუაძე				
დამკვეთი	შპს "ეკოგაზ პლიუსი			თარიღი	27.12.2021
			ქ.თბილისი, დ.აღმაშენებლის ხეივანი #260 ს/კ 01.72.14.006.338		
				სტადია	ფურცელი ფურ-ბი
				ა.პ.	13 16
			არსებული მოსაცდელის გეგმა		