შენობა №01

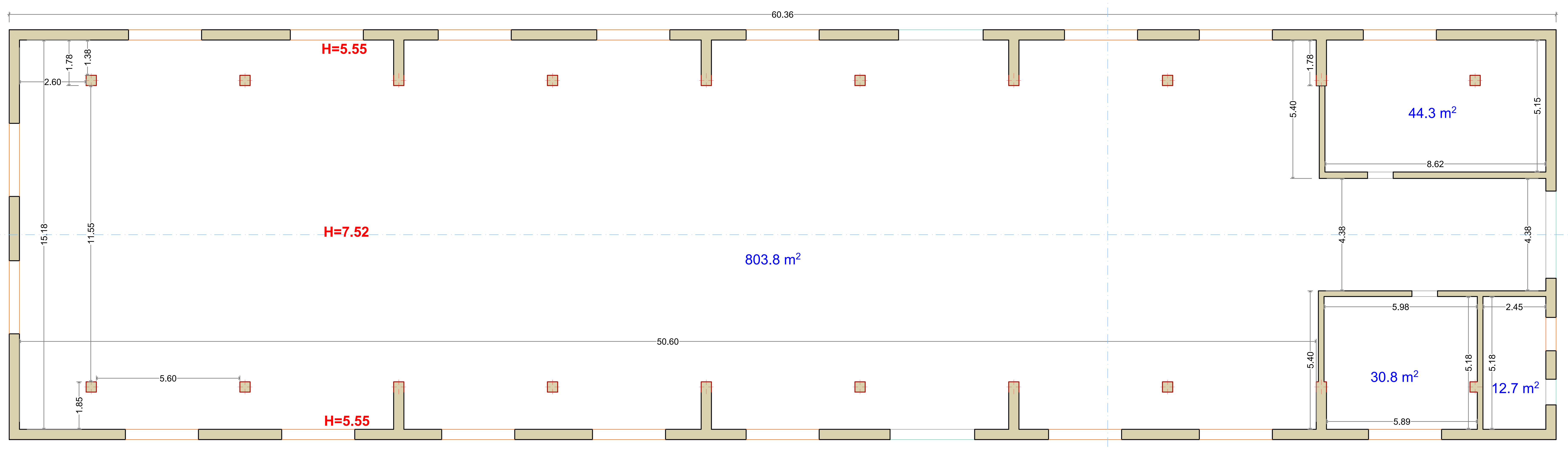

შენობის საერთო ფართი 891.7 მ²

შენობა–ნაგებობების აზომვითი ნახაზი	შ.პ.ს. "ტერაგრაფიკი"	
მისამართი: ქ. თბილისი ქინძმარაულის ქ. №37 შენობა № 01 საკადასტრო კოდი 01.19.33.015.195	დირექტორი	შ. ფხაკაძე
	შეასრულა:	ზ. ქლენტი
	დამკვეთი:	შპს "არტსტუდიო პროექტი"
შპს. "ტერაგრაფიკი" მის: თბილისი, პეკინის გამზირი №27, VI სართული ტელ: 2 38 25 47	თარიღი:	16.12.2021 მასშტაბი 1 : 100

Terra Graphic
205190595

ფასადი ---1

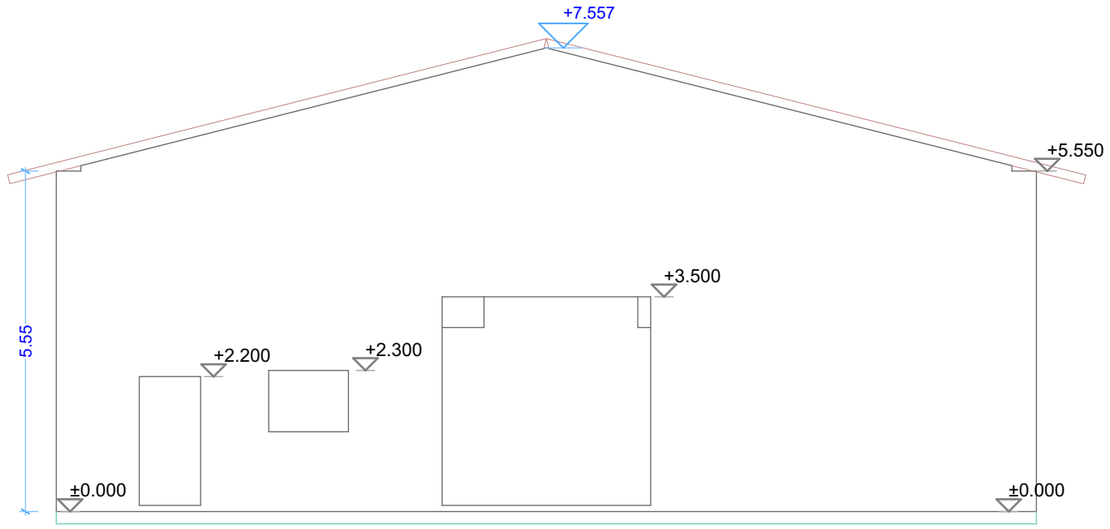

ფასადის ფართი 107.1 მ²

შენობა–ნაგებობების ფასადის ნახაზი		შ.პ.ს. "ტერაგრაფიკი"	
მისამართი: ქ. თბილისი ჭინჭმარაულის ქ. №37 შენობა № 01 საკადასტრო კოდი 01.19.33.015.195	დირექტორი	შ. ფხაკაძე	
	შეასრულა:	ზ. ჟღენტი	
	დამკვეთი:	შპს "არტსტუდიო პროექტი"	
შპს. "ტერაგრაფიკი" მის: თბილისი, პეკინის გამზირი №27, VI სართული ტელ: 2 38 25 47	თარიღი:	16.12.2021	მასშტაბი 1 : 100

ფასადი – 2

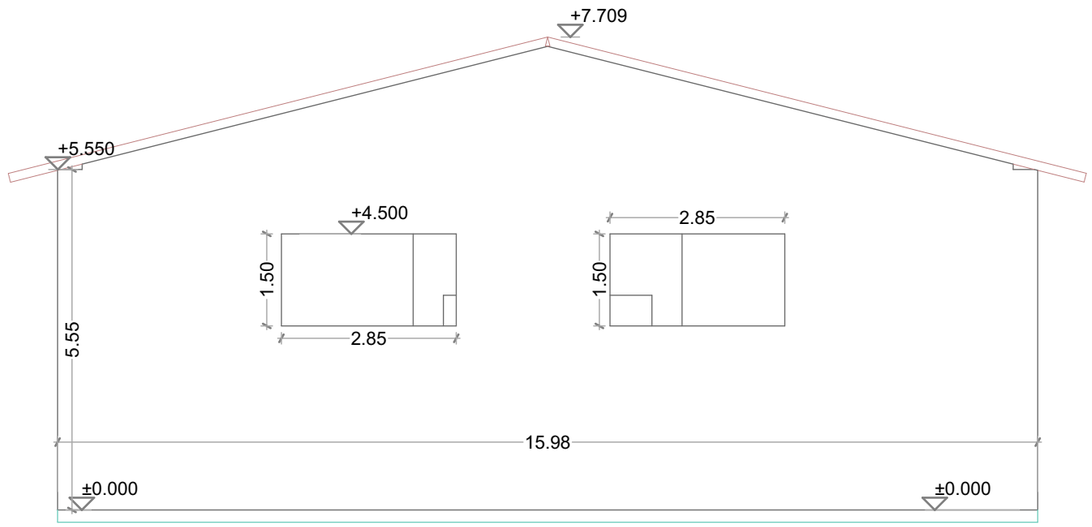

ფასადის ფართი 107.1 მ²

შენობა–ნაგებობების ფასადის ნახაზი	შ.პ.ს. "ტერაგრაფიკი"		
მისამართი: ქ. თბილისი ჭინჭმარაულის ქ. №37 შენობა № 01 საკადასტრო კოდი 01.19.33.015.195	დირექტორი	შ. ფხაკაძე	
	შეასრულა:	ზ. ჟღენტი	
	დამკვეთი:	შპს "არტსტუდიო პროექტი"	
შპს. "ტერაგრაფიკი" მის: თბილისი, პეკინის გამზირი №27, VI სართული ტელ: 2 38 25 47	თარიღი:	16.12.2021	მასშტაბი 1 : 100

ფასადი – 3

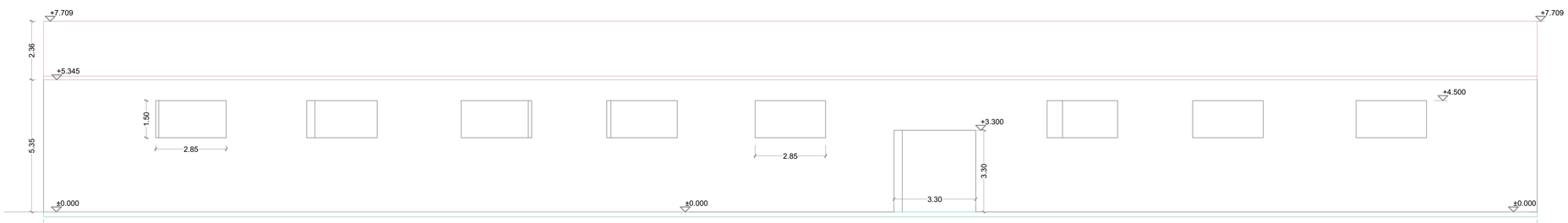

ფასადის ფართი 465.4 მ²

შენობა–ნაგებობების ფასადის ნახაზი		შ.პ.ს. "ტერაგრაფიკი"
მისამართი: ქ. ობოლისი ქინძმარაულის ქ. №37 შენობა № 01 საკადასტრო კოდი 01.19.33.015.195	დირექტორი	შ. ფხაკაძე
	შემსრულა:	ხ. ქლენტი
	დამკვეთი:	შპს "არტსტუდიო პროექტი"
შპს. "ტერაგრაფიკი" მისი: თბილისი, პეკინის გამზირი №27, VI სართული ტელ: 2 38 25 47	თარიღი:	16.12.2021 მასშტაბი 1 : 100

ფასადი – 4

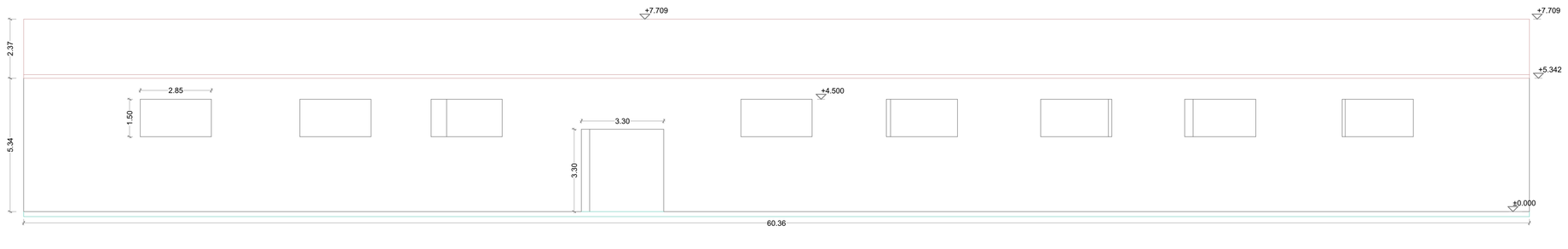

ფასადის ფართი 465.4 მ²

შენობა–ნაგებობების ფასადის ნახაზი	შ.პ.ს. "ტერაგრაფიკი"		
მისამართი: ქ. თბილისი ქინძმარაულის ქ. №37 შენობა № 01 საკადასტრო კოდი 01.19.33.015.195	დირექტორი	შ. ფხაკაძე	
	შემსრულებელი	ზ. ქლენტი	
	დამკვეთი:	შპს "არტსტუდიო პროექტი"	
შპს. "ტერაგრაფიკი" მის: თბილისი, ჰკონის გამზირი №27, VI სართული ტელ: 2 38 25 47	თარიღი:	16.12.2021	მასშტაბი 1 : 100

ჭრილი — 1

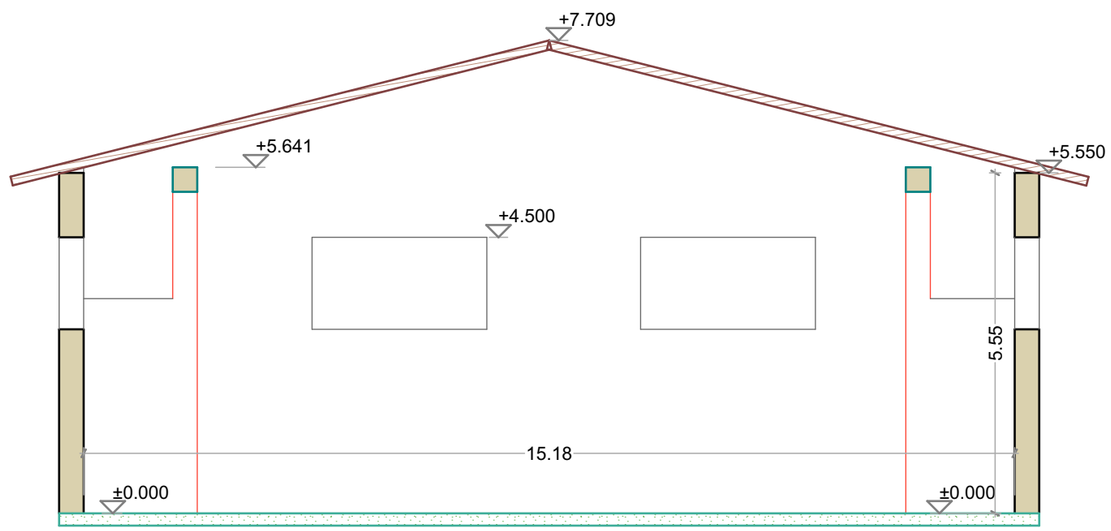

შენობა–ნაგებობების აზომვითი ნახაზი	შ.პ.ს. "ტერაგრაფიკი"		
მისამართი: ქ. თბილისი ჟინჟმარაულის ქ. №37 შენობა № 01 საკადასტრო კოდი 01.19.33.015.195	დირექტორი	შ. ფხაკაძე	
	შეასრულა:	ზ. ჟღენტი	
	დამკვეთი:	შპს "არტსტუდიო პროექტი"	
შპს. "ტერაგრაფიკი" მის: თბილისი, პეკინის გამზირი №27, VI სართული ტელ: 2 38 25 47	თარიღი:	16.12.2021	მასშტაბი 1 : 100

Ղեկավար–հեղինակային հսկողություն իրականացնող անձ	Ն.Խ.Պող	ՀՀ. ՕՆՕՓԱՐԱՏ ՀՈՆՔԱՀԱՄԱՅՆՔԻ Հ. Ն37 ՀՅԴՈՒՆ Ն՝ 01 ԼՍԱՅՍԱԼԱՔՈՒ ՀՈՒՑՈ 01.19.33.015.195	Անվանում:
Գլխ. ճարտարապետ	Հ. Պետրոսյան		
Գլխ. մասնագետ	Ն. Պետրոսյան		
Գլխ. «ՀԱՅԳԵՈՓՐՈՅԵԿՏ» ՍՊԸ տնօրեն ԱՃՄԱՓՈՒՐ ՊԱՐՈՆ ՆՇՄԱՆ

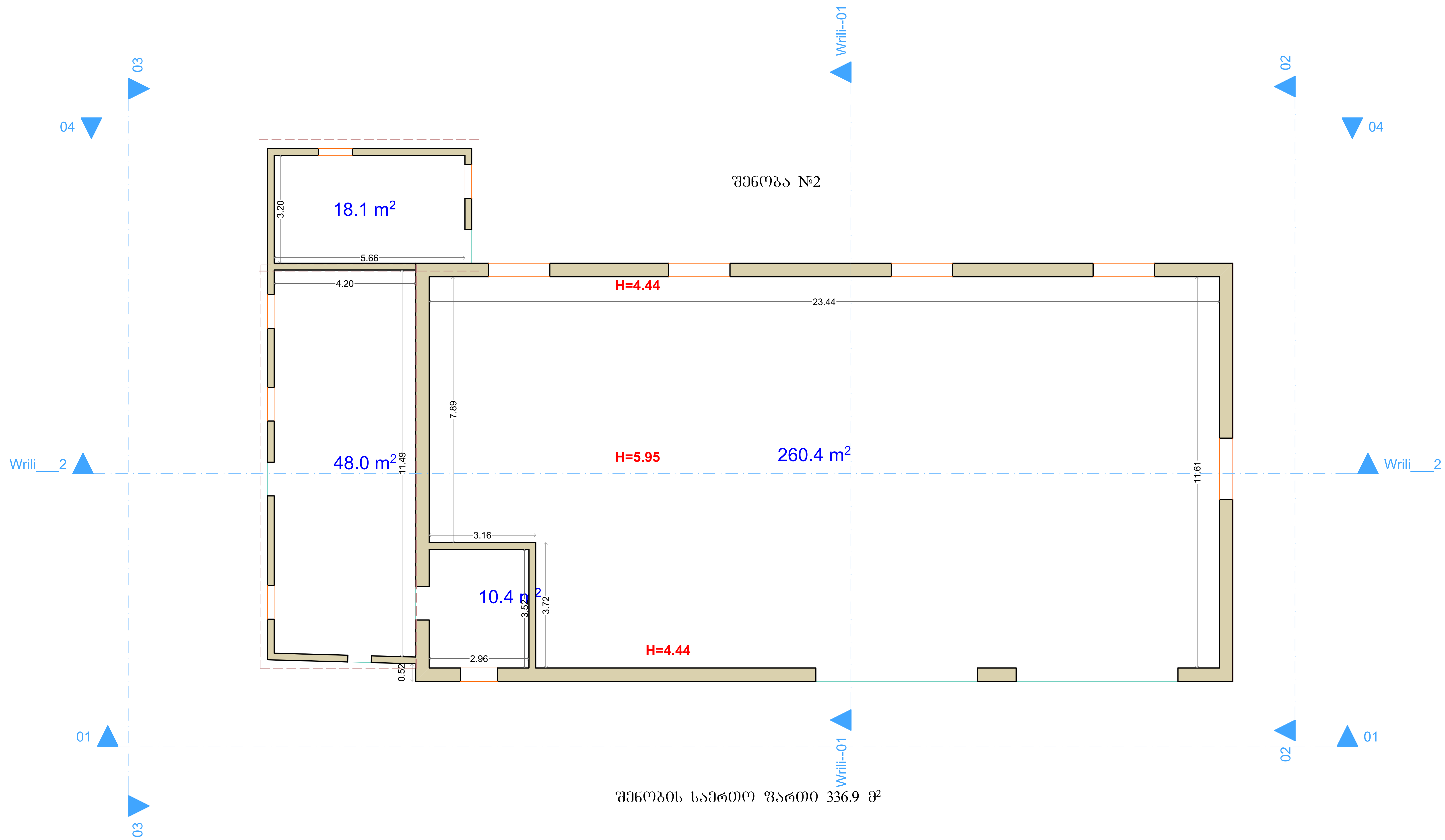

შენობის საერთო ფართი 336.9 $მ^2$

შენობა–ნაგებობების აზომვითი ნახაზი	შ.პ.ს. "ტერაგრაფიკი"		
მისამართი: ქ. თბილისი ქინძმარაულის ქ. №37 შენობა № 02 საკადასტრო კოდი 01.19.33.015.195	დირექტორი	შ. ფხაკაძე	
	შეასრულა:	ზ. ქლენტი	
	დამკვეთი:	შპს "არტსტუდიო პროექტი"	
შპს. "ტერაგრაფიკი" მის: თბილისი, პეკინის გამზირი №27, VI სართული ტელ: 2 38 25 47	თარიღი:	16.12.2021	მასშტაბი 1 : 100

ფასადი — 1

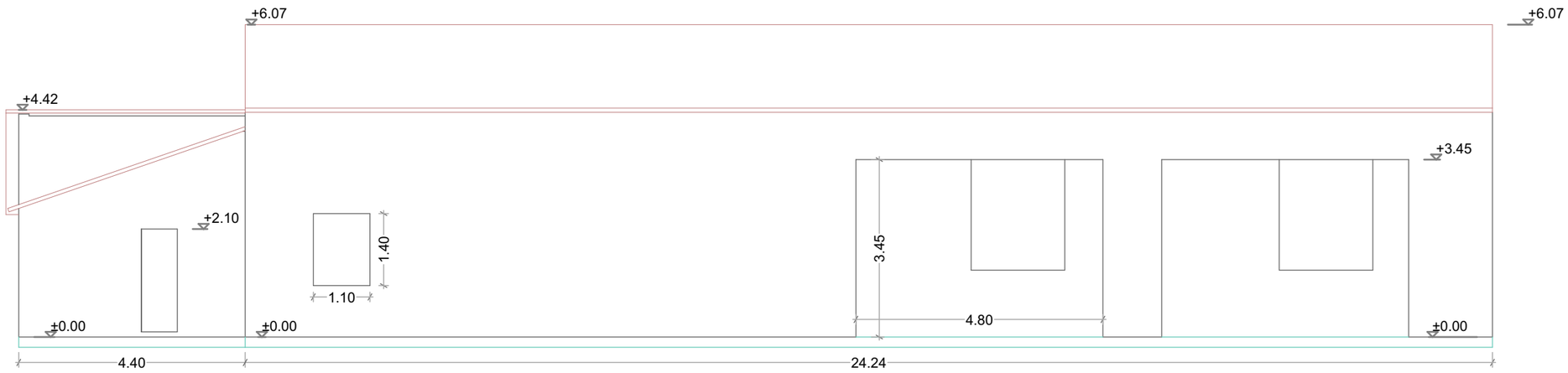

ფასადის ფართი 166.9 მ²

შენობა–ნაგებობების ა ზ ო მ ვ ი თ ი ნ ა ხ ა ზ ი	შ.პ.ს. "ტერაგრაფიკი"		
მისამართი: ქ. თბილისი ჟინჟმარაულის ქ. №37 შენობა № 02 საკადასტრო კოდი 01.19.33.015.195	დირექტორი	შ. ფხაკაძე	
	შეასრულა:	ზ. ჟღენტი	
	დამკვეთი:	შპს "არტსტუდიო პროექტი"	
შპს. "ტერაგრაფიკი" მის: თბილისი, პეკინის გამზირი №27, VI სართული ტელ: 2 38 25 47	თარიღი:	16.12.2021	მასშტაბი 1 : 100

ფასადი — 2

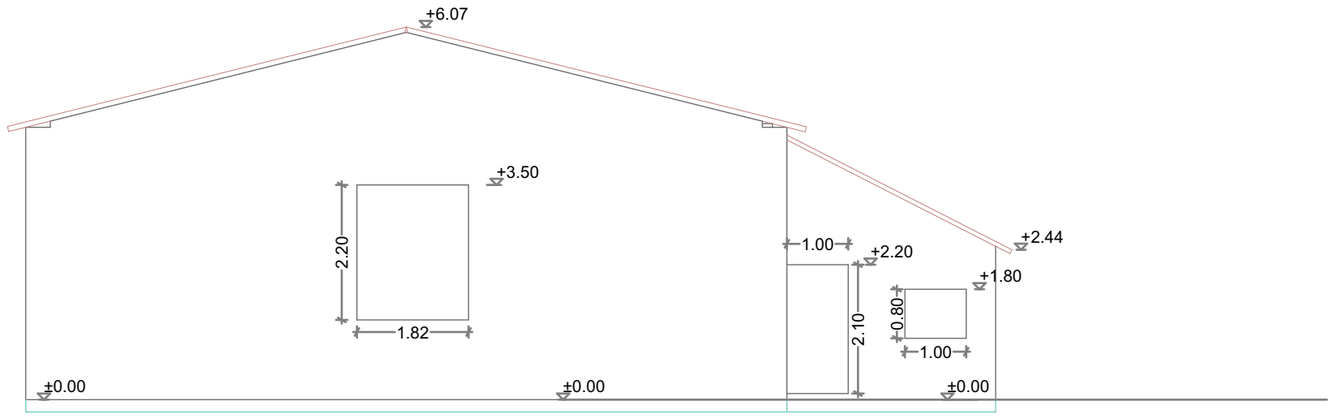

ფასადის ფართი 77.0 მ²

შენობა–ნაგებობების ა ზ ო მ ვ ი თ ი ნ ა ხ ა ზ ი	შ.პ.ს. "ტერაგრაფიკი"		
მისამართი: ქ. თბილისი ძინძმარაულის ქ. №37 შენობა № 02 საკადასტრო კოდი 01.19.33.015.195	დირექტორი	შ. ფხაკაძე	
	შეასრულა:	ზ. ჟღენტი	
	დამკვეთი:	შპს "არტსტუდიო პროექტი"	
შპს. "ტერაგრაფიკი" მის: თბილისი, პეკინის გამზირი №27, VI სართული ტელ: 2 38 25 47	თარიღი:	16.12.2021	მასშტაბი 1 : 100

ფასადი — 3

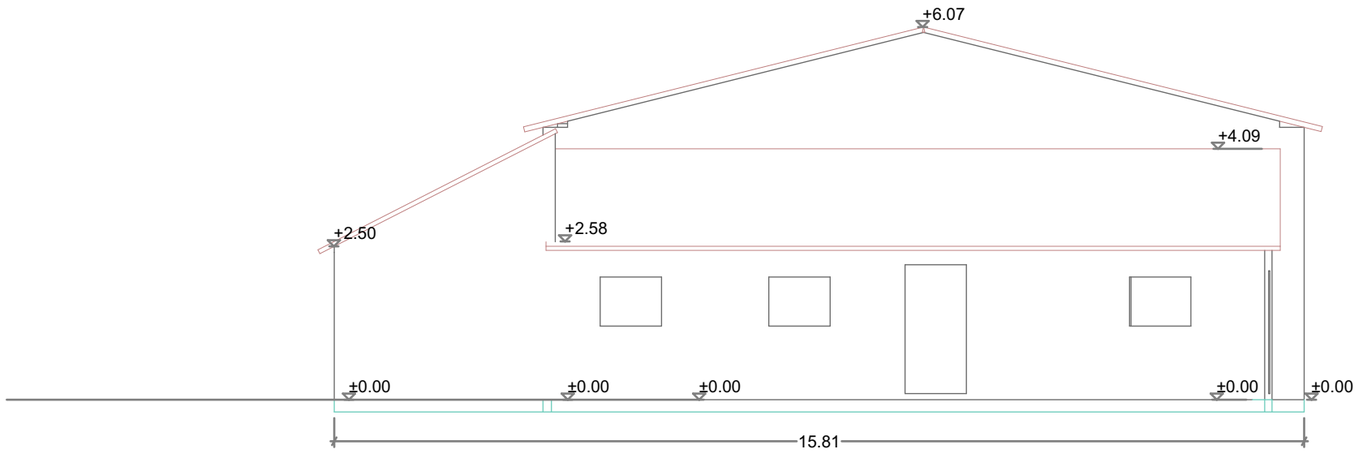

ფასადის ფართი 77.0 მ²

შენობა–ნაგებობების ა ზ ო მ ვ ი თ ი ნ ა ხ ა ზ ი	შ.პ.ს. "ტერაგრაფიკი"		
მისამართი: ქ. თბილისი ძინძმარაულის ქ. №37 შენობა № 02 საკადასტრო კოდი 01.19.33.015.195	დირექტორი	შ. ფხაკაძე	
	შეასრულა:	ზ. ჟღენტი	
	დამკვეთი:	შპს "არტსტუდიო პროექტი"	
შპს. "ტერაგრაფიკი" მის: თბილისი, პეკინის გამზირი №27, VI სართული ტელ: 2 38 25 47	თარიღი:	16.12.2021	მასშტაბი 1 : 100

ფასადი — 4

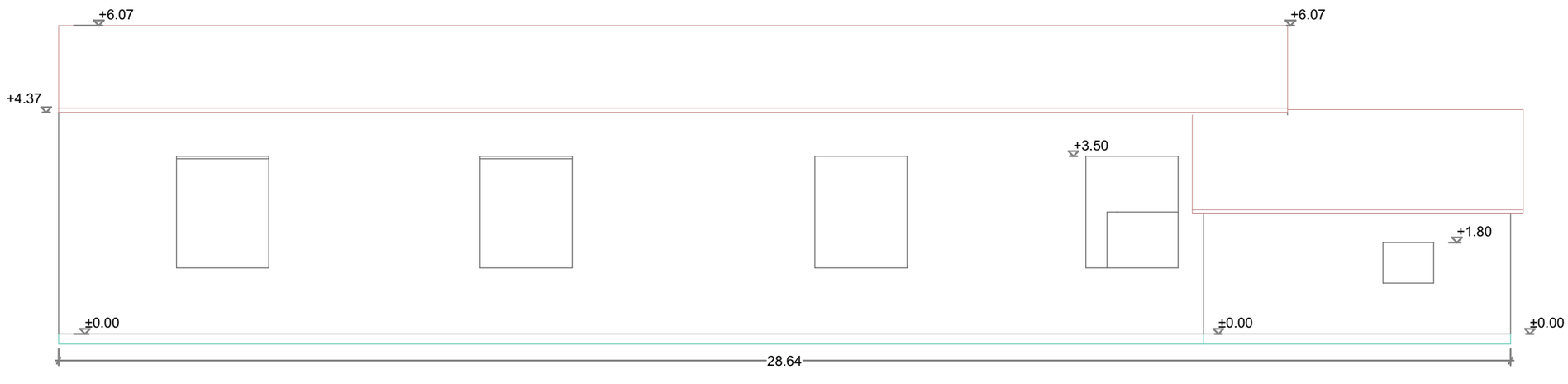

ფასადის ფართი 166.9 მ^2

შენობა–ნაგებობების აზომვითი ნახაზი		შ.პ.ს. "ტერაგრაფიკი"	
მისამართი: ქ. თბილისი ჟინჟმარაულის ქ. №37 შენობა № 02 საკადასტრო კოდი 01.19.33.015.195	დირექტორი	შ. ფხაკაძე	
	შეასრულა:	ზ. ჟღენტი	
	დამკვეთი:	შპს "არტსტუდიო პროექტი"	
შპს. "ტერაგრაფიკი" მის: თბილისი, პეკინის გამზირი №27, VI სართული ტელ: 2 38 25 47	თარიღი:	16.12.2021	მასშტაბი 1 : 100

ჭრილი — 1

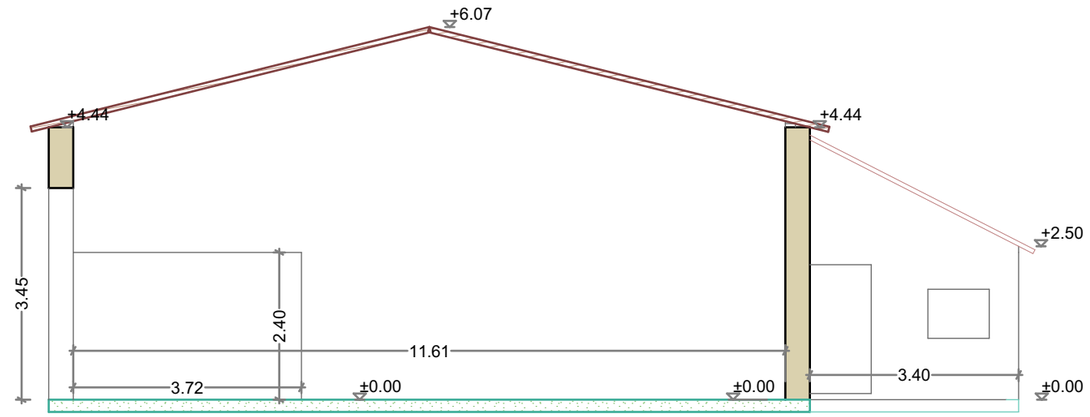

შენობა–ნაგებობების აზომვითი ნახაზი	შ.პ.ს. "ტერაგრაფიკი"		
მისამართი: ქ. თბილისი ჟინჟმარაულის ქ. №37 შენობა № 02 საკადასტრო კოდი 01.19.33.015.195	დირექტორი	შ. ფხაკაძე	
	შეასრულა:	ზ. ჟღენტი	
	დამკვეთი:	შპს "არტსტუდიო პროექტი"	
შპს. "ტერაგრაფიკი" მის: თბილისი, პეკინის გამზირი №27, VI სართული ტელ: 2 38 25 47	თარიღი:	16.12.2021	მასშტაბი 1 : 100

ჭრილი — 2

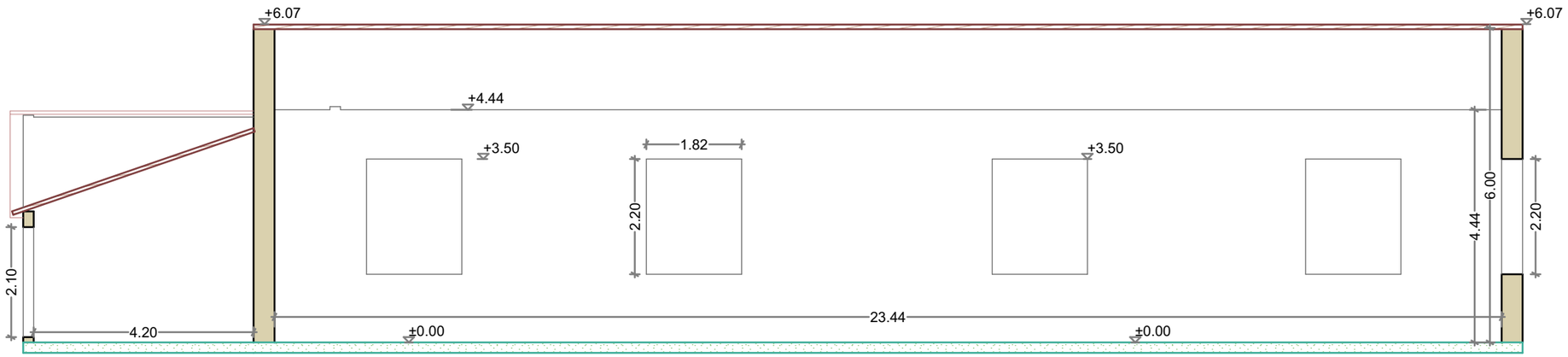

შენობა–ნაგებობების აზომვითი ნახაზი	შ.პ.ს. "ტერაგრაფიკი"		
მისამართი: ქ. თბილისი ჭინჭმარაულის ქ. №37 შენობა № 02 საკადასტრო კოდი 01.19.33.015.195	დირექტორი	შ. ფხაკაძე	
	შეასრულა:	ზ. ჟღენტი	
	დამკვეთი:	შპს "არტსტუდიო პროექტი"	
შპს. "ტერაგრაფიკი" მის: თბილისი, პეკინის გამზირი №27, VI სართული ტელ: 2 38 25 47	თარიღი:	16.12.2021	მასშტაბი 1 : 100

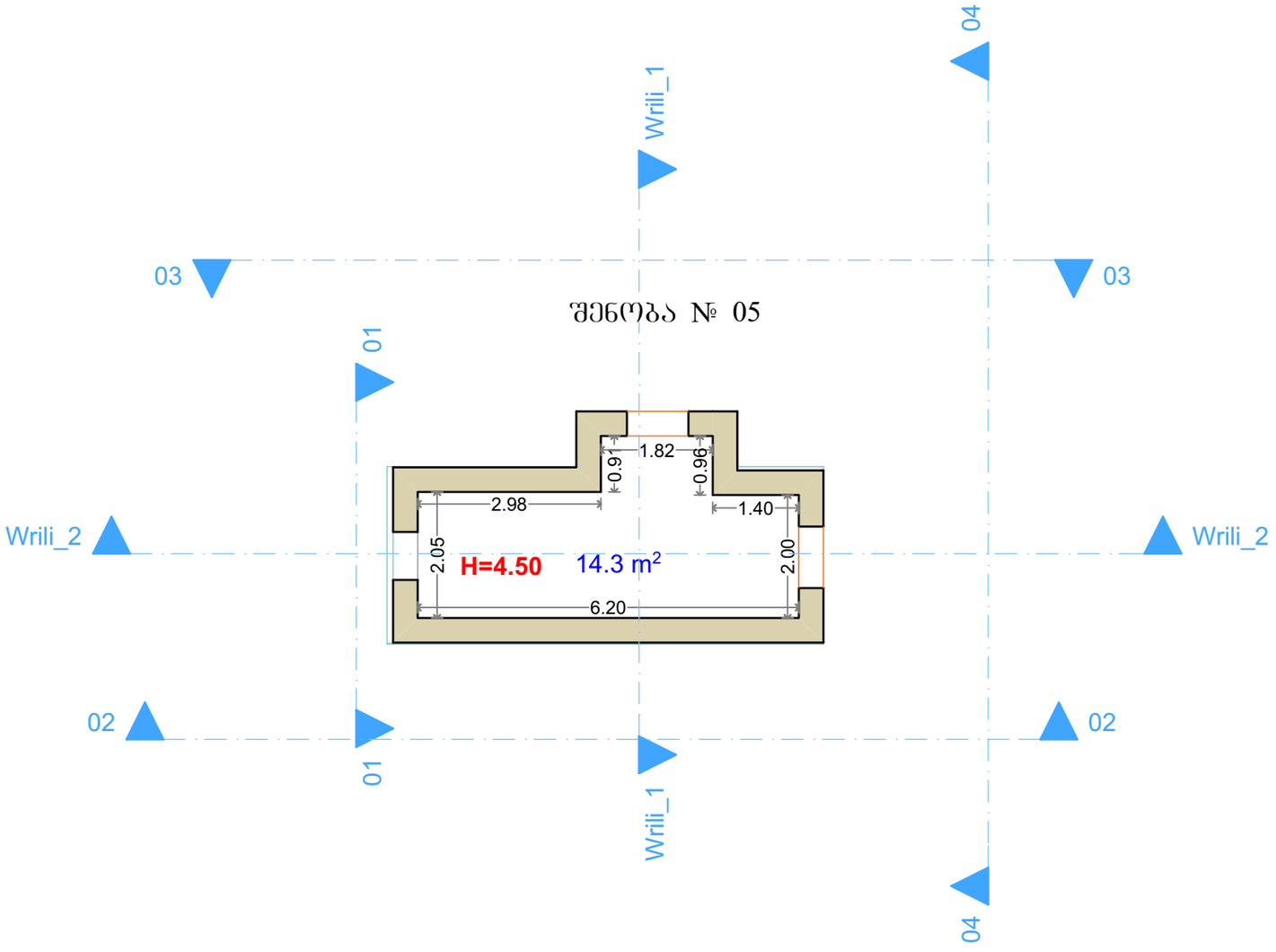

შენობის ფართი 14.3 მ²

შენობა–ნაგებობების აზომვითი ნახაზი	შ.პ.ს. "ტერაგრაფიკი"		
მისამართი: ქ. თბილისი ჭინჭმარაულის ქ. №37 შენობა № 05 საკადასტრო კოდი 01.19.33.015.195	დირექტორი	შ. ფხაკაძე	
	შეასრულა:	ზ. ჟღენტი	
	დამკვეთი:	შპს "არტსტუდიო პროექტი"	
შპს. "ტერაგრაფიკი" მის: თბილისი, პეკინის გამზირი №27, VI სართული ტელ: 2 38 25 47	თარიღი:	16.12.2021	მასშტაბი 1 : 100

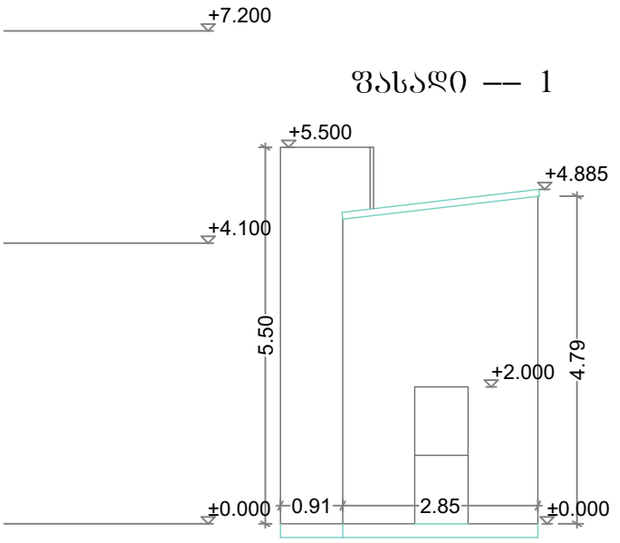

ფასადი — 1

ფასადის ფართი 18.3 მ²

შენობა–ნაგებობების ფასადის ნახაზი	შ.პ.ს. "ტერაგრაფიკი"		
მისამართი: ქ. თბილისი ჭინჭმარაულის ქ. №37 შენობა № 05 საკადასტრო კოდი 01.19.33.015.195	დირექტორი	შ. ფხაკაძე	
	შეასრულა:	ზ. ჟღენტი	
	დამკვეთი:	შპს "არტსტუდიო პროექტი"	
შპს. "ტერაგრაფიკი" მის: თბილისი, პეკინის გამზირი №27, VI სართული ტელ: 2 38 25 47	თარიღი:	16.12.2021	მასშტაბი 1 : 100

შპს Terra Graphic 205190595

ფასადი –– 2



ფასადის ფართი 35.0 მ²

შენობა–ნაგებობების ფასადის ნახაზი		შ.პ.ს. "ტერაგრაფიკი"	
მისამართი: ქ. თბილისი ჟინჟმარაულის ქ. №37 შენობა № 05 საკადასტრო კოდი 01.19.33.015.195	დირექტორი	შ. ფხაკაძე	
	შეასრულა:	ზ. ჟღენტი	
	დამკვეთი:	შპს "არტსტუდიო პროექტი"	
შპს. "ტერაგრაფიკი" მის: თბილისი, პეკინის გამზირი №27, VI სართული ტელ: 2 38 25 47	თარიღი:	16.12.2021	მასშტაბი 1 : 100

ფასადი — 3

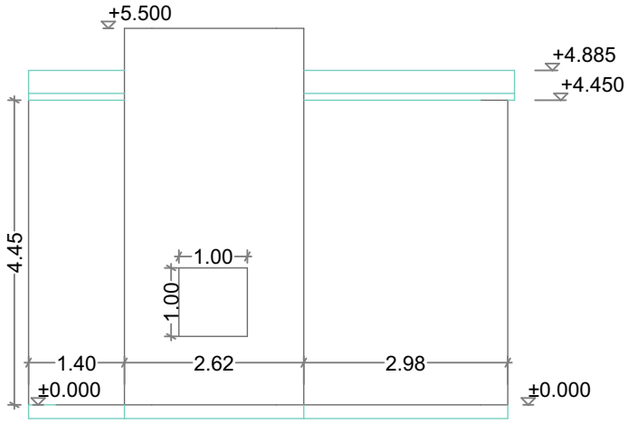

ფასადის ფართი 35.0 მ²

შენობა–ნაგებობების ფასადის ნახაზი		შ.პ.ს. "ტერაგრაფიკი"	
მისამართი: ქ. თბილისი ძინძმარაულის ქ. №37 შენობა № 05 საკადასტრო კოდი 01.19.33.015.195	დირექტორი	შ. ფხაკაძე	
	შეასრულა:	ზ. ჟღენტი	
	დამკვეთი:	შპს "არტსტუდიო პროექტი"	
შპს. "ტერაგრაფიკი" მის: თბილისი, პეკინის გამზირი №27, VI სართული ტელ: 2 38 25 47	თარიღი:	16.12.2021	მასშტაბი 1 : 100

ფასადი — 4

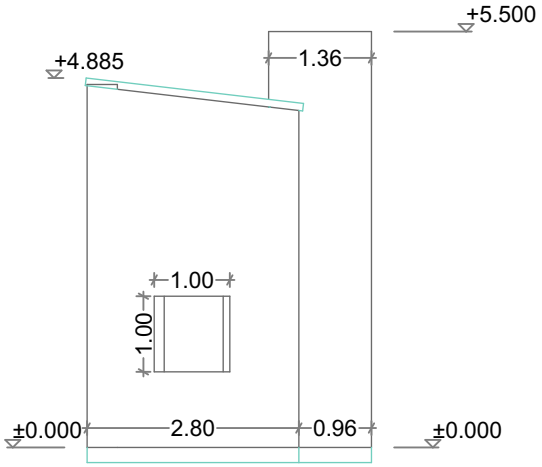

ფასადის ფართი 18.7 მ^2

შენობა–ნაგებობების ფასადის ნახაზი		შ.პ.ს. "ტერაგრაფიკი"	
მისამართი: ქ. თბილისი ჟინჟმარაულის ქ. №37 შენობა № 05 საკადასტრო კოდი 01.19.33.015.195	დირექტორი	შ. ფხაკაძე	
	შეასრულა:	ზ. ჟღენტი	
	დამკვეთი:	შპს "არტსტუდიო პროექტი"	
შპს. "ტერაგრაფიკი" მის: თბილისი, პეკინის გამზირი №27, VI სართული ტელ: 2 38 25 47	თარიღი:	16.12.2021	მასშტაბი 1 : 100

ჭრილი — 1

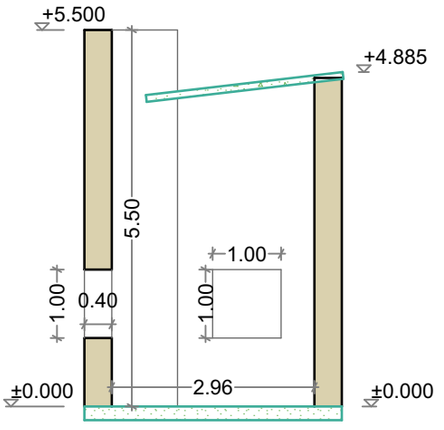

შენობა–ნაგებობების ფასადის ნახაზი	შ.პ.ს. "ტერაგრაფიკი"		
მისამართი: ქ. თბილისი ძინძმარაულის ქ. №37 შენობა № 05 საკადასტრო კოდი 01.19.33.015.195	დირექტორი	შ. ფხაკაძე	
	შეასრულა:	ზ. ჟღენტი	
	დამკვეთი:	შპს "არტსტუდიო პროექტი"	
შპს. "ტერაგრაფიკი" მის: თბილისი, პეკინის გამზირი №27, VI სართული ტელ: 2 38 25 47	თარიღი:	16.12.2021	მასშტაბი 1 : 100

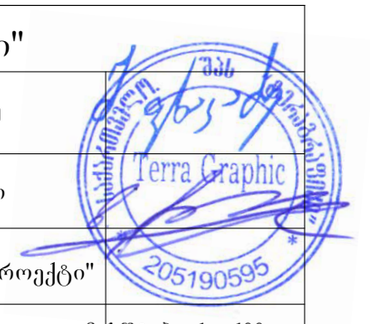

ჭრილი — 2

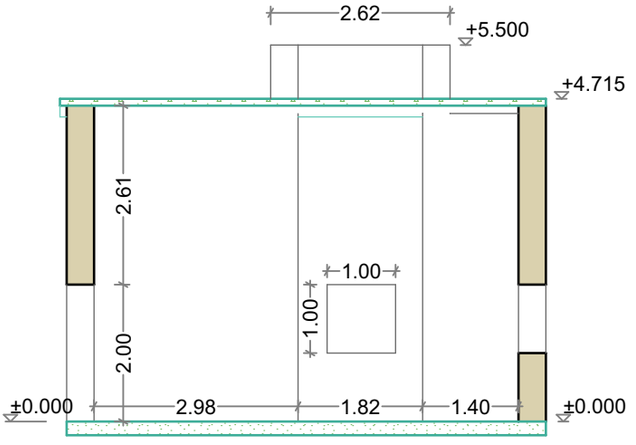

შენობა–ნაგებობების ფასადის ნახაზი	შ.პ.ს. "ტერაგრაფიკი"		
მისამართი: ქ. თბილისი ძინძმარაულის ქ. №37 შენობა № 05 საკადასტრო კოდი 01.19.33.015.195	დირექტორი	შ. ფხაკაძე	
	შეასრულა:	ზ. ჟღენტი	
	დამკვეთი:	შპს "არტსტუდიო პროექტი"	
შპს. "ტერაგრაფიკი" მის: თბილისი, პეკინის გამზირი №27, VI სართული ტელ: 2 38 25 47	თარიღი:	16.12.2021	მასშტაბი 1 : 100

ფასადი 1

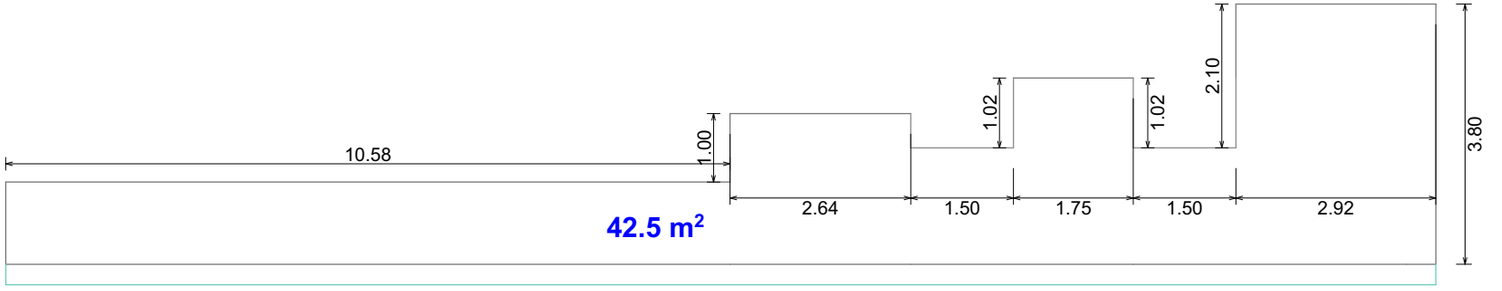

ფასადის ფართი 42.5 მ²

შენობა–ნაგებობების ფასადის ნახაზი		შ.პ.ს. "ტერაგრაფიკი"	
მისამართი: ქ. თბილისი რჟავითელის ქ. № 37 შენობა № 03 (ნანგრევი) საკადასტრო კოდი 01.19.33.015.195	დირექტორი	შ. ფხაკაძე	
	შეასრულა:	ზ. ჟღენტი	
	დამკვეთი:	შპს "არტსტუდიო პროექტი"	
შპს. "ტერაგრაფიკი" მის: თბილისი, პეკინის გამზირი №27, VI სართული ტელ: 2 38 25 47	თარიღი:	16.12.2021	მასშტაბი 1 : 100

fasadi 2 fasadi 2

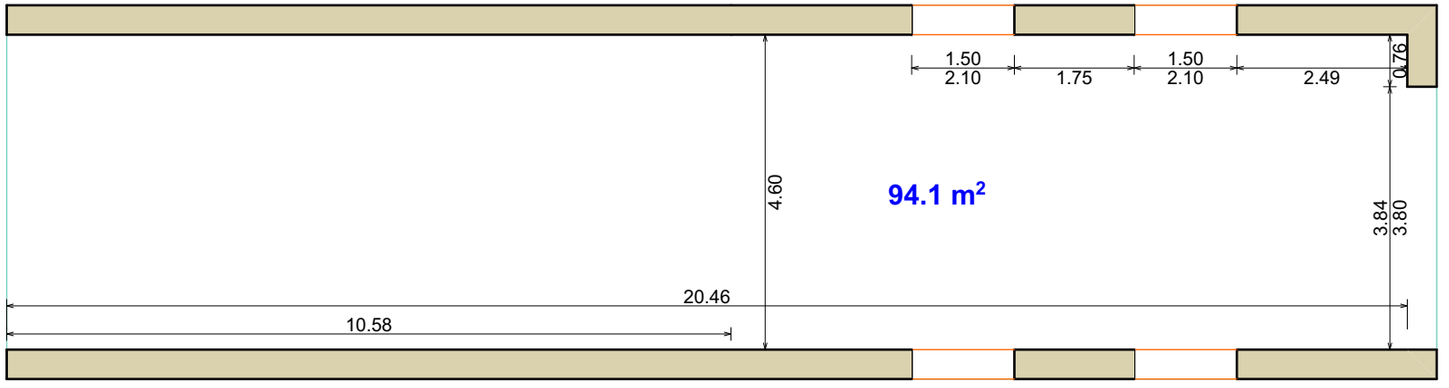

fasadi 1 fasadi 1

შენობის საერთო ფართი 94.1 მ²

შენობა–ნაგებობების აზომვითი ნახაზი	შ.პ.ს. "ტერაგრაფიკი"	
მისამართი: ქ. თბილისი რჟავითელის ქ. № 37 შენობა № 03 (ნანგრევი) საკადასტრო კოდი 01.19.33.015.195	დირექტორი	შ. ფხაკაძე
	შეასრულა:	ზ. ჟღენტი
	დამკვეთი:	შპს "არტსტუდიო პროექტი"
შპს. "ტერაგრაფიკი" მის: თბილისი, პეკინის გამზირი №27, VI სართული ტელ: 2 38 25 47	თარიღი:	16.12.2021 მასშტაბი 1 : 100

ფასადი 2

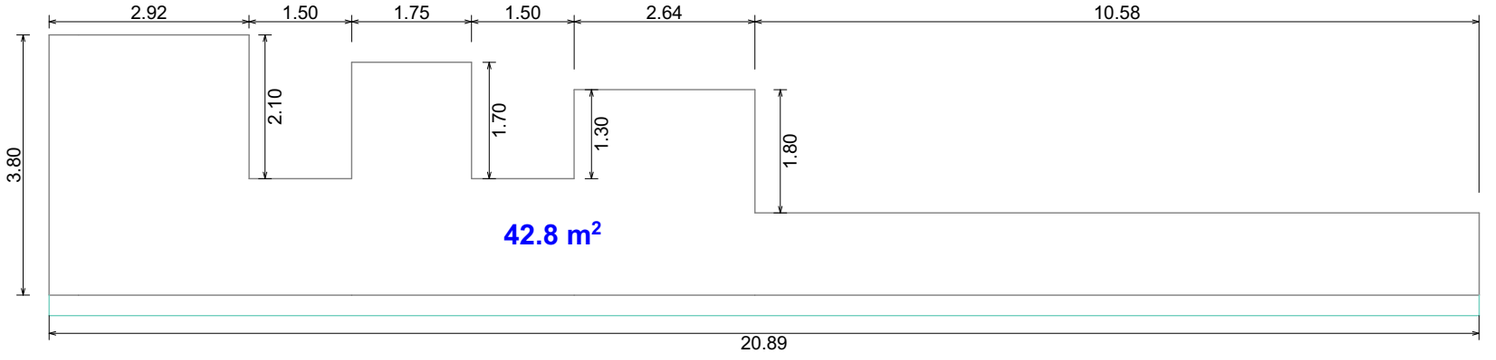

ფასადის ფართი 42.8 მ²

შენობა–ნაგებობების ფასადის ნახაზი	შ.პ.ს. "ტერაგრაფიკი"		
მისამართი: ქ. თბილისი რჟავითელის ქ. № 37 შენობა № 03 (ნანგრევი) საკადასტრო კოდი 01.19.33.015.195	დირექტორი	შ. ფხაკაძე	
	შეასრულა:	ზ. ჟღენტი	
	დამკვეთი:	შპს "არტსტუდიო პროექტი"	
შპს. "ტერაგრაფიკი" მის: თბილისი, პეკინის გამზირი №27, VI სართული ტელ: 2 38 25 47	თარიღი:	16.12.2021	მასშტაბი 1 : 100

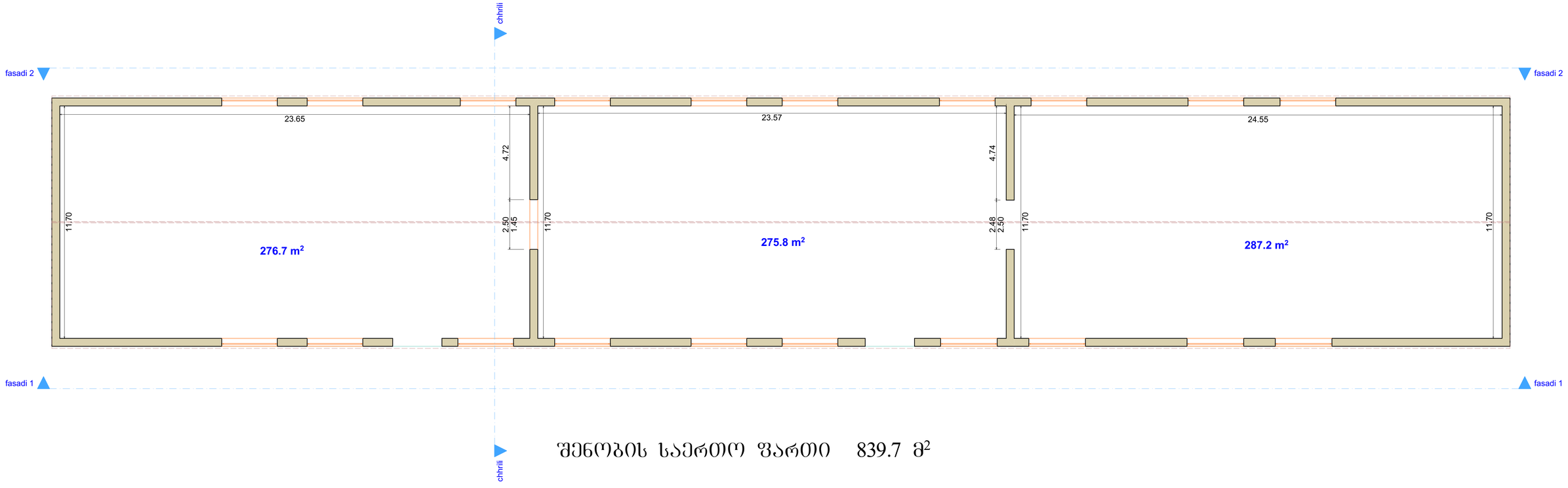

შენობის საერთო ფართი 839.7 მ²

შენობა–ნაგებობების აზომვითი ნახაზი	შ.პ.ს. "ტერაგრაფიკი"		
მისამართი: ქ. თბილისი რჭაწითელის ქ. № 37 შენობა № 04 საკადასტრო კოდი 01.19.33.015.195	დირექტორი	შ. ფხაკაძე	
	შეასრულა:	ზ. ჟღენტი	
	დამკვეთი:	შპს "არტსტუდიო პროექტი"	
შპს. "ტერაგრაფიკი" მის: თბილისი, პეკინის გამზირი №27, VI სართული ტელ: 2 38 25 47	თარიღი:	16.12.2021	მასშტაბი 1 : 100

ჭრილი

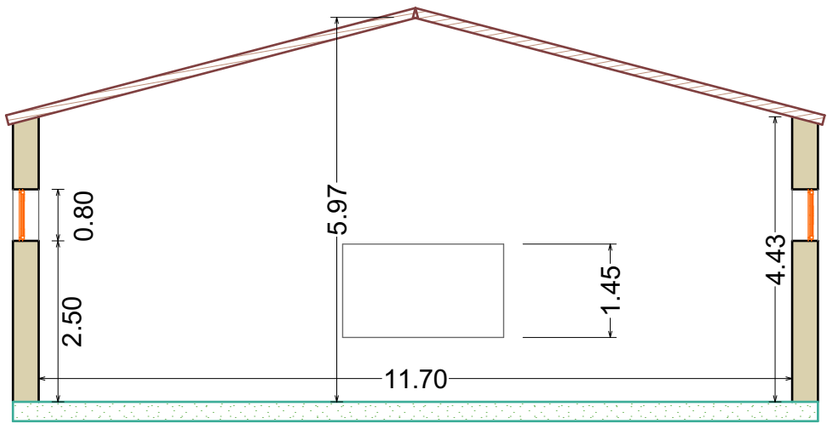

შენობა–ნაგებობების ჭრილის ნახაზი	შ.პ.ს. "ტერაგრაფიკი"		
მისამართი: ქ. თბილისი რჭაყოთელის ქ. № 37 შენობა № 04 საკადასტრო კოდი 01.19.33.015.195	დირექტორი	შ. ფხაკაძე	შპს "არტსტუდიო პროექტი" Terra Graphic 205190595
	შეასრულა:	ზ. ჟღენტი	
	დამკვეთი:	შპს "არტსტუდიო პროექტი"	
შპს. "ტერაგრაფიკი" მის: თბილისი, პეკინის გამზირი №27, VI სართული ტელ: 2 38 25 47	თარიღი:	16.12.2021	მასშტაბი 1 : 100

ფასადი 1

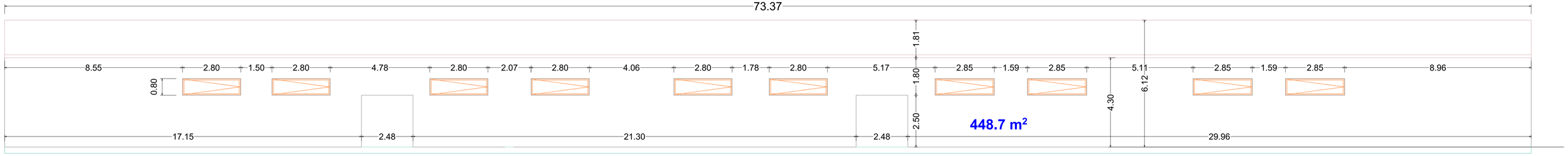

ფასადის ფართი 448.7 მ²

შენობა–ნაგებობების ფასადის ნახაზი	შ.პ.ს. "ტერაგრაფიკი"		
მისამართი: ქ. თბილისი რჟავითელის ქ. № 37 შენობა № 04 საკადასტრო კოდი 01.19.33.015.195	დირექტორი	შ. ფხაკაძე	
	შეასრულა:	ზ. ჟღენტი	
	დამკვეთი:	შპს "არტსტუდიო პროექტი"	
შპს. "ტერაგრაფიკი" მის: თბილისი, პეკინის გამზირი №27, VI სართული ტელ: 2 38 25 47	თარიღი:	16.12.2021	მასშტაბი 1 : 100

ფასადი 2

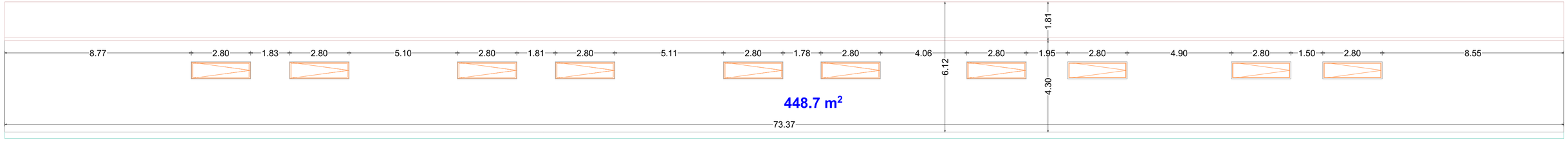

ფასადის ფართი 448.7 მ²

შენობა–ნაგებობების ფასადის ნახაზი	შ.პ.ს. "ტერაგრაფიკი"		
მისამართი: ქ. თბილისი რჭაწითელის ქ. № 37 შენობა № 04 საკადასტრო კოდი 01.19.33.015.195	დირექტორი	შ. ფხაკაძე	
	შეასრულა:	ზ. ჟღენტი	
	დამკვეთი:	შპს "არტსტუდიო პროექტი"	
შპს. "ტერაგრაფიკი" მის: თბილისი, პეკინის გამზირი №27, VI სართული ტელ: 2 38 25 47	თარიღი:	16.12.2021	მასშტაბი 1 : 100

fasadi 3

fasadi 2

fasadi 2

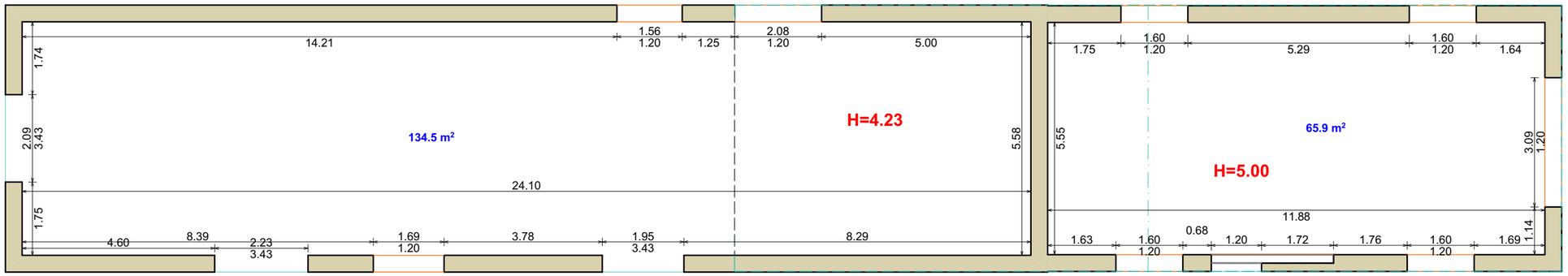

fasadi 1

fasadi 1

fasadi 3

შენობის საერთო ფართი 200.4 მ²

შენობა–ნაგებობების აზომვითი ნახაზი	შ.პ.ს. "ტერაგრაფიკი"		
მისამართი: ქ. თბილისი რქაწითელის ქ. № 37 შენობა № 06 (ნანგრევი) საკადასტრო კოდი 01.19.33.015.195	დირექტორი	შ. ფხაკაძე	
	შეასრულა:	ზ. ჟღენტი	
	დამკვეთი:	შპს "არტსტუდიო პროექტი"	
შპს. "ტერაგრაფიკი" მის: თბილისი, პეკინის გამზირი №27, VI სართული ტელ: 2 38 25 47	თარიღი:	16.12.2021	მასშტაბი 1 : 100

ფასადი 1

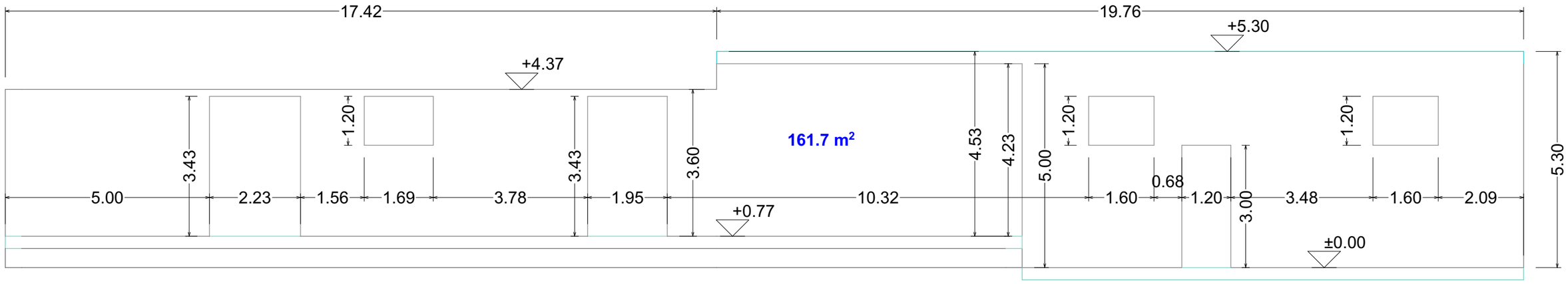

ფასადის ფართი 161.7 მ²

შენობა–ნაგებობების ფასადის ნახაზი			
მისამართი: ქ. თბილისი რჟაწითელის ქ. № 37 შენობა № 06 (ნანგრევი) საკადასტრო კოდი 01.19.33.015.195		შ.პ.ს. "ტერაგრაფიკი"	
	დირექტორი	შ. ფხაკაძე	
	შეასრულა:	ზ. ჟღენტი	
	დამკვეთი:	შპს "არტსტუდიო პროექტი"	
შპს. "ტერაგრაფიკი" მის: თბილისი, პეკინის გამზირი №27, VI სართული ტელ: 2 38 25 47	თარიღი:	16.12.2021	მასშტაბი 1 : 100

ფასადი 2

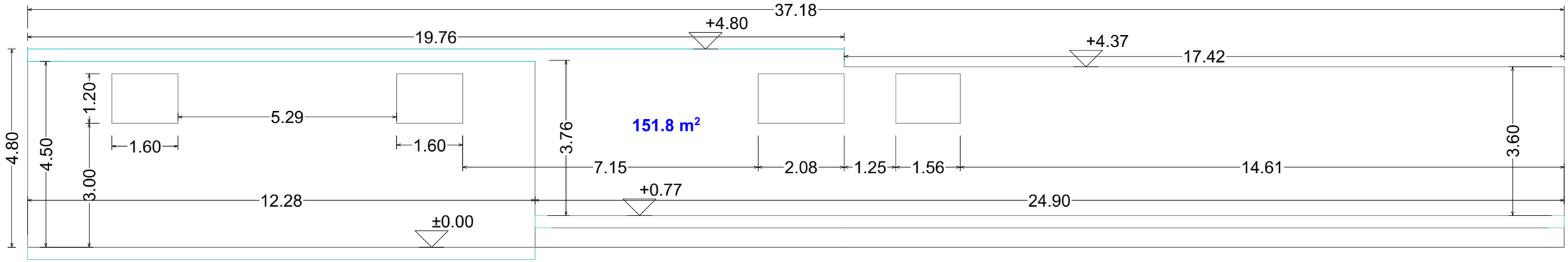

ფასადის ფართი 151.8 მ²

შენობა–ნაგებობების ფასადის ნახაზი	შ.პ.ს. "ტერაგრაფიკი"		
მისამართი: ქ. თბილისი რჟავითელის ქ. № 37 შენობა № 06 (ნანგრევი) საკადასტრო კოდი 01.19.33.015.195	დირექტორი	შ. ფხაკაძე	
	შეასრულა:	ზ. ჟღენტი	
	დამკვეთი:	შპს "არტსტუდიო პროექტი"	
შპს. "ტერაგრაფიკი" მის: თბილისი, პეკინის გამზირი №27, VI სართული ტელ: 2 38 25 47	თარიღი:	16.12.2021	მასშტაბი 1 : 100

ფასადი 3

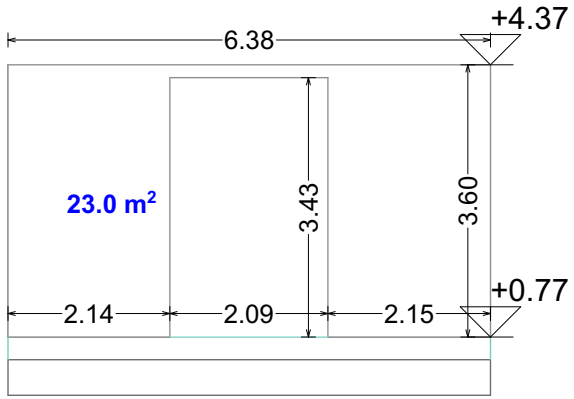

ფასადის ფართი 23.0 მ²

შენობა–ნაგებობების ფასადის ნახაზი			
მისამართი: ქ. თბილისი რჟავითელის ქ. № 37 შენობა № 06 (ნანგრევი) საკადასტრო კოდი 01.19.33.015.195	შ.პ.ს. "ტერაგრაფიკი"		
	დირექტორი	შ. ფხაკაძე	
	შეასრულა:	ზ. ჟღენტი	
	დამკვეთი:	შპს "არტსტუდიო პროექტი"	
შპს. "ტერაგრაფიკი" მის: თბილისი, პეკინის გამზირი №27, VI სართული ტელ: 2 38 25 47	თარიღი:	16.12.2021	მასშტაბი 1 : 100

ფასადი 4

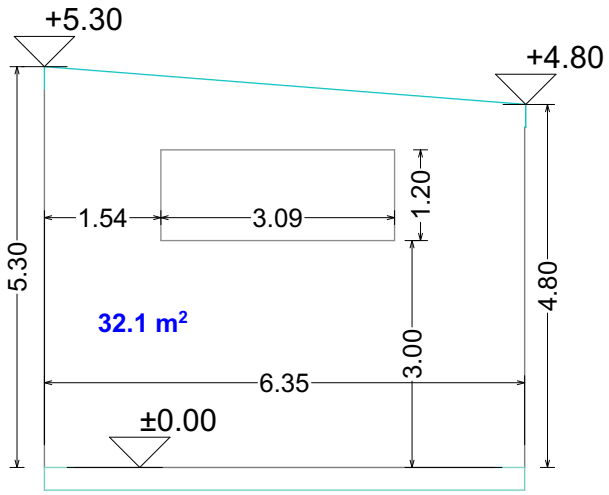

ფასადის ფართი 32.1 მ²

შენობა–ნაგებობების ფასადის ნახაზი			
მისამართი: ქ. თბილისი რჟავითელის ქ. № 37 შენობა № 06 (ნანგრევი) საკადასტრო კოდი 01.19.33.015.195		შ.პ.ს. "ტერაგრაფიკი"	
	დირექტორი	შ. ფხაკაძე	
	შეასრულა:	ზ. ჟღენტი	
	დამკვეთი:	შპს "არტსტუდიო პროექტი"	
შპს. "ტერაგრაფიკი" მის: თბილისი, პეკინის გამზირი №27, VI სართული ტელ: 2 38 25 47	თარიღი:	16.12.2021	მასშტაბი 1 : 100

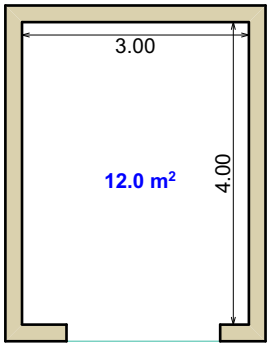

შენობის საერთო ფართი 12.0 მ²

შენობა–ნაგებობების აზომვითი ნახაზი		შ.პ.ს. "ტერაგრაფიკი"	
მისამართი: ქ. თბილისი რჭაწითელის ქ. № 37 შენობა № 08 (ნანგრევი) საკადასტრო კოდი 01.19.33.015.195	დირექტორი	შ. ფხაკაძე	
	შეასრულა:	ზ. ჟღენტი	
	დამკვეთი:	შპს "არტსტუდიო პროექტი"	
შპს. "ტერაგრაფიკი" მის: თბილისი, პეკინის გამზირი №27, VI სართული ტელ: 2 38 25 47	თარიღი:	16.12.2021	მასშტაბი 1 : 100

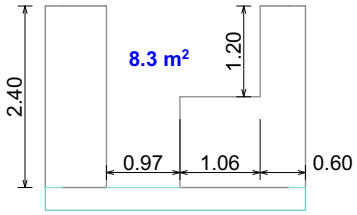

ფასადის ფართი 8.3 მ²

შენობა–ნაგებობების ფასადის ნახაზი			
მისამართი: ქ. თბილისი რჟავითელის ქ. № 37 შენობა № 08 (ნანგრევი) საკადასტრო კოდი 01.19.33.015.195		შ.პ.ს. "ტერაგრაფიკი"	
	დირექტორი	შ. ფხაკაძე	
	შეასრულა:	ზ. ჟღენტი	
	დამკვეთი:	შპს "არტსტუდიო პროექტი"	
შპს. "ტერაგრაფიკი" მის: თბილისი, პეკინის გამზირი №27, VI სართული ტელ: 2 38 25 47	თარიღი:	16.12.2021	მასშტაბი 1 : 100

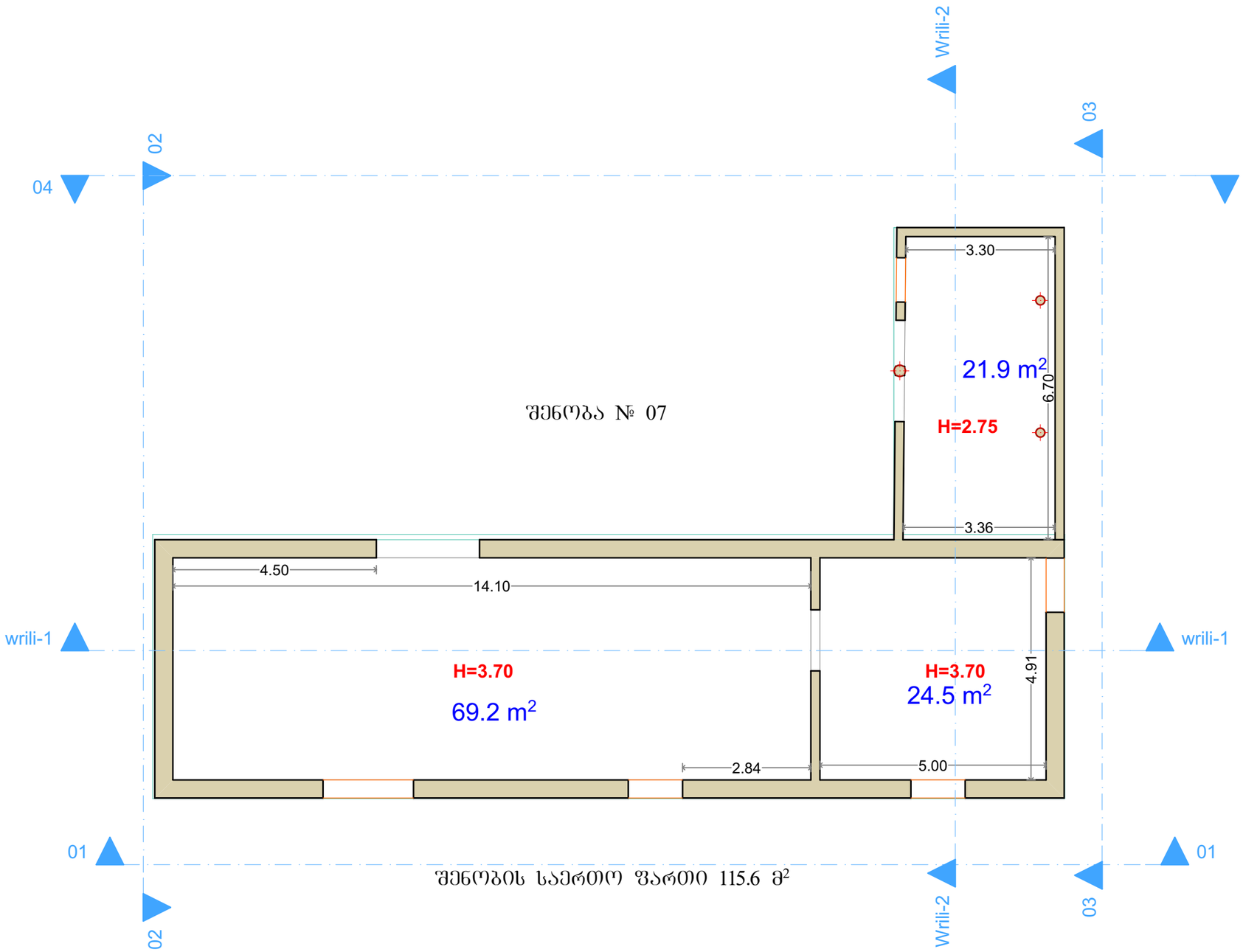

შენობა № 07

შენობის საერთო ფართი 115.6 მ²

შენობა–ნაგებობების აზომვითი ნახაზი		შ.პ.ს. "ტერაგრაფიკი"	
მისამართი: ქ. თბილისი ძინძმარაულის ქ. №37 შენობა № 07 საკადასტრო კოდი 01.19.33.015.195		დირექტორი	შ. ფხაკაძე
		შეასრულა:	ზ. ჟღენტი
		დამკვეთი:	შპს "არტსტუდიო პროექტი"
შპს. "ტერაგრაფიკი" მის: თბილისი, პეკინის გამზირი №27, VI სართული ტელ: 2 38 25 47		თარიღი:	16.12.2021 მასშტაბი 1 : 100

შპს "ტერაგრაფიკი" Terra Graphic 205190595

ფასადი — 1

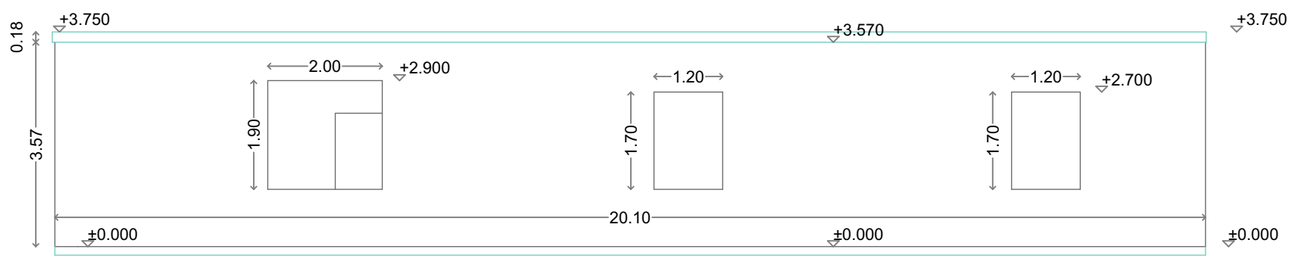

ფასადის ფართი 75.4 მ²

შენობა–ნაგებობების აზომვითი ნახაზი	შ.პ.ს. "ტერაგრაფიკი"		
მისამართი: ქ. თბილისი ქინძმარაულის ქ. №37 შენობა № 07 საკადასტრო კოდი 01.19.33.015.195	დირექტორი	შ. ფხაკაძე	
	შეასრულა:	ზ. ჟღენტი	
	დამკვეთი:	შპს "არტსტუდიო პროექტი"	
შპს. "ტერაგრაფიკი" მის: თბილისი, პეკინის გამზირი №27, VI სართული ტელ: 2 38 25 47	თარიღი:	16.12.2021	მასშტაბი 1 : 100

ფასადი — 2

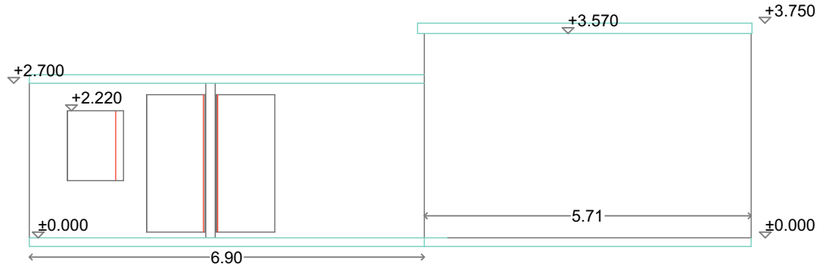

ფასადის ფართი 40.6 მ²

შენობა–ნაგებობების აზომვითი ნახაზი	შ.პ.ს. "ტერაგრაფიკი"		
მისამართი: ქ. თბილისი ძინძმარაულის ქ. №37 შენობა № 07 საკადასტრო კოდი 01.19.33.015.195	დირექტორი	შ. ფხაკაძე	
	შეასრულა:	ზ. ჟღენტი	
	დამკვეთი:	შპს "არტსტუდიო პროექტი"	
შპს. "ტერაგრაფიკი" მის: თბილისი, პეკინის გამზირი №27, VI სართული ტელ: 2 38 25 47	თარიღი:	16.12.2021	მასშტაბი 1 : 100

ფასადი — 3

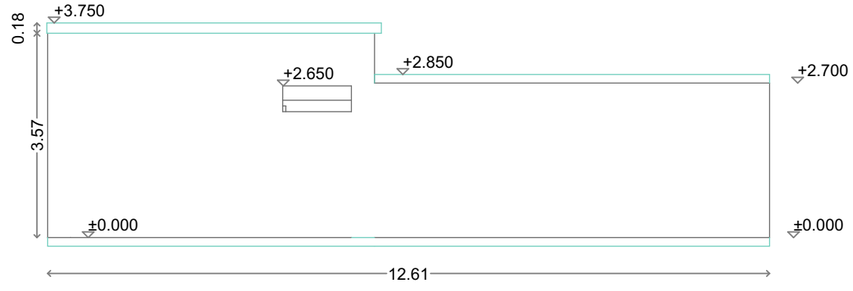

ფასადის ფართი 41.0 მ²

შენობა–ნაგებობების აზომვითი ნახაზი	შ.პ.ს. "ტერაგრაფიკი"		
მისამართი: ქ. თბილისი ჟინჟმარაულის ქ. №37 შენობა № 07 საკადასტრო კოდი 01.19.33.015.195	დირექტორი	შ. ფხაკაძე	
	შეასრულა:	ზ. ჟღენტი	
	დამკვეთი:	შპს "არტსტუდიო პროექტი"	
შპს. "ტერაგრაფიკი" მის: თბილისი, პეკინის გამზირი №27, VI სართული ტელ: 2 38 25 47	თარიღი:	16.12.2021	მასშტაბი 1 : 100

ფასადი — 4

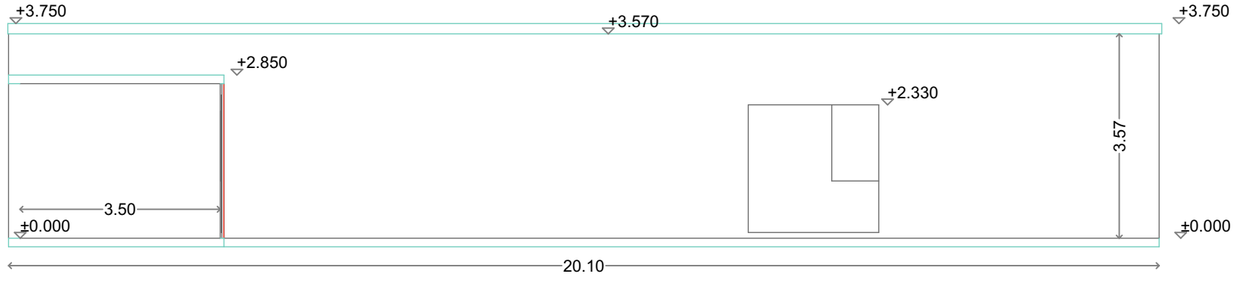

ფასადის ფართი 75.4 მ²

შენობა–ნაგებობების აზომვითი ნახაზი	შ.პ.ს. "ტერაგრაფიკი"		
მისამართი: ქ. თბილისი ჭინჭმარაულის ქ. №37 შენობა № 07 საკადასტრო კოდი 01.19.33.015.195	დირექტორი	შ. ფხაკაძე	
	შეასრულა:	ზ. ჟღენტი	
	დამკვეთი:	შპს "არტსტუდიო პროექტი"	
შპს. "ტერაგრაფიკი" მის: თბილისი, პეკინის გამზირი №27, VI სართული ტელ: 2 38 25 47	თარიღი:	16.12.2021	მასშტაბი 1 : 100

ჭრილი — 1

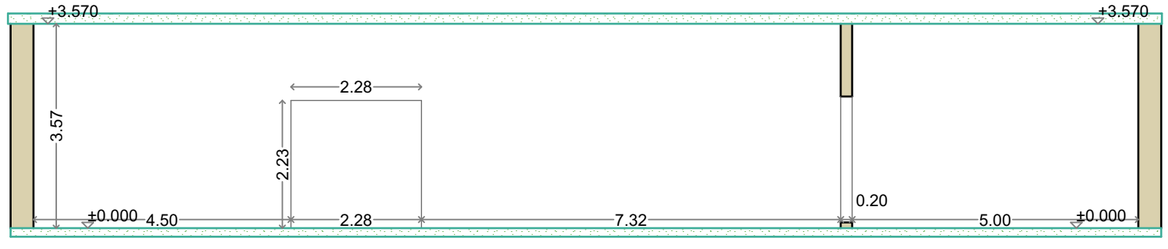

შენობა–ნაგებობების აზომვითი ნახაზი	შ.პ.ს. "ტერაგრაფიკი"		
მისამართი: ქ. თბილისი ჟინჟმარაულის ქ. №37 შენობა № 07 საკადასტრო კოდი 01.19.33.015.195	დირექტორი	შ. ფხაკაძე	
	შეასრულა:	ზ. ჟღენტი	
	დამკვეთი:	შპს "არტსტუდიო პროექტი"	
შპს. "ტერაგრაფიკი" მის: თბილისი, პეკინის გამზირი №27, VI სართული ტელ: 2 38 25 47	თარიღი:	16.12.2021	მასშტაბი 1 : 100

ჭრილი — 2

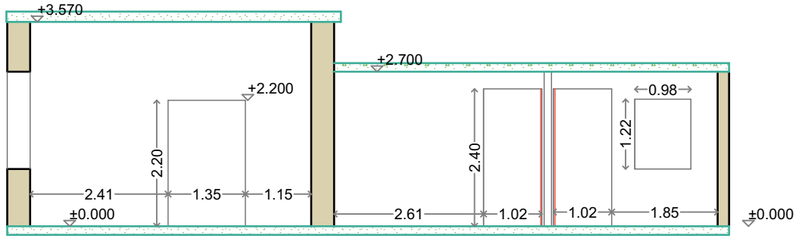

შენობა–ნაგებობების აზომვითი ნახაზი	შ.პ.ს. "ტერაგრაფიკი"		
მისამართი: ქ. თბილისი ჟინჟმარაულის ქ. №37 შენობა № 07 საკადასტრო კოდი 01.19.33.015.195	დირექტორი	შ. ფხაკაძე	
	შეასრულა:	ზ. ჟღენტი	
	დამკვეთი:	შპს "არტსტუდიო პროექტი"	
შპს. "ტერაგრაფიკი" მის: თბილისი, პეკინის გამზირი №27, VI სართული ტელ: 2 38 25 47	თარიღი:	16.12.2021	მასშტაბი 1 : 100