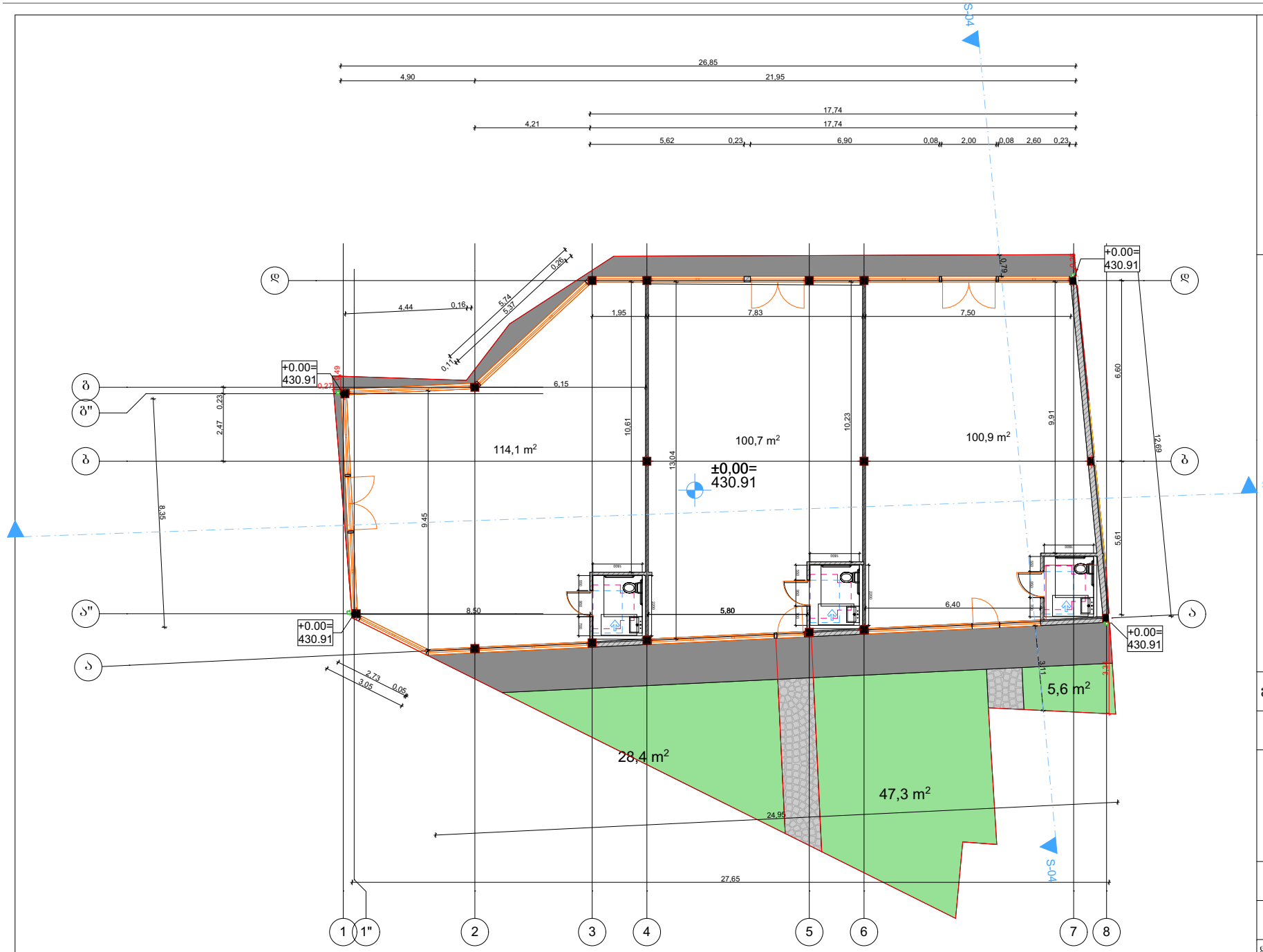

შ.პ.ს. "ბიემჯი ბრუპ"
L.T.D "BMG GROUP"
ს/კ 406128239
შარტავას ქუჩა №14
598 66 70 70
557 98 08 99
groupbmg@yahoo.com

ობიექტის მისამართი	ქალაქი თბილისი , ზემო ფონიჭალა, ავტობუსის მოსაცდელთან
ნახაზის დასახელება	ბეტმა +0.00 ნიშნულზე

ტექნიკური დირექტორი		ზაზა ბასილაძე
არქიტექტორი		ნინო ბრეგოლაია
დაინტერესებული პირი		გიორგი გოშხოთელიანი
მასშტაბი		
თარიღი	2021 წ.	furceli A-3

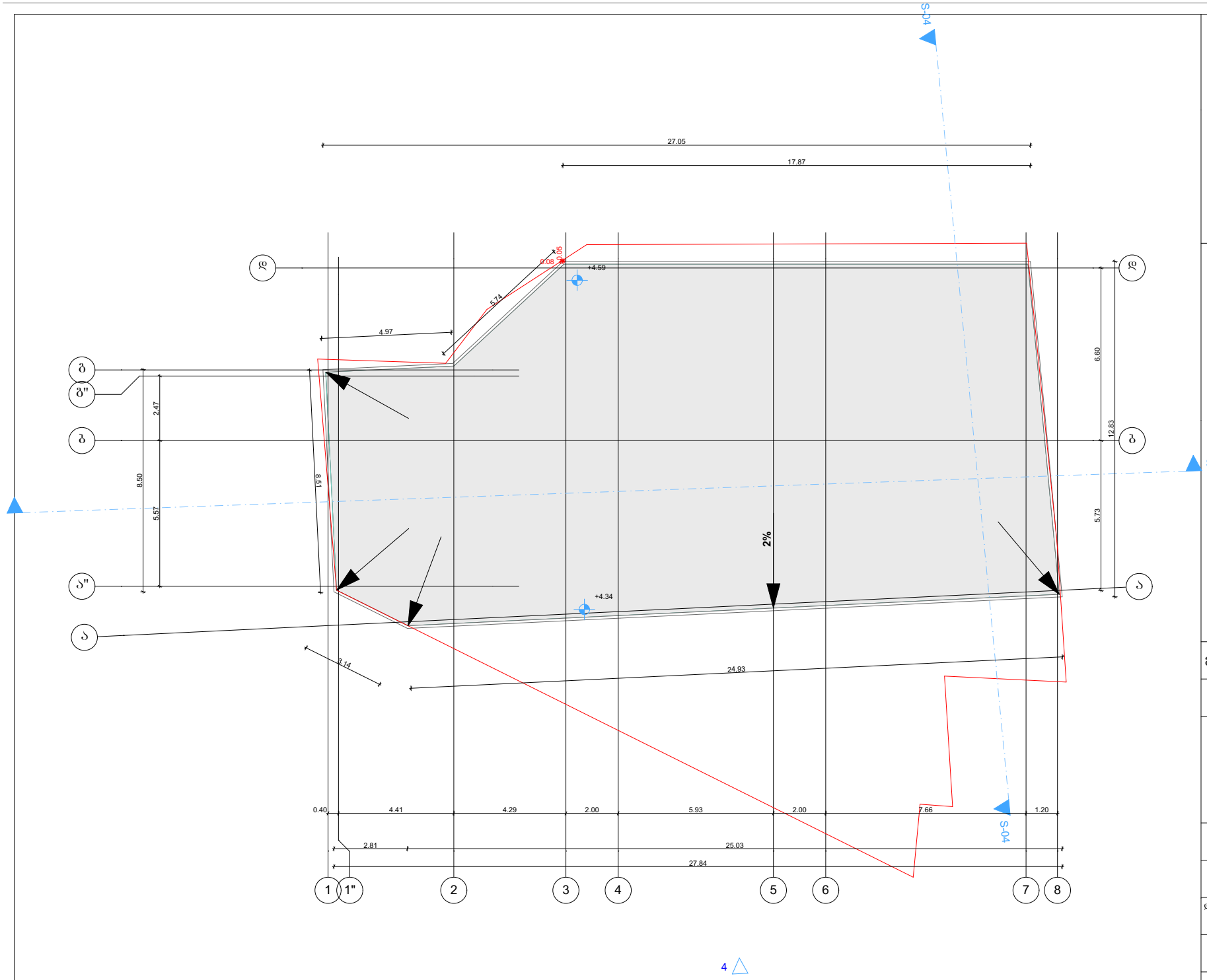

შ.პ.ს. "ბიემჯი ბრუპ"
L.T.D "BMG GROUP"
ს/კ 406128239
შარტავას ქუჩა №14
598 66 70 70
557 98 08 99
groupbmg@yahoo.com

ობიექტის მისამართი	ქალაქი თბილისი , ზემო ფონიჭალა, ავტოგზის მოსაცდელთან
ნახაზის დასახელება	გადახურვა

ტექნიკური დირექტორი		ზაზა ბასილაძე
არქიტექტორი		ნინო ბრეგოლაია
დაინტერესებული პირი		გიორგი გოშხოთელიანი
მასშტაბი		
თარიღი	2021 წ.	furceli A-3

პირობითი აღნიშვნები

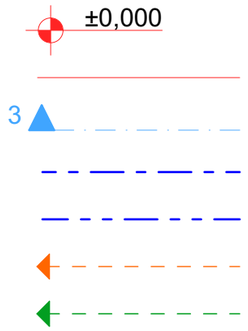

ნიშნული გეგმაზე

საკადასტრო საზღვარი

ჭრილის ხაზი

კედლის ცეცხლმედეგობის ხარისხი 1 საათი

კედლის ცეცხლმედეგობის ხარისხი 2 საათი

გასასვლელამდე სავალი მანძილი

მისაწვდომი სვლაგეზი

ღერძის ხაზი

კარის თავისუფალი სიგანე

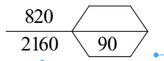

ხანძარმედეგობა

კარის თავისუფალი სიმაღლე

ოთახის დანიშნულება

დაკავებულობის ჯგუფი (ქვეჯგუფი)

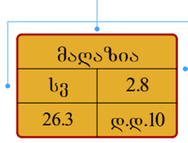

დაკავებულობის დატვირთვის ფაქტორი

დაკავებულობის დატვირთვა

ფართი შიგა კონტურზე



სასაწყობე ჯგუფი



სახანძრო-სამაშველო სამსახურის მიერ გამოსაყენებელი მისაერთებელი - ჰიდრანტი



ხელის ცეცხლმაქრი



საევაკუაციო გასასვლელი

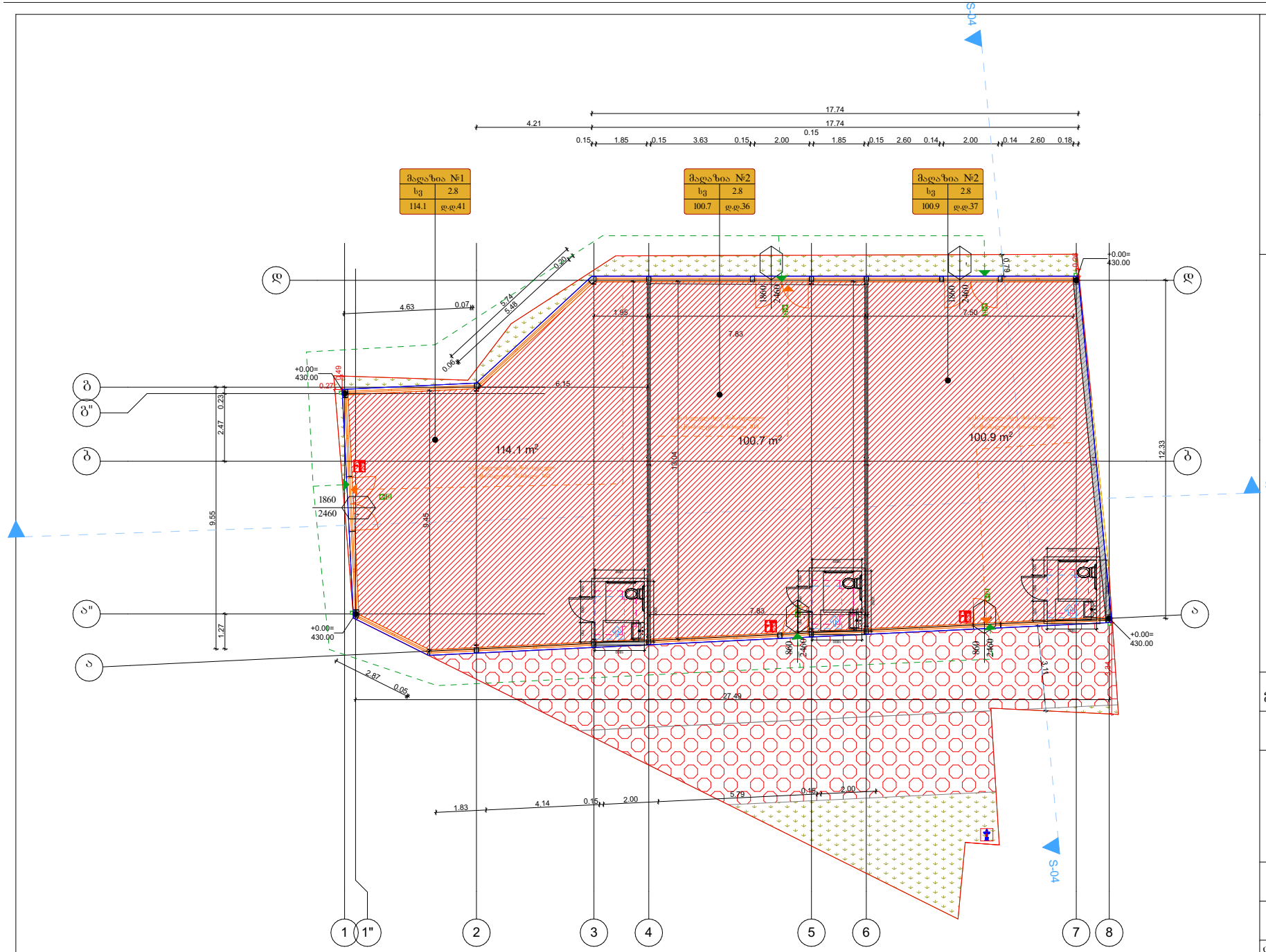

შპს "ბიემჯი გრუპ"

L.T.D "BMG GROUP "

ს/კ 406128239

შარტავას ქუჩა # 14
598 66 70 70
557 98 08 99
groupbmg@yahoo.com

ობიექტის მისამართი	ქალაქი თბილისი, ზემო ფონიჭალა, ავტობუსის მოსაცდელთან
ნახაზის დასახელება	გეგმა +0.00 ნიშნულზე

ტექნიკური დირექტორი		ზაზა ბასილაძე
არქიტექტორი		ნინო გრიგოლაია
დაინტერესებული პირი		გიორგი გოშხოთელიანი
მასშტაბი		
თარიღი	2021 წ.	ფურცელი A-3

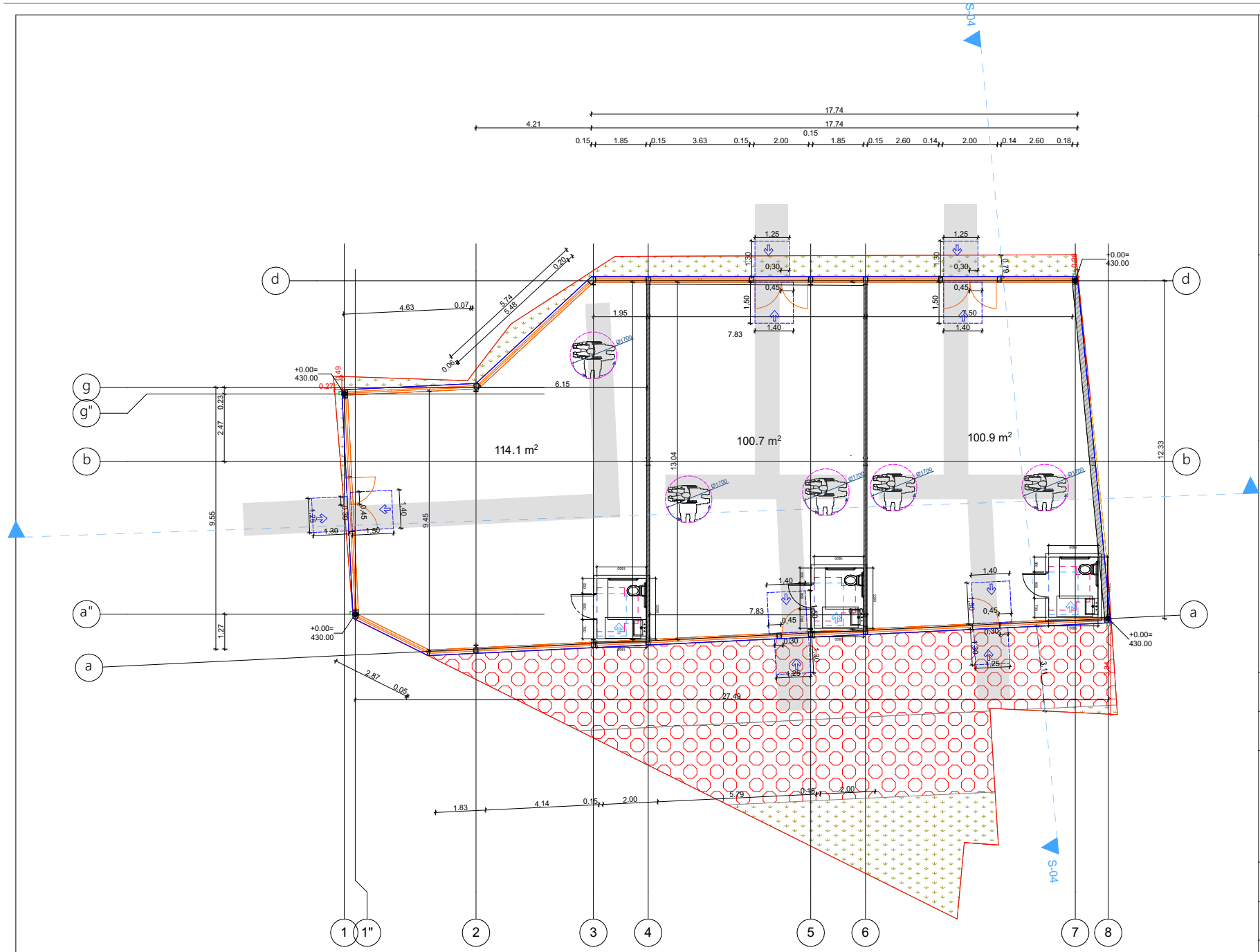

შპს "ბიემჯი გრუპ"

L.T.D "BMG GROUP "

ს/კ 406128239

შარტავას ქუჩა # 14
598 66 70 70
557 98 08 99
groupbmg@yahoo.com

ობიექტის მისამართი	ქალაქი თბილისი , ზემო ფონიჭალა, ავტობუსის მოსაცდელთან
ნახაზის დასახელება	გეგმა +0.00 ნიშნულზე

ტექნიკური დირექტორი		ზაზა ბასილაძე
არქიტექტორი		ნინო გრიგოლაია
დაინტერესებული პირი		გიორგი გოშხოთელიანი
მასშტაბი		
თარიღი	2021 წ.	ფურცელი A-3

შენობა-ნაგებობის უსაფრთხოების წესებთან შესაბამისობის ანალიზი

გამოყენებული წესები - „შენობა-ნაგებობის უსაფრთხოების წესები“

ჩამოთვალეთ შენობის დაკავებულებები და აღწერეთ თითოეული გამოყენება
სვ - მაღაზია (±0.00 ნიშ.)

კონსტრუქციის ტიპი:	
განსაზღვრეთ კონსტრუქციის არსებული შენობისთვის: მაგალითი: II-A, II-B, V-A, V-B	
განსაზღვრეთ კონსტრუქციის ტიპი ახალი შენობისთვის: მაგალითი: II-A, II-B, V-A, V-B	**V-B**
შერეული კონსტრუქციის შემთხვევაში მიუთითეთ ტიპები, რომელიც გამოყენებული იქნება, განსაზღვრეთ ტიპები და მათი მდებარეობა:	

სიმაღლის შეზღუდვები ცხრილი 503 -ის მიხედვით		
დაკავებულობები	დასაშვები სართულიანობა	შემოთავაზებული სართულიანობა
სვ	1	1
	დასაშვები სიმაღლე	შემოთავაზებული სიმაღლე
შენობის სიმაღლე =	12.2	4.7
მიწის დონის ზემოთ სართულ(ებ)ის რაოდენობა =	1	

ფართობის შეზღუდვები ცხრილი 503 -ის მიხედვით		
დაკავებულობები	დასაშვები ფართობი (სართულზე) მ²	შემოთავაზებული ფართობი (სართულზე) მ²
სვ (±0.00 ნიშ.)	840	315.7
შემოთავაზებული ფართობების ჯამი =	315.7	
სართულების რაოდენობა =	1	
შენობის საერთო ფართობი =	333.9	

გარე კედლის ცეცხლმედეგობისა და ღიობისადმი მოთხოვნები ცხრილების 602-ის და 705.8 -ის მიხედვით									
გარე კედელი	ხანძარსაწინააღმდეგო მანძილი (მეტრი)	ცეცხლმედეგობის ხარისხი (საათი)		კედლის ღიობების ფართობი (კედლის %)					
		მოთხოვნილი	გათვალისწინებული	დასაშვები			გათვალისწინებული		
				დაცული	დაუცველი საშხეფებით	დაუცველი	დაცული	დაუცველი საშხეფებით	დაუცველი
„1-8“	>9.0	0	-	შეუზღუდავი	შეუზღუდავი	შეუზღუდავი	-	-	-
„ა-დ“	0.0	1	1	დაუშვებელი	დაუშვებელი	დაუშვებელი	0	0	0
„8-1“	>9.0	0	-	შეუზღუდავი	შეუზღუდავი	შეუზღუდავი	-	-	-
„დ-ა“	>9.0	0	-	შეუზღუდავი	შეუზღუდავი	შეუზღუდავი	-	-	-

ხანძრისაგან დაცვის სისტემებისადმი მოთხოვნები							
დაკავებულობები/სივრცეები/გასასვლელი საშუალებები	ავტოსაშხეფი სისტემა	ალტერნატიული ავტომატური ცეცხლსაქრობი სისტემები	სახანძრო განგაშისა, კვამლაღმომჩენი და ცეცხლაღმომჩენი სისტემები	სახანძრო მილდგარების სისტემები	კვამლის საკონტროლო სისტემები	ხელის ცეცხლმაქრები	საავარიო განგაშის სისტემები
სვ	-	-	-	-	-	კი	-
სახანძრო-სამაშველო სამსახურის მიერ გამოსაყენებელი მისაერთებლები				კი			
სახანძრო ტუმბოები და წყლის რეზერვუარი (განთვსებულია მიწის ქვედა სართლზე)				-			

განიავებისადმი მოთხოვნები		
დაკავებულობები/სივრცეები/გასასვლელი საშუალებები	ბუნებრივი განიავება	ხელოვნური განიავება
სვ	კი	-

თითოეული სართულიდან გასასვლელი საშუალება									
სართულები	დაკავებულობა და დაკავებულობის დატვირთვის ჯამური მაჩვენებელი	მოთხოვნილი გასასვლელების/გასასვლელთან მისადგომის რაოდენობა	გათვალისწინებული გასასვლელების/გასასვლელთან მისადგომის რაოდენობა და ტიპი	გასასვლელი საშუალებების სიგანე(მეტრი)					
				გზა-კიბეები		დერაფანი,		გასასვლელის გზაკარი	
				მოთხოვნილი	გათვალისწინებული	მოთხოვნილი	გათვალისწინებული	მოთხოვნილი	გათვალისწინებული
მაღაზია №1 სვ ს.დ.დ. 41		1	1 გზა-კარი	-	-	-	-	0.82	1.86
მაღაზია №1 სვ ს.დ.დ. 36		2	2 გზა-კარი	-	-	-	-	0.82	0.86
მაღაზია №1 სვ ს.დ.დ. 37		2	2 გზა-კარი	-	-	-	-	0.82	0.86

საპროექტო შენობაში გამოყენებული თავისუფალი სივრცეები კართან მანევრირებისთვის მ 1:50

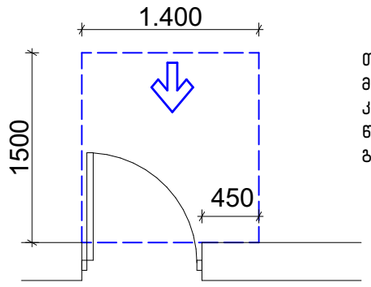

თავისუფალი სივრცე კართან მანევრირებისთვის – ანჯამიანი კარი
წინიდან მისაწვდომი – გამოწევით გაღება

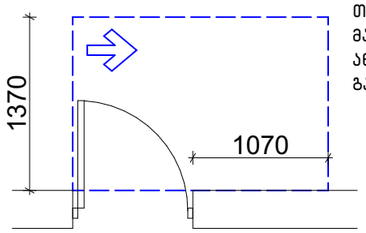

თავისუფალი სივრცე კართან მანევრირებისთვის – ანჯამიანი კარი
ანჯამის მხრიდან მისაწვდომი – გამოწევით გაღება

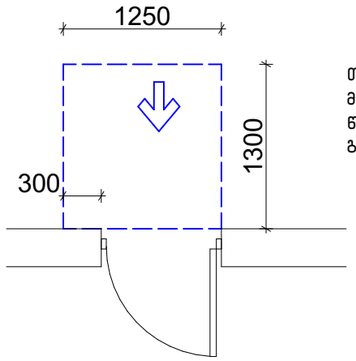

თავისუფალი სივრცე კართან მანევრირებისთვის – ანჯამიანი კარი
წინიდან მისაწვდომი – მიწოლით გაღება

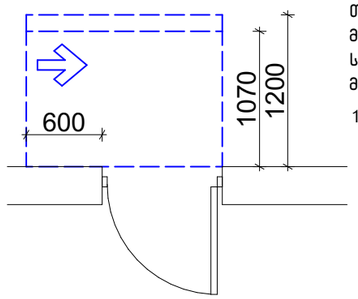

თავისუფალი სივრცე კართან მანევრირებისთვის – ანჯამიანი კარი
საკეტის მხრიდან მისაწვდომი – მიწოლით გაღება

120 მინ. თუ მოწყობილია მიმახურავი

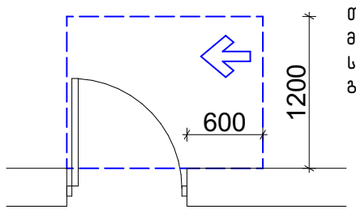

თავისუფალი სივრცე კართან მანევრირებისთვის – ანჯამიანი კარი
საკეტის მხრიდან მისაწვდომი – გამოწევით გაღება

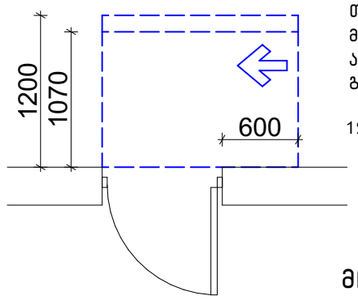

თავისუფალი სივრცე კართან მანევრირებისთვის – ანჯამიანი კარი
ანჯამის მხრიდან მისაწვდომი – მიწოლით გაღება

120 მინ. თუ მოწყობილია მიმახურავი

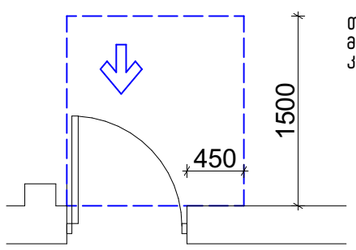

თავისუფალი სივრცე კართან მანევრირებისთვის-ნიშებში მოწყობილი კარი და ჭიშკარი-გამოწევით გაღება

მოსატრიალებელი სივრცეები

ვარიანტი 4

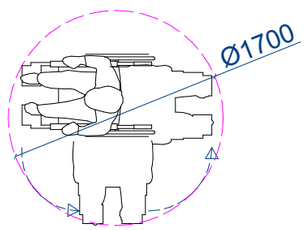

ვარიანტი 1

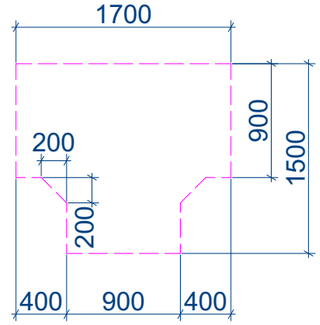

ვარიანტი 2

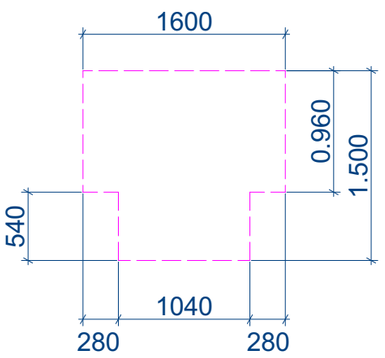

ვარიანტი 3

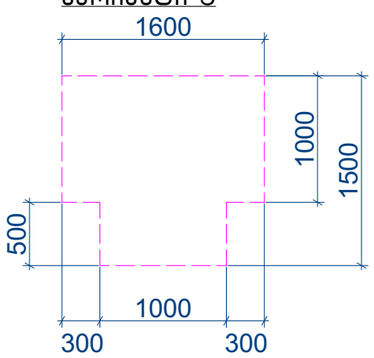

მისაწვდომი ტუალეტი

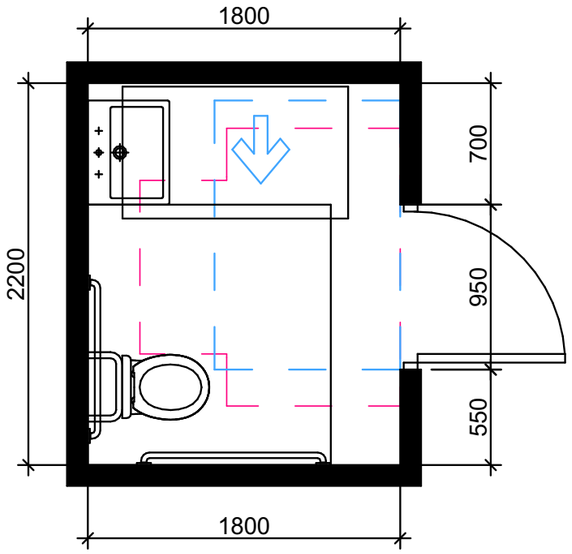

თავისუფალი სივრცე ფეხის ფალანგისთვის

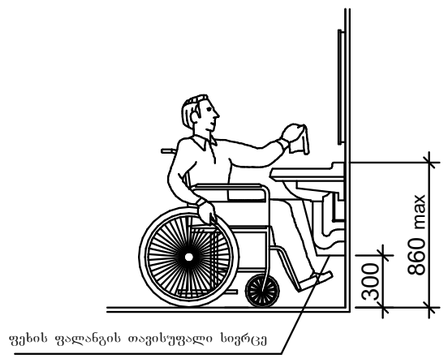

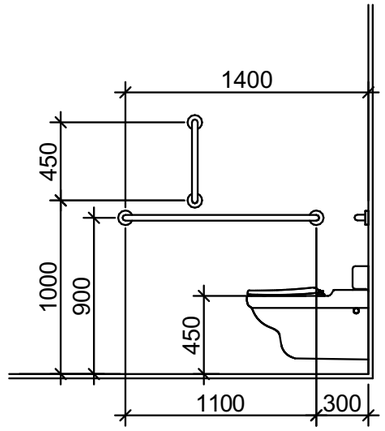

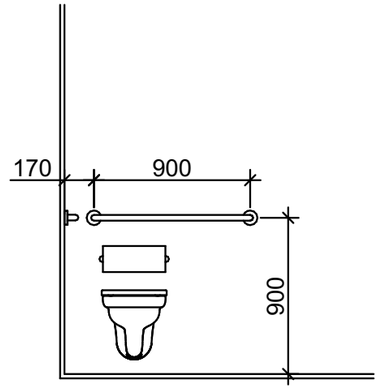

თავისუფალი სივრცე კართან მანევრირებისთვის
ანჯამიანი კარი
საკეტის მხრიდან მისაწვდომი - მიწოლით გაღება

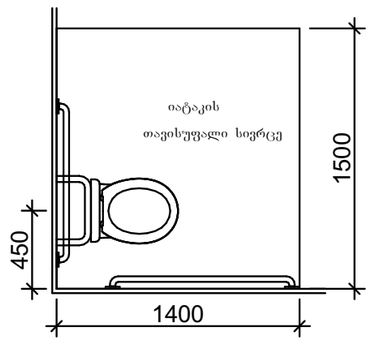

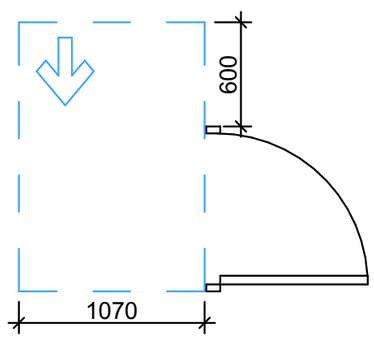

T ფორმის მოსატრიალებელი სივრცე
ვარიანტი

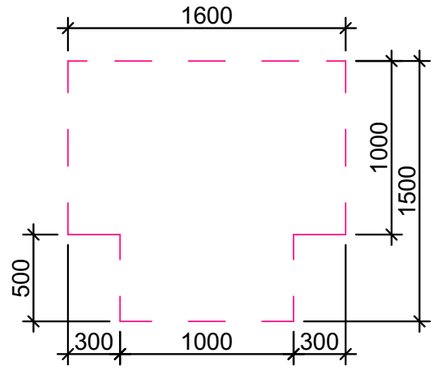

ხელსაბანის მდებარეობა

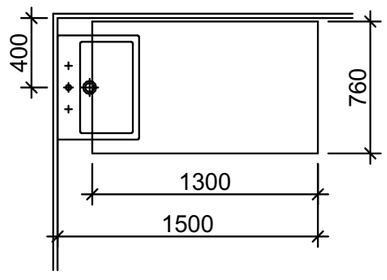

საექსპერტო დასკვნა

ქალაქი თბილისი, დასახლება ზემო ფონიჭალა, ავტობუსების მოსაცდელთან (ს/კ 01.18.13.010.032) მაღაზიის პროექტის არქიტექტურული ნაწილის საექსპერტო დასკვნა ტექნიკური რეგლამენტის – „შენობა-ნაგებობის უსაფრთხოების წესების“ დამტკიცების თაობაზე საქართველოს მთავრობის 2016 წლის 28 იანვრის №41 დადგენილების მოთხოვნებთან შესაბამისობის დადგენის მიზნით

ექსპერტი: გიორგი ღუდუშაური



საექსპერტო დასკვნა

ქალაქი თბილისი, დასახლება ზემო ფონიჭალა, ავტობუსების მოსაცდელთან (ს/კ 01.18.13.010.032) მაღაზიის პროექტის არქიტექტურული ნაწილის საექსპერტო დასკვნა ტექნიკური რეგლამენტის – „შენობა-ნაგებობის უსაფრთხოების წესების“ დამტკიცების თაობაზე საქართველოს მთავრობის 2016 წლის 28 იანვრის No41 დადგენილების მოთხოვნებთან შესაბამისობის დადგენის მიზნით

ობიექტის მისამართი: ქალაქი თბილისი, დასახლება ზემო ფონიჭალა, ავტობუსების მოსაცდელთან (ს/კ 01.18.13.010.032)

ობიექტის ფუნქცური დანიშნულება: მაღაზია

საექსპერტო დასკვნა საქართველოს მთავრობის 2009 წლის №57 დადგენილების 25-ე მუხლის მე-3 პუნქტის მიხედვით მოიცავს შემდეგ ნაწილებს:

ინსპერტო დასკვნა საქართველოს მთავრობის 2009 წლის N:57 დადგენილების 25-ე მუხლის მე-3 პუნქტის მიხედვით მოიცავს შემდეგ ნაწილებს:

1) დაკავებულობ(ებ)ის და დაკავებულობის დატვირთვების შეფასებას;

2) კონსტრუქციის ტიპების შეფასებას;

3) სიმაღლისა და ფართობის შეფასებას;

4) გასასვლელების, გასასვლელთან მისადგომის, გასასვლელებისა და შენობიდან გამოსასვლელების შეფასებას;

5) გზა-კიბეებისა და სხვა გამოსასვლელი საშუალებების გამტარიანობების შეფასებას;

6) მისაწვდომობის შეფასებას;

7. გარე კედლებისადმი მოთხოვნების შეფასება;

8) სახურავის ანაწყობების შეფასებას;

9) ცეცხლმედეგობის ხარისხიანი მოთხოვნილი გამმიჯნავების შეფასებას;

10) ხანძრისაგან დაცვის სისტემების შეფასებას;

11) ფასადებისადმი მოთხოვნების შეფასება.

1. დაკავებულობებისა და დაკავებულობის დატვირთვის შეფასება:

პროექტში გათვალისწინებული დაკავებულობები კლასიფიცირებულია „წესების“ მესამე თავის მიხედვით და აკმაყოფილებს 302-ე ქვეთავის ყველა მოთხოვნას. პროექტში გათვალისწინებულია შემდეგი დაკავებულობები:

ჯგუფი სვ (±0.00 ნიშნულზე)

- მაღაზა.

აღნიშნული შეესაბამება 309.1 ქვეთავს.

შენობაში არსებული თითოეული დაკავებულობისთვის განსაზღვრულია დაკავებულობის დატვირთვის ფაქტორი 1004.1.2 ცხრილის მიხედვით. სწორად არის არჩეული სივრცეების დანიშნულება და შემდგომ ამ სივრცეების იატაკის ფართობი გაყოფილია შესაბამისი დაკავებულობის დატვირთვის დაქტორზე, კერძოდ:

1. მაღაზიისთვის (სვ) მიკუთვნებულია სავაჭრო (მიწისპირა იატაკები) სივრცის სტატუსი და შემდგომ მთლიანი ფართობი გაყოფილია 2.8-ზე.

დაკავებულობების დატვირთვების გამოანგარიშება განხორციელებულია N:41 დადგენილების მე-10 თავის 1004 ქვეთავის და 1004.1.2 ცხრილის მიხედვით (დაკავებულობის დატვირთვის მაჩვენებლები დამრგვალებული მთელი რიცხვის სიზუსტით).

<u>დაკავებულობის ჯგუფის შერჩევა და ასევე მათი დატვირთვის გამოანგარიშება განხორციელებულია „წესების“ მიხედვით.</u>

2. კონსტრუქციის ტიპების შეფასება:

შენობის კონსტრუქციული ტიპი განსაზღვრულია V-B, რომელიც შერჩეული იქნა შენობის დაკავებულობის, სართულიანობის, სიმაღლისა და ფართობის მიხედვით და სრულიად აკმაყოფილებს 503 ცხრილის მოთხოვნებს. (ცეცხლმედეგობის ხარისხის მოთხოვნები შენობის ელემენტებისთვის კონსტრუქციული ტიპების მიხედვით იხ. 601 ცხრილში)

<u>კონსტრუქციული ტიპის შერჩევა განხორციელებულია „წესების“ მიხედვით.</u>

3. სიმაღლისა და ფართობის შეფასება:

503 ცხრილის მიხედვით, საპროექტო შენობაში არსებული დაკავებულობების და კონსტრუქციული V-B ტიპის მიხედვით დადგენილია შენობის დასაშვები სართულიანობა, სიმაღლე და ფართობი. თითოეულ სართულზე დაკავებულობების ფართობის ჯამური მაჩვენებელი გასასვლელი საშუალებების ფართობებთან და სხვა ელემენტებთან ერთად არ ცდება 503 ცხრილში სართულების ფართობთან დაკავშირებულ ზღვარს.

შენობის სიმაღლე მიწის დონიდან არის 4.7 მეტრი, ხოლო დაკავებული იატაკი მდებარეობს მიწის დონეზე.

წარმოდგენილი ობიექტის სიმაღლე, სართულიანობა და ფართობი შესაბამისობაშია შერჩეულ კონსტრუქციულ ტიპთან და აკმაყოფილებს „წესების“ 503 ცხრილის მოთხოვნებს.

4. გასასვლელების, გასასვლელებთან მისადგომების, გასავლელებისა და შენობიდან გამოსასვლელების შეფასება:

შენობის დაკავებულ სივრცეებს 1021.2(2) ცხრილის მიხედვით აკმაყოფილებს თითო გასასვლელი, რაც გათვალისწინებულია.

გასასვლელთან მისადგომი სავალი მანძილის ზომები დაანგარიშებულია სწორად, გასასვლელისგან ყველაზე დაშორებული ფართობის გათვალისწინებით და აკმაყოფილებს „წესების“ 1016.2 ქვეთავის მოთხოვნებს.

გასასვლელების, გასასვლელთან მისადგომის, გასავლელების და შენობიდან გამოსასვლელების ნორმები აკმაყოფილებს „წესების“ მოთხოვნებს.

5. გზა-კიბეებისა და სხვა გასასვლელი საშუალებების გამტარიანობების შეფასება:

ყველა კარის (რაც გასასვლელი საშუალების ნაწილია) სიგანე 90 გრადუსით გაღებულ მდგომარეობაში უზრუნველყოფს 82 სმ თავისუფალ სიგანეს და აკმაყოფილებს 1008 ქვეთავის მოთხოვნებს.

გასასვლელი საშუალებების გამტარიანობა აკმაყოფილებს „წესების“ მოთხოვნებს

6. მისაწვდომობის შეფასება:

საპროექტო შენობის ყველა მთავარი შესასვლელი არის მისაწვდომი, რაც აკმაყოფილებს 1105.1 ქვეთავის მოთხოვნებს. შენობაში შესვლა-გამოსავლა ხდება მიწის დონიდან, საიდანაც უკვე საზოგადოებრივ სივრცეში მოხვედრა შესაძლებელია დაუბრკოლებლად.

ყველა სართულის გეგმაზე ასახულია მისაწვდომი სვლაგეზი, რომელიც სწორად არის განსაზღვრული და აკმაყოფილებს 1104 ქვეთავის მოთხოვნებს;

ყველა კარი, რომელიც გასასვლელი საშუალების ნაწილია არის მისაწვდომი;

შენობაში უზრუნველყოფილია მისაწვდომობა და აკმაყოფილებს „წესების“ მოთხოვნებს.

7. გარე კედლებისადმი მოთხოვნების შეფასება:

შენობის გარე კედლებს 602 ცხრილის მიხედვით არ მოეთხოვებათ ცეცხლმედეგობა, და არ გააჩნია ღიობის შეზღუდვები ხანძარსაწინააღმდეგო მნძილიდან გამომდნარე.

გარე კედლების ცეცხლმედეგობის ხარისხი, ასევე გარე კედლებში მოსაწყობი ღიობების ფართობი შესაბამისობაშია 602 და 705.8 ცხრილებთან და აკმაყოფილებს „წესების“ მოთხოვნებს.

8. სახურავის ანაწყობების შეფასება:

601 ცხრილის მიხედვით შერჩეული კონსტრუქციის ტიპიდან (V-B ტიპი) გამომდინარე სახურავის კონსტრუქციას არ მოეთხოვება ცეცხლმედეგობა.

სახურავის ანაწყობი აკმაყოფილებს „წესების“ მოთხოვნებს

9. ცეცხლმედეგობის ხარისხიანი მოთხოვნილი გამმიჯნავების შეფასება:

კონსტრუქციის ტიპიდან (V-B) გამომდინარე შენობის ძირითად სტრუქტურულ ჩარჩოს, მზიდ კედლებს, იატაკს არ მოეთხოვებათ ცეცხლმედეგობა. 508.4 ცხრილის მიხედვით შენობაში განთავსებულ დაკავებულობებს არ მოეთხოვებათ გამიჯვნა.

ცეცხლმედეგობის ხარისხიანი მოთხოვნილი გამმიჯნავები განსაზღვრულია „წესების“მიხედვით.

10. ხანძრისაგან დაცვის სისტემების შეფასება:

წარმოდგენილი პროექტის ანალიზის შედეგად დადგინდა, რომ წესების თანახმად, შენობებში მისაღებია მხოლოდ ხელის ცეცხლმაქრების განთავსება, ხოლო გარეთ ტერითორიაზე სახანძრო-სამაშველო სამსახურის მიერ გამოსაყენებელი მისაერთებლების განთავსება.

ხანძრისაგან დაცვის სისტემები სწორად არის განსაზღვრული „წესების“ მიხედვით.

11. ფასადებისადმი მოთხოვნების შეფასება:

პროექტი აკმაყოფილებს მე-14 და მე-15 თავებს, რომელიც აწესებს გარე კედლების საფრის, ღიობების, გარე ფანჯრისა და კარების, არქიტექტურული გაფორმების, აივნებისა და მსგავსი ნაშვერების მინიმალურ მოთხოვნებს. აგრეთვე არეგულირებს სახურავზედა ნაგებობების დაგეგმარების მასალების, მშენებლობისა და ხარისხის სტანდარტებს.

ფასადებთან დაკავშირებით მოთხოვნები სწორად არის განსაზღვრული „წესების“ მიხედვით.

დასკვნა:

ზემოაღნიშნული შეფასებებიდან გამომდინარე მიმაჩნია, რომ ქალაქი თბილისში, დასახლება ზემო ფონიჭალაში, ავტობუსების მოსაცდელთან (ს/კ 01.18.13.010.032) მაღაზიია არქიტექტურული პროექტი შესაბამისობაშია „ტექნიკური რეგლამენტის – შენობა-
ნაგებობის უსაფრთხოების წესების დამტკიცების თაობაზე“ საქართველოს მთავრობის 2016 წლის 28 იანვრის №41 დადგენილების მოთხოვნებთან. საექსპერტო დასკვნის საფუძველზე პროექტს ეძლევა დადებითი შეფასება განსახორციელებლად.

ექსპერტი: გიორგი ღუდუშაური

21.12.2021

საექსპერტო დასკვნა

ქალაქი თბილისი, დასახლება ზემო ფონიჭალა, ავტობუსების მოსაცდელთან (ს/კ 01.18.13.010.032) მაღაზიის პროექტის არქიტექტურული ნაწილის საექსპერტო დასკვნა ტექნიკური რეგლამენტის – „მისაწვდომლობის ეროვნული სტანდარტები“-ს დამტკიცების თაობაზე საქართველოს მთავრობის 2020 წლის 4 დეკემბრის №732 დადგენილების მოთხოვნებთან შესაბამისობის დადგენის მიზნით

ექსპერტი:  გიორგი ღუდუშაური

21.12.2021

საექსპერტო დასკვნა

ქალაქი თბილისი, დასახლება ზემო ფონიჭალა, ავტობუსების მოსაცდელთან (ს/კ 01.18.13.010.032) მაღაზიის პროექტის არქიტექტურული ნაწილის საექსპერტო დასკვნა ტექნიკური რეგლამენტის – „მისაწვდომლობის ეროვნული სტანდარტები“-ს დამტკიცების თაობაზე საქართველოს მთავრობის 2020 წლის 4 დეკემბრის №732 დადგენილების მოთხოვნებთან შესაბამისობის დადგენის მიზნით

ობიექტის მისამართი: ქალაქი თბილისი, დასახლება ზემო ფონიჭალა, ავტობუსების მოსაცდელთან (ს/კ 01.18.13.010.032)

ფუნქციური დანიშნულება: მაღაზია

ტექნიკური რეგლამენტი „მისაწვდომობის ეროვნული სტანდარტები“ -ის შესაბამისობის ანალიზი მოიცავს შემდეგი პარამეტრების შეფასებას:

მისაწვდომი სვლაგეზი:

- მისაწვდომი სვლაგეზის სავალი ზედაპირები
- თითოეული კარი და კართან მანევრირებისთვის საჭირო სივრცეები

ადგილისა და შენობის ზოგადი ელემენტები:

- მისაწვდომი სვლა გეზი
- ფანჯრები

საკომუნიკაციო ელემენტები და ფუნქციები:

- ნიშნები

წყალსადენი ელემენტები და მოწყობილობები:

- ტუალტების ოთახები;
- უნიტაზები;
- ხელსაბანები.

21.12.2021

გამოკვლევა:

მისაწვდომი სვლაგეზი

საპროექტო მიწის ნაკვეთსა და საპროექტო შენობაში მისაწვდომი სვლაგეზები შეესაბამება ტექნიკური რეგლამენტი - „მისაწვდომობის ეროვნული სტანდარტები“-ს მე4 თავის დებულებებს. მისაწვდომი სვლაგეზი მოიცავს არაუმეტეს 1:20 დახრილ სავალ ზედაპირებს,რაც შეესაბამება 402.2 ქვეთავის მოთხოვნებს.

1. მისაწვდომი სვლაგეზის სავალი ზედაპირები შეესაბამება 403 ქვეთავის მოთხოვნებს, კერძოდ:

- იატაკის ზედაპირები არის მდგრადი, მყარი და არასრიალა, რაც შეესაბამება 302 ქვეთავის მოთხოვნას;
- საზოგადოებრივი სივრციდან საპროექტო მიწის ნაკვეთის გავლით მოწყობილი სავალი ზედაპირის დახრილი სვლა არ არის 1:20-ზე მეტად დახრილი;
- იატაკის ზედაპირებზე დონე არ იცვლება, შესაბამისად დაკმაყოფილებულია 303-ე ქვეთავის მოთხოვნა;
- მისაწვდომი სვლაგეზის მინიმალური თავისუფალი სიგანე შენობაში უტოლდება 900 მმს, ხოლო შენობის გარეთ - 1200 მმ-ს, რაც შეესაბამება 403.5.1 ქვეთავის მოთხოვნას;
- სადაც მისაწვდომი სვლაგეზი აკეთებს 180 გრადუსიან ბრუნს სიგანე მოსატრიალებელთან მიახლოებისას და მოსატრიალებლიდან მოშორებისას აკმაყოფილებს 403.5.2.1 ქვეთავით განსაზღვრულ ყველა კრიტერიუმს;
- სადაც მისაწვდომი სვლაგეზი აკეთებს 90 გრადუსიან ბრუნს, თავისუფალი სიგანე მოსატრიალებელთან მიახლოებისას და მოსატრიალებლიდან მოშორებისას აკმაყოფილებს 403.5.3.1 ქვეთავით განსაზღვრულ ყველა კრიტერიუმს;
- საპროექტო შენობაში მისაწვდომი სვლაგეზები მოიცავს გვერდასავლელ სივრცეებს, რაც შეესაბამება 403.5.4.1 ქვეთავის მოთხოვნას.

2. კარები და გზა-კარები, რომლებიც მისაწვდომი სვლაგეზის ნაწილია შეესაბამება 404 ქვეთავის მოთხოვნებს, კერძოდ:

- მისაწვდომ სვლაგეზზე არსებული ყველა გზა-კარის თავისუფალი სიგანე არ არის 820 მმ-ზე ნაკლები, რაც შეესაბამება 404.2.2 ქვეთავის მოთხოვნას;

- მისაწვდომ სვლაგეზზე არსებულ ყველა კართან და გზა-კართან უზრუნველყოფილია მანევრირებისათვის თავისუფალი სივრცე 404.2.3.2 ცხრილის შესაბამისად. მანევრირებისთვის აუცილებელ თავისუფალ სივრცეში, იატაკის ზედაპირი შეესაბამება 302-ე ქვეთავს და მათი ზედაპირი არ არის 1:48-ზე მეტად დახრილი. ყოველივე აღნიშნული შეესაბამება 404.2.3 და 404.2.3.1 ქვეთავების მოთხოვნებს;

- გზა-კარების ზღურბლების სიმაღლე არაუმეტეს 13 მმ-ია, რაც შეესაბამება 404.2.4 ქვეთავის მოთხოვნას. რაც შეეხება ამავე ქვეთავით განსაზღვრულ იატაკის დონეებს შორის ცვლილების საკითხს, კარებთან იატაკის დონეები უცვლელია;
- კარის კავეულის სიმაღლე მდებარეობს არაუმცირეს 860 მმ და არაუმეტეს 1200 მმ სიმაღლეზე, რაც შეესაბამება 404.2.6.1 ქვეთავის მოთხოვნას.

1. წყალსადენი ელემენტები და მოწყობილობები:
   1.საპროექტო ფართში განთავსებული ტუალეტი შეესაბამება 603 ქვეთავის მოთხოვნებს,
- ტუალეტის ოთახებში უზრუნველყოფილია საპროექტო შენობებისათვის განკუთვნილი T-ს ფორმის მოსატრიალებელი სივრცე, რაც შეესაბამება 603.2.1 ქვეთავის მოთხოვნას.
- ტუალეტის ოთახების კარის გაღებისას, ისინი არ იჭრებიან მოწყობილობებისათვის განკუთვნილ იატაკის თავისუფალ სივრცეებში, რაც შეესაბამება 603.2.2 ქვეთავს.
   2. ტუალეტის ოთახებში განთავსებული უნიტაზები შეესაბამება 604 ქვეთავის მოთხოვნებს, კერძოდ:
- უნიტაზის განთავსებულია კედელთან ახლოს და უნიტაზის ცენტრიდან კედლის ზედაპირამდე მანძილი განსაზღვრულია 450 მმ-ით, რაც შეესაბამება 604.2 ქვეთავის მოთხოვნას.
- უნიტაზთან მოწყობილია იატაკის თავისუფალი სივრცე 1400 მმ სიღრმისა და 1500 მმ სიგანის სახით, სადაც არ იჭრება რაიმე სახის დეტალი, რაც აკმაყოფილებს 604.3 ქვეთავის მოთხოვნას.
- უნიტაზის დასაჯდომის სიმაღლე განთავსებულია 450 მმ-ზე იატაკის ზედაპირიდან, რაც შეესაბამება 604.4 ქვეთავს.
- უნიტაზთან მოწყობილია ხელჩასაჭიდი ძელები 604.5 ქვეთავის მოთხოვნების დაცვით.
- უნიტაზთან მოწყობილი ძელები შეესაბამება 609 ქვეთავის მოთხოვნებს.
   3.ტუალეტის ოთახებში განთავსებული ხელსბანები შეესაბამება 606 ქვეთავის მოთხოვნებს, კერძოდ:
- ხელსაბანთან მოწყობილია იატაკის თავისუფალი სივრცე, 606.2 ქვეთავის შესაბამისად.
- ხელსაბანის განთავსების სიმაღლე შესაბამისობაშია 606,3 ქვეთავის მოთხოვნასთან.

დასკვნა:

ზემოაღნიშნული შეფასებებიდან გამომდინარე მიმაჩნია, რომ ქალაქი თბილისში, დასახლება ზემო ფონიჭალაში, ავტობუსების მოსაცდელთან (ს/კ 01.18.13.010.032) დაპროექტებული მაღაზიის არქიტექტურული პროექტი შესაბამისობაშია ტექნიკური რეგლამენტის – „მისაწვდომლობის ეროვნული სტანდარტები“-ს დამტკიცების თაობაზე საქართველოს მთავრობის 2020 წლის 4 დეკემბრის №732 დადგენილების მოთხოვნებთან საექპერტო დასკვნის საფუძველზე პროექტს ეძლევა დადებითი შეფასება განსახორციელებლად.

ექსპერტი: გიორგი ღუდუშაური

21.12.2021



CV

1. სახელი, გვარი, მამის სახელი – **გიორგი ღუდუშაური თამაზის ძე.**

2. დაბადების ადგილი **ქ. თბილისი** თარიღი **23 დეკემბერი 1991წ.**

3. ეროვნება **ქართველი**

4. მისამართი **ქ. თბილისი ყიფშიძის ქ. №6**

5. ტელეფონი **2 23 31 04 (სახ.); მობ: 568 83 88 70**

6. E-mail: **giogudu1991@gmail.com**

7. სამხედრო სავალდებულო სამსახური მოხდილი

8. პირადობის მოწმობის მონაცემები № **13ID53836, პირადი № 01008051020**

9. რა განათლება გაქვთ მიღებული, მიუთითეთ ყველა სასწავლებელი სკოლის ჩათვლით

   1997-2009 წ.წ. ქ. თბილისის წმ. გიორგის სახელობის საერო სკოლა

   2009-2014 წ.წ. ილიას სახელმწიფო უნივერსიტეტის საინჟინრო ფაკულტეტი, არქიტექტურის მიმართულება (ბაკალავრი).

   2018- დღემდე თბილისის სახელმწიპო სამხატვრო აკადემია, სამოქალაქო არქიტექტურა, II კურსი (მაგისტრი).

10. გაქვთ თუ არა დიპლომი: **კი**

11. სამუშაო გამოცდილება: **„Tria studio“ (2013 - 2015)**

    „Tbilisi Architects“ (2015 - 2017)

    „არქიტექტურის ექსპერტიზის ჯგუფი“ (2017 - 2019)

12. მართვის მოწმობა კი

13. შეაფასეთ რამდენად კარგად იცით ენები და აღნიშნეთ:

	კარგად	ძალიან კარგად	სუსტად	არ ვიცი
ქართული		+		
რუსული	+			
ინგლისური	+			

14. შეაფასეთ რამდენად კარგად იცით კომპიუტერული პროგრამები:

	კარგად	ძალიან კარგად	სუსტად	არ ვიცი
3Ds Max				+
ArchiCad		+		
AutoCad		+		
Photoshop	+			
Revit			+	
SketchUp		+		
Lumion		+		

21.12.2021


Georgia
IDENTITY CARD
მოქალაქის პირადობის მოწმობა
საქართველო
GEO
სახელი / FIRST NAME
გიორგი
GIORGI
გვარი / LAST NAME
ღუდუშაური
GUDUSHAURI
მოქ. / CIT
GEO
სქესი / SEX
მ / M
პირადი No / PERSONAL No
01008051020
დაბადების თარიღი
DATE OF BIRTH
23.12.1991
მოქმედების ვადა
DATE OF EXPIRY
14.02.2024
ბარათის No / CARD No
13ID53836
ხელმოწერა
SIGNATURE
დაბადების ადგილი / PLACE OF BIRTH
თბილისი
TBILISI
გაცემის თარიღი / DATE OF ISSUE
14.02.2014
გამცემი ორგანო / ISSUING AUTHORITY
იუსტიციის სამინისტრო
MINISTRY OF JUSTICE
დამკვეთი: სრს; დამამზადებელი: MB-IDS 02/13
სშს-ს რეგისტრაციის No 26-3184
IDGE013ID538364010080510 20<<<<
9112230M2402147GE0<<<<<<<<<<<5
GUDUSHAURI<<GIORGI<<<<<<<<<<<<

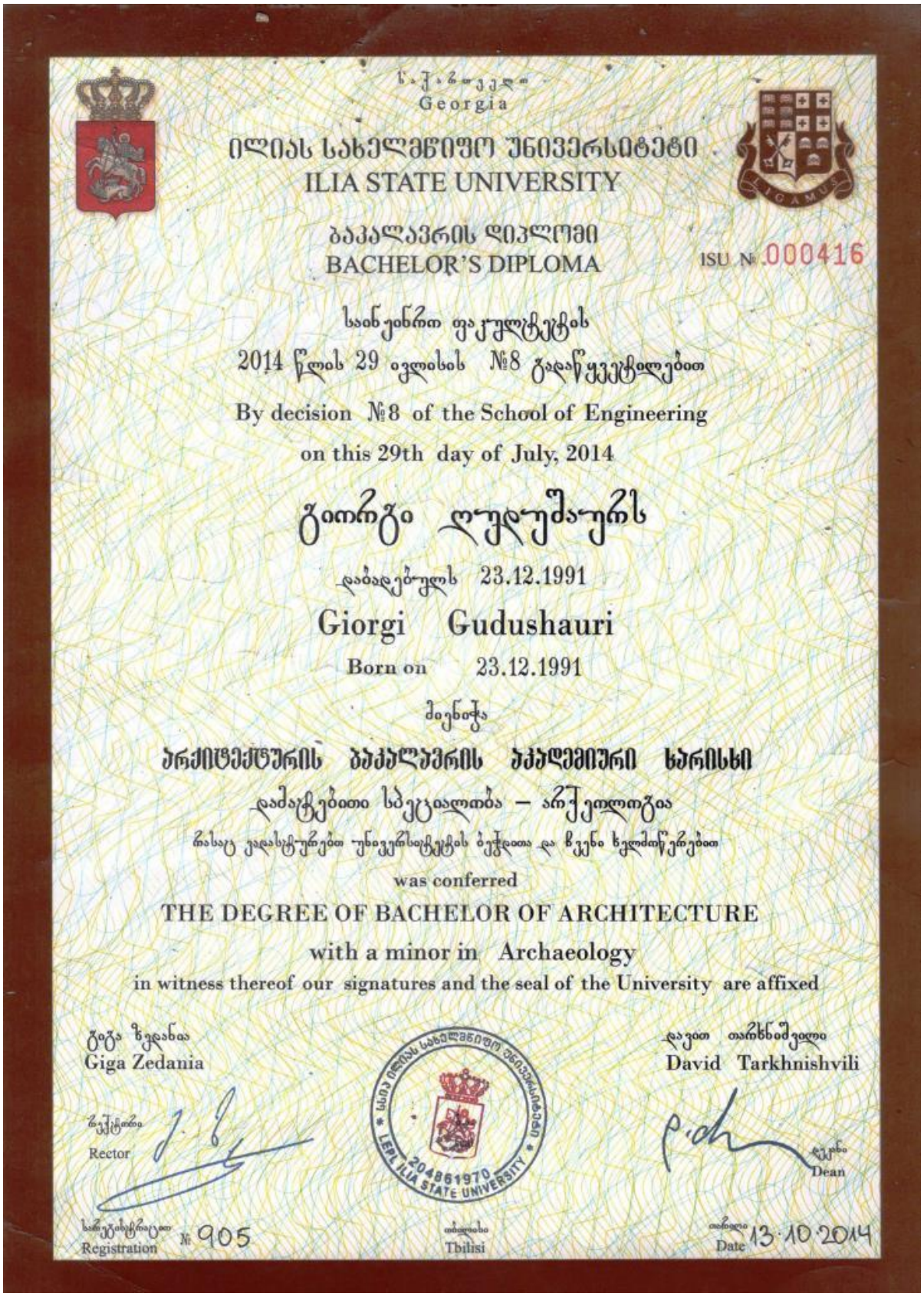

საქართველო
Georgia

ილიას სახელმწიფო უნივერსიტეტი
ILIA STATE UNIVERSITY

ბაკალავრის დიპლომი
BACHELOR'S DIPLOMA

ISU № 000416

საინჟინრო ფაკულტეტის
2014 წლის 29 ივლისის №8 გადაწყვეტილებით
By decision №8 of the School of Engineering
on this 29th day of July, 2014

გიორგი ღუდუშაურს
დაბადებულს 23.12.1991
Giorgi Gudushauri
Born on 23.12.1991

მიენიჭა
არქიტექტურის ბაკალავრის აკადემიური ხარისხი
დაძაგებითი სპეციალობა – არქეოლოგია
რასაც დადასტურებთ უნივერსიტეტის ბეჭდითა და ჩვენი ხელმოწერებით
was conferred
THE DEGREE OF BACHELOR OF ARCHITECTURE
with a minor in Archaeology
in witness thereof our signatures and the seal of the University are affixed

გიგა ზედანია
Giga Zedania

რექტორი
Rector

დავით თარხნიშვილი
David Tarkhnishvili

დეკანი
Dean

ILIA STATE UNIVERSITY 204861970

რეგისტრაციის № 905
Registration

თბილისი
Tbilisi

თარიღი 13.10.2014
Date

21.12.2021



სერტიფიკატი

შპს არქ ტრენინგ ცენტრი, საქართველოს ტექნიკური უნივერსიტეტის არქიტექტურისა, ურბანისტიკის და დიზაინის ფაკულტეტი ადასტურებენ, რომ

ცირცი ღუდუშაურია

გაიარა ტრენინგი: „შენობა-ნაგებობების უსაფრთხოების წესების უნარ-ჩვევები“

ივლისი, 2017 წ.

არქ ტრენინგ ცენტრი,
დირექტორი, პროფესორი მარინე მაისურაძე

სტუ-ს არქიტექტურის, ურბანისტიკის და დიზაინის
ფაკულტეტის დეკანი, პროფესორი ნინო ინწკირველაძე