▼-0.10 ნიშნულის მარკირების გეგმა
ბლოკი „**A**“ მ.1:200

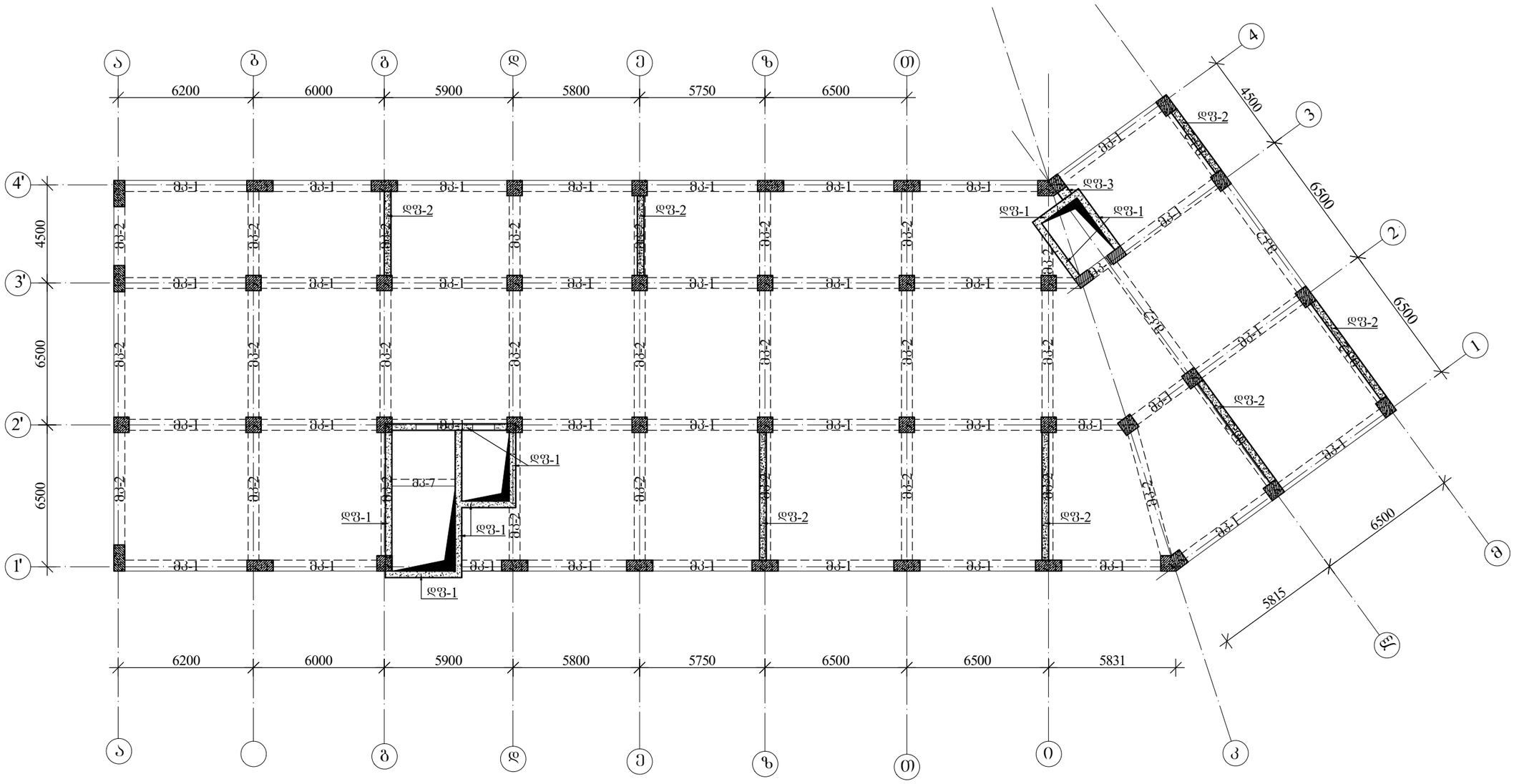

შ.პ.ს დრიმსი			მრავალბინიანი საცხოვრებელი სახლი ქ.თბილისში, დიღომი
დირექტორი		მ.მესხი	კონსტრუქციული ნაწილი, ბლოკი A, მონ. რკ.ბ. ფილები
არქიტექტორი		კ.მორჩილაძე	
კონსტრუქტორი		თ.კვინტრაძე	შურცნ№ კ.ნ.ბ.A.ბ.შ.№001
შესასრულა		მ.კევლიშვილი	შურც.რაოდ. №035

▼-0.10 ნიშნულის ძირითადი არმირების გეგმა
ბლოკი „**A**“ მ.1:200

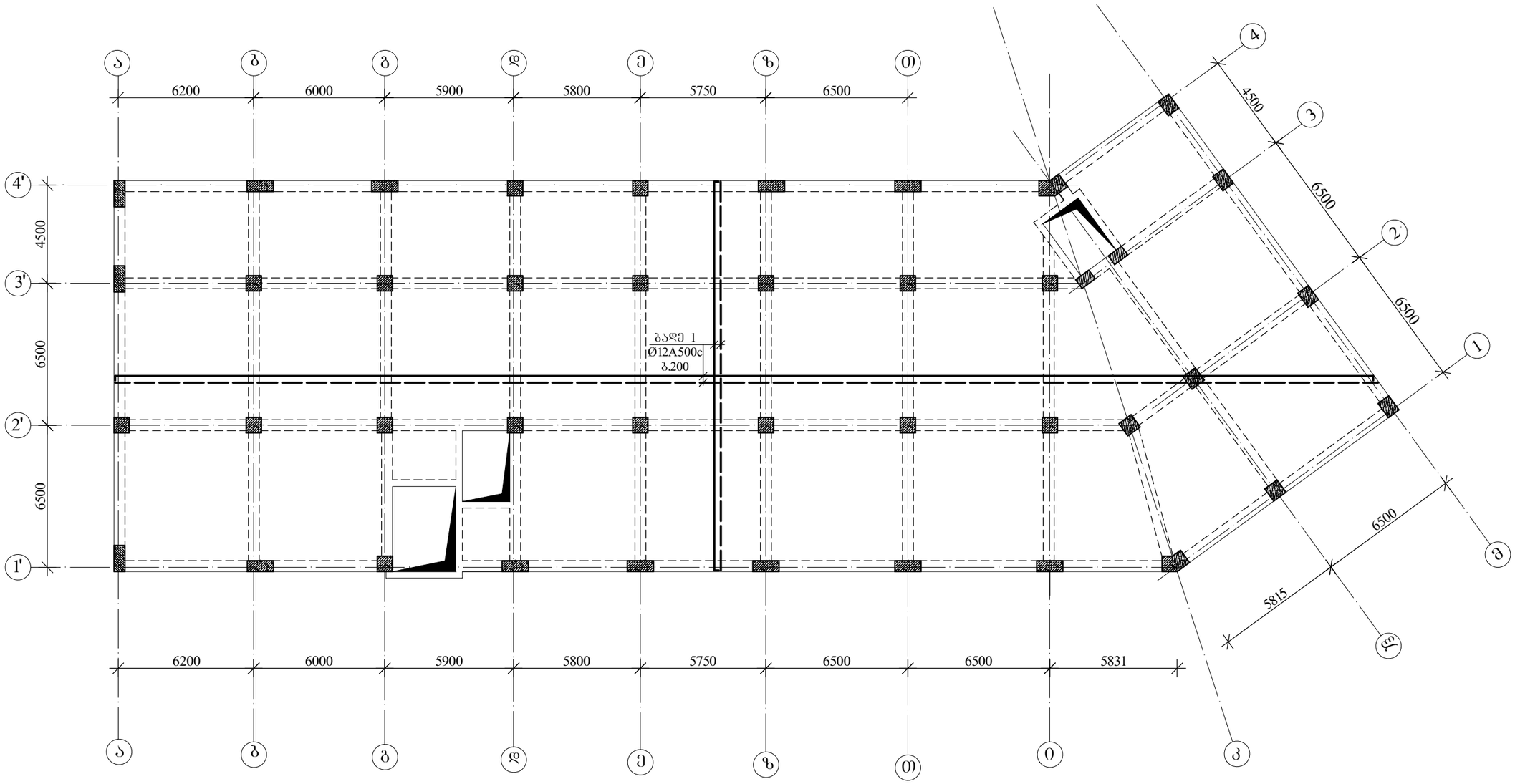

შ.პ.ს დრიმსი			მრავალბინიანი საცხოვრებელი სახლი ქ.თბილისში, დიღომი
დირექტორი		მ.მესხი	კონსტრუქციული ნაწილი, ბლოკი A, მონ. რკ.ბ. ფილები
არქიტექტორი		კ.მორჩილაძე	
კონსტრუქტორი		თ.კვინტრაძე	A — შურც№ კ.ნ.ბ.A.მ.შ.№002
შესრულა		მ.კევლიშვილი	შურც.რაოდ. №035

▼-0.10 ნიშნულის ჭვედა შრის დამატებითი ბადეების მოწყობის გეგმა
ბლოკი „A“ მ.1:200

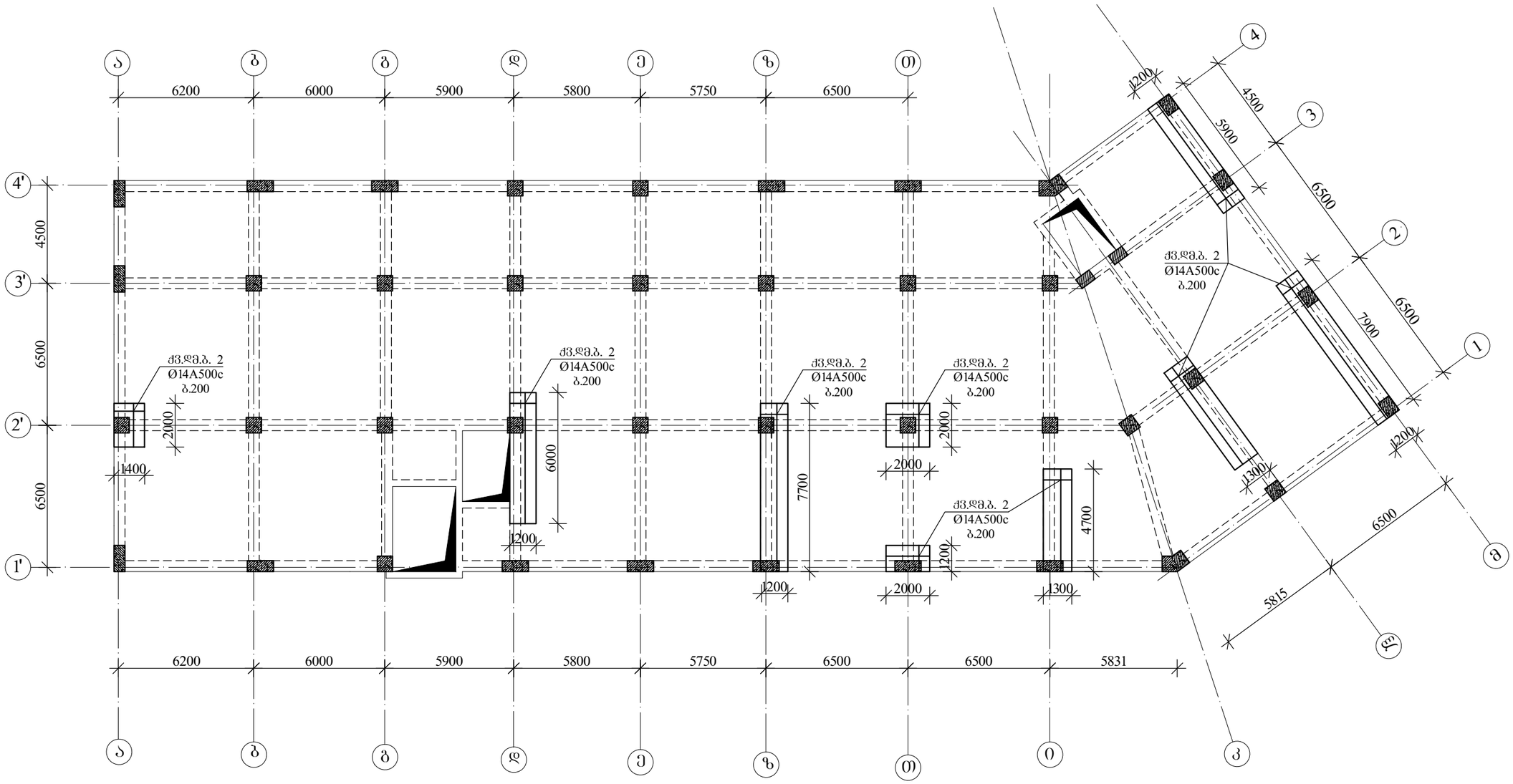

შ.პ.ს დრიმსი			მრავალბინიანი საცხოვრებელი სახლი ქ.თბილისში, დიღომი
დირექტორი		მ.მესხი	
არქიტექტორი		კ.მორჩილაძე	კონსტრუქციული ნაწილი, ბლოკი A, მონ. რკბ. ფილები
კონსტრუქტორი		თ.კვინტრაძე	A — შურც№ კ.ნ.ბ.A.ბ.შ.№003
შეასრულა		მ.კევლიშვილი	შურც.რაოდ. №035

▼-0.10 ნიშნულის ზედა შრის დამატებითი გადეების მოწყობის გეგმა
ბლოკი „A“ მ.1:200

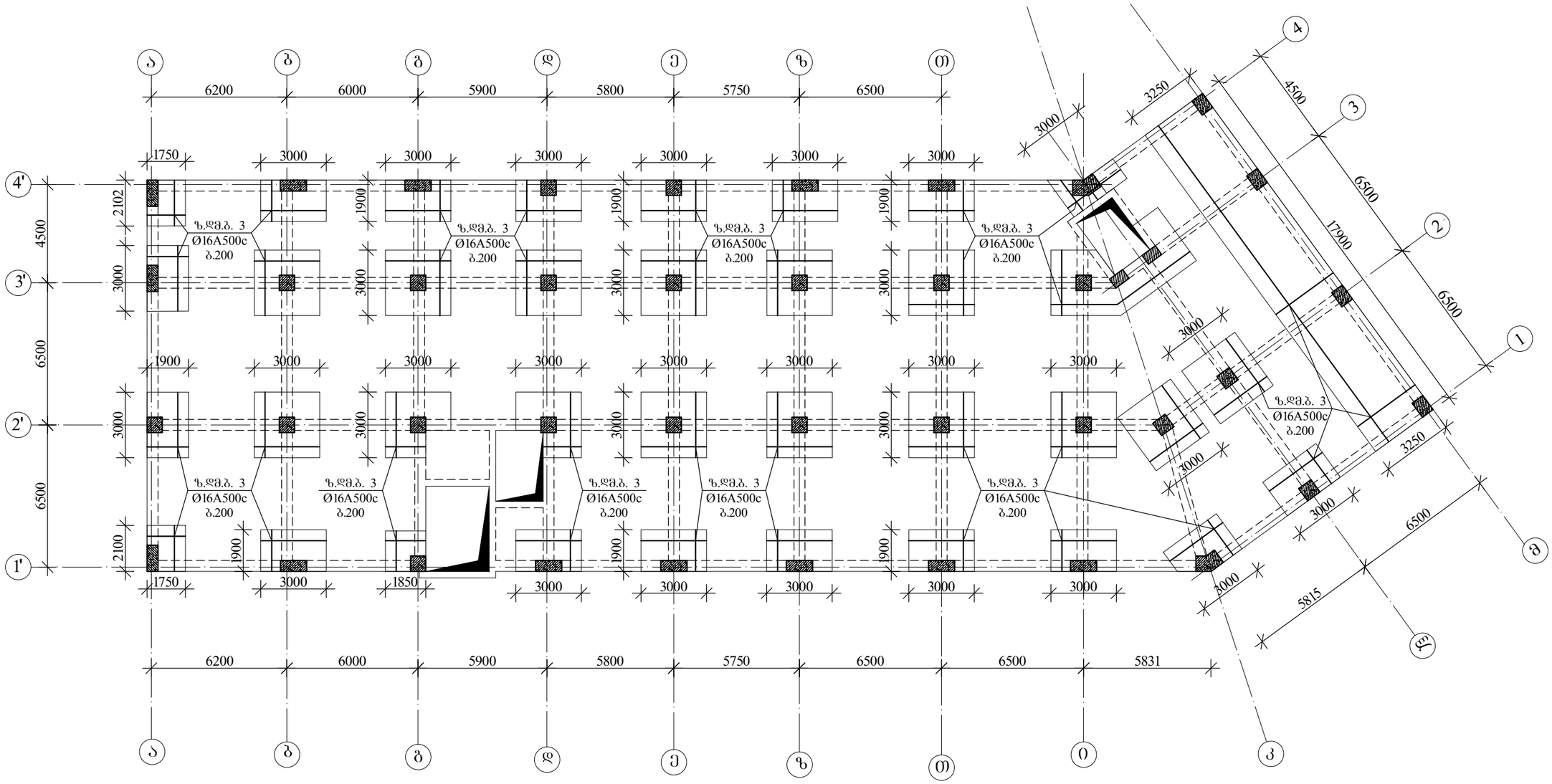

შ.პ.ს დრიმსი			მრავალბინიანი საცხოვრებელი სახლი ქ.თბილისში, დიღომი
დირექტორი		მ.მესხი	კონსტრუქციული ნაწილი, ბლოკი A, მონ. რკ.ბ. ფილები
არქიტექტორი		კ.მორჩილაძე	
კონსტრუქტორი		თ.კვინტრაძე	ფურც№ კ.ნ.ბ.A.მ.ფ.№004
შესრულა		მ.კევლიშვილი	A ფურც.რაოდ. №035

▼2.90; ▼6.20 ნიშნულების მარკირების გეგმა
ბლოკი „A“ მ.1:200

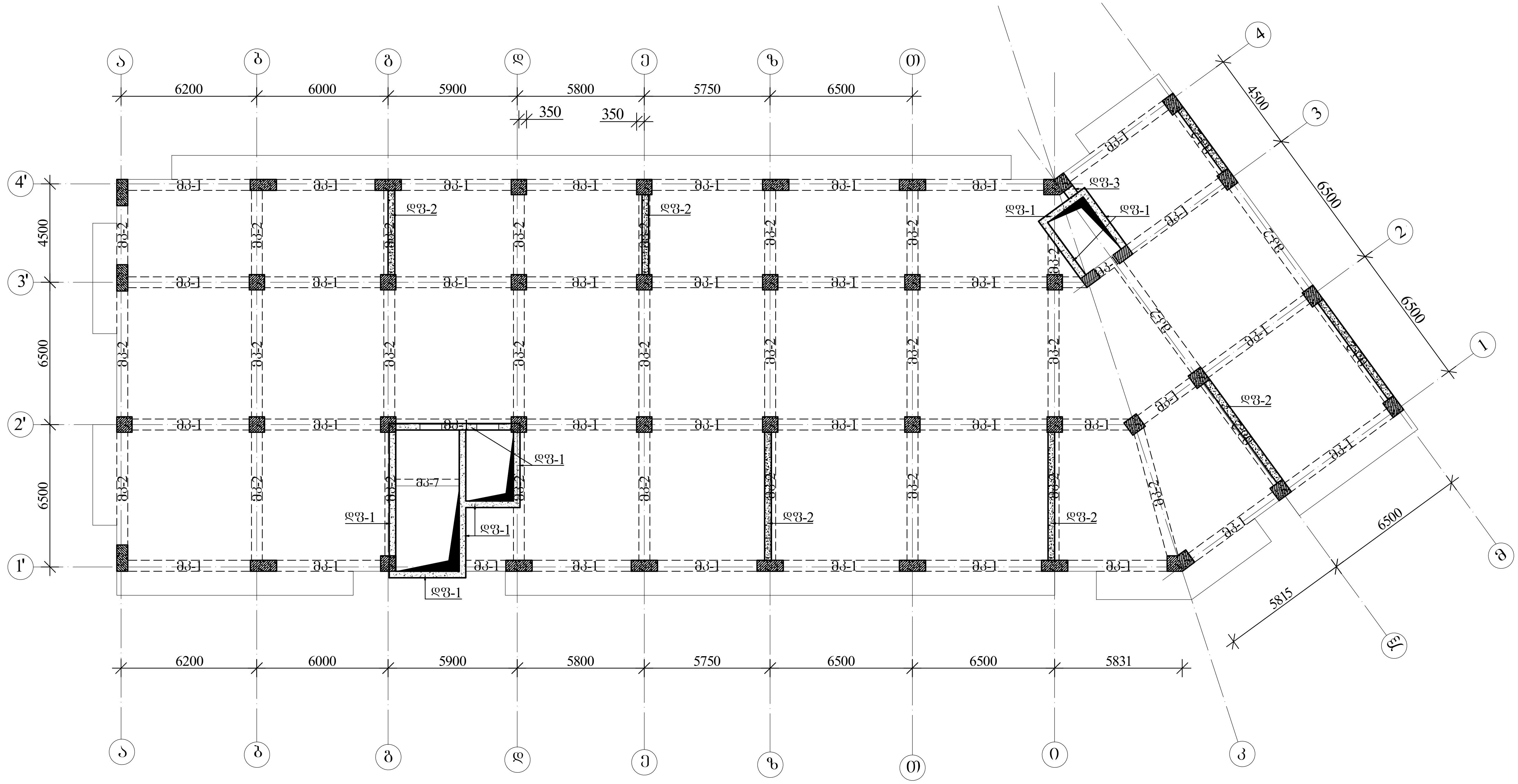

შ.პ.ს დრიმსი			მრავალბინიანი საცხოვრებელი სახლი ქ.თბილისში, დიღომი
დირექტორი		მ.მესხი	კონსტრუქციული ნაწილი, ბლოკი A, მონ. რკ.ბ. ფილები
არქიტექტორი		კ.მორჩილაძე	
კონსტრუქტორი		თ.კვინტრაძე	A — ფურც№ — კ.ნ.ბ.A.გ.ფ.№005
შეასრულა		მ.კევლიშვილი	ფურც.რაოდ. — №035

▼2.90; ▼6.20 ნიშნულების ძირითადი არმირების გეგმა
ბლოკი „**A**“ მ.1:200

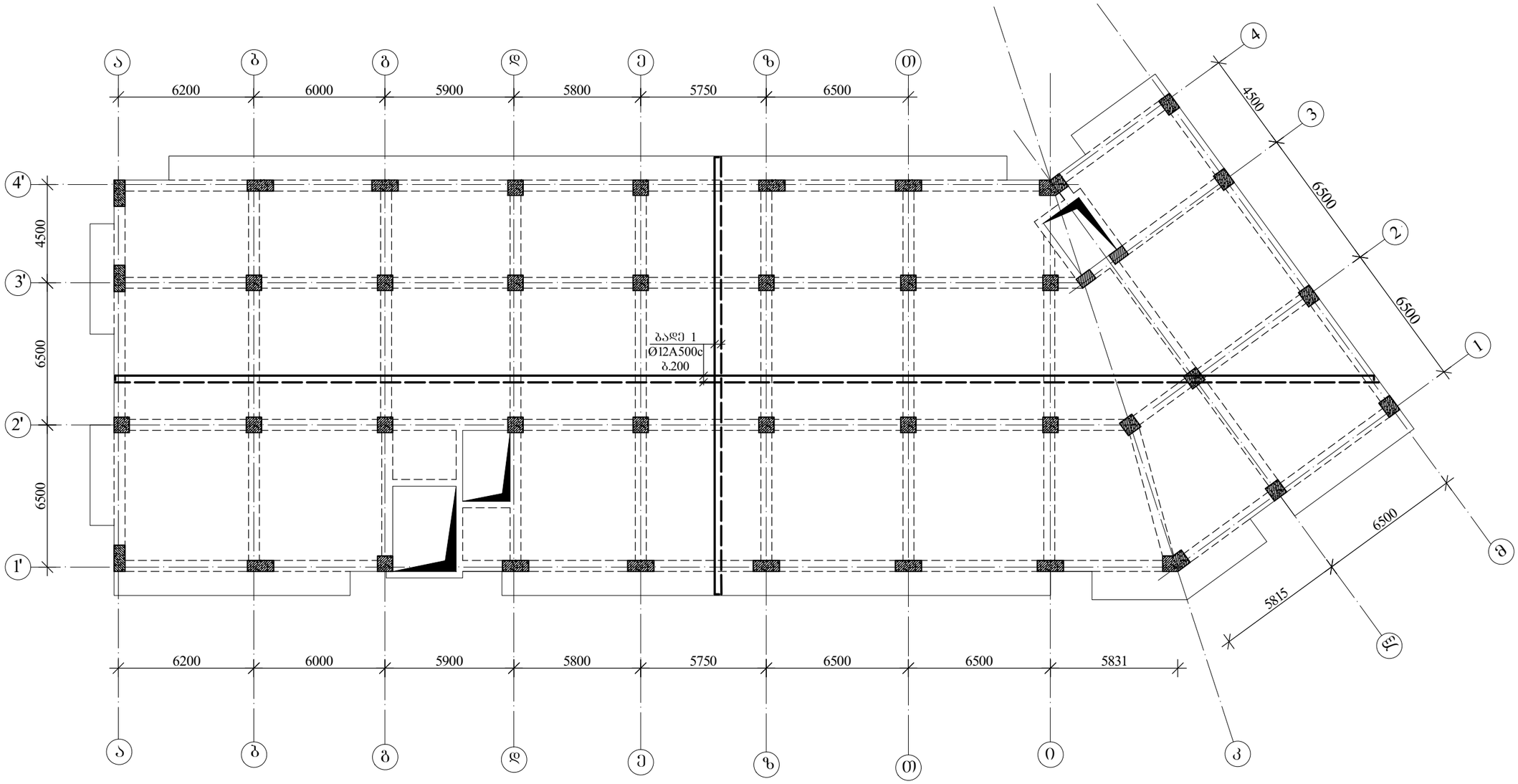

შ.პ.ს დრიმსი			მრავალბინიანი საცხოვრებელი სახლი ქ.თბილისში, დიღომი
დირექტორი		მ.მესხი	კონსტრუქციული ნაწილი, ბლოკი A, მონ. რკ.ბ. ფილები
არქიტექტორი		კ.მორჩილაძე	
კონსტრუქტორი		თ.კვინტრაძე	შურცN№ კ.ნ.ბ.A.მ.შ.№006
შესრულა		მ.კევლიშვილი	შურც.რაოდ. №035

▼2.90; ▼6.20 ნიშნულების ზედა შრის დამატებითი გადეების მოწყობის გეგმა
ბლოკი „**A**“ მ.1:200

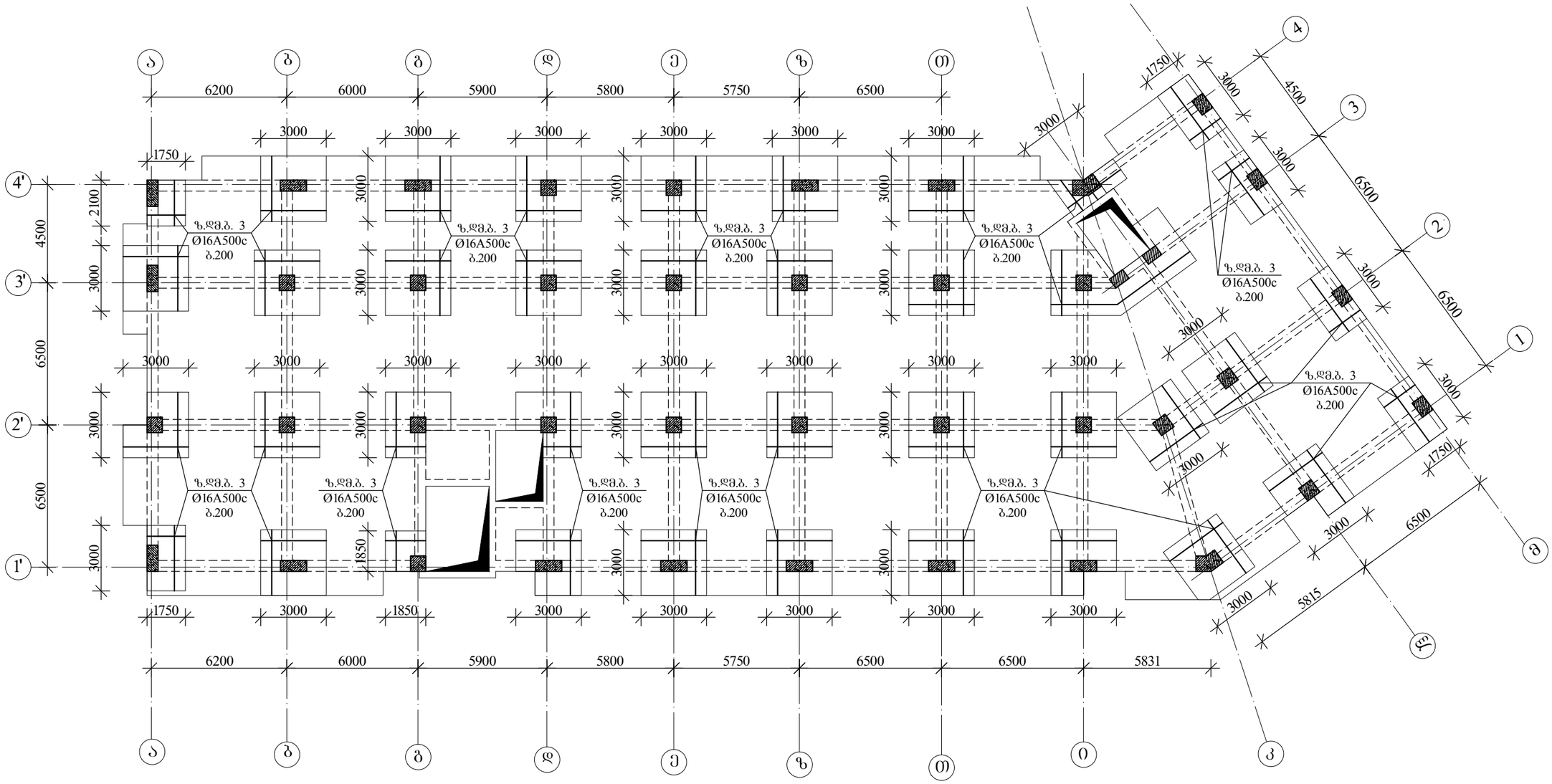

შ.პ.ს დრიმსი			მრავალბინიანი საცხოვრებელი სახლი ქ.თბილისში, დიღომი
დირექტორი		მ.მესხი	კონსტრუქციული ნაწილი, ბლოკი A, მონ. რკ.ბ. ფილები
არქიტექტორი		კ.მორჩილაძე	
კონსტრუქტორი		თ.კვინტრაძე	A — შურც№ კ.ნ.ბ.A.მ.შ.№007
შემასრულა		მ.კევლიშვილი	შურც.რაოდ. №035

▼9.50 ნიშნულის მარკირების გეგმა
ბლოკი „**A**“ მ.1:200

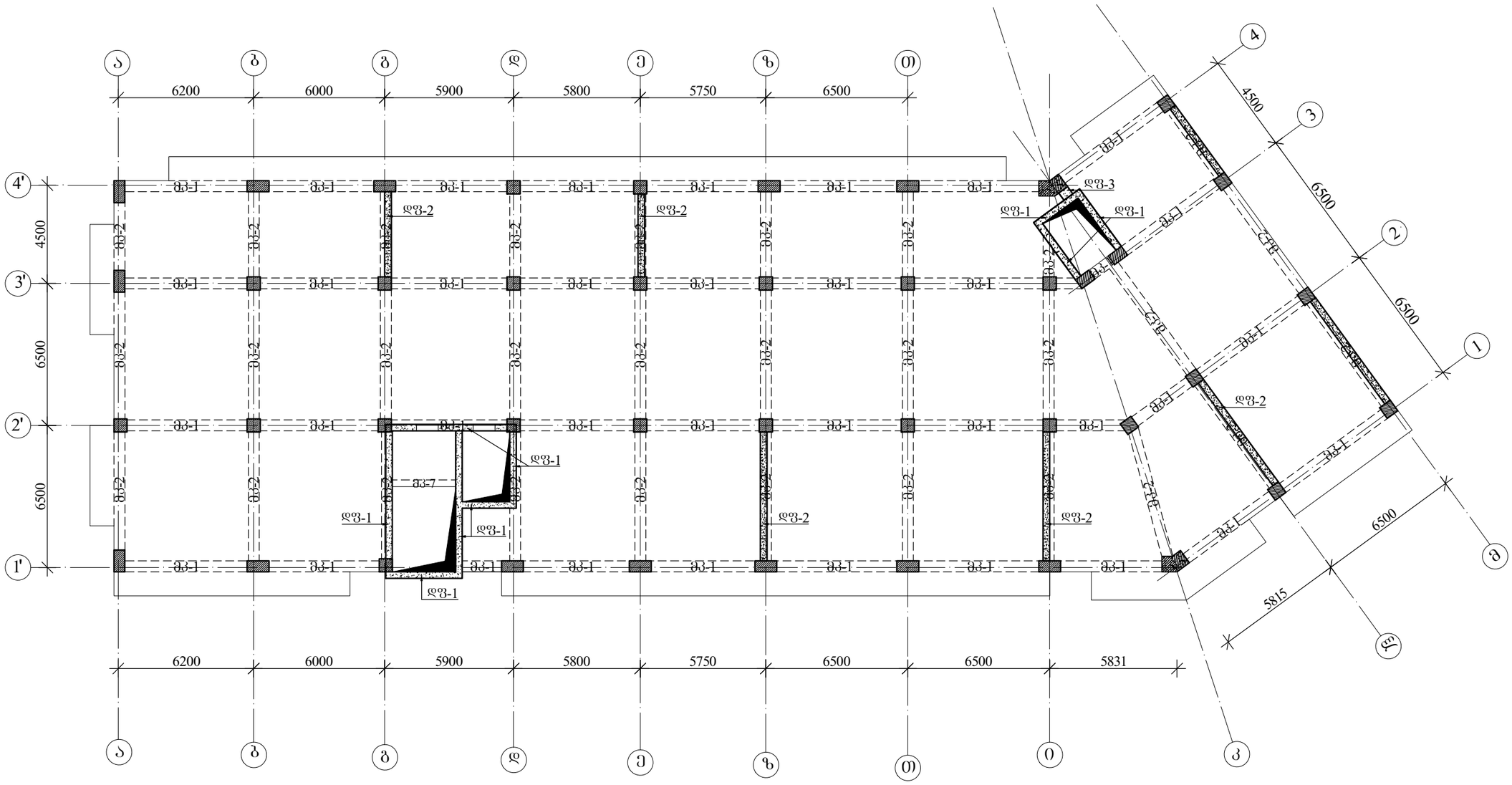

შ.პ.ს დრიმსი			მრავალბინიანი საცხოვრებელი სახლი ქ.თბილისში, დიღომი
დირექტორი		მ.მესხი	კონსტრუქციული ნაწილი, ბლოკი A, მონ. რკ.ბ. ფილები
არქიტექტორი		კ.მორჩილაძე	
კონსტრუქტორი		თ.კვინტრაძე	A — შურცნ№ კ.ნ.ბ.A.ბ.შ.№008
შესასრულა		მ.კევლიშვილი	შურც.რაოდ. №035

▼9.50 ნიშნულის ძირითადი არმირების გეგმა
ბლოკი „**A**“ მ.1:200

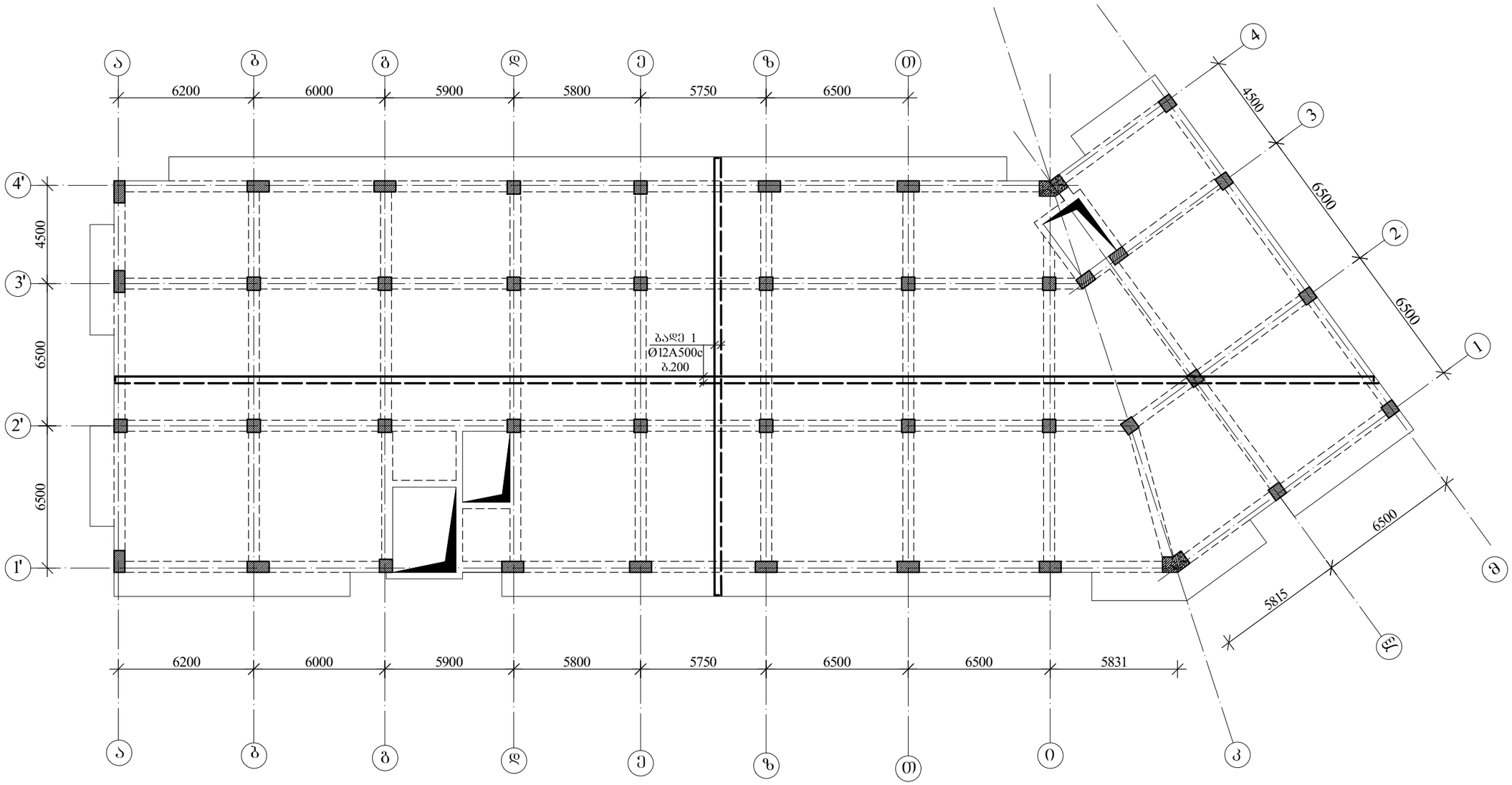

შ.პ.ს დრიმსი			მრავალბინიანი საცხოვრებელი სახლი ქ.თბილისში, დიღომი
დირექტორი		მ.მესხი	კონსტრუქციული ნაწილი, ბლოკი A, მონ. რკ.ბ. შილები
არქიტექტორი		კ.მორჩილაძე	
კონსტრუქტორი		თ.კვინტრაძე	A — შურც№ კ.ნ.ბ.A.მ.შ.№009
შესრულა		მ.კევლიშვილი	შურც.რაოდ. №035

▼9.50 ნიშნულის ზედა შრის დამატებითი ბადეების მოწყობის გეგმა
ბლოკი „**A**“ მ.1:200

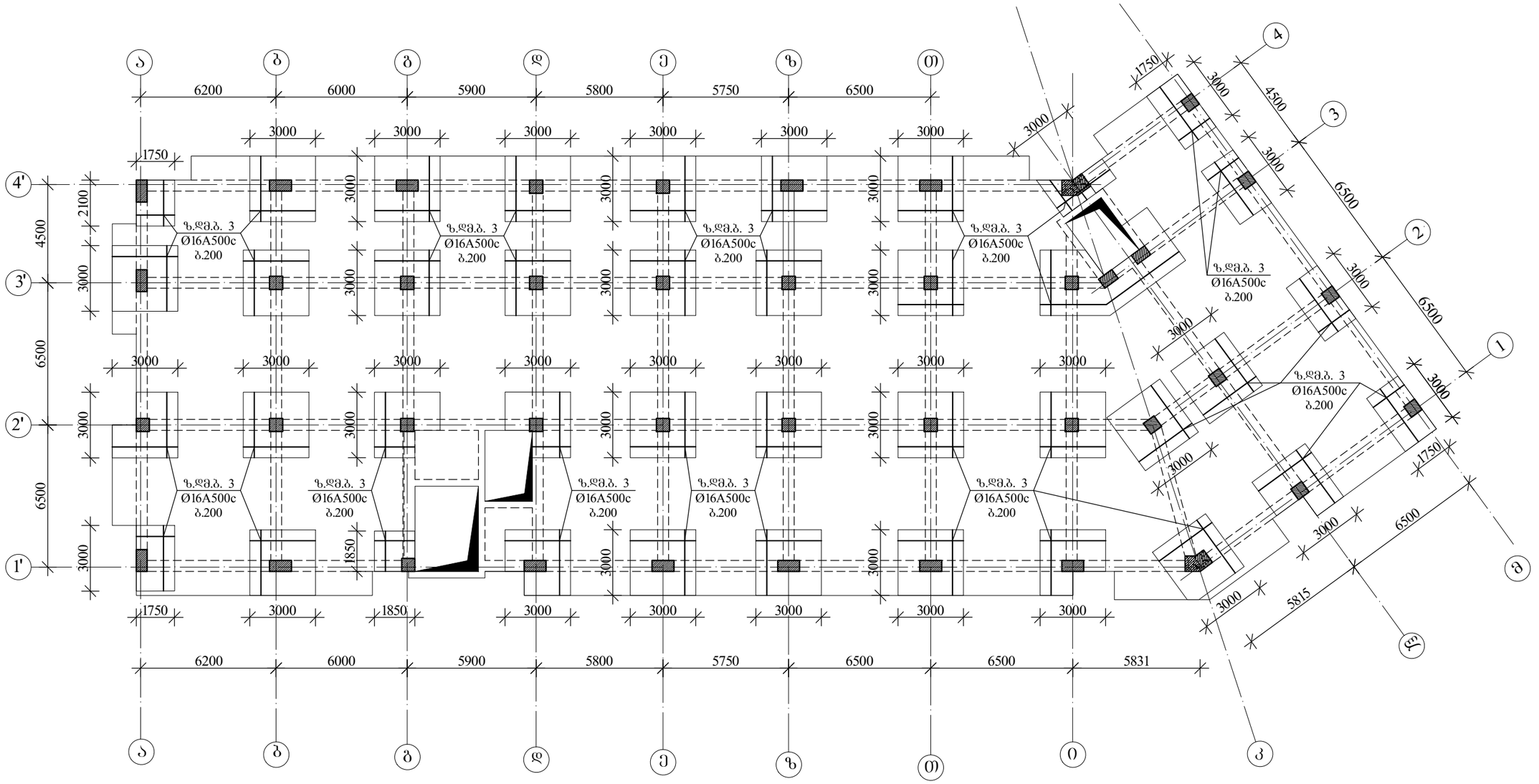

შ.პ.ს დრიმსი			მრავალბინიანი საცხოვრებელი სახლი ქ.თბილისში, დიღომი		
დირექტორი		მ.მესხი	კონსტრუქციული ნაწილი, ბლოკი A, მონ. რკ.ბ. ფილები		
არქიტექტორი		კ.მორჩილაძე			
კონსტრუქტორი		თ.კვინტრაძე	A	შურც№	კ.ნ.ბA.მ.შ.№010
შესრულა		მ.კევლიშვილი		შურც.რაოდ.	№035

▼12.80; ▼16.10 ნიშნულების მარკირების გეგმა
ბლოკი „**A**“ მ.1:200

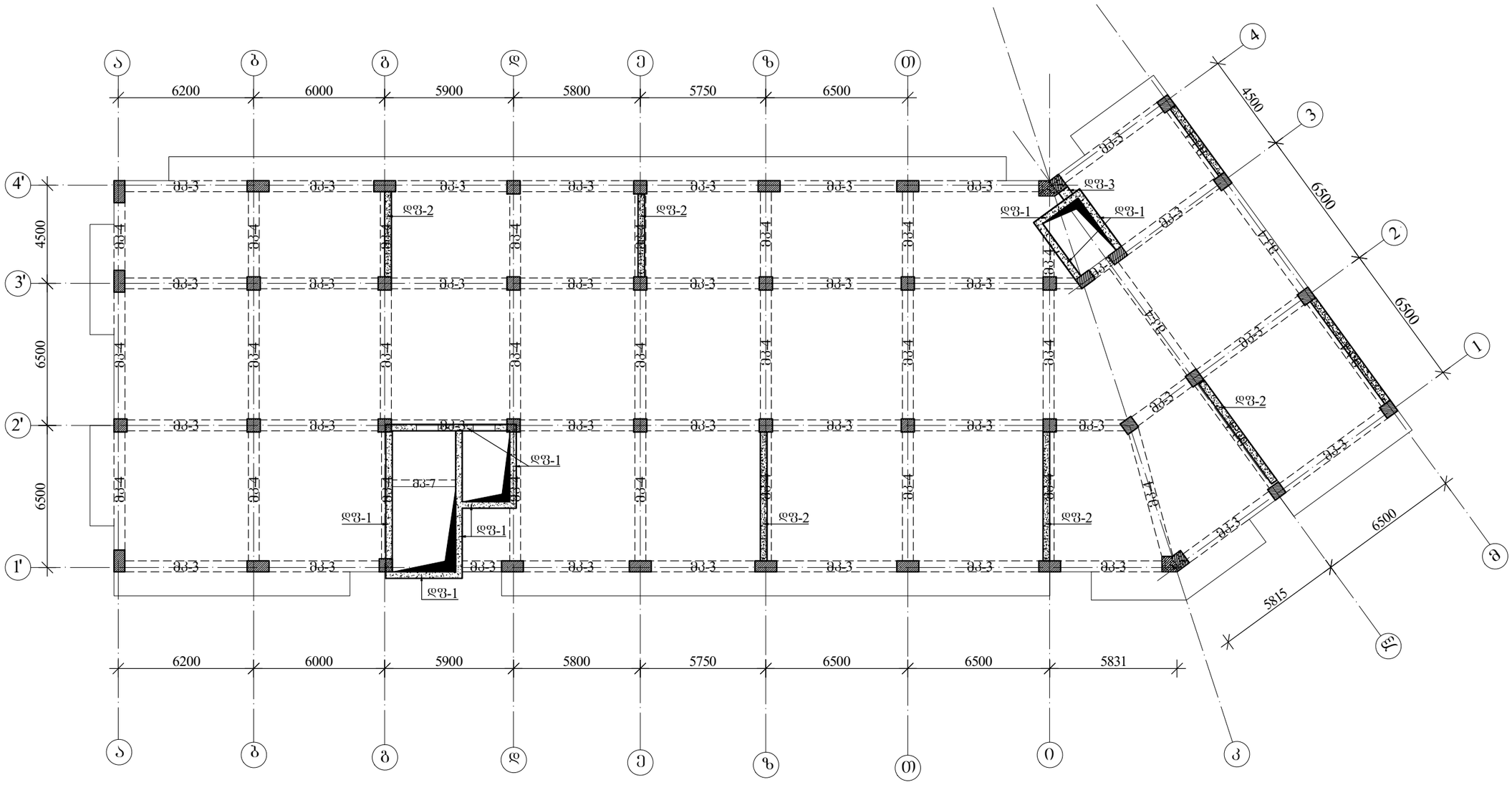

შ.პ.ს დრიმსი			მრავალბინიანი საცხოვრებელი სახლი ქ.თბილისში, დიღომი
დირექტორი		მ.მესხი	კონსტრუქციული ნაწილი, ბლოკი A, მონ. რკ.ბ. ფილები
არქიტექტორი		კ.მორჩილაძე	
კონსტრუქტორი		თ.კვინტრაძე	შურცნ№ კ.ნ.ბ.A.ბ.შ.№011
შესრულა		მ.კევლიშვილი	შურც.რაოდ. №035

▼12.80; ▼16.10 ნიშნულების ძირითადი არმირების გეგმა
ბლოკი „**A**“ მ.1:200

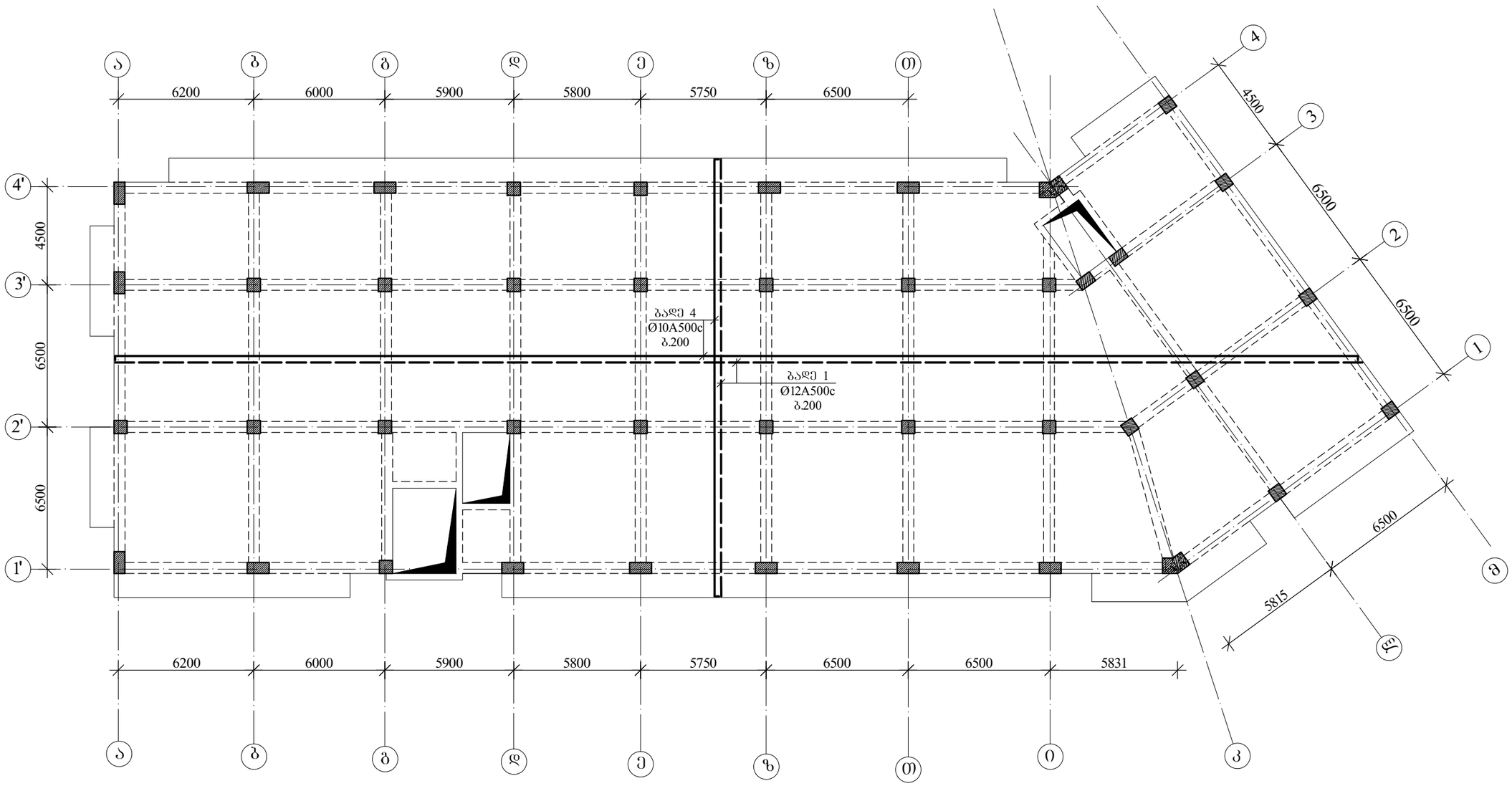

შ.პ.ს დრიმსი			მრავალბინიანი საცხოვრებელი სახლი ქ.თბილისში, დიღომი
დირექტორი		მ.მესხი	კონსტრუქციული ნაწილი, ბლოკი A, მონ. რკ.ბ. ფილები
არქიტექტორი		კ.მორჩილაძე	
კონსტრუქტორი		თ.კვინტრაძე	A — შურც№ კ.ნ.ბ.A.მ.შ.№012
შეასრულა		მ.კევლიშვილი	შურც.რაოდ. №035

▼12.80; ▼16.10 ნიშნულების ზედა შრის დამატებითი გადეების მოწყობის გეგმა ბლოკი „A“ მ.1:200

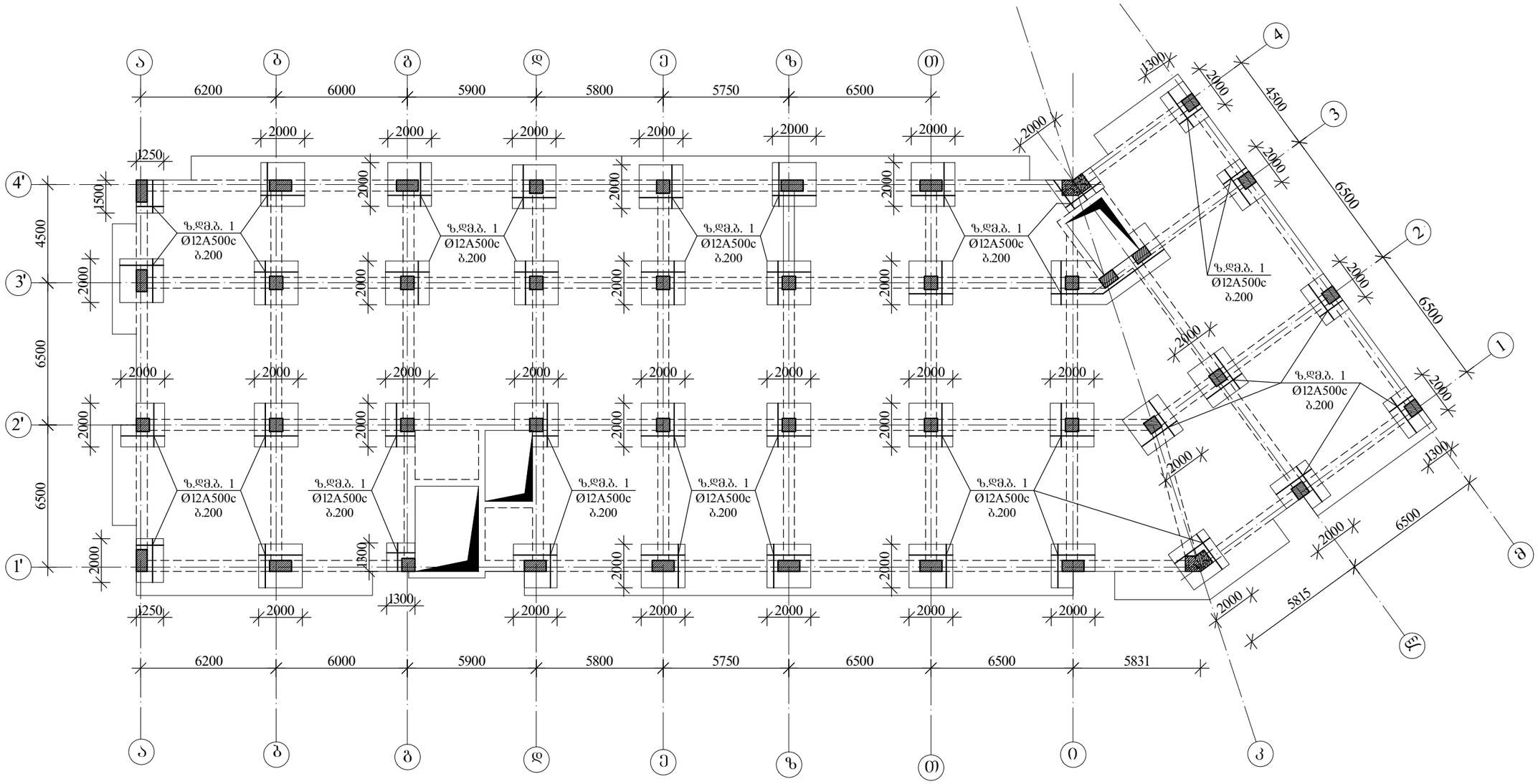

შ.პ.ს დრიმსი			მრავალბინიანი საცხოვრებელი სახლი ქ.თბილისში, დიღომი
დირექტორი		მ.მესხი	
არქიტექტორი		კ.მორჩილაძე	კონსტრუქციული ნაწილი, ბლოკი A, მონ. რკბ. ფილები
კონსტრუქტორი		თ.კვინტრაძე	A — შურცN№ კ.ნ.ბ.A.მ.შ.№013
შემსრულა		მ.კევლიშვილი	შურც.რაოდ. №035

▼19.40 ნიშნულის მარკირების გეგმა
ბლოკი „**A**“ მ.1:200

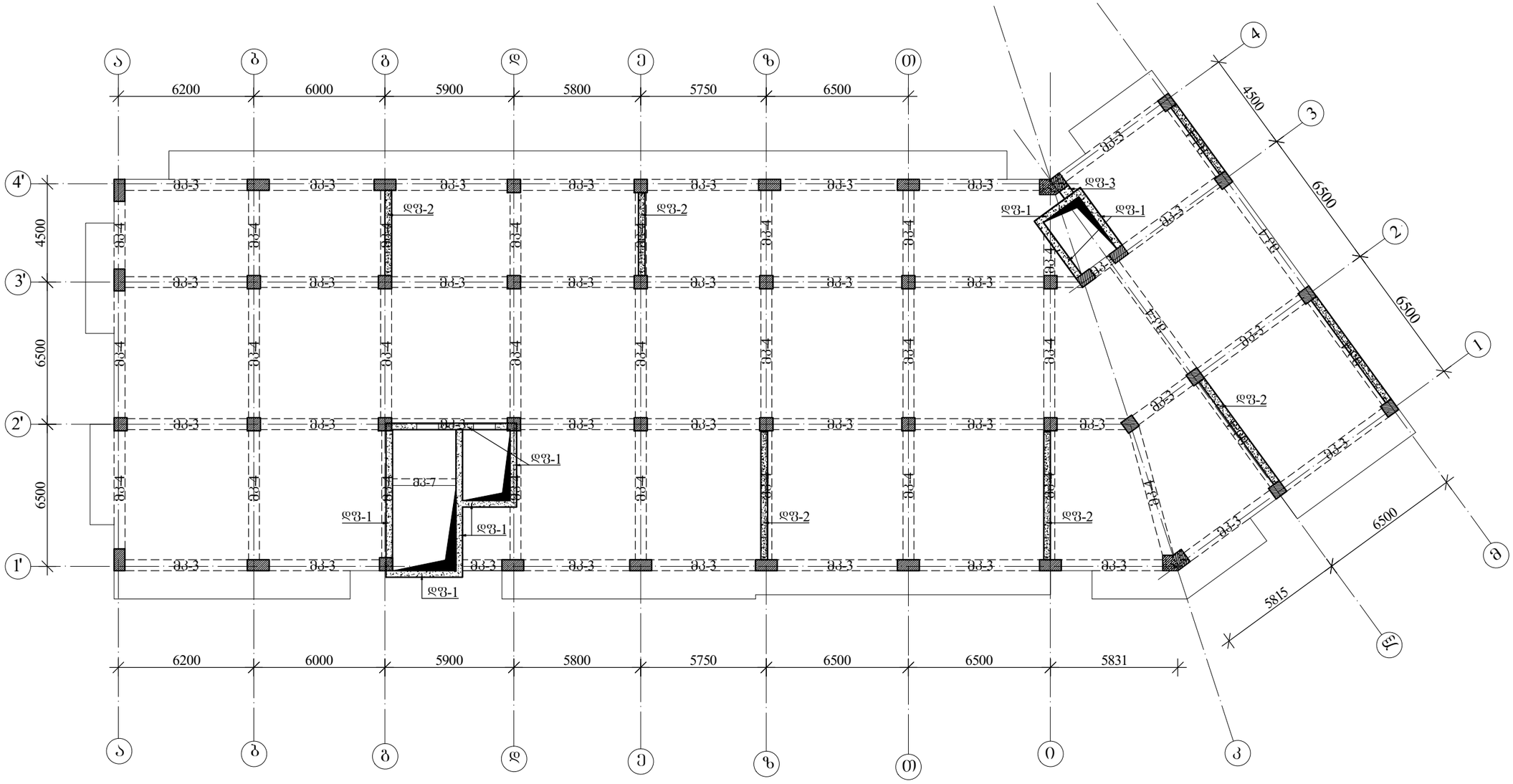

შ.პ.ს დრიმსი			მრავალბინიანი საცხოვრებელი სახლი ქ.თბილისში, დიღომი
დირექტორი		მ.მესხი	კონსტრუქციული ნაწილი, ბლოკი A, მონ. რკ.ბ. ფილები
არქიტექტორი		კ.მორჩილაძე	
კონსტრუქტორი		თ.კვინტრაძე	შურცნ№ კ.ნ.ბ.A.მ.შ.№014
შესრულა		მ.კევლიშვილი	შურც.რაოდ. №035

▼19.40 ნიშნულის ძირითადი არმირების გეგმა
ბლოკი „**A**“ მ.1:200

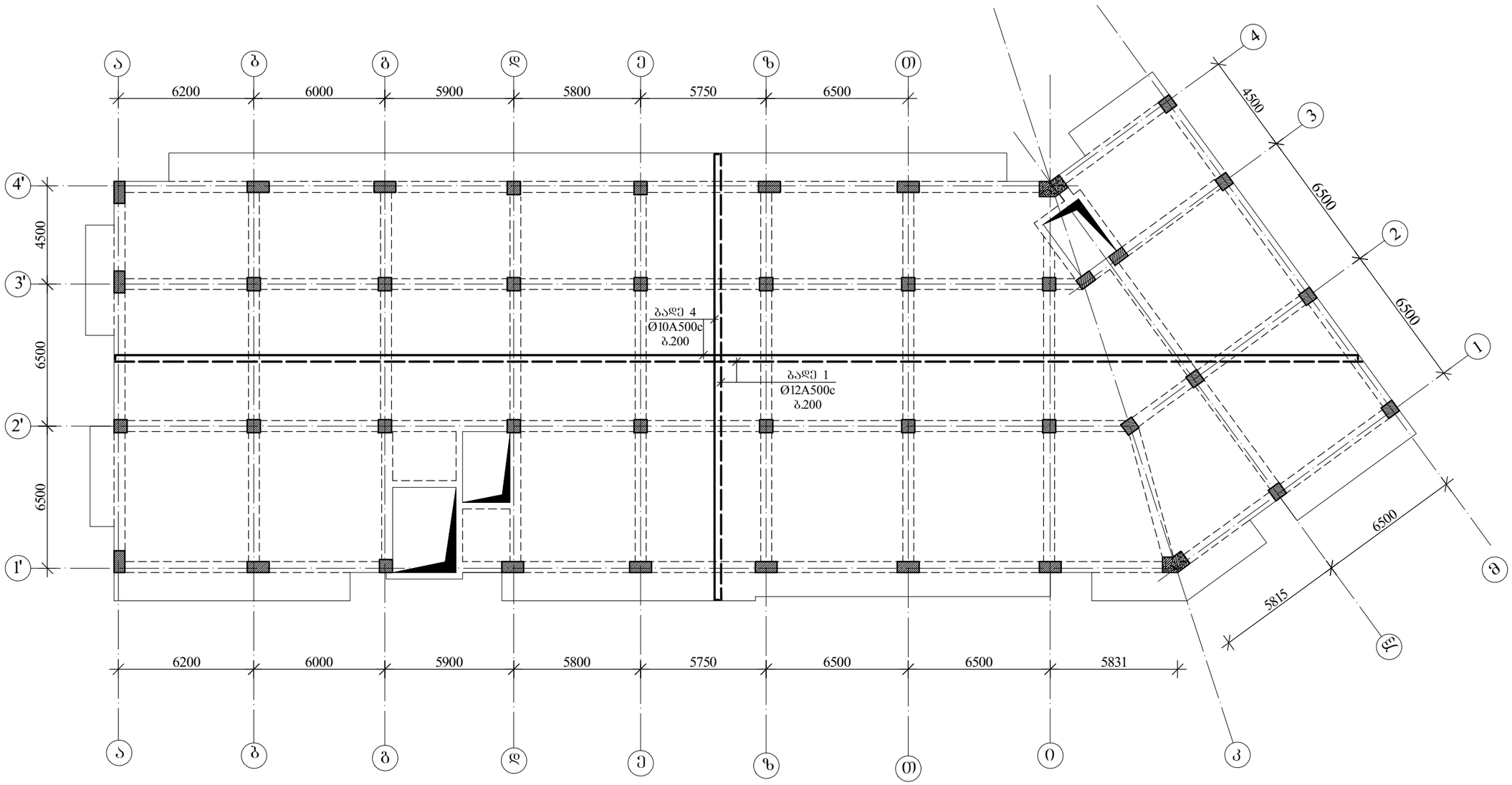

შ.პ.ს დრიმსი			მრავალბინიანი საცხოვრებელი სახლი ქ.თბილისში, დიღომი
დირექტორი		მ.მესხი	კონსტრუქციული ნაწილი, ბლოკი A, მონ. რკ.ბ. ფილები
არქიტექტორი		კ.მორჩილაძე	
კონსტრუქტორი		თ.კვინტრაძე	A — შურც№ კ.ნ.ბ.A.მ.შ.№015
შეასრულა		მ.კევლიშვილი	შურც.რაოდ. №035

▼19.40 ნიშნულის ზედა შრის დამატებითი ბადეების მოწყობის გეგმა
ბლოკი „A“ მ.1:200

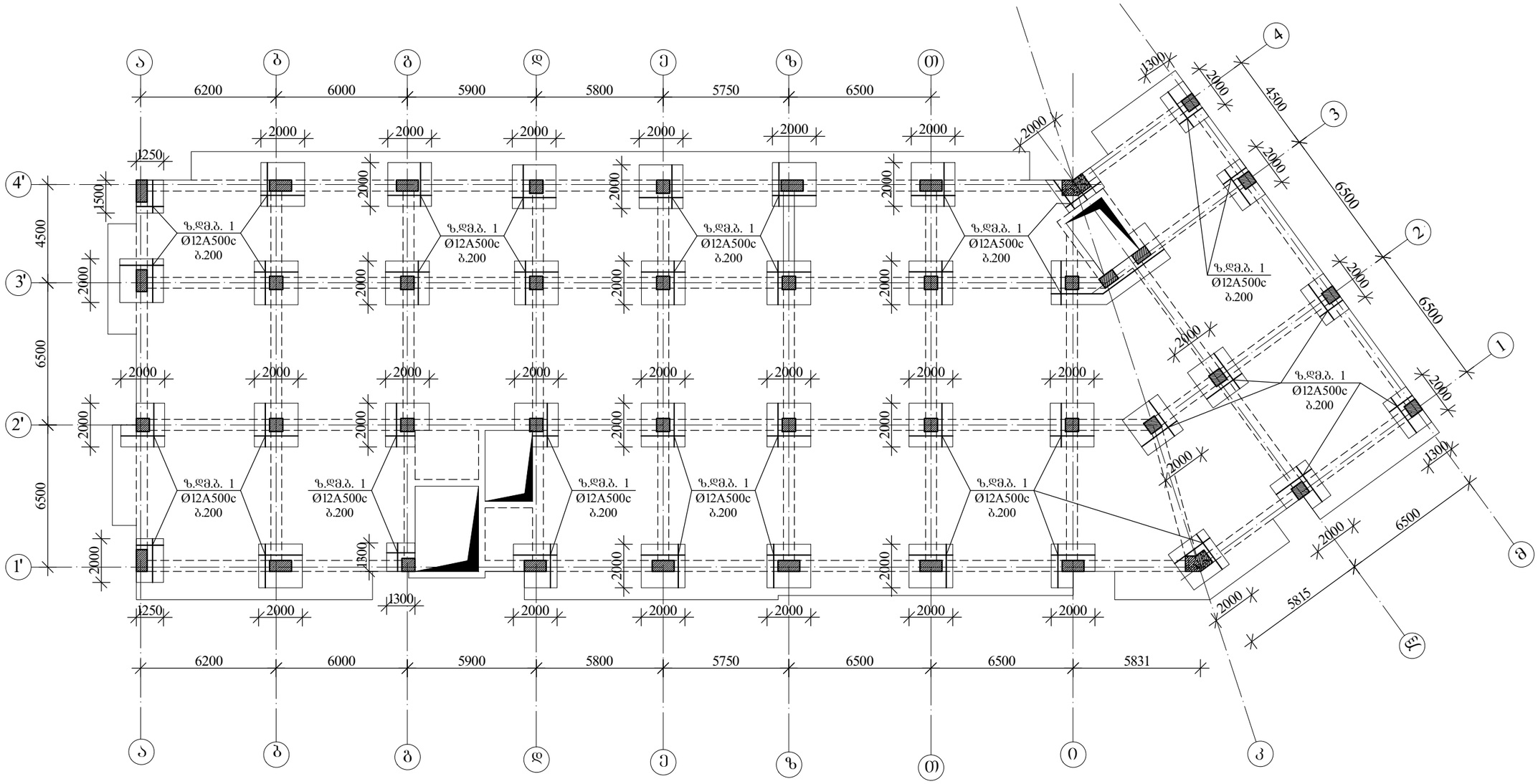

შ.პ.ს დრიმსი			მრავალბინიანი საცხოვრებელი სახლი ქ.თბილისში, დიღომი
დირექტორი		მ.მესხი	კონსტრუქციული ნაწილი, ბლოკი A, მონ. რკ.ბ. ფილები
არქიტექტორი		კ.მორჩილაძე	
კონსტრუქტორი		თ.კვინტრაძე	A — შურც№ კ.ნ.ბ.A.მ.შ.№016
შეასრულა		მ.კევლიშვილი	შურც.რაოდ. №035

▼22.70; ▼26.00; ▼29.30; ▼32.60 ნიშნულების მარკირების გეგმა
ბლოკი „**A**“ მ.1:200

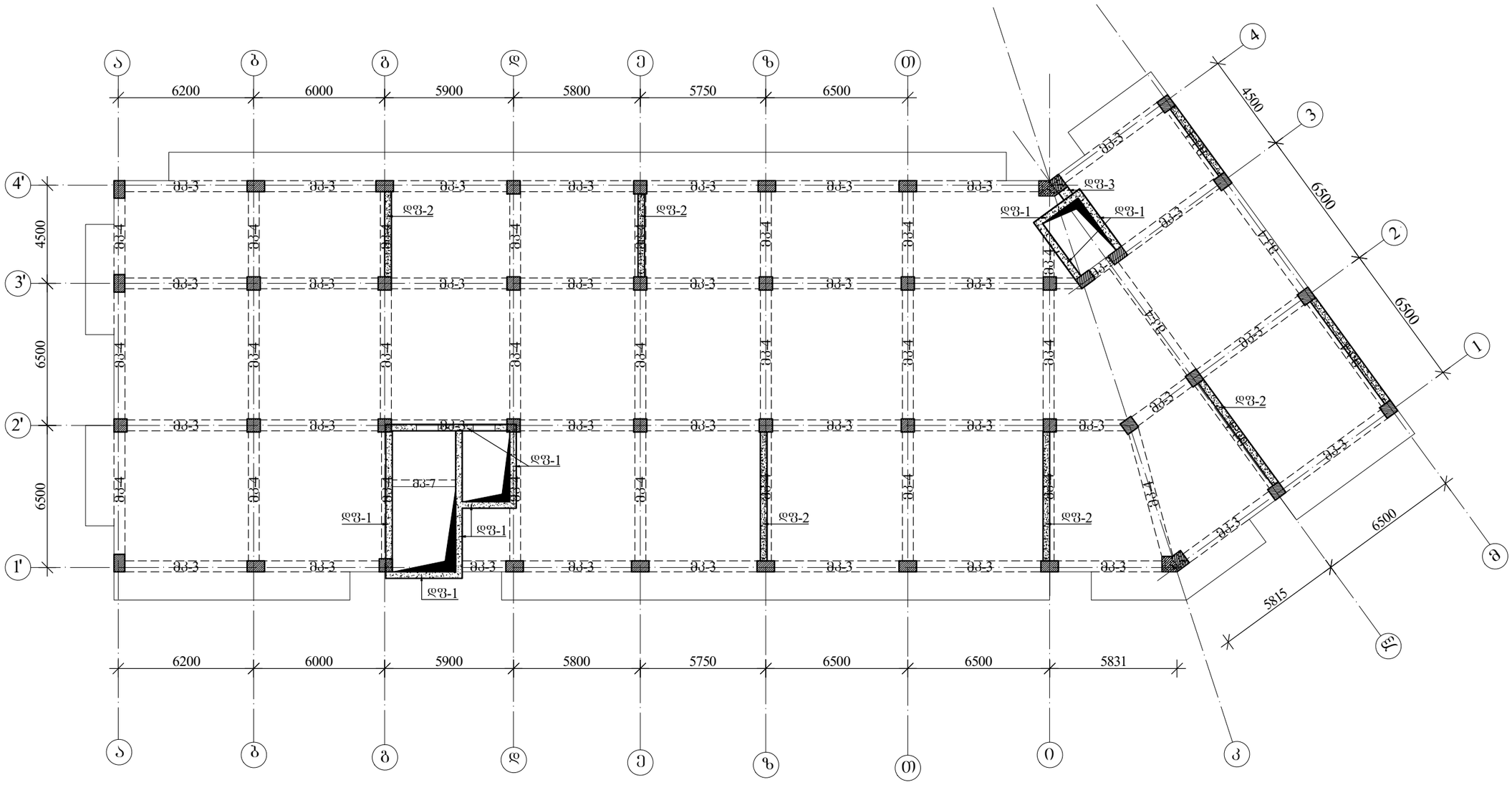

შ.პ.ს დრიმსი			მრავალბინიანი საცხოვრებელი სახლი ქ.თბილისში, დიღომი
დირექტორი		მ.მესხი	კონსტრუქციული ნაწილი, ბლოკი A, მონ. რკ.ბ. ფილები
არქიტექტორი		კ.მორჩილაძე	
კონსტრუქტორი		თ.კვინტრაძე	შურცნ№ კ.ნ.ბ.A.ბ.შ.№017
შესრულა		მ.კევლიშვილი	შურც.რაოდ. №035

▼22.70; ▼26.00; ▼29.30; ▼32.60 ნიშნულების ძირითადი არმირების გეგმა
ბლოკი „**A**“ მ.1:200

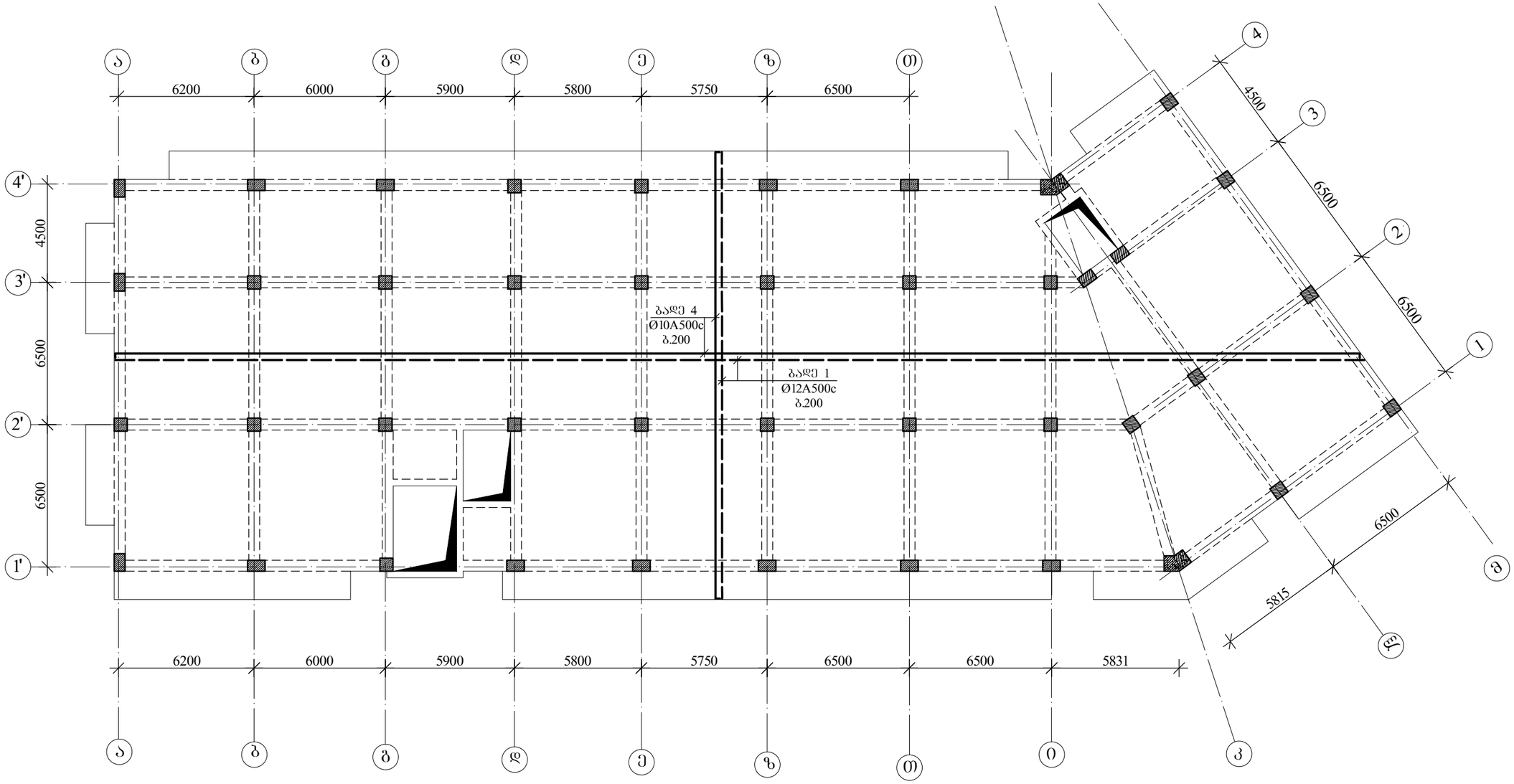

შ.პ.ს დრიმსი			მრავალბინიანი საცხოვრებელი სახლი ქ.თბილისში, დიღომი
დირექტორი		მ.მესხი	კონსტრუქციული ნაწილი, ბლოკი A, მონ. რკ.ბ. ფილები
არქიტექტორი		კ.მორჩილაძე	
კონსტრუქტორი		თ.კვინტრაძე	A
შეასრულა		მ.კევლიშვილი	ფურც№ კ.ნ.ბ.A.მ.ფ.№018
			ფურც.რაოდ. №035

▼22.70; ▼26.00; ▼29.30; ▼32.60 ნიშნულების ზედა შრის დამატებითი ბადეების მოწყობის გეგმა ბლოკი „**A**“ მ.1:200

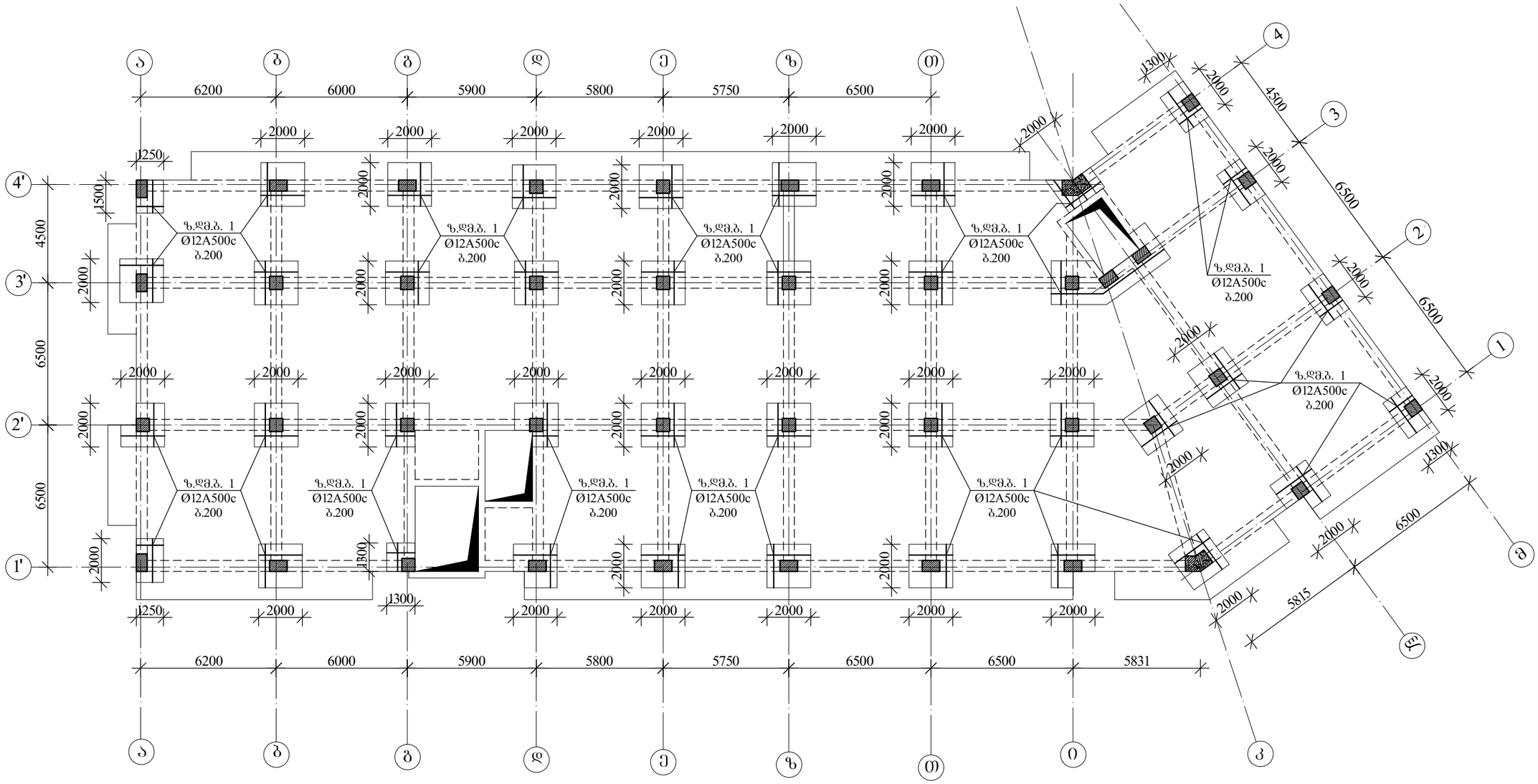

შ.პ.ს დრიმსი			მრავალბინიანი საცხოვრებელი სახლი ქ.თბილისში, დიღომი
დირექტორი		მ.მესხი	კონსტრუქციული ნაწილი, ბლოკი A, მონ. რკ.ბ. ფილები
არქიტექტორი		კ.მორჩილაძე	
კონსტრუქტორი		თ.კვინტრაძე	A — შურც№ კ.ნ.ბ.A.მ.შ.№019
შესრულა		მ.კევლიშვილი	შურც.რაოდ. №035

▼35.90 ნიშნულის მარკირების გეგმა
ბლოკი „**A**“ მ.1:200

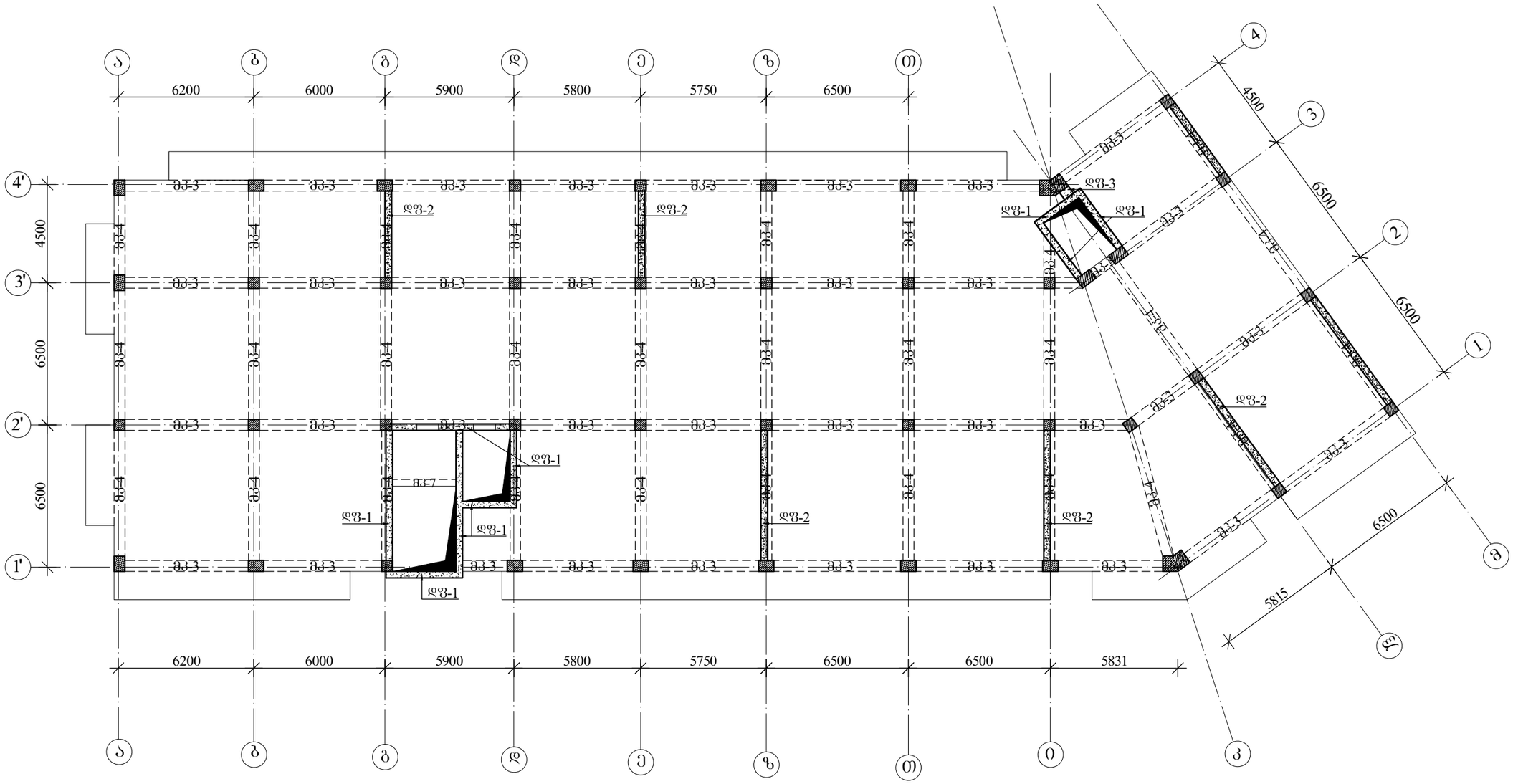

შ.პ.ს დრიმსი			მრავალბინიანი საცხოვრებელი სახლი ქ.თბილისში, დიღომი
დირექტორი		მ.მესხი	კონსტრუქციული ნაწილი, ბლოკი A, მონ. რკ.ბ. ფილები
არქიტექტორი		კ.მორჩილაძე	
კონსტრუქტორი		თ.კვინტრაძე	შურცნ№ კ.ნ.ბA.ბ.შ.№020
შესრულა		მ.კევლიშვილი	შურც.რაოდ. №035

▼35.90 ნიშნულის ძირითადი არმირების გეგმა

ბლოკი „**A**“ მ.1:200

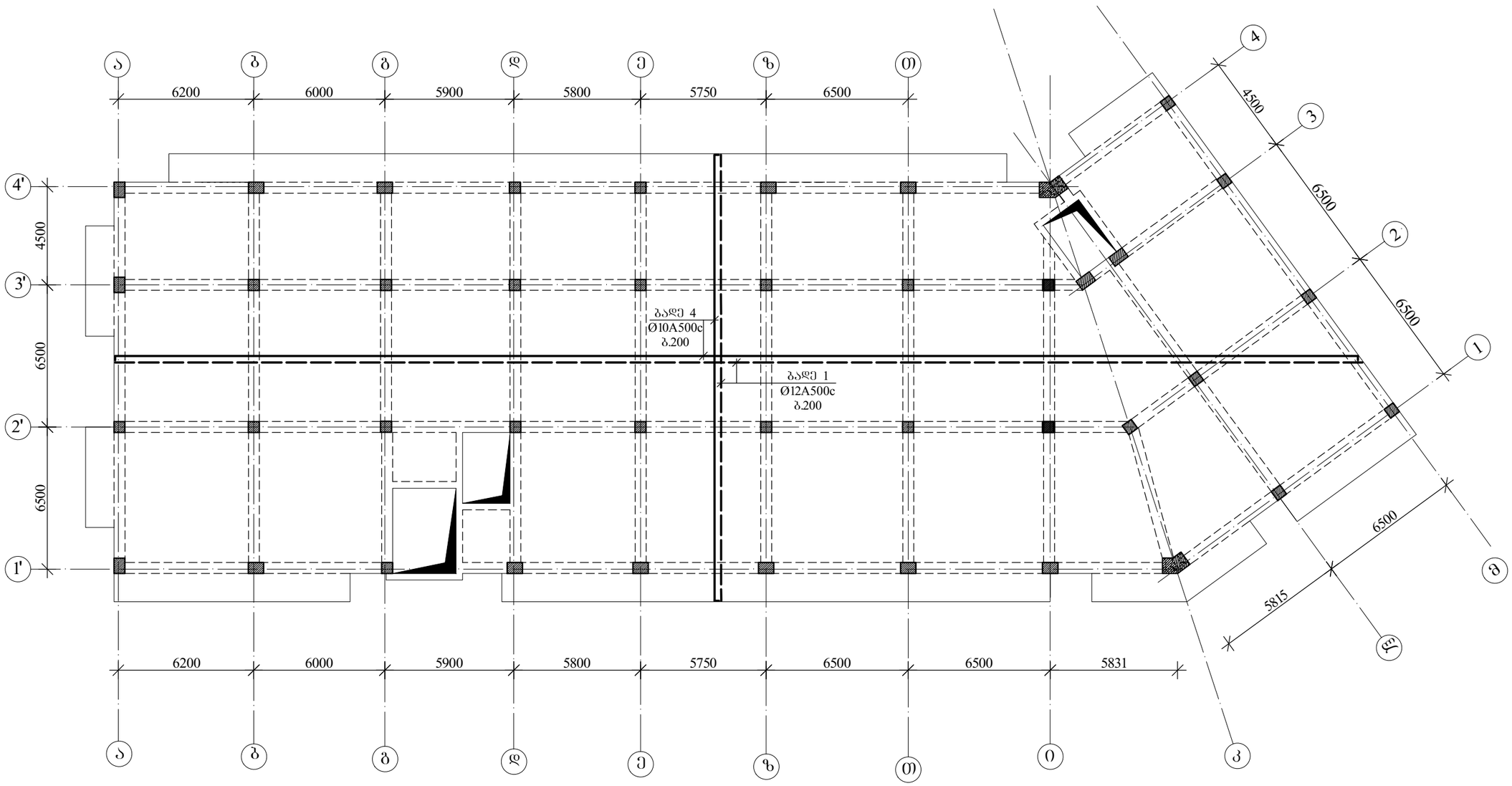

შ.პ.ს დრიმსი			მრავალბინიანი საცხოვრებელი სახლი ქ.თბილისში, დიღომი
დირექტორი		მ.მესხი	კონსტრუქციული ნაწილი, ბლოკი A, მონ. რკ.ბ. ფილები
არქიტექტორი		კ.მორჩილაძე	
კონსტრუქტორი		თ.კვინტრაძე	A ფურც№ კ.ნ.ბ.A.მ.ფ.№021
შეასრულა		მ.კევლიშვილი	ფურც.რაოდ. №035

▼35.90 ნიშნულის ზედა შრის დამატებითი ბადეების მოწყობის გეგმა
ბლოკი „A“ მ.1:200

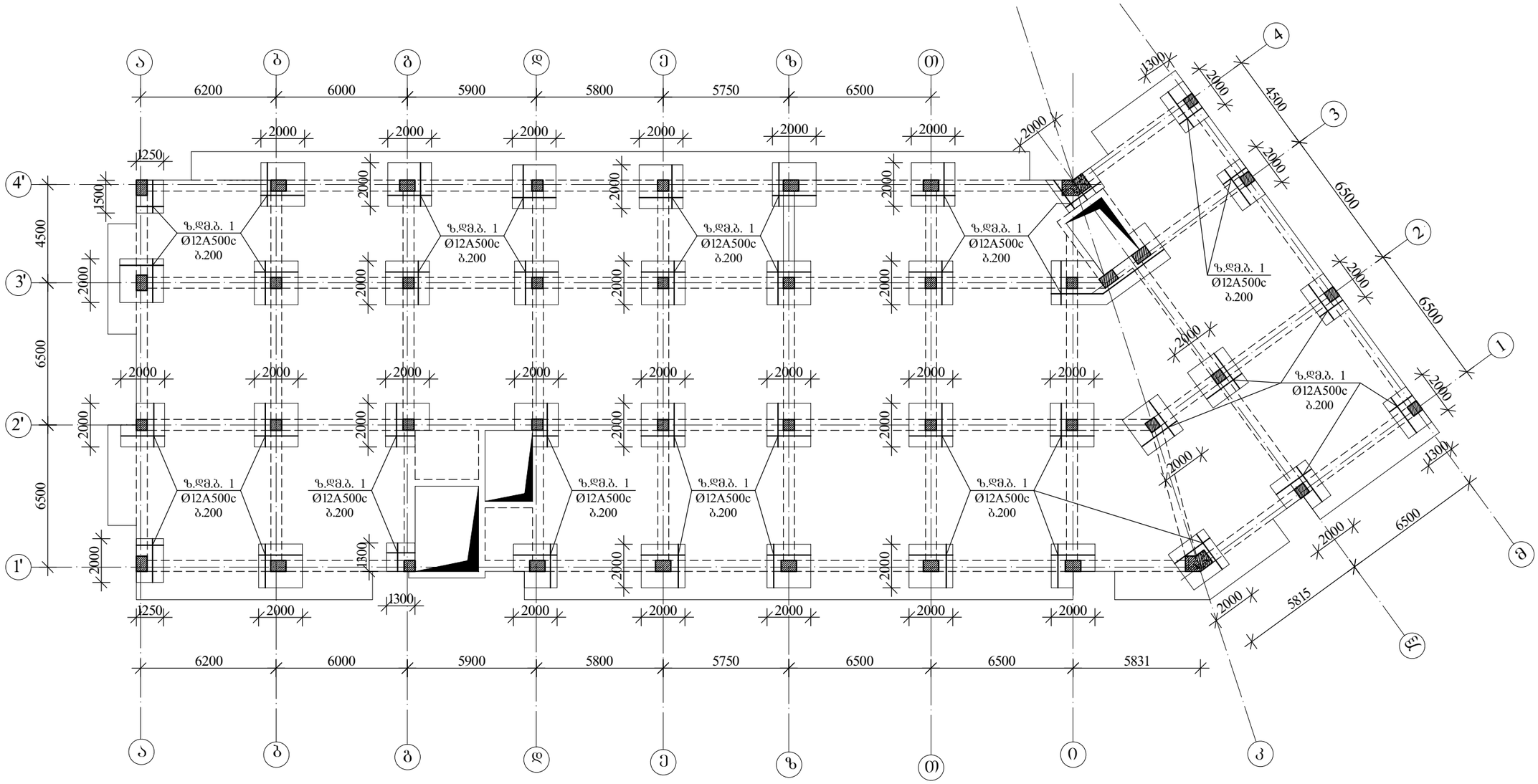

შ.პ.ს დრიმსი			მრავალბინიანი საცხოვრებელი სახლი ქ.თბილისში, დიღომი
დირექტორი		მ.მესხი	კონსტრუქციული ნაწილი, ბლოკი A, მონ. რკ.ბ. ფილები
არქიტექტორი		კ.მორჩილაძე	
კონსტრუქტორი		თ.კვინტრაძე	A — შურცN№ კ.ნ.ბ.A.მ.შ.№022
შესრულა		მ.კევლიშვილი	შურც.რაოდ. №035

▼39.20 ნიშნულის მარკირების გეგმა
ბლოკი „**A**“ მ.1:200

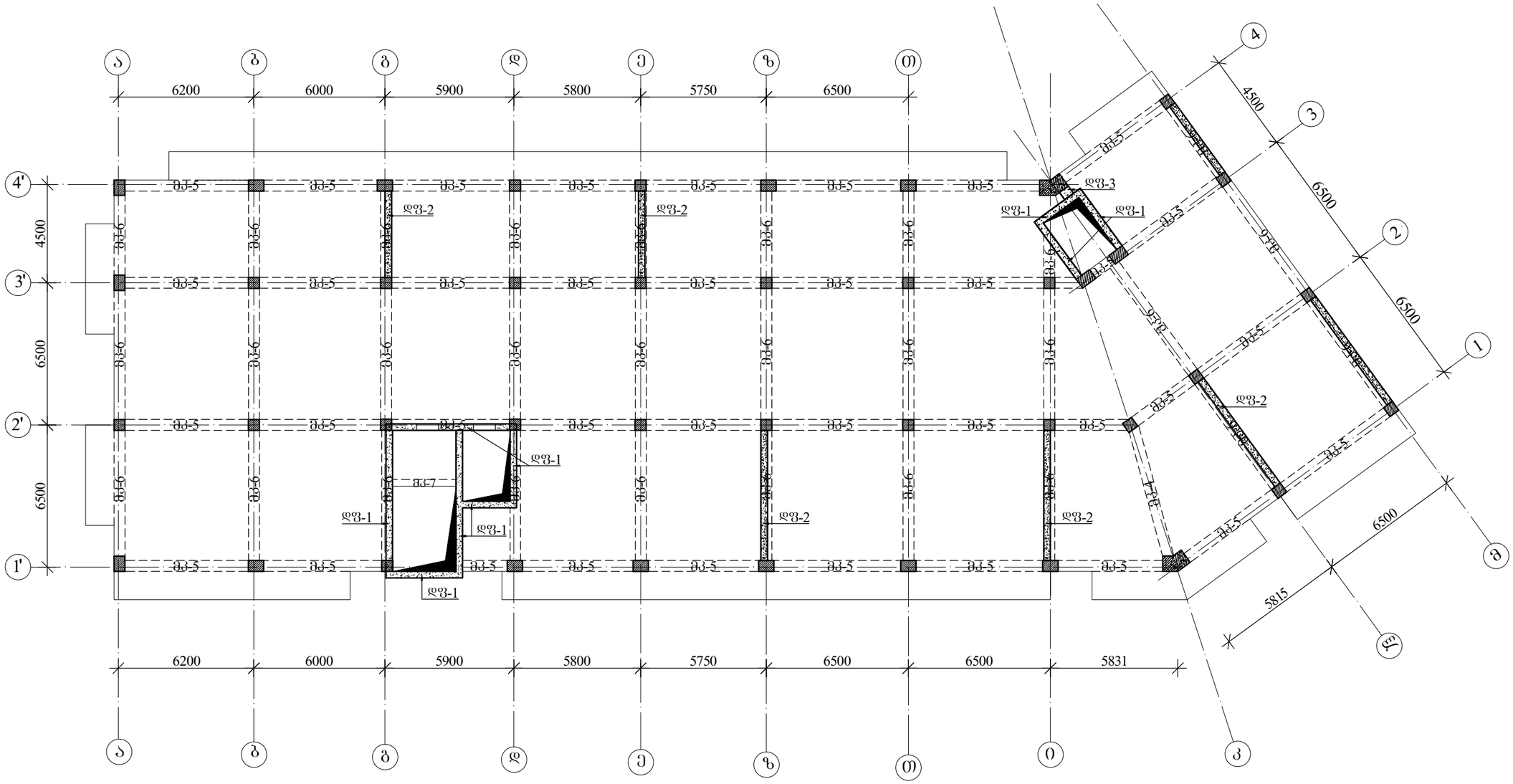

შ.პ.ს დრიმსი			მრავალბინიანი საცხოვრებელი სახლი ქ.თბილისში, დიღომი
დირექტორი		მ.მესხი	კონსტრუქციული ნაწილი, ბლოკი A, მონ. რკ.ბ. ფილები
არქიტექტორი		კ.მორჩილაძე	
კონსტრუქტორი		თ.კვინტრაძე	A — შურც№ კ.ნ.ბ.A.ბ.შ.№023
შესრულა		მ.კევლიშვილი	შურც.რაოდ. №035

▼39.20 ნიშნულის ძირითადი არმირების გეგმა
ბლოკი „**A**“ მ.1:200

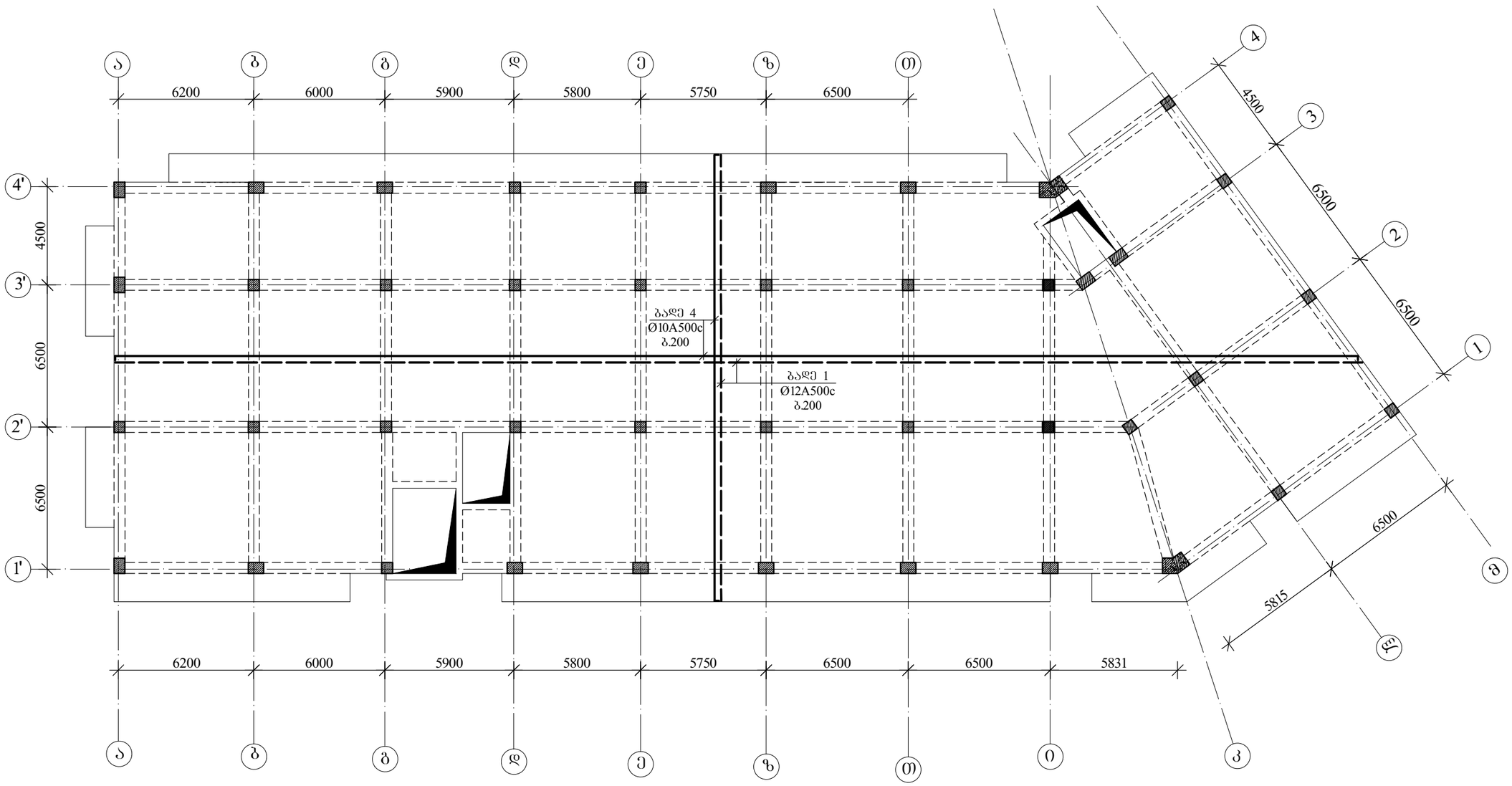

შ.პ.ს დრიმსი			მრავალბინიანი საცხოვრებელი სახლი ქ.თბილისში, დიღომი
დირექტორი		მ.მესხი	კონსტრუქციული ნაწილი, ბლოკი A, მონ. რკ.ბ. ფილები
არქიტექტორი		კ.მორჩილაძე	
კონსტრუქტორი		თ.კვინტრაძე	A — შურც№ კ.ნ.ბ.A.მ.შ.№024
შეასრულა		მ.კევლიშვილი	შურც.რაოდ. №035

▼39.20 ნიშნულის ზედა შრის დამატებითი ბადეების მოწყობის გეგმა
ბლოკი „A“ მ.1:200

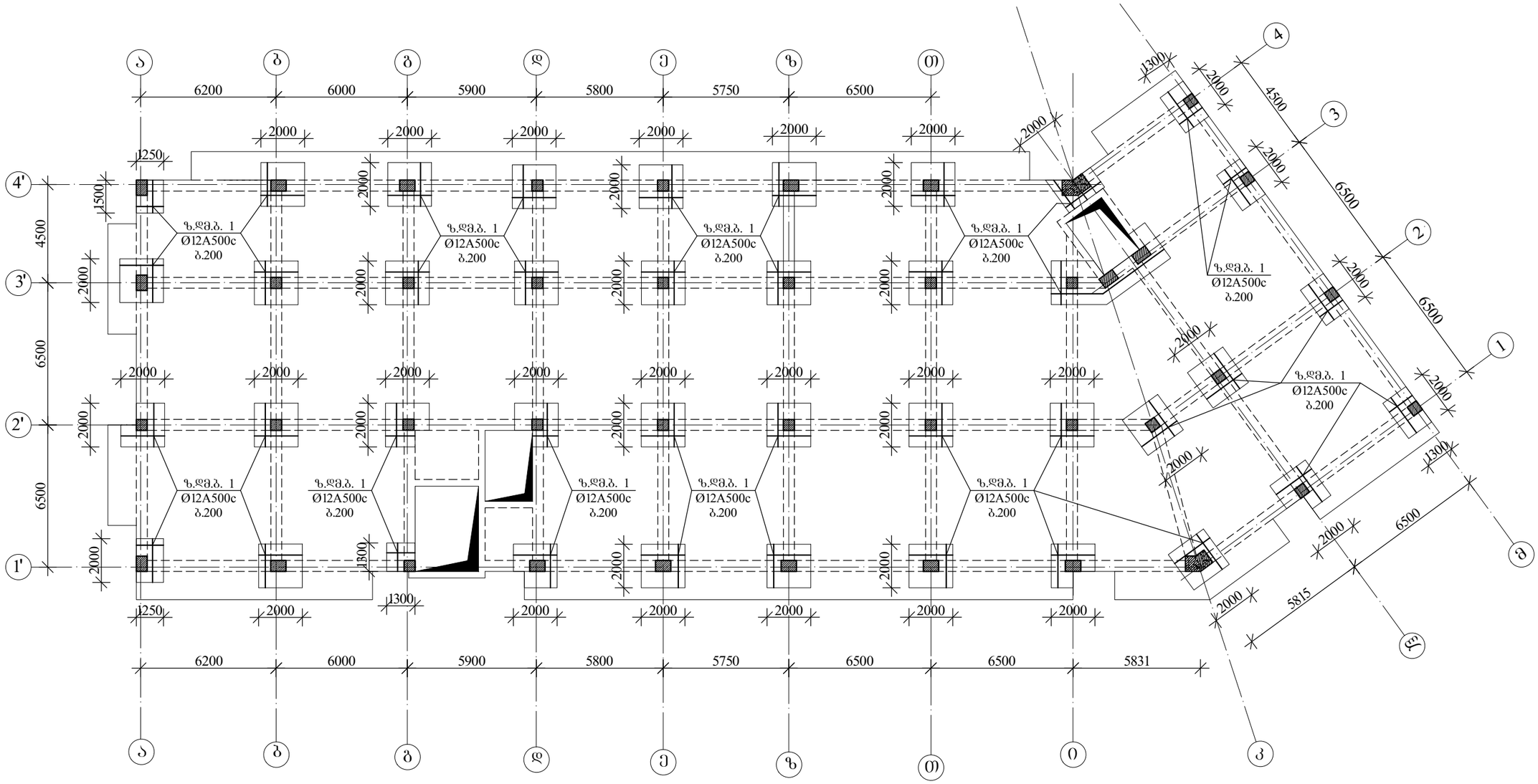

შ.პ.ს დრიმსი			მრავალბინიანი საცხოვრებელი სახლი ქ.თბილისში, დიღომი
დირექტორი		მ.მესხი	
არქიტექტორი		კ.მორჩილაძე	კონსტრუქციული ნაწილი, ბლოკი A, მონ. რკბ. ფილები
კონსტრუქტორი		თ.კვინტრაძე	A — შურცN№ კ.ნ.ბ.A.მ.შ.№025
შესრულა		მ.კევლიშვილი	შურც.რაოდ. №035

▼42.50 ნიშნულის მარკირების გეგმა
ბლოკი „**A**“ მ.1:200

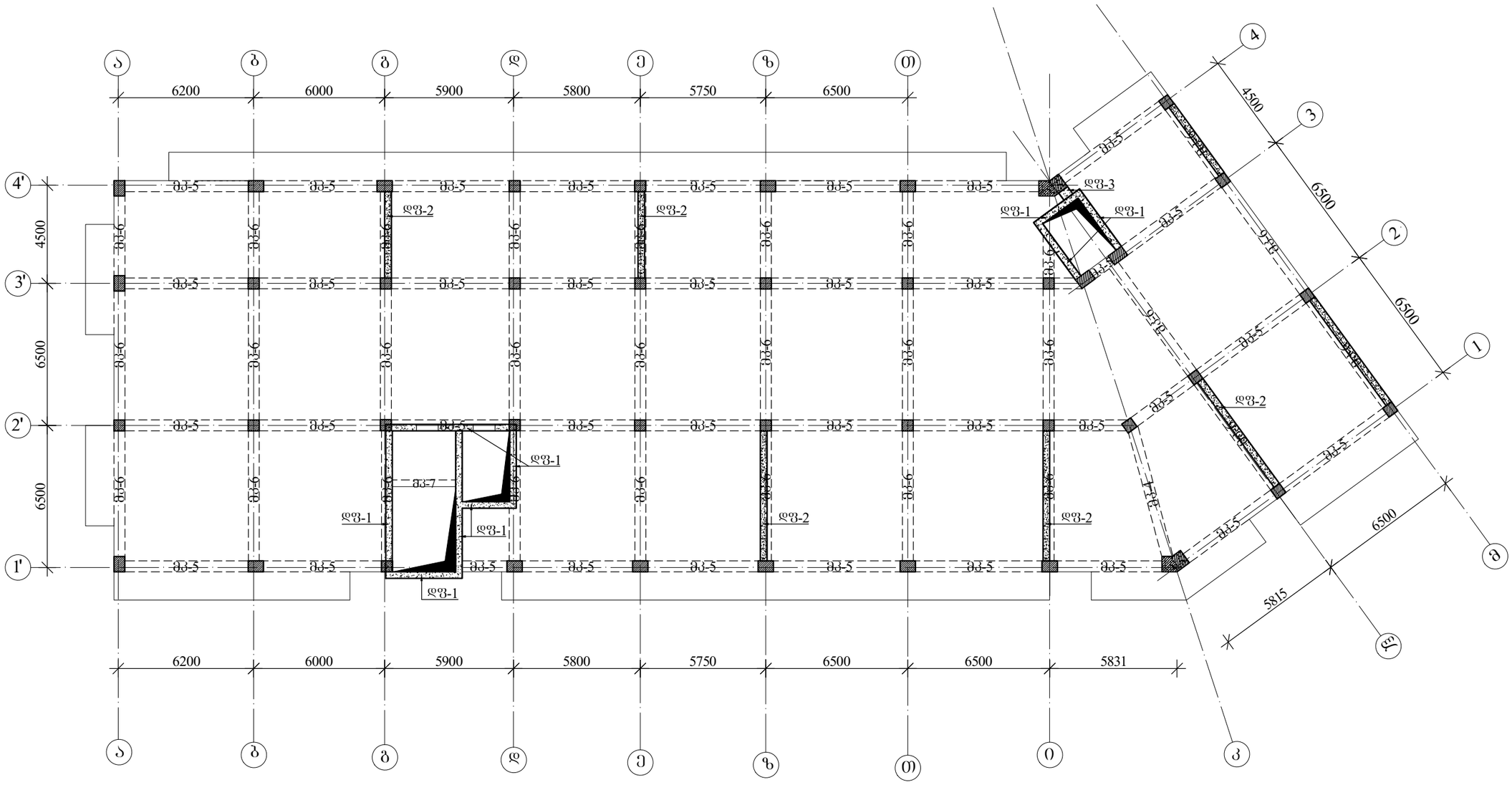

შ.პ.ს დრიმსი			მრავალბინიანი საცხოვრებელი სახლი ქ.თბილისში, დიღომი
დირექტორი		მ.მესხი	კონსტრუქციული ნაწილი, ბლოკი A, მონ. რკ.ბ. ფილები
არქიტექტორი		კ.მორჩილაძე	
კონსტრუქტორი		თ.კვინტრაძე	A — შურცნ№ კ.ნ.ბ.A.მ.შ.№026
შესრულა		მ.კევლიშვილი	შურც.რაოდ. №035

▼42.50 ნიშნულის ძირითადი არმირების გეგმა
ბლოკი „**A**“ მ.1:200

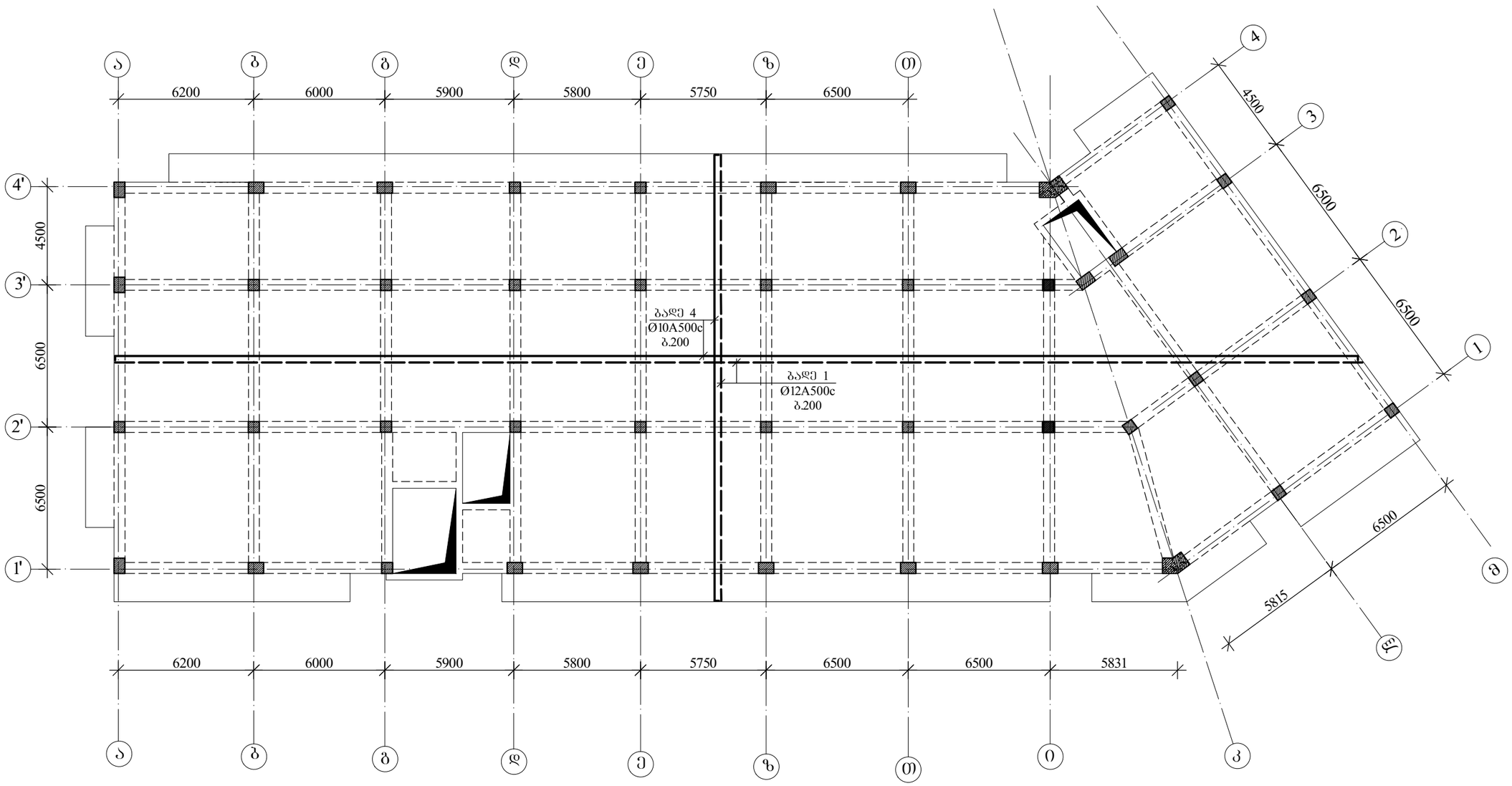

შ.პ.ს დრიმსი			მრავალბინიანი საცხოვრებელი სახლი ქ.თბილისში, დიღომი
დირექტორი		მ.მესხი	კონსტრუქციული ნაწილი, ბლოკი A, მონ. რკ.ბ. ფილები
არქიტექტორი		კ.მორჩილაძე	
კონსტრუქტორი		თ.კვინტრაძე	A
შესრულა		მ.კევლიშვილი	ფურც№ კ.ნ.ბ.A.მ.ფ.№027
			ფურც.რაოდ. №035

▼42.50 ნიშნულის ზედა შრის დამატებითი ბადეების მოწყობის გეგმა
ბლოკი „A“ მ.1:200

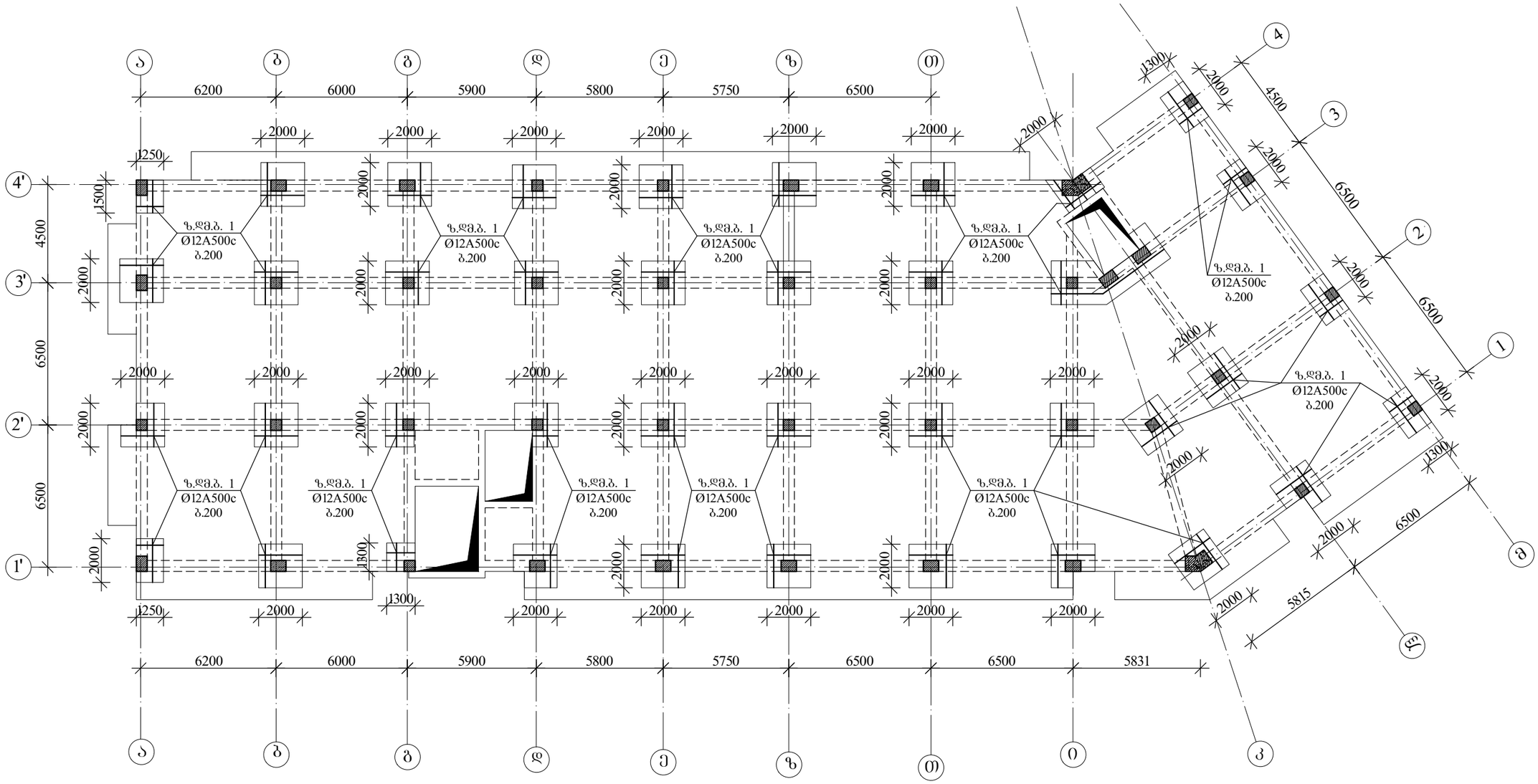

შ.პ.ს დრიმსი			მრავალბინიანი საცხოვრებელი სახლი ქ.თბილისში, დიღომი
დირექტორი		მ.მესხი	კონსტრუქციული ნაწილი, ბლოკი A, მონ. რკბ. ფილები
არქიტექტორი		კ.მორჩილაძე	
კონსტრუქტორი		თ.კვინტრაძე	A — შურც№ კ.ნ.ბ.A.მ.შ.№028
შესრულა		მ.კევლიშვილი	შურც.რაოდ. №035

▼45.80 ნიშნულის მარკირების გეგმა
ბლოკი „A“ მ.1:200

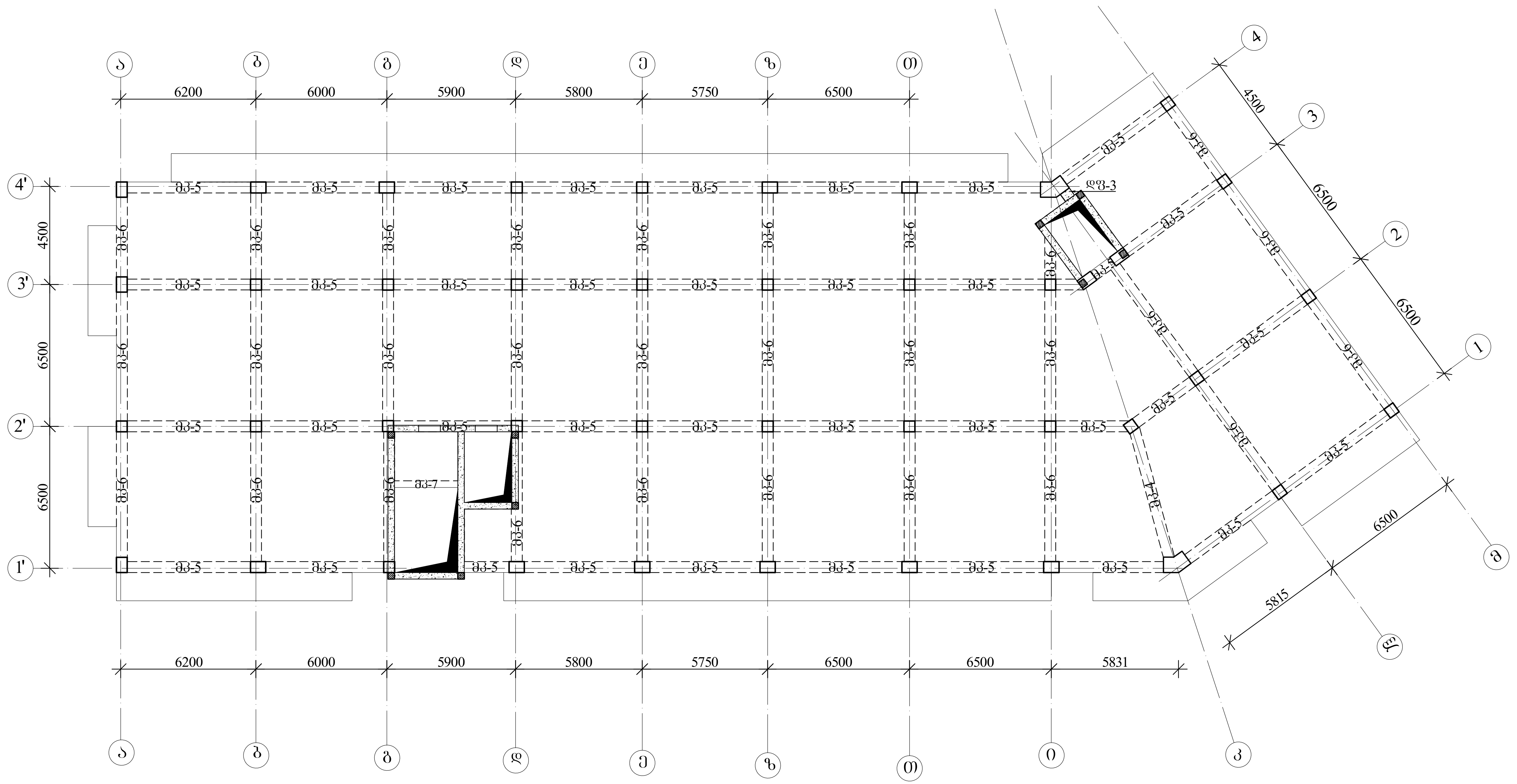

შ.პ.ს დრიმსი			მრავალბინიანი საცხოვრებელი სახლი ქ.თბილისში, დიღომი		
დირექტორი		მ.მესხი	კონსტრუქციული ნაწილი, ბლოკი A, მონ. რკბ. ფილები		
არქიტექტორი		კ.მორჩილაძე			
კონსტრუქტორი		თ.კვინტრაძე	A	ფურცN	კ.ნ.ბ.A.ბ.ფ.N029
შეასრულა		მ.კვალიშვილი		ფურც.რაოდ.	№035

▼45.80 ნიშნულის ძირითადი არმირების გეგმა
ბლოკი „**A**“ მ.1:200

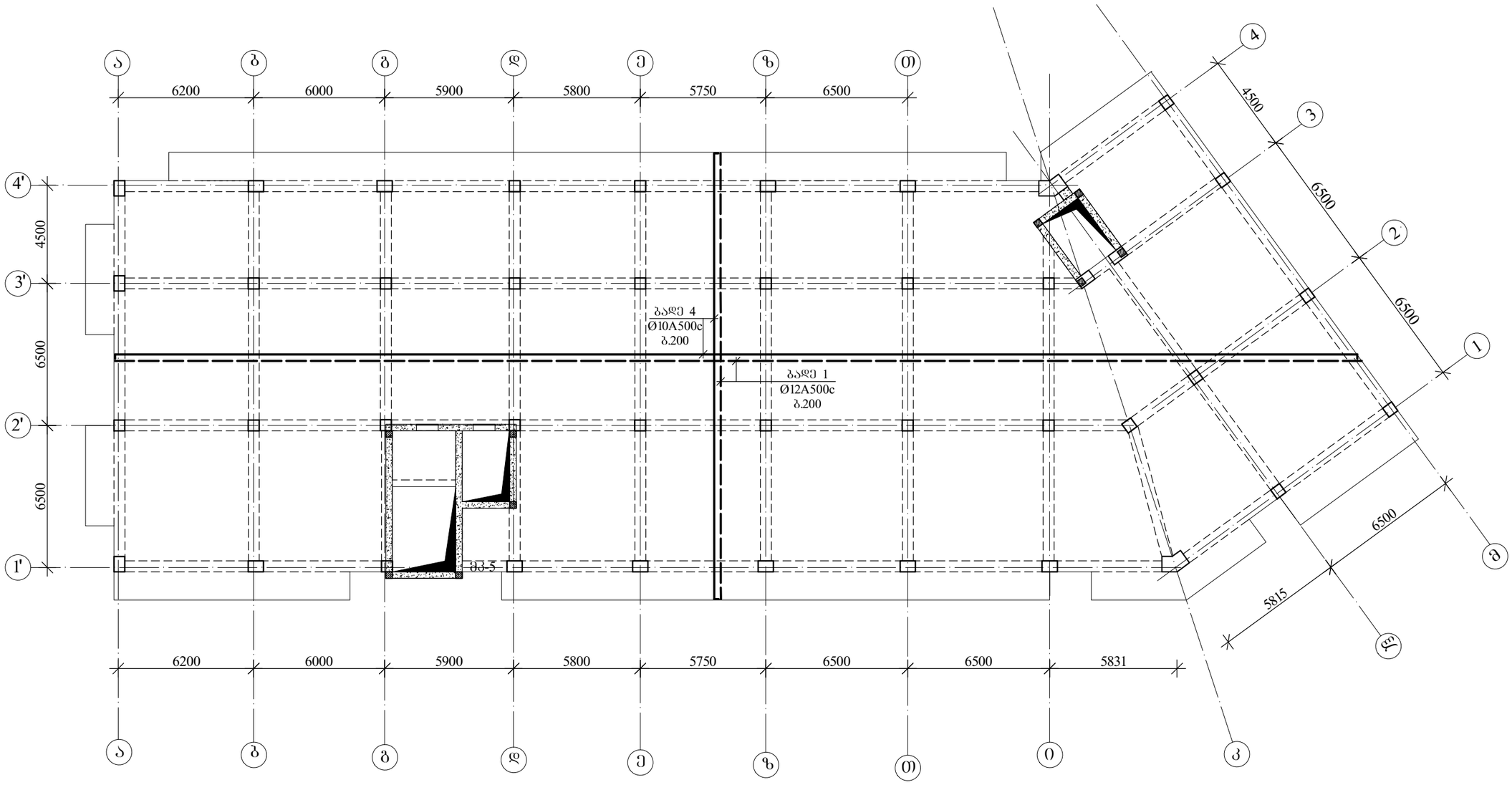

შ.პ.ს დრიმსი			მრავალბინიანი საცხოვრებელი სახლი ქ.თბილისში, დიღომი
დირექტორი		მ.მესხი	კონსტრუქციული ნაწილი, ბლოკი A, მონ. რკ.ბ. ფილები
არქიტექტორი		კ.მორჩილაძე	
კონსტრუქტორი		თ.კვინტრაძე	A — შურცნ№ კ.ნ.ბ.A.მ.შ.№030
შესრულა		მ.კევლიშვილი	შურც.რაოდ. №035

▼45.80 ნიშნულის ზედა შრის დამატებითი ბადეების მოწყობის გეგმა

ბლოკი „**A**“ მ.1:200

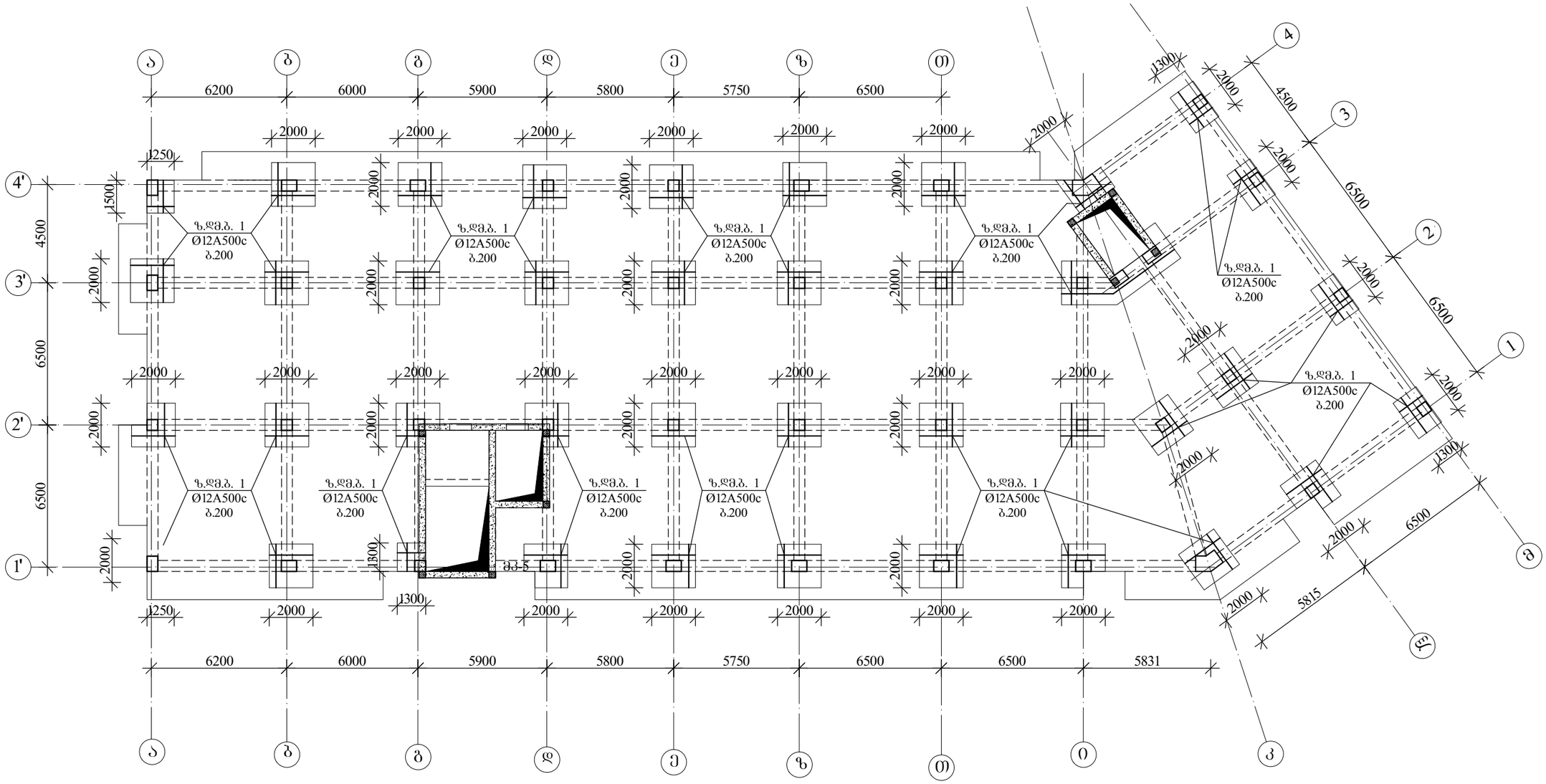

შ.პ.ს დრიმსი			მრავალბინიანი საცხოვრებელი სახლი ქ.თბილისში, დიღომი
დირექტორი		მ.მესხი	კონსტრუქციული ნაწილი, ბლოკი A, მონ. რკბ. ფილები
არქიტექტორი		კ.მორჩილაძე	
კონსტრუქტორი		თ.კვინტრაძე	A — შურც№ კ.ნ.ბ.A.მ.შ.№031
შესრულა		მ.კევლიშვილი	შურც.რაოდ. №035

▼48.30 ნიშნულის მარკირების გეგმა
ბლოკი „A“ მ.1:200

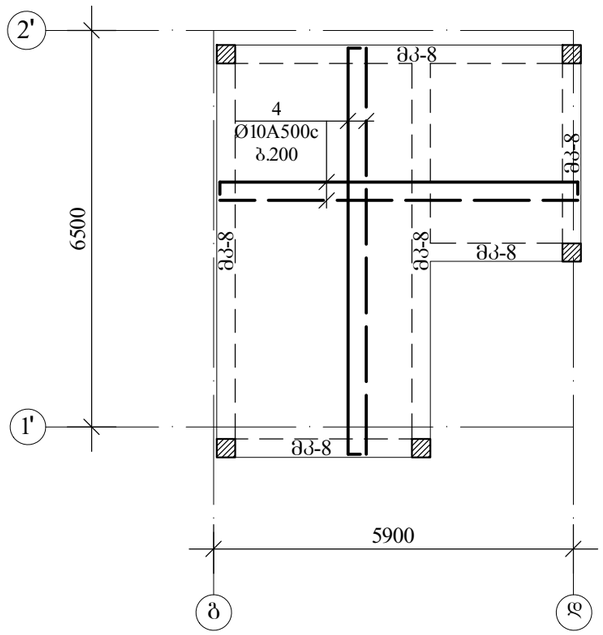

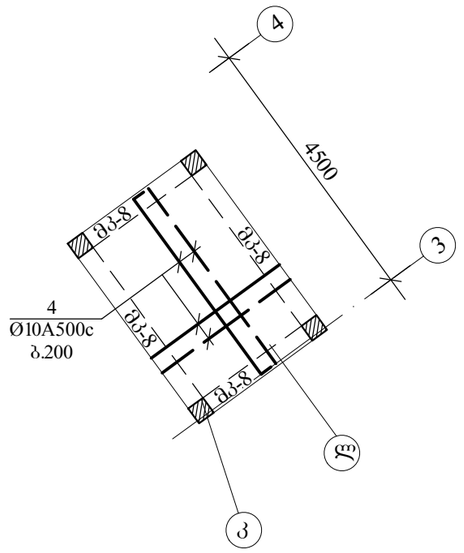

შ.პ.ს დრიმსი			მრავალბინიანი საცხოვრებელი სახლი ქ.თბილისში, დიღომი	
დირექტორი		მ.მესხი		
არქიტექტორი		კ.მორჩილაძე	კონსტრუქციული ნაწილი, ბლოკი A, მონ. რკ.ბ. შილები	
კონსტრუქტორი		თ.კვინტრაძე	A	შურც№ კ.ნ.ბA.მ.შ.№032
შეასრულა		მ.კევლიშვილი		შურც.რაოდ. №035

გადახურვის ფილის არმირების კვეთი 1
მ.1:20

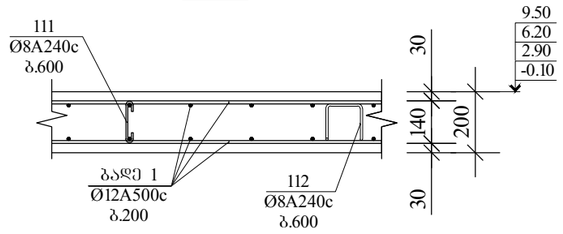

გადახურვის ფილის დაბოლოების კვეთი
მ.1:20

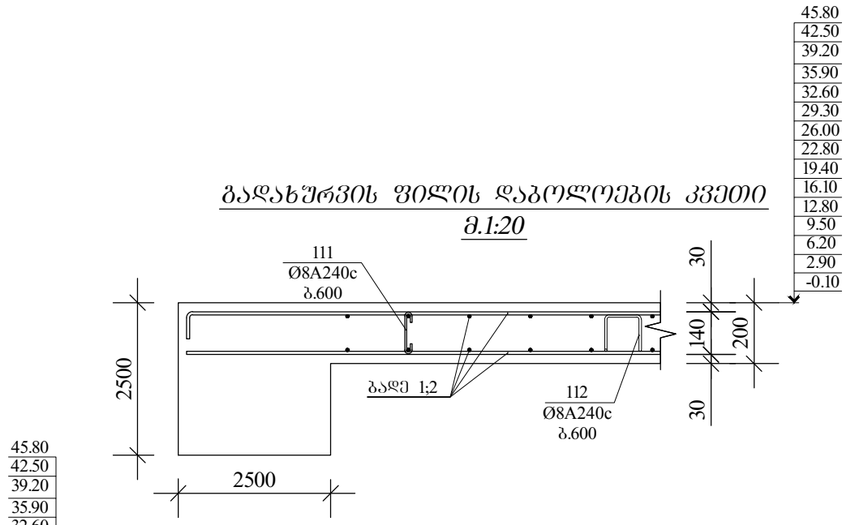

გადახურვის ფილის არმირების კვეთი 3
მ.1:20

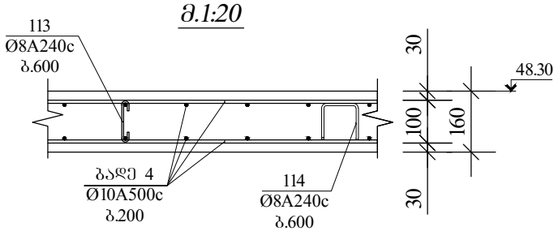

გადახურვის ფილის არმირების კვეთი 2
მ.1:20

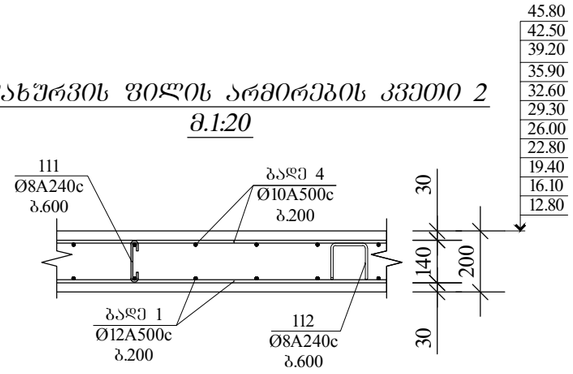

გადახურვის ფილის მონოლითურ კოჭთან თანაკვეთის კვეთი
მ.1:20

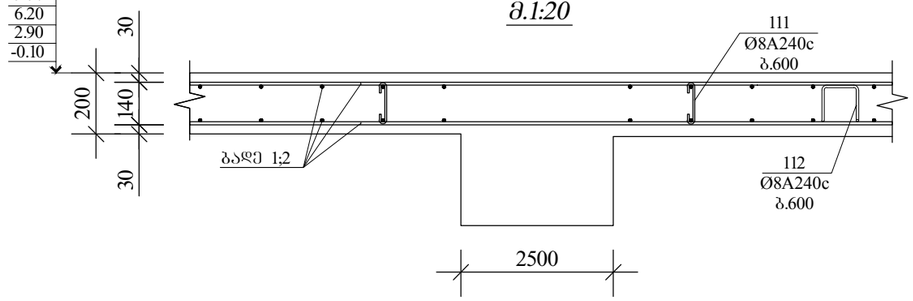

გადახურვის ფილაში ქვედა დამატებითი ბადეების მოწყობის კვეთი
მ.1:20

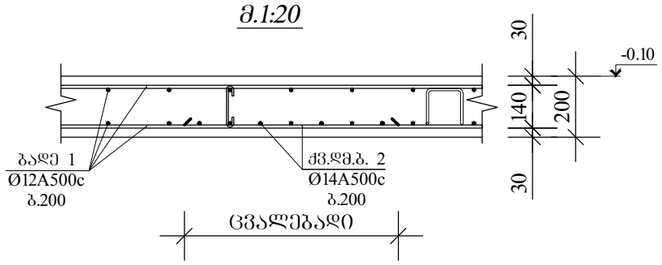

გადახურვის ფილაში ზედა დამატებითი ბადეების მოწყობის კვეთი
მ.1:20

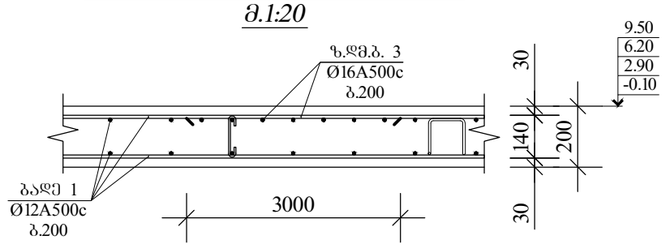

გადახურვის ფილაში ზედა დამატებითი ბადეების მოწყობის კვეთი
მ.1:20

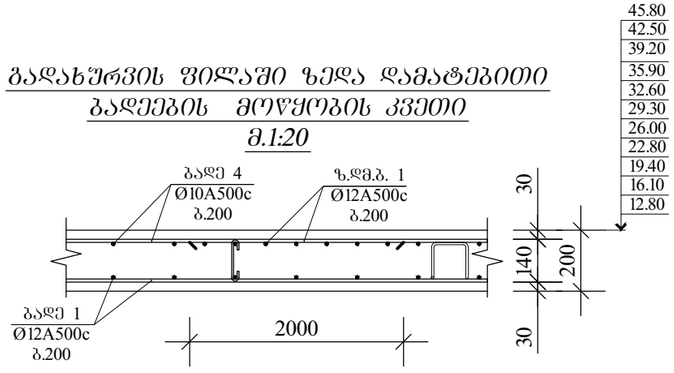

შ.პ.ს დრიმსი			მრავალბინიანი საცხოვრებელი სახლი ქ.თბილისში, დიღომი		
დირექტორი		მ.მესხი	კონსტრუქციული ნაწილი, ბლოკი A, მონ. რკ.ბ. ფილები		
არქიტექტორი		კ.მორჩილაძე			
კონსტრუქტორი		თ.კვინტრაძე	A	ფურც№	კ.ნ.ბA.გ.ფ.№033
შეასრულა		მ.კევლიშვილი		ფურც.რაოდ.	№035

ᱡᱚᱛᱟᱹᱞ ᱢᱚᱱᱚᱞᱤᱛᱷ		ᱵᱟᱞᱤ ᱢᱚᱱᱚᱞᱤᱛᱷ ᱵᱟᱵᱚᱛ ᱵᱟᱵᱮᱛᱚ ᱡᱚᱰᱤᱛ ᱫᱚᱨᱟᱣ ᱢᱚᱞᱚᱛᱚᱨ ᱵᱟᱵᱮᱛᱚ ᱡᱚᱰᱤᱛ ᱫᱚᱨᱟᱣ ᱢᱚᱞᱚᱛᱚᱨ
ᱵᱚᱨᱚᱫᱟᱜ ᱢᱚᱱᱚᱞᱤᱛᱷ	ᱫ.᱓᱓᱒᱒᱐	
ᱵᱟᱞᱤᱫᱟᱹᱨᱤ ᱢᱚᱱᱚᱞᱤᱛᱷ	ᱫ.᱓᱓᱐᱖᱐᱑᱗	ᱡᱟᱱᱚᱣᱟᱨ ᱢᱚᱱᱚᱞᱤᱛᱷ ᱵᱟᱵᱚᱛ ᱡᱚᱰᱤᱛ ᱫᱚᱨᱟᱣ ᱢᱚᱞᱚᱛᱚᱨ ᱚᱱᱚᱵᱚᱱ ᱫᱚᱨᱟᱣ ᱢᱚᱞᱚᱛᱚᱨ
ᱛᱚᱞᱟᱹᱞ ᱢᱚᱱᱚᱞᱤᱛᱷ	ᱫ.᱓᱓᱓᱐᱑᱐᱗	
ᱛᱚᱞᱟᱹᱞ ᱢᱚᱱᱚᱞᱤᱛᱷ	ᱫ.᱓᱓᱓᱐᱑᱐᱗	

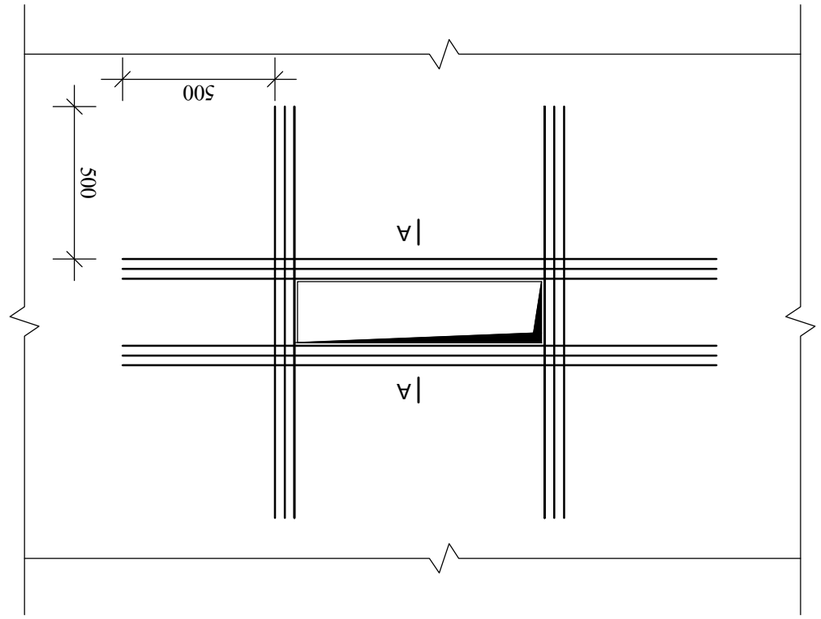

ᱡᱟᱱᱚᱣᱟᱨ ᱯᱚᱨᱚᱯᱚᱥᱤᱛ ᱯᱚᱨᱤᱥᱨᱤᱫᱷᱚᱛ ᱵᱟᱵᱚᱛ ᱡᱚᱰᱤᱛ ᱫᱚᱨᱟᱣ ᱢᱚᱞᱚᱛᱚᱨ

ᱵᱟᱵᱚᱛ ᱚᱱᱚᱵᱚᱱ ᱡᱚᱰᱤᱛ ᱫᱚᱨᱟᱣ ᱢᱚᱞᱚᱛᱚᱨ
ᱫ.᱑᱐

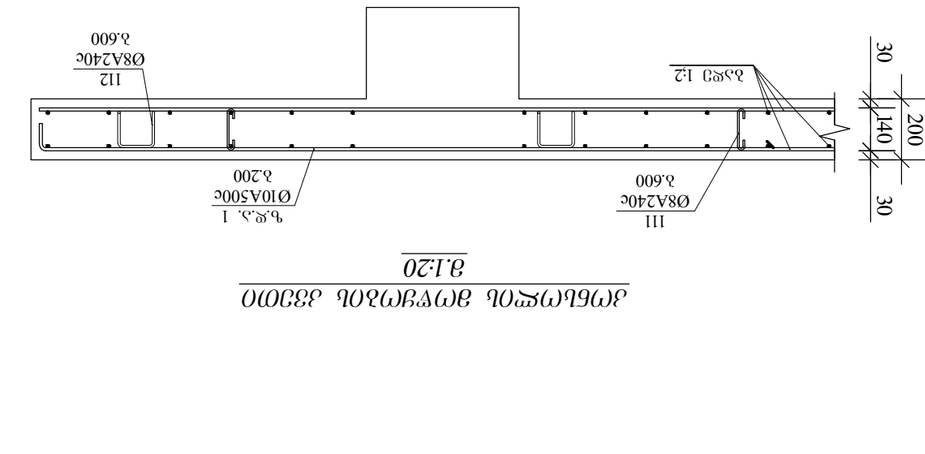
ᱵᱟᱵᱚᱛ 1/3
ᱡᱟᱱᱚᱣᱟᱨ ᱯᱚᱨᱚᱯᱚᱥᱤᱛ
ᱵᱟᱞᱤ ᱨᱮᱱᱚᱜ 1
6Ø12A500c
ᱵᱟᱞᱤ ᱨᱮᱱᱚᱜ 1
6Ø12A500c
ᱵᱟᱞᱤᱫᱟᱹᱨᱤ ᱨᱮᱱᱚᱜ
ᱵᱟᱞᱤᱫᱟᱹᱨᱤ ᱨᱮᱱᱚᱜ
200
A-A
ᱵᱟᱞᱤᱫᱟᱹᱨᱤ ᱨᱮᱱᱚᱜ

1	2	3	4	5	6	7	8	9	10	11
	№ зтчъ	ЭЬзэъъъ	Ø ββ	L m	n c	nXL ϑ				
ββ ▼-0.10 ▲ 9.50 ββ ▼ 12.80; ▲ 16.10	1	112	ОЬ. ЪЗЗОО	8 А240С	1280	2940	3 763,2			
	2	111	ОЬ. ЪЗЗОО	8 А240С	300	2940	882,0			
	3	4	ЭЕЗ0ЕЪЗ	10 А500С	–	–	1 721,0			
	4	3	ЭЕЗ0ЕЪЗ	16 А500С	–	–	3 031,0			
	1	2	ЭЕЗ0ЕЪЗ	12 А500С	–	–	4 782	23 493,0	–	–
	1	112	ОЬ. ЪЗЗОО	8 А240С	1280	2940	3 763,2			
	2	111	ОЬ. ЪЗЗОО	8 А240С	300	2940	882,0			
	3	4	ЭЕЗ0ЕЪЗ	10 А500С	–	–	1 721,0			
	4	3	ЭЕЗ0ЕЪЗ	16 А500С	–	–	3 031,0			
	1	2	ЭЕЗ0ЕЪЗ	12 А500С	–	–	4 782	23 493,0	–	–
	1	112	ОЬ. ЪЗЗОО	8 А240С	1280	2940	3 763,2			
	2	111	ОЬ. ЪЗЗОО	8 А240С	300	2940	882,0			
	3	4	ЭЕЗ0ЕЪЗ	10 А500С	–	–	1 721,0			
	4	3	ЭЕЗ0ЕЪЗ	16 А500С	–	–	3 031,0			
	1	2	ЭЕЗ0ЕЪЗ	12 А500С	–	–	4 782	23 493,0	–	–

1	2	3	4	5	6	7	8	9	10	11

9.50
6.20
2.90
-0.10

მკ-1–ის ტიპური კვეთი
მ. 1:10

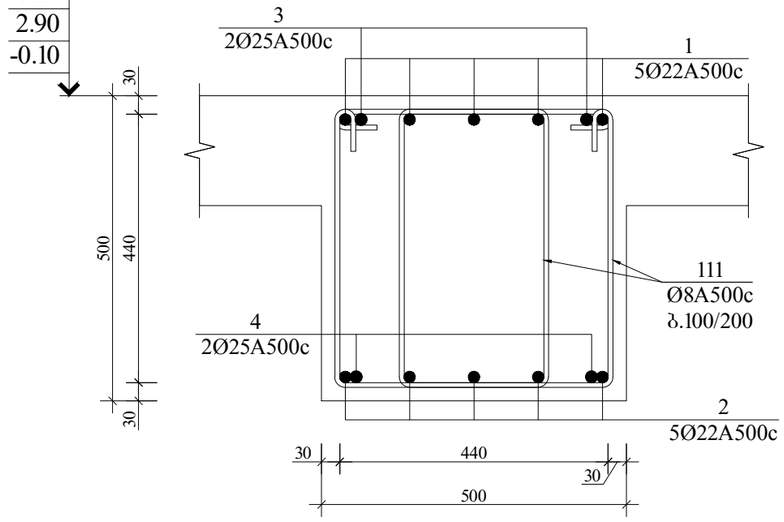

9.50
6.20
2.90
-0.10

მკ-2–ის ტიპური კვეთი
მ. 1:10

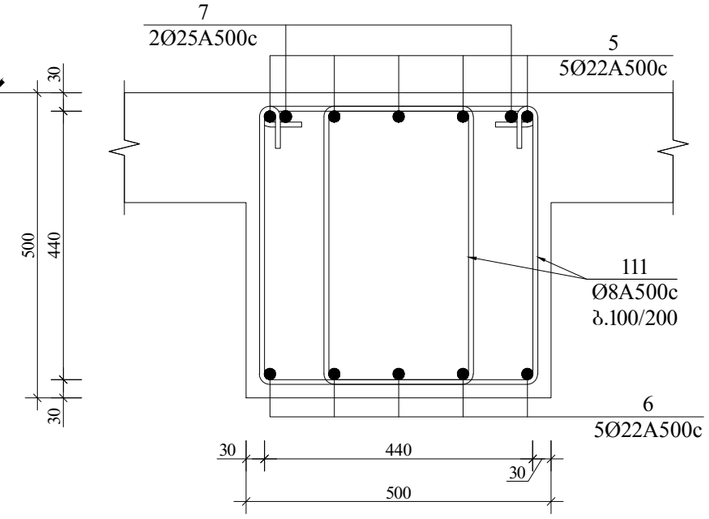

35.90
32.60
29.30
26.00
22.80
19.40
16.10
12.80

მკ-3–ის ტიპური კვეთი
მ. 1:10

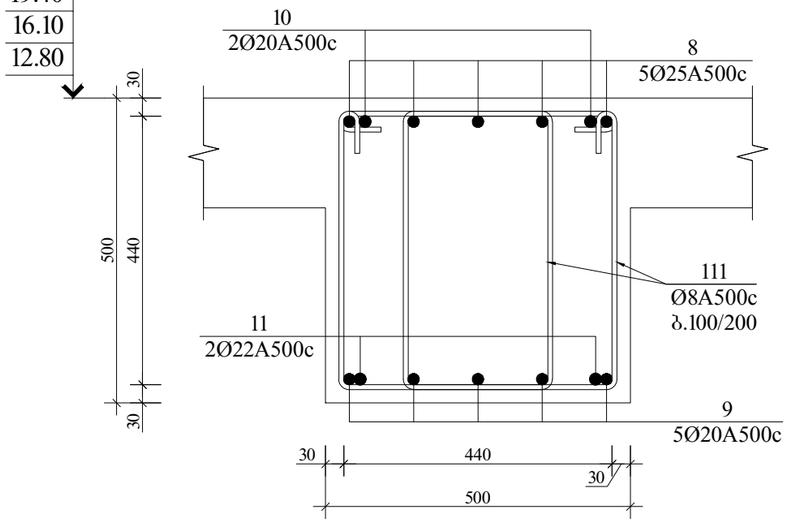

35.90
32.60
29.30
26.00
22.80
19.40
16.10
12.80

მკ-4–ის ტიპური კვეთი
მ. 1:10

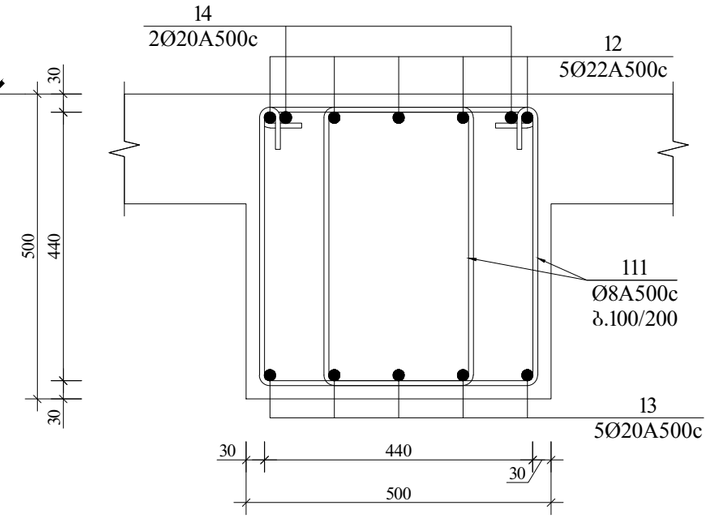

შ.პ.ს დრიმსი			მრავალბინიანი საცხოვრებელი სახლი ქ.თბილისში, დიღომი		
დირექტორი		მ.მესხი	კონსტრუქციული ნაწილი, ბლოკი A, მონ. რკ.ბ. რიგელები (კოჭები)		
არქიტექტორი		კ.მორჩილაძე			
კონსტრუქტორი		თ.კვინტრაძე	A	შურც№	კ.ნ.ბ.A.მ.რ.№001
შეასრულა		მ.კევლიშვილი		შურც.რაოდ.	№004

მკ-5–ის ტიპური კვეთი
მ. 1:10

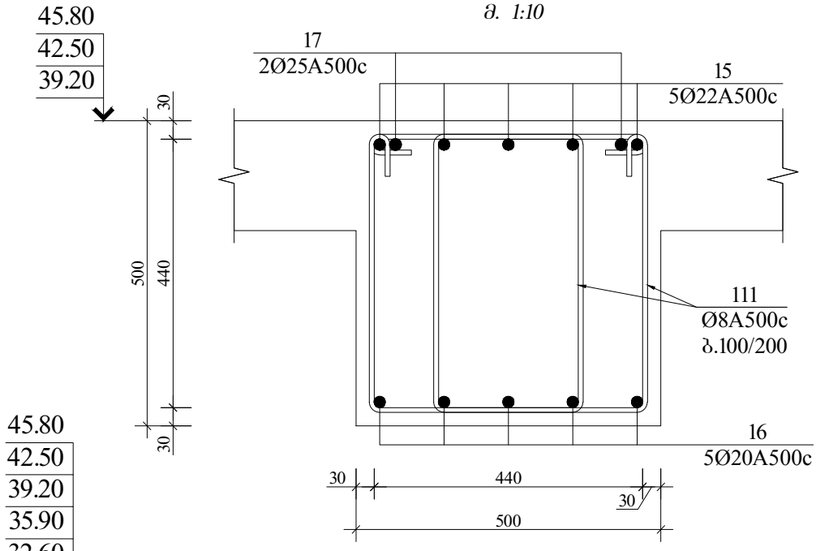

მკ-6–ის ტიპური კვეთი
მ. 1:10

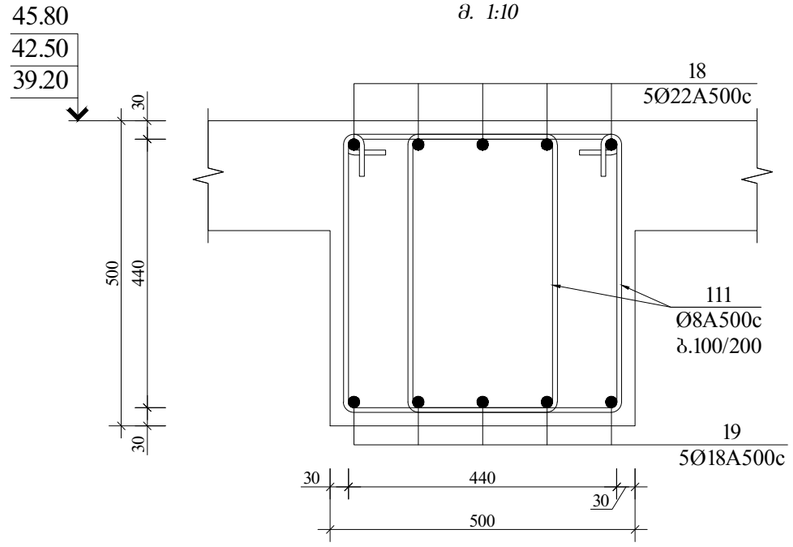

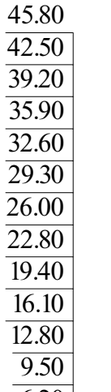

მკ-7–ის ტიპური კვეთი
მ. 1:10

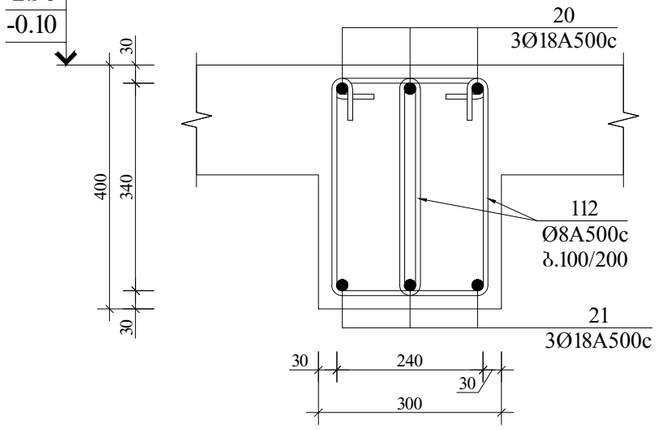

მკ-8–ის ტიპური კვეთი
მ. 1:10

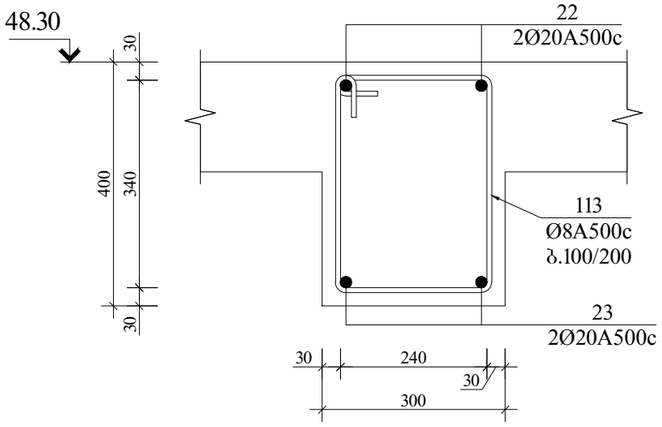

შ.პ.ს დრიმხი			მრავალბინიანი საცხოვრებელი სახლი ქ.თბილისში, დიღომი
დირექტორი		მ.მესხი	კონსტრუქციული ნაწილი, ბლოკი A, მონ. რკ.ბ. რიგელები (კოჭები)
არქიტექტორი		კ.მორჩილაძე	
კონსტრუქტორი		თ.კვინტრაძე	შურცN№ კ.ნ.ბ.A.მ.რ.№002
შეასრულა		მ.კევლიშვილი	შურც.რაოდ. №004

რიგელების დაარმირების ტიპიური ჭრაგმენტი

მ. 1:20

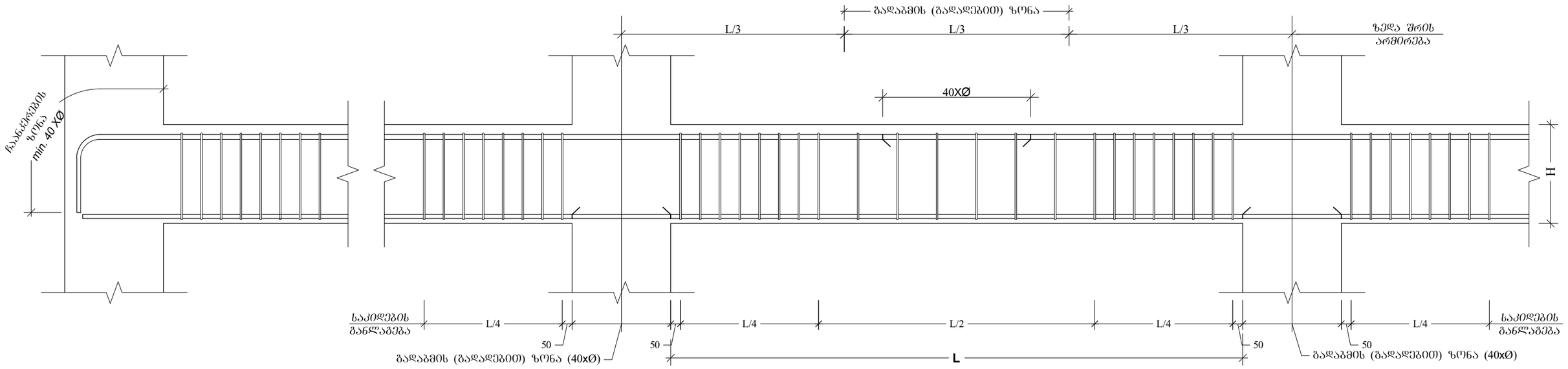

რიგელების გაძლიერების ტიპიური ჭრაგმენტი

მ. 1:20

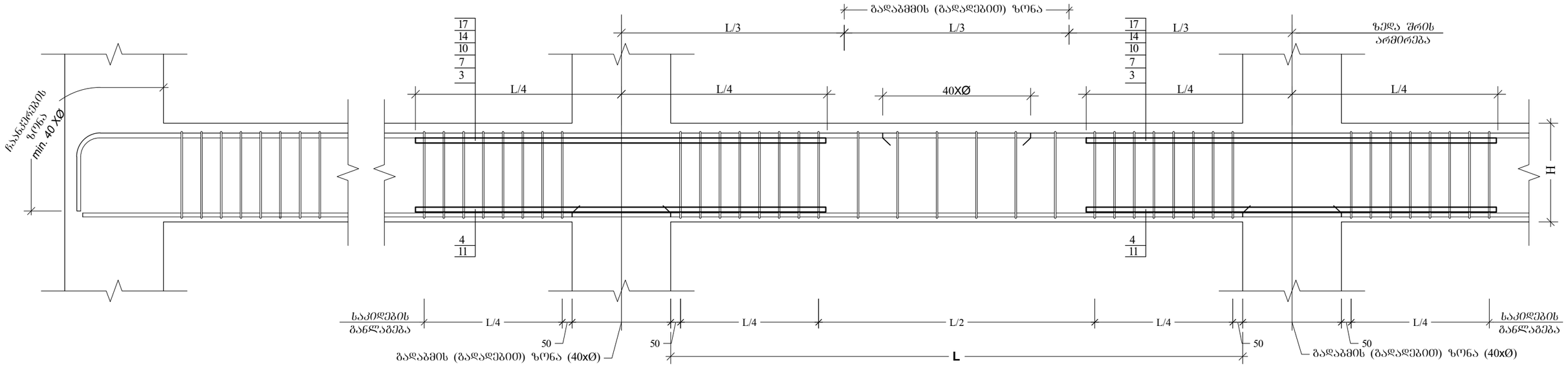

შ.პ.ს დრიმსი			მრავალბინიანი საცხოვრებელი სახლი ქ.თბილისში, დიღომი
დირექტორი		მ.მესხი	კონსტრუქციული ნაწილი, ბლოკი A, მონ. რკ.ბ. რიგელები (კოჭები)
არქიტექტორი		კ.მორჩილაძე	
კონსტრუქტორი		თ.კვინტრაძე	A — შურცნ№ კ.ნ.ბ.A.მ.რ.№003
შეასრულა		მ.კევლიშვილი	შურც.რაოდ. №004

არმატურის სპეციფიკაცია

	პოზ №	ესკიზი	Ø მმ	L m	n c	nXL მ
1	2	3	4	5	6	7
მბ-1 n= 4	1	ადგილზე	22 A500C	–	–	1 247,0
	2	ადგილზე	22 A500C	–	–	1 236,0
	3	ადგილზე	25 A500C	–	–	109,0
	4	ადგილზე	25 A500C	–	–	109,0
	111	430 / 440 330 540	8 A500C	1740	3035	5 280,9
მბ-2 n= 4	5	ადგილზე	22 A500C	–	–	1 034,5
	6	ადგილზე	22 A500C	–	–	1 019,0
	7	ადგილზე	25 A500C	–	–	90,5
	111	იხ. ზევით	8 A500C	1740	2500	4 350,0
მბ-3 n= 8	8	ადგილზე	25 A500C	–	–	1 247,0
	9	ადგილზე	20 A500C	–	–	1 236,0
	10	ადგილზე	20 A500C	–	–	109,0
	11	ადგილზე	22 A500C	–	–	109,0
	111	იხ. ზევით	8 A500C	1740	3035	5 280,9

არმატურის ამოკრება

Ø მმ	nXL მ	მასა A500C	კბ A250C
25 A500C	218,0	840	–
22 A500C	2 483,0	7 406	–
8 A500C	5 280,9	2 083	–
ბეტონი			
v= 27,60 მ³			B-25
25 A500C	90,5	349	–
22 A500C	2 053,5	6 125	–
8 A500C	4 350,0	1 716	–
ბეტონი			
v= 22,80 მ³			B-25
25 A500C	1 247,0	4 803	–
22 A500C	109,0	325	–
20 A500C	1 345,0	3 315	–
8 A500C	5 280,9	2 083	–
ბეტონი			
v= 28,40 მ³			B-25

1	2	3	4	5	6	7	8	9	10	11
მბ-4 n= 8	12	ადგილზე	22 A500C	–	–	1 034,5	22 A500C	1 034,5	3 085	–
	13	ადგილზე	20 A500C	–	–	1 019,0	20 A500C	1 109,5	2 735	–
	14	ადგილზე	20 A500C	–	–	90,5	8 A500C	4 350,0	1 716	–
	111	იხ. ზევით	8 A500C	1740	2500	4 350,0	ბეტონი			
							v= 23,40 მ³			B-25
მბ-5 n= 3	15	ადგილზე	22 A500C	–	–	1 247,0	25 A500C	109,0	420	–
	16	ადგილზე	20 A500C	–	–	1 236,0	22 A500C	1 247,0	3 719	–
	17	ადგილზე	25 A500C	–	–	109,0	20 A500C	1 236,0	3 047	–
	111	იხ. ზევით	8 A500C	1740	3035	5 280,9	8 A500C	5 280,9	2 083	–
							ბეტონი			
							v= 28,90 მ³			B-25
მბ-6 n= 3	18	ადგილზე	22 A500C	–	–	1 034,5	22 A500C	1 034,5	3 085	–
	19	ადგილზე	18 A500C	–	–	1 019,0	18 A500C	1 019,0	2 035	–
	111	იხ. ზევით	8 A500C	1740	2500	4 350,0	8 A500C	4 350,0	1 716	–
							ბეტონი			
							v= 23,90 მ³			B-25
მბ-7 n= 15	20	ადგილზე	18 A500C	–	–	14,0	18 A500C	25,0	50	–
	21	ადგილზე	18 A500C	–	–	11,0	8 A500C	51,5	20	–
	112	220 / 340 120 440	8 A500C	1120	46	51,5	ბეტონი			
							v= 0,35 მ³			B-25
მბ-8 n= 1	22	ადგილზე	20 A500C	–	–	97,0	20 A500C	180,0	444	–
	23	ადგილზე	20 A500C	–	–	83,0	8 A500C	384,9	152	–
	113	340 / 340 240 440	8 A500C	1360	283	384,9	ბეტონი			
							v= 4,40 მ³			B-25

კედლის წყობის დამაბრეკების დეტალები

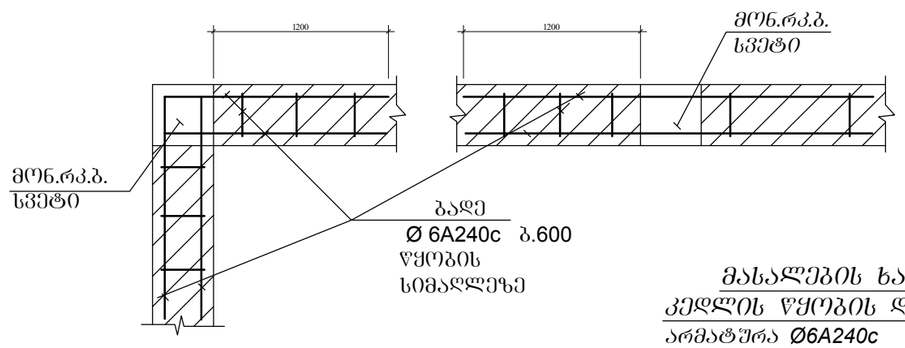

მასალების ხარჯი
კედლის წყობის დამაბრეკება
არმატურა Ø6A240c Q=1000.0კბ

შ.პ.ს დრიმსი			მრავალბინიანი საცხოვრებელი სახლი ქ.თბილისში, დიღომი
დირექტორი		მ.მესხი	კონსტრუქციული ნაწილი, ბლოკი A, მონ. რკ.ბ. რიგელები (კოჭები)
არქიტექტორი		კ.მორჩილაძე	
კონსტრუქტორი		თ.კვინტრაძე	ფურც№ კ.ნ.ბA.მ.რ.№004
შეასრულა		მ.კევლიშვილი	ფურც.რაოდ. №004

Գլխ. ինժեներ		Ռ.Ղազարյան
Պրոյեկտի ղեկավար		Ա.Ղազարյան
Նախագծող		Մ.Ավետիսյան
Գծագրող		Ա.Ղազարյան
Ստուգող		Ա.Ղազարյան

Ճարտարապետական և կոնստրուկտիվ լուծումներ Ա, ասպ. ՀՀԱ. Ա.Ա.Ա.№001		Ա
Ա.Ա.Ա.№064		Ճարտ.-շին. աշխ.

Ա.Ա.Ա. ինժեներ

Ա.Ղազարյան

Ա.Ղազարյան

Ա.Ղազարյան

Մ.Ավետիսյան

Ա.Ղազարյան

Ռ.Ղազարյան

Ա.Ղազարյան

Ճարտարապետական և կոնստրուկտիվ լուծումներ

Ա.Ա.Ա. ինժեներ

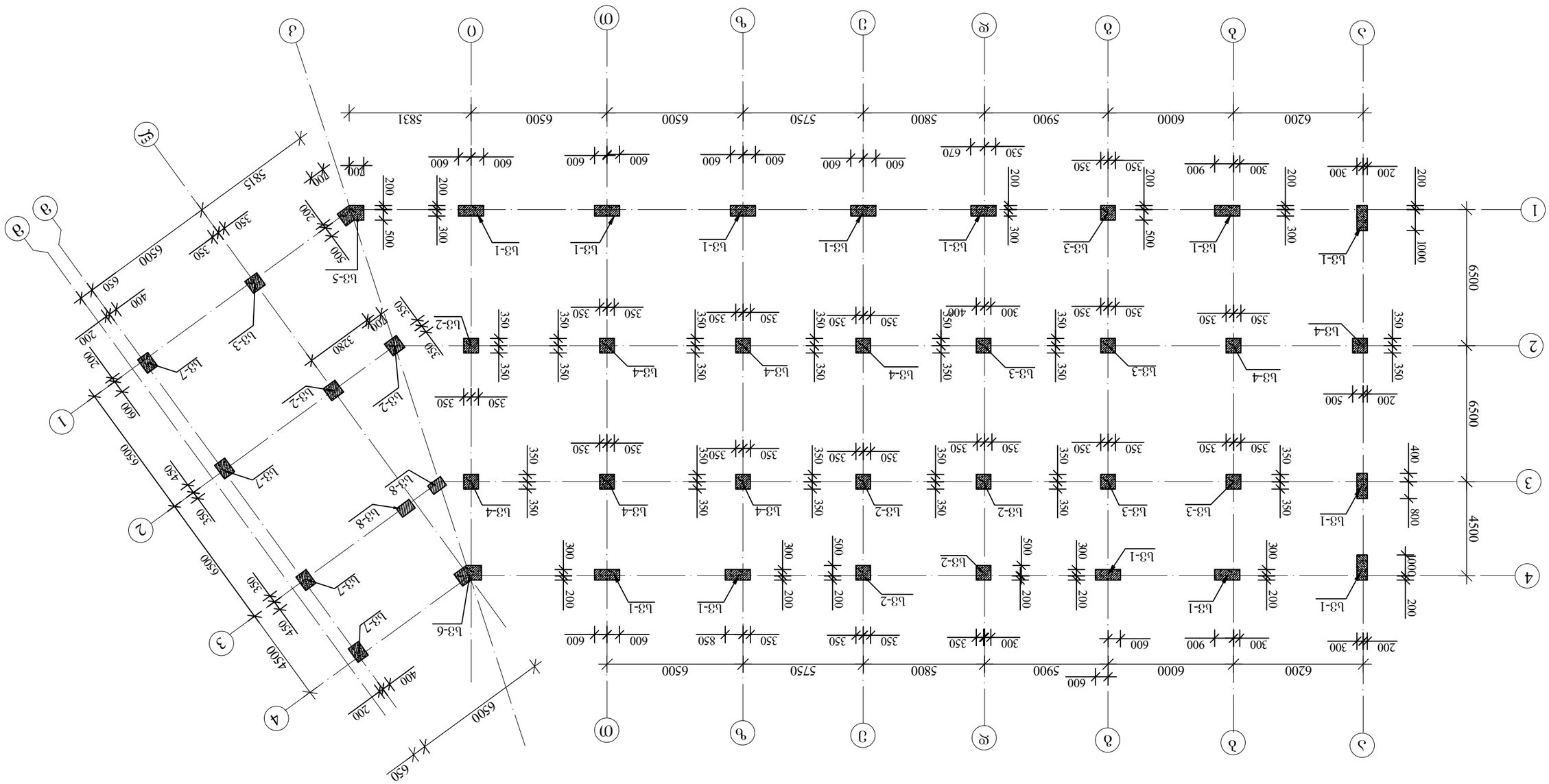

Ճարտարապետական և կոնստրուկտիվ լուծումներ

Ա.Ա.Ա. ինժեներ

Ա.Ղազարյան

Ա.Ղազարյան

Ա.Ղազարյան

Մ.Ավետիսյան

Ա.Ղազարյան

Ռ.Ղազարյան

Ա.Ղազարյան

Գլխ. ինժեներ		Ռ.Ղազարյան
Պրոյեկտի ղեկավար		Ա.Ղազարյան
Նախագծող		Մ.Ավետիսյան
Գծագրող		Ա.Ղազարյան
Ստուգող		Ա.Ղազարյան

Ճարտարապետական և կոնստրուկտիվ լուծումներ Ա, ասպ. ՀՀԱ. Ա.Ա.Ա.№001		Ա
Ա.Ա.Ա.№064		Ճարտ.-շին. աշխ.

მონ. რკ.ბ. სვეტი
სვ-1 მ. 1:50

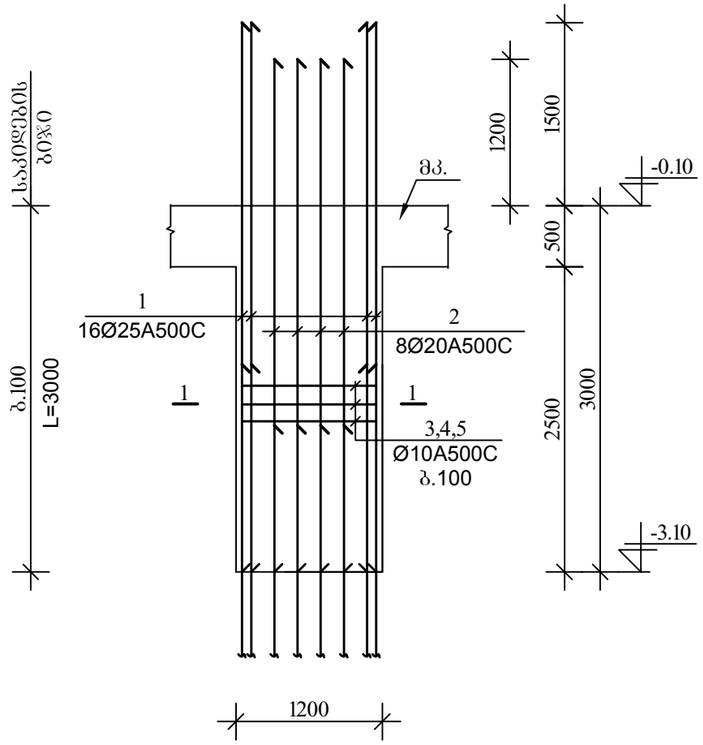

მონ. რკ.ბ. სვეტი
სვ-2 მ. 1:50

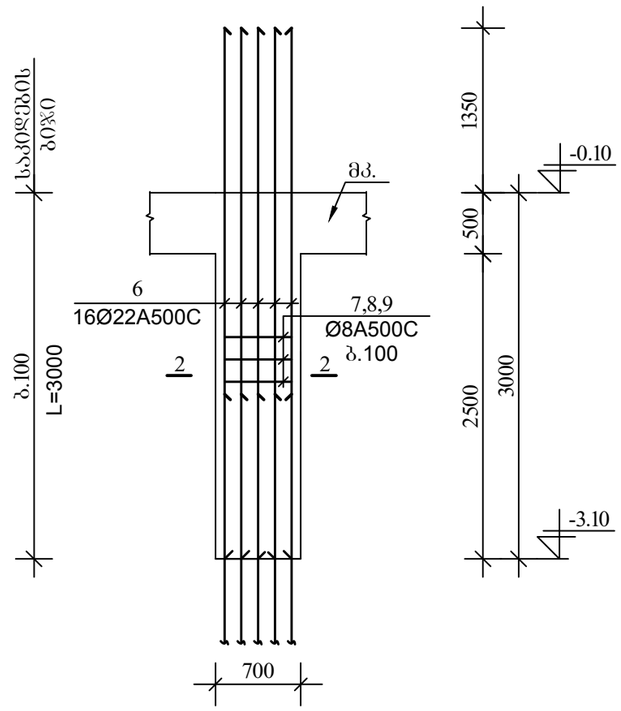

2–2
მ.1:20

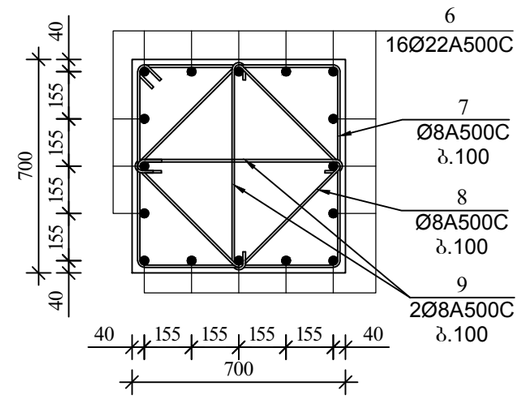

1–1
მ.1:20

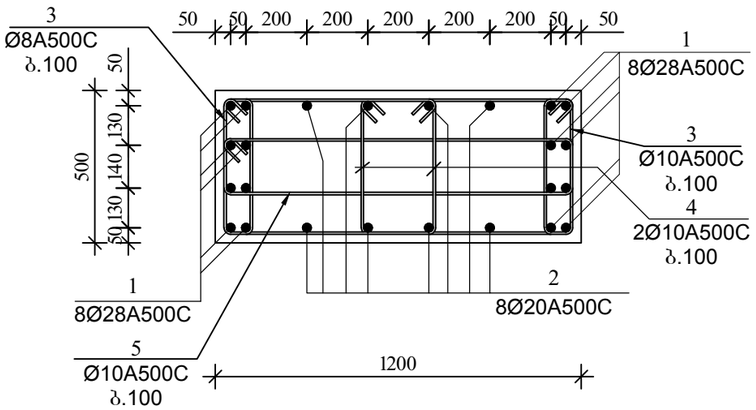

არმატურის სპეციფიკაცია							არმატურის ამოკრება				ჯამი (მასა კგ)
	პოზ №	ესკიზი	Ø მმ	L m	n c	nXL მ	Ø მმ	nXL მ	მასა A500C	კგ A250C	
1	2	3	4	5	6	7	8	9	10	11	12
სვ-1 n= 13	1	4500	28 A500C	4500	16	72.0	28 A500C	72.0	347.8	–	4,522.0
	2	4200	20 A500C	4200	8	33.6	20 A500C	33.6	82.8	–	1,076.7
	3	200 / 460 100 560	10 A240C	1320	60	79.2	10 A240C	319.2	126.1		1,639.1
	4	810 / 460 710 560	10 A240C	2540	60	152.4	ბეტონი				მ³
	3	1260 / 200 1160 300	10 A240C	2920	30	87.6	v= 1.80 მ³			B-25	23.4
სვ-2 n= 7	6	4200	22 A500C	4200	16	67.2	22 A500C	67.2	200.4	–	1,403.0
	7	760 / 660 660 760	8 A240C	2840	30	85.2	8 A240C	199.2	78.7		550.8
	8	570 / 470 470 570	8 A240C	2080	30	62.4	ბეტონი				მ³
	9	660 / 100 100	8 A240C	860	60	51.6	v= 1.50 მ³			B-25	10.5

მრავალფენიანი საცხოვრებელი ქობულეთში, დღიური	კონსტრუქციული ნაწილები მონ. რკ. ფილები	პროექტი №064
	ფურც. №: A	ფურცლები: ბ.ბ.A.ვ.ს.№002
შპს დრიმი	გამგზი	
	ხელმძღვანელი	
	კონსულტანტი	
	შემსრულებელი	

მონ. რკ.ბ. სვეტი
სვ-3 მ. 1:50

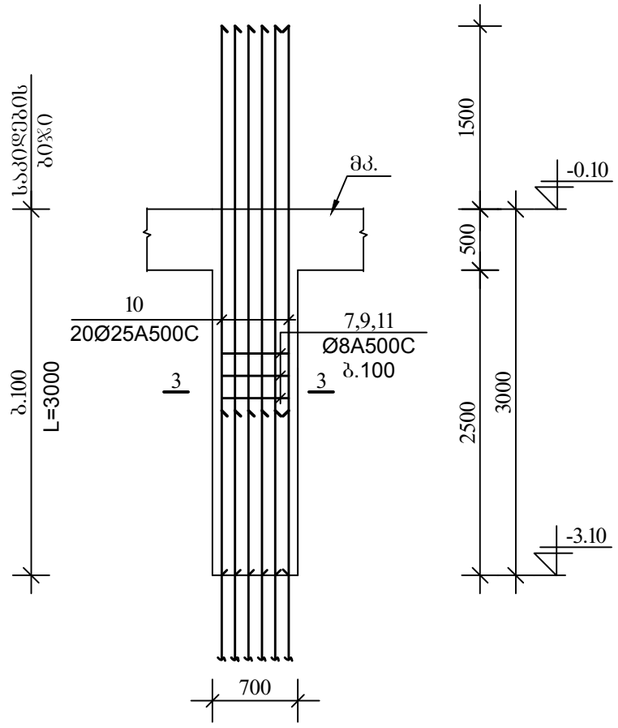

მონ. რკ.ბ. სვეტი
სვ-4 მ. 1:50

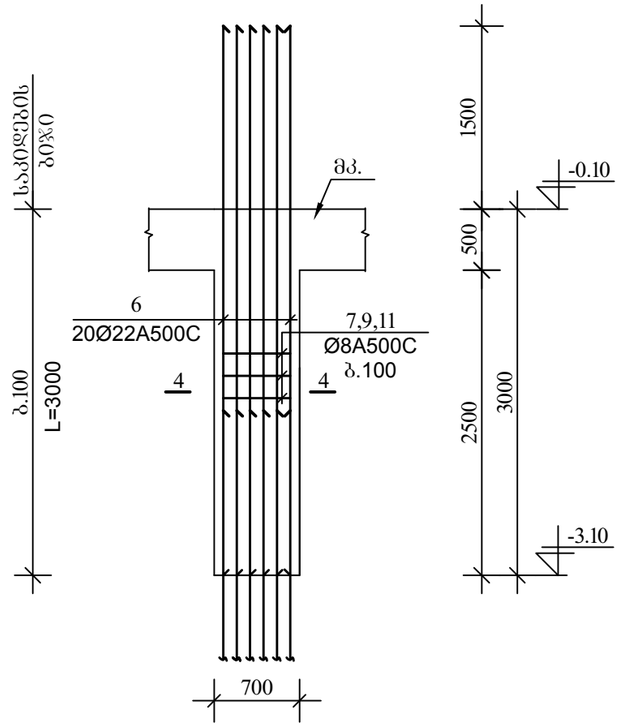

4–4
მ.1:20

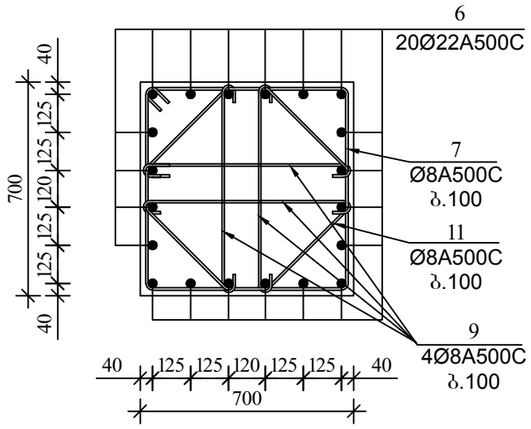

3–3
მ.1:20

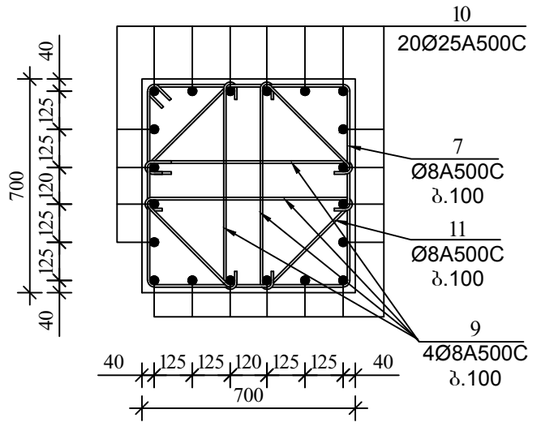

არმატურის სპეციფიკაცია							არმატურის ამოკრეფა				ჯამი (მასა კგ)
	პოზ №	ესკიზი	ø მმ	L m	n c	nXL მ	ø მმ	nXL მ	მასა A500C	კგ A250C	
1	2	3	4	5	6	7	8	9	10	11	12
სვ-3 n= 6	10	4500	25 A500C	4500	20	90.0	25 A500C	90.0	346.6	–	2,079.8
	7	760 / 660 660 760	8 A240C	2840	30	85.2	8 A240C	258.0	101.9		611.5
	11	450 180 350 / 280 180 / 350 180 350	8 A240C	2320	30	69.6	ბეტონი v= 1.50 მ³			B-25	მ³ 9.00
	9	660 / 100 100	8 A240C	860	120	103.2					
სვ-4 n= 8	6	4200	22 A500C	4200	20	84.0	22 A500C	84.0	250.5	–	2,004.3
	7	760 / 660 660 760	8 A240C	2840	30	85.2	8 A240C	258.0	101.9		815.3
	11	450 180 350 / 280 180 / 350 180 350	8 A240C	2320	30	69.6	ბეტონი v= 1.50 მ³			B-25	მ³ 12.00
	9	660 / 100 100	8 A240C	860	120	103.2					

მრავალბინიანი საცხოვრებელი ქობულეთში, დღეში		
კონსტრუქციული ნაწილი, ბეტონი A, მონ. რკ.ბ. ფილები	ა.ნ.ბ.A.ვ.ს.№003	№064
A	ფურც№	ფურცლები
შ.პ.ს დრიმსი		
მპპსხ		დ.ნიკოლაშვილი
პროექტორი		
პრინციპალური		კონსტრუქტორი
პრინციპალური		პრინციპალური
პროექტორი		შესრულა

მონ. რკბ. სვეტი
სვ-5 (ხედი 5-5)
მ. 1:50

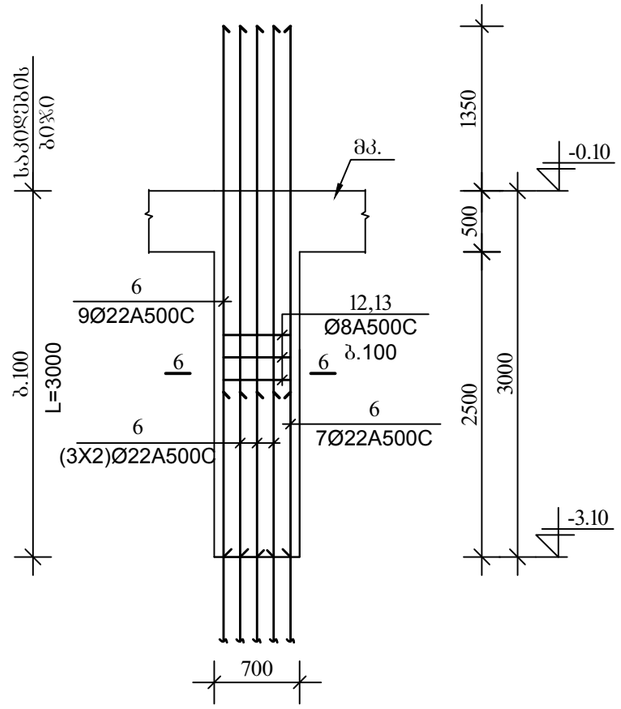

მონ. რკბ. სვეტი
სვ-6 (ხედი 7-7)
მ. 1:50

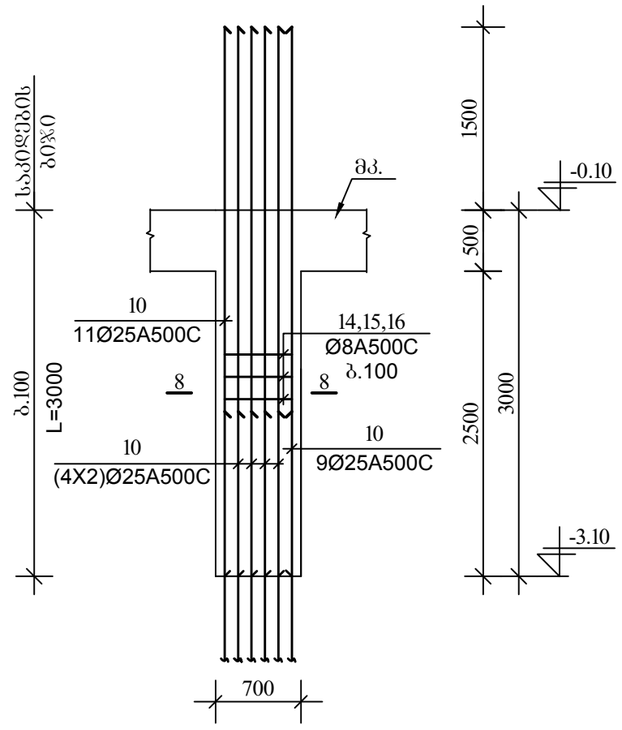

8–8
მ.1:20

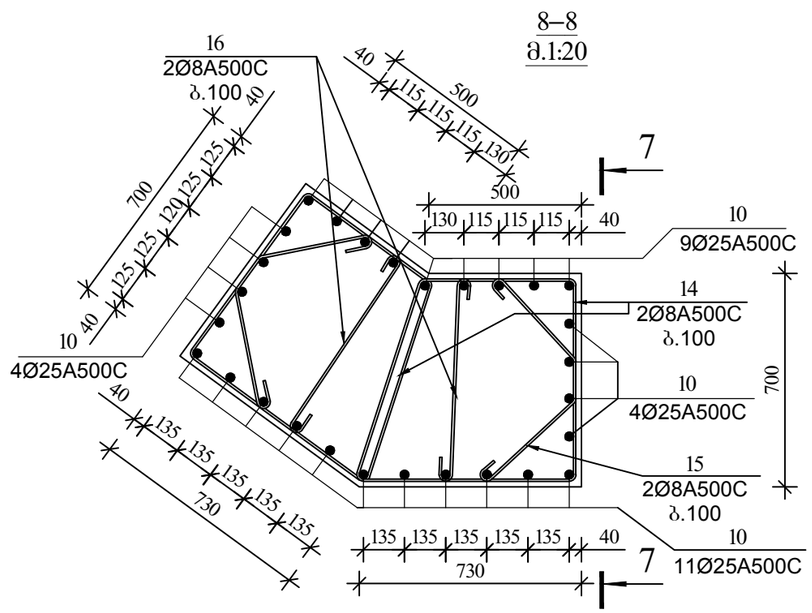

6–6
მ.1:20

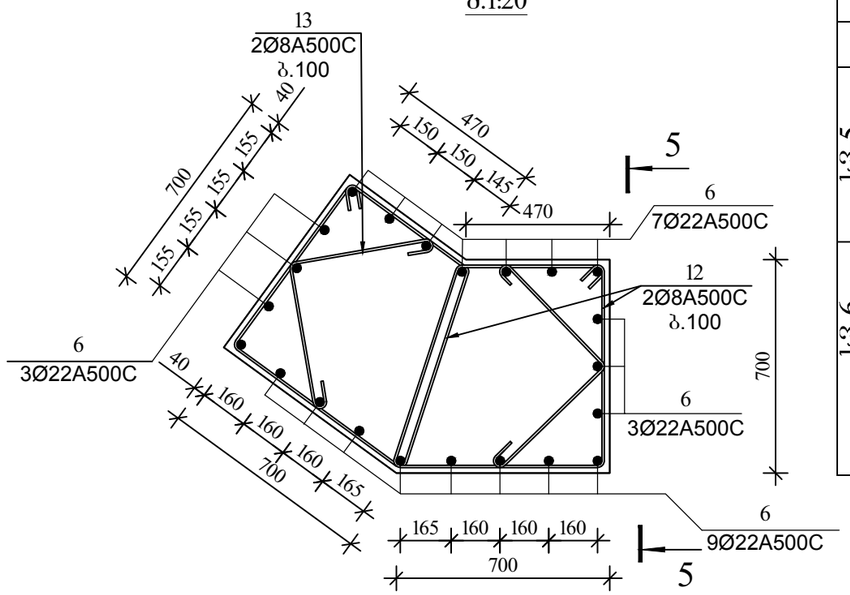

არმატურის სპეციფიკაცია							არმატურის ამოკრეფა				ჯამი (მასა კბ)
	პოზ №	ესკიზი	Ø მმ	L m	n c	nXL მ	Ø მმ	nXL მ	მასა A500C	კბ A250C	
1	2	3	4	5	6	7	8	9	10	11	12
სვ-5 n= 1	6	4200	22 A500C	4200	22	92.4	22 A500C	92.4	275.6	–	275.6
	12	590 660 690 800	8 A500C	2740	60	164.4	8 A240C	234.0	92.4		92.4
	13	470 490 100 100	8 A500C	1160	60	69.6	v= 2.50 მ³			B-25	2.5
სვ-6 n= 1	10	4500	25 A500C	4500	28	126.0	25 A500C	126.0	485.3	–	485.3
	14	620 660 720 800	8 A500C	2800	60	168.0	8 A240C	290.4	114.7		114.7
	15	170 490 510	8 A500C	1170	60	70.2	ბეტონი				მ³
	16	670 100 100	8 A240C	870	60	52.2	v= 2.60 მ³			B-25	2.6

მრავალბინიანი საცხოვრებელი სახლის ქ.ბათუმში, დიღომი

კონსტრუქციული ნაწილი, ბრტყელი A, მონ. რკბ. ფილები

ა.ნ.ბ.A.ვ.ს.№004

№064

ფურცლის №

ფურცლების რაოდენობა

A

შ.პ.ს დიმბი

მმართველი	მ.ფილხი
პროექტირების	ა.ჯოლოშვილი
კონსულტანტი	თ.ჯიბლაძე
შესრულა	ლ.ნონიაშვილი

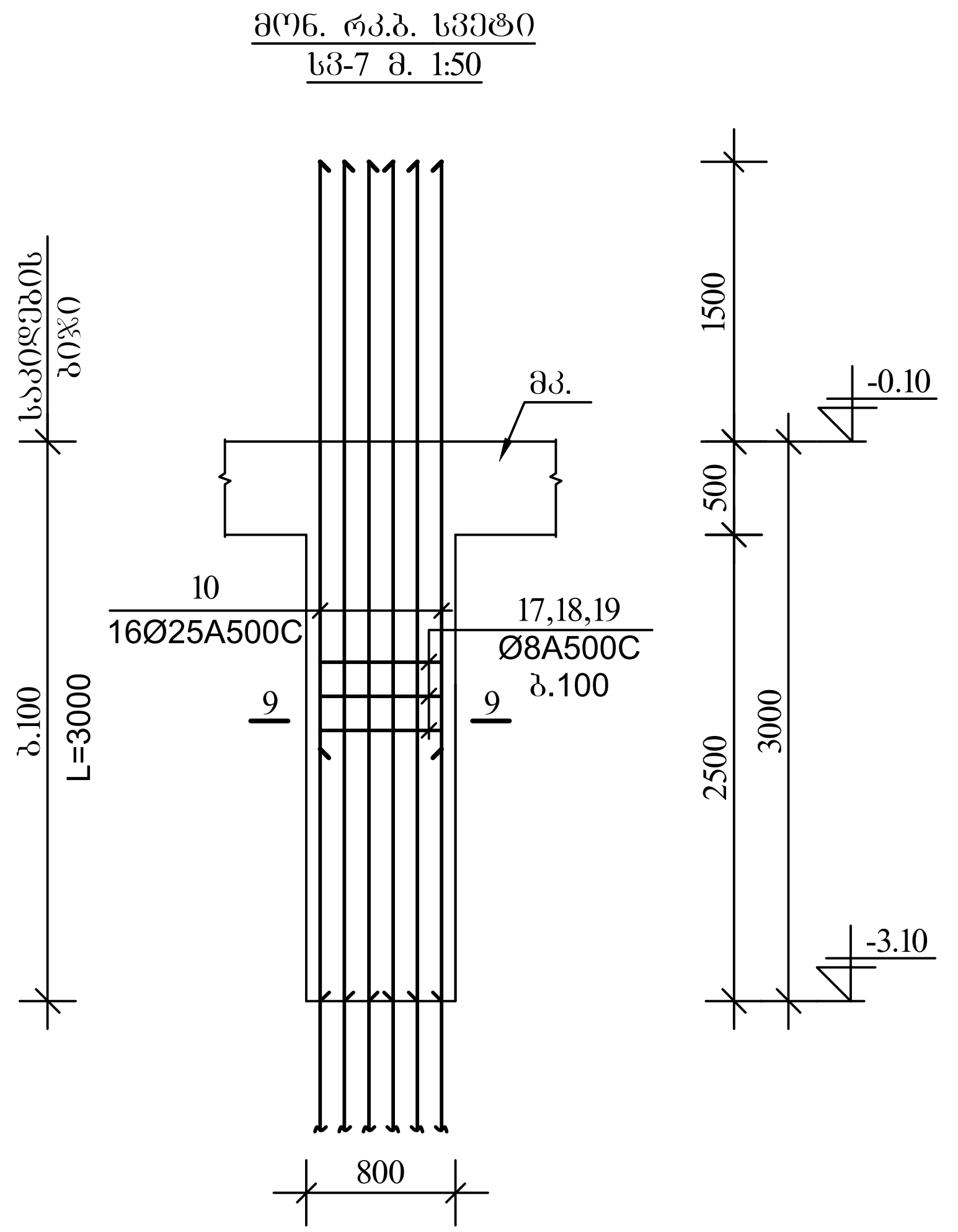

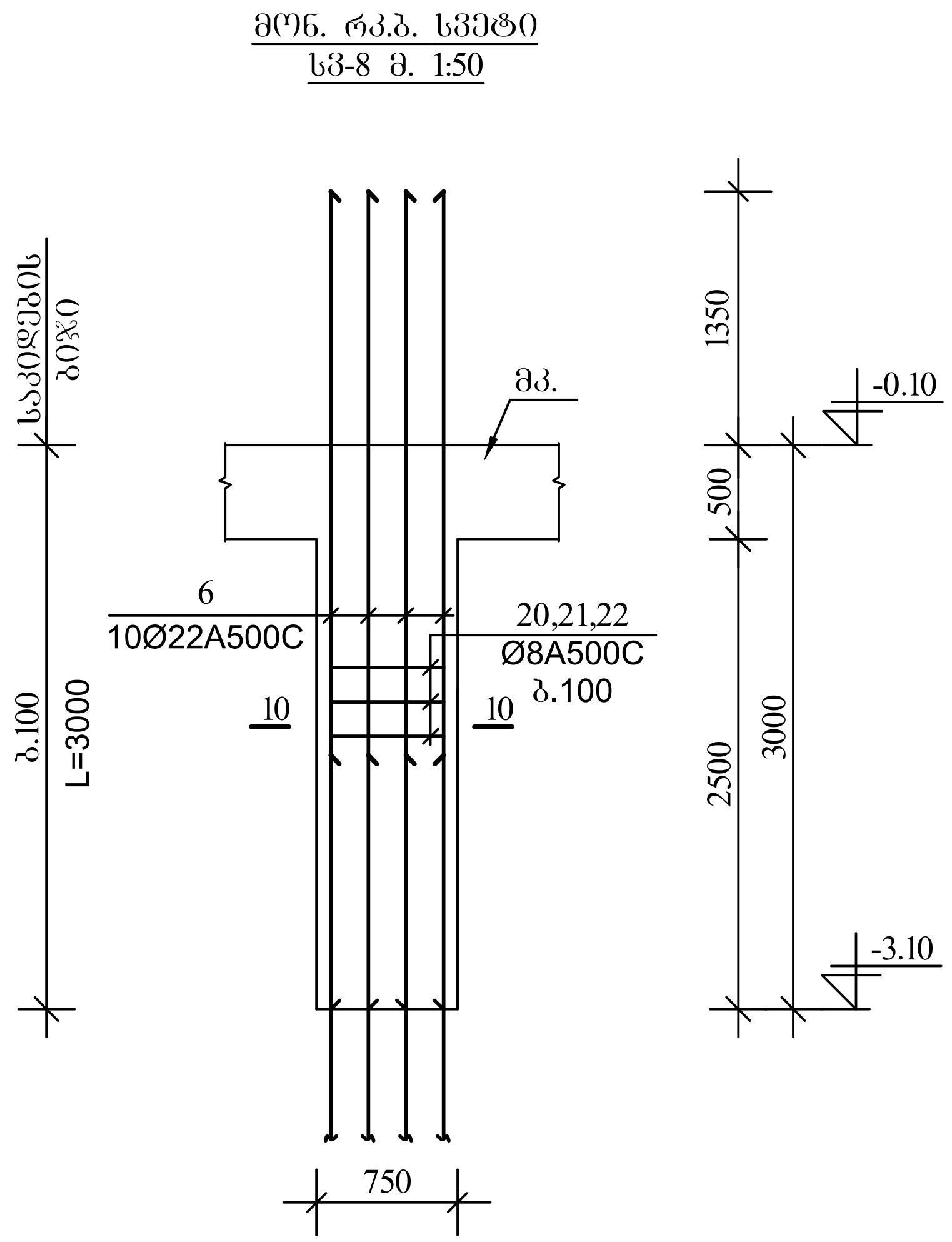

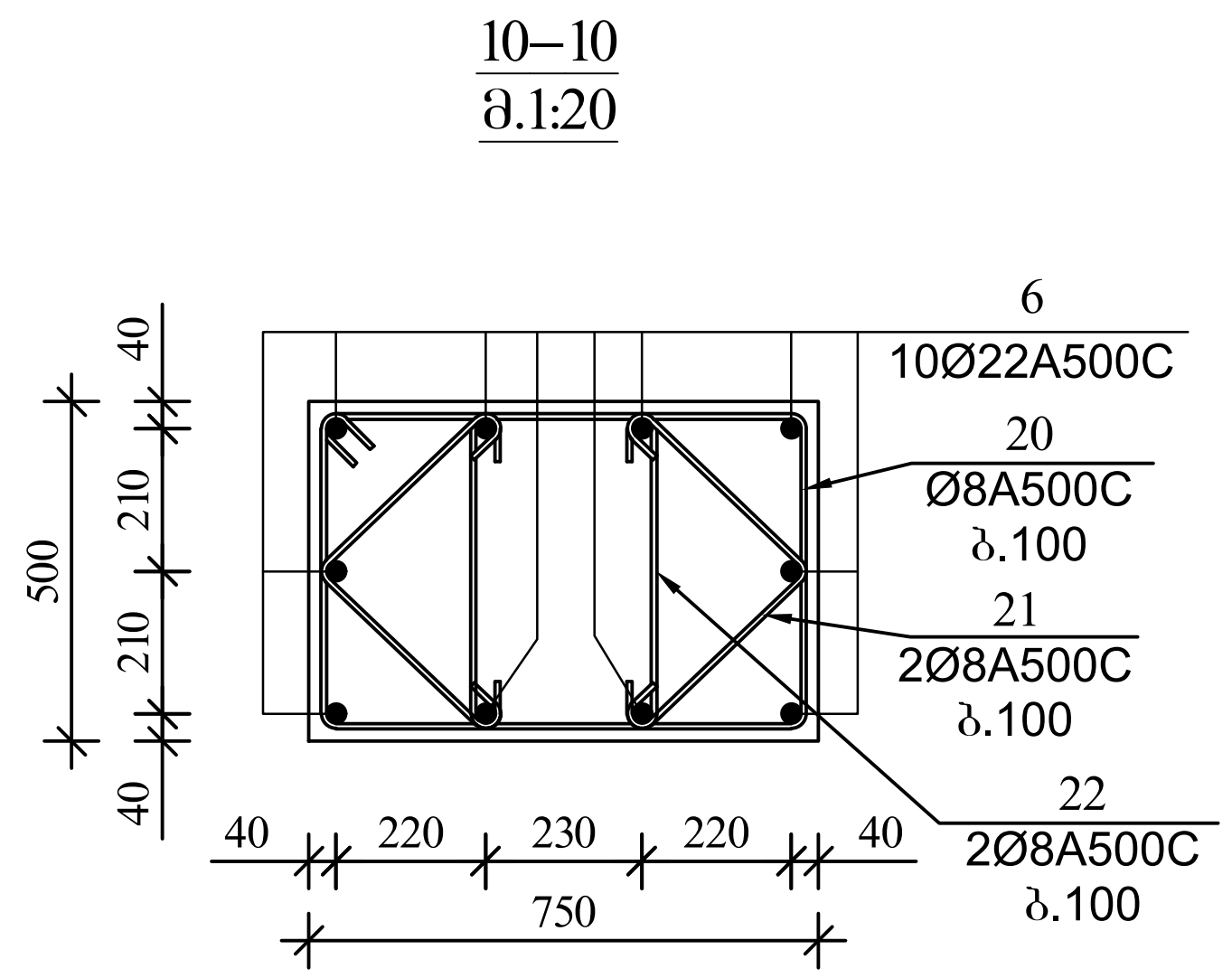

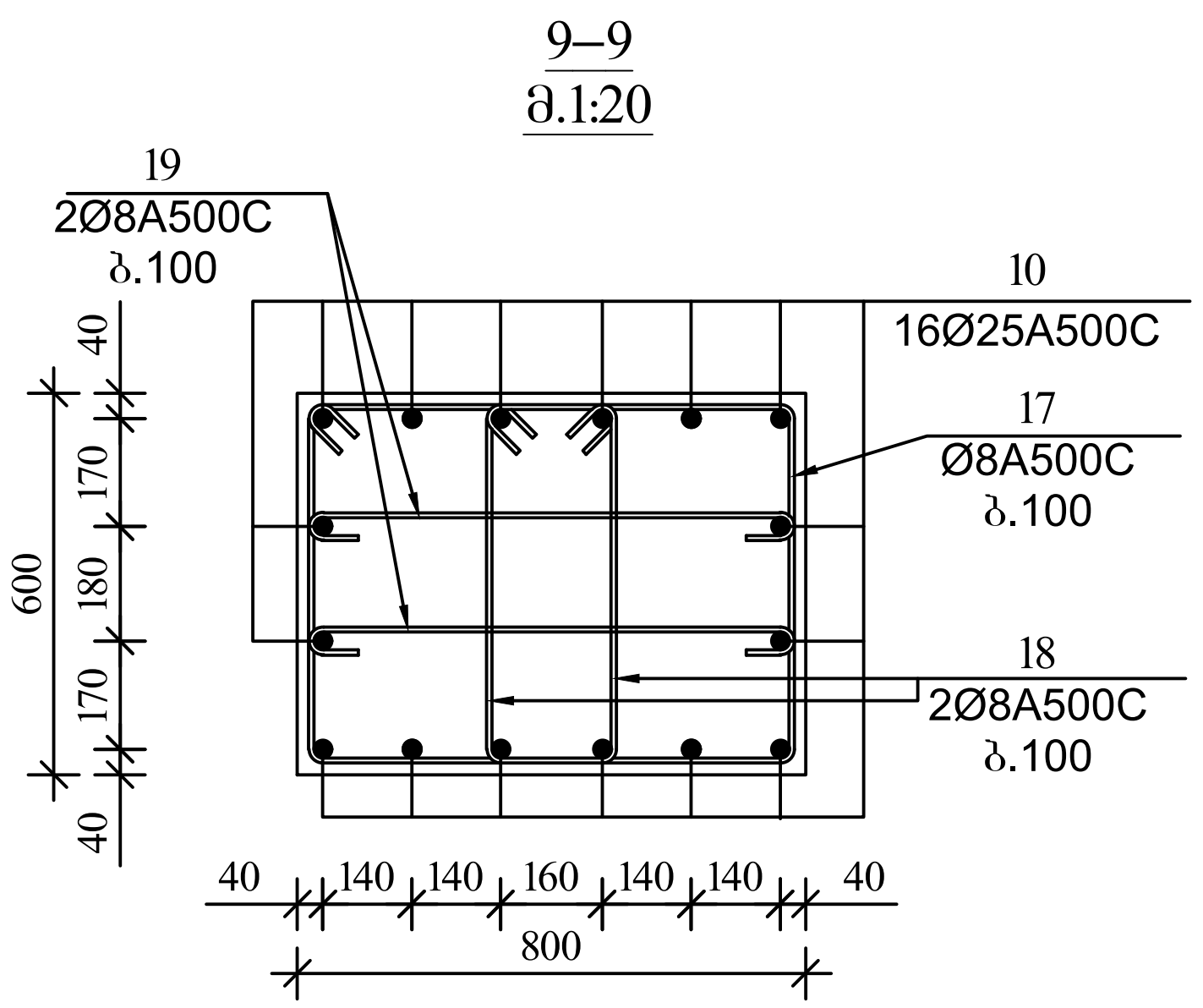

		არმატურის სპეციფიკაცია					არმატურის ამოკრება				ჯამი (მასა კგ)
	პოზ №	ესკიზი	Ø მმ	L m	n c	nXL მ	Ø მმ	nXL მ	მასა კგ A500C	მასა კგ A250C	
1	2	3	4	5	6	7	8	9	10	11	12
სვ-7 n= 4	10	4500	25 A500C	4500	16	72.0	25 A500C	72.0	277.3	–	1,109.2
	17	860 / 560 760 660	8 A500C	2840	30	85.2	8 A240C	279.6	110.4		441.8
	18	580 / 560 480 660	8 A500C	2280	60	136.8	ბეტონი				მ³
	19	760 / 100 100	8 A240C	960	60	57.6	V= 1.45 მ³			B-25	5.8
სვ-8 n= 2	6	4200	22 A500C	4200	10	42.0	22 A500C	42.0	125.3	–	250.5
	20	810 / 460 710 560	8 A500C	2540	30	76.2	8 A240C	169.8	67.1		134.1
	21	350 350 / 100 100	8 A500C	900	60	54.0	ბეტონი				მ³
	22	460 / 100 100	8 A240C	660	60	39.6	V= 1.15 მ³			B-25	2.3

მრავალბინიანი საცხოვრებელი სახლი ქობულეთში, ლილოში		
კონსტრუქციული ნაწილი, ბლოკი A, მონ. რკ.ბ. სვეტები		
A	ფურც№	კ.ნ.ბ.A.მ.ს.№005
	ფურც.რაოდ.	№064
შ.პ.ს დრიმსი		
დირექტორი		ბ.მესხი
არქიტექტორი		კ.მოროშილაძე
კონსტრუქტორი		ი.კვინტრაძე
შემსრულებელი		ლ.ნოდიაშვილი

მონ.რკ.ბ სვეტების სამონტაჟო ბეგმა
▼-0.10÷▼2.90 ბლოკი „A“ მ. 1:200

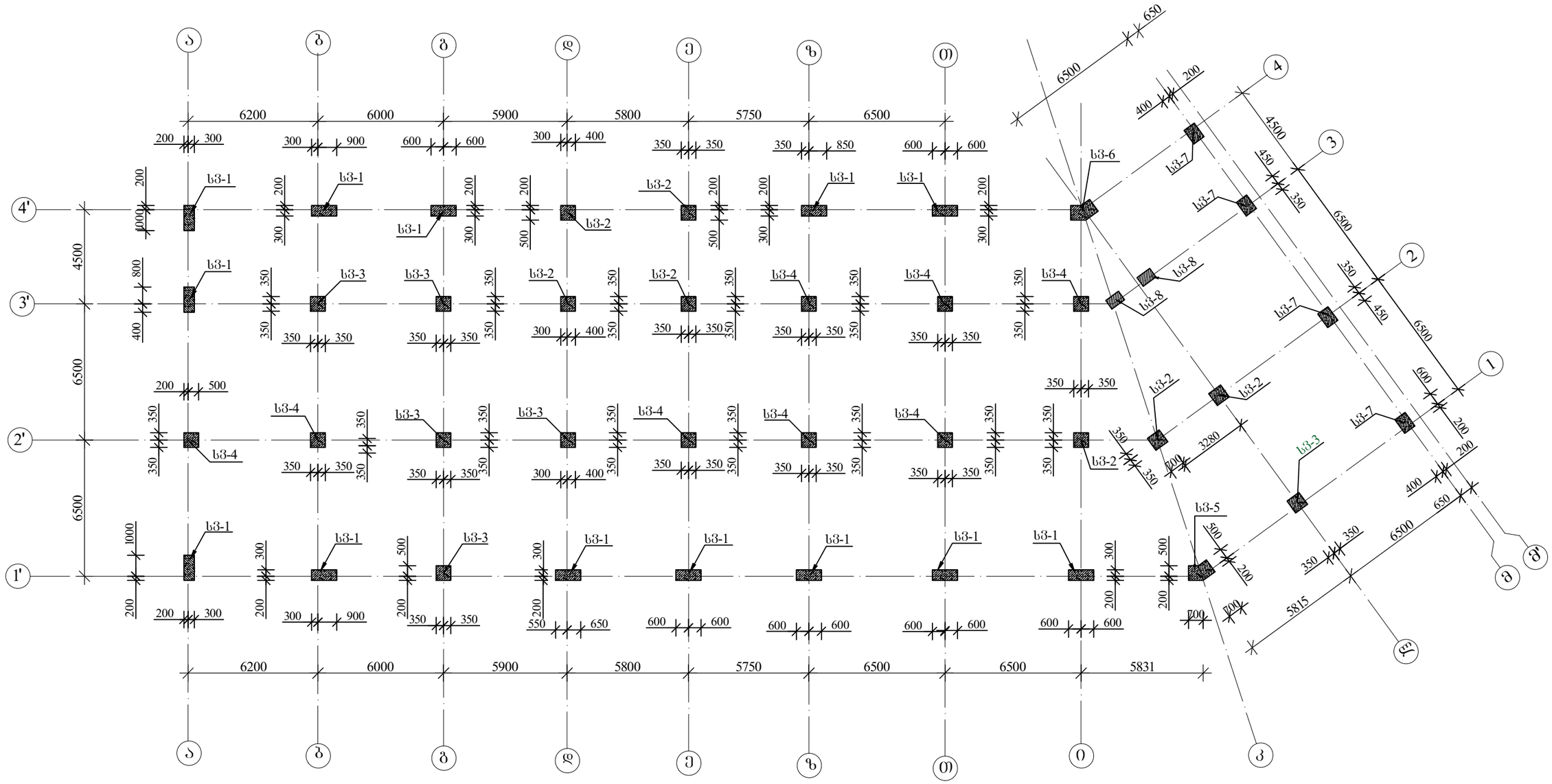

შ.პ.ს დრიმსი			მრავალბინიანი საცხოვრებელი სახლი ქ.თბილისში, დიღომი
დირექტორი		მ.მესხი	კონსტრუქციული ნაწილი, ბლოკი A, მონ. რკ.ბ. ფილები
არქიტექტორი		კ.მორჩილაძე	
კონსტრუქტორი		თ.კვინტრაძე	A — შურცN№ კ.ნ.ბ.A.მ.ს.№006
შეასრულა		ლ.ნონიაშვილი	შურც.რაოდ. №064

მონ. რკ.ბ. სვეტი
სვ-1 მ. 1:50

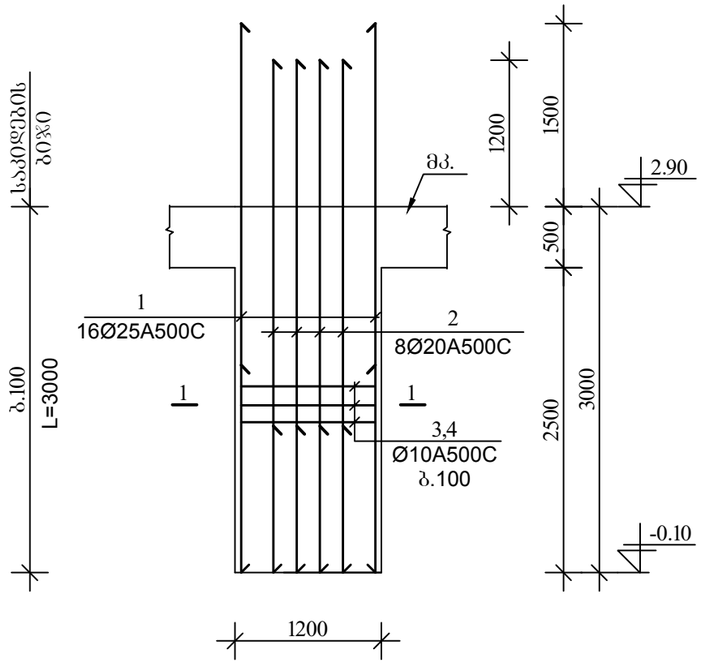

მონ. რკ.ბ. სვეტი
სვ-2 მ. 1:50

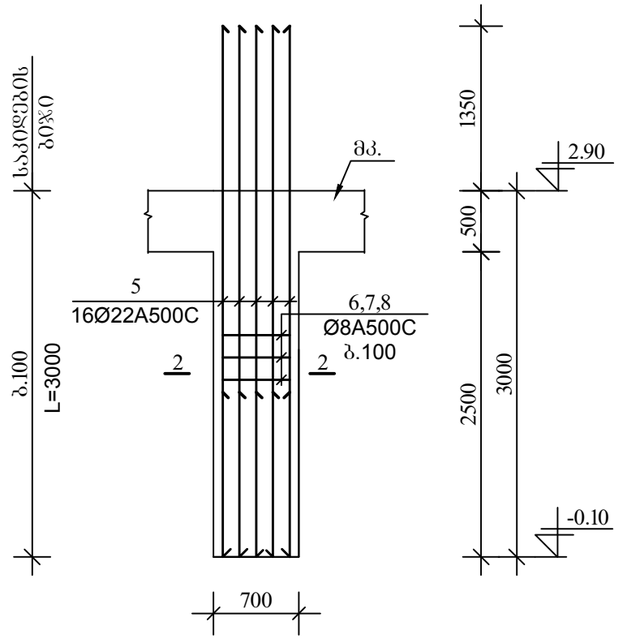

2–2
მ.1:20

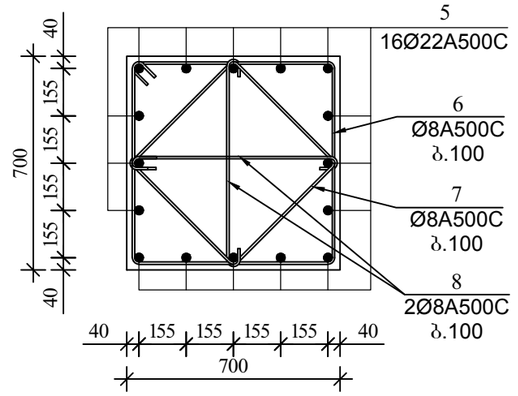

1–1
მ.1:20

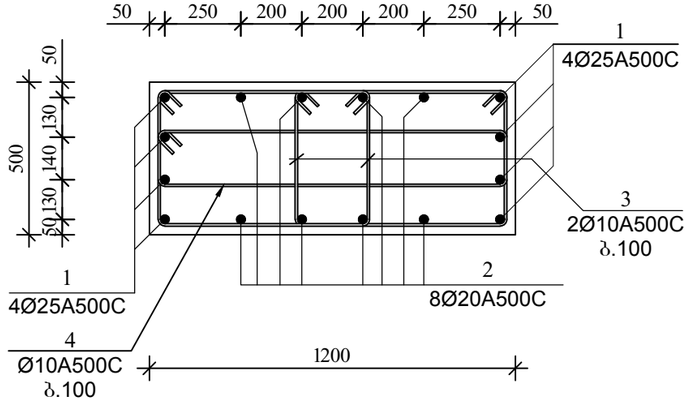

არმატურის სპეციფიკაცია							არმატურის ამოკრეფა				ჯამი (მასა კგ)
	პოზ №	ესკიზი	ø მმ	L m	n c	nXL მ	ø მმ	nXL მ	მასა A500C	კგ A250C	
1	2	3	4	5	6	7	8	9	10	11	12
სვ-1 n= 13	1	4500	25 A500C	4500	8	36.0	25 A500C	36.0	138.7	–	1,802.5
	2	4200	20 A500C	4200	8	33.6	20 A500C	33.6	82.8	–	1,076.7
	3	810 / 460 710 560	10 A500C	2540	60	152.4	10 A240C	240.0	94.8		1,232.4
	4	1260 / 200 1160 300	10 A500C	2920	30	87.6	ბეტონი				მ³
							v= 1.80 მ³			B-25	23.4
სვ-2 n= 7	5	4350	22 A500C	4350	16	69.6	22 A500C	69.6	207.6	–	1,453.1
	6	760 / 660 660 760	8 A500C	2840	30	85.2	8 A240C	199.2	78.7		550.8
	7	570 / 470 470 570	8 A500C	2080	30	62.4	ბეტონი				მ³
	8	660 / 100 100	8 A240C	860	60	51.6	v= 1.50 მ³			B-25	10.5

მრავალბინიანი საცხოვრებელი სახლი
ქ.თბილისში, დღგება

კონსტრუქციული ნაწილი, ბლოკი A,
მონ. რკ. ფილები

A

ფურც.№ 1 ფურც.რაოდ. 1

კ.ნ.ბ.A.ფ.ს.№007

№064

შპს დიმში

დირექტორი	გ.ფილები	კონსტრუქციები
არქიტექტორი	კ.ფილიპოსიანი	ო.ჯაფარიძე
კონსტრუქტორი	ო.ჯაფარიძე	დ.ნიკოლაშვილი
შესრულა	დ.ნიკოლაშვილი	

მონ. რკ.ბ. სვეტი
სვ-3 მ. 1:50

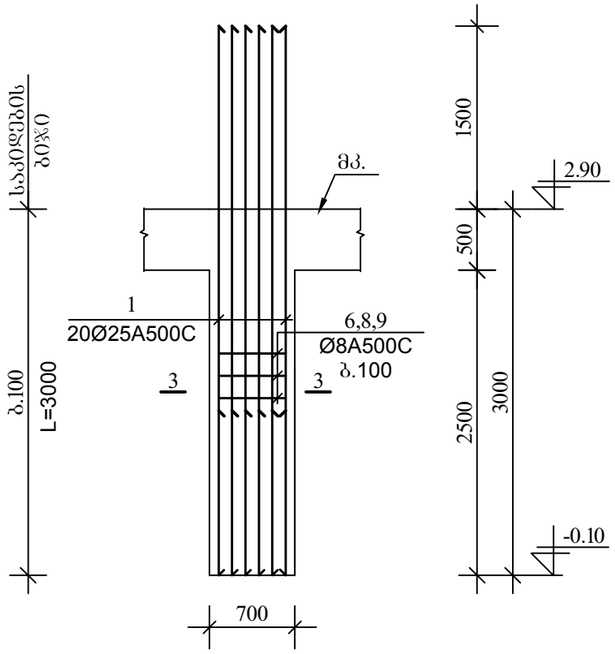

მონ. რკ.ბ. სვეტი
სვ-4 მ. 1:50

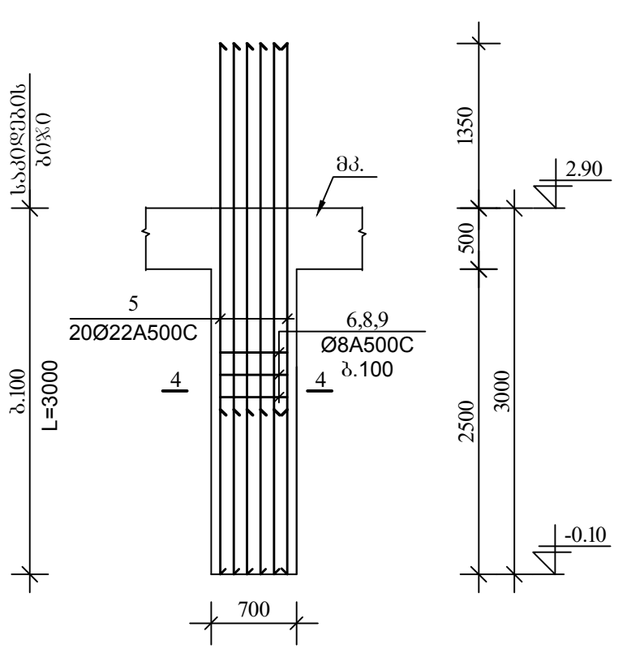

4–4
მ.1:20

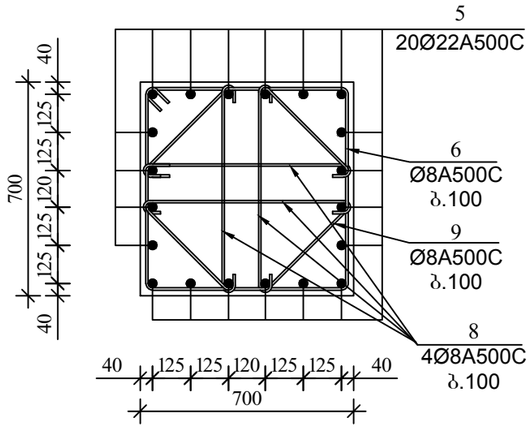

3–3
მ.1:20

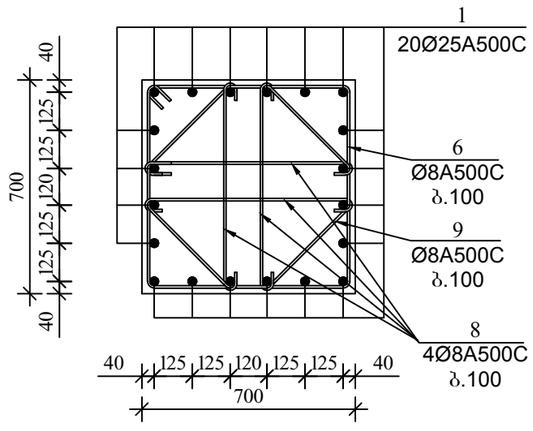

არმატურის სპეციფიკაცია							არმატურის ამოკრება				ჯამი (მასა კგ)
	პოზ №	ესკიზი	Ø მმ	L m	n c	nXL მ	Ø მმ	nXL მ	მასა A500C	მასა A250C	
1	2	3	4	5	6	7	8	9	10	11	12
სვ-3 n= 6	1	4500	25 A500C	4500	20	90.0	25 A500C	90.0	346.6	–	2,079.8
	6	760 / 660 660 760	8 A500C	2840	30	85.2	8 A240C	258.0	101.9		611.5
	9	450 180 350 / 280 180 / 350 180 350	8 A500C	2320	30	69.6	ბეტონი				მ³
	8	660 / 100 100	8 A240C	860	120	103.2	v= 1.50 მ³			B-25	9.00
სვ-4 n= 8	5	4350	22 A500C	4350	20	87.0	22 A500C	87.0	259.5	–	2,075.8
	6	760 / 660 660 760	8 A500C	2840	30	85.2	8 A240C	154.8	61.1		489.2
	9	450 180 350 / 280 180 / 350 180 350	8 A500C	2320	30	69.6	ბეტონი				მ³
	8	660 / 100 100	8 A240C	860	120	103.2	v= 1.50 მ³			B-25	12.0

ვრავლვენიანი საცხოვრებელი ქობულეთში, დღეში

კონსტრუქციული ნაწილი, ბ/ბეტონი მონ. რკ.ბ. ფილები

ა.ბ.ბ.A.ვ.ს.№008

№064

A

შ.პ.ს ლიმი

მთავარი	გვლხი
არქიტექტონი	პარლიანაძე
კონსტრუქტორი	თ.ჯვიბრიანაძე
შესრულა	დ.ნიბლაძვილი

მრ6. რკ.ბ. სვეტი
სვ-5 (ხედი 5-5)
მ. 1:50

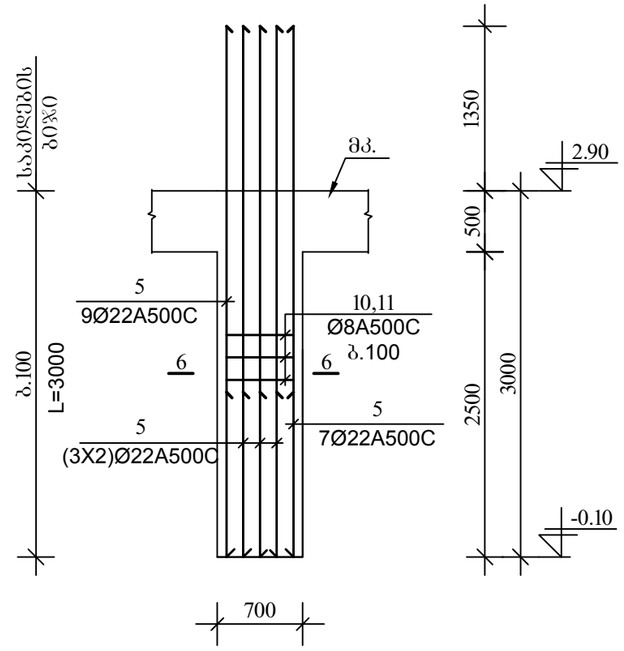

მრ6. რკ.ბ. სვეტი
სვ-6 (ხედი 7-7)
მ. 1:50

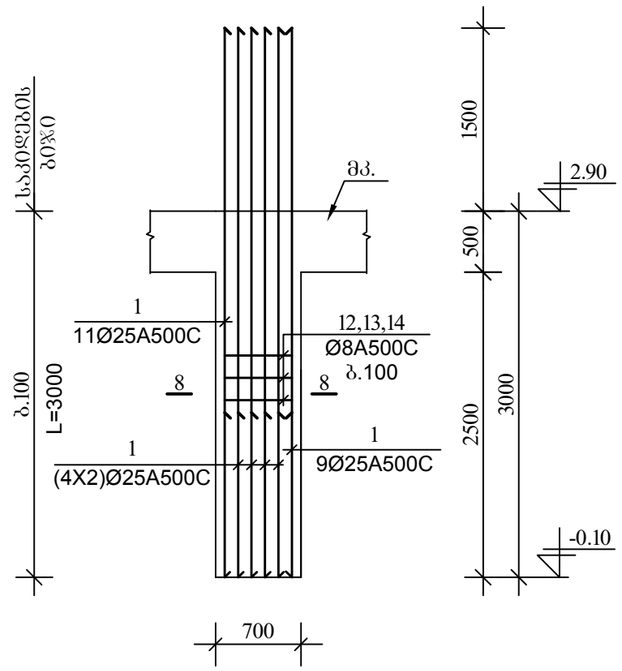

8–8
მ.1:20

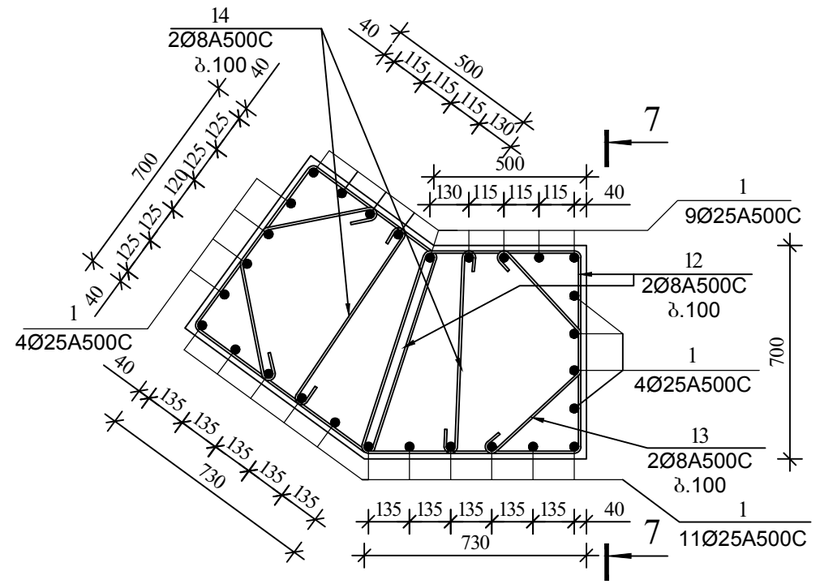

6–6
მ.1:20

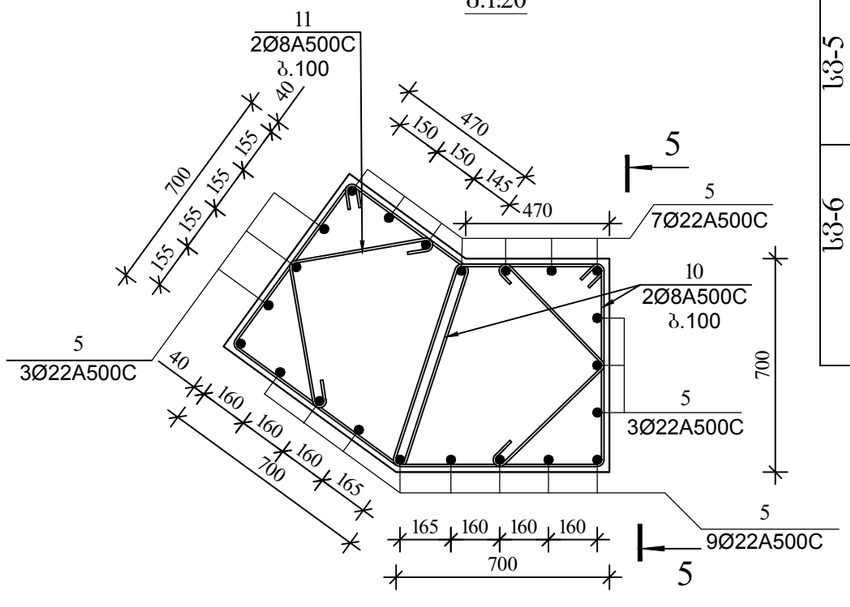

არმატურის სპეციფიკაცია							არმატურის ამოკრება				ჯამი (მასა კბ)
	პოზ №	ესკიზი	ø მმ	L m	n c	nXL მ	ø მმ	nXL მ	მასა კბ A500C	მასა კბ A250C	
1	2	3	4	5	6	7	8	9	10	11	12
სვ-5 n= 1	5	4350	22 A500C	4350	22	95.7	22 A500C	95.7	285.4	–	285.4
	10	590 660 690 800	8 A500C	2740	60	164.4	8 A240C	234.0	92.4		92.4
	11	470 490 100 100	8 A500C	1160	60	69.6	v= 2.50 მ³			B-25	2.5
სვ-6 n= 1	1	4500	25 A500C	4500	28	126.0	25 A500C	126.0	485.3	–	485.3
	12	620 660 720 800	8 A500C	2800	60	168.0	8 A240C	290.4	114.7		114.7
	13	170 490 510	8 A500C	1170	60	70.2	ბეტონი				მ³
	14	670 100 100	8 A240C	870	60	52.2	v= 2.60 მ³			B-25	2.6

შ.პ.ს დრიმსი			მრავალბინიანი საცხოვრებელი სახლი ქ.თბილისში, დიღომი
დირექტორი		მ.მესხი	კონსტრუქციული ნაწილი, ბლოკი A, მრ6. რკ.ბ. ფილები
არქიტექტორი		კ.მორჩილაძე	
კონსტრუქტორი		თ.კვინტრაძე	ფურც№ კ.ნ.ბ.A.მ.ს.№009
შეასრულა		ლ.ნონიაშვილი	A ფურც.რაოდ. №064

მონ. რკ.ბ. სვეტი
სვ-7 მ. 1:50

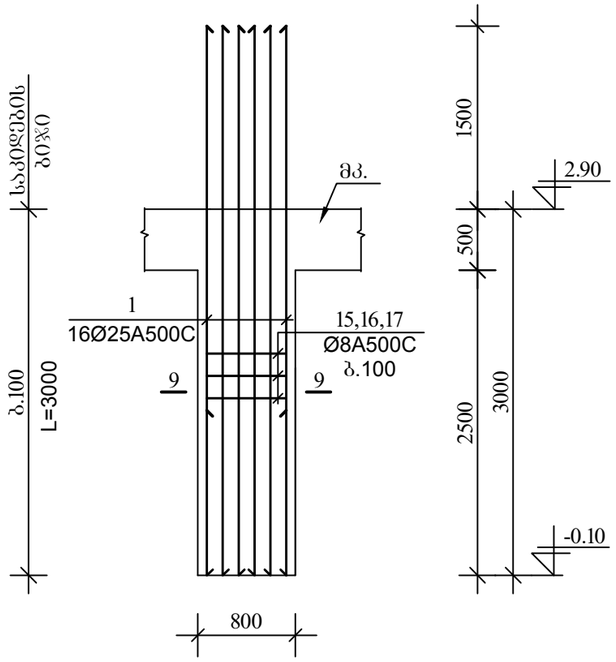

მონ. რკ.ბ. სვეტი
სვ-8 მ. 1:50

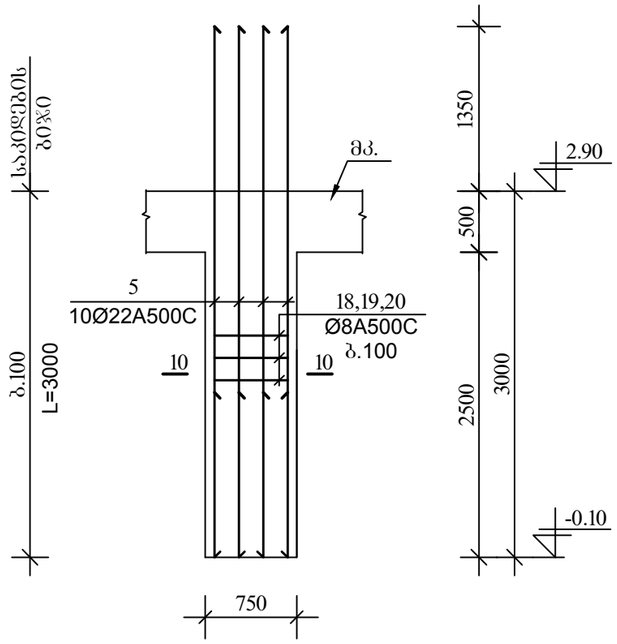

10–10
მ.1:20

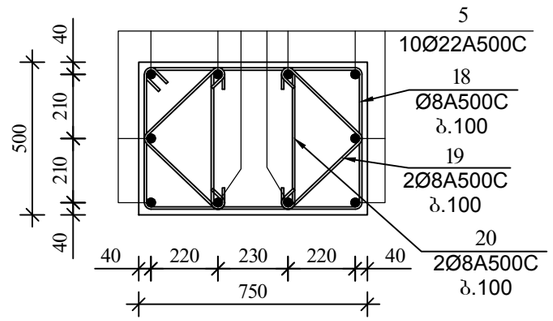

9–9
მ.1:20

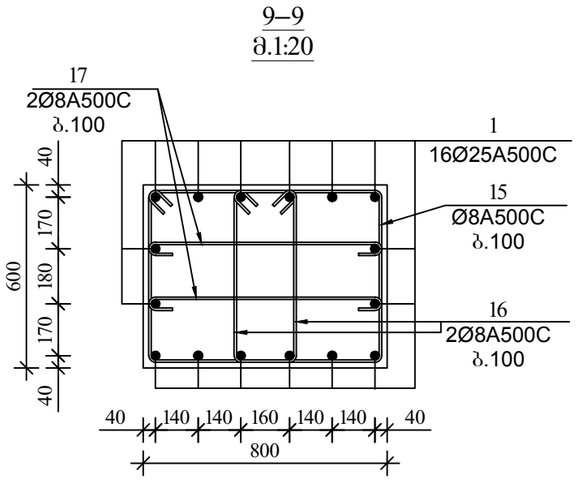

არმატურის სპეციფიკაცია							არმატურის ამოკრება				ჯამი (მასა კბ)
	პოზ №	ესკიზი	Ø მმ	L m	n c	nXL მ	Ø მმ	nXL მ	მასა A500C	მასა A250C	
1	2	3	4	5	6	7	8	9	10	11	12
სვ-7 n= 4	1	4500	25 A500C	4500	16	72.0	25 A500C	72.0	277.3	–	1,109.2
	15	860 / 560 760 660	8 A500C	2840	30	85.2	8 A240C	279.6	110.4		441.8
	16	580 / 560 480 660	8 A500C	2280	60	136.8	ბეტონი				მ³
	17	760 / 100 100	8 A240C	960	60	57.6	v= 1.45 მ³			B-25	5.8
სვ-8 n= 2	5	4350	22 A500C	4350	10	43.5	22 A500C	43.5	129.7	–	259.5
	18	810 / 460 710 560	8 A500C	2540	30	76.2	8 A240C	169.8	67.1		134.1
	19	350 350 / 100 100	8 A500C	900	60	54.0	ბეტონი				მ³
	20	460 / 100 100	8 A240C	660	60	39.6	v= 1.15 მ³			B-25	2.3

მრავალბინიანი საცხოვრებელი სახლის ქ.თბილისში, დიღომი

კონსტრუქციული ნაწილი, ბლოკი A, მოც. რკ.ბ. ფილები

A

შვრ№	კნ.ბ.A.მს.№010	№064
შვრ.ტიპი		

მპ.ს დრიმი

მფლხ	კვლიფიკაციის	ლ.ნიკოლაშვილი
კონსტრუქტორი	კონსტრუქტორი	შესრულა

მონ.რკ.ბ სვეტების სამონტაჟო გეგმა
▼2.90÷▼6.20 ბლოკი „A“ მ. 1:200

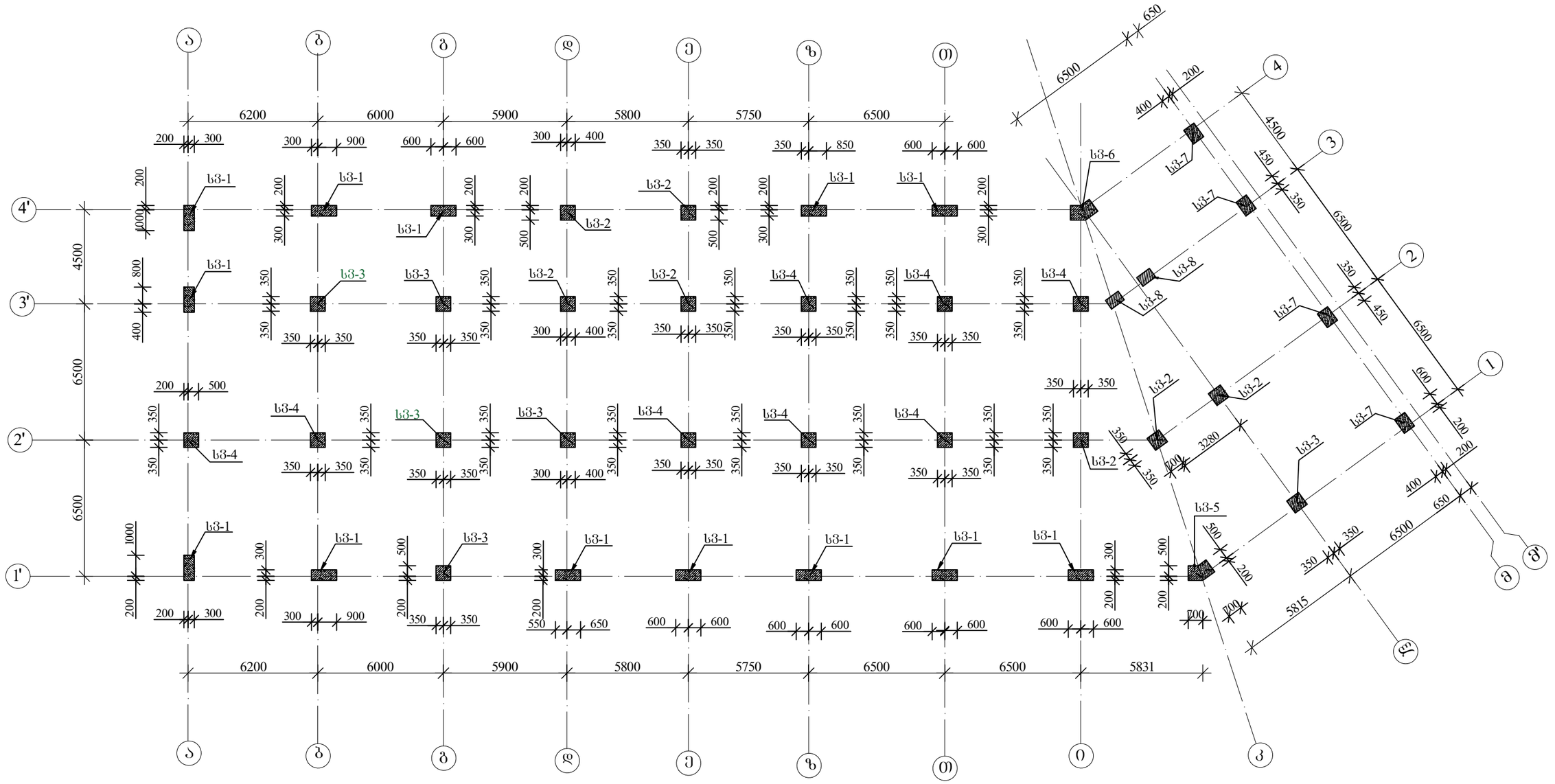

შ.პ.ს დრიმსი			მრავალბინიანი საცხოვრებელი სახლი ქ.თბილისში, დიღომი
დირექტორი		მ.მესხი	კონსტრუქციული ნაწილი, ბლოკი A, მონ. რკ.ბ. ფილები
არქიტექტორი		კ.მორჩილაძე	
კონსტრუქტორი		თ.კვინტრაძე	A — შურცN№ კ.ნ.ბ.A.მ.ს.№011
შეასრულა		ლ.ნონიაშვილი	შურც.რაოდ. №064

მრ6. რკ.ბ. სვეტი
სვ-1 მ. 1:50

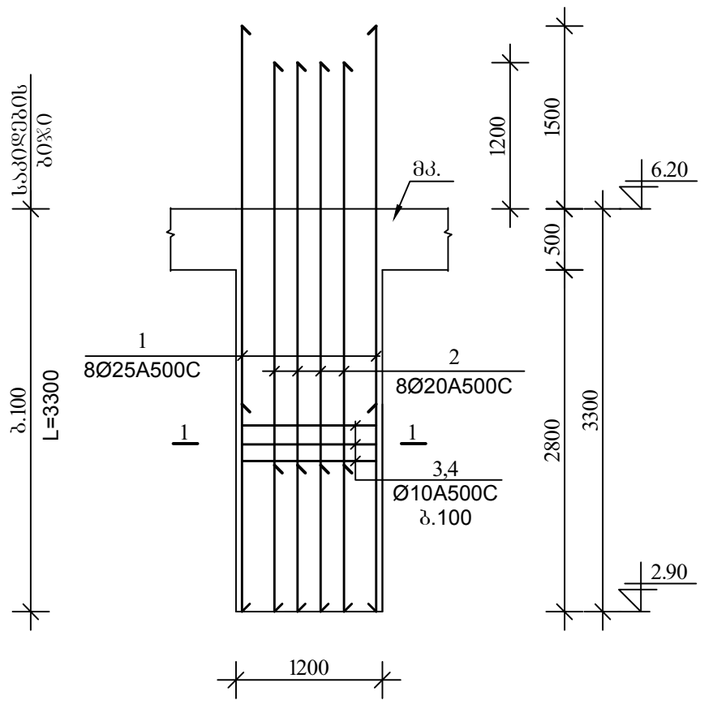

მრ6. რკ.ბ. სვეტი
სვ-2 მ. 1:50

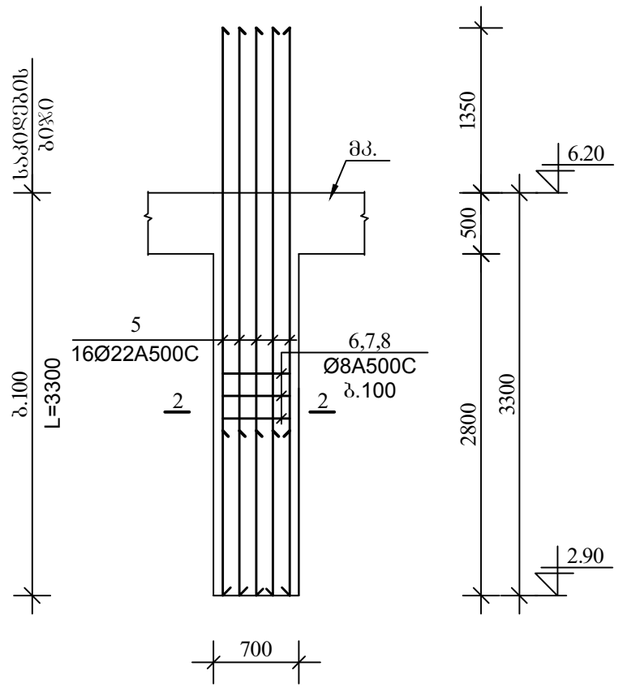

2–2
მ.1:20

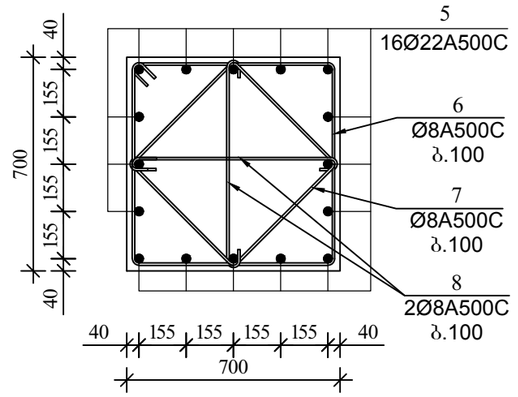

1–1
მ.1:20

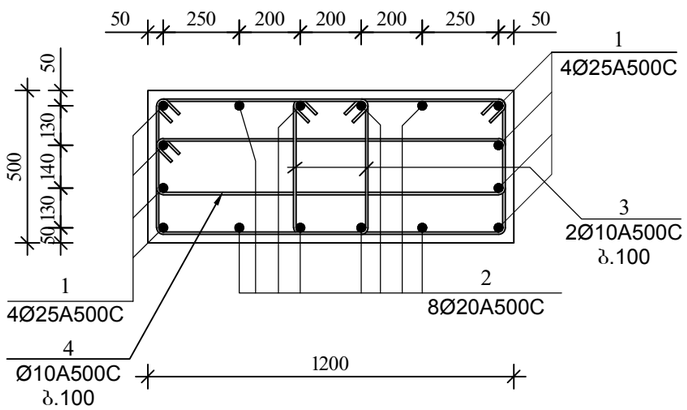

არმატურის სპეციფიკაცია							არმატურის ამოკრება				ჯამი (მასა კგ)
	პოზ №	ესკიზი	Ø მმ	L m	n c	nXL მ	Ø მმ	nXL მ	მასა A500C	მასა A250C	
1	2	3	4	5	6	7	8	9	10	11	12
სვ-1 n= 13	1	4800	25 A500C	4800	8	38.4	25 A500C	38.4	147.9	–	1,922.6
	2	4500	20 A500C	4500	8	36.0	20 A500C	36.0	88.7	–	1,153.6
	3	810 / 460 710 560	10 A500C	2540	66	167.6	10 A240C	264.0	104.3		1,355.6
	4	1260 / 200 1160 300	10 A500C	2920	33	96.4	ბეტონი				მ³
							v= 2.00 მ³			B-25	26
სვ-2 n= 7	5	4650	22 A500C	4650	16	74.4	22 A500C	74.4	221.9	–	1,553.3
	6	760 / 660 660 760	8 A500C	2840	33	93.7	8 A240C	219.1	86.6		605.9
	7	570 / 470 470 570	8 A500C	2080	33	68.6	ბეტონი				მ³
	8	660 / 100 100	8 A240C	860	66	56.8	v= 1.60 მ³			B-25	11.2

მრავალბინიანი საცხოვრებლის ქ.ბათუმში, დღიური	კორპუსი №1 (ბლოკი A, ფერდობი) მრ6. რკ.ბ. ფერდობი	ა6.ბA.ბ1.№012	№064
		ფურც№	ფურცლები
		A	
მ.პ. დრმხი	გმუხი	კვლევისა და ანალიზის ცენტრი	
	კვლევისა და ანალიზის ცენტრი		
	ორგანიზაციის ხელმძღვანელი	ორგანიზაციის ხელმძღვანელი	
	შესრულა		

მონ. რკ.ბ. სვეტი
სვ-3 მ. 1:50

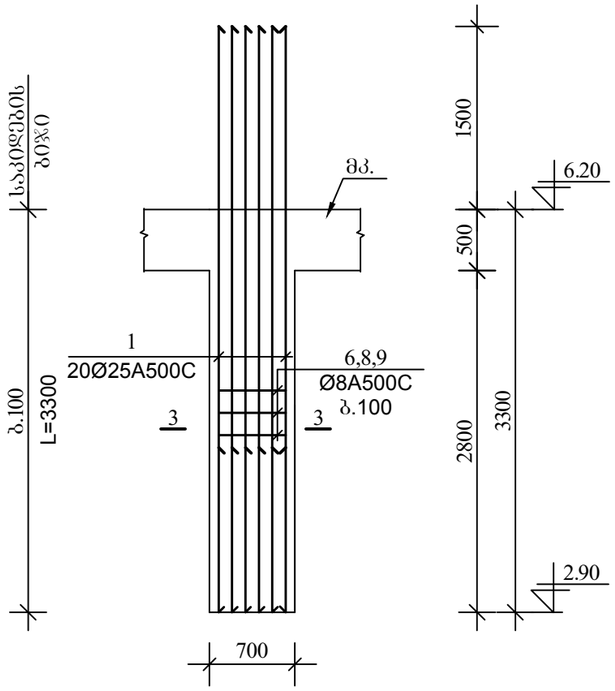

მონ. რკ.ბ. სვეტი
სვ-4 მ. 1:50

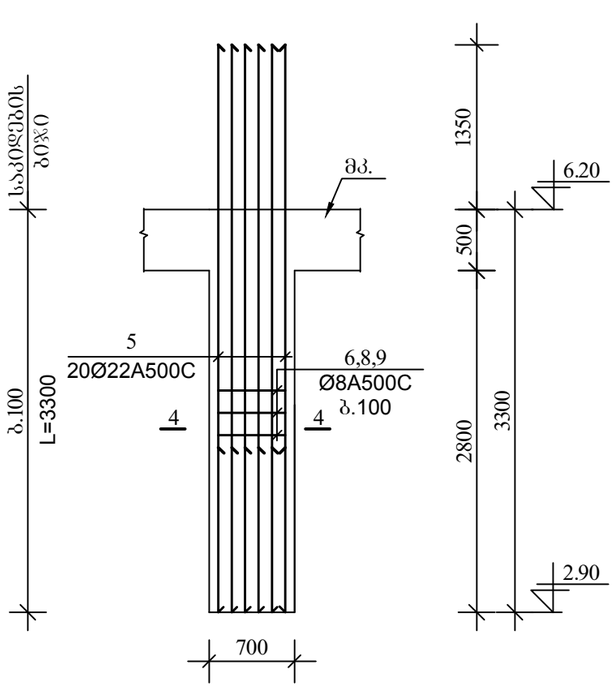

4–4
მ.1:20

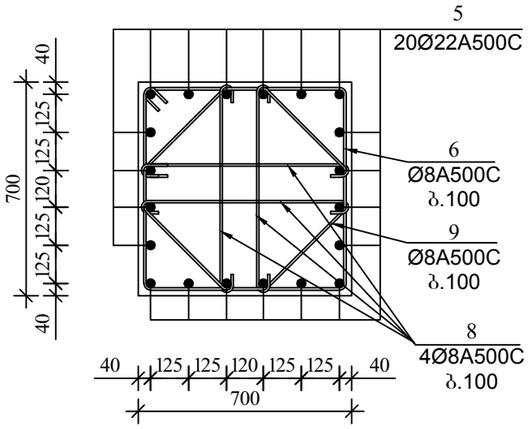

3–3
მ.1:20

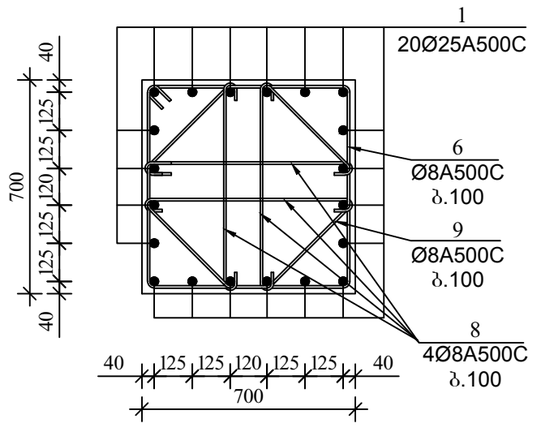

		არმატურის სპეციფიკაცია					არმატურის ამოკრება				ჯამი (მასა კბ)
	პოზ №	ესკიზი	ø მმ	L m	n c	nXL მ	ø მმ	nXL მ	მასა A500C	მასა კბ A250C	
1	2	3	4	5	6	7	8	9	10	11	12
სვ-3 n= 6	1	4800	25 A500C	4800	20	96.0	25 A500C	96.0	369.7	–	2,218.4
	6	760 / 660 660 760	8 A500C	2840	33	93.7	8 A240C	283.8	112.1		672.6
	9	450 180 350 / 280 180 / 350 180 350	8 A500C	2320	33	76.6	ბეტონი v= 1.60 მ³		B-25		მ³ 9.60
	8	660 / 100 100	8 A240C	860	132	113.5					
სვ-4 n= 8	5	4650	22 A500C	4650	20	93.0	22 A500C	93.0	277.4	–	2,219.0
	6	760 / 660 660 760	8 A500C	2840	33	93.7	8 A240C	170.3	67.3		538.1
	9	450 180 350 / 280 180 / 350 180 350	8 A500C	2320	33	76.6	ბეტონი v= 1.60 მ³		B-25		მ³ 12.8
	8	660 / 100 100	8 A240C	860	132	113.5					

შპს დრიმსი	მშენებელი	მერიის სამშენებლო სააგენტოს ქ.თბილისში, დღიური	
	დირექტორი	კორპუსების ნაწილი, ბლოკი A, მზე. რკბ. ფილები	
	არქიტექტორი	კორპუსის ნაწილი	ა.ნ.ბ.A.მ.№013
	კონსტრუქტორი	ფასადი	ფურც. №4
	შესრულა		ფურც.რაოდ. №064

მონ. რკ.ბ. სვეტი
სვ-5 (ხედი 5-5)
მ. 1:50

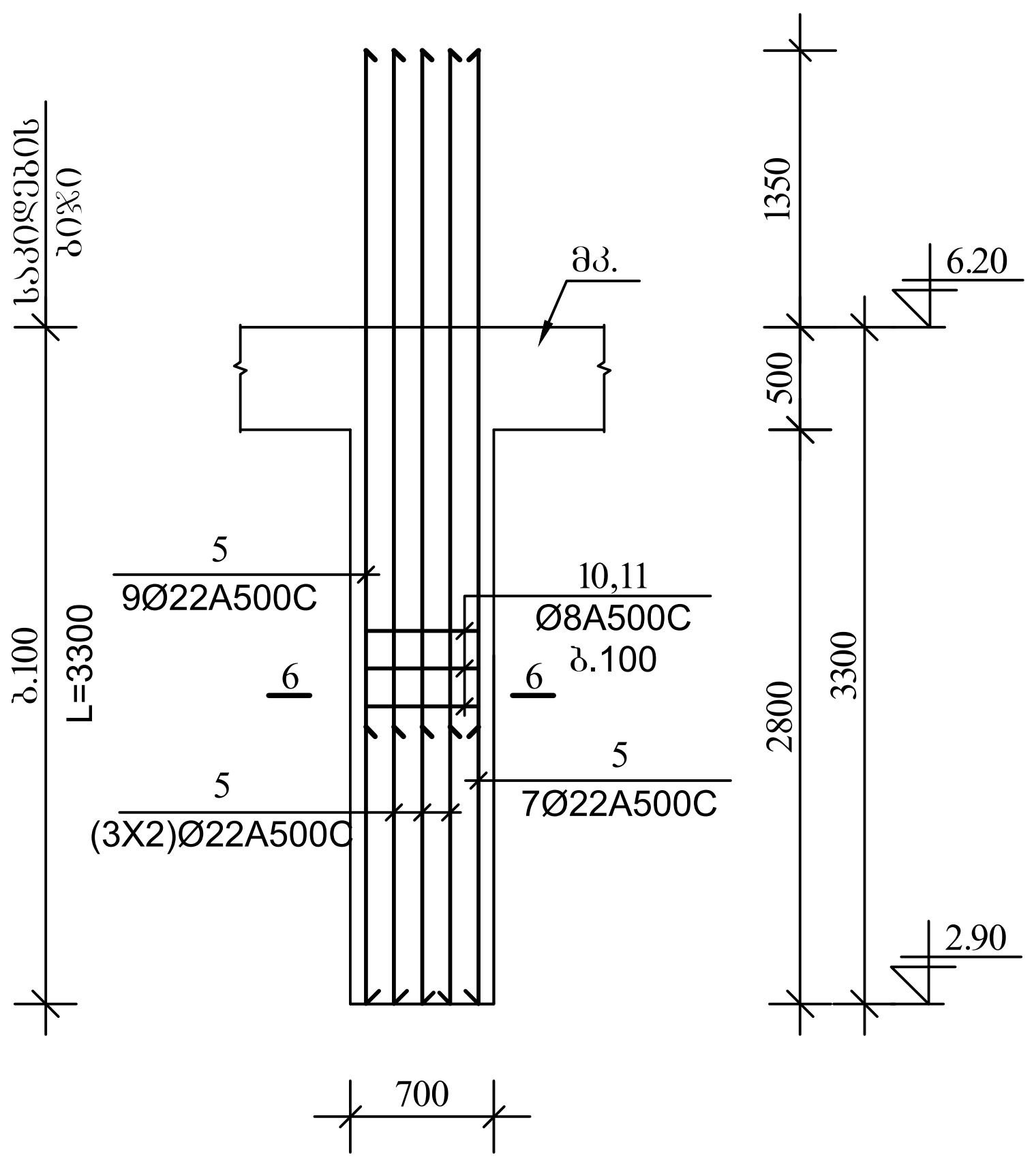

მონ. რკ.ბ. სვეტი
სვ-6 (ხედი 7-7)
მ. 1:50

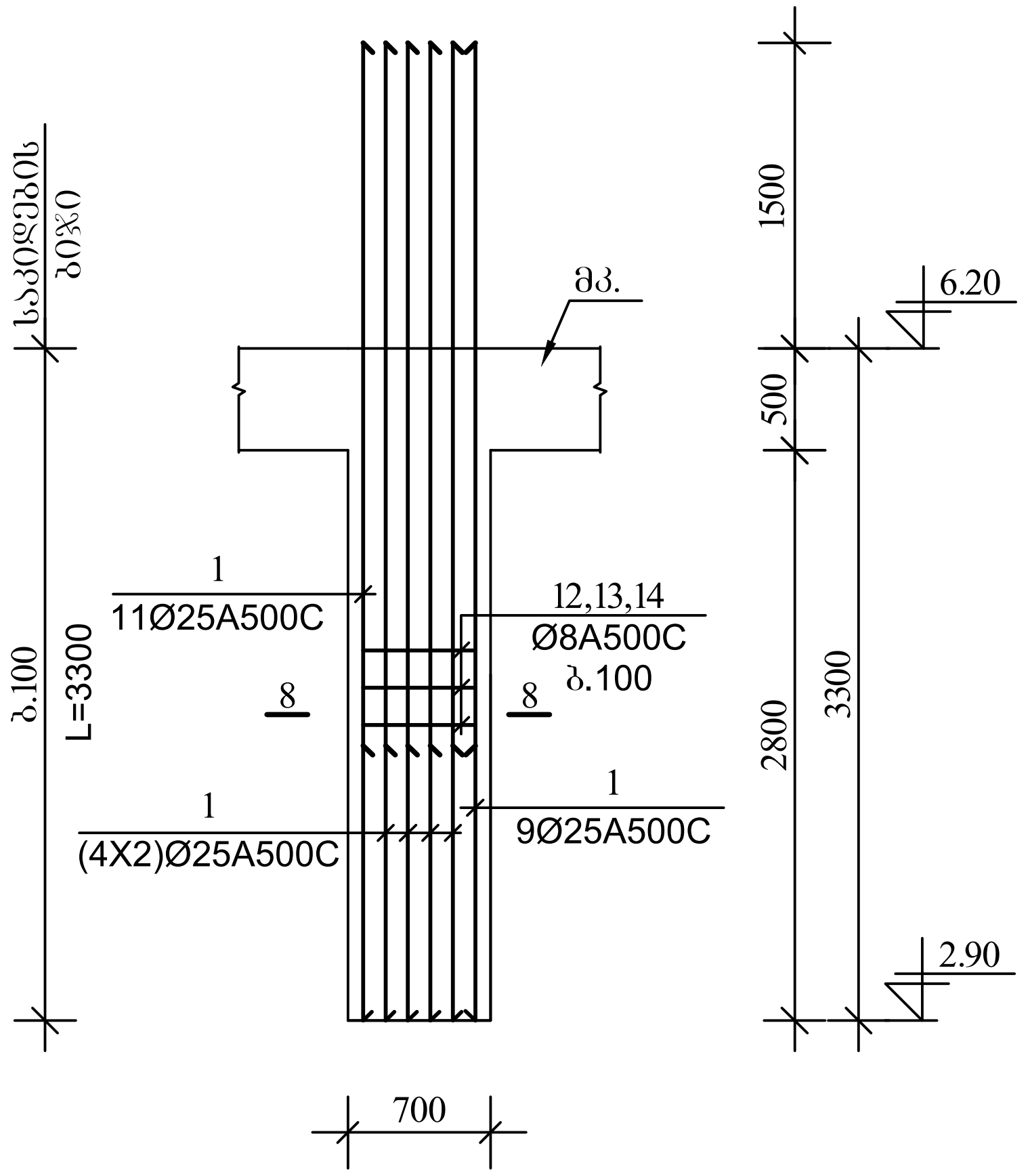

8–8
მ.1:20

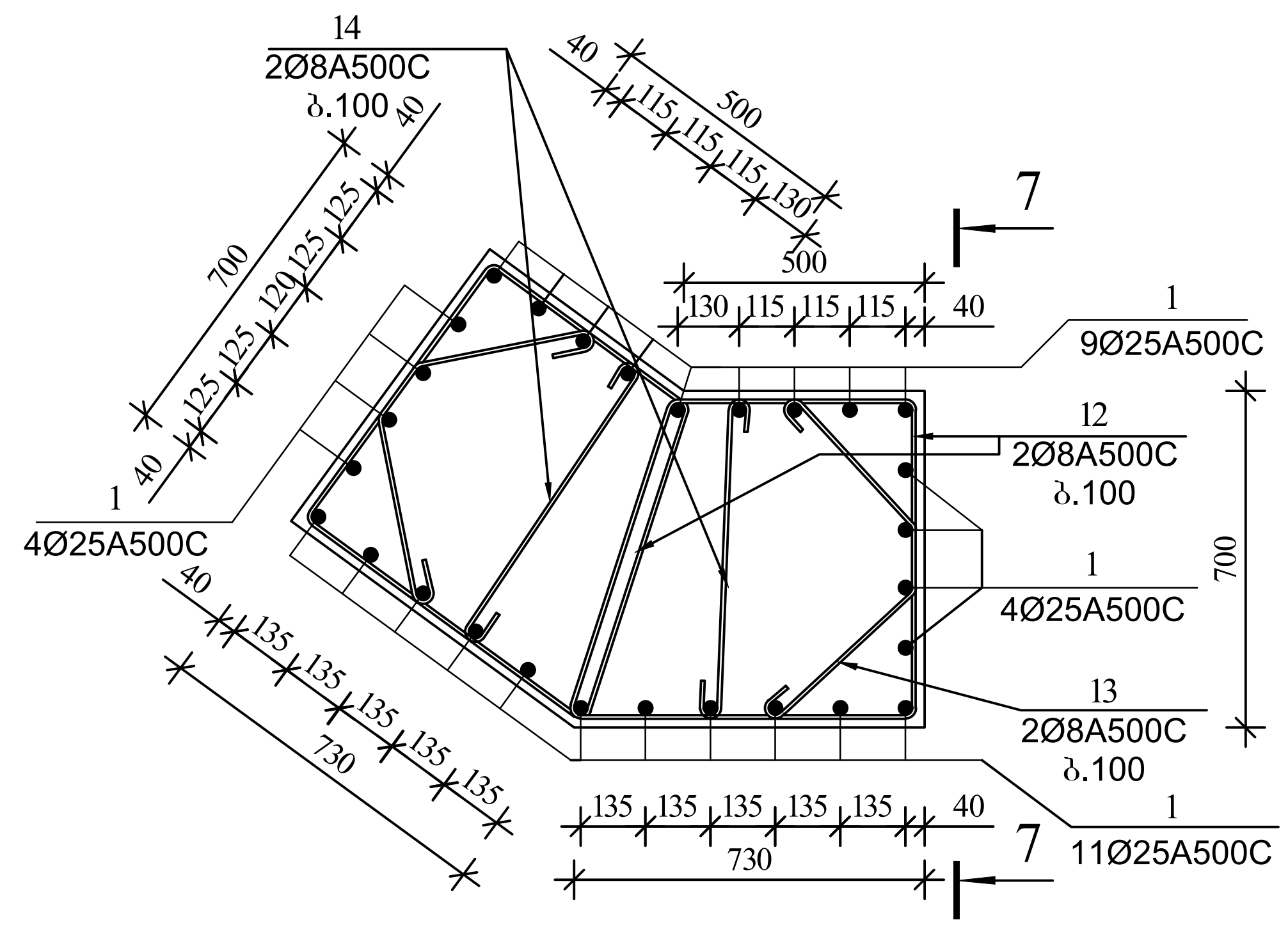

6–6
მ.1:20

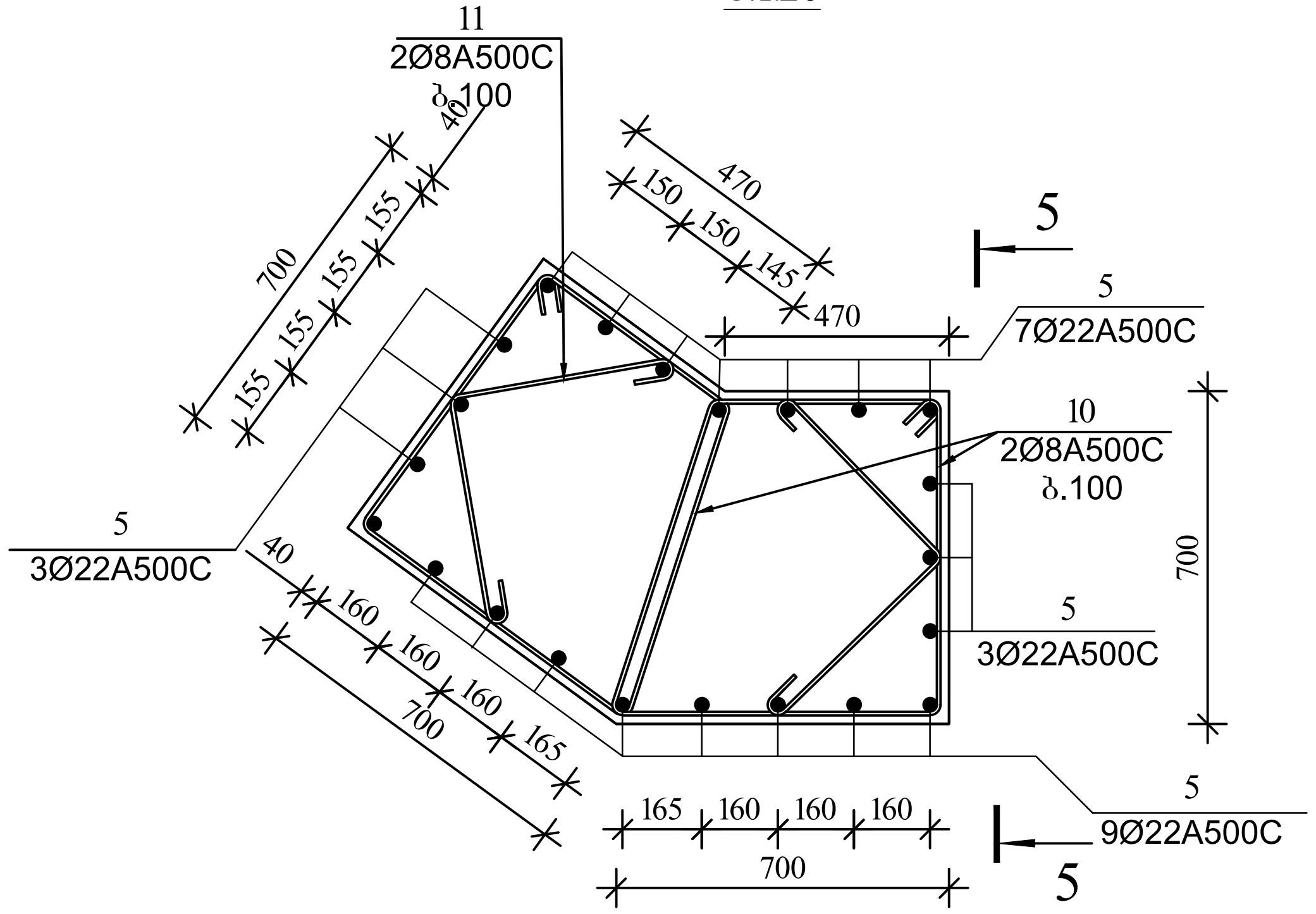

არმატურის სპეციფიკაცია							არმატურის ამოკრება				ჯამი (მასა კგ)
	პოზ №	ესკიზი	Ø მმ	L m	n c	nXL მ	Ø მმ	nXL მ	მასა კგ A500C	A250C	
1	2	3	4	5	6	7	8	9	10	11	12
სვ-5 n=1	5	4650	22 A500C	4650	22	102.3	22 A500C	102.3	305.1	–	305.1
	10	590 660 690 800	8 A500C	2740	66	180.8	8 A240C	257.4	101.7		101.7
	11	470 490 100 100	8 A500C	1160	66	76.6	V= 2.70 $მ^3$			B-25	2.7
სვ-6 n=1	1	4800	25 A500C	4800	28	134.4	25 A500C	134.4	517.6	–	517.6
	12	620 660 720 800	8 A500C	2800	66	184.8	8 A240C	319.4	126.2		126.2
	13	170 490 510	8 A500C	1170	66	77.2	ბეტონი				$მ^3$
	14	670 100 100	8 A240C	870	66	57.4	V= 2.80 $მ^3$			B-25	2.8

შ.პ.ს დრომსი			მრავალბინიანი საცხოვრებელი სახლი ქ.თბილისში, დიღომი
დირექტორი		მ.მესხი	
არქიტექტორი		კ.მორჩილაძე	კონსტრუქციული ნაწილი, ბლოკი A, მონ. რკ.ბ. ფილები
კონსტრუქტორი		ო.კვინტრაძე	A — ფურც№ კ.ნ.ბ.A.მ.ს.№014
შეასრულა		ლ.ნონიაშვილი	ფურც.რაოდ. №064

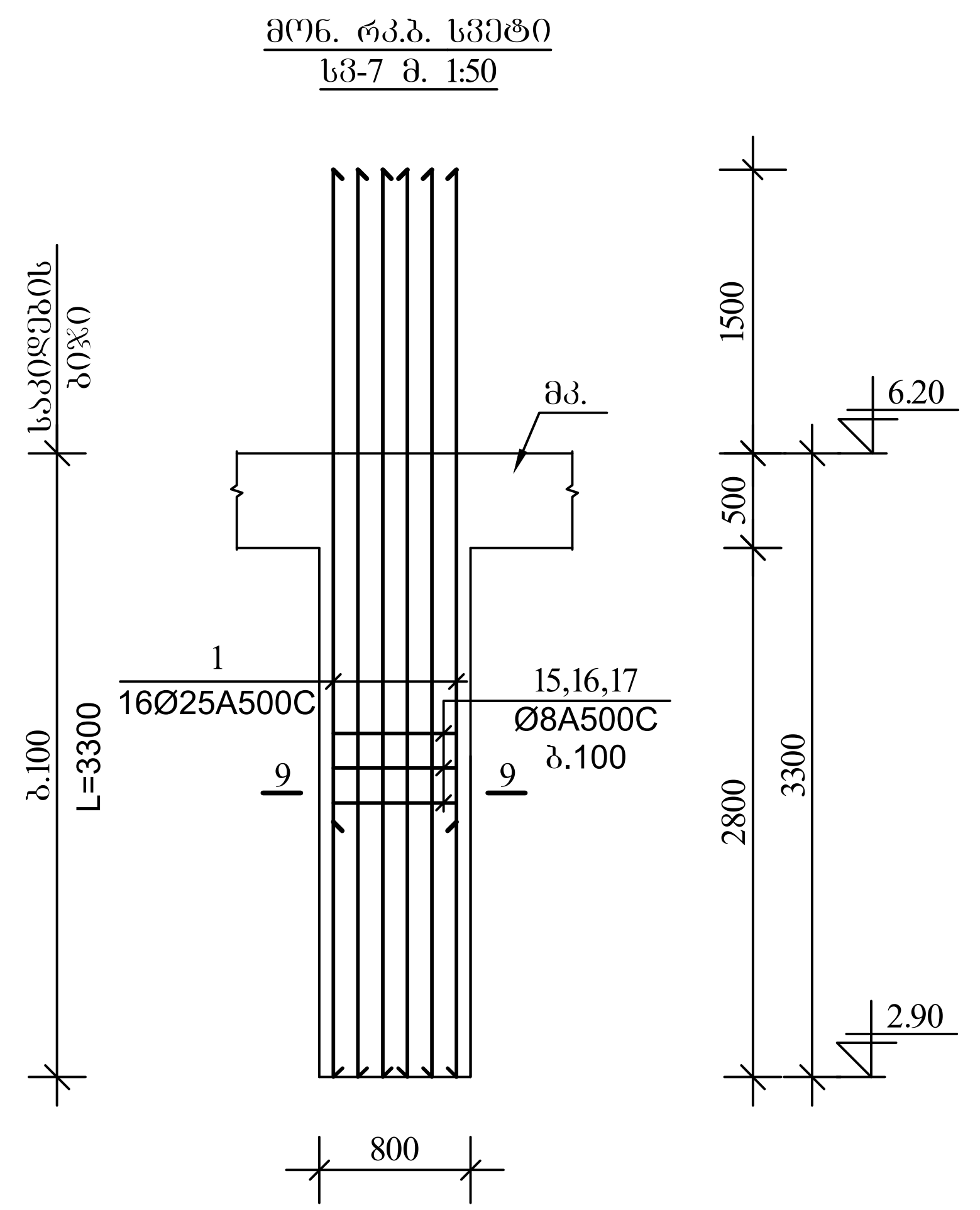

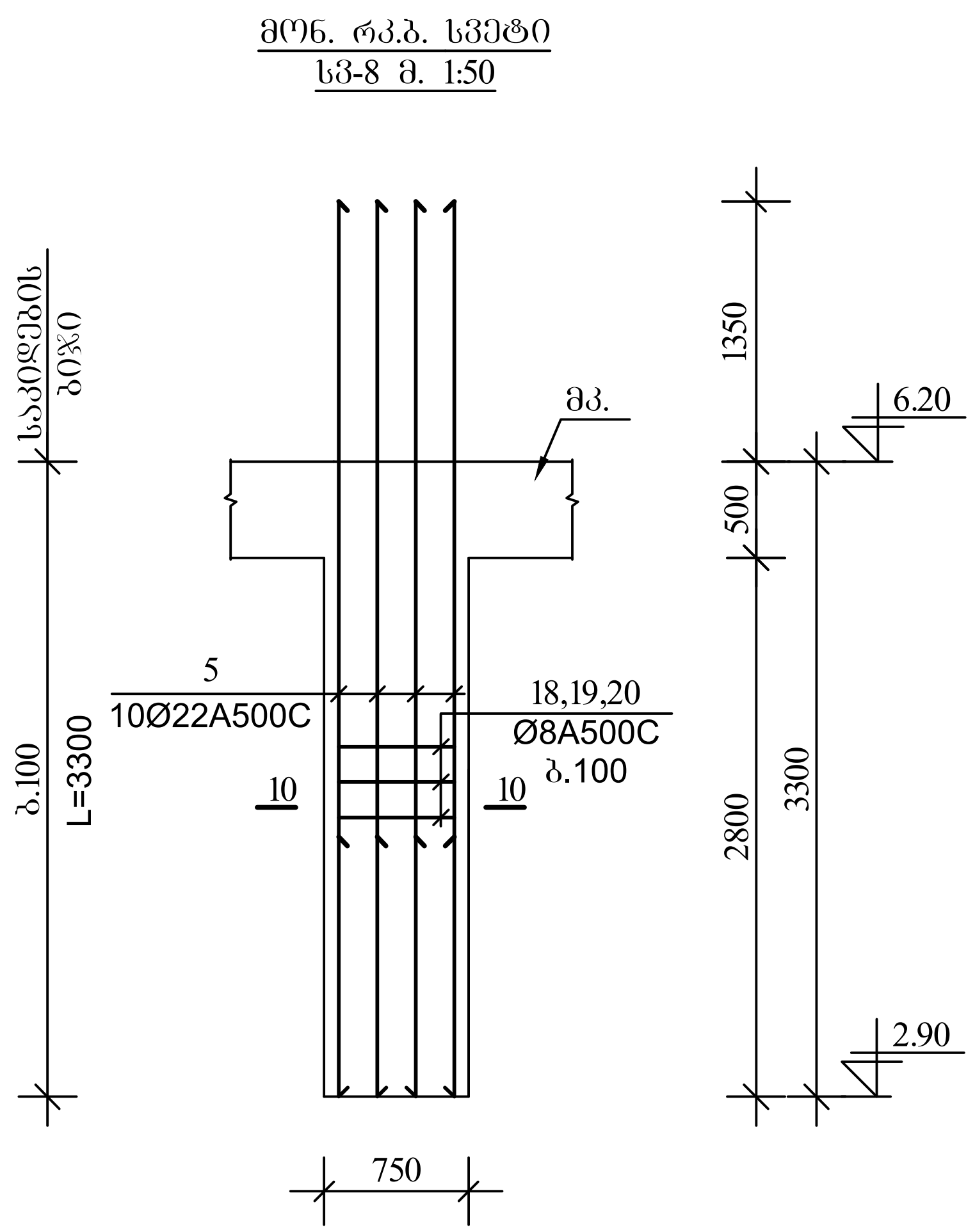

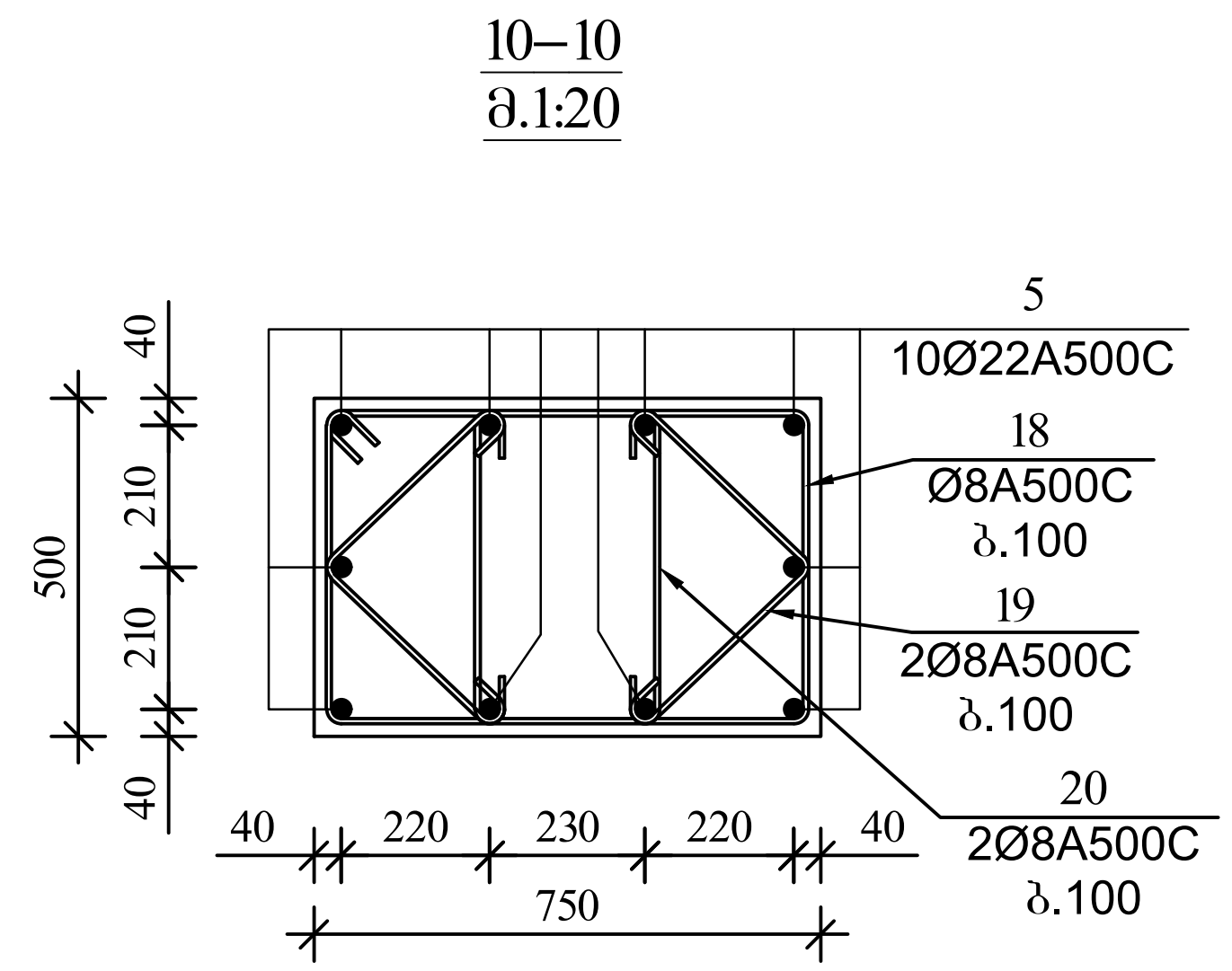

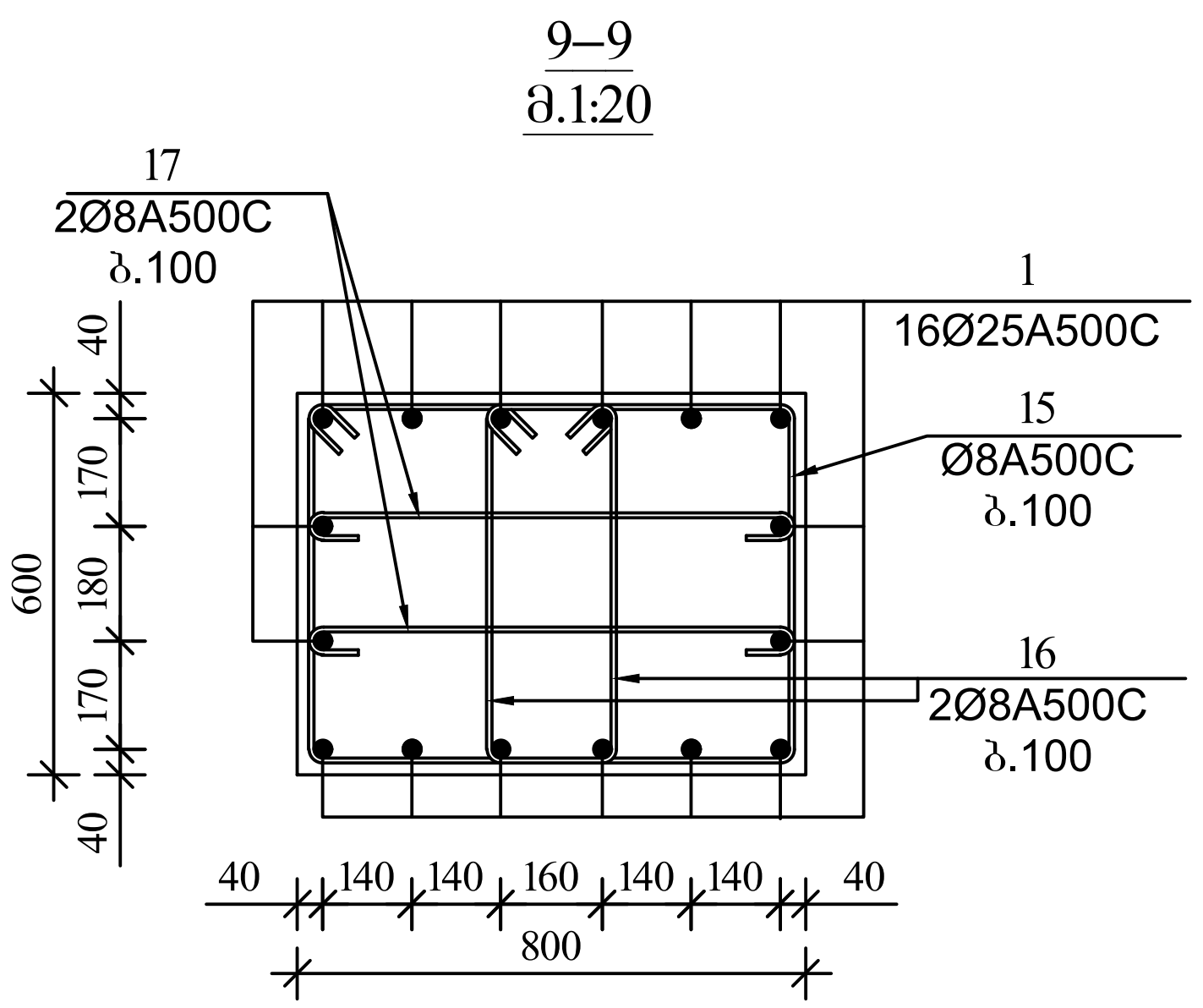

არმატურის სპეციფიკაცია							არმატურის ამოკრება				ჯამი (მასა კგ)
	პოზ №	ესკიზი	Ø მმ	L m	n c	nXL მ	Ø მმ	nXL მ	მასა კგ A500C	მასა კგ A250C	
1	2	3	4	5	6	7	8	9	10	11	12
სვ-7 n= 4	1	4800	25 A500C	4800	16	76.8	25 A500C	76.8	295.8	–	1,183.2
	15	860 / 560 760 660	8 A500C	2840	33	93.7	8 A240C	307.6	121.5		485.9
	16	580 / 560 480 660	8 A500C	2280	66	150.5	ბეტონი				$მ^3$
	17	760 / 100 100	8 A240C	960	66	63.4	V=	1.60	$მ^3$	B-25	6.4
სვ-8 n= 2	5	4650	22 A500C	4650	10	46.5	22 A500C	46.5	138.7	–	277.4
	18	810 / 460 710 560	8 A500C	2540	33	83.8	8 A240C	186.8	73.8		147.6
	19	350 350 / 100 100	8 A500C	900	66	59.4	ბეტონი				$მ^3$
	20	460 / 100 100	8 A240C	660	66	43.6	V=	1.20	$მ^3$	B-25	2.4

მრავალბინიანი საცხოვრებელი სახლი ქობულეთში, ლიმანი		
კონსტრუქციული ნაწილი, ბლოკი A, მონ. რკ.ბ. სვეტი		
A	ფურც№	კ.ნ.ბ.A.მ.ს.№015
	ფურც.რაოდ.	№064
შ.პ.ს დრიმსი		
დირექტორი		მ.მესხი
არქიტექტორი		კ.მორჩილაძე
კონსტრუქტორი		ი.კვინტრაძე
შემსრულებელი		ლ.ნონიაშვილი

Г.Ц. ФЛОВЬО		
ЖОЛЭЗФЬСЛО	В.ЭЗЬЬО	
ЭЛОЬЬЭЗФЬСЛО	Э.ЭЛЛЛЛЛЛЭЗ	
ЭЛЛЬЬФЛЭЗФЬСЛО	Ю.Э3ОЬФ

მონ. რკ.ბ. სვეტი
სვ-1 მ. 1:50

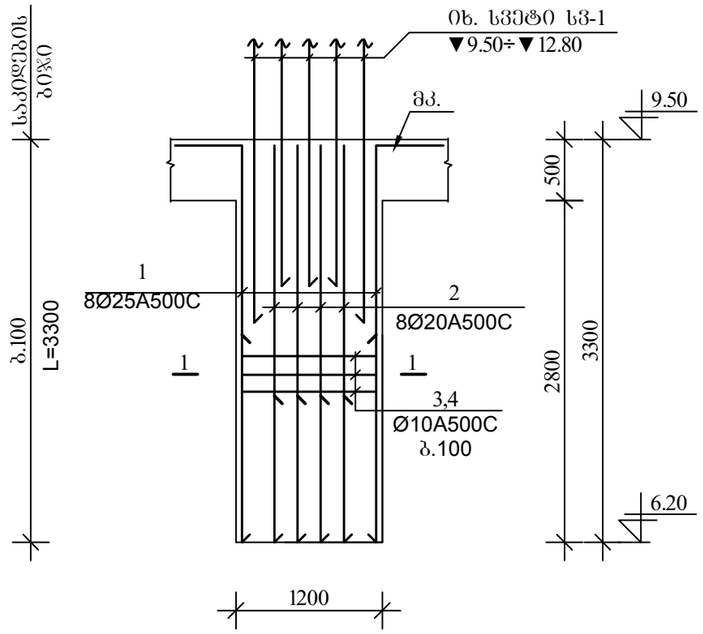

მონ. რკ.ბ. სვეტი
სვ-2 მ. 1:50

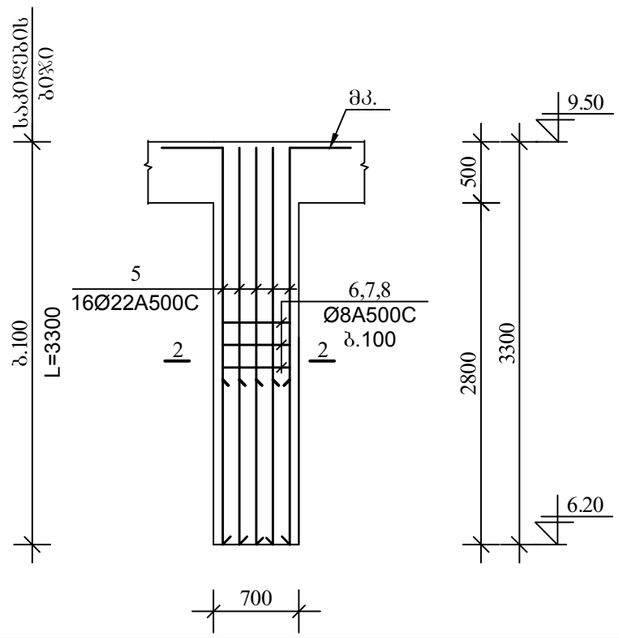

2–2
მ.1:20

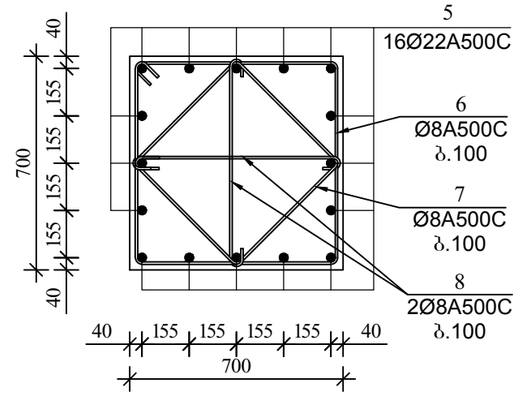

1–1
მ.1:20

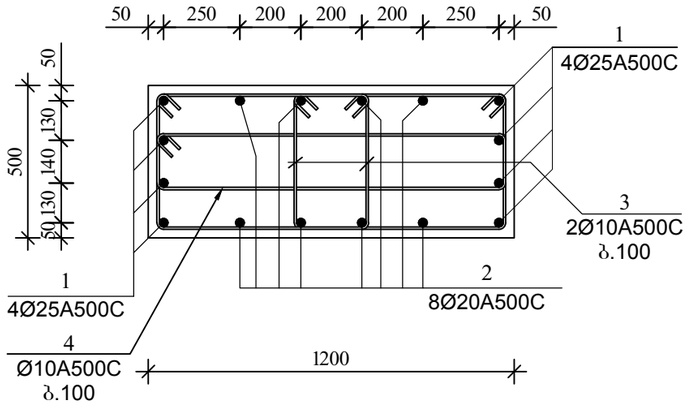

არმატურის სპეციფიკაცია							არმატურის ამოკრება				ჯამი (მასა კგ)
	პოზ №	ესკიზი	ø მმ	L m	n c	nXL მ	ø მმ	nXL მ	მასა A500C	მასა A250C	
1	2	3	4	5	6	7	8	9	10	11	12
სვ-1 n= 13	1	500 | 3250	25 A500C	3750	8	30.0	25 A500C	30.0	115.5	–	1,502.0
	2	300 | 3250	20 A500C	3550	8	28.4	20 A500C	28.4	70.0	–	910.0
	3	810 / 460 | 710 | 560	10 A500C	2540	66	167.6	10 A240C	264.0	104.3		1,355.6
	4	1260 / 200 | 1160 | 300	10 A500C	2920	33	96.4	ბეტონი				მ³
							v= 2.00 მ³			B-25	26
სვ-2 n= 7	5	400 | 3250	22 A500C	3650	16	58.4	22 A500C	58.4	174.2	–	1,219.3
	6	760 / 660 | 660 | 760	8 A500C	2840	33	93.7	8 A240C	219.1	86.6		605.9
	7	570 / 470 | 470 | 570	8 A500C	2080	33	68.6	ბეტონი				მ³
	8	660 / 100 ( ) 100	8 A240C	860	66	56.8	v= 1.60 მ³			B-25	11.2

მრავალბინიანი საცხოვრებელი სახლების ქ.თბილისში, დიღომში

კონსტრუქციული ნაწილი, ბლოკი A, მე6, რკ.ბ. ფილები

ფურც№	ა.ნ.ბ.A.მ.ს.№017
ფურც.რაოდ.	№064

A

მ.ა.ს დიმშო	მშენებელი	დიმიტროვი
	პროექტის ხელმძღვანელი	კონსტრუქციული
	პროექტირებაზე პასუხისმგებელი	შესრულებულია

მონ. რკ.ბ. სვეტი
სვ-3 მ. 1:50

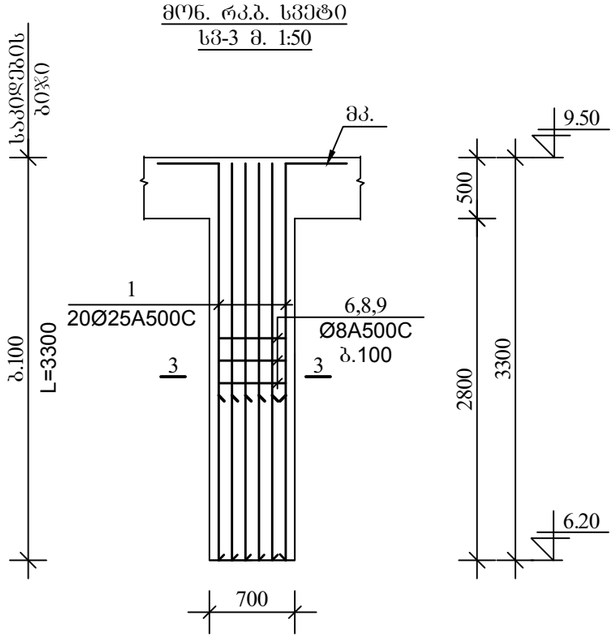

მონ. რკ.ბ. სვეტი
სვ-4 მ. 1:50

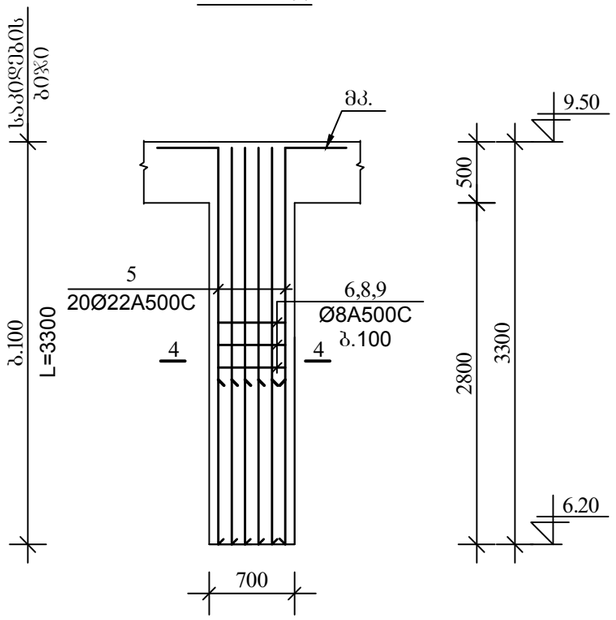

4–4
მ.1:20

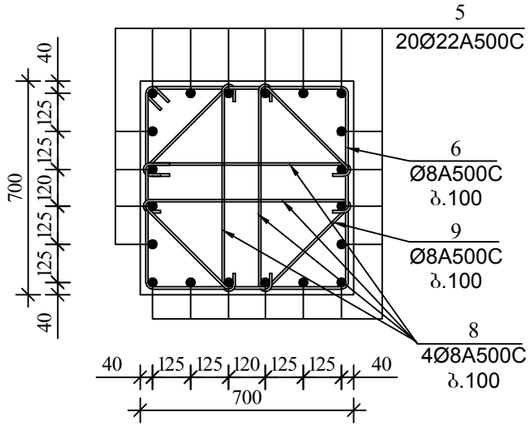

3–3
მ.1:20

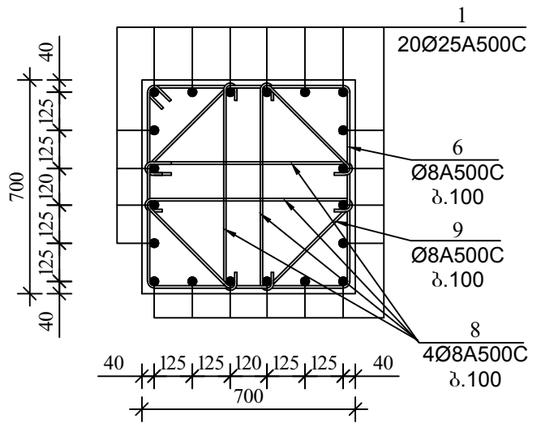

არმატურის სპეციფიკაცია							არმატურის ამოკრება				ჯამი (მასა კბ)
	პოზ №	ესკიზი	Ø მმ	L m	n c	nXL მ	Ø მმ	nXL მ	მასა კბ A500C	მასა კბ A250C	
1	2	3	4	5	6	7	8	9	10	11	12
სვ-3 n= 6	1	500 | 3250	25 A500C	3750	20	75.0	25 A500C	75.0	288.9	–	1,733.1
	6	760 / 660 | 660 | 760	8 A500C	2840	33	93.7	8 A240C	283.8	112.1		672.6
	9	450 180 350 / 280 180 / 350 180 350	8 A500C	2320	33	76.6	ბეტონი v= 1.60 მ³			B-25	მ³ 9.60
	8	660 / 100 100	8 A240C	860	132	113.5					
სვ-4 n= 8	5	400 | 3250	22 A500C	3650	20	73.0	22 A500C	73.0	217.7	–	1,741.8
	6	760 / 660 | 660 | 760	8 A500C	2840	33	93.7	8 A240C	170.3	67.3		538.1
	9	450 180 350 / 280 180 / 350 180 350	8 A500C	2320	33	76.6	ბეტონი v= 1.60 მ³			B-25	მ³ 12.8
	8	660 / 100 100	8 A240C	860	132	113.5					

მრავალსართულიანი საცხოვრებელი სახლის ქ.ბათუმში, ფიროსმანის ქუჩა №64

კონსტრუქციული ნაწილი, ბლოკი A, მონ. რკ.ბ. ფილები

ა.ხ.პ.ა.ბ.№018

ფურც.№

ფურც.რაოდ.

A

№064

შპს ლომხი

გიორგი	გვარი
კონსტრუქტორი	კონსტრუქტორი
ნინო	ნინო
კონსტრუქტორი	კონსტრუქტორი
შესრულებულია	შესრულებულია

მრ6. რკ.ბ. სვეტი
სვ-5 (ხედი 5-5)
მ. 1:50

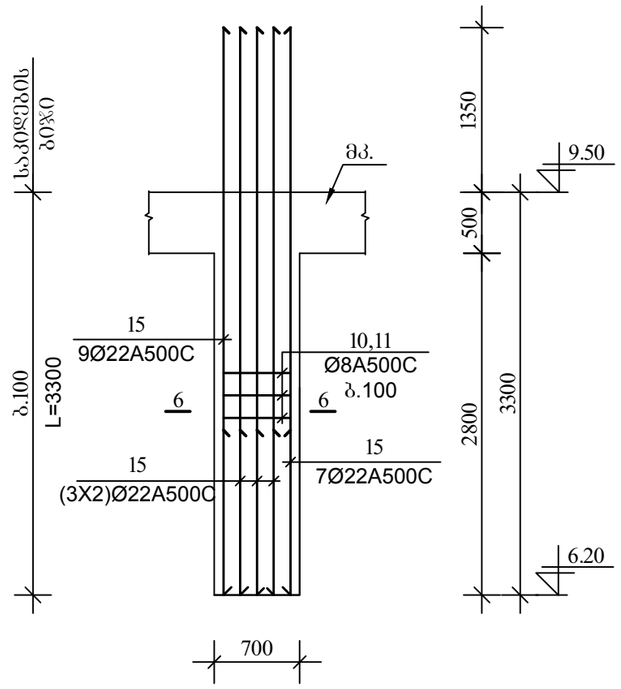

მრ6. რკ.ბ. სვეტი
სვ-6 (ხედი 7-7)
მ. 1:50

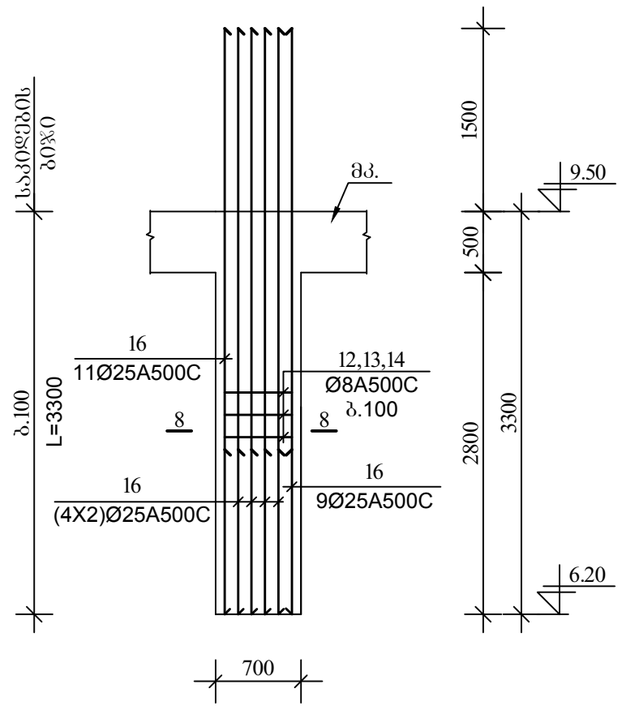

8–8
მ.1:20

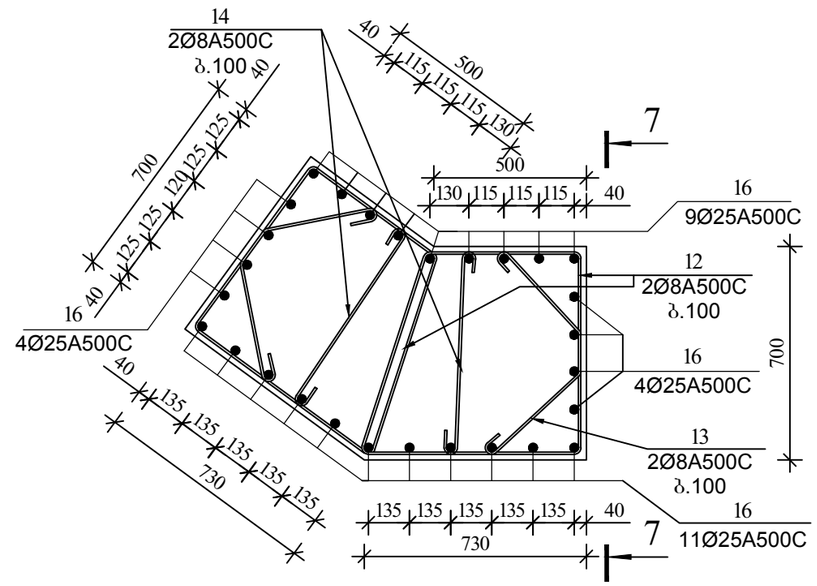

6–6
მ.1:20

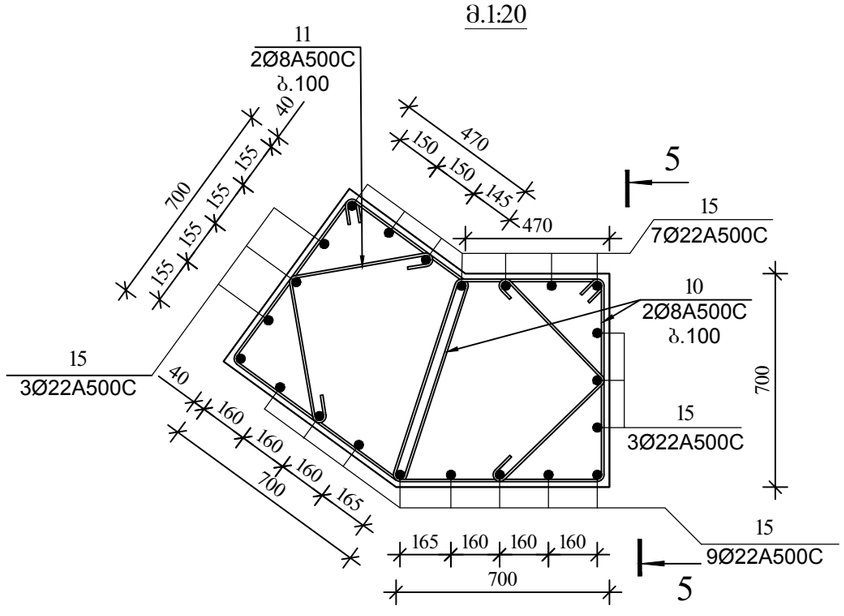

არმატურის სპეციფიკაცია							არმატურის ამოკრება				ჯამი (მასა კბ)
	პოზ №	ესკიზი	ø მმ	L m	n c	nXL მ	ø მმ	nXL მ	მასა A500C	კბ A250C	
1	2	3	4	5	6	7	8	9	10	11	12
სვ-5 n= 1	15	4650	22 A500C	4650	22	102.3	22 A500C	102.3	305.1	–	305.1
	10	590 / 660 690 800	8 A500C	2740	66	180.8	8 A240C	257.4	101.7		101.7
	11	470 490 / 100 100	8 A500C	1160	66	76.6	v= 2.70 მ³			B-25	2.7
სვ-6 n= 1	16	4800	25 A500C	4800	28	134.4	25 A500C	134.4	517.6	–	517.6
	12	620 / 660 720 800	8 A500C	2800	66	184.8	8 A240C	319.4	126.2		126.2
	13	170 / 490 510	8 A500C	1170	66	77.2	ბეტონი				მ³
	14	670 / 100 100	8 A240C	870	66	57.4	v= 2.80 მ³			B-25	2.8

შ.პ.ს დრიმსი			მრავალბინიანი საცხოვრებელი სახლი ქ.თბილისში, დიღომი		
დირექტორი		მ.მესხი	კონსტრუქციული ნაწილი, ბლოკი A, მრნ. რკ.ბ. ფილები		
არქიტექტორი		კ.მორჩილაძე			
კონსტრუქტორი		თ.კვინტრაძე	A	შურცN№	კ.ნ.ბ.A.მ.ს.№019
შემასრულა		ლ.ნონიაშვილი		შურც.რაოდ.	№064

მრ6. რკ.ბ. სვეტი სვ-7 მ. 1:50

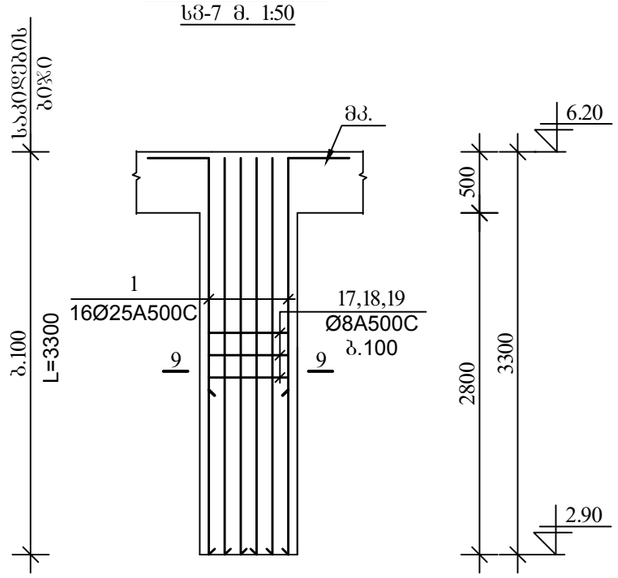

მრ6. რკ.ბ. სვეტი სვ-8 მ. 1:50

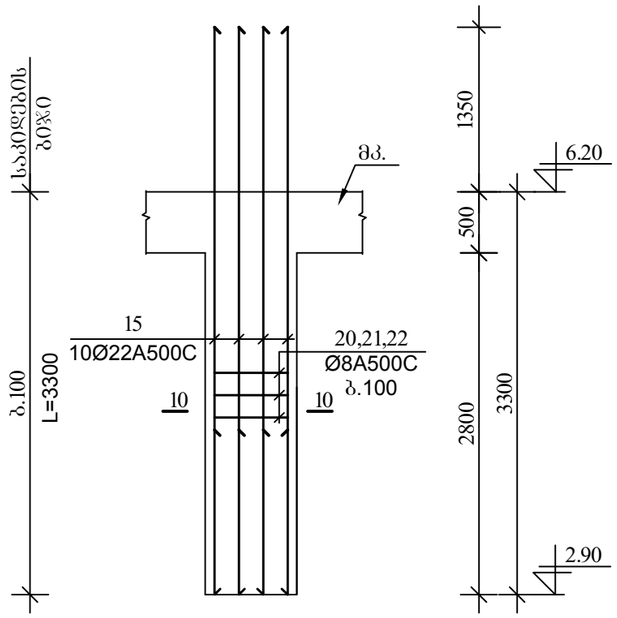

10–10 მ.1:20

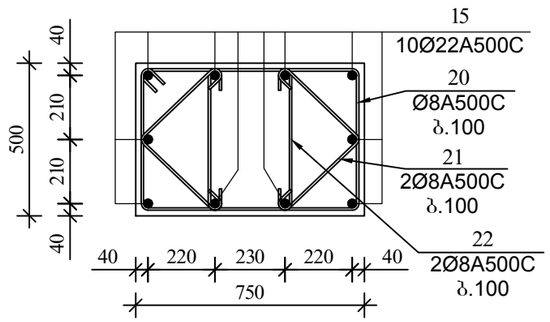

9–9 მ.1:20

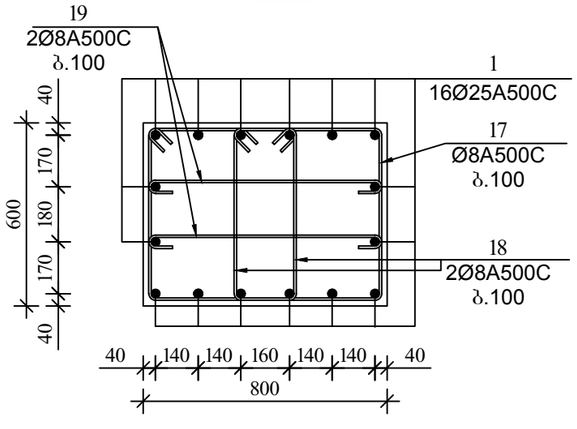

არმატურის სპეციფიკაცია							არმატურის ამოკრეფა				ჯამი (მასა კგ)
	პოზ №	ესკიზი	Ø მმ	L m	n c	nXL მ	Ø მმ	nXL მ	მასა A500C	მასა A250C	
1	2	3	4	5	6	7	8	9	10	11	12
სვ-7 n= 4	1	500 | 3250	25 A500C	3750	16	60.0	25 A500C	60.0	231.1	–	924.3
	17	860 / 560 | 760 | 660	8 A500C	2840	33	93.7	8 A240C	307.6	121.5		485.9
	18	580 / 560 | 480 | 660	8 A500C	2280	66	150.5	ბეტონი				მ³
	19	760 / 100 ⌒ 100	8 A240C	960	66	63.4	v= 1.60 მ³			B-25	6.4
სვ-8 n= 2	15	4650	22 A500C	4650	10	46.5	22 A500C	46.5	138.7	–	277.4
	20	810 / 460 | 710 | 560	8 A500C	2540	33	83.8	8 A240C	186.8	73.8		147.6
	21	350 350 / 100 ⌒ 100	8 A500C	900	66	59.4	ბეტონი				მ³
	22	460 / 100 ⌒ 100	8 A240C	660	66	43.6	v= 1.20 მ³			B-25	2.4

მ.პ.ს დრმბი	მშენებელი საბოლოო საბოლოო საბოლოო	კონსტრუქციული ნაწილი, ბრტყელი A, მრ6. რკ.ბ. ფილები	პროექტის №№ 064
მშენებელი	კონსტრუქტორი	კონსტრუქტორი	დ.ნონაშვილი
	კონსტრუქტორი	მ.კვირიკაძე	
		მ.კვირიკაძე	
მშენებელი	კონსტრუქტორი	მშენებელი	დ.ნონაშვილი

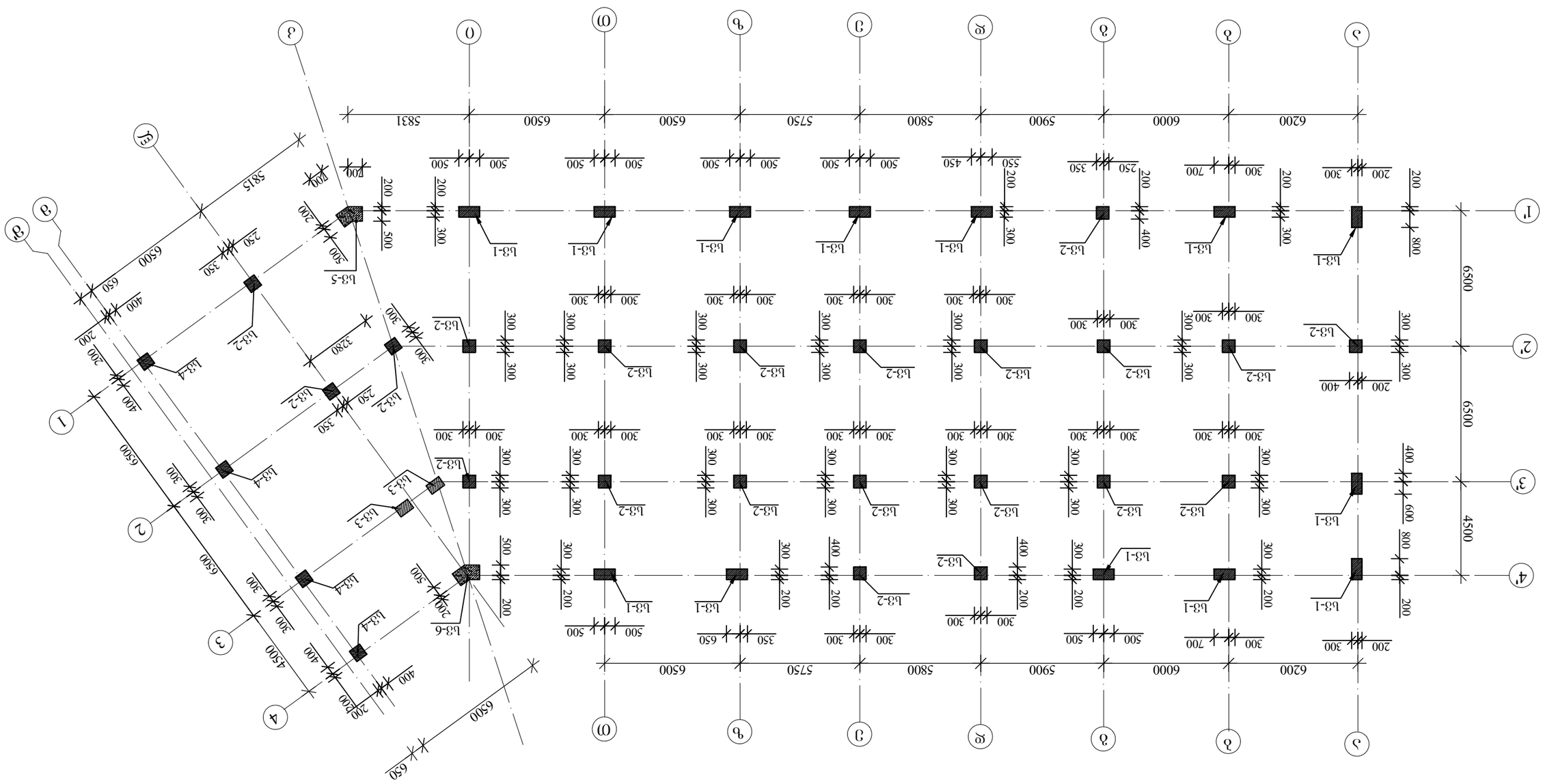
Б/3-1
Б/3-2
Б/3-3
Б/3-4
Б/3-5
Б/3-6
6200
6000
5900
5800
5750
6500
6500
5831
6500
6500
4500
4500
6500
6500
6

მრავალწლიანი საცხოვრებელი სახლის
ქ.ბათუმში, დეკიდან

კონსტრუქციული ნაწილები, ბლიკი A,
მფ. რკ.ბ. ფილებს

ა.ხ.ბ.A.ბ.№022

№064

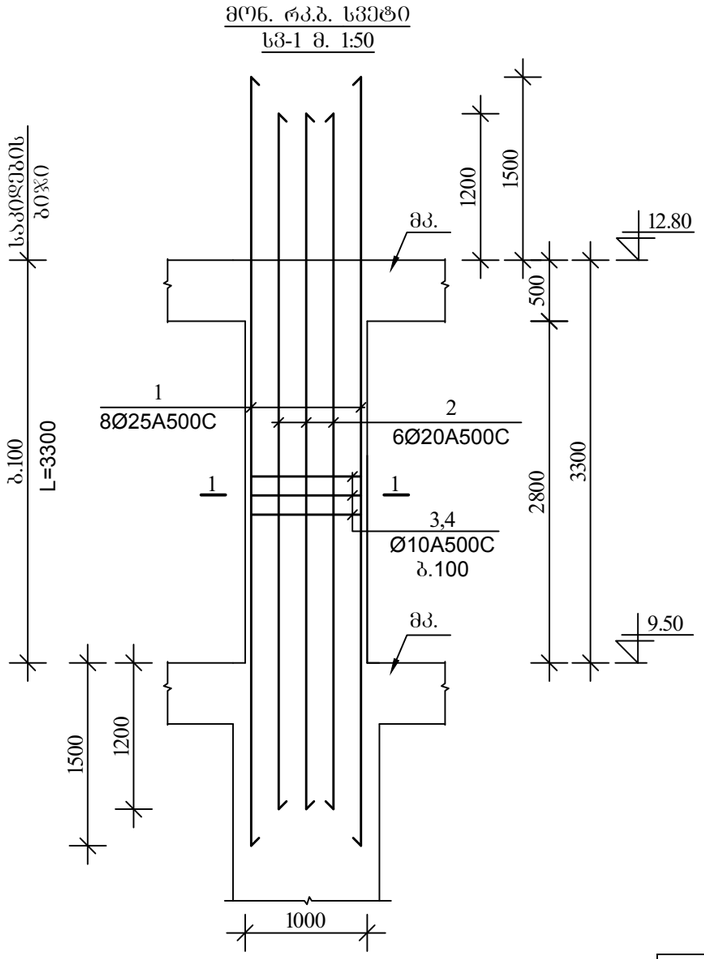

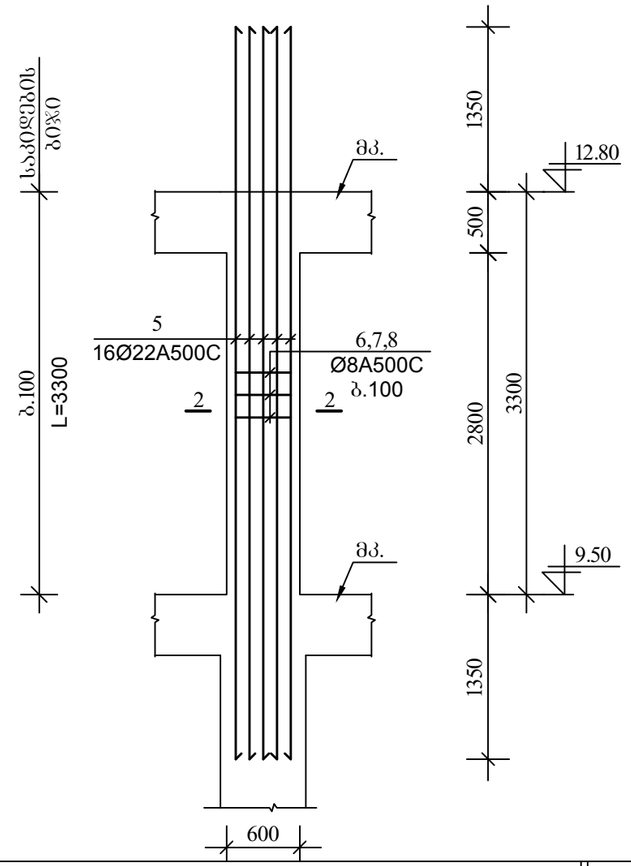

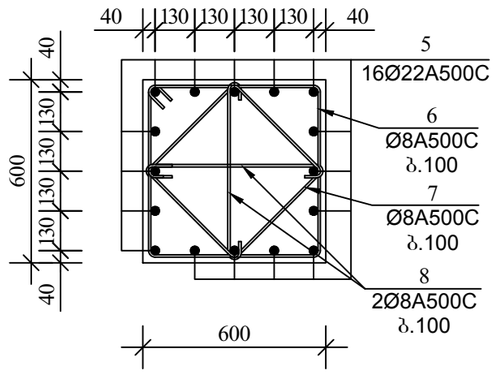

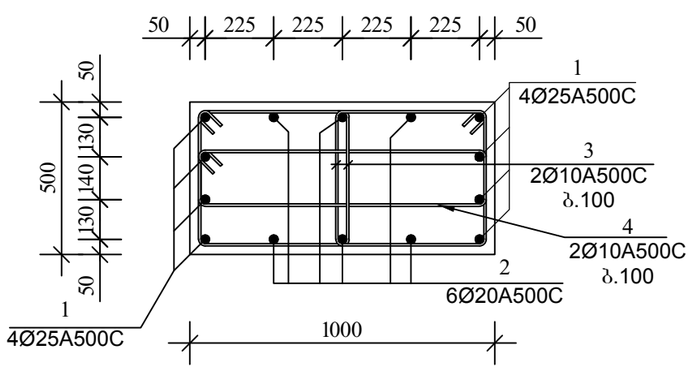

არმატურის სპეციფიკაცია							არმატურის ამოკრება				ჯამი (მასა კბ)
	პოზ №	ესკიზი	ø მმ	L m	n c	nXL მ	ø მმ	nXL მ	მასა A500C	კბ A250C	
1	2	3	4	5	6	7	8	9	10	11	12
სვ-1 n= 13	1	6300	25 A500C	6300	8	50.4	25 A500C	50.4	194.1	–	2,523.4
	2	5700	20 A500C	5700	6	34.2	20 A500C	34.2	84.3	–	1,095.9
	3	600 / 460 500 560	10 A500C	2120	66	139.9	10 A240C	223.1	88.1		1,145.5
	4	1060 / 200 960 300	10 A500C	2520	33	83.2	ბეტონი				მ³
							v= 1.70 მ³			B-25	22.1
სვ-2 n= 21	5	6000	22 A500C	6000	16	96.0	22 A500C	96.0	286.3	–	6,012.8
	6	660 / 560 560 660	8 A500C	2440	33	80.5	8 A240C	190.1	75.1		1,576.7
	7	500 / 400 400 500	8 A500C	1800	33	59.4	ბეტონი				მ³
	8	560 / 100 100	8 A240C	760	66	50.2	v= 1.20 მ³			B-25	25.2

შ.პ.ს დრიმსი	
დირექტორი	გიორგი ბერიძე
არქიტექტორი	ქალიტა ბერიძე
კონსტრუქტორი	ოთარ ბერიძე
შესრულა	ლევან ბერიძე

ᲛᲝᲜ. ᲠᲙ.Ბ. ᲡᲕᲔᲢᲝ
ᲡᲕ-3 მ. 1:50

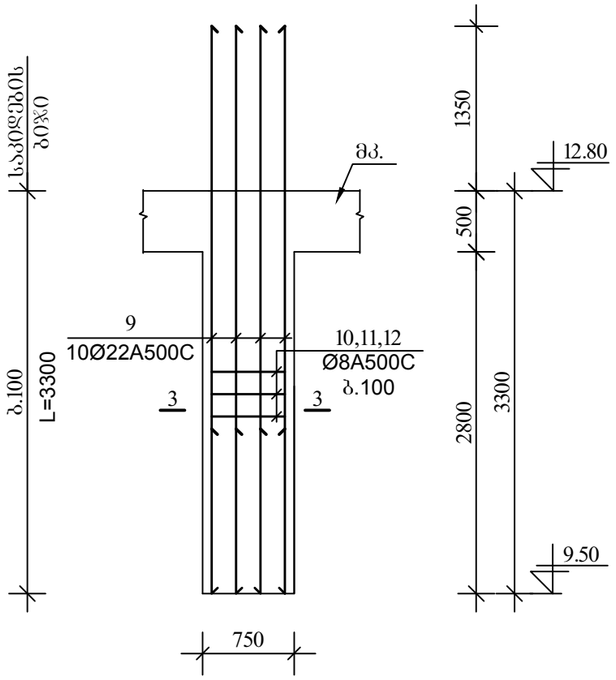

ᲛᲝᲜ. ᲠᲙ.Ბ. ᲡᲕᲔᲢᲝ
ᲡᲕ-4 მ. 1:50

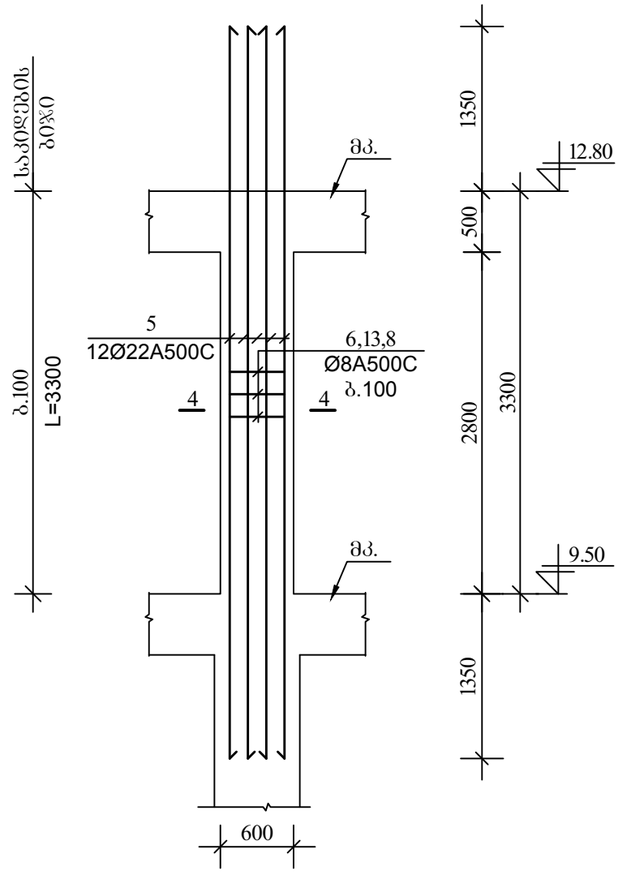

4–4
მ.1:20

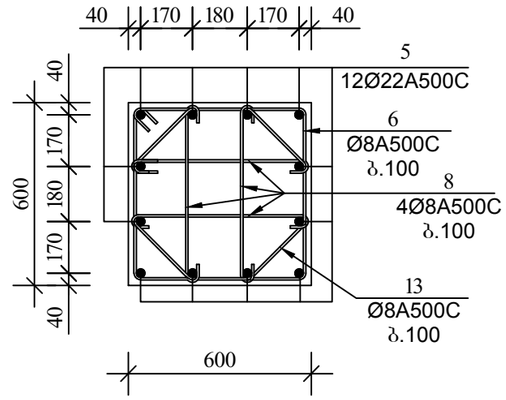

3–3
მ.1:20

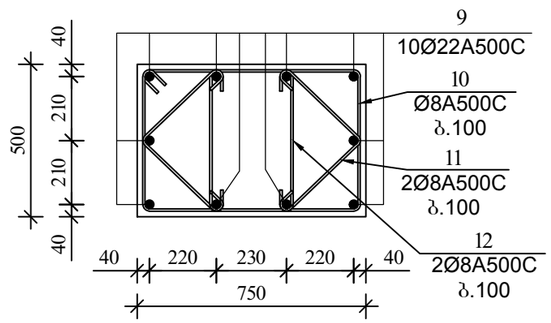

არმატურის სპეციფიკაცია							არმატურის ამოკრება				ჯამი (მასა კბ)
	პოზ №	ესკიზი	ø მმ	L m	n c	nXL მ	ø მმ	nXL მ	მასა A500C	კბ A250C	
1	2	3	4	5	6	7	8	9	10	11	12
სვ-3 n= 2	9	4650	22 A500C	4650	10	46.5	22 A500C	46.5	138.7	–	277.4
	10	810 460 710 560	8 A500C	2540	33	83.8	8 A240C	186.8	73.8		147.6
	11	350 350 100 100	8 A500C	900	66	59.4	ბეტონი				მ³
	12	460 100 100	8 A240C	660	66	43.6	v= 1.20 მ³			B-25	2.4
სვ-4 n= 4	5	6000	22 A500C	6000	12	72.0	22 A500C	72.0	214.7	–	859.0
	6	660 560 560 660	8 A500C	2440	33	80.5	8 A240C	154.4	61.0		244.0
	13	380 230 280 330 230 280 230 280	8 A500C	2240	33	73.9	ბეტონი				მ³
	8	560 100 100	8 A240C	760	132	100.3	v= 1.60 მ³			B-25	6.4

მრავალბინიანი საცხოვრებლო სახლი
ქ.ბათუმში, დეკემბერი

კონსტრუქციული ნაწილი, პრიმა A,
მფ. რკ.ბ. ფილები

ფურცლის№	პნ.ბ.A.ბ.№023
ფურცლების რაოდ.	№064

A

შპს დრიმი

მმართველი	მ.ფილხი
არქიტექტორი	ა.ბერიძე-ჯაძე
კონსტრუქტორი	თ.ჯობაძრაძე
შესრულა	ლ.ნონიაშვილი

მონ. რკ.ბ. სვეტი
სვ-5 (ხედი 5-5)
მ. 1:50

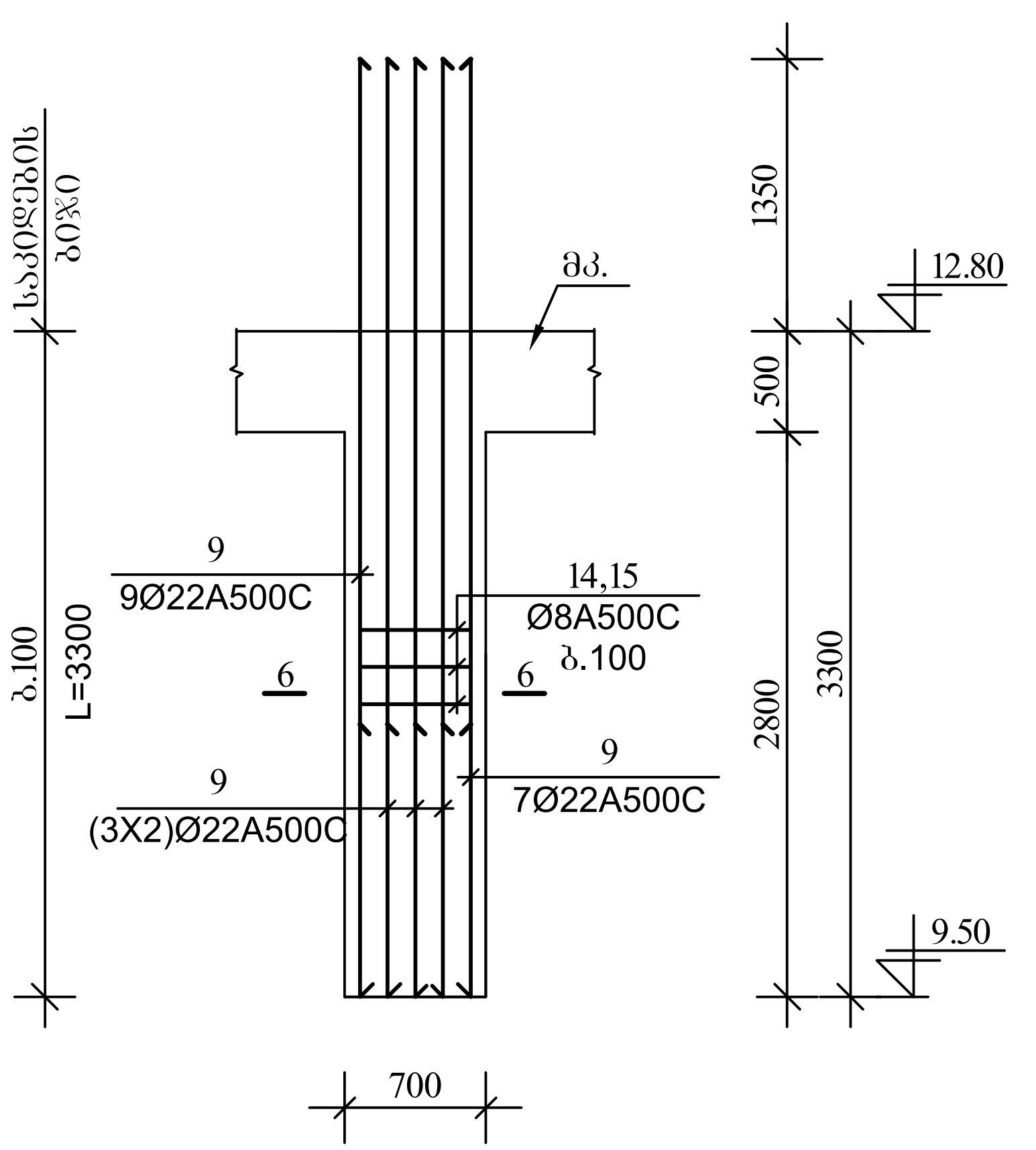

მონ. რკ.ბ. სვეტი
სვ-6 (ხედი 7-7)
მ. 1:50

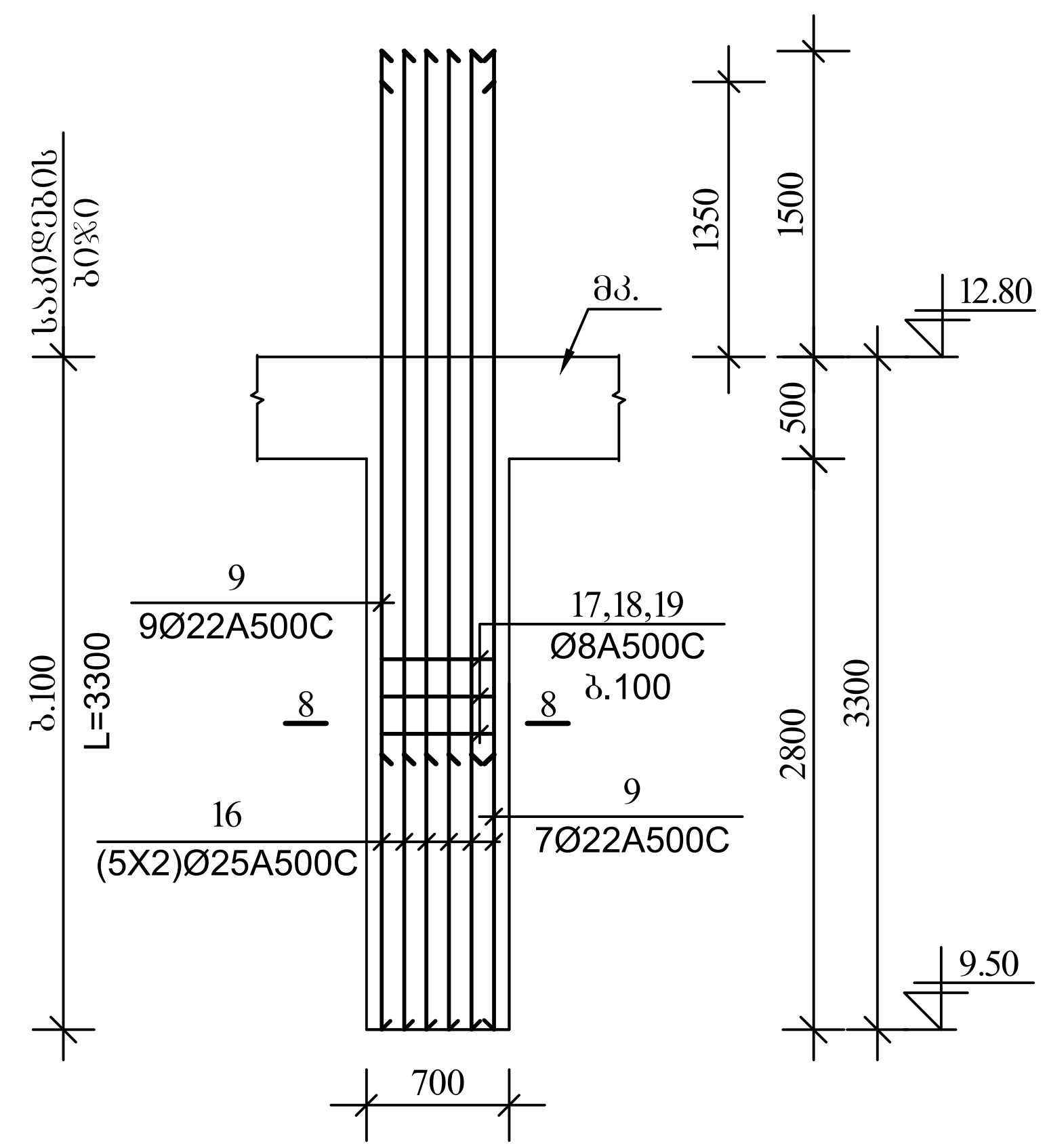

8–8
მ.1:20

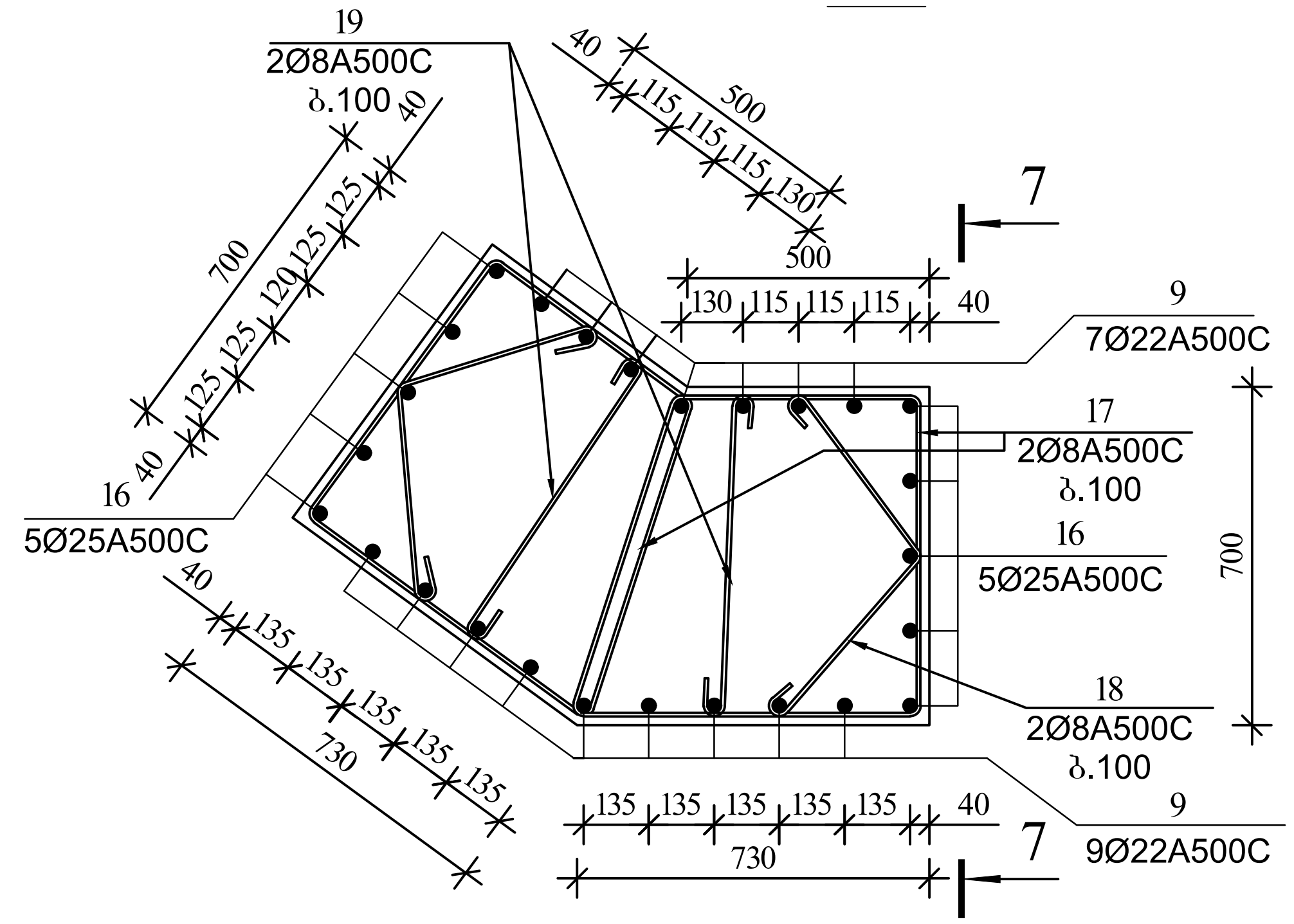

6–6
მ.1:20

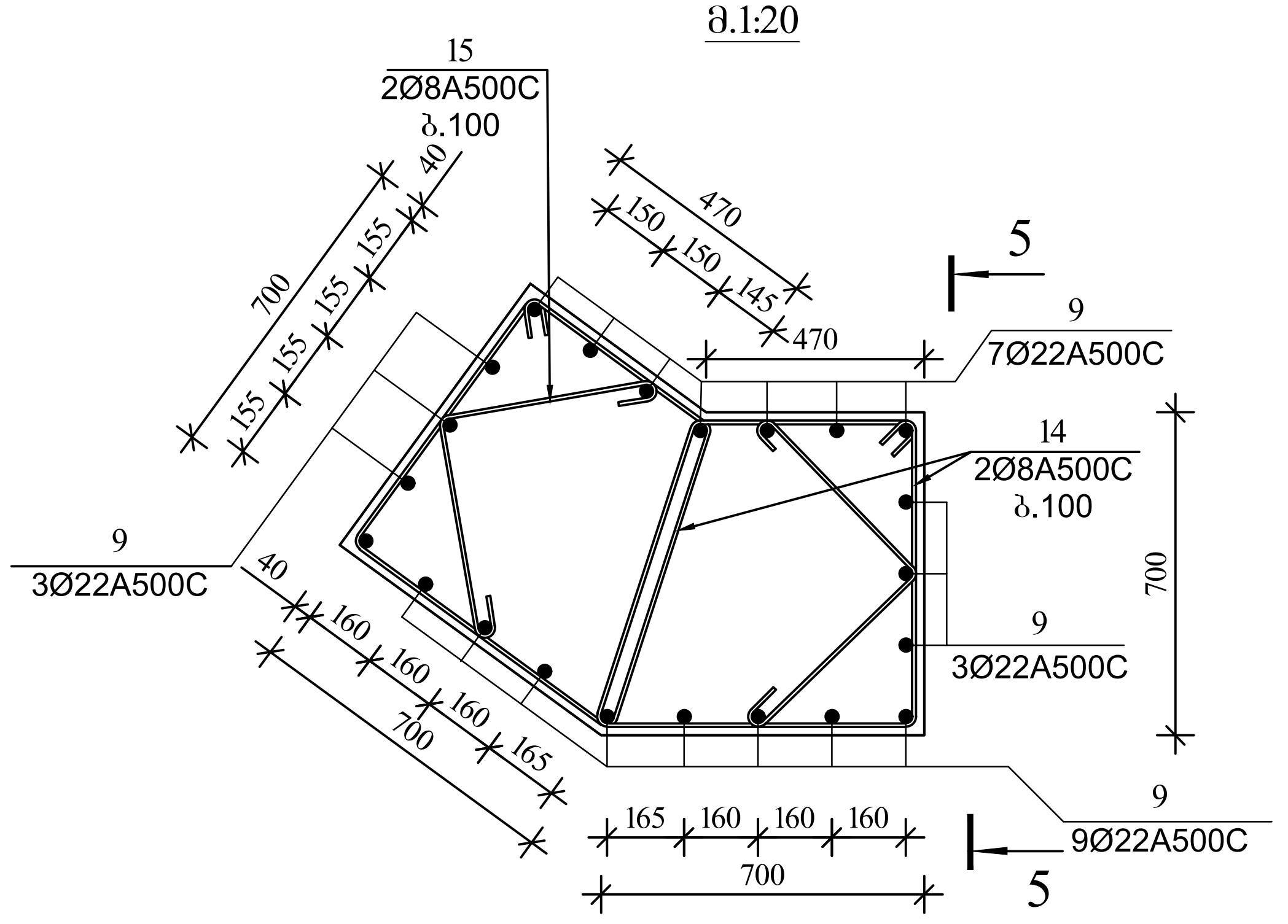

არმატურის სპეციფიკაცია							არმატურის ამოკრება				ჯამი (მასა კგ)
	პოზ №	ესკიზი	Ø მმ	L m	n c	nXL მ	Ø მმ	nXL მ	მასა კგ A500C	მასა კგ A250C	
1	2	3	4	5	6	7	8	9	10	11	12
სვ-5 n= 1	9	4650	22 A500C	4650	22	102.3	22 A500C	102.3	305.1	–	305.1
	14	590 660 690 800	8 A500C	2740	66	180.8	8 A240C	257.4	101.7		101.7
	15	470 490 100 100	8 A500C	1160	66	76.6	V= 2.70 მ³			B-25	2.7
სვ-6 n= 1	16	4800	25 A500C	4800	10	48.0	25 A500C	48.0	184.9	–	184.9
	9	4650	22 A500C	4650	16	74.4	22 A500C	74.4	221.9	–	221.9
	17	620 660 720 800	8 A500C	2800	66	184.8	8 A240C	313.5	123.8		123.8
	18	450 430 100 100	8 A500C	1080	66	71.3	ბეტონი				მ³
	19	670 100 100	8 A240C	870	66	57.4	V= 2.80 მ³			B-25	2.8

შ.პ.ს დრიმსი			მრავალბინიანი საცხოვრებელი სახლი ქ.თბილისში, დიღომი		
დირექტორი		მ.მესხი	კონსტრუქციული ნაწილი, ბლოკი A, მონ. რკ.ბ. ფილები		
არქიტექტორი		კ.მორჩილაძე			
კონსტრუქტორი		თ.კვინტრაძე	A	ფურც№	კ.ნ.ბ.A.მ.ს.№024
შეასრულა		ლ.ნონიაშვილი		ფურც.რაოდ.	№064

მონ.რკ.ბ სვეტების სამონტაჟო სქემა
▼12.80÷▼16.10 ბლოკი „A“ მ. 1:200

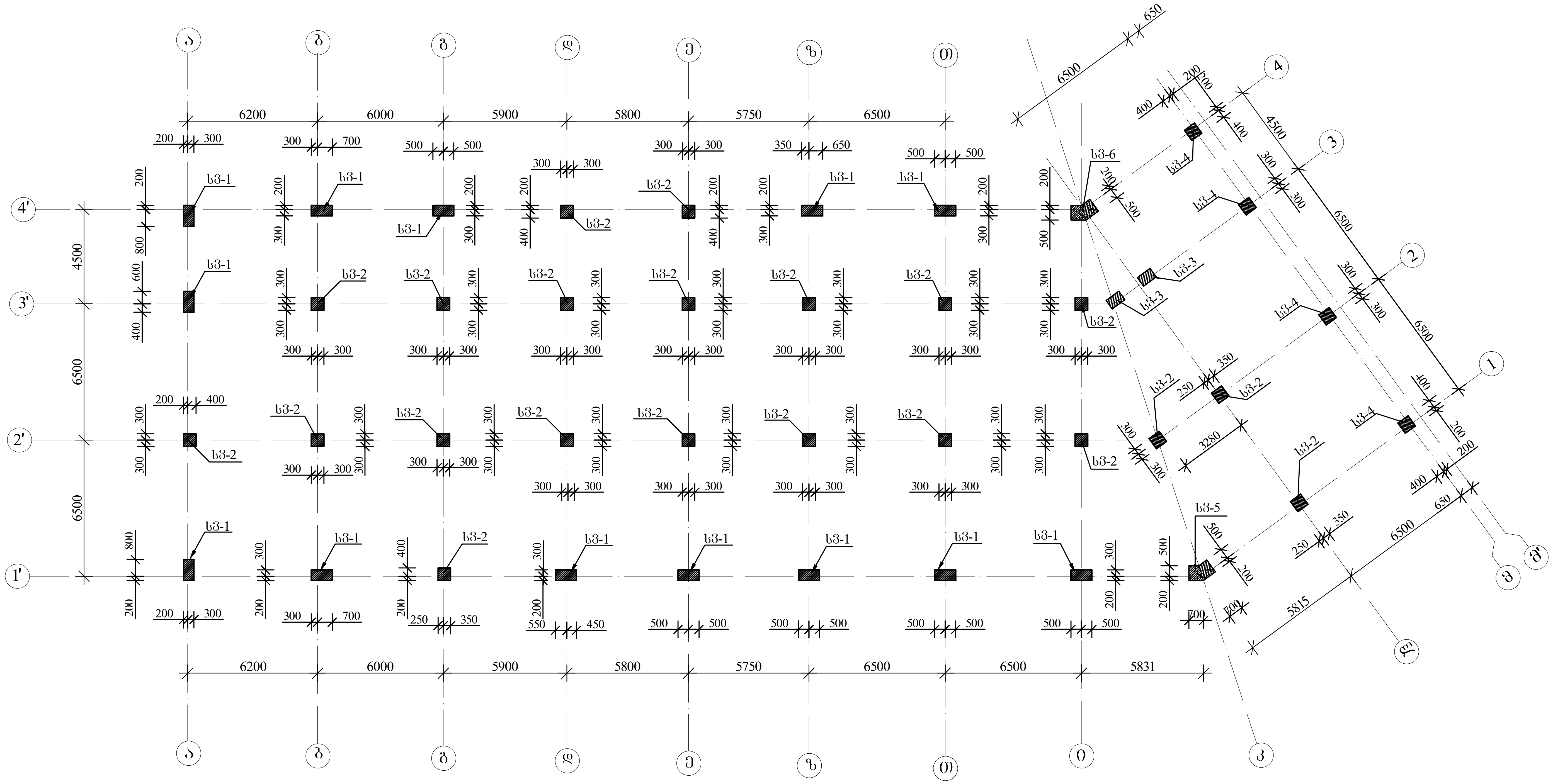

შ.პ.ს დრიმსი			მრავალბინიანი საცხოვრებელი სახლი თბილისში, დიღომი		
დირექტორი		მ.მესხი	კონსტრუქციული ნაწილი, ბლოკი A, მონ. რკ.ბ. ფილები		
არქიტექტორი		კ.მორჩილაძე			
კონსტრუქტორი		თ.კვინტრაძე	A	ფურცN°	კ.ნ.ბ.A.მ.ს.N°025
შეასრულა		ლ.ნონიაშვილი		ფურც.რაოდ.	N°064

მოწ. რკ.ბ. სვეტი
სვ-1 მ. 1:50

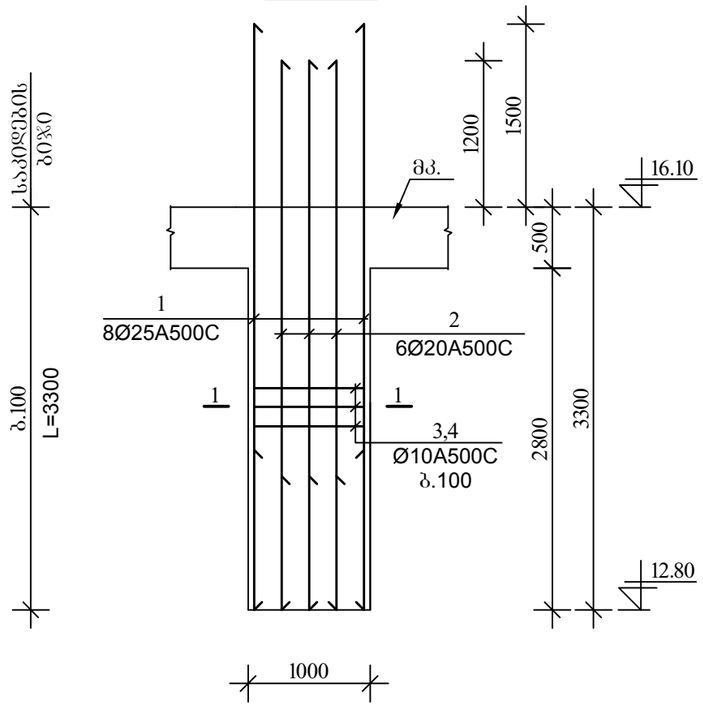

მოწ. რკ.ბ. სვეტი
სვ-2 მ. 1:50

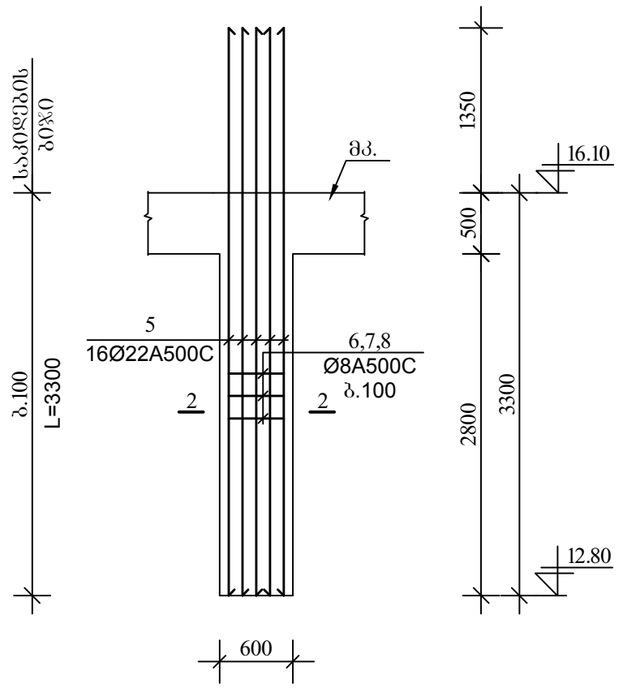

2–2
მ.1:20

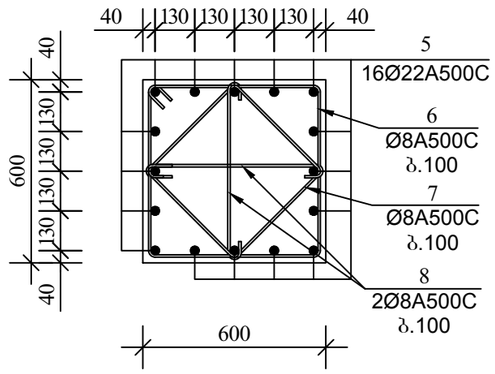

1–1
მ.1:20

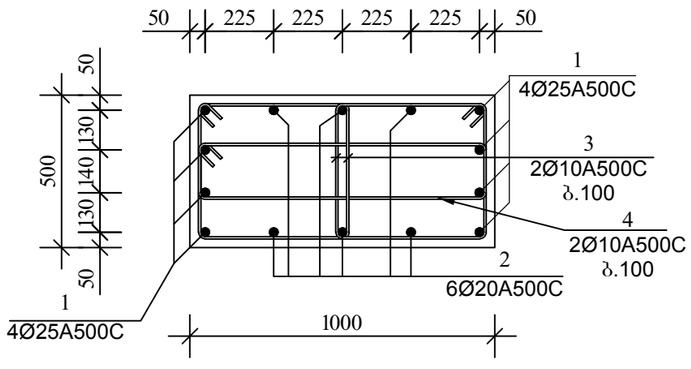

არმატურის სპეციფიკაცია							არმატურის ამოკრეფა				ჯამი (მასა კგ)
	პოზ №	ესკიზი	ø მმ	L m	n c	nXL მ	ø მმ	nXL მ	მასა A500C	მასა A250C	
1	2	3	4	5	6	7	8	9	10	11	12
სვ-1 n= 13	1	4800	25 A500C	4800	8	38.4	25 A500C	38.4	147.9	–	1,922.6
	2	4500	20 A500C	4500	6	27.0	20 A500C	27.0	66.6	–	865.2
	3	600 / 460 500 560	10 A500C	2120	66	139.9	10 A240C	223.1	88.1		1,145.5
	4	1060 / 200 960 300	10 A500C	2520	33	83.2	ბეტონი				მ³
							v= 1.70 მ³			B-25	22.1
სვ-2 n= 21	5	4650	22 A500C	4650	16	74.4	22 A500C	74.4	221.9	–	4,659.9
	6	660 / 560 560 660	8 A500C	2440	33	80.5	8 A240C	190.1	75.1		1,576.7
	7	500 / 400 400 500	8 A500C	1800	33	59.4	ბეტონი				მ³
	8	560 / 100 ⌒ 100	8 A240C	760	66	50.2	v= 1.20 მ³			B-25	25.2

მ.პ. დრმხი	მშენებელი საქართველოს ტექნიკური უნივერსიტეტის ქ.თბილისში, დიღომი	კონსტრუქციული ნაწილი, ბეტონის მარკ. ფილები	პროექტის №: 064
			ა.ბ.ბ.A.ვ.ს.№026
			ფურცლის №:
		A	ფურცლების რაოდ.:

დირექტორი		ხელმძღვანელი	
კონსტრუქტორი		პროექტირების ჯგუფის უფროსი	
შემსრულებელი	დ.ნონიაშვილი	ო.ჯიბლაძე	ა.ლორთქიფანიძე

მონ. რკ.ბ. სვეტი
სვ-3 მ. 1:50

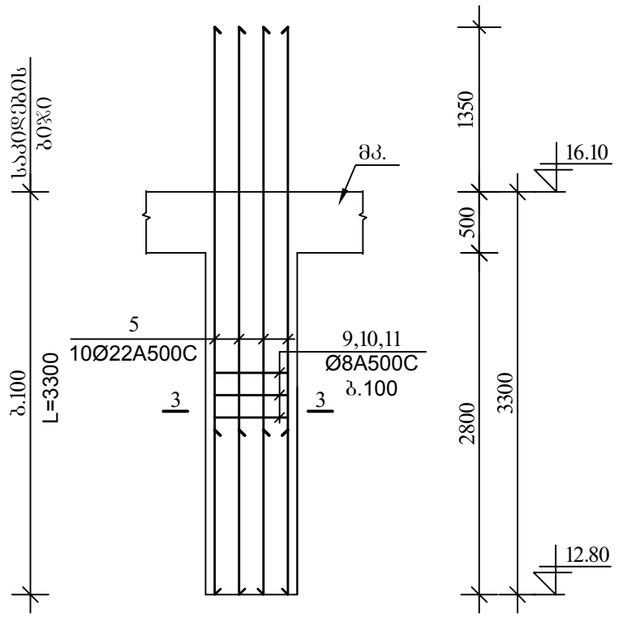

მონ. რკ.ბ. სვეტი
სვ-4 მ. 1:50

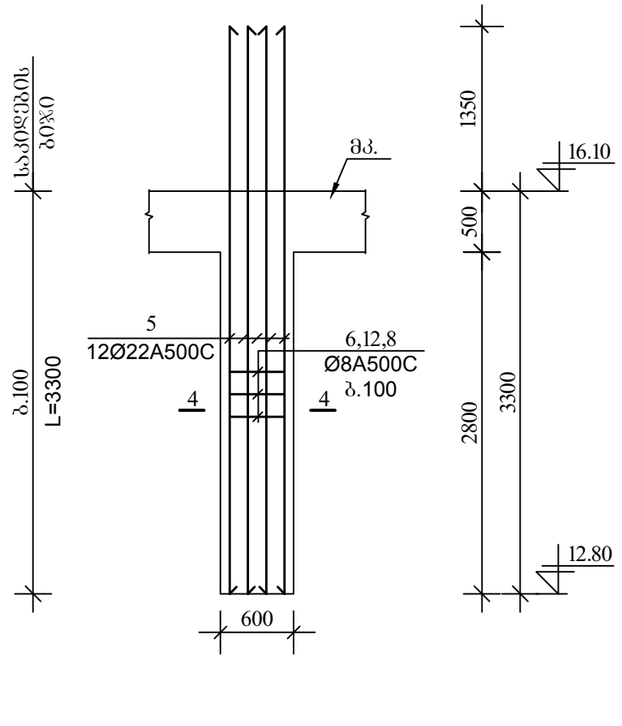

4–4
მ.1:20

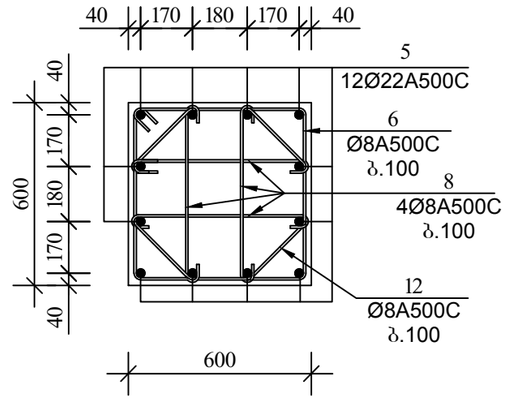

3–3
მ.1:20

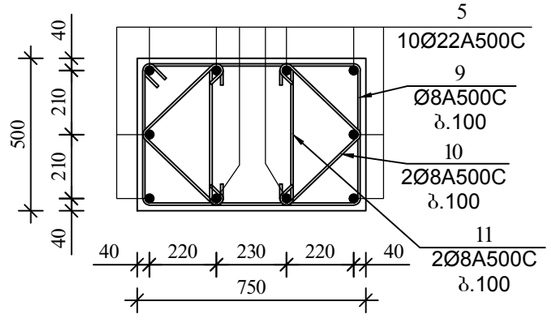

არმატურის სპეციფიკაცია							არმატურის ამოკრება				ჯამი (მასა კგ)
	პოზ №	ესკიზი	Ø მმ	L m	n c	nXL მ	Ø მმ	nXL მ	მასა A500C	მასა A250C	
1	2	3	4	5	6	7	8	9	10	11	12
სვ-3 n= 2	5	4650	22 A500C	4650	10	46.5	22 A500C	46.5	138.7	–	277.4
	9	810 460 710 560	8 A500C	2540	33	83.8	8 A240C	186.8	73.8		147.6
	10	350 350 100 100	8 A500C	900	66	59.4	ბეტონი				მ³
	11	460 100 100	8 A240C	660	66	43.6	v= 1.20 მ³			B-25	2.4
სვ-4 n= 4	5	4650	22 A500C	4650	12	55.8	22 A500C	55.8	166.4	–	665.7
	6	660 560 560 660	8 A500C	2440	33	80.5	8 A240C	154.4	61.0		244.0
	12	380 230 280 330 230 280 230 280	8 A500C	2240	33	73.9	ბეტონი v= 1.60 მ³			B-25	მ³ 6.4
	8	560 100 100	8 A240C	760	132	100.3					

მ.პ.ს დრმბი	მფსხი	კონსტრუქციული ნაწილი, ბრტყელი A, მონ. რკ.ბ. ფილებით	პროექტის სახელწოდება: მრავალფენიანი საცხოვრებელი კომპლექსი, ფილიალით, ფილიალით
	ავტორი		
	კონსულტანტი		
	შემოწმებული		
	დირექტორი		

პროექტის №	პროექტის №	პროექტის №
პროექტის №	პროექტის №	პროექტის №
A		

მრ6. რკ.ბ. სვეტი
სვ-5 (ხედი 5-5)
მ. 1:50

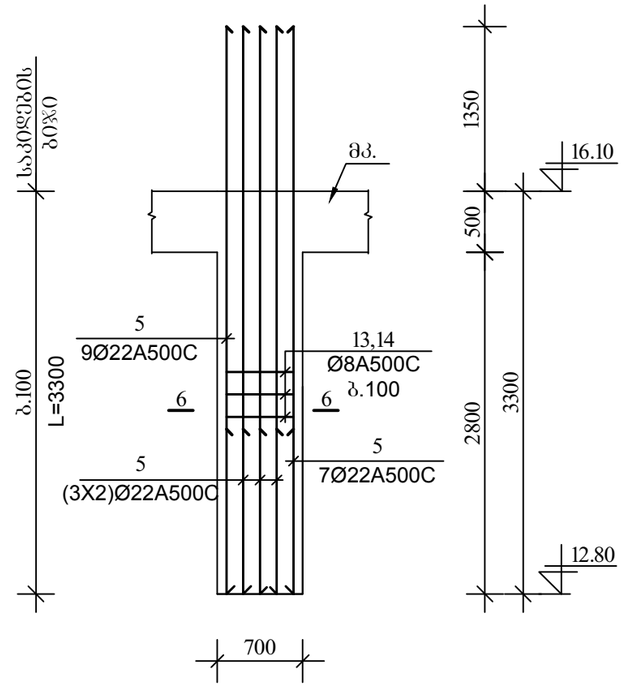

მრ6. რკ.ბ. სვეტი
სვ-6 (ხედი 7-7)
მ. 1:50

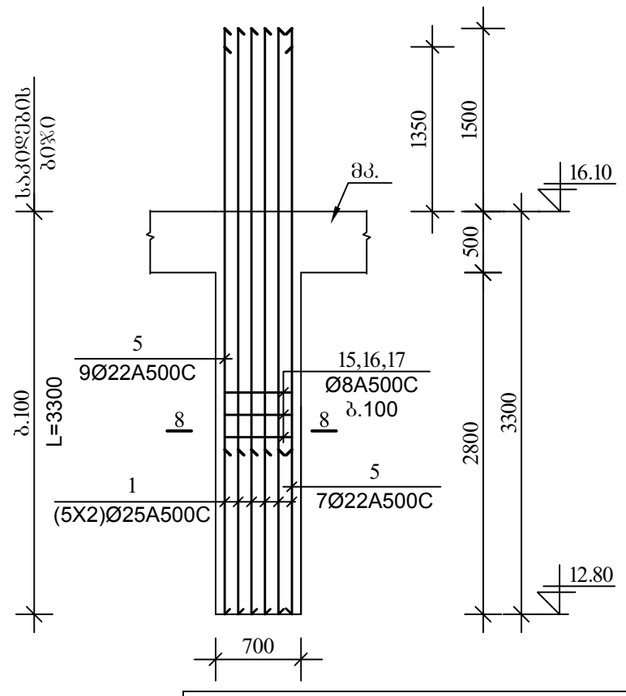

8–8
მ.1:20

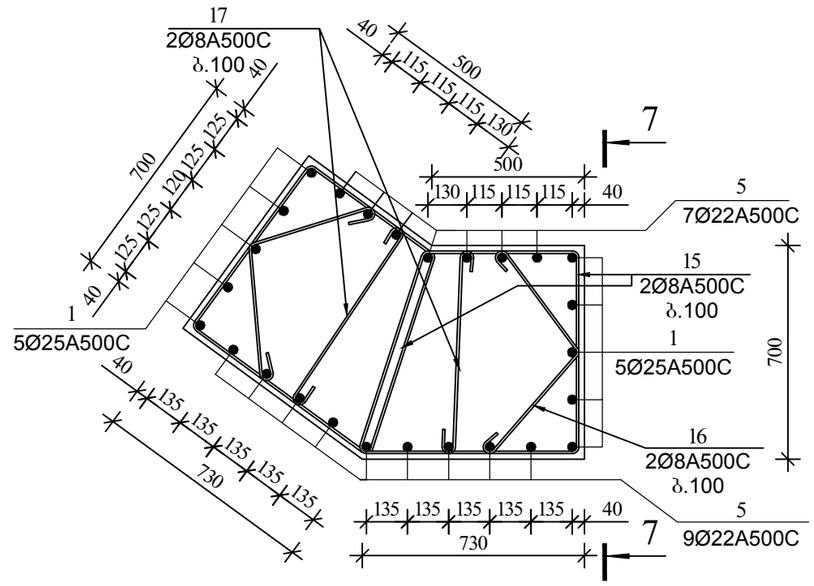

6–6
მ.1:20

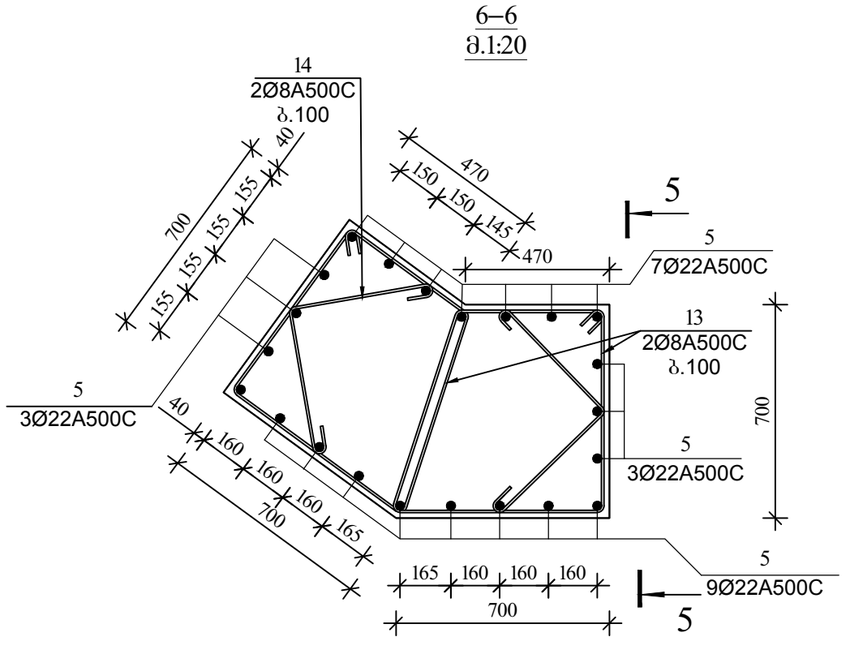

არმატურის სპეციფიკაცია							არმატურის ამოკრება				ჯამი (მასა კბ)
	პოზ №	ესკიზი	ø მმ	L m	n c	nXL მ	ø მმ	nXL მ	მასა A500C	კბ A250C	
1	2	3	4	5	6	7	8	9	10	11	12
სვ-5 n= 1	5	4650	22 A500C	4650	22	102.3	22 A500C	102.3	305.1	–	305.1
	13	590 660 690 800	8 A500C	2740	66	180.8	8 A240C	257.4	101.7		101.7
	14	470 490 100 100	8 A500C	1160	66	76.6	v= 2.70 მ³			B-25	2.7
სვ-6 n= 1	1	4800	25 A500C	4800	10	48.0	25 A500C	48.0	184.9	–	184.9
	5	4650	22 A500C	4650	16	74.4	22 A500C	74.4	221.9	–	221.9
	15	620 660 720 800	8 A500C	2800	66	184.8	8 A240C	313.5	123.8		123.8
	16	450 430 100 100	8 A500C	1080	66	71.3	ბეტონი				მ³
	17	670 100 100	8 A240C	870	66	57.4	v= 2.80 მ³			B-25	2.8

შპს დრიმსი			მრავალბინიანი საცხოვრებელი სახლი ქ.თბილისში, დიღომი		
დირექტორი		მ.მესხი	კონსტრუქციული ნაწილი, ბლოკი A, მრ6. რკ.ბ. ფილები		
არქიტექტორი		კ.მორჩილაძე			
კონსტრუქტორი		თ.კვინტრაძე	A	შურცN№	კ.ნ.ბ.A.მ.ს.№028
შემასრულა		ლ.ნონიაშვილი		შურც.რაოდ.	№064

მონ.რკ.ბ სვეტების სამონტაჟო ბეგმა
▼16.10÷▼19.40 ბლოკი „**A**“ მ. 1:200

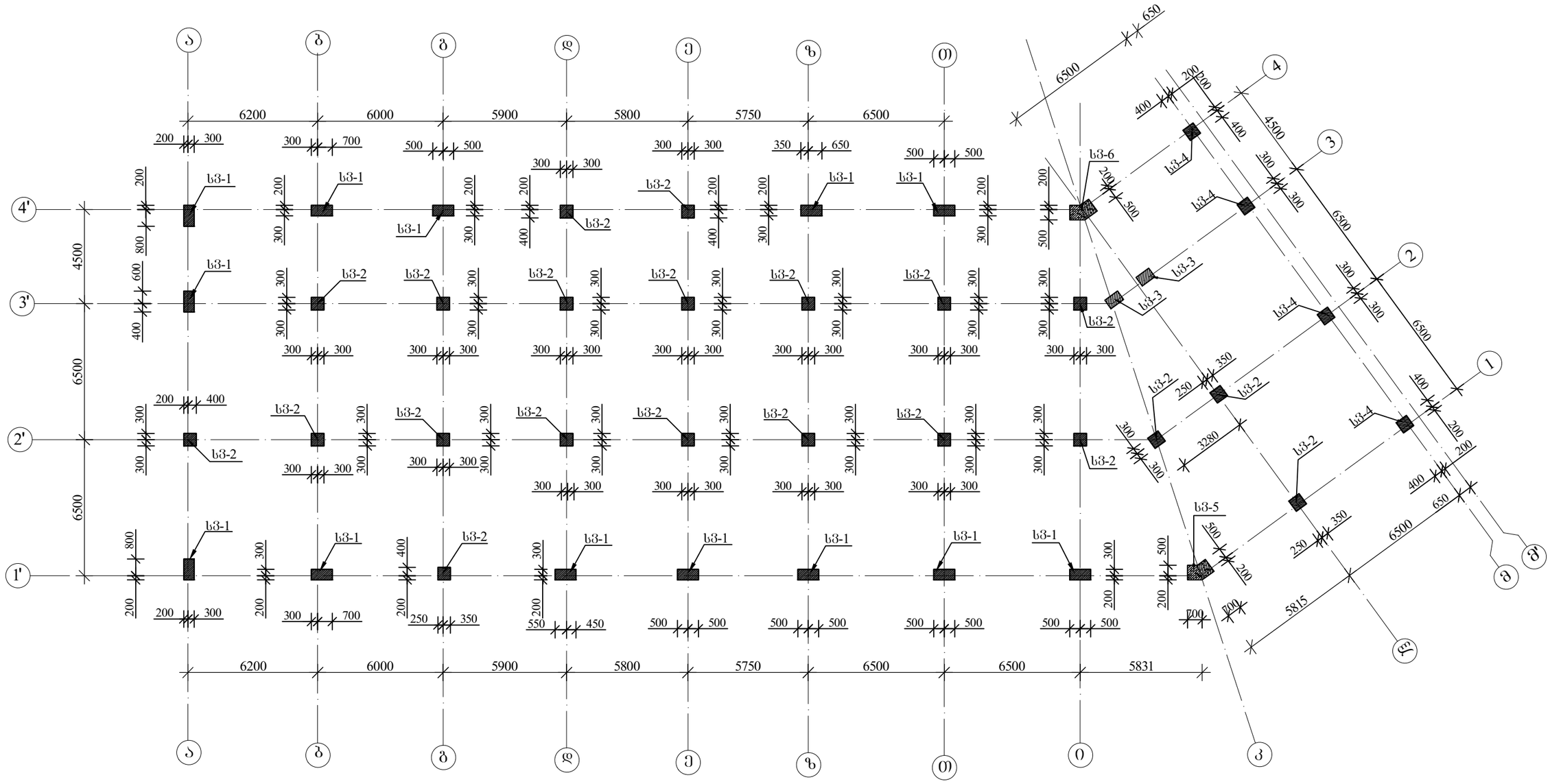

შ.პ.ს დრიმსი			მრავალბინიანი საცხოვრებელი სახლი ქ.თბილისში, დიღომი
დირექტორი		მ.მესხი	კონსტრუქციული ნაწილი, ბლოკი A, მონ. რკ.ბ. ფილები
არქიტექტორი		კ.მორჩილაძე	
კონსტრუქტორი		თ.კვინტრაძე	ფურც№ კ.ნ.ბ.A.მ.ს.№029
შეასრულა		ლ.ნოღინაშვილი	ფურც.რაოდ. №064

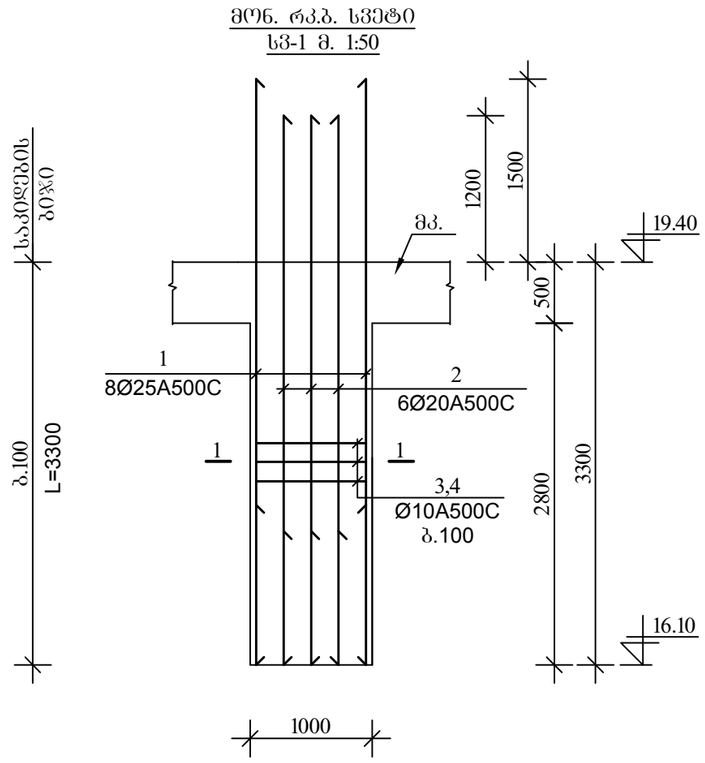

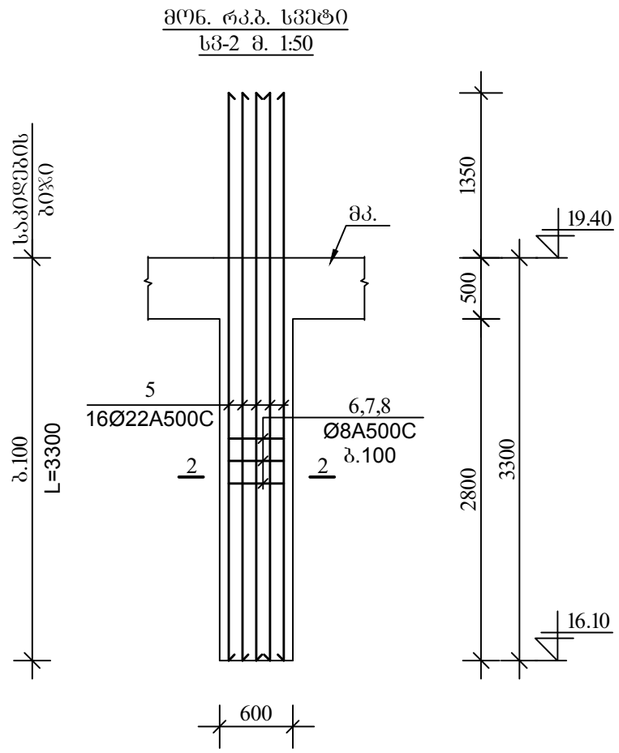

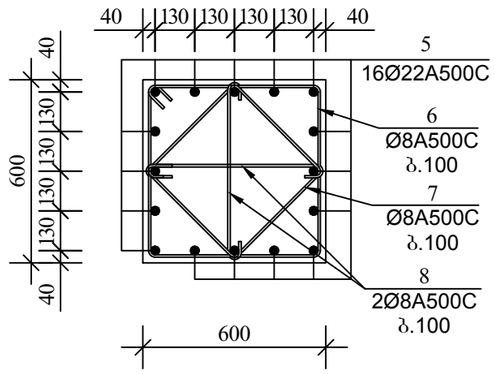

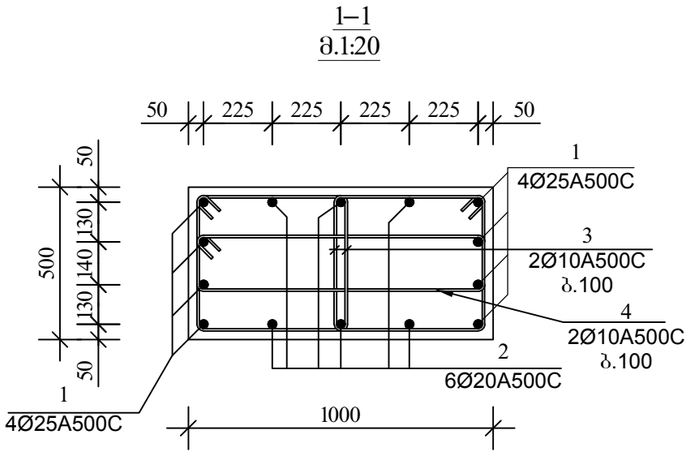

არმატურის სპეციფიკაცია							არმატურის ამოკრეფა				ჯამი (მასა კბ)
	პოზ №	ესკიზი	Ø მმ	L m	n c	nXL მ	Ø მმ	nXL მ	მასა A500C	კბ A250C	
1	2	3	4	5	6	7	8	9	10	11	12
სვ-1 n= 13	1	4800	25 A500C	4800	8	38.4	25 A500C	38.4	147.9	–	1,922.6
	2	4500	20 A500C	4500	6	27.0	20 A500C	27.0	66.6	–	865.2
	3	600 / 460 [500] 560	10 A500C	2120	66	139.9	10 A240C	223.1	88.1		1,145.5
	4	1060 / 200 [960] 300	10 A500C	2520	33	83.2	ბეტონი				მ³
							v= 1.70 მ³			B-25	22.1
სვ-2 n= 21	5	4650	22 A500C	4650	16	74.4	22 A500C	74.4	221.9	–	4,659.9
	6	660 / 560 [560] 660	8 A500C	2440	33	80.5	8 A240C	190.1	75.1		1,576.7
	7	500 / 400 [400] 500	8 A500C	1800	33	59.4	ბეტონი				მ³
	8	560 / 100 ⌒ 100	8 A240C	760	66	50.2	v= 1.20 მ³			B-25	25.2

მ.პ. დრმხი	მპსხი	მრავალბინიანი საცხოვრებელი ქობულეთში, დღეში	
	პორექტორი	კონსტრუქციული ნაწილი, პრეფაბრიკატული მონ. რკ.ბ. ფილები	
	პრეფექტორი		ა ნ ბ A მ ს № 030
	კონსტრუქტორი	A	ფურცლის №
	შესრულა		ფურცლების № 064

მონ. რკ.ბ. სვეტი
სვ-3 მ. 1:50

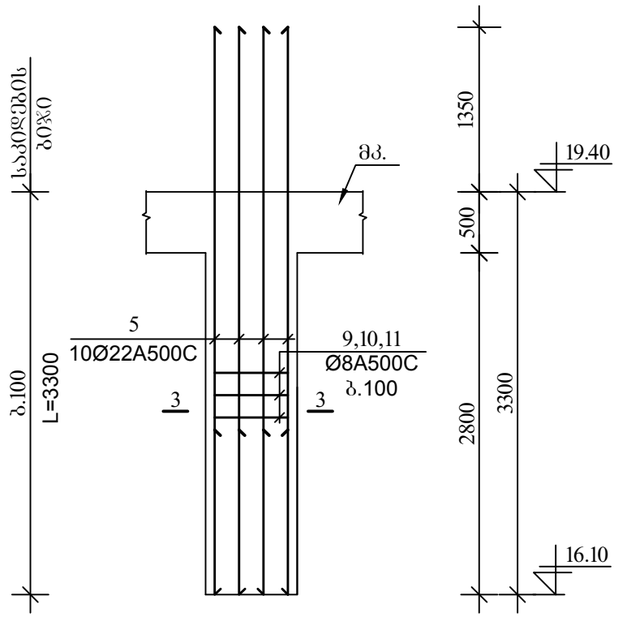

მონ. რკ.ბ. სვეტი
სვ-4 მ. 1:50

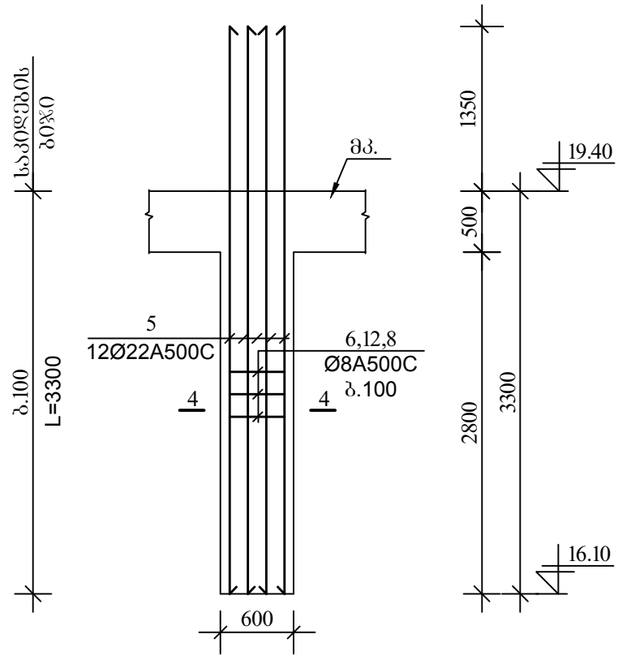

4–4
მ.1:20

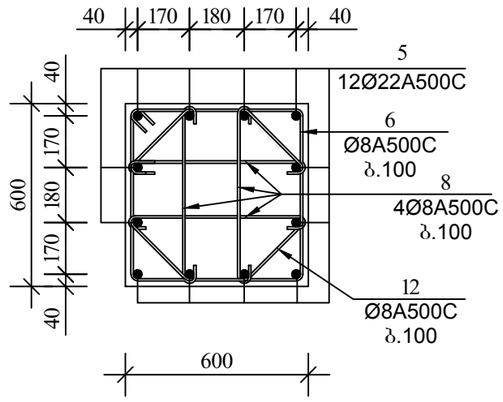

3–3
მ.1:20

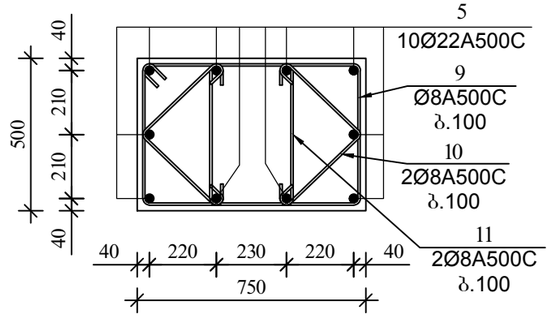

არმატურის სპეციფიკაცია							არმატურის ამოკრება				ჯამი (მასა კგ)
	პოზ №	ესკიზი	Ø მმ	L m	n c	nXL მ	Ø მმ	nXL მ	მასა კგ A500C	მასა კგ A250C	
1	2	3	4	5	6	7	8	9	10	11	12
სვ-3 n= 2	5	4650	22 A500C	4650	10	46.5	22 A500C	46.5	138.7	–	277.4
	9	810 460 710 560	8 A500C	2540	33	83.8	8 A240C	186.8	73.8		147.6
	10	350 350 100 100	8 A500C	900	66	59.4	ბეტონი				მ³
	11	460 100 100	8 A240C	660	66	43.6	v= 1.20 მ³			B-25	2.4
სვ-4 n= 4	5	4650	22 A500C	4650	12	55.8	22 A500C	55.8	166.4	–	665.7
	6	660 560 560 660	8 A500C	2440	33	80.5	8 A240C	154.4	61.0		244.0
	12	380 230 280 330 230 280 230 280	8 A500C	2240	33	73.9	ბეტონი v= 1.60 მ³			B-25	მ³ 6.4
	8	560 100 100	8 A240C	760	132	100.3					

შპს ლრიმი	მფსნი	ბრუნვალენიანი სატრანსფორმატორო ქვესადგური
	ხელმძღვანელი	კონსტრუქციული ნაწილი, ბრუნვის A, მონ. რკ.ბ. სვეტები
	პროექტის ავტორი	ან.ბაბ.№031
	კონსტრუქტორი	ფურც№
	შესრულება	ფურც.რაოდ. №064

მოწ. რკ.ბ. სვეტი
სვ-5 (ხედი 5-5)
მ. 1:50

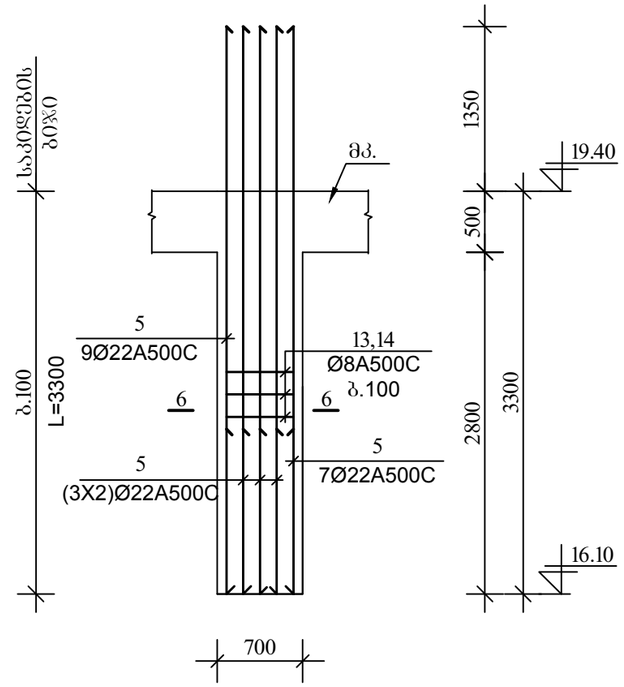

მოწ. რკ.ბ. სვეტი
სვ-6 (ხედი 7-7)
მ. 1:50

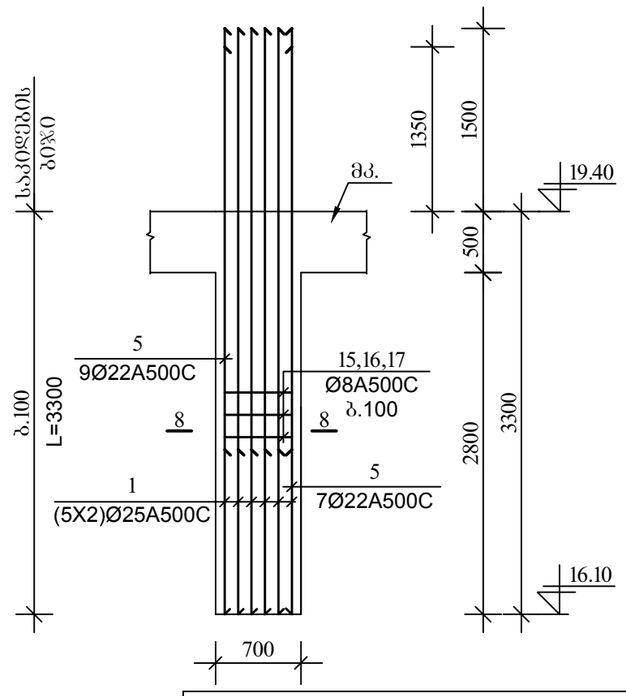

8–8
მ.1:20

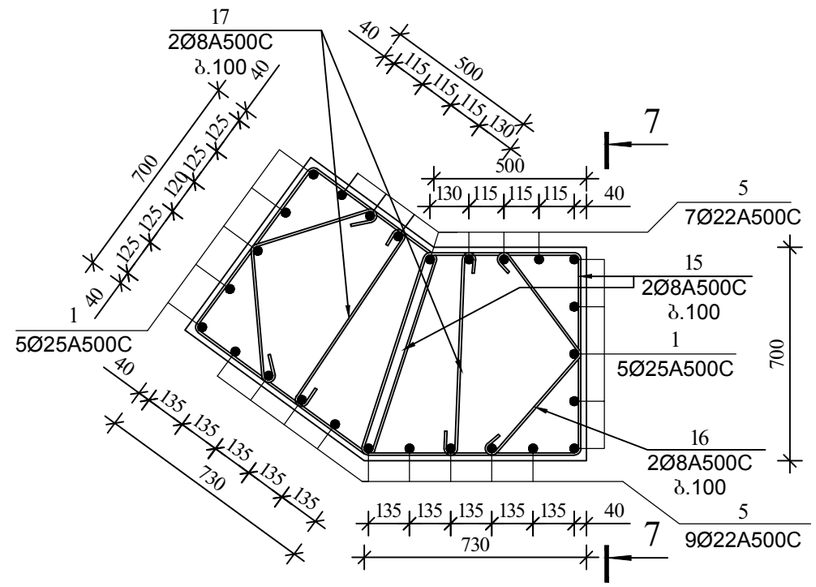

6–6
მ.1:20

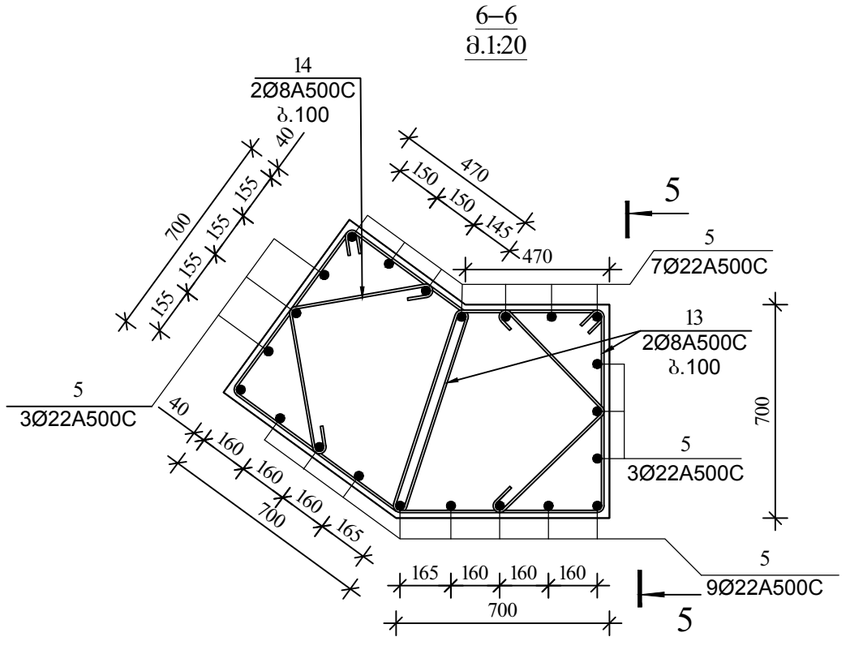

არმატურის სპეციფიკაცია							არმატურის ამოკრება				ჯამი (მასა კბ)
	პოზ №	ესკიზი	Ø მმ	L m	n c	nXL მ	Ø მმ	nXL მ	მასა A500C	კბ A250C	
1	2	3	4	5	6	7	8	9	10	11	12
სვ-5 n= 1	5	4650	22 A500C	4650	22	102.3	22 A500C	102.3	305.1	–	305.1
	13	590 660 690 800	8 A500C	2740	66	180.8	8 A240C	257.4	101.7		101.7
	14	470 490 100 100	8 A500C	1160	66	76.6	v= 2.70 მ³			B-25	2.7
სვ-6 n= 1	1	4800	25 A500C	4800	10	48.0	25 A500C	48.0	184.9	–	184.9
	5	4650	22 A500C	4650	16	74.4	22 A500C	74.4	221.9	–	221.9
	15	620 660 720 800	8 A500C	2800	66	184.8	8 A240C	313.5	123.8		123.8
	16	450 430 100 100	8 A500C	1080	66	71.3	ბეტონი				მ³
	17	670 100 100	8 A240C	870	66	57.4	v= 2.80 მ³			B-25	2.8

შპს დრიმსი			მრავალბინიანი საცხოვრებელი სახლი ქ.თბილისში, დიღომი		
დირექტორი		მ.მესხი	კონსტრუქციული ნაწილი, ბლოკი A, მოწ. რკ.ბ. ფილები		
არქიტექტორი		კ.მორჩილაძე			
კონსტრუქტორი		თ.კვინტრაძე	A	შურცN№	კ.ნ.ბ.A.მ.ს.№032
შემასრულა		ლ.ნონიაშვილი		შურც.რაოდ.	№064

მონ.რკ.ბ სვეტების სამონტაჟო გეგმა
▼19.40÷▼22.70 ბლოკი „A" მ. 1:200

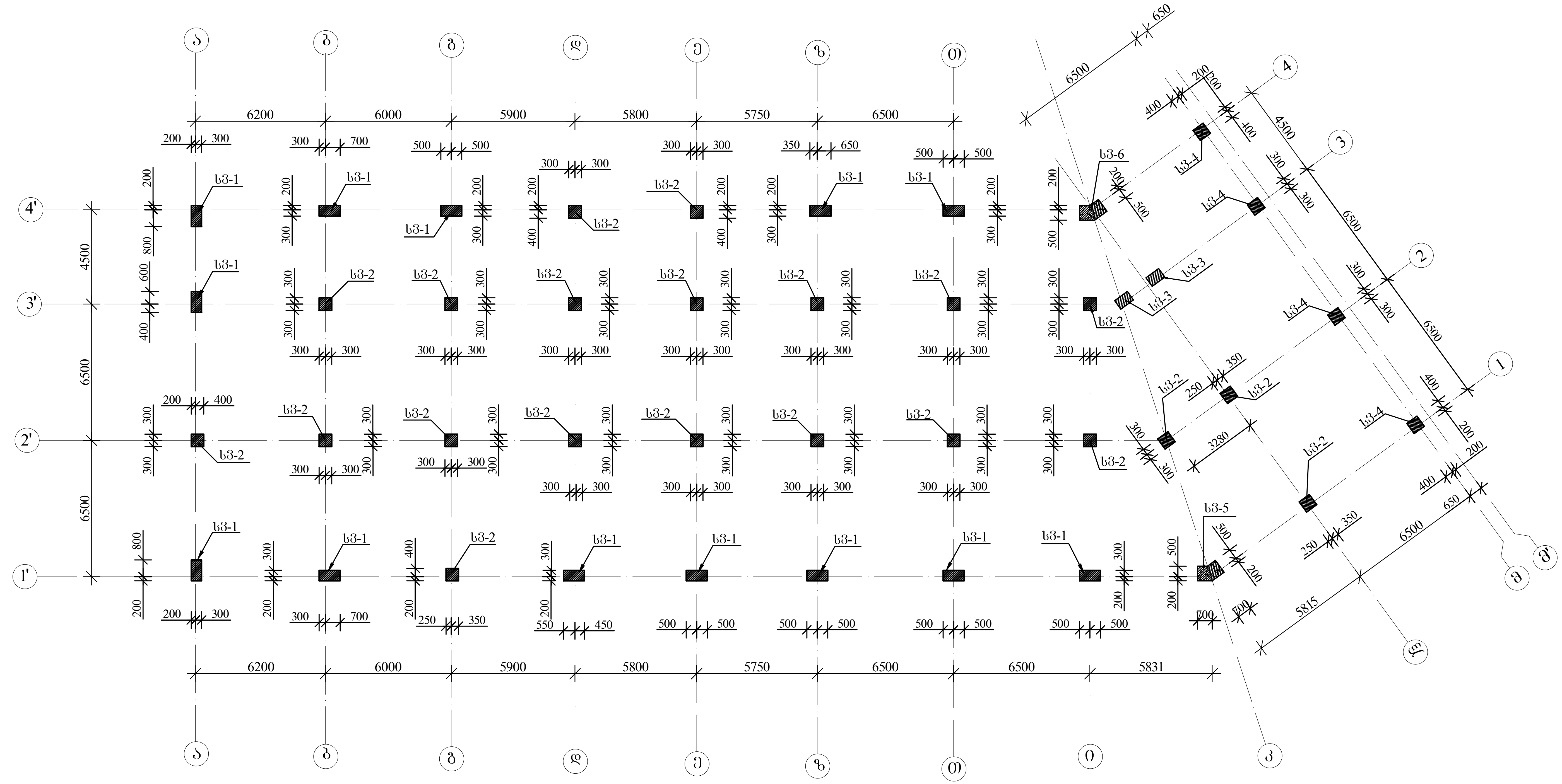

შ.პ.ს დრიმსი			მრავალბინიანი საცხოვრებელი სახლი ქ.თბილისში, დიღომში		
დირექტორი		მ.მესხი	კონსტრუქციული ნაწილი, ბლოკი A, მონ. რკ.ბ. ფილები		
არქიტექტორი		კ.მორჩილაძე			
კონსტრუქტორი		თ.კვინტრაძე	A	ფურცN	კ.ნ.ბ.A.მ.ს.№033
შეასრულა		ლ.ნონიაშვილი		ფურც.რაოდ.	№064

მონ. რკ.ბ. სვეტი
სვ-1 მ. 1:50

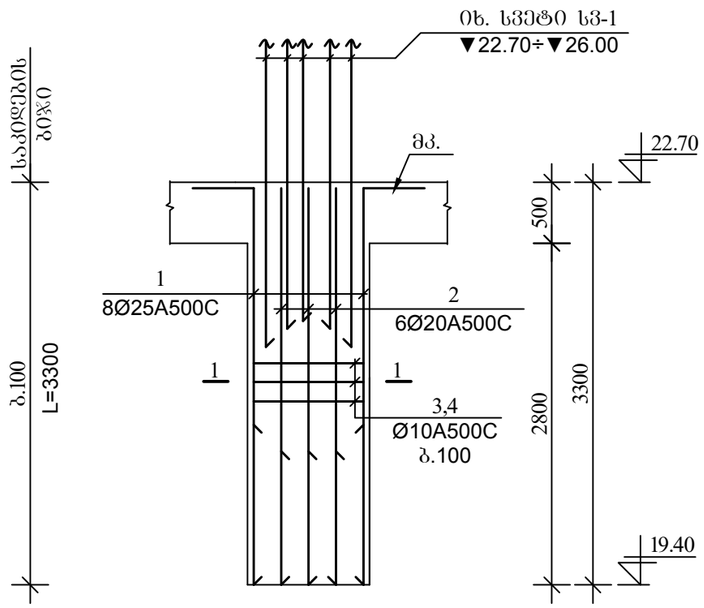

მონ. რკ.ბ. სვეტი
სვ-2 მ. 1:50

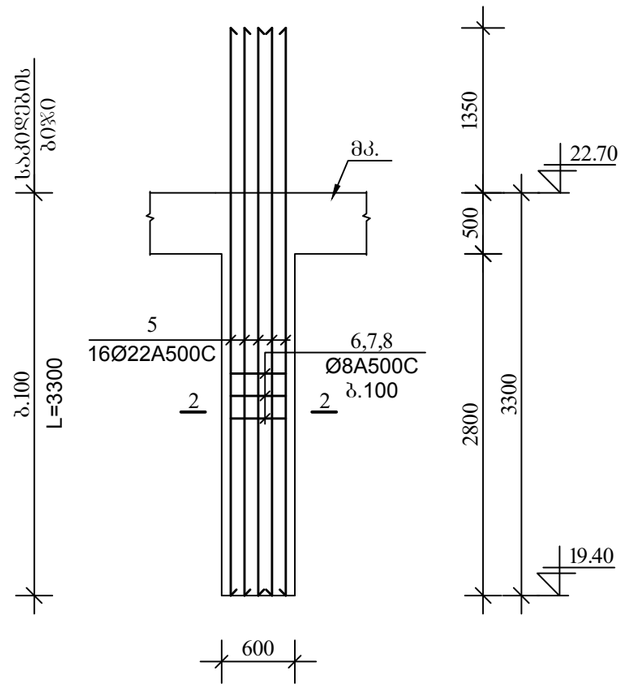

2–2
მ.1:20

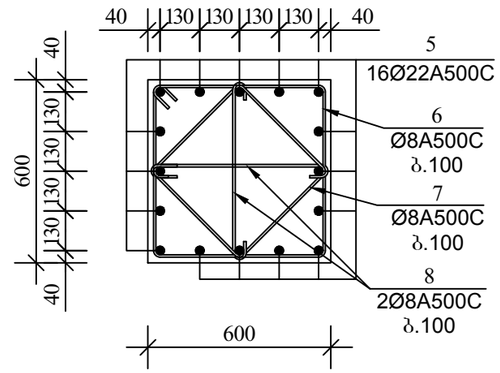

1–1
მ.1:20

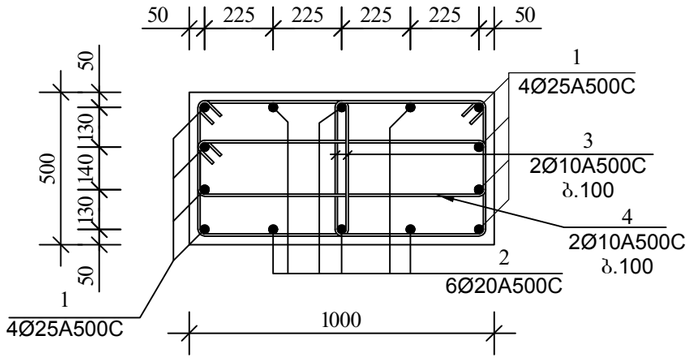

არმატურის სპეციფიკაცია							არმატურის ამოკრება				ჯამი (მასა კბ)
	პოზ №	ესკიზი	ø მმ	L m	n c	nXL მ	ø მმ	nXL მ	მასა A500C	კბ A250C	
1	2	3	4	5	6	7	8	9	10	11	12
სვ-1 n= 13	1	500 | 3250	25 A500C	3750	8	30.0	25 A500C	30.0	115.5	–	1,502.0
	2	300 | 3250	20 A500C	3550	6	21.3	20 A500C	21.3	52.5	–	682.5
	3	600 / 460 | 500 | 560	10 A500C	2120	66	139.9	10 A240C	223.1	88.1		1,145.5
	4	1060 / 200 | 960 | 300	10 A500C	2520	33	83.2	ბეტონი				მ³
							v= 1.70 მ³			B-25	22.1
სვ-2 n= 21	5	4650	22 A500C	4650	16	74.4	22 A500C	74.4	221.9	–	4,659.9
	6	660 / 560 | 560 | 660	8 A500C	2440	33	80.5	8 A240C	190.1	75.1		1,576.7
	7	500 / 400 | 400 | 500	8 A500C	1800	33	59.4	ბეტონი				მ³
	8	560 / 100 ⌒ 100	8 A240C	760	66	50.2	v= 1.20 მ³			B-25	25.2

მრავალბინიანი საცხოვრებელი კორპუსი №2, ქ.თბილისში, დიღომი	კორპუსის მშენებლობის ნაწილი, პრიორიტეტული მოც. რკბ. ფილებით	პროექტის №№	№064
		ფურც.№	ფურც.რაოდ.
		A	
შპს დიმბი			
დირექტორი	მ.ფხაკაძე		
პროექტორი	ა.ჯორბენაძე		
კონსტრუქტორი	თ.პატარაია		
შესრულა	ლ.ნოღაიდელი		

მონ. რკ.ბ. სვეტი
სვ-3 მ. 1:50

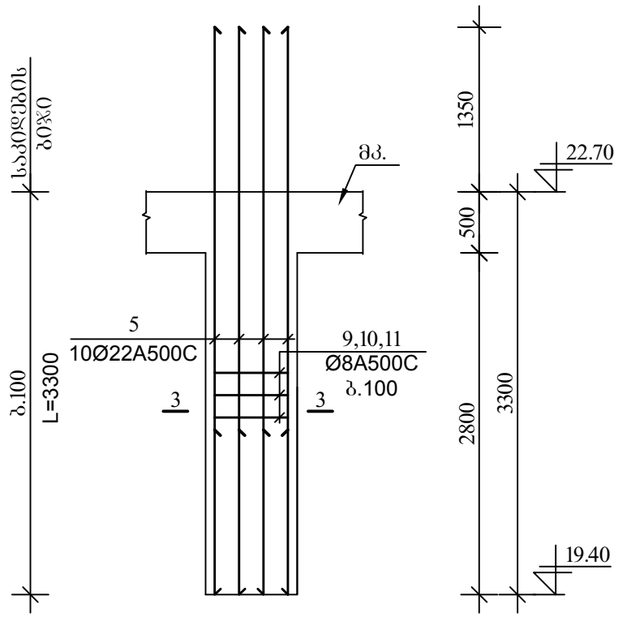

მონ. რკ.ბ. სვეტი
სვ-4 მ. 1:50

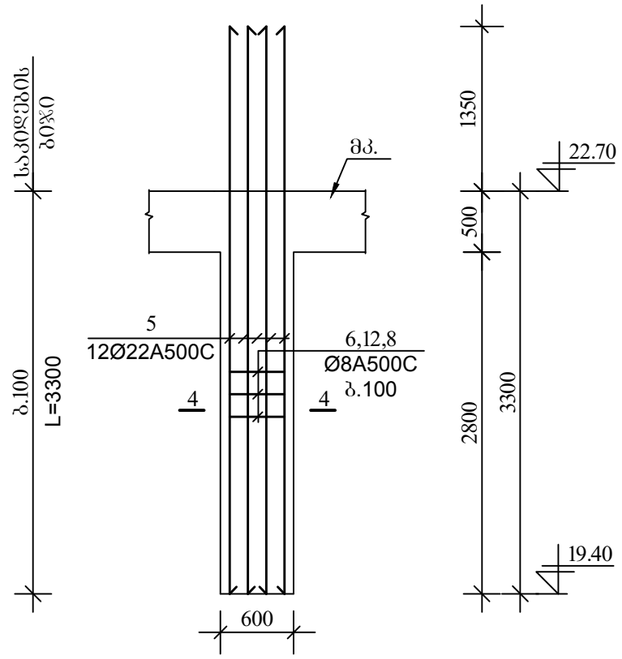

4–4
მ.1:20

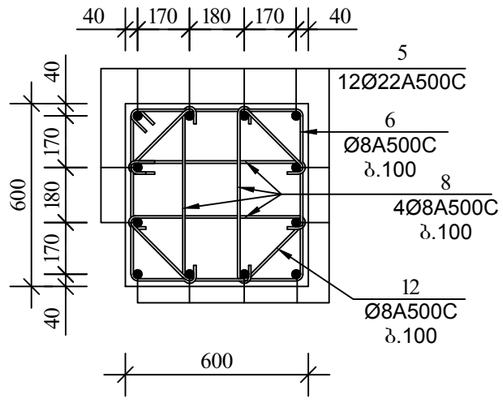

3–3
მ.1:20

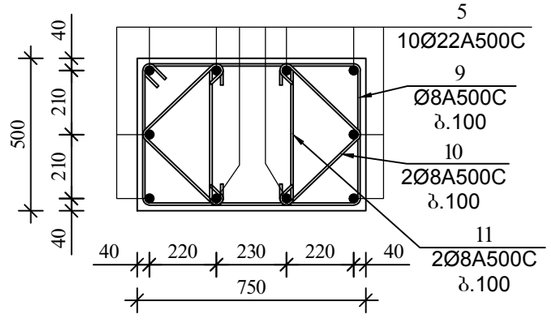

არმატურის სპეციფიკაცია							არმატურის ამოკრეფა				ჯამი (მასა კბ)
	პოზ №	ესკიზი	ø მმ	L m	n c	nXL მ	ø მმ	nXL მ	მასა A500C	მასა A250C	
1	2	3	4	5	6	7	8	9	10	11	12
სვ-3 n= 2	5	4650	22 A500C	4650	10	46.5	22 A500C	46.5	138.7	–	277.4
	9	810 / 460 710 560	8 A500C	2540	33	83.8	8 A240C	186.8	73.8		147.6
	10	350 350 / 100 100	8 A500C	900	66	59.4	ბეტონი				მ³
	11	460 / 100 100	8 A240C	660	66	43.6	v= 1.20 მ³			B-25	2.4
სვ-4 n= 4	5	4650	22 A500C	4650	12	55.8	22 A500C	55.8	166.4	–	665.7
	6	660 / 560 560 660	8 A500C	2440	33	80.5	8 A240C	154.4	61.0		244.0
	12	380 230 280 / 330 230 / 280 230 280	8 A500C	2240	33	73.9	ბეტონი				მ³
	8	560 / 100 100	8 A240C	760	132	100.3	v= 1.60 მ³			B-25	6.4

შპს ლრიმი	მპსხი	ბრავალფენიანი სატრანსპორტო ქამელებში, დღეში	
	პარამეტრი	კონსტრუქციული ნაწილი, ბრეზი A, მონ. რკ.ბ. ფილები	პნ.ბპ.A.ბ.№035
	პროექტირება		ფურც№ 1
	კონსტრუქტორი	A	ფურცლების№
	შესრულა		№ 064

მრ6. რკ.ბ. სვეტი
სვ-5 (ხედი 5-5)
მ. 1:50

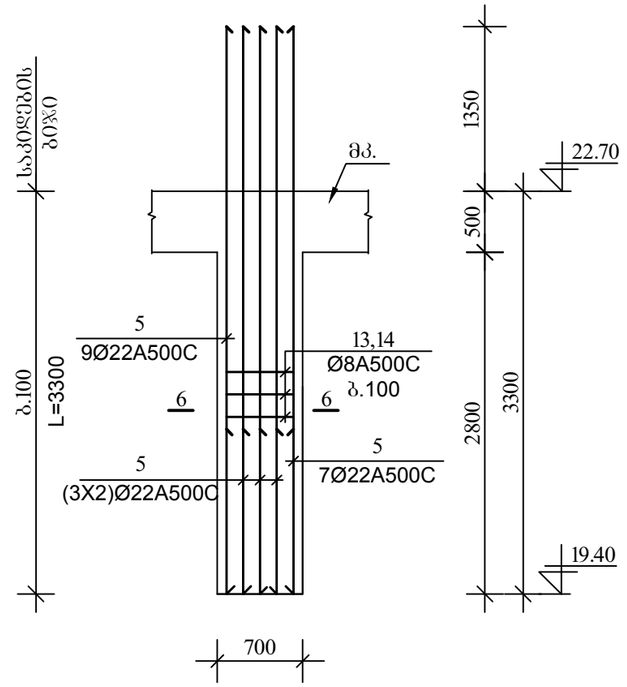

მრ6. რკ.ბ. სვეტი
სვ-6 (ხედი 7-7)
მ. 1:50

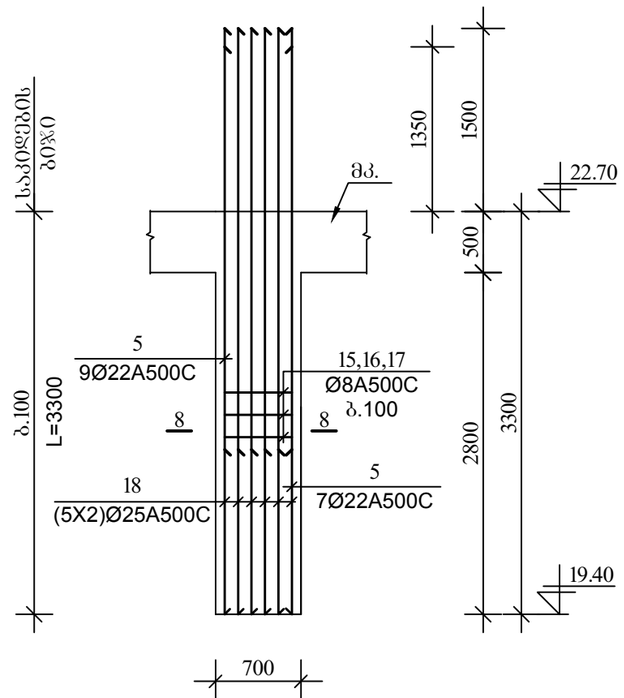

8–8
მ.1:20

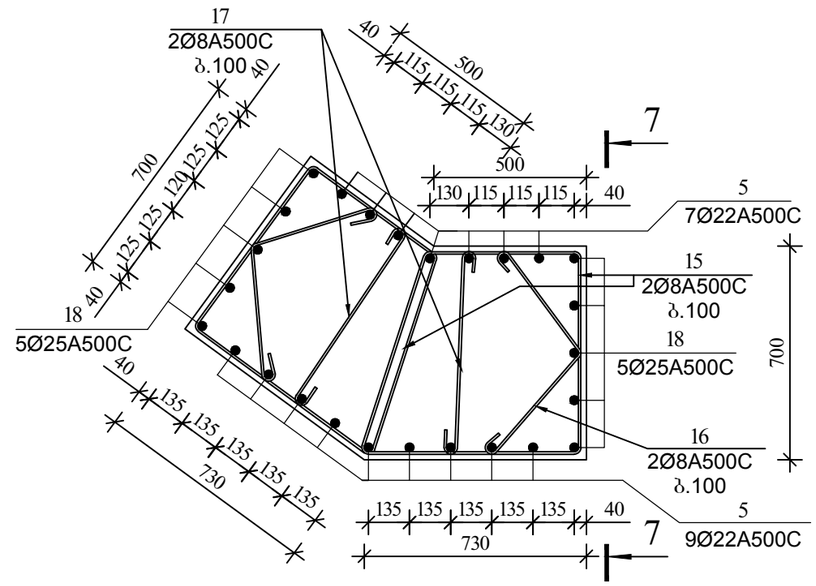

6–6
მ.1:20

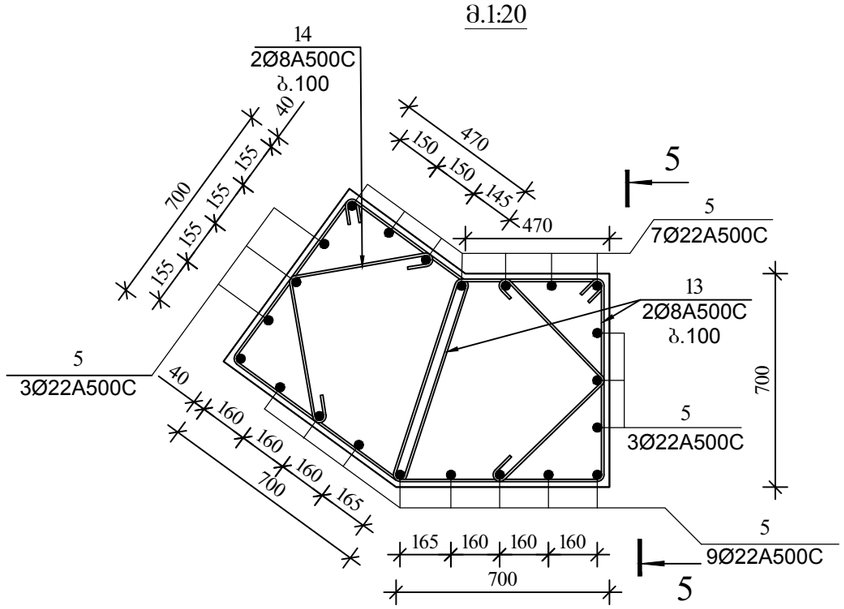

არმატურის სპეციფიკაცია							არმატურის ამოკრება				ჯამი (მასა კგ)
	პოზ №	ესკიზი	ø მმ	L m	n c	nXL მ	ø მმ	nXL მ	მასა კგ A500C	მასა კგ A250C	
1	2	3	4	5	6	7	8	9	10	11	12
სვ-5 n= 1	5	4650	22 A500C	4650	22	102.3	22 A500C	102.3	305.1	–	305.1
	13	590 660 690 800	8 A500C	2740	66	180.8	8 A240C	257.4	101.7		101.7
	14	470 490 100 100	8 A500C	1160	66	76.6	v= 2.70 მ³			B-25	2.7
სვ-6 n= 1	18	4800	25 A500C	4800	10	48.0	25 A500C	48.0	184.9	–	184.9
	5	4650	22 A500C	4650	16	74.4	22 A500C	74.4	221.9	–	221.9
	15	620 660 720 800	8 A500C	2800	66	184.8	8 A240C	313.5	123.8		123.8
	16	450 430 100 100	8 A500C	1080	66	71.3	ბეტონი				მ³
	17	670 100 100	8 A240C	870	66	57.4	v= 2.80 მ³			B-25	2.8

შპს დრიმსი			მრავალბინიანი საცხოვრებელი სახლი ქ.თბილისში, დიღომი
დირექტორი		მ.მესხი	კონსტრუქციული ნაწილი, ბლოკი A, მრ6. რკ.ბ. ფილები
არქიტექტორი		კ.მორჩილაძე	
კონსტრუქტორი		თ.კვინტრაძე	A — შურცN№ კ.ნ.ბ.A.მ.ს.№036
შეასრულა		ლ.ნონიაშვილი	შურც.რაოდ. №064

მონ.რკ.ბ სვეტების სამონტაჟო გეგმა
▼22.70÷▼26.00 ბლოკი „A“ მ. 1:200

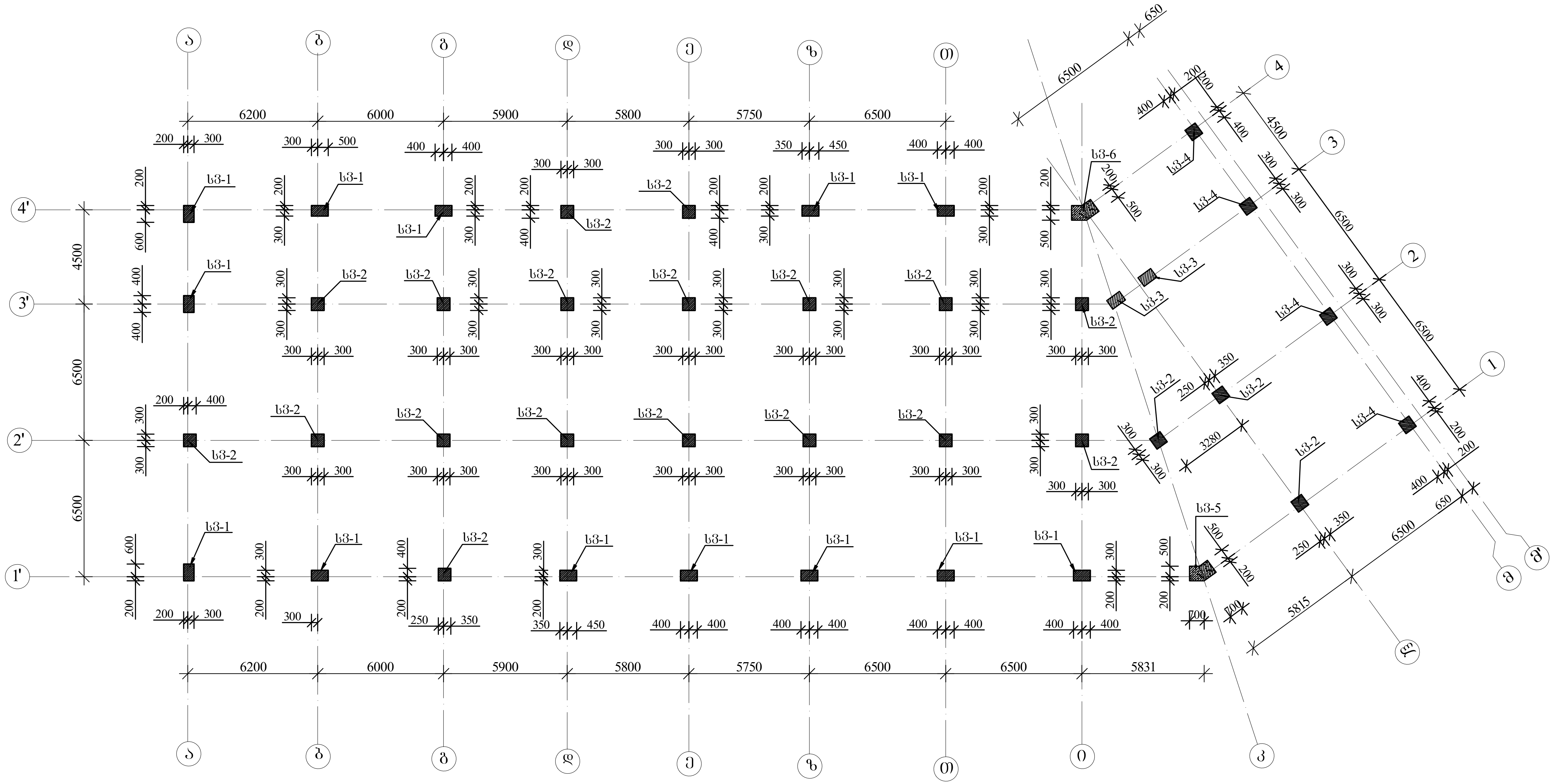

შ.პ.ს დრიმსი		
დირექტორი		მ.მესხი
არქიტექტორი		კ.მორჩილაძე
კონსტრუქტორი		თ.კვინტრაძე
შეასრულა		ლ.ნონიაშვილი

მრავალბინიანი საცხოვრებელი სახლი ქ.თბილისში, დიღომი

კონსტრუქციული ნაწილი, ბლოკი A, მონ. რკ.ბ. ფილები

A

ფურც№	კ.ნ.ბ.A.მ.ს.№037
ფურც.რაოდ.	№064

მონ. რკ.ბ. სვეტი
სვ-1 მ. 1:50

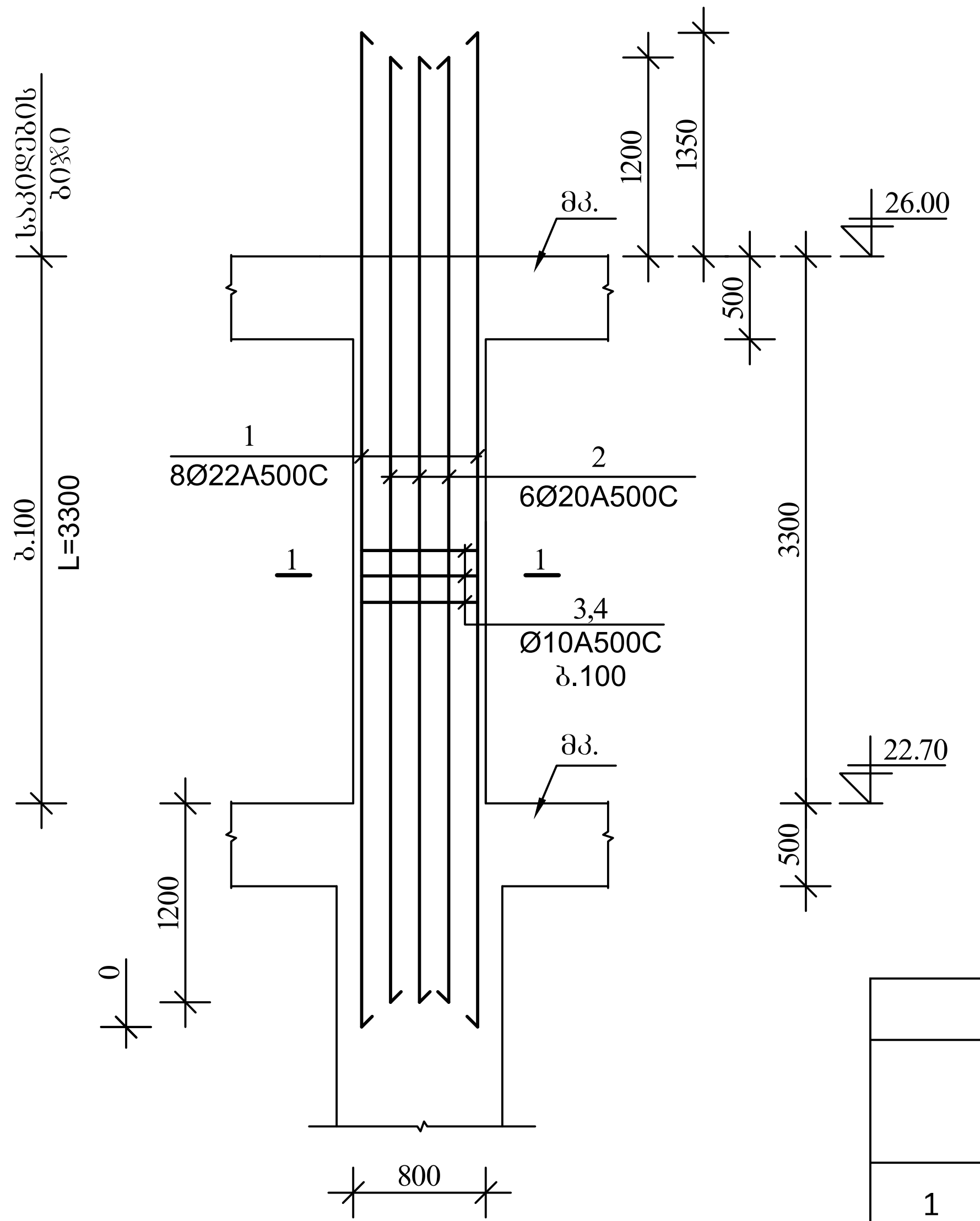

მონ. რკ.ბ. სვეტი
სვ-2 მ. 1:50

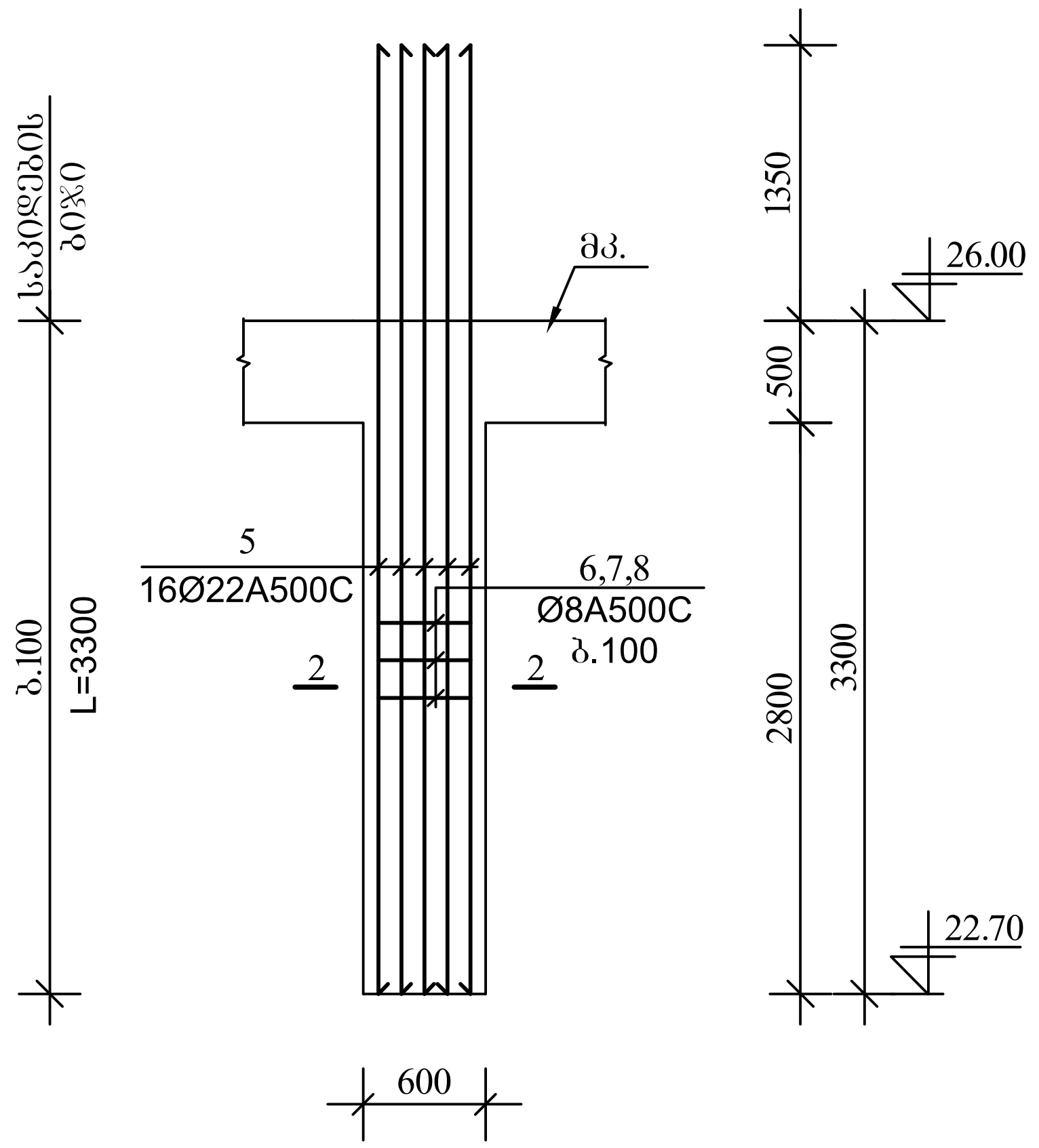

2–2
მ.1:20

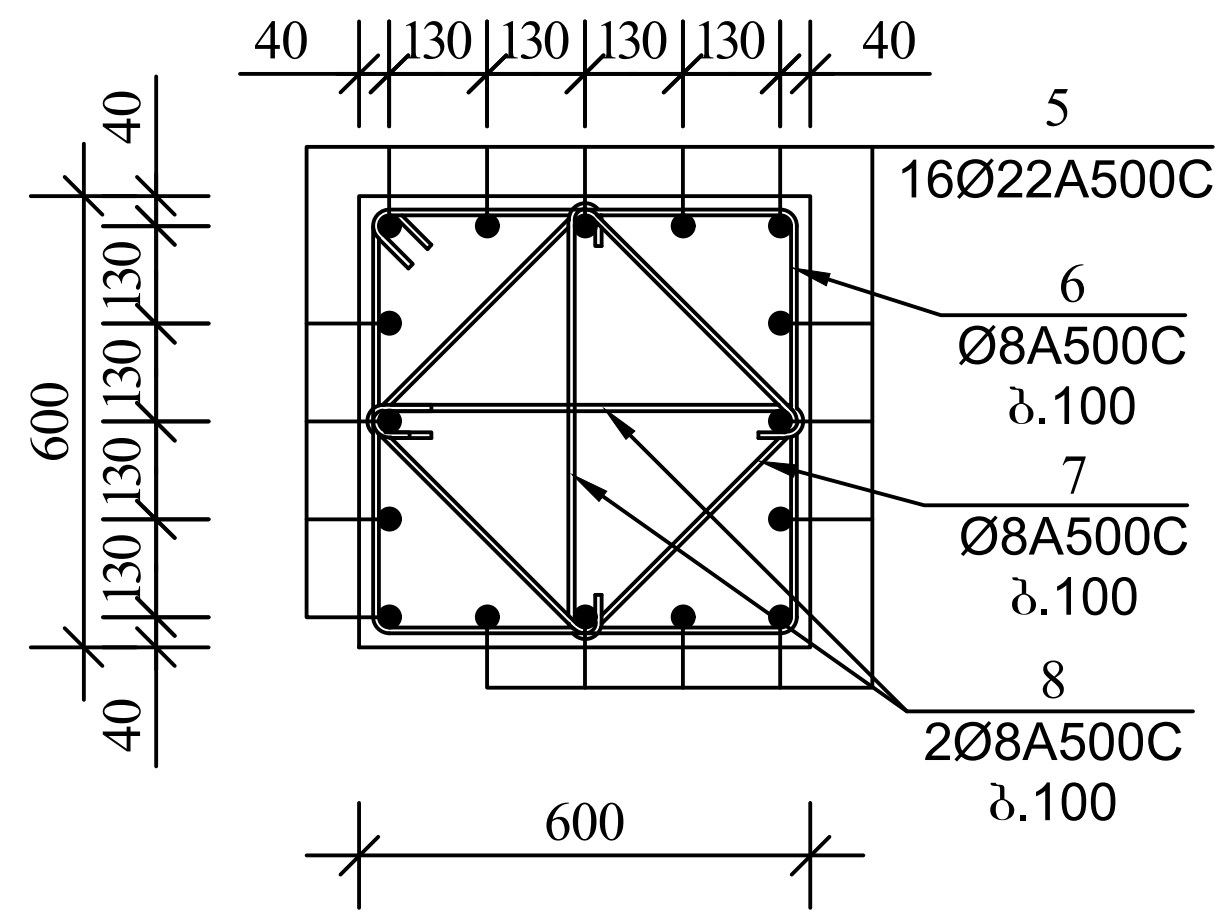

1–1
მ.1:20

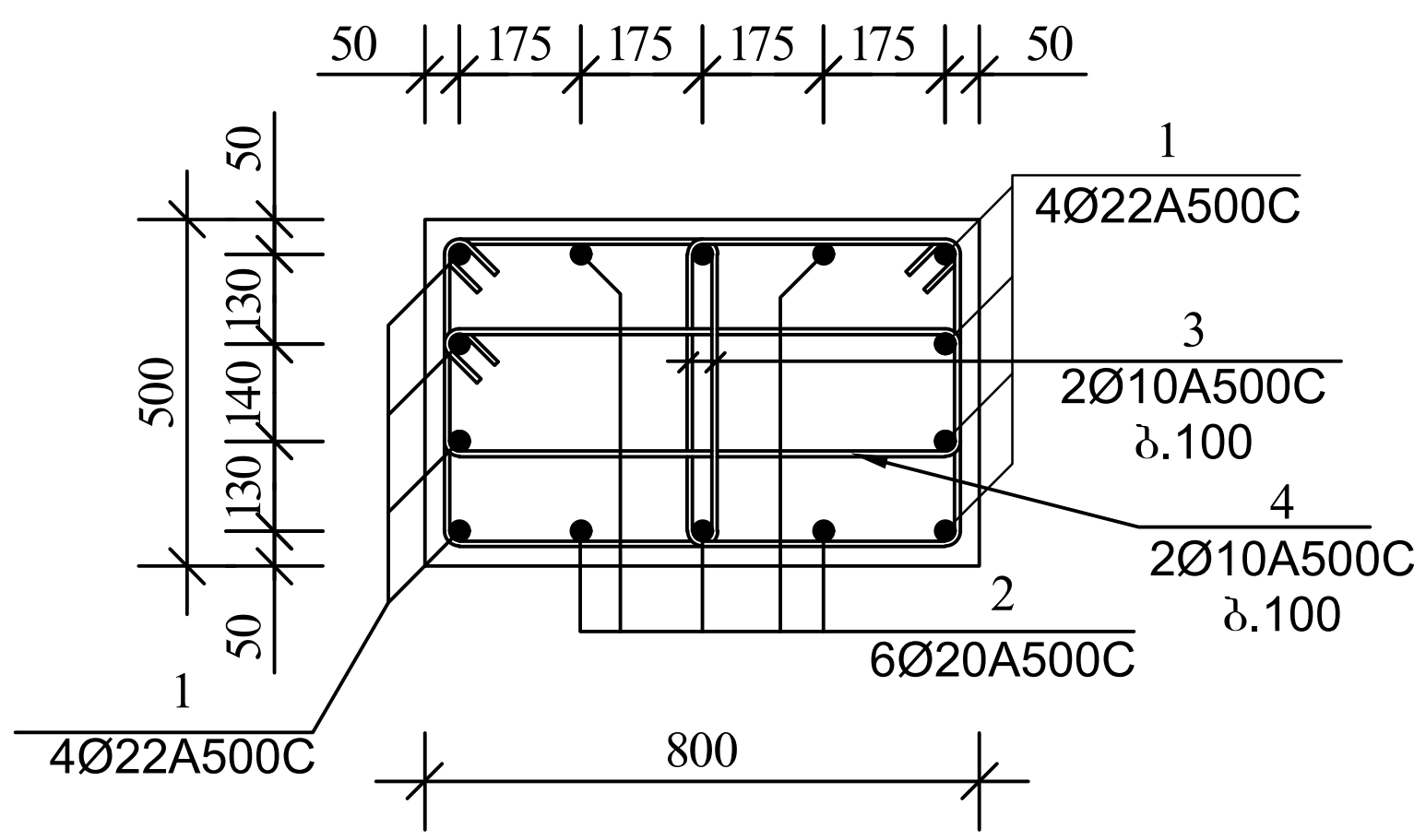

არმატურის სპეციფიკაცია							არმატურის ამოკრება				ჯამი (მასა კგ)
	პოზ №	ესკიზი	Ø მმ	L m	n c	nXL მ	Ø მმ	nXL მ	მასა კგ A500C	A250C	
1	2	3	4	5	6	7	8	9	10	11	12
სვ-1 n= 13	1	6000	22 A500C	6000	8	48.0	22 A500C	48.0	143.2	–	1,861.1
	2	5700	20 A500C	5700	6	34.2	20 A500C	34.2	84.3	–	1,095.9
	3	500 / 460 400 560	10 A500C	1920	66	126.7	10 A240C	196.7	77.7		1,010.0
	4	860 / 200 760 300	10 A500C	2120	33	70.0	ბეტონი				მ³
							V= 1.30 მ³			B-25	16.9
სვ-2 n= 21	5	4650	22 A500C	4650	16	74.4	22 A500C	74.4	221.9	–	4,659.9
	6	660 / 560 560 660	8 A500C	2440	33	80.5	8 A240C	190.1	75.1		1,576.7
	7	500 / 400 400 500	8 A500C	1800	33	59.4	ბეტონი				მ³
	8	560 / 100 100	8 A240C	760	66	50.2	V= 1.20 მ³			B-25	25.2

№064

მონ. რკ.ბ. სვეტი
სვ-3 მ. 1:50

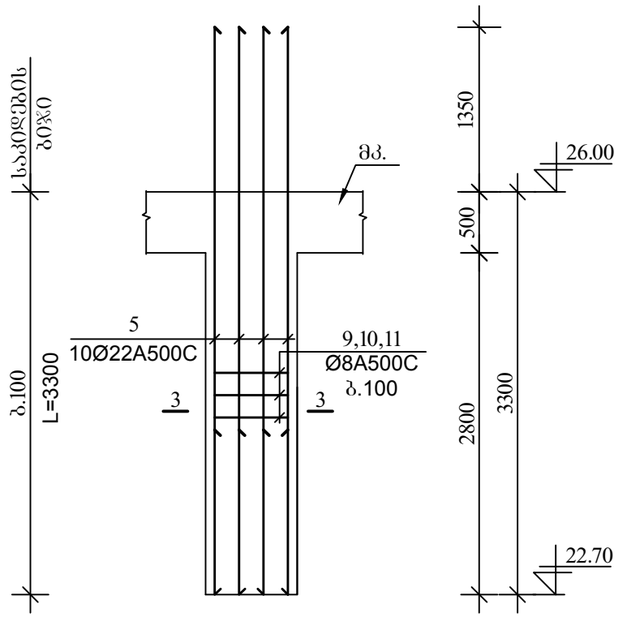

მონ. რკ.ბ. სვეტი
სვ-4 მ. 1:50

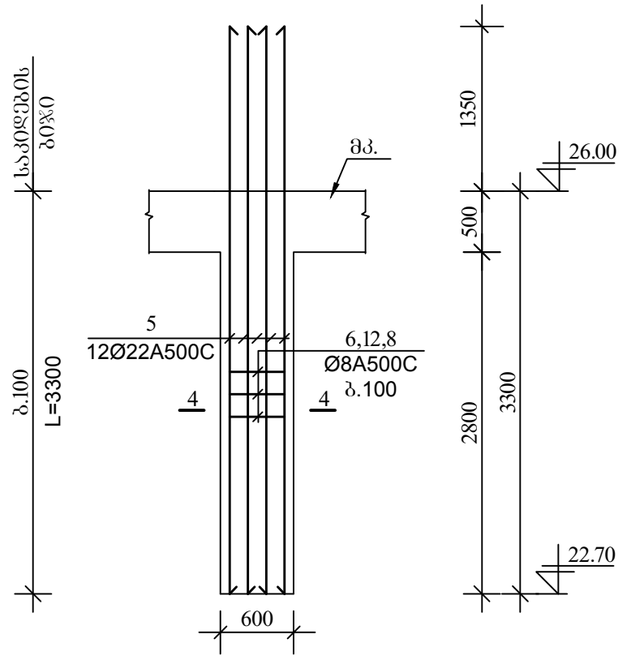

4–4
მ.1:20

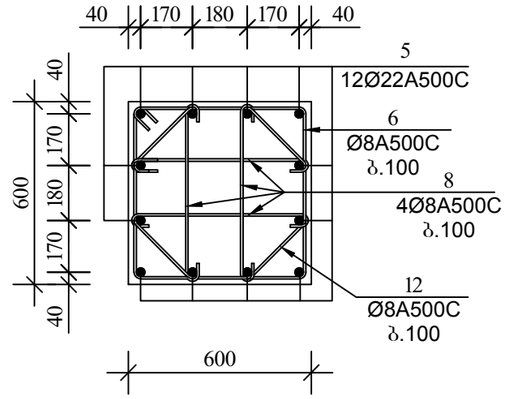

3–3
მ.1:20

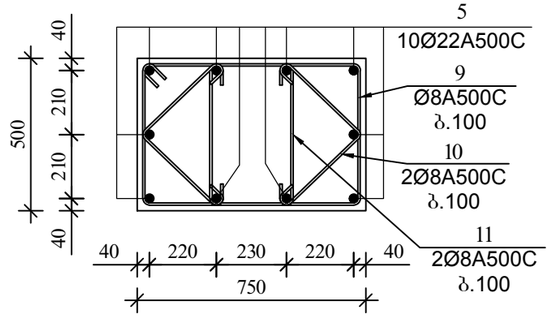

არმატურის სპეციფიკაცია							არმატურის ამოკრება				ჯამი (მასა კგ)
	პოზ №	ესკიზი	Ø მმ	L m	n c	nXL მ	Ø მმ	nXL მ	მასა A500C	მასა A250C	
1	2	3	4	5	6	7	8	9	10	11	12
სვ-3 n= 2	5	4650	22 A500C	4650	10	46.5	22 A500C	46.5	138.7	–	277.4
	9	810 460 710 560	8 A500C	2540	33	83.8	8 A240C	186.8	73.8		147.6
	10	350 350 100 100	8 A500C	900	66	59.4	ბეტონი				მ³
	11	460 100 100	8 A240C	660	66	43.6	v= 1.20 მ³			B-25	2.4
სვ-4 n= 4	5	4650	22 A500C	4650	12	55.8	22 A500C	55.8	166.4	–	665.7
	6	660 560 560 660	8 A500C	2440	33	80.5	8 A240C	154.4	61.0		244.0
	12	380 230 280 330 230 280 230 280	8 A500C	2240	33	73.9	ბეტონი v= 1.60 მ³			B-25	მ³ 6.4
	8	560 100 100	8 A240C	760	132	100.3					

ვრავლმაღალსართულიანი საცხოვრებელი კორპუსი ჭიათურაში, დღეობა

კონსტრუქციული ნაწილები, არქიტექტურული ნაწილები, ბრტყელი ფილები მონ. რკ.ბ. ფილებზე

ა.ნ.ბ.A.ვ.ს.№039

№064

A

შ.პ.ს "ლომბი"

მთავარი ინჟინერი			დ.ნოღაიძე
პროექტის ხელმძღვანელი		ა.ქორიძე	ო.ჯიბუტიძე
პროექტირების ჯგუფი			
შესრულებული			

მრ6. რკ.ბ. სვეტი
სვ-5 (ხედი 5-5)
მ. 1:50

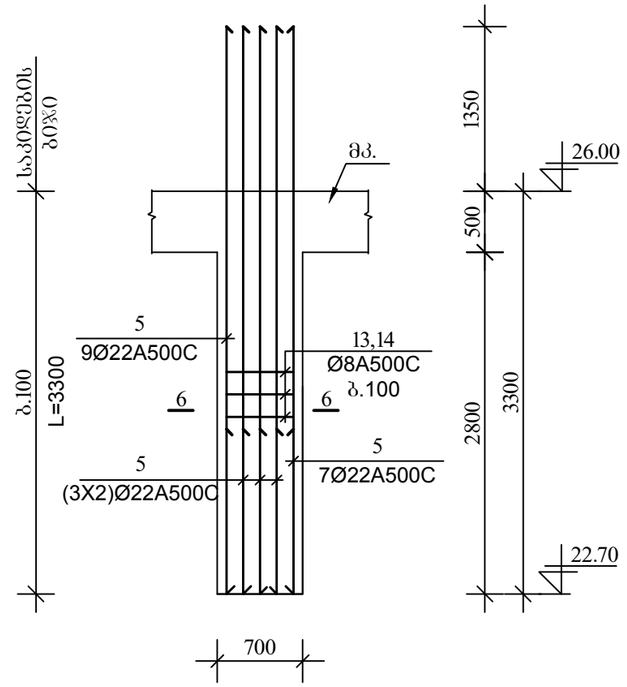

მრ6. რკ.ბ. სვეტი
სვ-6 (ხედი 7-7)
მ. 1:50

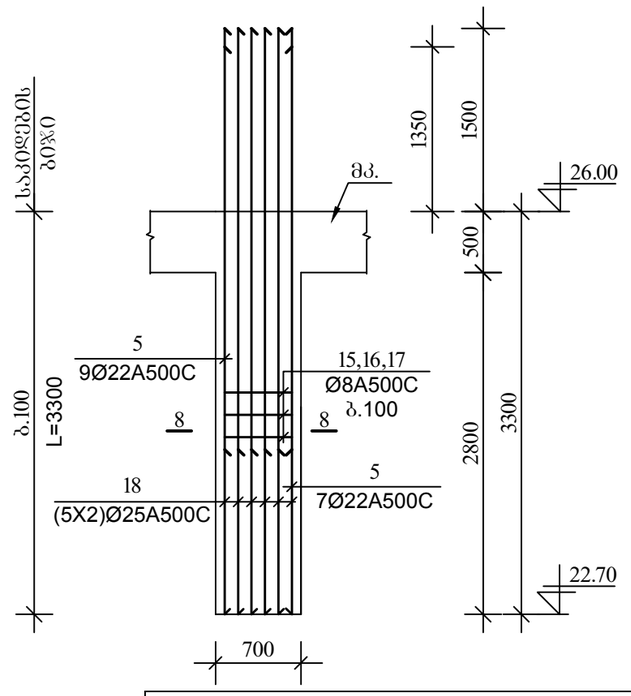

8–8
მ.1:20

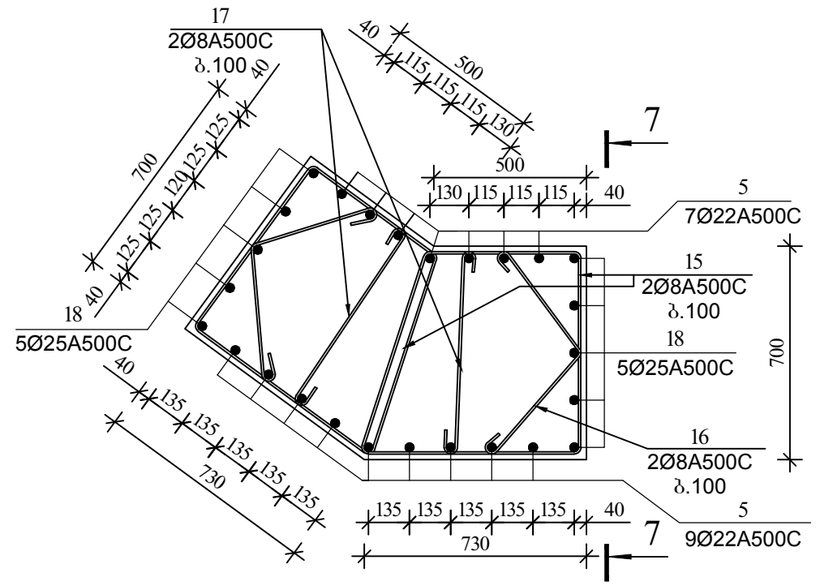

6–6
მ.1:20

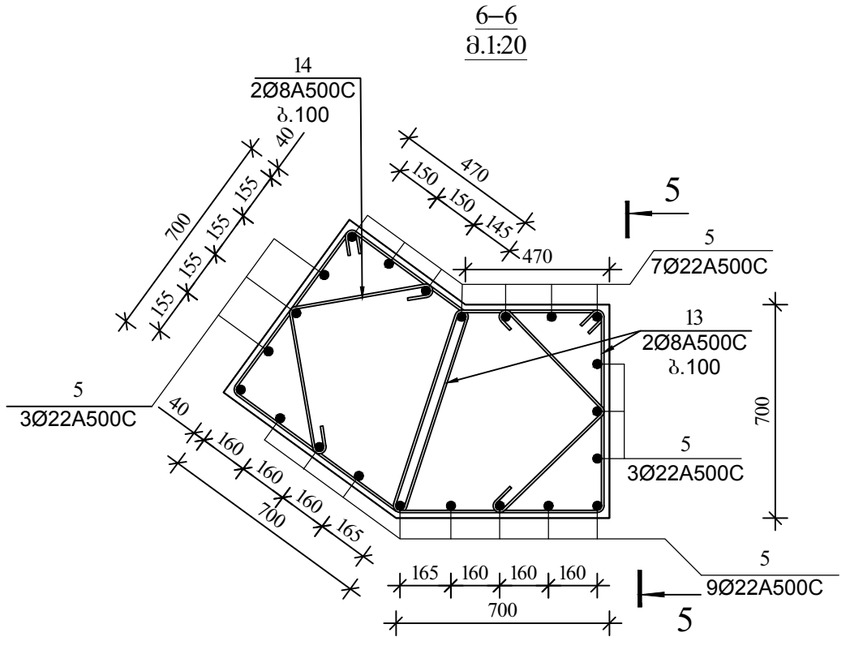

არმატურის სპეციფიკაცია							არმატურის ამოკრება				ჯამი (მასა კბ)
	პოზ №	ესკიზი	ø მმ	L m	n c	nXL მ	ø მმ	nXL მ	მასა კბ A500C	მასა კბ A250C	
1	2	3	4	5	6	7	8	9	10	11	12
სვ-5 n= 1	5	4650	22 A500C	4650	22	102.3	22 A500C	102.3	305.1	–	305.1
	13	590 660 690 800	8 A500C	2740	66	180.8	8 A240C	257.4	101.7		101.7
	14	470 490 100 100	8 A500C	1160	66	76.6	v= 2.70 მ³			B-25	2.7
სვ-6 n= 1	18	4800	25 A500C	4800	10	48.0	25 A500C	48.0	184.9	–	184.9
	5	4650	22 A500C	4650	16	74.4	22 A500C	74.4	221.9	–	221.9
	15	620 660 720 800	8 A500C	2800	66	184.8	8 A240C	313.5	123.8		123.8
	16	450 430 100 100	8 A500C	1080	66	71.3	ბეტონი				მ³
	17	670 100 100	8 A240C	870	66	57.4	v= 2.80 მ³			B-25	2.8

შ.პ.ს დრიმსი			მრავალბინიანი საცხოვრებელი სახლი ქ.თბილისში, დიღომი		
დირექტორი		მ.მესხი	კონსტრუქციული ნაწილი, ბლოკი A, მრნ. რკ.ბ. ფილები		
არქიტექტორი		კ.მორჩილაძე			
კონსტრუქტორი		თ.კვინტრაძე	A	შურცნ№	კ.ნ.ბ.A.მ.ს.№040
შემასრულა		ლ.ნონიაშვილი		შურც.რაოდ.	№064

მონ.რკ.ბ სვეტების სამონტაჟო ბეგმა
▼26.00÷▼29.30 ბლოკი „**A**“ მ. 1:200

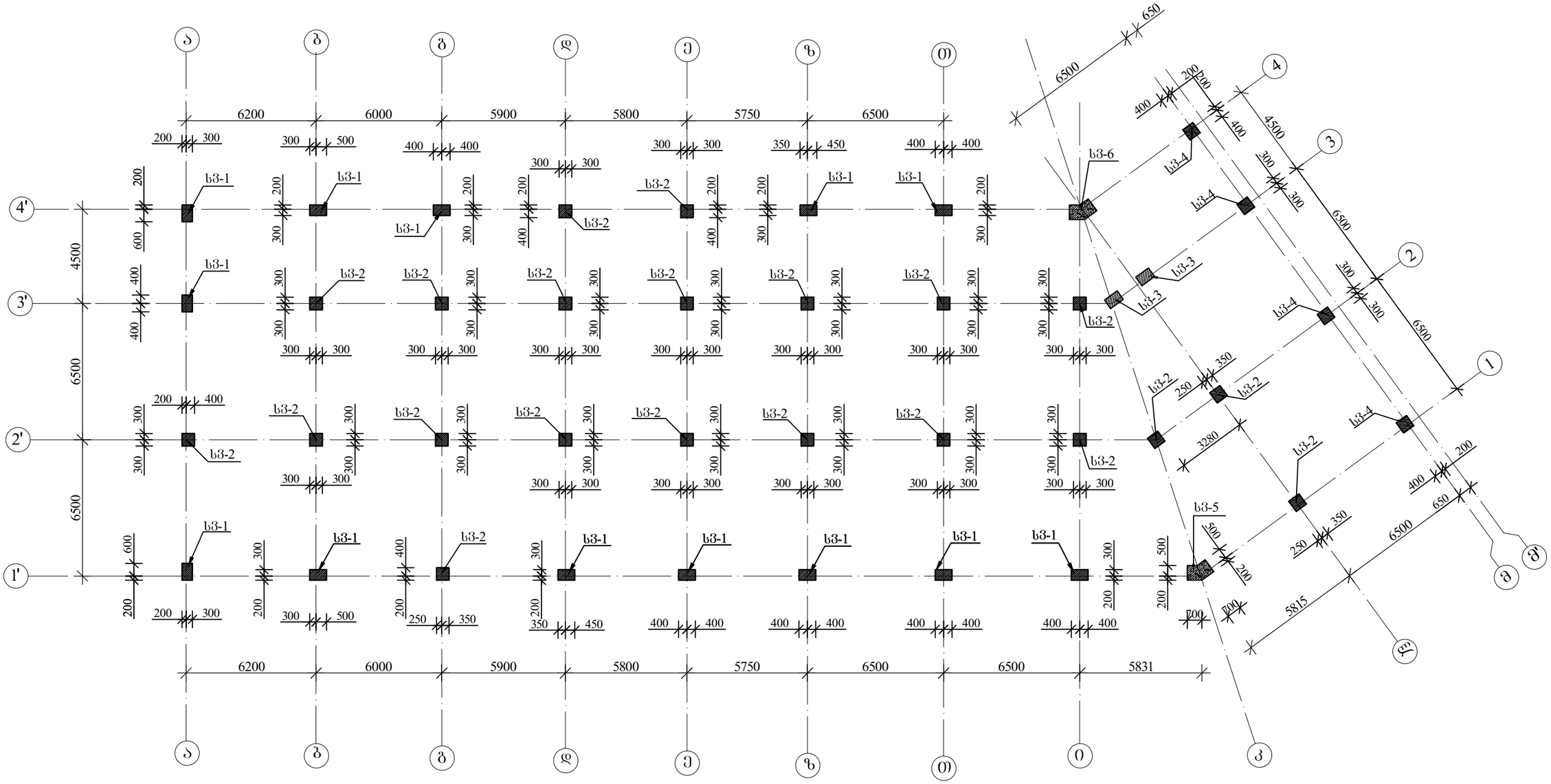

შ.პ.ს დრიმსი			მრავალბინიანი საცხოვრებელი სახლი ქ.თბილისში, დიღომი
დირექტორი		მ.მესხი	კონსტრუქციული ნაწილი, ბლოკი A, მონ. რკ.ბ. ფილები
არქიტექტორი		კ.მორჩილაძე	
კონსტრუქტორი		თ.კვინტრაძე	A — შურც№ კ.ნ.ბ.A.მ.ს.№041
შემსრულა		ლ.ნონიაშვილი	შურც.რაოდ. №064

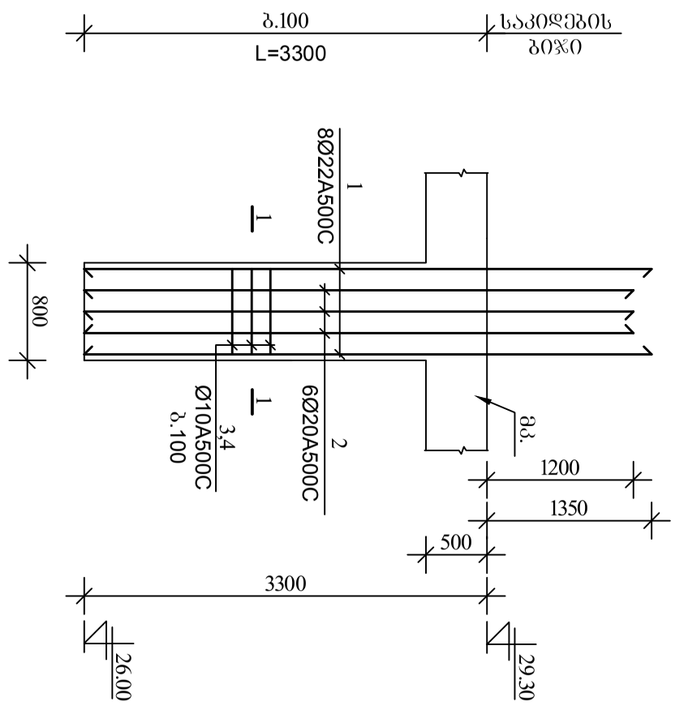

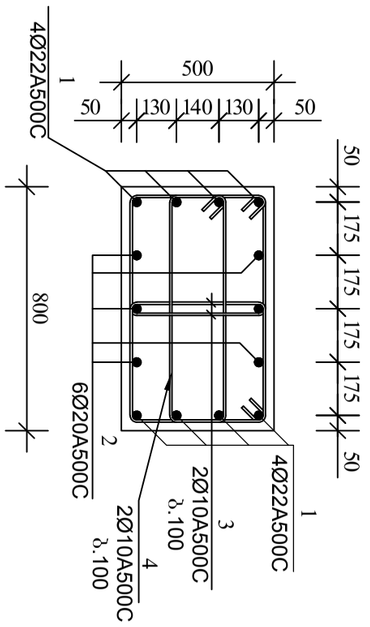

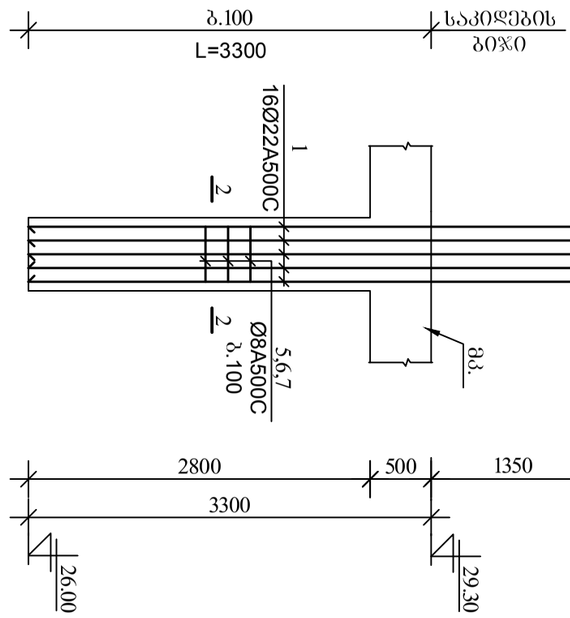

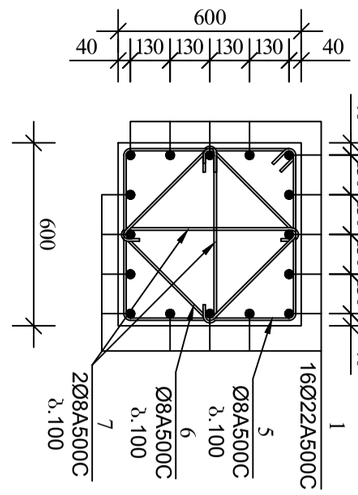

არმატურის სპეციფიკაცია						არმატურის ამოკრება						
ელემ. №№	Ø მმ	L m	n c	nXL მ	Ø მმ	nXL მ	მასა A500C	კბ A250C	ჯამი (მასა კბ)
სვ-1 n= 13									
1	1	4	5	6	7	8	9	10	11	12
	1	22 A500C	4650	16	74.4	22 A500C	74.4	221.9	–	4,659.9
	2	20 A500C	4500	6	27.0	20 A500C	27.0	66.6	–	865.2
	3	10 A500C	1920	66	126.7	10 A240C	196.7	77.7		1,010.0
	4	10 A500C	2120	33	70.0	ბეტონი				ჭ³
						V= 1.30 ჭ³		B-25		16.9
სვ-2 n= 21										
	1	22 A500C	4650	16	74.4	22 A500C	74.4	221.9	–	4,659.9
	5	8 A500C	2440	33	80.5	8 A240C	190.1	75.1		1,576.7
	6	8 A500C	1800	33	59.4	ბეტონი				ჭ³
	7	8 A240C	760	66	50.2	V= 1.20 ჭ³		B-25		25.2

მრავალბინიანი საცხოვრებელი სახლი ქ.თბილისში, დიღომი			
კონსტრუქციული ნაწილი, ბლოკი A, მონ. რკ.ბ. ფილები		ფურც№	კ.ნ.ბ.A.მ.ს.№042
A		ფურც.რაოდ.	№064

შ.პ.ს დრიმსი			
დირექტორი		მ.მესხი	
არქიტექტორი		კ.მორჩილაძე	
კონსტრუქტორი		თ.კვინტრაძე	
შესასრულა		ლ.ნონიაშვილი	

მონ. რკ.ბ. სვეტი
სვ-3 მ. 1:50

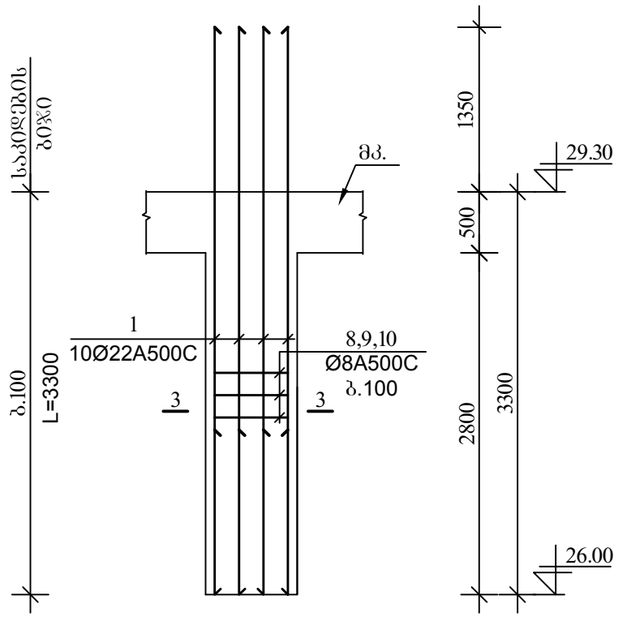

მონ. რკ.ბ. სვეტი
სვ-4 მ. 1:50

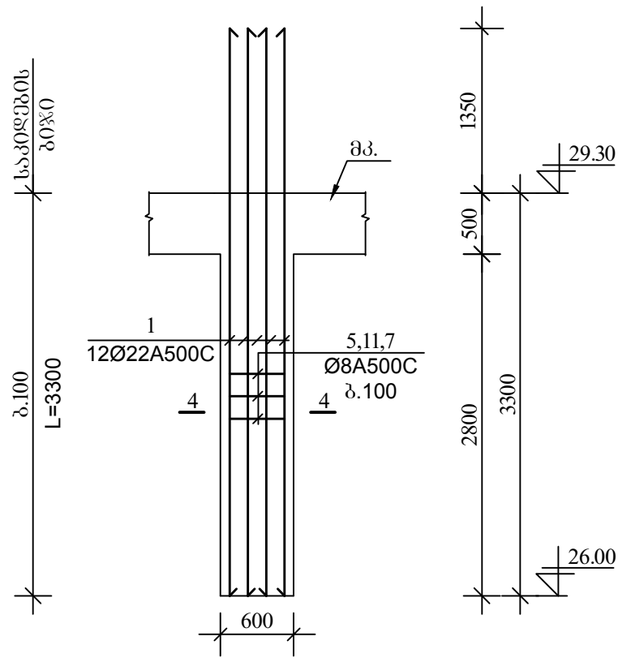

4–4
მ.1:20

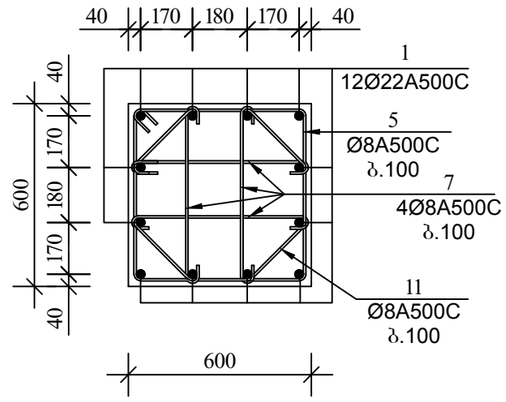

3–3
მ.1:20

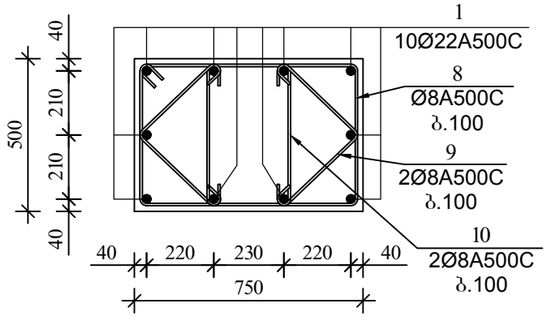

არმატურის სპეციფიკაცია							არმატურის ამოკრეფა				ჯამი (მასა კგ)
	პოზ №	ესკიზი	Ø მმ	L m	n c	nXL მ	Ø მმ	nXL მ	მასა A500C	მასა A250C	
1	2	3	4	5	6	7	8	9	10	11	12
სვ-3 n= 2	1	4650	22 A500C	4650	10	46.5	22 A500C	46.5	138.7	–	277.4
	8	810 460 710 560	8 A500C	2540	33	83.8	8 A240C	186.8	73.8		147.6
	9	350 350 100 100	8 A500C	900	66	59.4	ბეტონი				მ³
	10	460 100 100	8 A240C	660	66	43.6	v= 1.20 მ³			B-25	2.4
სვ-4 n= 4	1	4650	22 A500C	4650	12	55.8	22 A500C	55.8	166.4	–	665.7
	5	660 560 560 660	8 A500C	2440	33	80.5	8 A240C	154.4	61.0		244.0
	11	380 230 280 330 230 280 230 280	8 A500C	2240	33	73.9	ბეტონი v= 1.60 მ³			B-25	მ³ 6.4
	7	560 100 100	8 A240C	760	132	100.3					

მრავალბინიანი საცხოვრებელი კომპლექსის, დღეღამის მოკლევადიანი ნაწოლის, ბავშვთა მოვლის ობიექტებით			
შპს დრიმი		პროექტის	№064
		ფურცლების	ფურცლების №
		A	
გენერალური	გვლახი		
არქიტექტორი	ქარიგზელაძე	ინ.ბმ.№043	
კონსტრუქტორი	თ.ჯიბისძაძე		
შესრულა	დ.ნონიაშვილი		

მრ6. რკ.ბ. სვეტი
სვ-5 (ხედი 5-5)
მ. 1:50

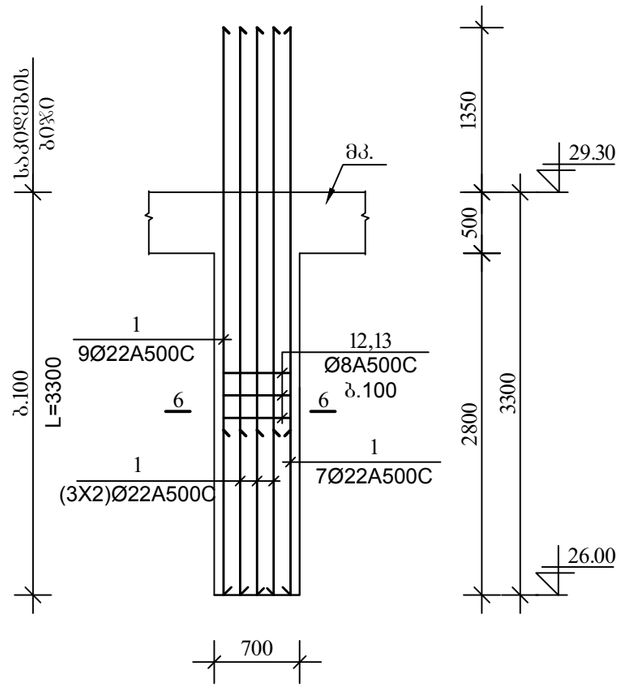

მრ6. რკ.ბ. სვეტი
სვ-6 (ხედი 7-7)
მ. 1:50

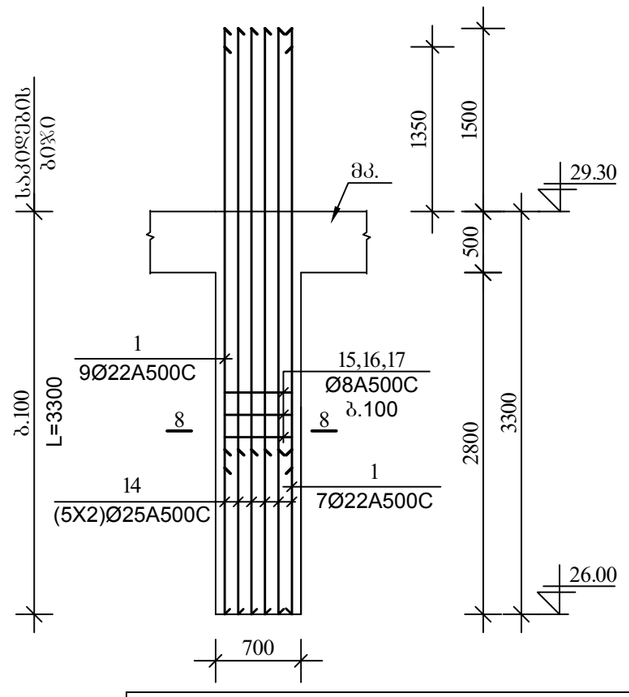

8–8
მ.1:20

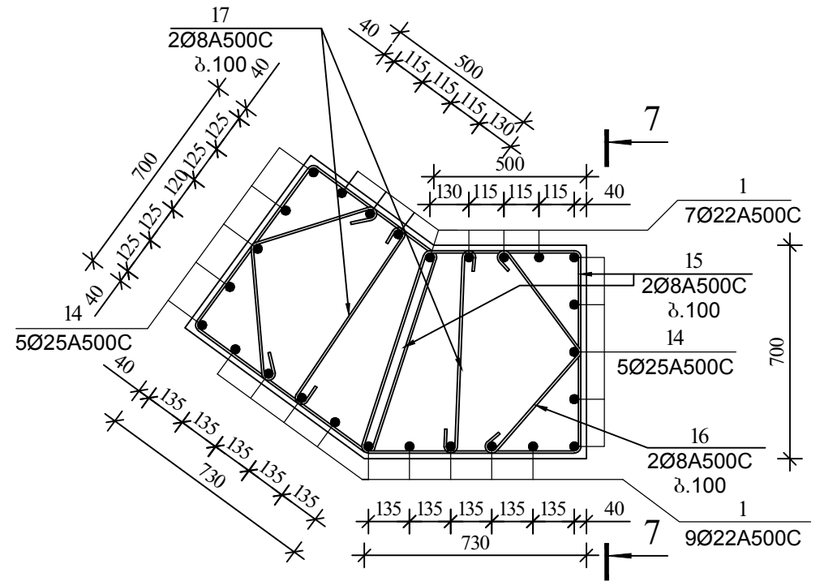

6–6
მ.1:20

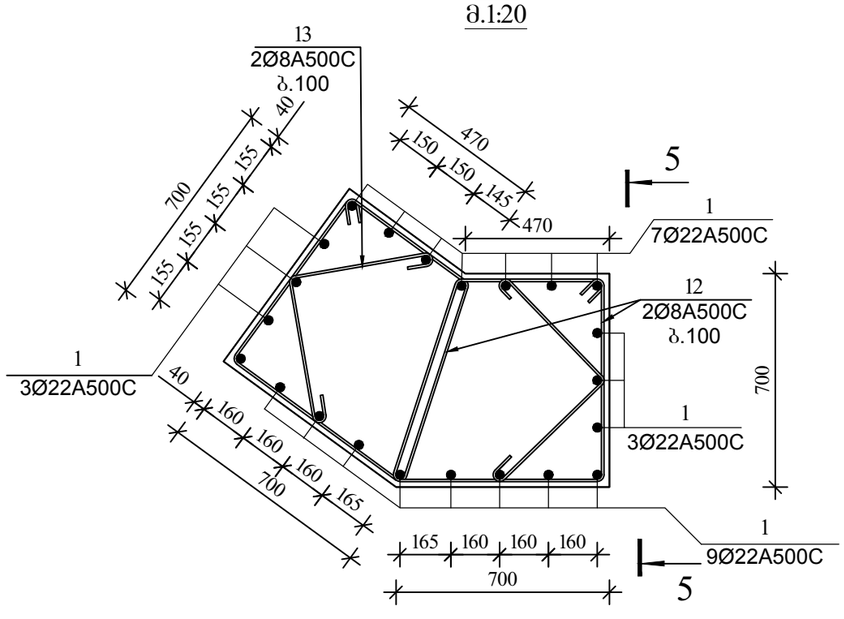

არმატურის სპეციფიკაცია							არმატურის ამოკრება				ჯამი (მასა კბ)
	პოზ №	ესკიზი	ø მმ	L m	n c	nXL მ	ø მმ	nXL მ	მასა A500C	კბ A250C	
1	2	3	4	5	6	7	8	9	10	11	12
სვ-5 n= 1	1	4650	22 A500C	4650	22	102.3	22 A500C	102.3	305.1	–	305.1
	12	590 660 690 800	8 A500C	2740	66	180.8	8 A240C	257.4	101.7		101.7
	13	470 490 100 100	8 A500C	1160	66	76.6	v= 2.70 მ³			B-25	2.7
სვ-6 n= 1	14	4800	25 A500C	4800	10	48.0	25 A500C	48.0	184.9	–	184.9
	1	4650	22 A500C	4650	16	74.4	22 A500C	74.4	221.9	–	221.9
	15	620 660 720 800	8 A500C	2800	66	184.8	8 A240C	313.5	123.8		123.8
	16	450 430 100 100	8 A500C	1080	66	71.3	ბეტონი				მ³
	17	670 100 100	8 A240C	870	66	57.4	v= 2.80 მ³			B-25	2.8

შპს დრიმსი			მრავალბინიანი საცხოვრებელი სახლი ქ.თბილისში, დიღომი
დირექტორი		მ.მესხი	კონსტრუქციული ნაწილი, ბლოკი A, მრ6. რკ.ბ. ფილები
არქიტექტორი		კ.მორჩილაძე	
კონსტრუქტორი		თ.კვინტრაძე	A
შეასრულა		ლ.ნონიაშვილი	ფურც№ კ.ნ.ბ.A.მ.ს.№044
			ფურც.რაოდ. №064

მონ.რკ.ბ სვეტების სამონტაჟო ბეგმა
▼29.30÷▼32.60 ბლოკი „A“ მ. 1:200

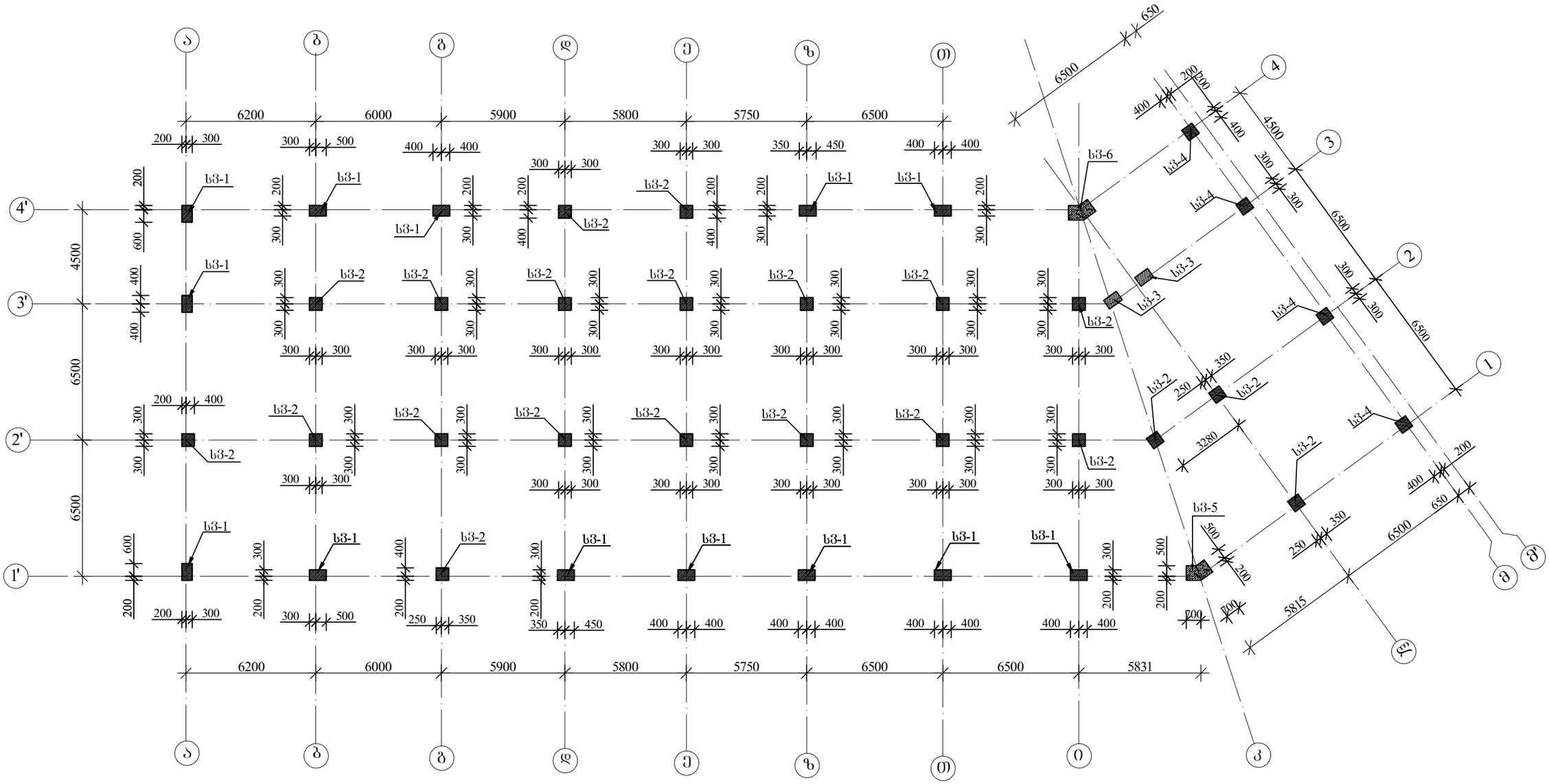

შ.პ.ს დრიმსი			მრავალბინიანი საცხოვრებელი სახლი ქ.თბილისში, დიღომი
დირექტორი		მ.მესხი	კონსტრუქციული ნაწილი, ბლოკი A, მონ. რკ.ბ. ფილები
არქიტექტორი		კ.მორჩილაძე	
კონსტრუქტორი		თ.კვინტრაძე	A — ფურც№ კ.ნ.ბ.A.მ.ს.№045
შემასრულა		ლ.ნონიაშვილი	ფურც.რაოდ. №064

მოწ. რკ.ბ. სვეტი
სვ-1 მ. 1:50

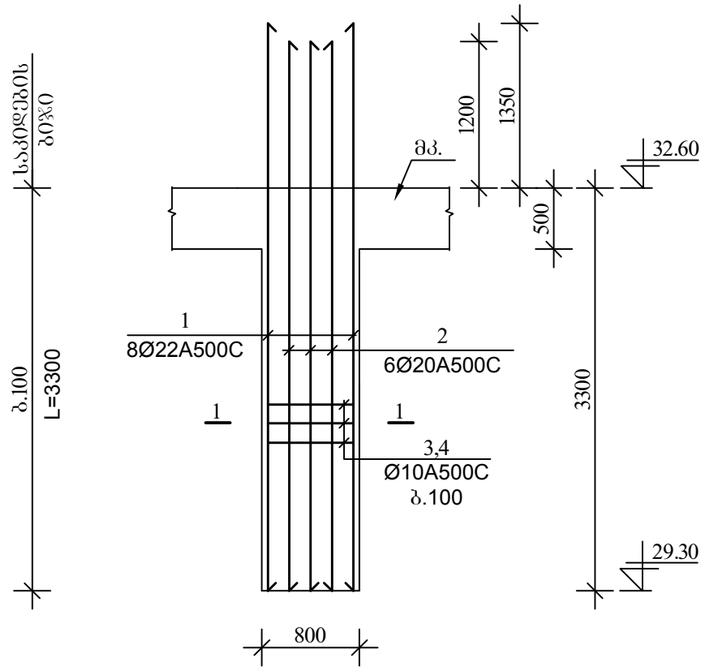

მოწ. რკ.ბ. სვეტი
სვ-2 მ. 1:50

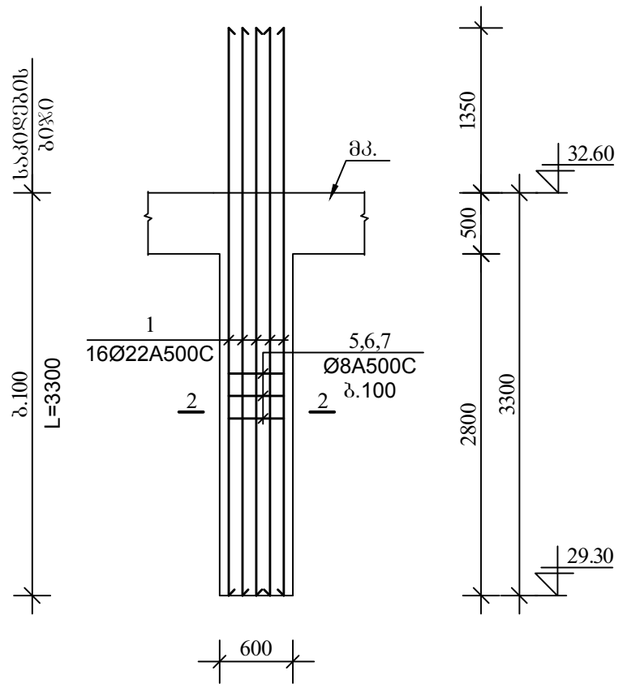

2–2
მ.1:20

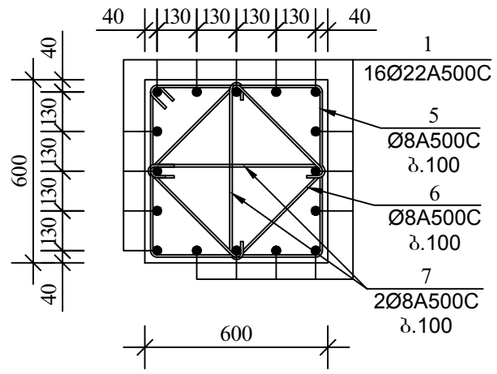

1–1
მ.1:20

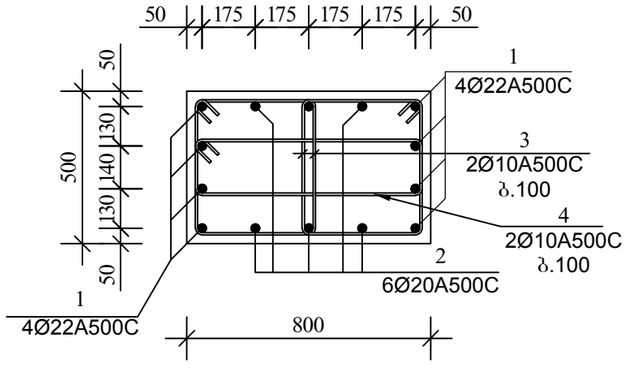

არმატურის სპეციფიკაცია							არმატურის ამოკრეფა				ჯამი (მასა კბ)
	პოზ №	ესკიზი	ø მმ	L m	n c	nXL მ	ø მმ	nXL მ	მასა A500C	კბ A250C	
1	2	3	4	5	6	7	8	9	10	11	12
სვ-1 n= 13	1	4650	22 A500C	4650	8	37.2	22 A500C	37.2	111.0	–	1,442.4
	2	4500	20 A500C	4500	6	27.0	20 A500C	27.0	66.6	–	865.2
	3	500 / 460 400 560	10 A500C	1920	66	126.7	10 A240C	196.7	77.7		1,010.0
	4	860 / 200 760 300	10 A500C	2120	33	70.0	ბეტონი				მ³
							v= 1.30 მ³			B-25	16.9
სვ-2 n= 21	1	4650	22 A500C	4650	16	74.4	22 A500C	74.4	221.9	–	4,659.9
	5	660 / 560 560 660	8 A500C	2440	33	80.5	8 A240C	190.1	75.1		1,576.7
	6	500 / 400 400 500	8 A500C	1800	33	59.4	ბეტონი				მ³
	7	560 / 100 100	8 A240C	760	66	50.2	v= 1.20 მ³			B-25	25.2

შპს დრიმი	მფსხი	ბრავალფენიანი საცხოვრებელი ქობულეთში, დღეში	
	ხარისხიანი	კონსტრუქციული ნაწილი, ბრეული A, მფ. რკ.ბ. ფილები	
	კონსტრუქტორი		A
	შესრულა		

პნ.ბ.A.მ.№046	
ფურც.№	ფურც.რაოდ.
№064	
თ.კვიხრაძე	დ.ნონიაშვილი

მონ. რკ.ბ. სვეტი
სვ-3 მ. 1:50

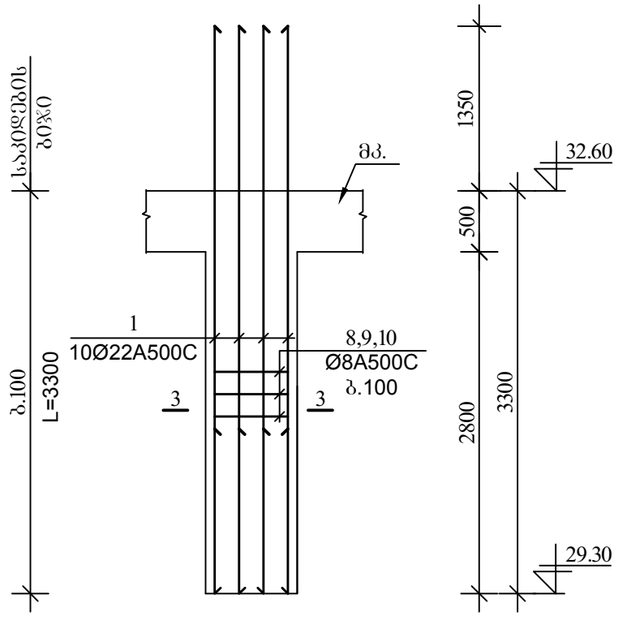

მონ. რკ.ბ. სვეტი
სვ-4 მ. 1:50

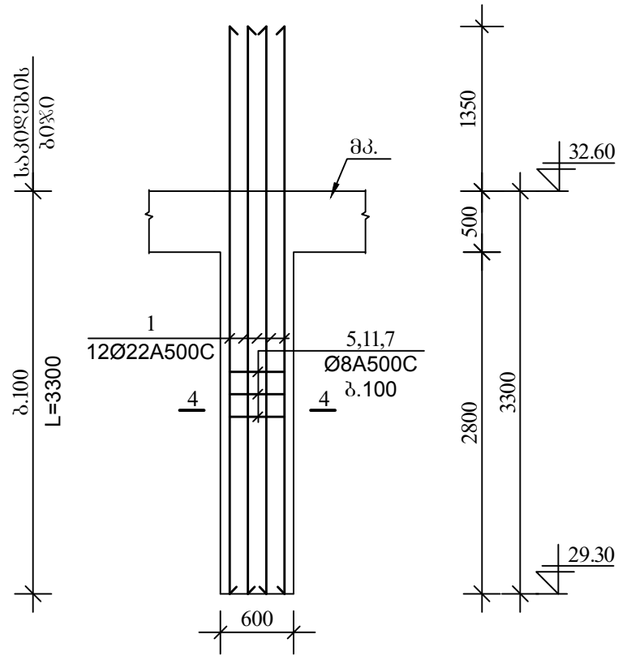

4–4
მ.1:20

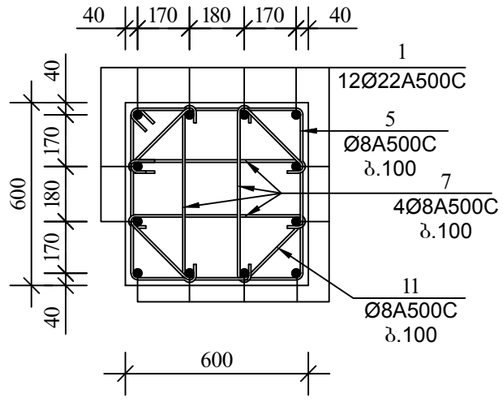

3–3
მ.1:20

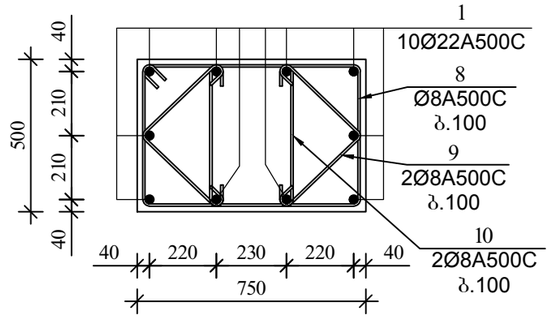

არმატურის სპეციფიკაცია							არმატურის ამოკრება				
	პოზ №	ესკიზი	Ø მმ	L m	n c	nXL მ	Ø მმ	nXL მ	მასა A500C	კგ A250C	ჯამი (მასა კგ)
1	2	3	4	5	6	7	8	9	10	11	12
სვ-3 n= 2	1	4650	22 A500C	4650	10	46.5	22 A500C	46.5	138.7	–	277.4
	8	460 810 710 560	8 A500C	2540	33	83.8	8 A240C	186.8	73.8		147.6
	9	350 350 100 100	8 A500C	900	66	59.4	ბეტონი				მ³
	10	460 100 100	8 A240C	660	66	43.6	v= 1.20 მ³			B-25	2.4
სვ-4 n= 4	1	4650	22 A500C	4650	12	55.8	22 A500C	55.8	166.4	–	665.7
	5	660 560 560 660	8 A500C	2440	33	80.5	8 A240C	154.4	61.0		244.0
	11	380 230 280 330 230 280 230 280	8 A500C	2240	33	73.9	ბეტონი				მ³
	7	560 100 100	8 A240C	760	132	100.3	v= 1.60 მ³			B-25	6.4

შპს ლომხი	მშენებელი	ვრავლვებიანი საცხოვრებელი კომპლექსის მშენებლობა ქობულეთში, დიღომი	
	პროექტის ხელმძღვანელი	კონსტრუქციული ნაწილი, ბლოკი A, მონ. რკ.ბ. სვეტები	ა.ნ.ბ.ა.ბ.№047
	არქიტექტორი		ფურც.№ 4 ფურც.რაოდ.
	კონსტრუქტორი		A
	შესრულა		

მონ. რკ.ბ. სვეტი
სვ-5 (ხედი 5-5)
მ. 1:50

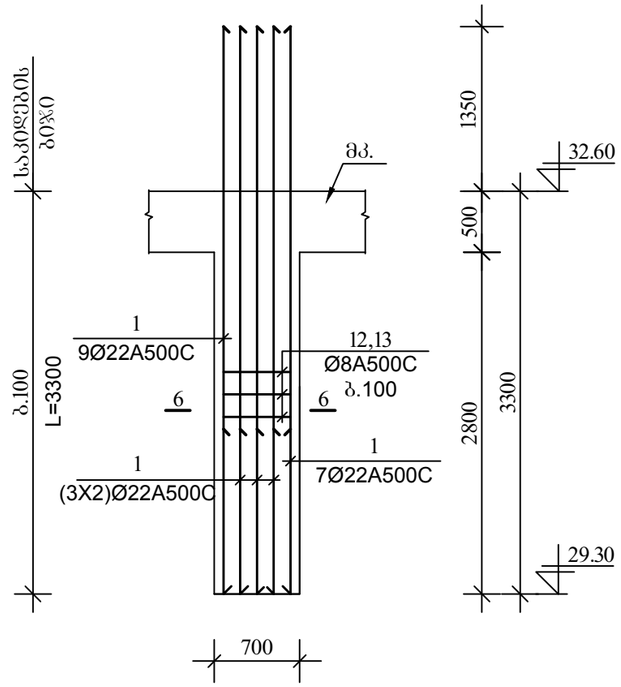

მონ. რკ.ბ. სვეტი
სვ-6 (ხედი 7-7)
მ. 1:50

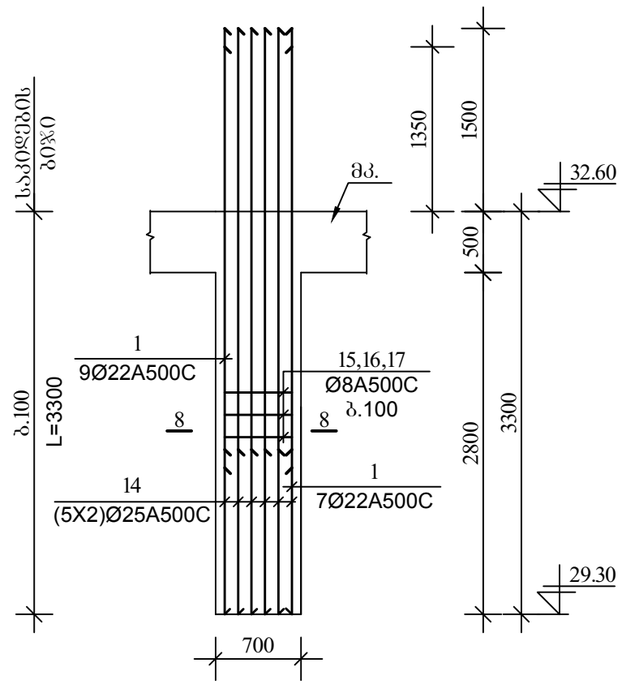

8–8
მ.1:20

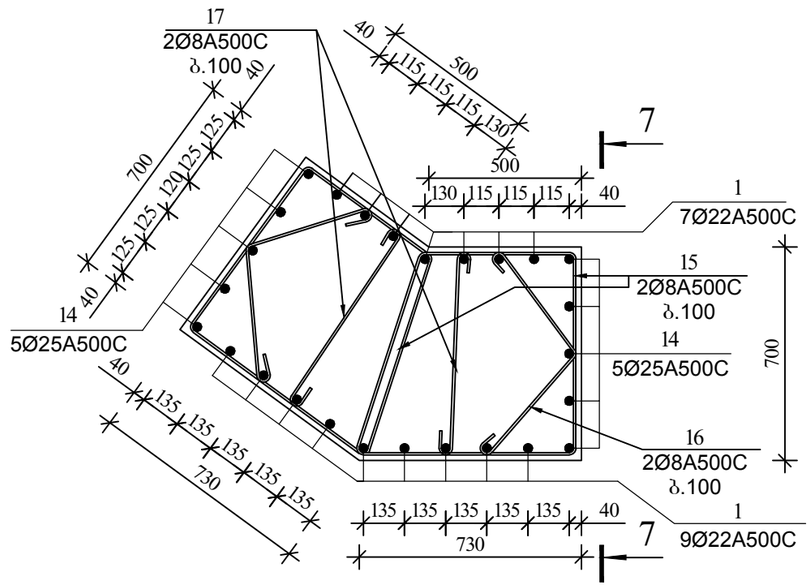

6–6
მ.1:20

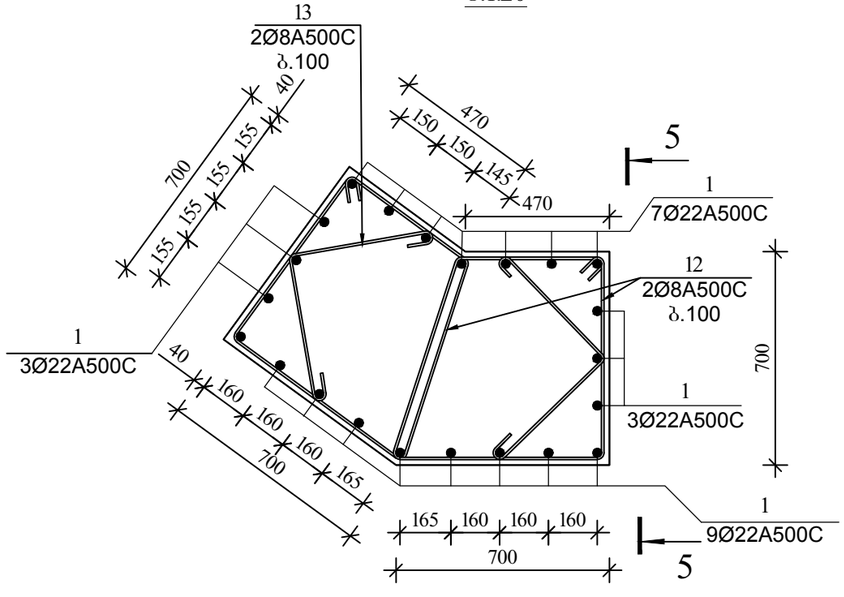

არმატურის სპეციფიკაცია							არმატურის ამოკრება				ჯამი (მასა კბ)
	პოზ №	ესკიზი	Ø მმ	L m	n c	nXL მ	Ø მმ	nXL მ	მასა A500C	კბ A250C	
1	2	3	4	5	6	7	8	9	10	11	12
სვ-5 n= 1	1	4650	22 A500C	4650	22	102.3	22 A500C	102.3	305.1	–	305.1
	12	590 660 690 800	8 A500C	2740	66	180.8	8 A240C	257.4	101.7		101.7
	13	470 490 100 100	8 A500C	1160	66	76.6	v= 2.70 მ³			B-25	2.7
სვ-6 n= 1	14	4800	25 A500C	4800	10	48.0	25 A500C	48.0	184.9	–	184.9
	1	4650	22 A500C	4650	16	74.4	22 A500C	74.4	221.9	–	221.9
	15	620 660 720 800	8 A500C	2800	66	184.8	8 A240C	313.5	123.8		123.8
	16	450 430 100 100	8 A500C	1080	66	71.3	ბეტონი				მ³
	17	670 100 100	8 A240C	870	66	57.4	v= 2.80 მ³			B-25	2.8

შპს დრიმსი			მრავალბინიანი საცხოვრებელი სახლი ქ.თბილისში, დიღომი		
დირექტორი		მ.მესხი	კონსტრუქციული ნაწილი, ბლოკი A, მონ. რკ.ბ. ფილები		
არქიტექტორი		კ.მორჩილაძე			
კონსტრუქტორი		თ.კვინტრაძე	A	შურცN№	კ.ნ.ბ.A.მ.ს.№048
შემასრულა		ლ.ნონიაშვილი		შურც.რაოდ.	№064

მონ.რკ.ბ სვეტების სამონტაჟო ბეგმა
▼32.60÷▼35.90 ბლოკი „**A**“ მ. 1:200

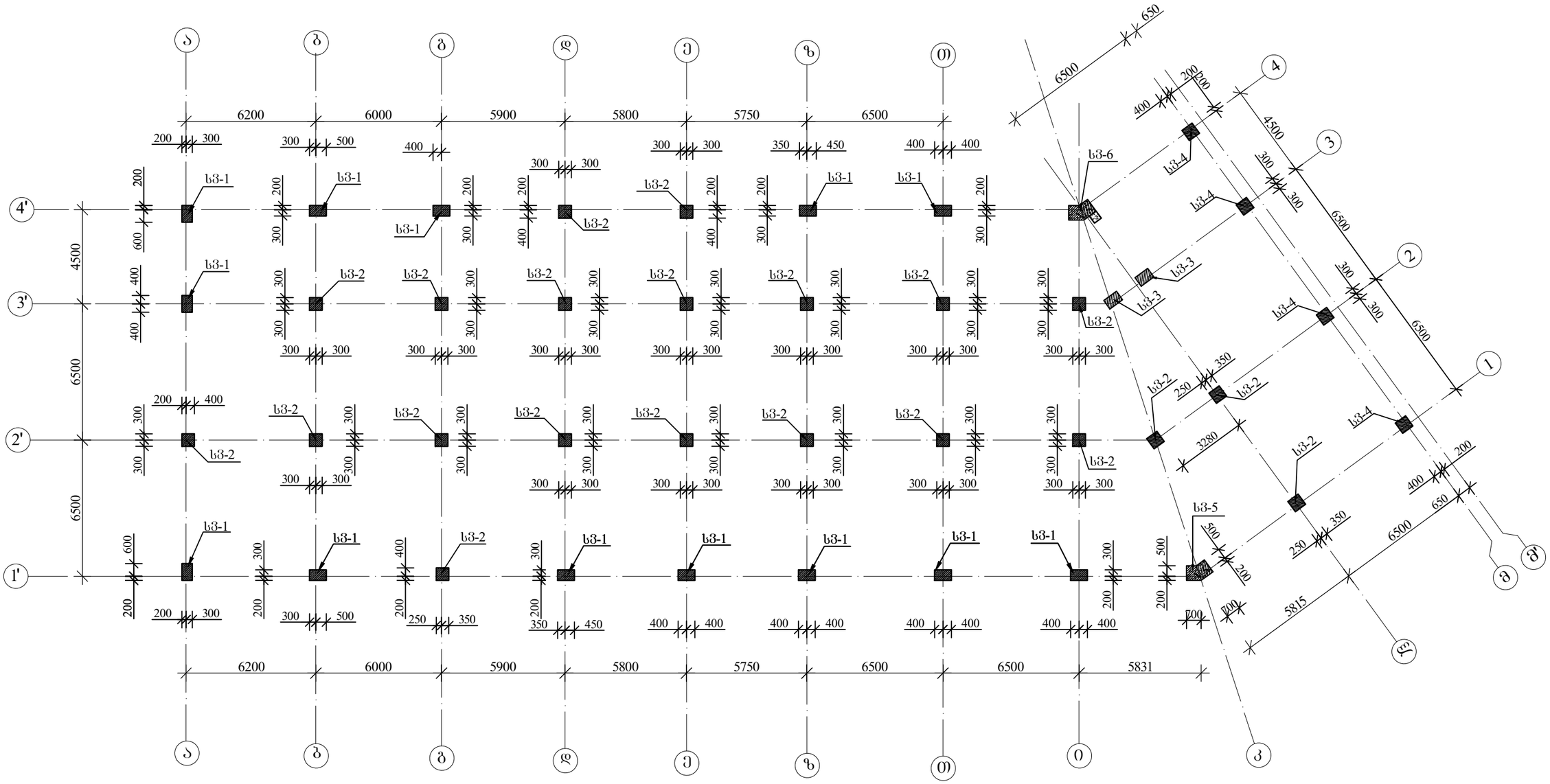

შ.პ.ს დრიმსი			მრავალბინიანი საცხოვრებელი სახლი ქ.თბილისში, დიღომი
დირექტორი		მ.მესხი	კონსტრუქციული ნაწილი, ბლოკი A, მონ. რკ.ბ. ფილები
არქიტექტორი		კ.მორჩილაძე	
კონსტრუქტორი		თ.კვინტრაძე	A — შურც№ კ.ნ.ბ.A.მ.ს.№049
შემასრულა		ლ.ნონიაშვილი	შურც.რაოდ. №064

2–2
მ.1:20

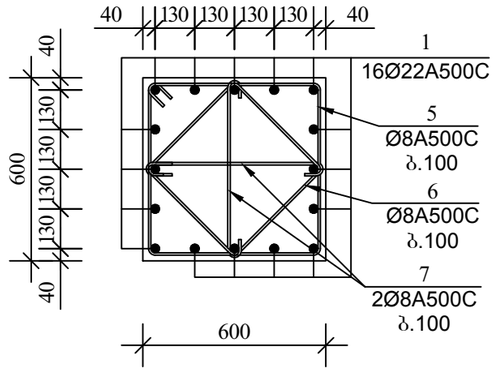

მონ. რკ.ბ. სვეტი
სვ-1 მ. 1:50

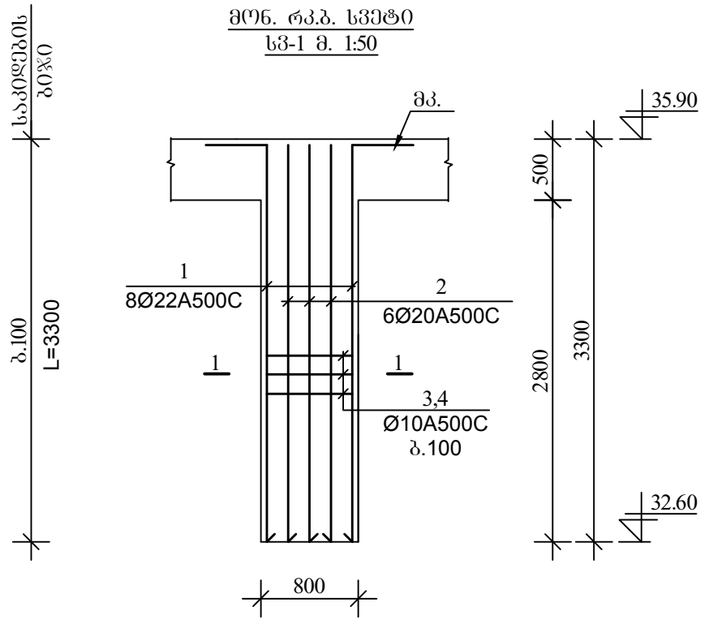

მონ. რკ.ბ. სვეტი
სვ-2 მ. 1:50

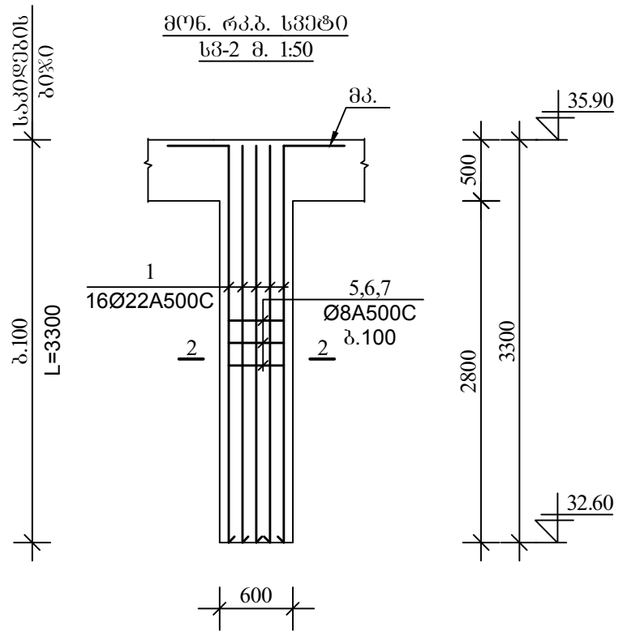

1–1
მ.1:20

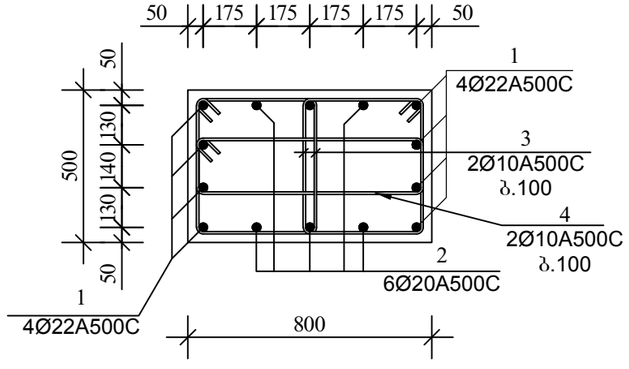

არმატურის სპეციფიკაცია							არმატურის ამოკრება				ჯამი (მასა კბ)
	პოზ №	ესკიზი	Ø მმ	L m	n c	nXL მ	Ø მმ	nXL მ	მასა A500C	მასა კბ A250C	
1	2	3	4	5	6	7	8	9	10	11	12
სვ-1 n= 13	1	400 | 3250	22 A500C	3650	8	29.2	22 A500C	29.2	87.1	–	1,132.2
	2	300 | 3250	20 A500C	3550	6	21.3	20 A500C	21.3	52.5	–	682.5
	3	500 / 460 | 400 | 560	10 A500C	1920	66	126.7	10 A240C	196.7	77.7		1,010.0
	4	860 / 200 | 760 | 300	10 A500C	2120	33	70.0	ბეტონი				მ³
							v= 1.30 მ³			B-25	16.9
სვ-2 n= 21	1	400 | 3250	22 A500C	3650	16	58.4	22 A500C	58.4	174.2	–	3,657.8
	5	660 / 560 | 560 | 660	8 A500C	2440	33	80.5	8 A240C	190.1	75.1		1,576.7
	6	500 / 400 | 400 | 500	8 A500C	1800	33	59.4	ბეტონი				მ³
	7	560 / 100 ( ) 100	8 A240C	760	66	50.2	v= 1.20 მ³			B-25	25.2

მ.პ. ღირსი	მპსხვ	კონსტრუქტორი	შესრულა

მონ. რკ.ბ. სვეტი
სვ-3 მ. 1:50

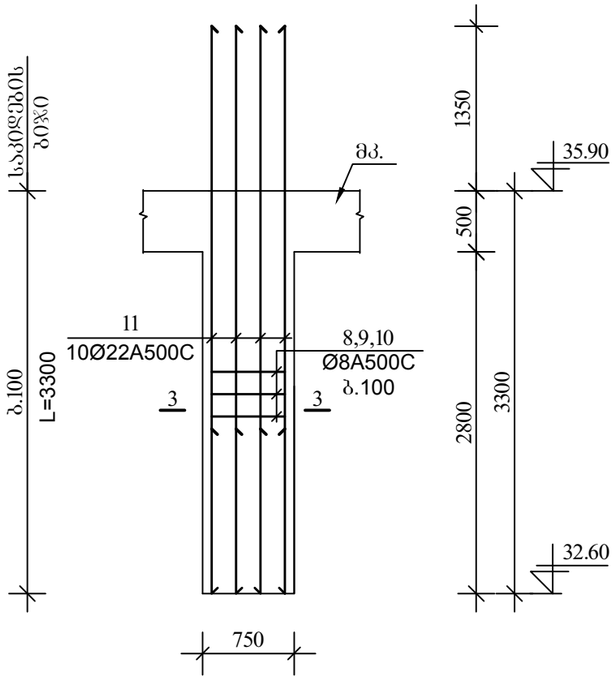

მონ. რკ.ბ. სვეტი
სვ-4 მ. 1:50

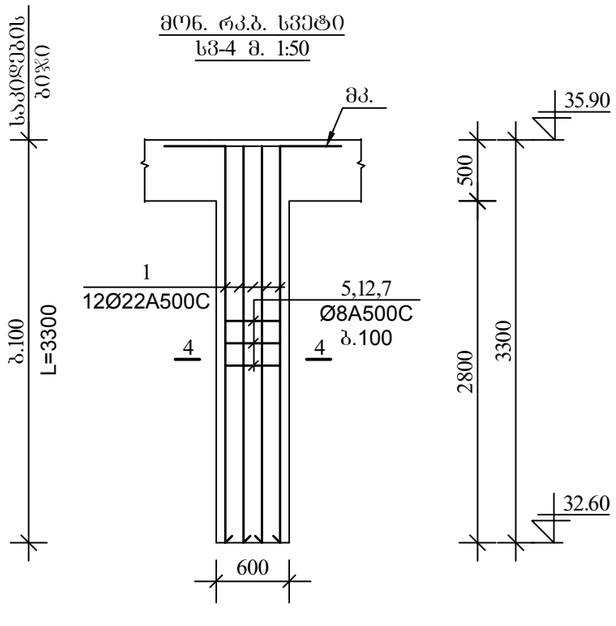

4–4
მ.1:20

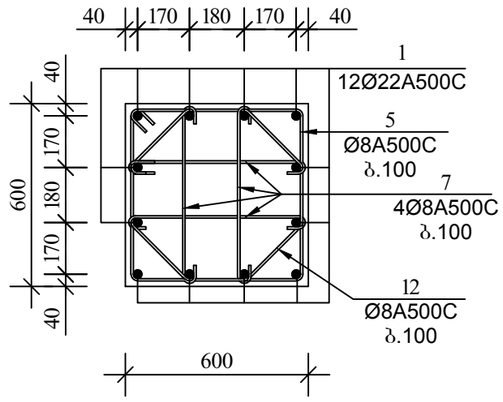

3–3
მ.1:20

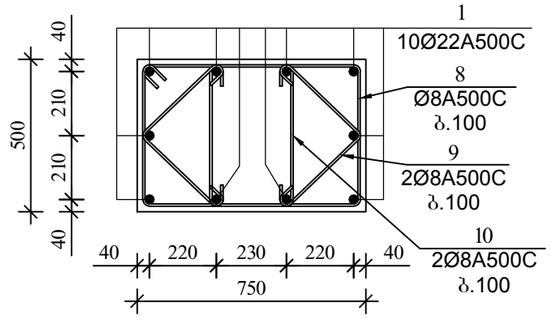

არმატურის სპეციფიკაცია							არმატურის ამოკრება				ჯამი (მასა კგ)
	პოზ №	ესკიზი	ø მმ	L m	n c	nXL მ	ø მმ	nXL მ	მასა A500C	მასა A250C	
1	2	3	4	5	6	7	8	9	10	11	12
სვ-3 n= 2	11	4650	22 A500C	4650	10	46.5	22 A500C	46.5	138.7	–	277.4
	8	810 460 710 560	8 A500C	2540	33	83.8	8 A240C	186.8	73.8		147.6
	9	350 350 100 100	8 A500C	900	66	59.4	ბეტონი				მ³
	10	460 100 100	8 A240C	660	66	43.6	v= 1.20 მ³			B-25	2.4
სვ-4 n= 4	1	400 3250	22 A500C	3650	12	43.8	22 A500C	43.8	130.6	–	522.5
	5	660 560 560 660	8 A500C	2440	33	80.5	8 A240C	154.4	61.0		244.0
	12	380 230 280 330 230 280 230 280	8 A500C	2240	33	73.9	ბეტონი v= 1.60 მ³			B-25	მ³ 6.4
	7	560 100 100	8 A240C	760	132	100.3					

მრავალბინიანი საცხოვრებელი ქ.ბათუმში, დიღომი	კონსტრუქციული ნაწილი, ბეტონის მონ. რკ.ბ. ფილები	პროექტის №№ 051
		ფურც.№ A
შპს დრიმი		ფურცლების რაოდ. №064
გიპ	ჯორჯაძე	თანხმობის ხელმოწერა
დიზაინერი	არქიტექტონი	კონსტრუქტორი
		შესრულება

მრ6. რკ.ბ. სვეტი
სვ-5 (ხედი 5-5)
მ. 1:50

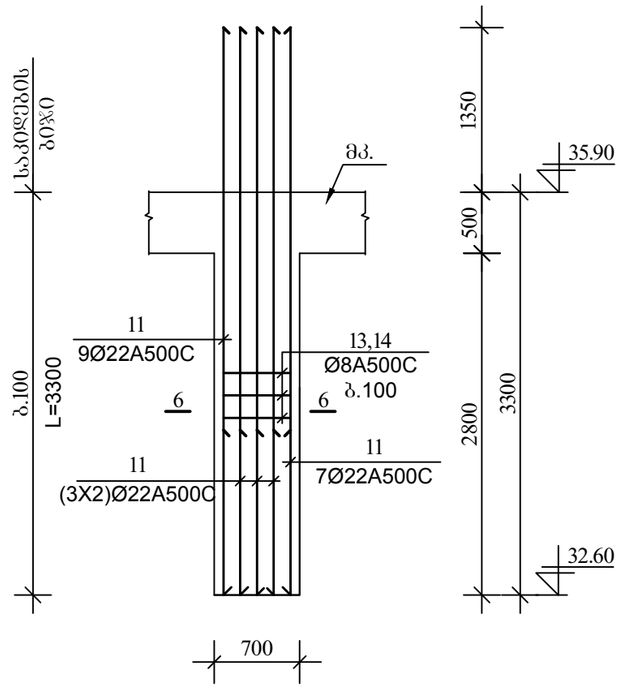

მრ6. რკ.ბ. სვეტი
სვ-6 (ხედი 7-7)
მ. 1:50

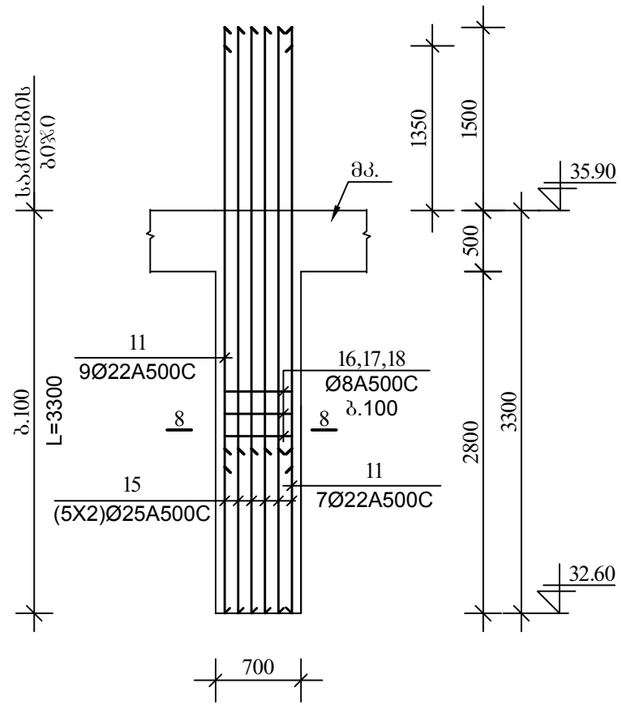

8–8
მ.1:20

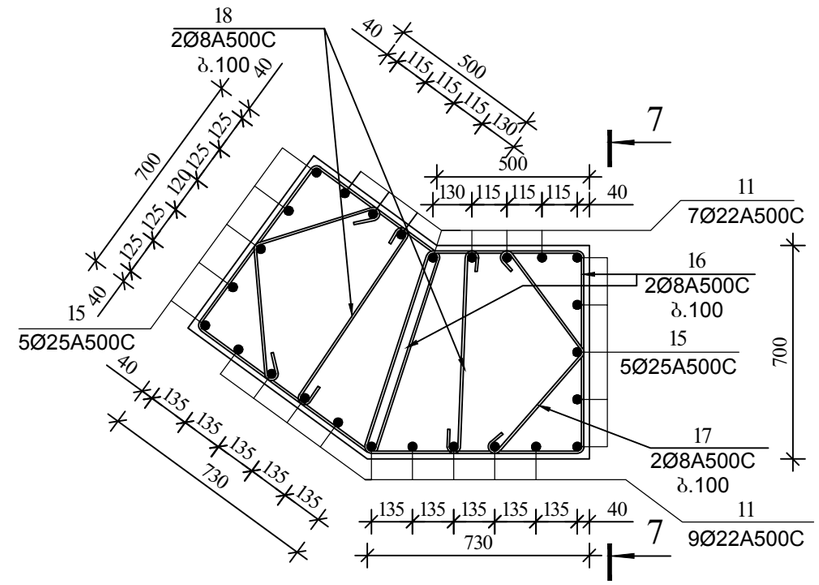

6–6
მ.1:20

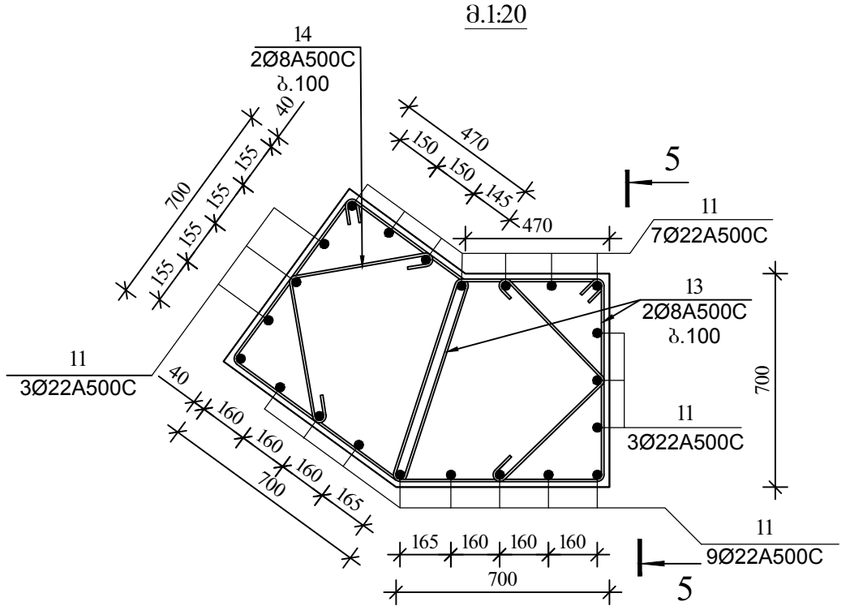

არმატურის სპეციფიკაცია							არმატურის ამოკრება				ჯამი (მასა კგ)
	პოზ №	ესკიზი	Ø მმ	L m	n c	nXL მ	Ø მმ	nXL მ	მასა კგ A500C	მასა კგ A250C	
1	2	3	4	5	6	7	8	9	10	11	12
სვ-5 n= 1	11	4650	22 A500C	4650	22	102.3	22 A500C	102.3	305.1	–	305.1
	13	590 660 690 800	8 A500C	2740	66	180.8	8 A240C	257.4	101.7		101.7
	14	470 490 100 100	8 A500C	1160	66	76.6	v= 2.70 მ³			B-25	2.7
სვ-6 n= 1	15	4800	25 A500C	4800	10	48.0	25 A500C	48.0	184.9	–	184.9
	11	4650	22 A500C	4650	16	74.4	22 A500C	74.4	221.9	–	221.9
	16	620 660 720 800	8 A500C	2800	66	184.8	8 A240C	313.5	123.8		123.8
	17	450 430 100 100	8 A500C	1080	66	71.3	ბეტონი				მ³
	18	670 100 100	8 A240C	870	66	57.4	v= 2.80 მ³			B-25	2.8

შ.პ.ს დრიმსი			მრავალბინიანი საცხოვრებელი სახლი ქ.თბილისში, დიღომი
დირექტორი		მ.მესხი	
არქიტექტორი		კ.მორჩილაძე	კონსტრუქციული ნაწილი, ბლოკი A, მრ6. რკ.ბ. ფილები
კონსტრუქტორი		თ.კვინტრაძე	
შესასრულა		ლ.ნონიაშვილი	A — შრომ№ კ.ნ.ბ.A.მ.ს.№052; შრომ.რაოდ. №064

მონ.რკ.ბ სვეტების სამონტაჟო გეგმა
▼35.90÷▼39.20 ბლოკი „A“ მ. 1:200

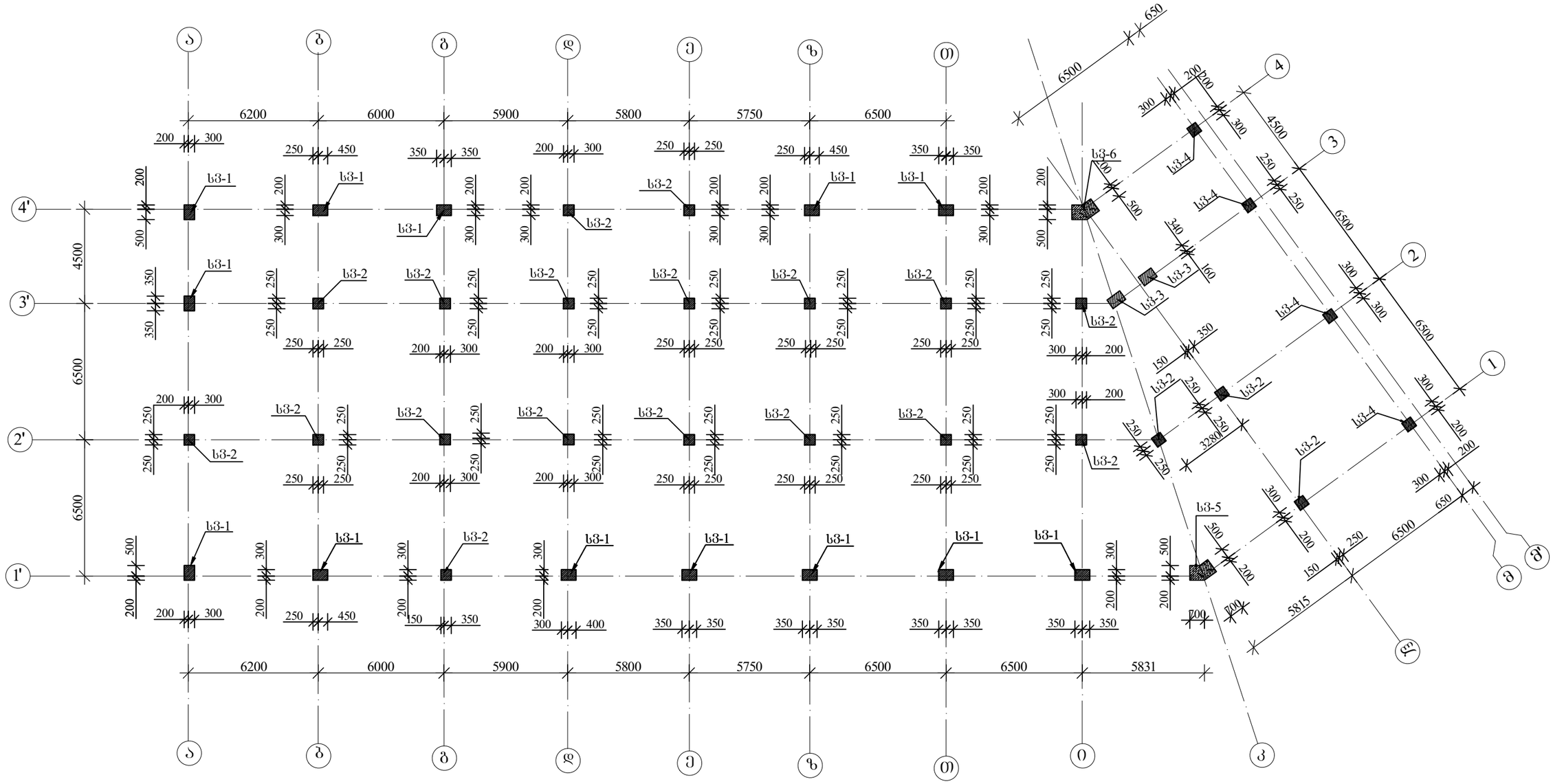

შ.პ.ს დრიმსი			მრავალბინიანი საცხოვრებელი სახლი ქ.თბილისში, დიღომი
დირექტორი		მ.მესხი	
არქიტექტორი		კ.მორჩილაძე	კონსტრუქციული ნაწილი, ბლოკი A, მონ. რკ.ბ. ფილები
კონსტრუქტორი		თ.კვინტრაძე	A — შიფრი№ კ.ნ.ბ.A.მ.ს.№053
შეასრულა		ლ.ნონიაშვილი	შიფრ.რაოდ. №064

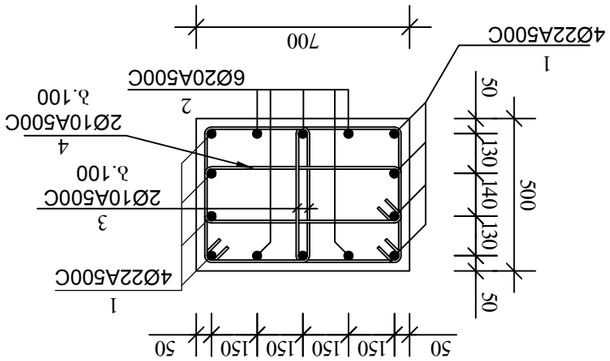

1–1
მ.1:20

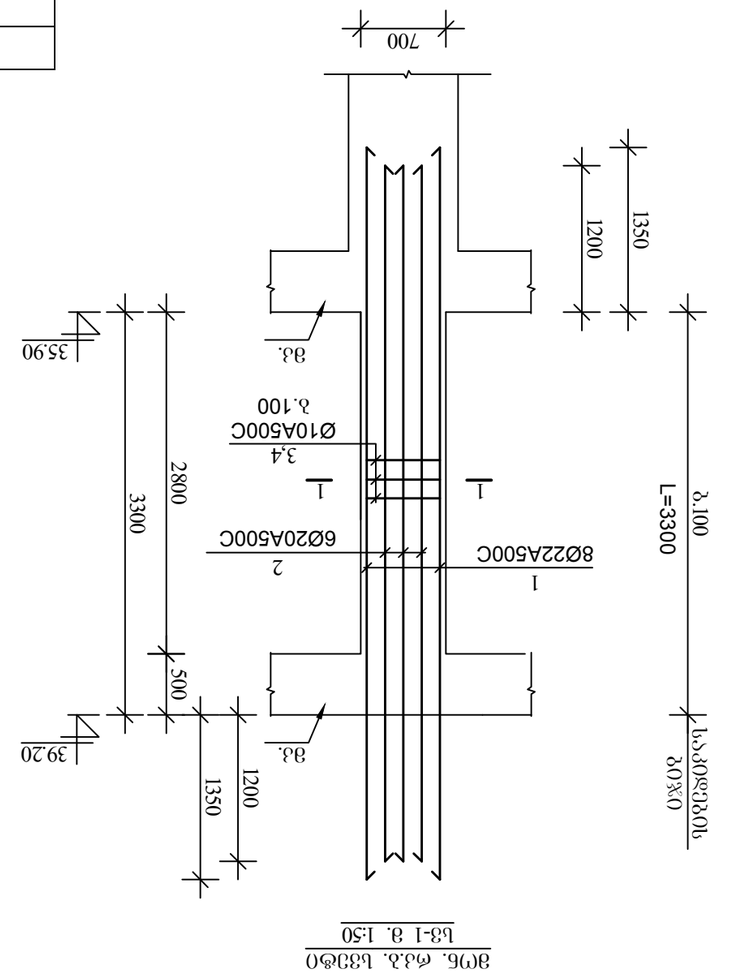

ბ3-1 და ბ3-2 მონოლითური სვეტების ბადისებური არმატურის ჯოხების ფორმა და ზომები

	ჯოხის №	ნახაზი	Ø	L	n	nXL	Ø	L	n	nXL
			არმატურა A500C				არმატურა A500C			
			ბ3-1 n= 13				ბ3-2 n= 21			
1	1	6000	22	6000	8	48.0				
	2	5700	20	5700	6	34.2	20	5700	12	68.4
	3	430 330 560 460	10	1780	66	117.5				
	4	760 200 660 300	10	1920	33	63.4				
	5						8	2040	33	67.3
	6						8	1720	33	56.8

1	2	3	4	5	6	7	8
ბეტონი V= 1.20 მ³ B-25							15.6
	2	5700	20 A500C	5700	12	68.4	20 A500C
	3	430 330 560 460	10 A500C	1780	66	117.5	10 A240C
	4	760 200 660 300	10 A500C	1920	33	63.4	
	5						8 A240C
	6						
ბეტონი V= 0.80 მ³ B-25							16.8

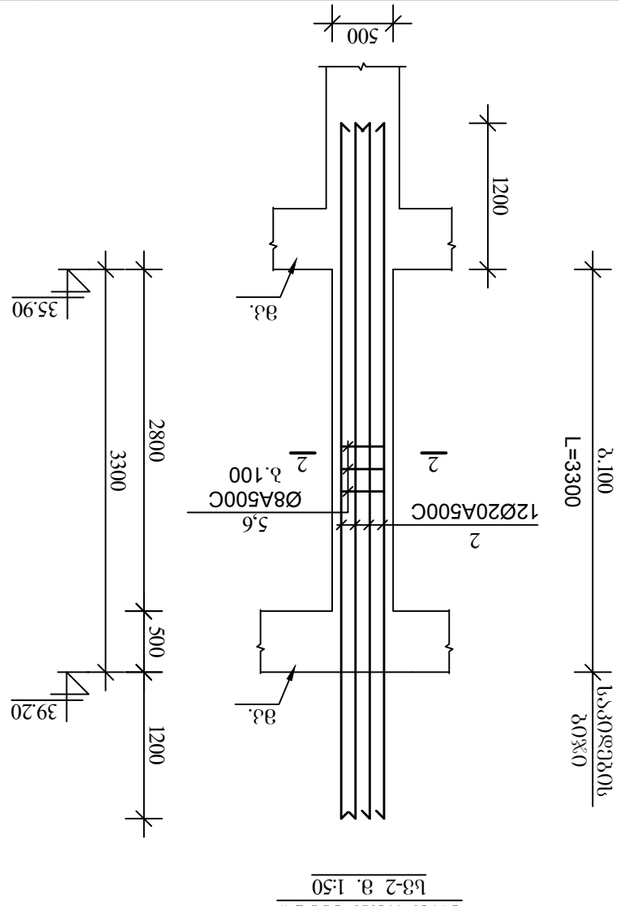

ბ3-1, ბ3-2 მონოლითური სვეტების ბადისებური არმატურის ჯოხების ფორმა და ზომები

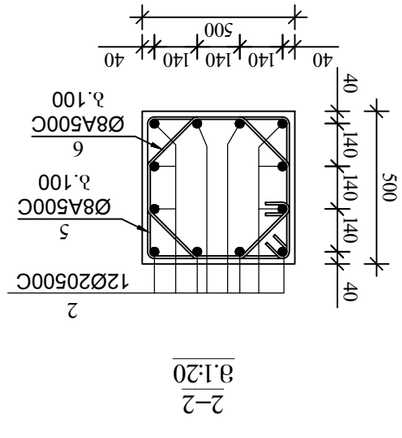

2–2
მ.1:20

მრავალბინიანი საცხოვრებელი სახლის
ქ.ბათუმში, დიღომი

კონსტრუქციული ნაწილები, ბლოკი A,
მუნ. რკ.ბ. ფილები

შიფრი№	ა6.ბA.ბ1.№055
შეკვ.რაოდ.	№064

A

შ.პ.ს დრიმსი

მპასუხ	ა.მელიქიშვილი
დირექტორი	ა.ქიტოშვილი
არქიტექტორი	ა.ქიტოშვილი
კონსტრუქტორი	ო.ჯაფარიძე
შესრულა	ლ.ნოღაიდელი

მონ. რკ.ბ. სვეტი
სვ-3 მ. 1:50

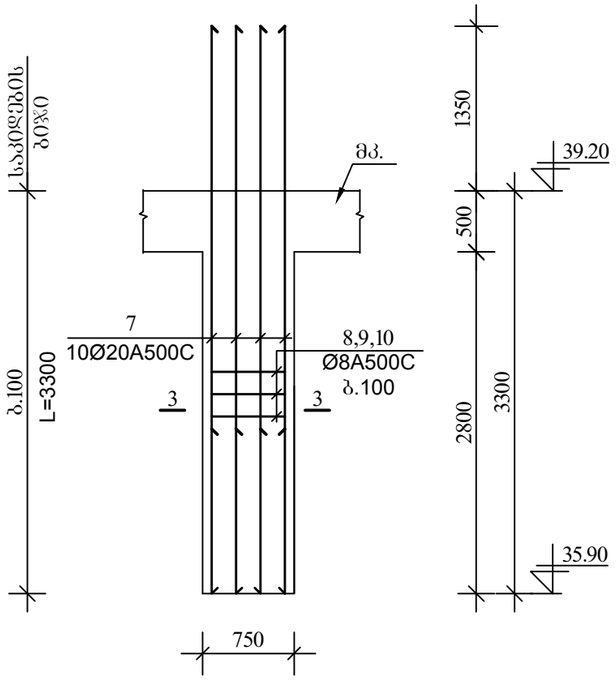

მონ. რკ.ბ. სვეტი
სვ-4 მ. 1:50

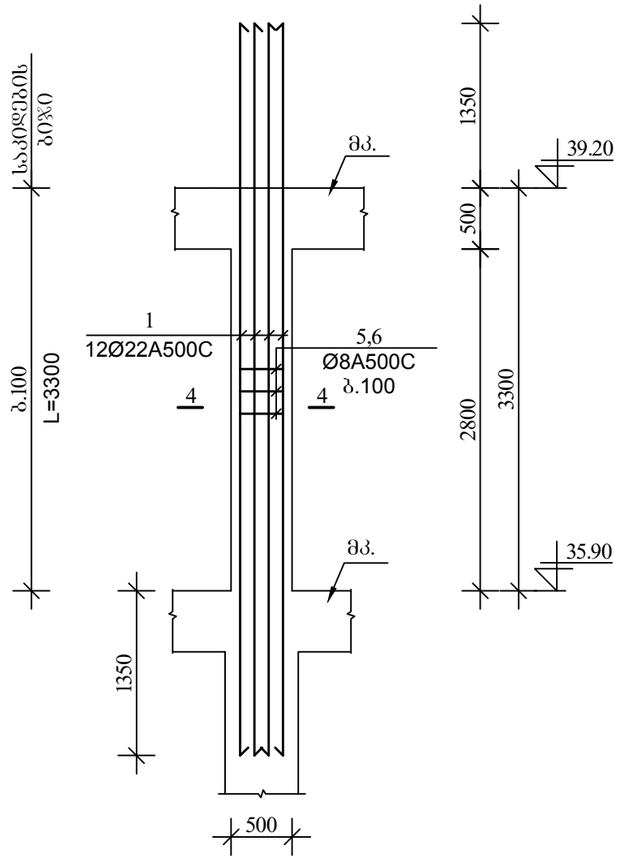

4–4
მ.1:20

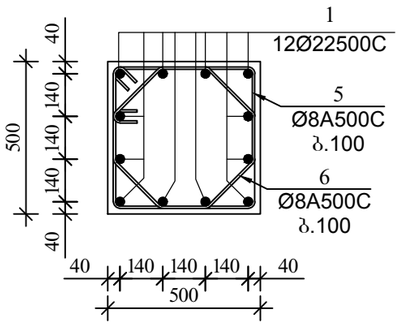

3–3
მ.1:20

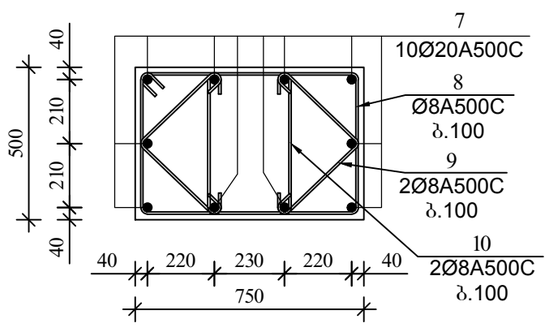

არმატურის სპეციფიკაცია							არმატურის ამოკრება				ჯამი (მასა კგ)
	პოზ №	ესკიზი	ø მმ	L m	n c	nXL მ	ø მმ	nXL მ	მასა A500C	კგ A250C	
1	2	3	4	5	6	7	8	9	10	11	12
სვ-3 n= 2	7	4500	20 A500C	4500	10	45.0	20 A500C	45.0	110.9	–	221.8
	8	810 460 710 560	8 A500C	2540	33	83.8	8 A240C	186.8	73.8		147.6
	9	350 350 100 100	8 A500C	900	66	59.4	ბეტონი				მ³
	10	460 100 100	8 A240C	660	66	43.6	v= 1.20 მ³			B-25	2.4
სვ-4 n= 4	1	6000	22 A500C	6000	12	72.0	22 A500C	72.0	214.7	–	859.0
	5	560 460 460 560	8 A500C	2040	33	67.3	8 A240C	124.1	49.0		196.0
	6	300 180 200 280 180 200 180 200	8 A500C	1720	33	56.8	ბეტონი v= 0.80 მ³			B-25	მ³ 3.2

მრ6. რკ.ბ. სვეტი
სვ-5 (ხედი 5-5)
მ. 1:50

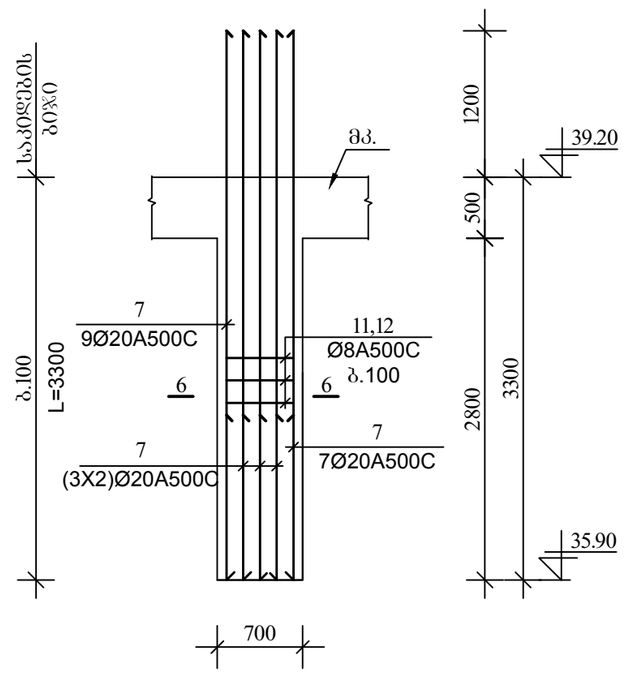

მრ6. რკ.ბ. სვეტი
სვ-6 (ხედი 7-7)
მ. 1:50

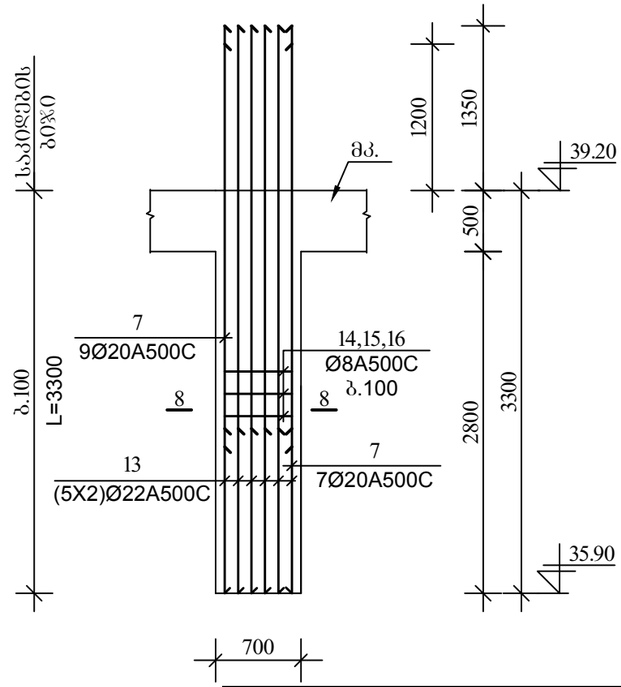

8–8
მ.1:20

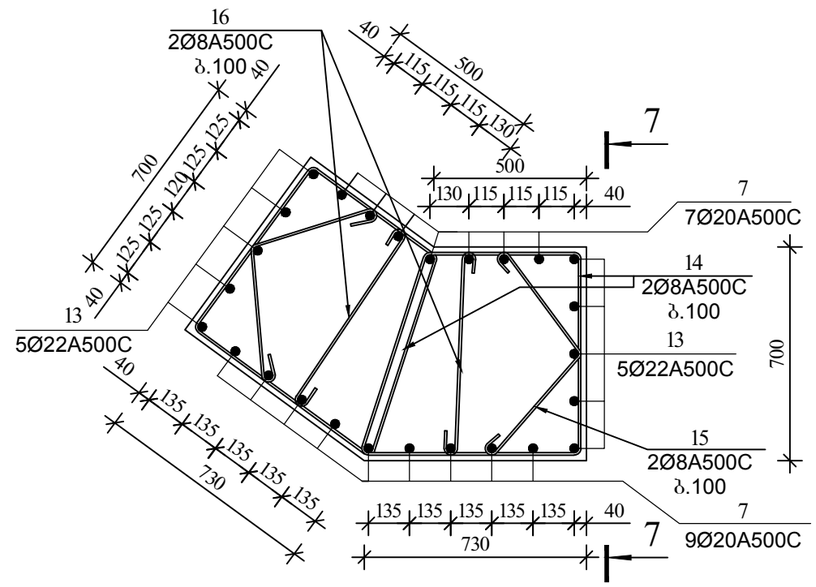

6–6
მ.1:20

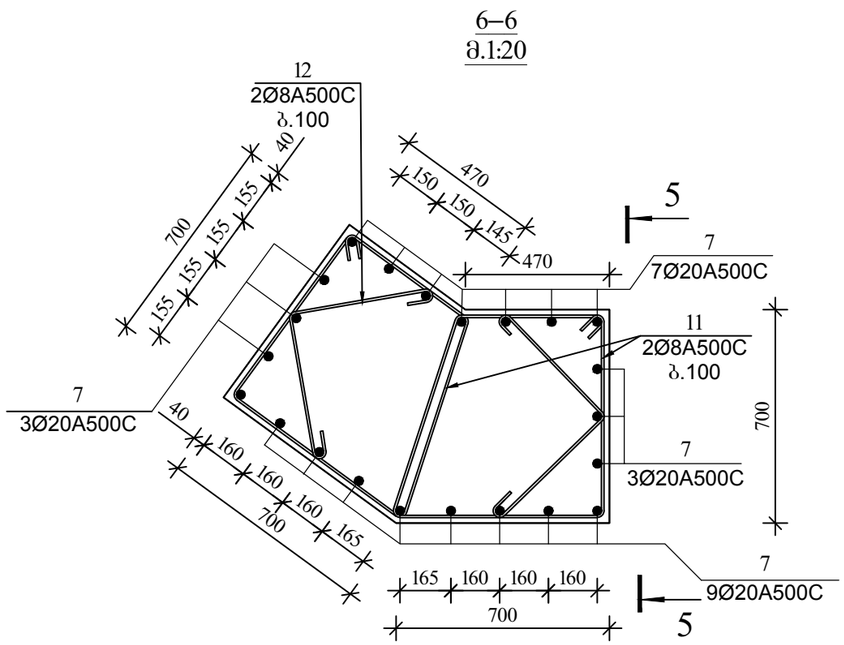

არმატურის სპეციფიკაცია							არმატურის ამოკრება				ჯამი (მასა კბ)
	პოზ №	ესკიზი	Ø მმ	L m	n c	nXL მ	Ø მმ	nXL მ	მასა კბ A500C	მასა კბ A250C	
1	2	3	4	5	6	7	8	9	10	11	12
სვ-5 n= 1	7	4500	20 A500C	4500	22	99.0	20 A500C	99.0	244.0	–	244.0
	11	590 660 690 800	8 A500C	2740	66	180.8	8 A240C	257.4	101.7		101.7
	12	470 490 100 100	8 A500C	1160	66	76.6	V= 2.70 მ³			B-25	2.7
სვ-6 n= 1	13	4650	22 A500C	4650	10	46.5	22 A500C	46.5	138.7	–	138.7
	7	4500	20 A500C	4500	16	72.0	20 A500C	72.0	177.5	–	177.5
	14	620 660 720 800	8 A500C	2800	66	184.8	8 A240C	313.5	123.8		123.8
	15	450 430 100 100	8 A500C	1080	66	71.3	ბეტონი				მ³
	16	670 100 100	8 A240C	870	66	57.4	V= 2.80 მ³			B-25	2.8

შ.პ.ს დრიმსი			მრავალბინიანი საცხოვრებელი სახლი ქ.თბილისში, დიღომი
დირექტორი		მ.მესხი	კონსტრუქციული ნაწილი, ბლოკი A, მრ6. რკ.ბ. ფილები
არქიტექტორი		კ.მორჩილაძე	
კონსტრუქტორი		თ.კვინტრაძე	A
შესრულა		ლ.ნონიაშვილი	ფურც№ კ.ნ.ბ.A.მ.ს.№056
			ფურც.რაოდ. №064

მონ.რკ.ბ სვეტების სამონტაჟო ბეგმა
▼39.20÷▼42.50 ბლოკი „A“ მ. 1:200

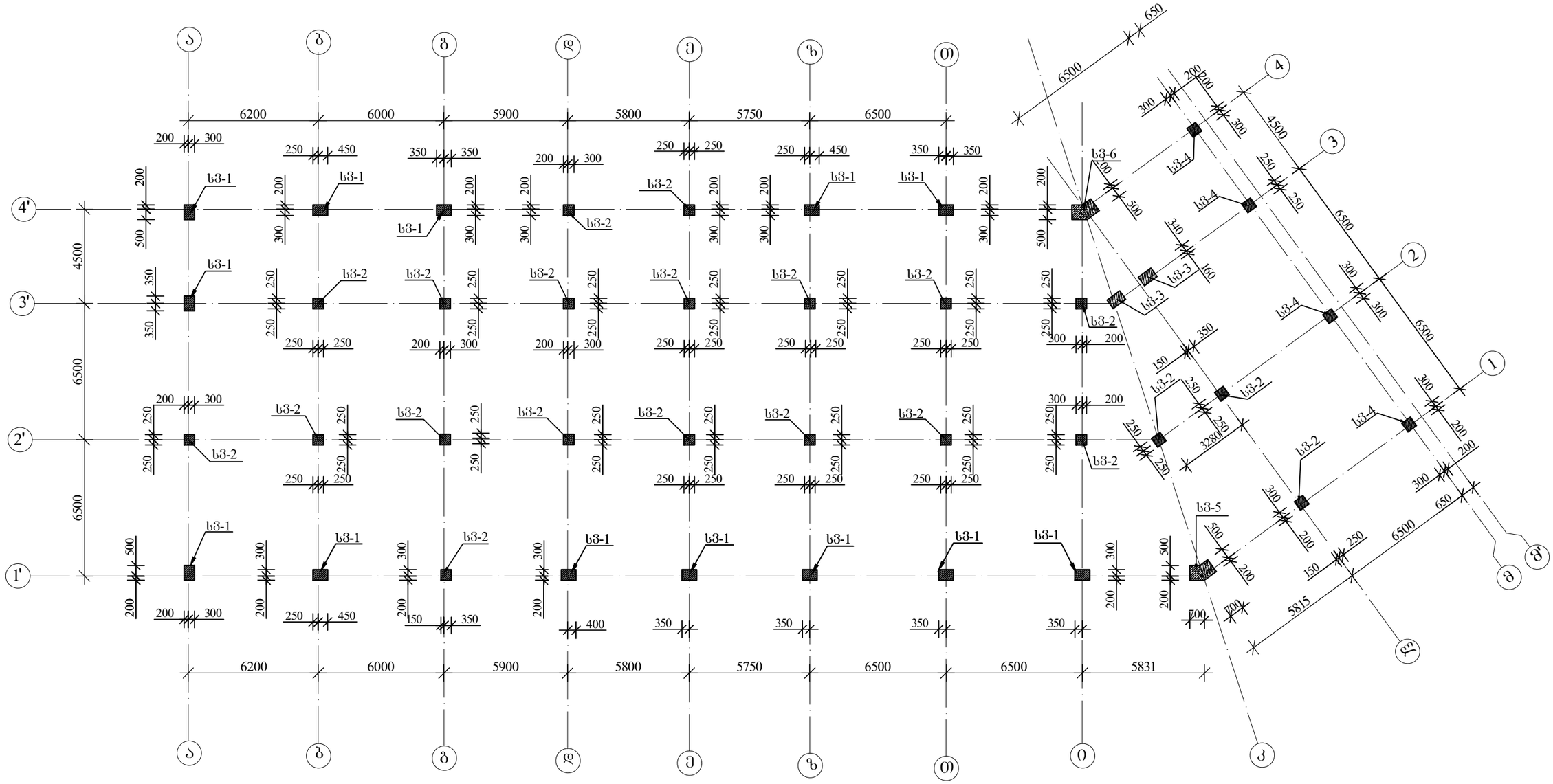

შ.პ.ს დრიმსი			მრავალბინიანი საცხოვრებელი სახლი ქ.თბილისში, დიღომი
დირექტორი		მ.მესხი	
არქიტექტორი		კ.მორჩილაძე	კონსტრუქციული ნაწილი, ბლოკი A, მონ. რკ.ბ. ფილები
კონსტრუქტორი		თ.კვინტრაძე	A — შურცN№ კ.ნ.ბ.A.მ.ს.№057
შეასრულა		ლ.ნონიაშვილი	შურც.რაოდ. №064

მონ. რკ.ბ. სვეტი
სვ-1 მ. 1:50

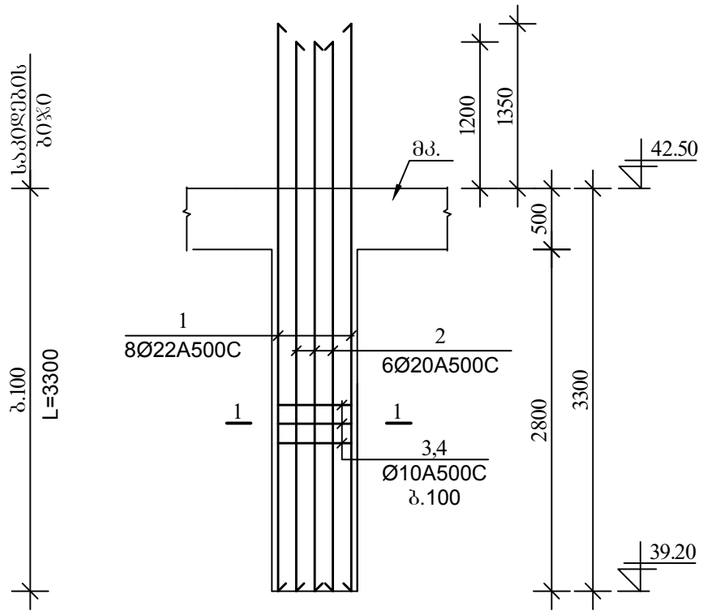

მონ. რკ.ბ. სვეტი
სვ-2 მ. 1:50

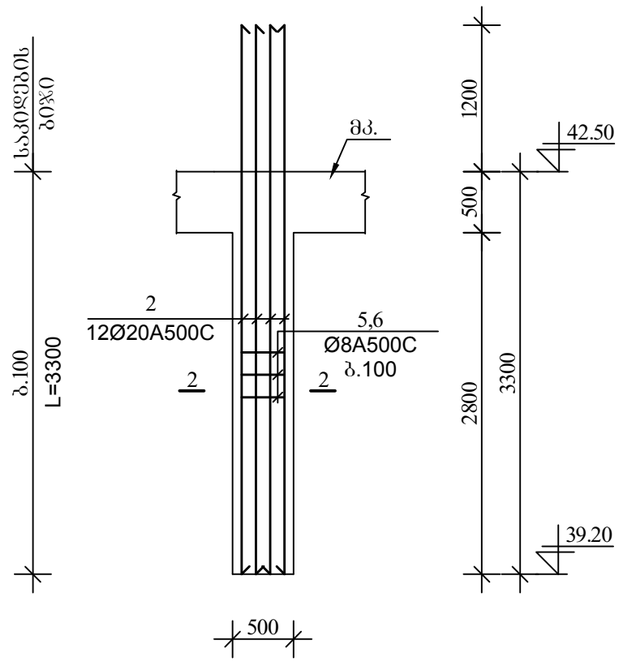

2–2
მ.1:20

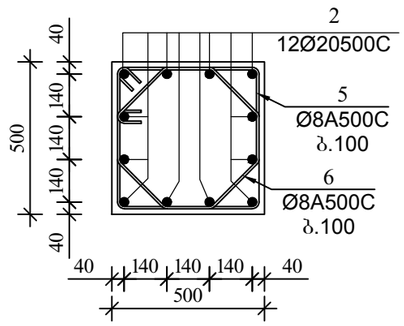

1–1
მ.1:20

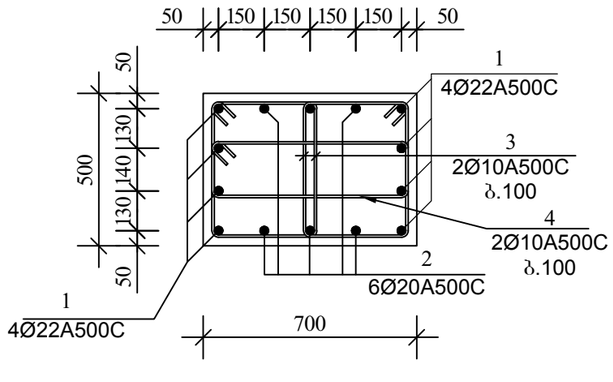

არმატურის სპეციფიკაცია							არმატურის ამოკრება				ჯამი (მასა კგ)
	პოზ №	ესკიზი	Ø მმ	L m	n c	nXL მ	Ø მმ	nXL მ	მასა A500C	კგ A250C	
1	2	3	4	5	6	7	8	9	10	11	12
სვ-1 n= 13	1	4650	22 A500C	4650	8	37.2	22 A500C	37.2	111.0	–	1,442.4
	2	4500	20 A500C	4500	6	27.0	20 A500C	27.0	66.6	–	865.2
	3	430 / 460 330 560	10 A500C	1780	66	117.5	10 A240C	180.8	71.4		928.6
	4	760 / 200 660 300	10 A500C	1920	33	63.4					მ³
							v= 1.20 მ³			B-25	15.6
სვ-2 n= 21	2	4500	20 A500C	4500	12	54.0	20 A500C	54.0	133.1	–	2,795.2
	5	560 / 460 460 560	8 A500C	2040	33	67.3	8 A240C	124.1	49.0		1,029.2
	6	300 180 200 / 280 180 / 200 180 200	8 A500C	1720	33	56.8	ბეტონი				მ³
							v= 0.80 მ³			B-25	16.8

მრავალფუნქციანი საცხოვრებელი სახლი ქობულეთში, დღეში	
კონსტრუქციული ნაწილი, ბლოკი A, მონ. რკ. ფილები	
შპრიხი №	შპრიხის ტიპი
A	
კონსტრუქტორი	ნ.ბაბა.ბ.№058
შესრულა	№064
კონსულტანტი	
კონტროლიორი	
დირექტორი	
მ.პ. დრმბი	
დამტკიცებულია	
პროექტის №№	
დ.ნიშნაშვილი	

მონ. რკ.ბ. სვეტი
სვ-3 მ. 1:50

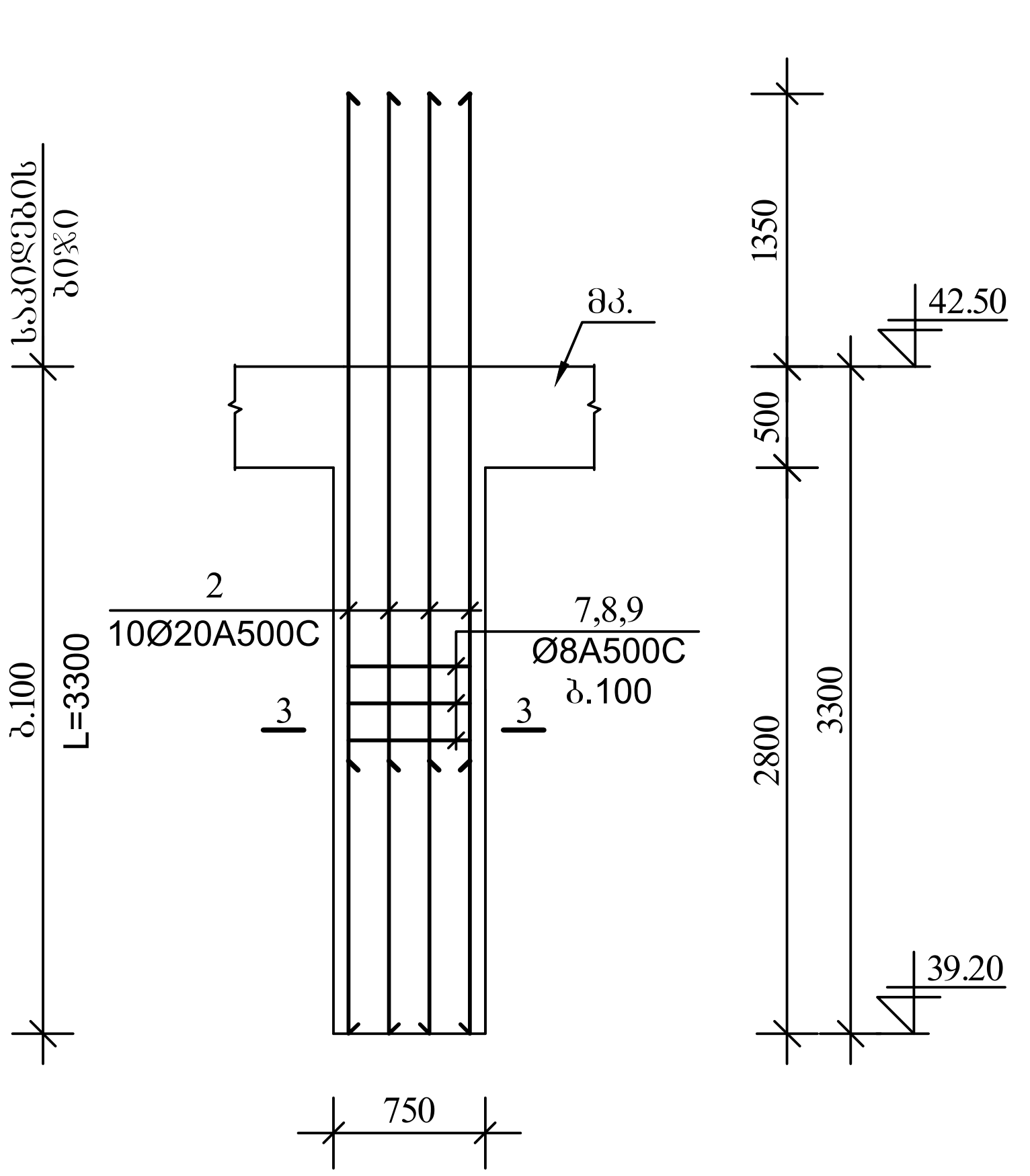

მონ. რკ.ბ. სვეტი
სვ-4 მ. 1:50

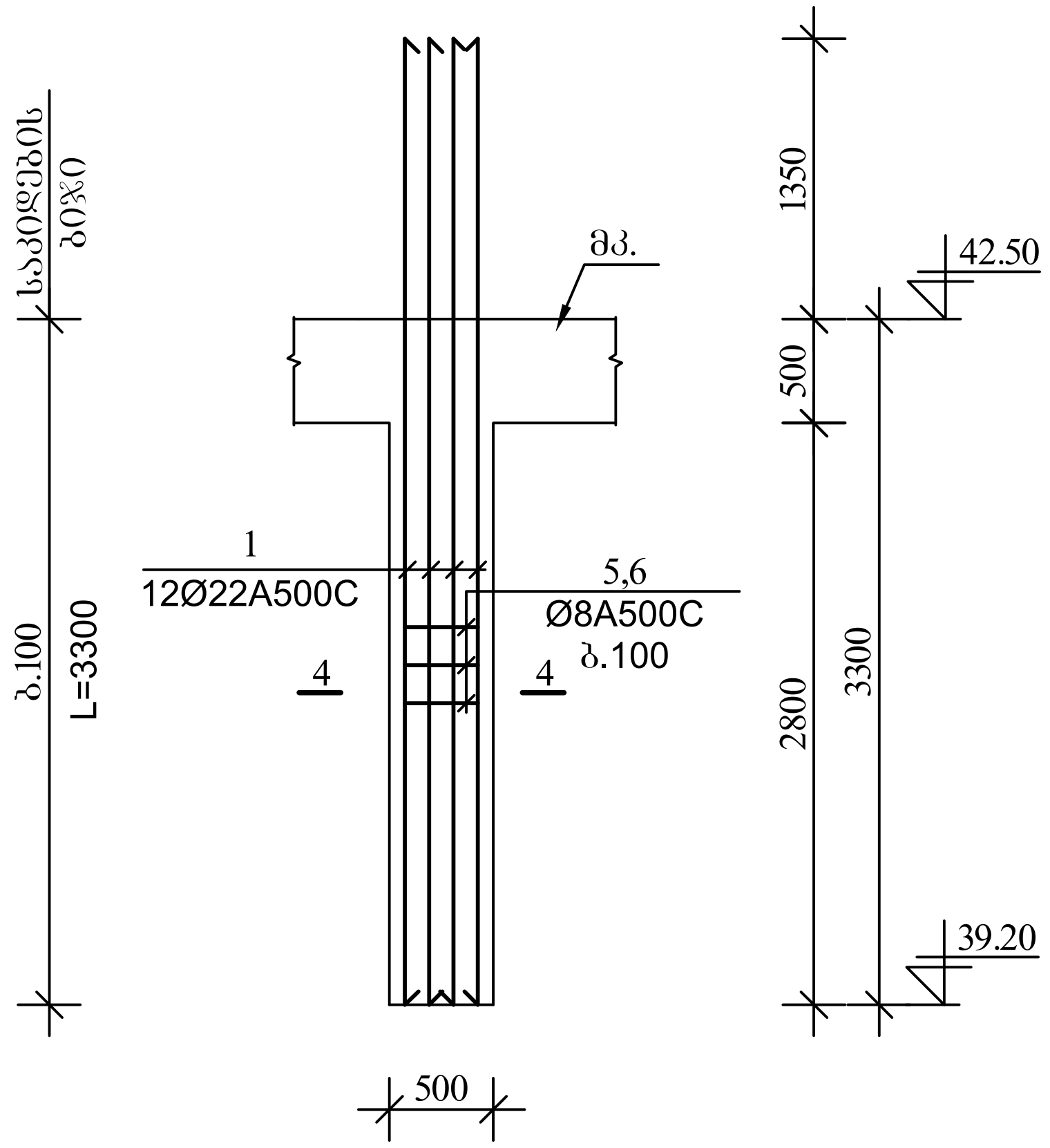

4–4
მ.1:20

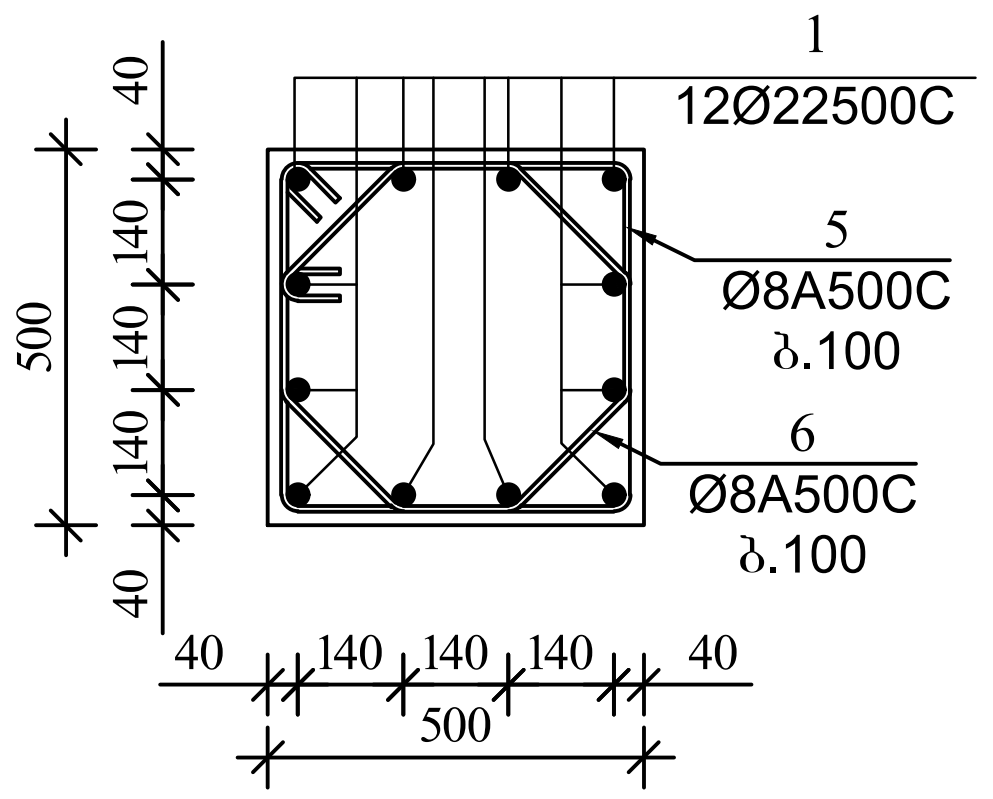

3–3
მ.1:20

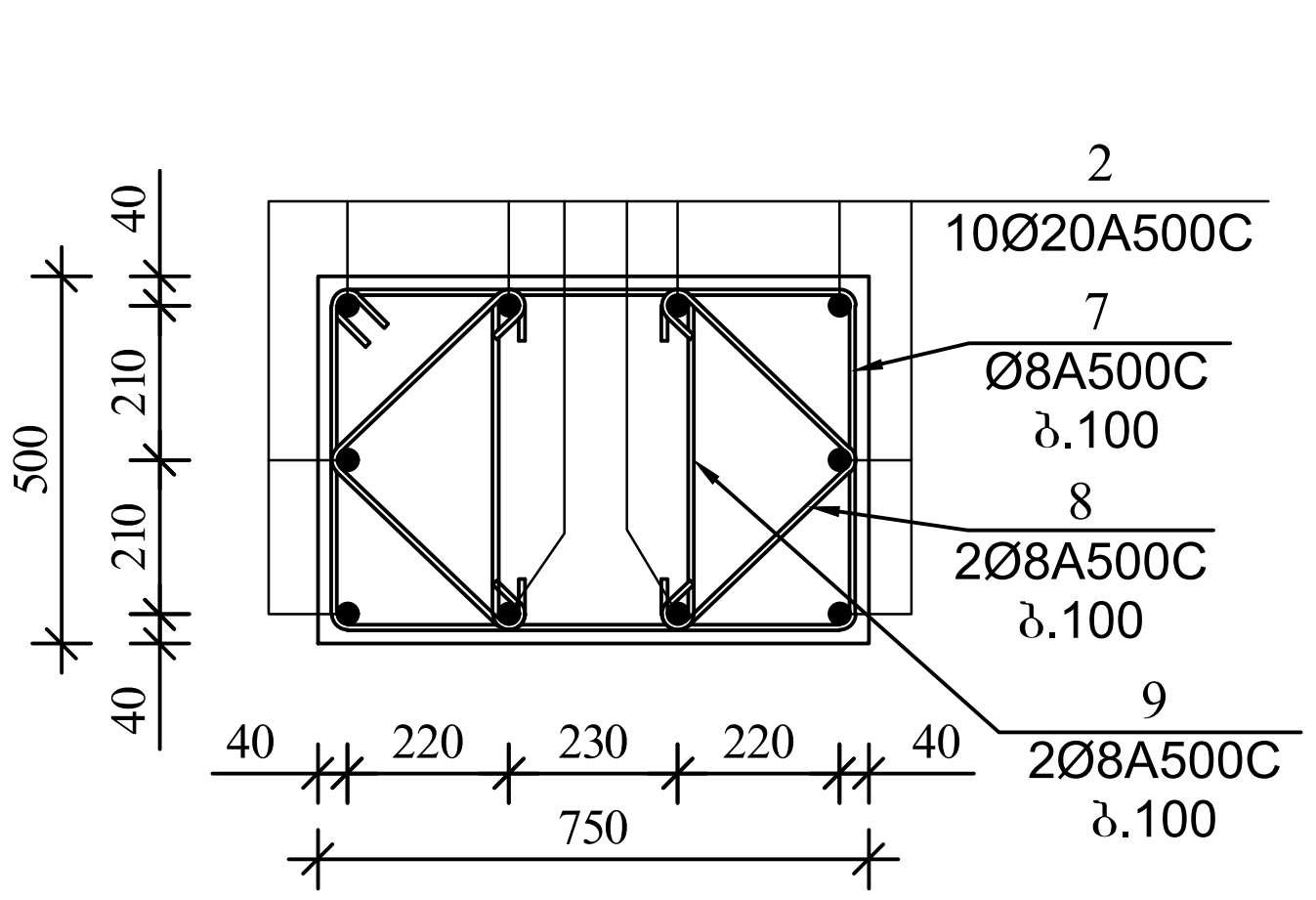

არმატურის სპეციფიკაცია								არმატურის ამოკრება				ჯამი (მასა კგ)
	პოზ №	ესკიზი	Ø მმ	L m	n c	nXL მ	Ø მმ	nXL მ	მასა კგ A500C	მასა კგ A250C	
1	2	3	4	5	6	7	8	9	10	11	12
სვ-3 n= 2	2	4500	20 A500C	4500	10	45.0	20 A500C	45.0	110.9	–	221.8
	7	810 / 460 710 560	8 A500C	2540	33	83.8	8 A240C	186.8	73.8		147.6
	8	350 350 / 100 100	8 A500C	900	66	59.4	ბეტონი				მ³
	9	460 / 100 100	8 A240C	660	66	43.6	V= 1.20 მ³			B-25	2.4
სვ-4 n= 4	1	4650	22 A500C	4650	12	55.8	22 A500C	55.8	166.4	–	665.7
	5	560 / 460 460 560	8 A500C	2040	33	67.3	8 A240C	124.1	49.0		196.0
	6	300 180 200 / 280 180 / 200 180 200	8 A500C	1720	33	56.8	ბეტონი V= 0.80 მ³			B-25	მ³ 3.2

შ.პ.ს დრიმსი		მრავალბინიანი საცხოვრებელი სახლი ქ.თბილისში, დიღომი	
დირექტორი	მ.მესხი	კონსტრუქციული ნაწილი, ბლოკი A, მონ. რკ.ბ. სვეტები	
არქიტექტორი	კ.მეორხელაძე	ფურც№	პ.ნ.ბ.A.მ.ს.№059
კონსტრუქტორი	ი.კვინტრაძე	ფურც.რაოდ.	№064
შემსრულებელი	ლ.ნონიაშვილი		

მრ6. რკ.ბ. სვეტი
სვ-5 (ხედი 5-5)
მ. 1:50

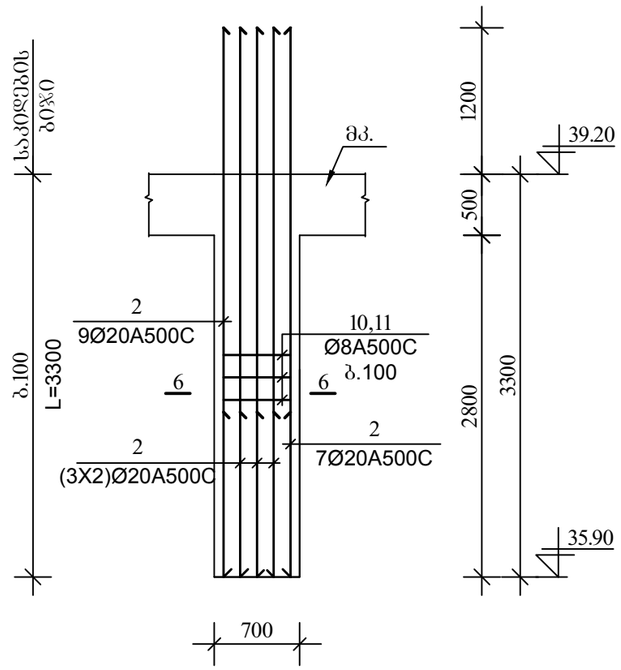

მრ6. რკ.ბ. სვეტი
სვ-6 (ხედი 7-7)
მ. 1:50

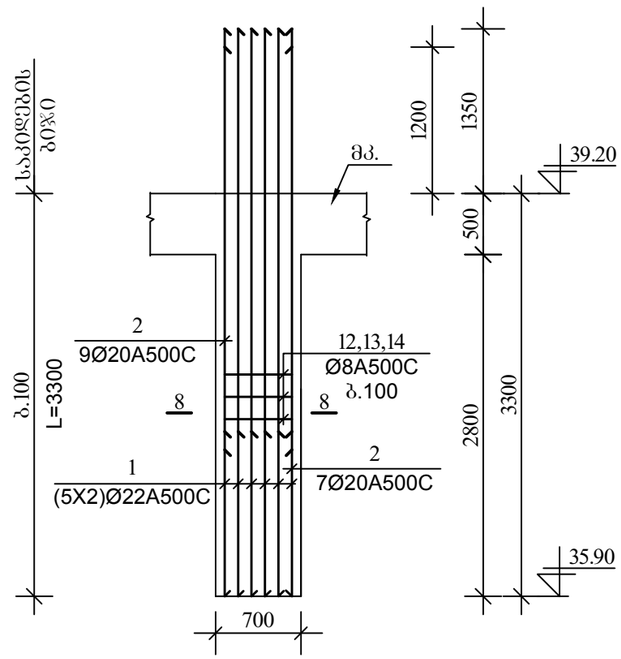

8–8
მ.1:20

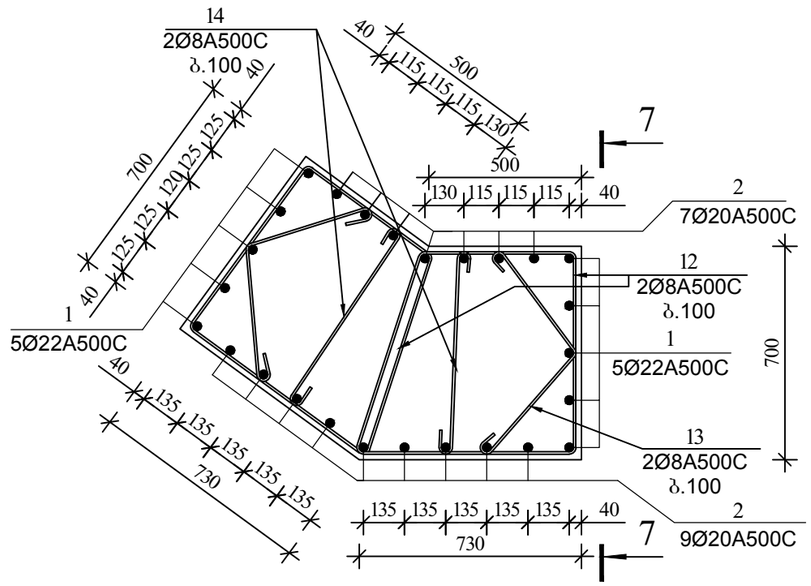

6–6
მ.1:20

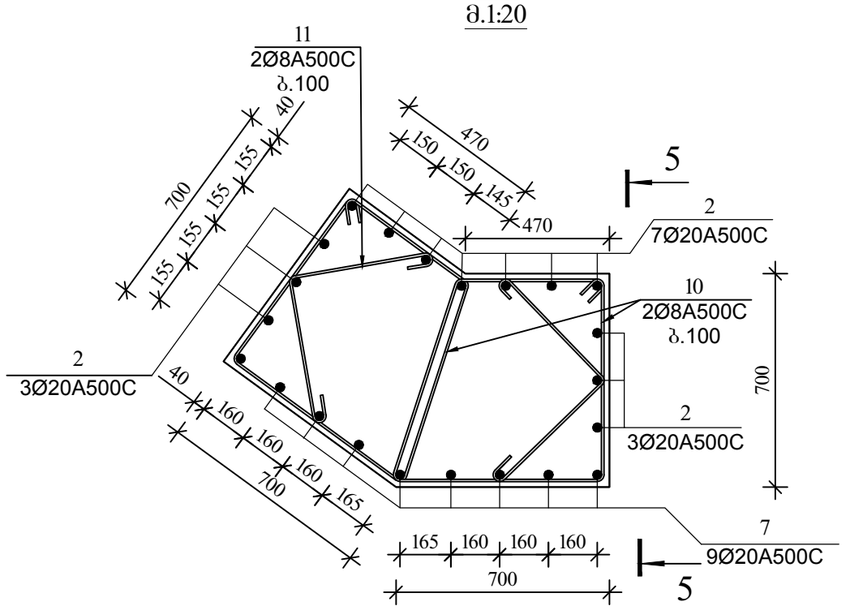

არმატურის სპეციფიკაცია							არმატურის ამოკრება				ჯამი (მასა კგ)
	პოზ №	ესკიზი	Ø მმ	L m	n c	nXL მ	Ø მმ	nXL მ	მასა კგ A500C	მასა კგ A250C	
1	2	3	4	5	6	7	8	9	10	11	12
სვ-5 n= 1	2	4500	20 A500C	4500	22	99.0	20 A500C	99.0	244.0	–	244.0
	10	590 660 690 800	8 A500C	2740	66	180.8	8 A240C	257.4	101.7		101.7
	11	470 490 100 100	8 A500C	1160	66	76.6	v= 2.70 მ³			B-25	2.7
სვ-6 n= 1	1	4650	22 A500C	4650	10	46.5	22 A500C	46.5	138.7	–	138.7
	2	4500	20 A500C	4500	16	72.0	20 A500C	72.0	177.5	–	177.5
	12	620 660 720 800	8 A500C	2800	66	184.8	8 A240C	313.5	123.8		123.8
	13	450 430 100 100	8 A500C	1080	66	71.3	ბეტონი				მ³
	14	670 100 100	8 A240C	870	66	57.4	v= 2.80 მ³			B-25	2.8

შპს დრიმსი			მრავალბინიანი საცხოვრებელი სახლი ქ.თბილისში, დიდომი
დირექტორი		მ.მესხი	კონსტრუქციული ნაწილი, ბლოკი A, მრ6. რკ.ბ. ფილები
არქიტექტორი		კ.მორჩილაძე	
კონსტრუქტორი		თ.კვინტრაძე	A
შეასრულა		ლ.ნონიაშვილი	ფურც№ კ.ნ.ბ.A.მ.ს.№060
			ფურც.რაოდ. №064

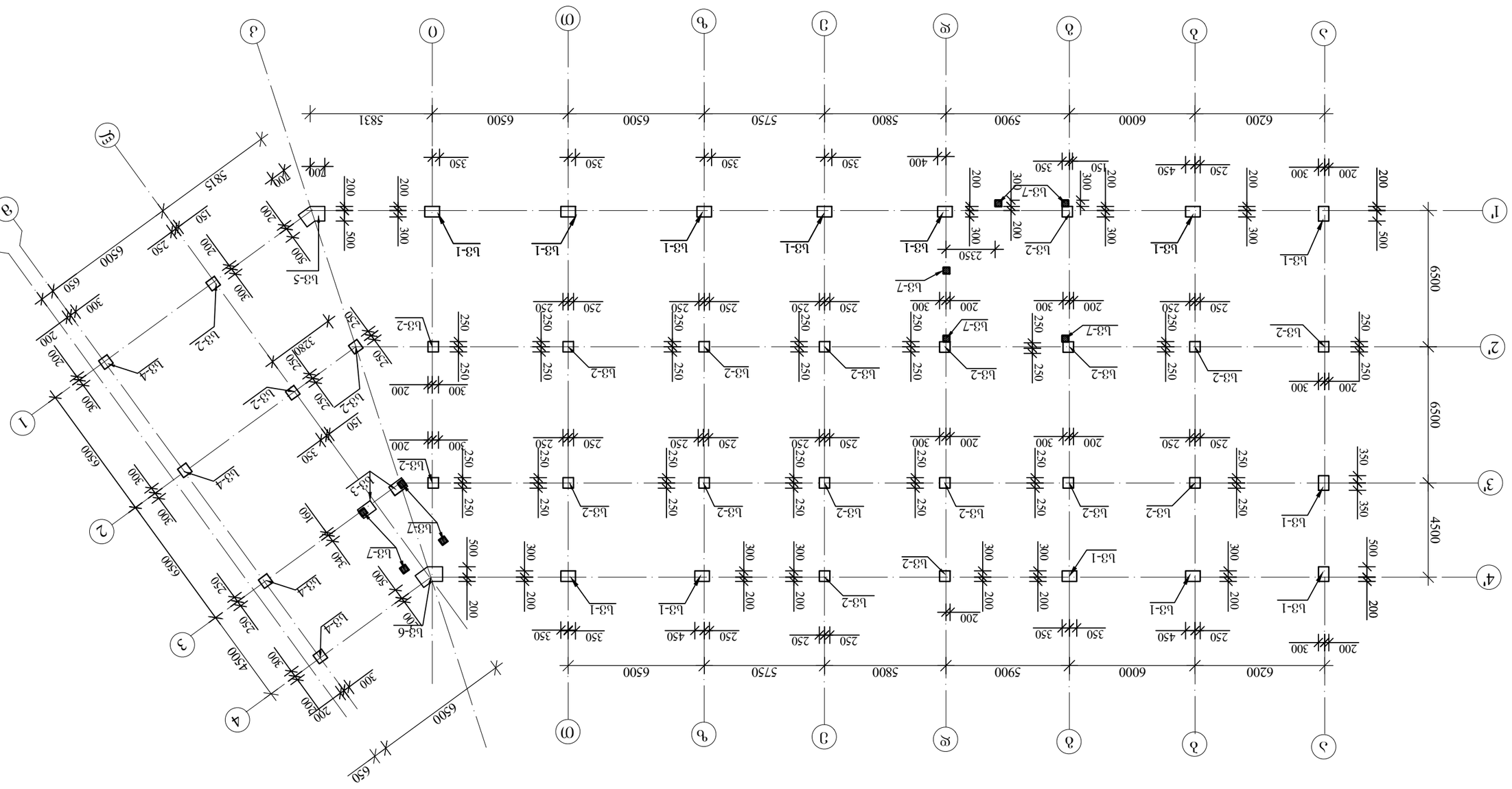
Б3-1
Б3-2
Б3-4
Б3-5
Б3-6
Б3-7
6200
6000
5900
5800
5750
6500
5831
6500
4500
6500
6500
6

მრ6. რკ.ბ. სვეტი
სვ-1 მ. 1:50

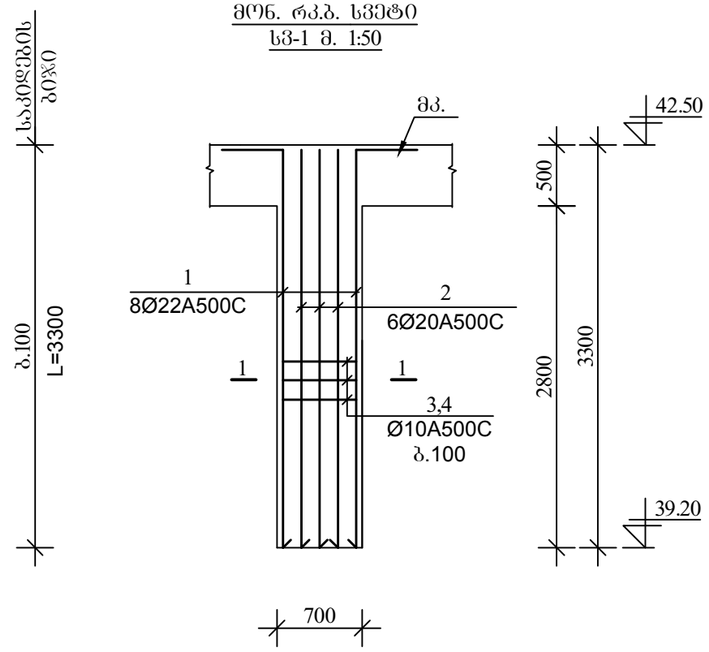

მრ6. რკ.ბ. სვეტი
სვ-2 მ. 1:50

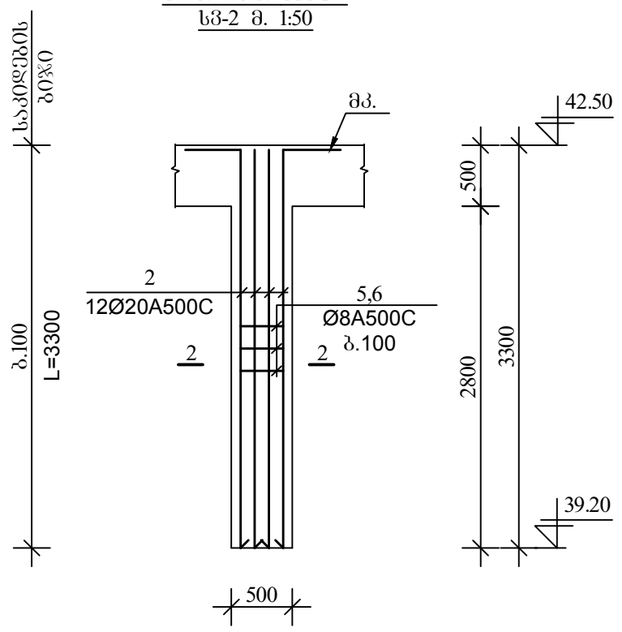

2–2
მ.1:20

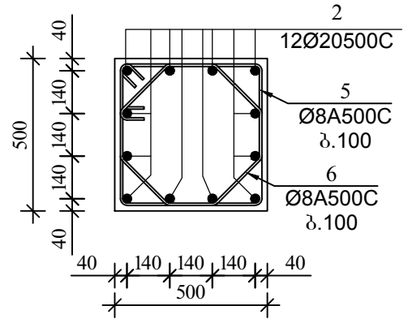

1–1
მ.1:20

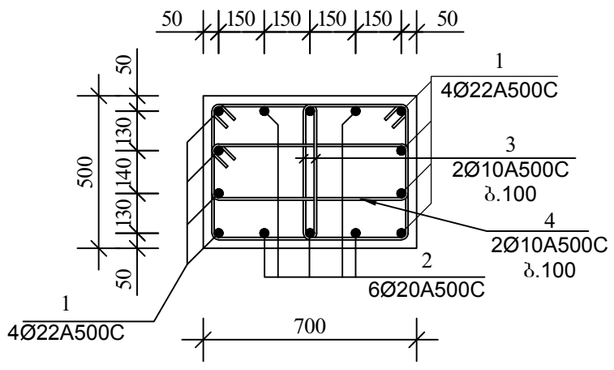

არმატურის სპეციფიკაცია							არმატურის ამოკრება				ჯამი (მასა კგ)
	პოზ №	ესკიზი	Ø მმ	L m	n c	nXL მ	Ø მმ	nXL მ	მასა A500C	მასა A250C	
1	2	3	4	5	6	7	8	9	10	11	12
სვ-1 n= 13	1	400 ⌈3250	22 A500C	3650	8	29.2	22 A500C	29.2	87.1	–	1,132.2
	2	300 ⌈3250	20 A500C	3550	6	21.3	20 A500C	21.3	52.5	–	682.5
	3	430 460 330 560	10 A500C	1780	66	117.5	10 A240C	180.8	71.4		928.6
	4	760 200 660 300	10 A500C	1920	33	63.4					მ³
							v= 1.20 მ³			B-25	15.6
სვ-2 n= 21	2	300 ⌈3250	20 A500C	3550	12	42.6	20 A500C	42.6	105.0	–	2,205.1
	5	560 460 460 560	8 A500C	2040	33	67.3	8 A240C	124.1	49.0		1,029.2
	6	300 180 200 280 180 200 180 200	8 A500C	1720	33	56.8	ბეტონი v= 0.80 მ³			B-25	მ³ 16.8

ვრაკალუბნების საცხოვრებელი სახლის ამბულატორიის, დერეფნის

კონსტრუქციული ნაწილი, კვლევის A, მეზ. რკ.ბ. ფილები

ფურც№	პნ.ბ.A.ბ.№062
ფურც.რაოდ.	№064

A

მ.პ.ს დრეზნი	
დირექტორი	მ.ფეზნი
არქიტექტორი	ა.ჯაოიშვილაძე
კონსტრუქტორი	ო.ჯაბანიძრაძე
შესრულა	ლ.ნიღოსავილო

მონ. რკ.ბ. სვეტი
სვ-3 მ. 1:50

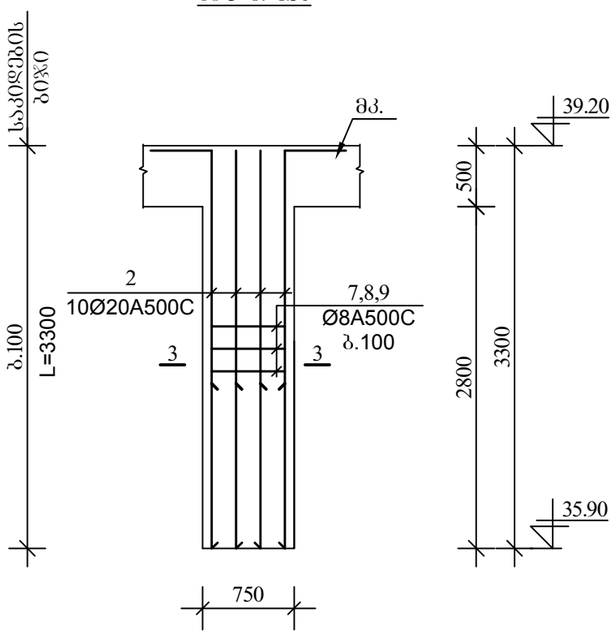

მონ. რკ.ბ. სვეტი
სვ-4 მ. 1:50

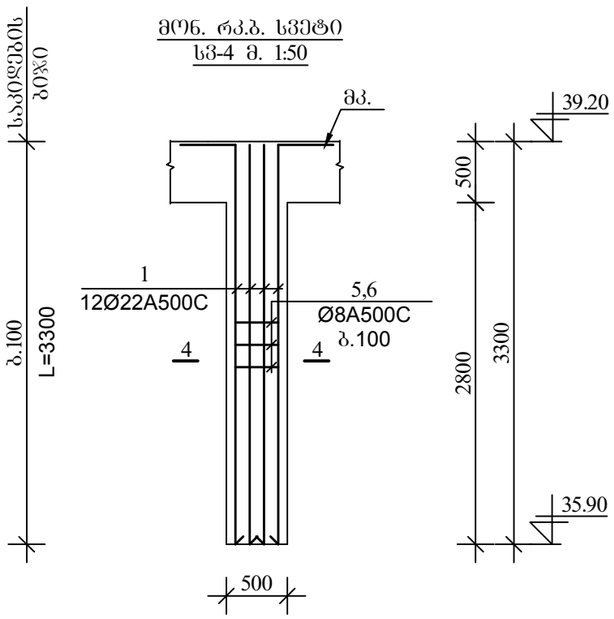

მონ. რკ.ბ. სვეტი
სვ-7 მ. 1:50

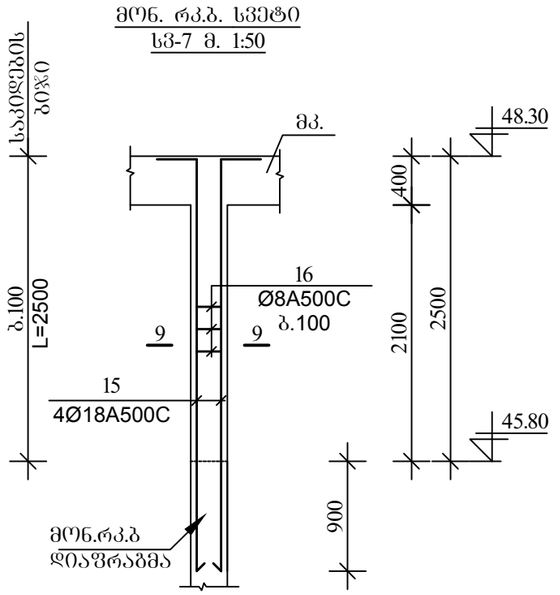

3–3
მ.1:20

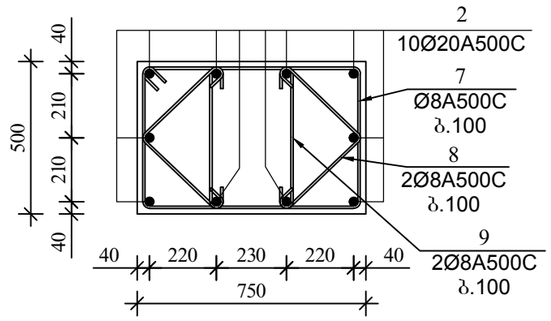

4–4
მ.1:20

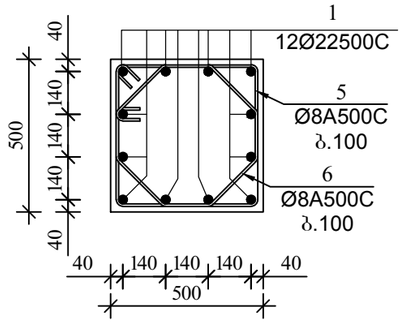

9–9
მ.1:20

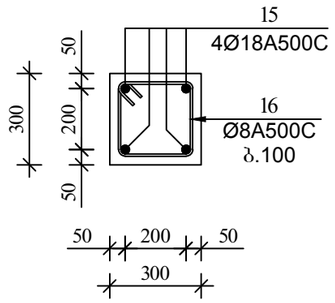

არმატურის სპეციფიკაცია							არმატურის ამოკრეფა				ჯამი (მასა კგ)
	პოზ №	ესკიზი	Ø მმ	L m	n c	nXL მ	Ø მმ	nXL მ	მასა კგ A500C	მასა კგ A250C	
1	2	3	4	5	6	7	8	9	10	11	12
სვ-3 n= 2	2	300 | 3250	20 A500C	3550	12	42.6	20 A500C	42.6	105.0	–	210.0
	7	810 460 | 710 | 560	8 A500C	2540	33	83.8	8 A240C	186.8	73.8		147.6
	8	350 350 100 100	8 A500C	900	66	59.4	ბეტონი				მ³
	9	460 100 100	8 A240C	660	66	43.6	v= 1.20 მ³			B-25	2.4
სვ-4 n= 4	1	400 | 3250	22 A500C	3650	12	43.8	22 A500C	43.8	130.6	–	522.5
	5	560 460 | 460 | 560	8 A500C	2040	33	67.3	8 A240C	124.1	49.0		196.0
	6	300 180 200 280 180 200 180 200	8 A500C	1720	33	56.8	ბეტონი				მ³
							v= 0.80 მ³			B-25	3.2
სვ-7 n= 9	15	300 | 3400	18 A500C	3700	4	14.8	18 A500C	14.8	29.5	–	265.9
	16	300 200 | 200 | 300	8 A500C	1000	25	25.0	8 A240C	25.0	9.9		88.9
							ბეტონი				მ³
							v= 0.25 მ³			B-25	2.25

შ.პ.ს დრიმსი			მრავალბინიანი საცხოვრებელი სახლი ქ.თბილისში, დიღომი		
დირექტორი		მ.მესხი			
არქიტექტორი		კ.მორჩილაძე	კონსტრუქციული ნაწილი, ბლოკი A, მონ. რკ.ბ. ფილები		
კონსტრუქტორი		თ.კვინტრაძე	A	შურცN№	კ.ნ.ბ.A.მ.ს.№063
შემსრულა		ლ.ნონიაშვილი		შურც.რაოდ.	№064

მრ6. რკ.ბ. სვეტი
სვ-5 (ხედი 5-5)
მ. 1:50

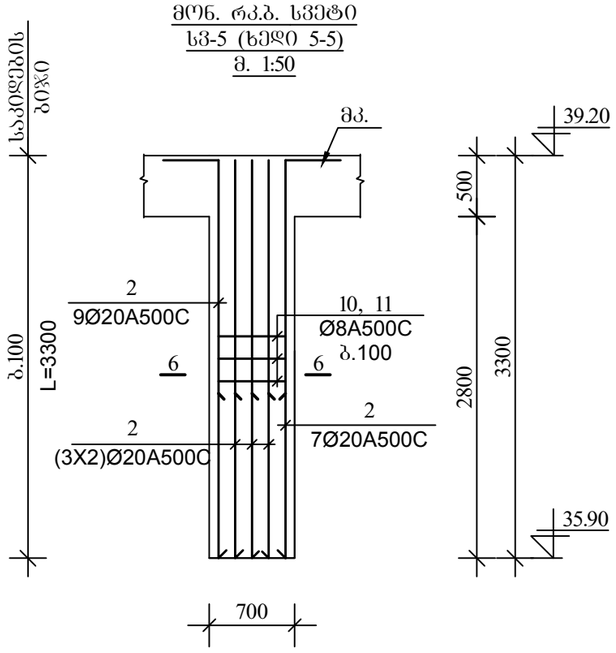

მრ6. რკ.ბ. სვეტი
სვ-6 (ხედი 7-7)
მ. 1:50

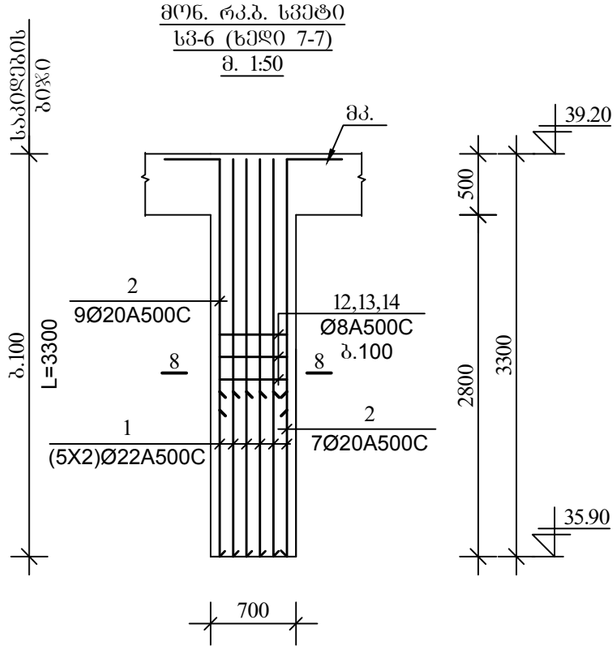

8–8
მ.1:20

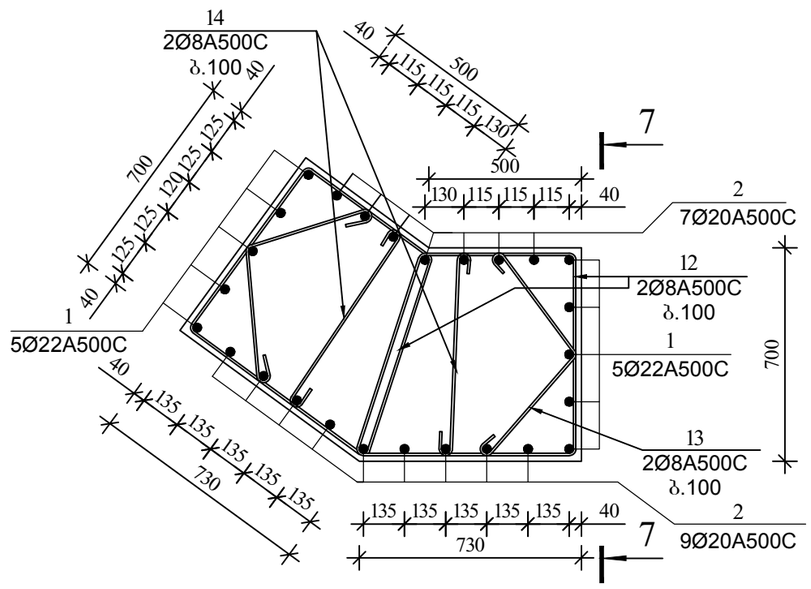

6–6
მ.1:20

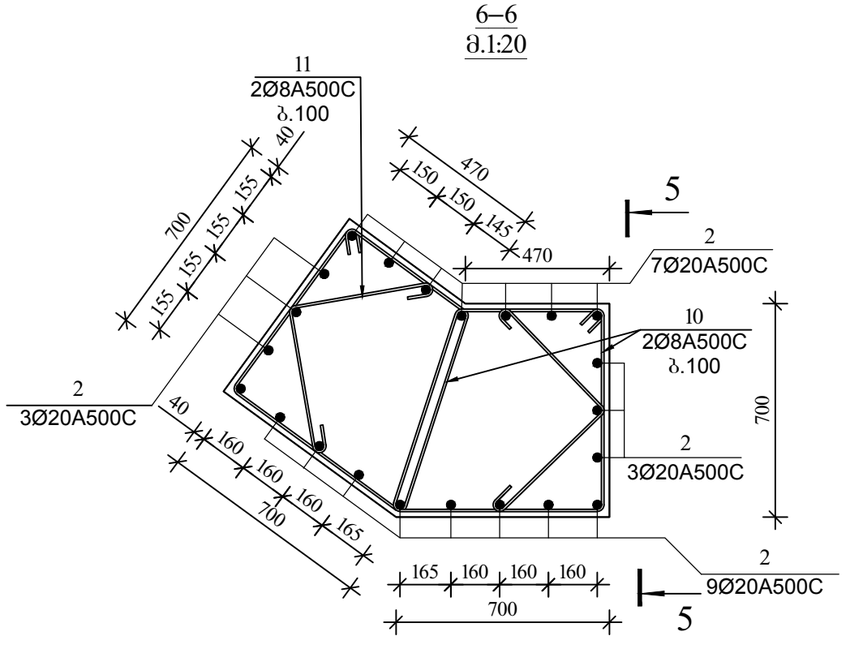

არმატურის სპეციფიკაცია							არმატურის ამოკრება				ჯამი (მასა კგ)
	პოზ №	ესკიზი	ø მმ	L m	n c	nXL მ	ø მმ	nXL მ	მასა კგ A500C	მასა კგ A250C	
1	2	3	4	5	6	7	8	9	10	11	12
სვ-5 n= 1	2	300 3250	20 A500C	3550	22	78.1	20 A500C	78.1	192.5	–	192.5
	10	590 660 690 800	8 A500C	2740	66	180.8	8 A240C	257.4	101.7		101.7
	11	470 490 100 100	8 A500C	1160	66	76.6	v= 2.70 მ³			B-25	2.7
სვ-6 n= 1	1	400 3250	22 A500C	3650	10	36.5	22 A500C	36.5	108.9	–	108.9
	2	300 3250	20 A500C	3550	16	56.8	20 A500C	56.8	140.0	–	140.0
	12	620 660 720 800	8 A500C	2800	66	184.8	8 A240C	313.5	123.8		123.8
	13	450 430 100 100	8 A500C	1080	66	71.3	ბეტონი				მ³
	14	670 100 100	8 A240C	870	66	57.4	v= 2.80 მ³			B-25	2.8

შ.პ.ს დრიმსი			მრავალბინიანი საცხოვრებელი სახლი ქ.თბილისში, დიღომი
დირექტორი		მ.მესხი	კონსტრუქციული ნაწილი, ბლოკი A, მრ6. რკ.ბ. ფილები
არქიტექტორი		კ.მორჩილაძე	
კონსტრუქტორი		თ.კვინტრაძე	A
შესასრულა		ლ.ნონიაშვილი	ფურც№ კ.ნ.ბ.A.მ.ს.№064
			ფურც.რაოდ. №064

დიაფრაგმა 1
მ. 1:50

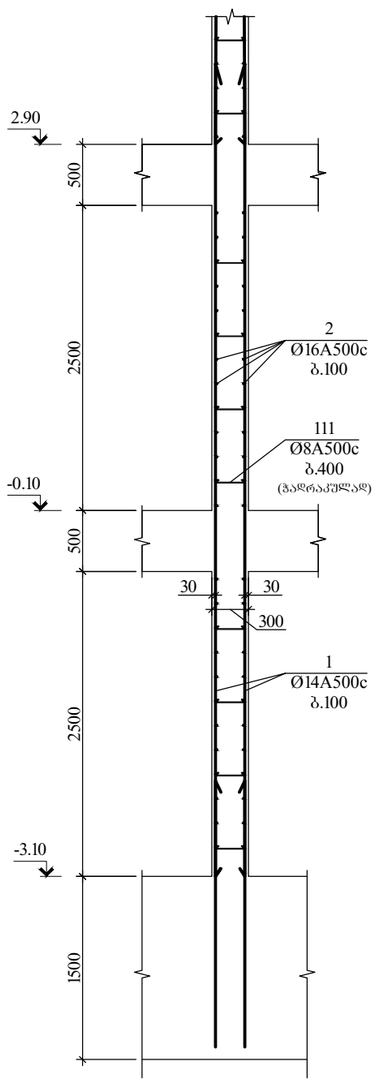

დიაფრაგმა 1
მ. 1:50

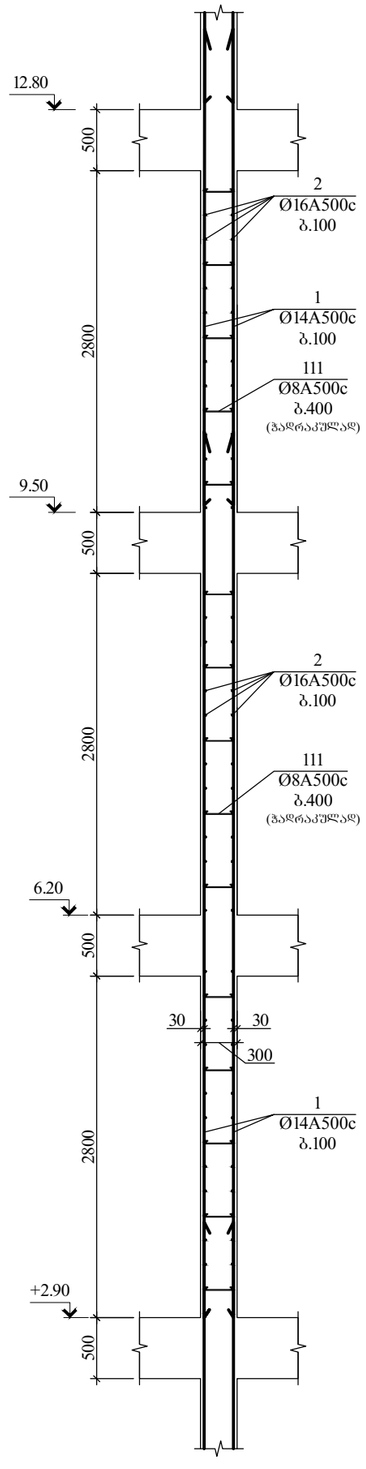

დიაფრაგმა 1
მ. 1:50

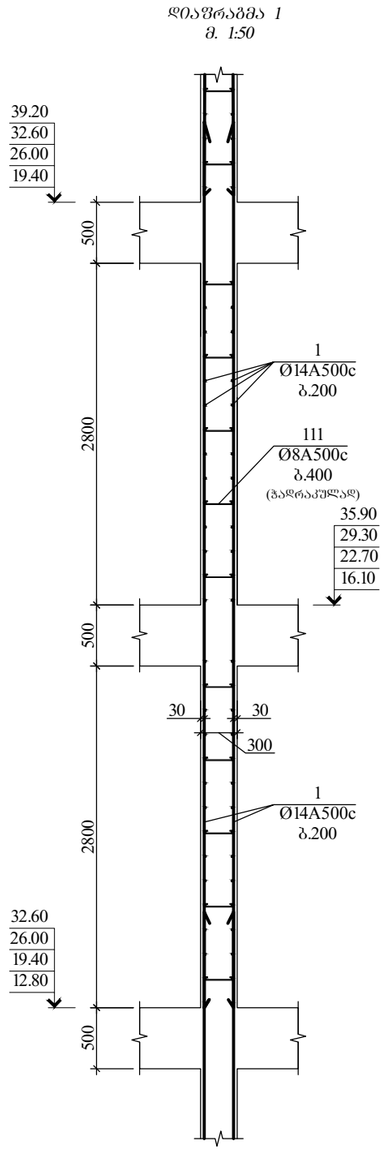

დიაფრაგმა 1
მ. 1:50

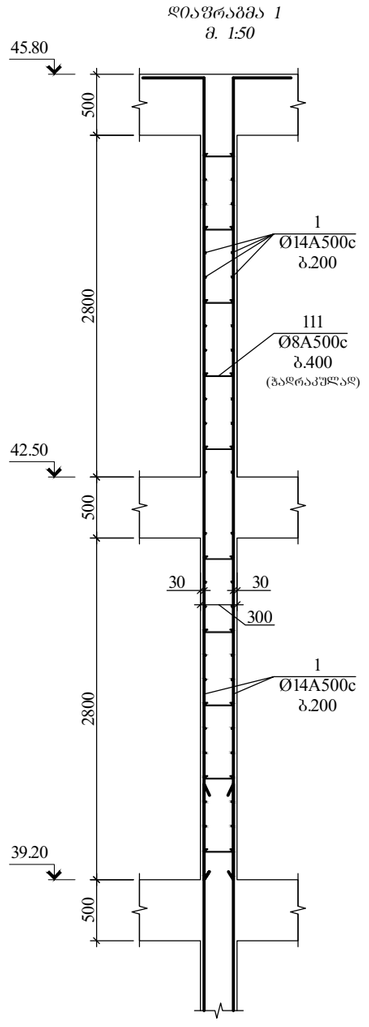

შ.პ.ს დრიმსი			მრავალბინიანი საცხოვრებელი სახლი ქ.თბილისში, დიღომი		
დირექტორი		მ.მესხი			
არქიტექტორი		კ.მორჩილაძე	კონსტრუქციული ნაწილი, ბლოკი A, დიაფრაგმები		
კონსტრუქტორი		თ.კვინტრაძე	A	ფურც№	კ.ნ.ბ.A.ს.დ.№001
შეასრულა		მ.კევლიშვილი		ფურც.რაოდ.	

დიაფრაგმა 2
მ. 1:50

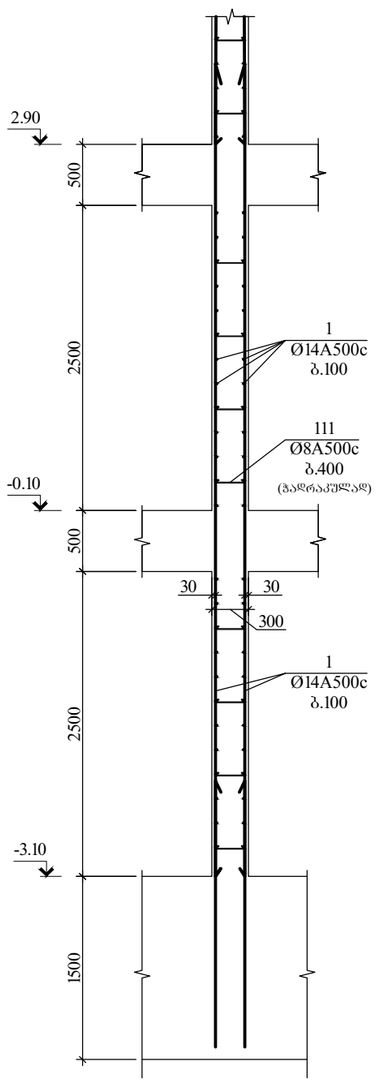

დიაფრაგმა 2
მ. 1:50

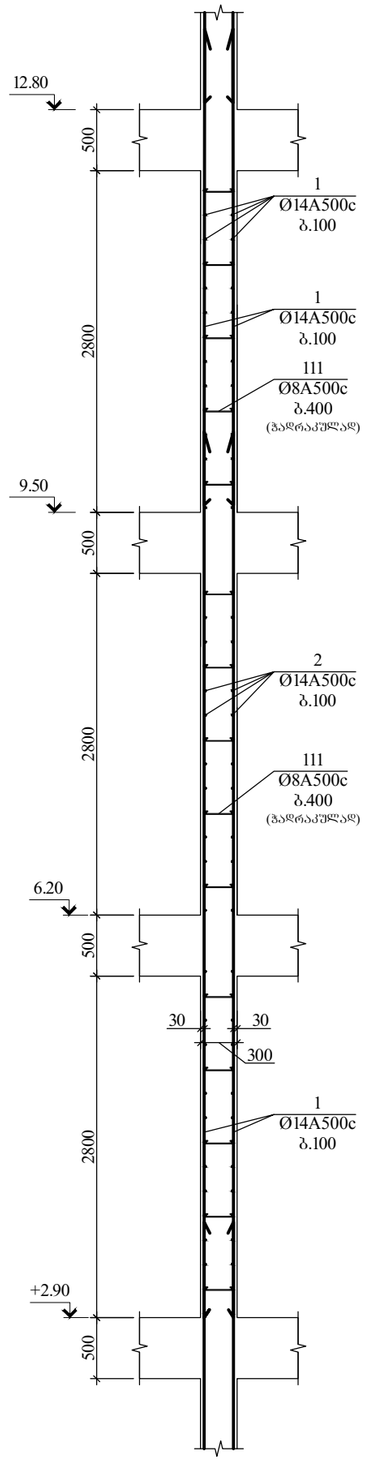

დიაფრაგმა 2
მ. 1:50

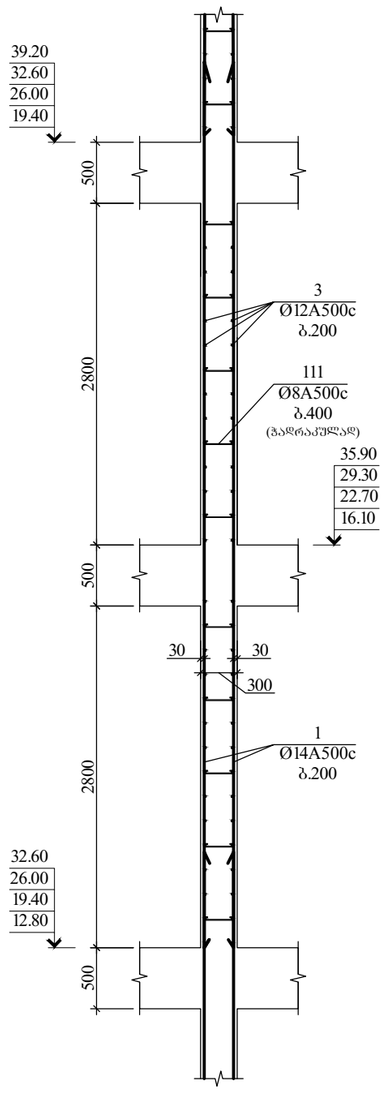

დიაფრაგმა 2
მ. 1:50

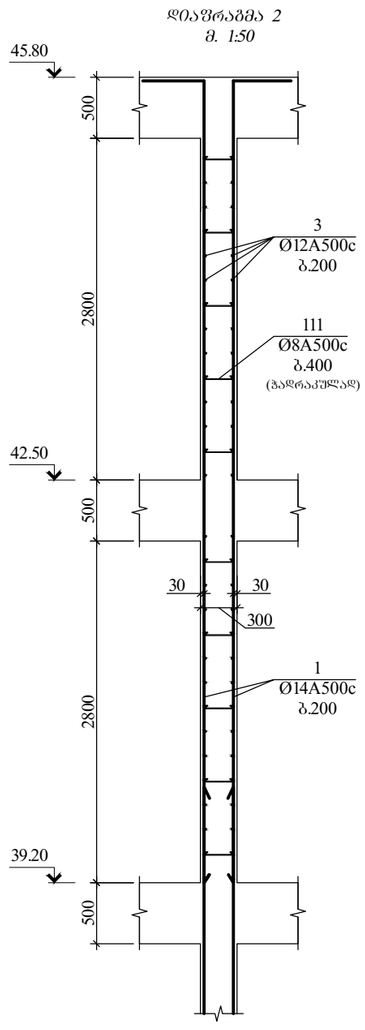

შ.პ.ს დრიმსი			მრავალბინიანი საცხოვრებელი სახლი ქ.თბილისში, დიღომი
დირექტორი		მ.მესხი	კონსტრუქციული ნაწილი, ბლოკი A, დიაფრაგმები
არქიტექტორი		ქ.მორჩილაძე	
კონსტრუქტორი		თ.კვინტრაძე	ფურც№ ქ.ნ.ბ.A.ს.დ.№002
შესრულა		მ.კევლიშვილი	ფურც.რაოდ.

დიაფრაგმა 3
მ. 1:50

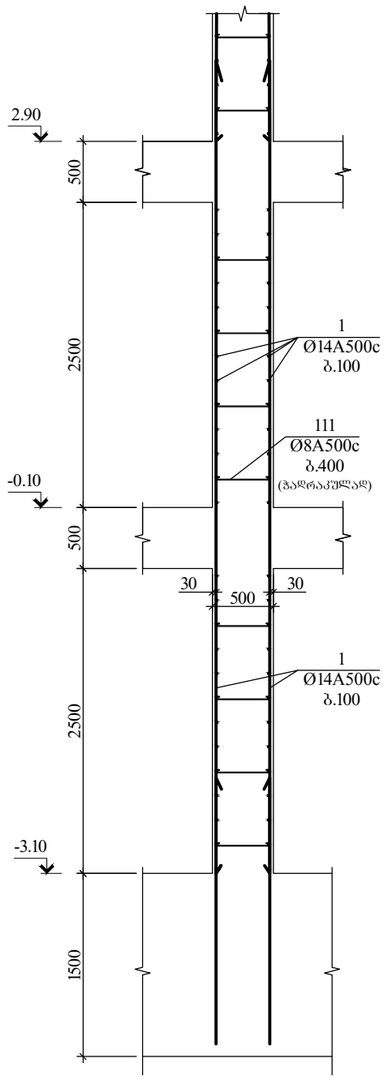

დიაფრაგმა 3
მ. 1:50

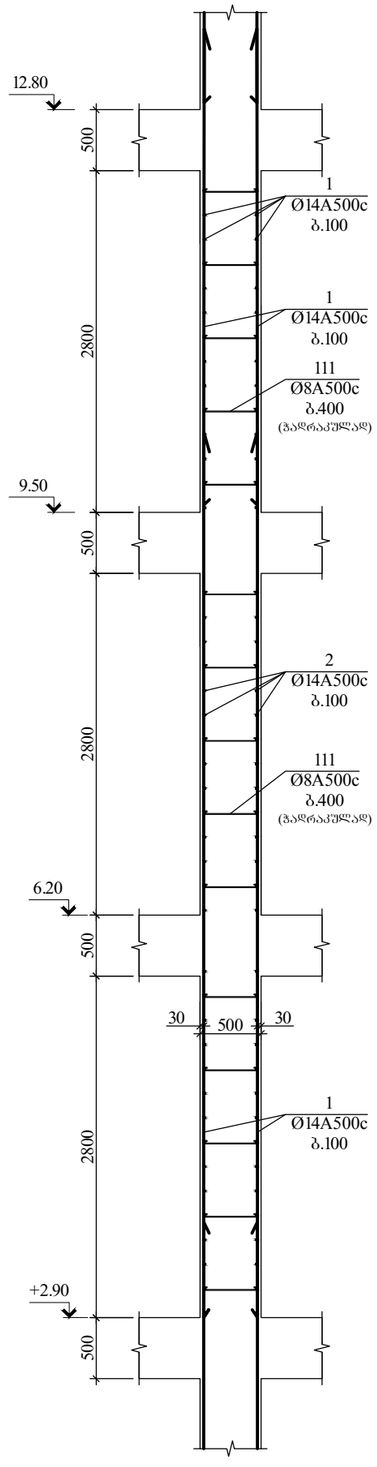

დიაფრაგმა 3
მ. 1:50

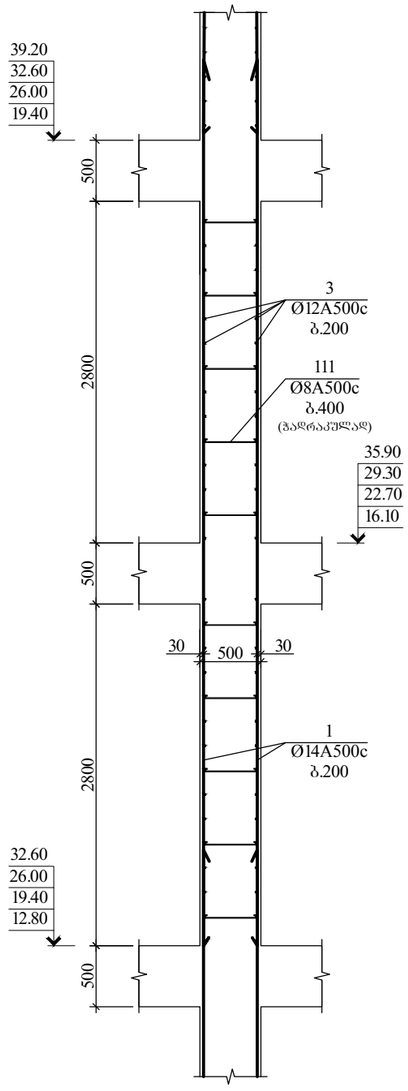

დიაფრაგმა 3
მ. 1:50

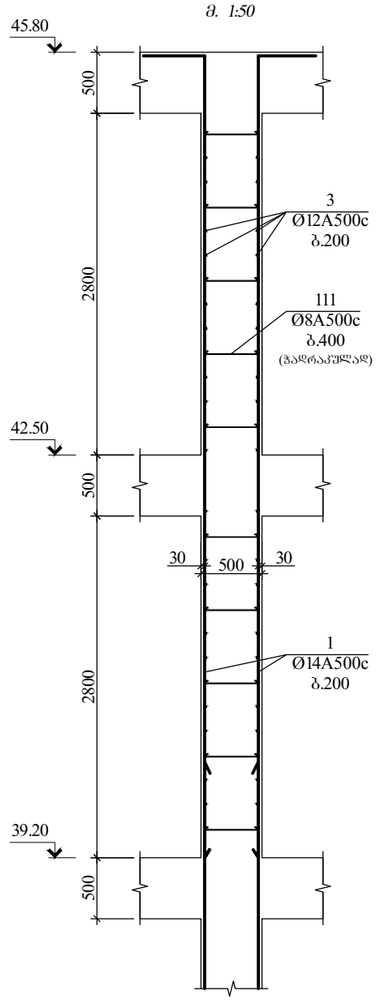

შ.პ.ს დრიმსი			მრავალბინიანი საცხოვრებელი სახლი ქ.თბილისში, დიღომი	
დირექტორი		მ.მესხი	კონსტრუქციული ნაწილი, ბლოკი A, დიაფრაგმები	
არქიტექტორი		ქ.მორჩილაძე		
კონსტრუქტორი		თ.კვინტრაძე	A	შურც№ ქ.ნ.ბ.A.ს.დ.№003
შესრულა		მ.კევლიშვილი		შურც.რაოდ.

ზომა		ვ.ა.ნ ჯიხვი	
შემსრულებელი		ვ.ვეფხვაძე	
კონტროლიორი		ო.ქებულაძე	
ხელმძღვანელი		ვ.ჯავახიშვილი	
		ვ.ვეფხვაძე	

შპს „ვეფხვაძეების სამშენებლო სკოლა-კოლეჯი ქ.ბათუმი, ჯიხვის ქუჩა"

ეტლით მოსარგებლე პირთა სპეციალური საპირფარეშოს ფრაგმენტული გეგმა, ჭრილი A, ფასადის ნაწილი

შეკვეთის N		A	ნახატის N 004
ნახატის დასახელება			

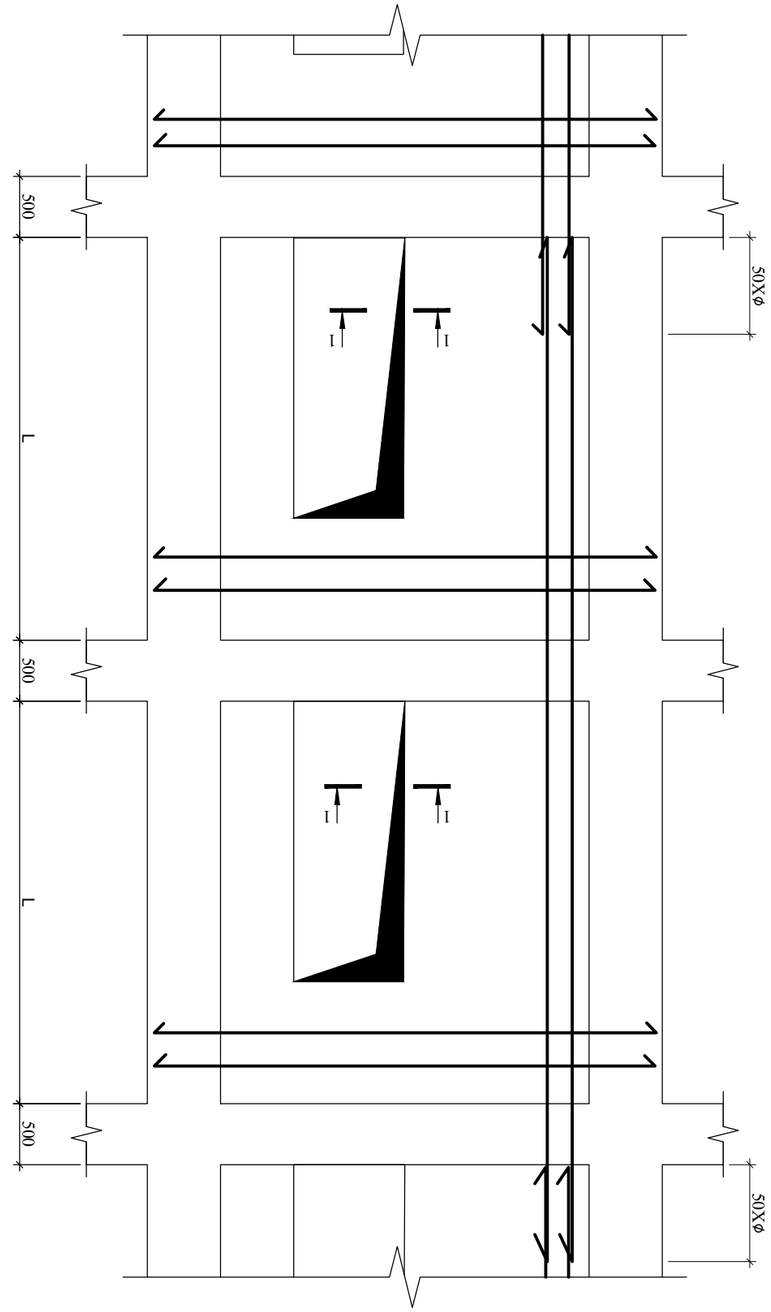

ჯიხვის ჯ. I:50

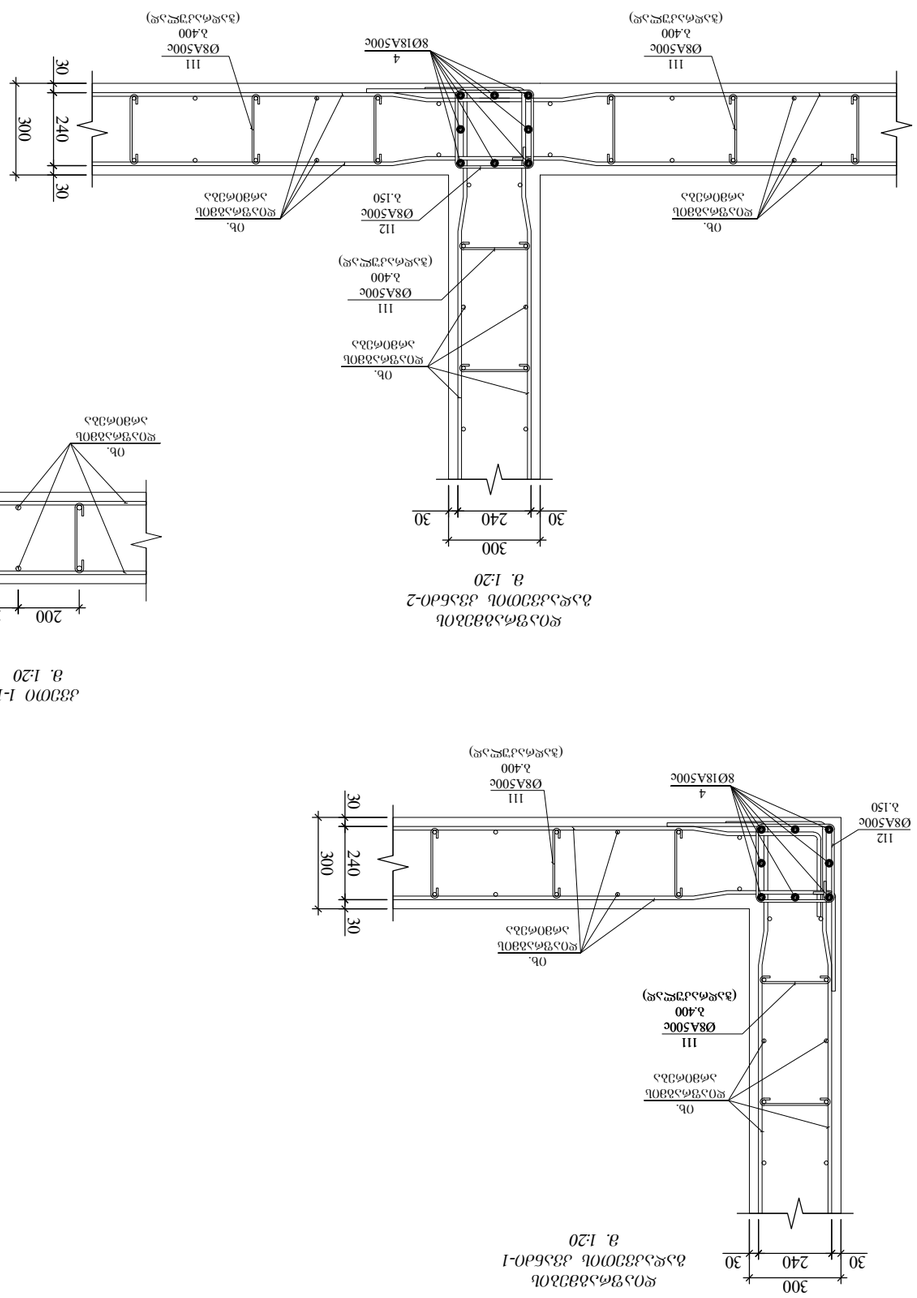

ჯიხვის ჯ. I:20

ჯიხვის ჯ. I:20

ჯიხვის ჯ. I:20

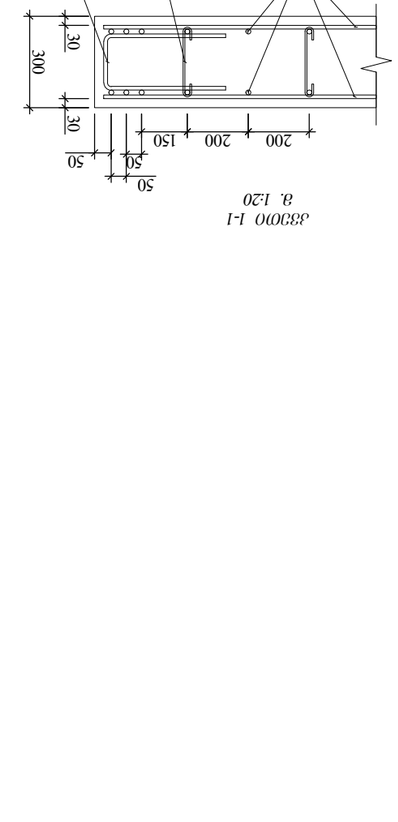

ჭრილი I-I

ჯიხვის ჯ. I:20

არმატურის სპეციფიკაცია							არმატურის ამოკრება			
	პოზ №	ესკიზი	Ø მმ	L m	n c	nXL მ	Ø მმ	nXL მ	მასა A500C	კგ A250C
1	2	3	4	5	6	7	8	9	10	11
დიაფრაბმა 1	1	ადგილზე	14 A500C	–	–	37 405,0	18 A500C	2 304,0	4 600	–
	2	ადგილზე	16 A500C	–	–	11 659,0	16 A500C	11 659,0	18 392	–
	3	ადგილზე	12 A500C	–	–	900,0	14 A500C	37 405,0	45 178	–
	4	ადგილზე	18 A500C	–	–	2 304,0	12 A500C	900,0	799	–
	111	240 / 100 100	8 A240C	440	3885	1 709,4	8 A240C	3395,4	–	1 341,2
	112	350 / 250 250 350	8 A240C	1200	1405	1 686,0	ბეტონი v= 405,50 მ³			B-25
დიაფრაბმა 2	1	ადგილზე	14 A500C	–	–	38 758,0	14 A500C	38 758,0	46 812	–
	3	ადგილზე	12 A500C	–	–	10 779,0	12 A500C	10 779,0	9 565	–
	111	240 / 100 100	8 A240C	440	4314	1 898,2	8 A240C	1898,2	–	749,8
							ბეტონი v= 432,00 მ³			B-25
დიაფრაბმა 3	1	ადგილზე	14 A500C	–	–	1 251,0	14 A500C	1 251,0	1 511	–
	3	ადგილზე	12 A500C	–	–	420,0	12 A500C	420,0	373	–
	111	240 / 100 100	8 A240C	440	60	26,4	8 A240C	26,4	–	10,4
							ბეტონი v= 9,30 მ³			B-25

შ.პ.ს დრიმსი			მრავალბინიანი საცხოვრებელი სახლი ქ.თბილისში, დიღომი
დირექტორი		მ.მესხი	
არქიტექტორი		კ.მორჩილაძე	კონსტრუქციული ნაწილი, ბლოკი A, დიაფრაგმები
კონსტრუქტორი		თ.კვინტრაძე	ფურც№ კ.ნ.ბ.A.ს.დ.№005
შეასრულა		მ.კევლიშვილი	ფურც.რაოდ.

კიბის გეგმა

▼-0.10÷▼2.90

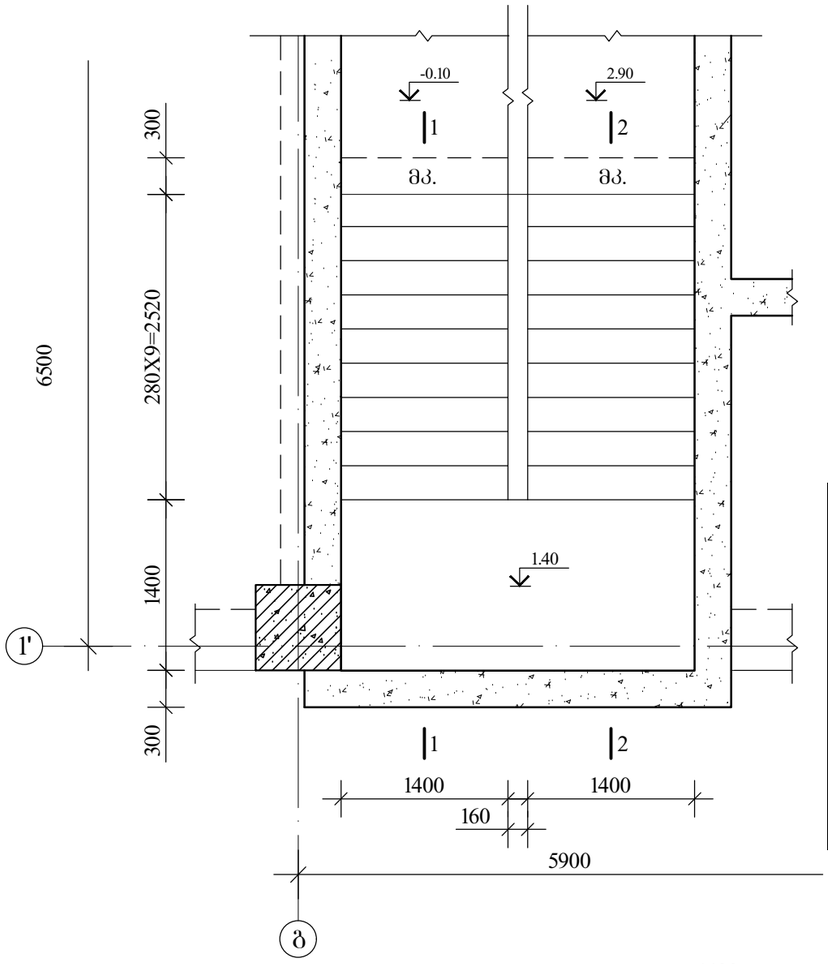

1-1

მ. 1:25

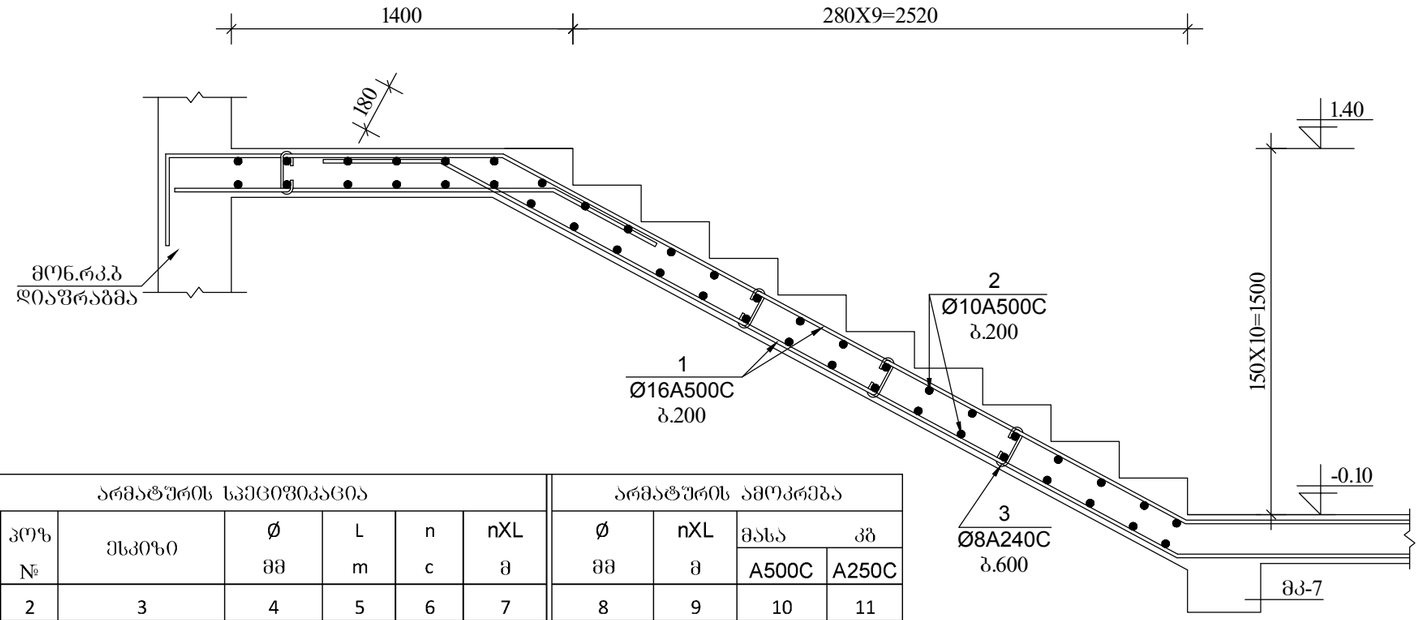

არმატურის სპეციფიკაცია							არმატურის ამოკრეფა			
	პოზ №	ესკიზი	Ø მმ	L m	n c	nXL მ	Ø მმ	nXL მ	მასა A500C	კბ A250C
1	2	3	4	5	6	7	8	9	10	11
მონ. რკ/ბ. კიბე	1	ადგილზე	16 A500C	–	–	3 110,0	16 A500C	3 110,0	4 906	–
	2	ადგილზე	10 A500C	–	–	1 820,0	10 A500C	1 820,0	1 122	–
	3	ადგილზე	8 A240C	–	–	102,0	8 A240C	102,0	–	40,3
	4	ადგილზე	6 A240C	–	–	1 456,0	6 A240C	1456,0	–	575,1
							ბეტონი			
							v= 39,60 მ³		B-25	

კიბის საფეხურების მოწყობის დეტალები

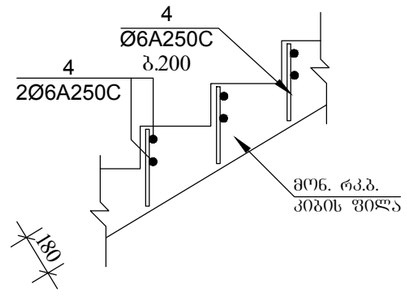

2-2

მ. 1:25

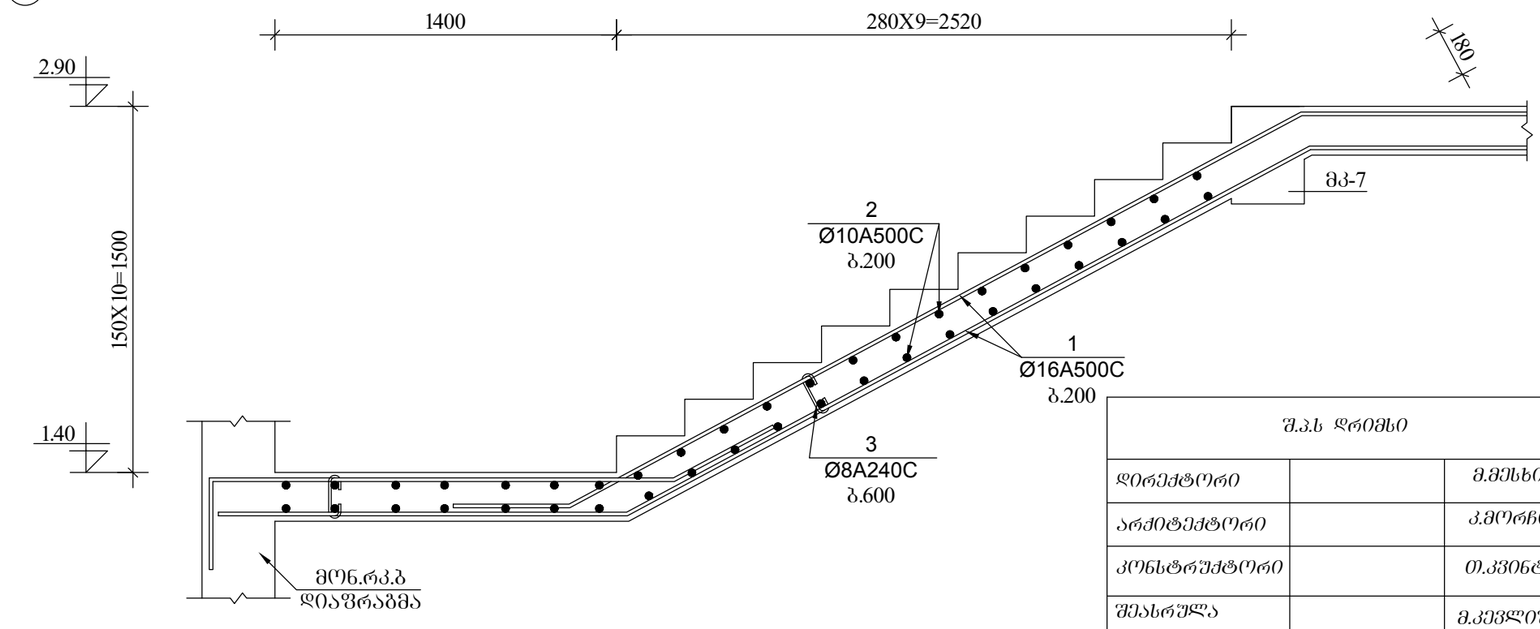

შ.პ.ს დრიმსი			მრავალბინიანი საცხოვრებელი სახლი ქ.თბილისში, დიღომი		
დირექტორი		მ.მესხი	კონსტრუქციული ნაწილი, ბლოკი A, მონ. რკ.ბ. კიბე		
არქიტექტორი		კ.მორჩილაძე			
კონსტრუქტორი		თ.კვინტრაძე	A	შურც№	კ.ნ.ბ.A.მ.კ.№001
შესრულა		მ.კევლიშვილი		შურც.რაოდ.	

კიბის გეგმა
▼2.90÷▼45.90

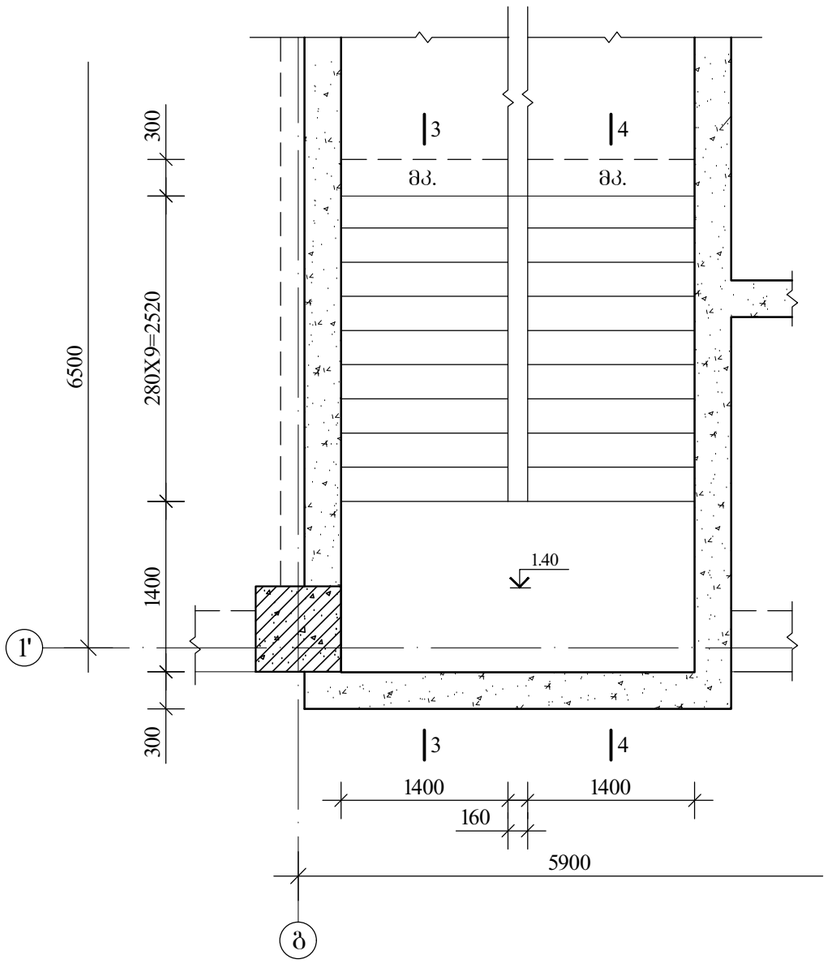

3-3
მ. 1:25

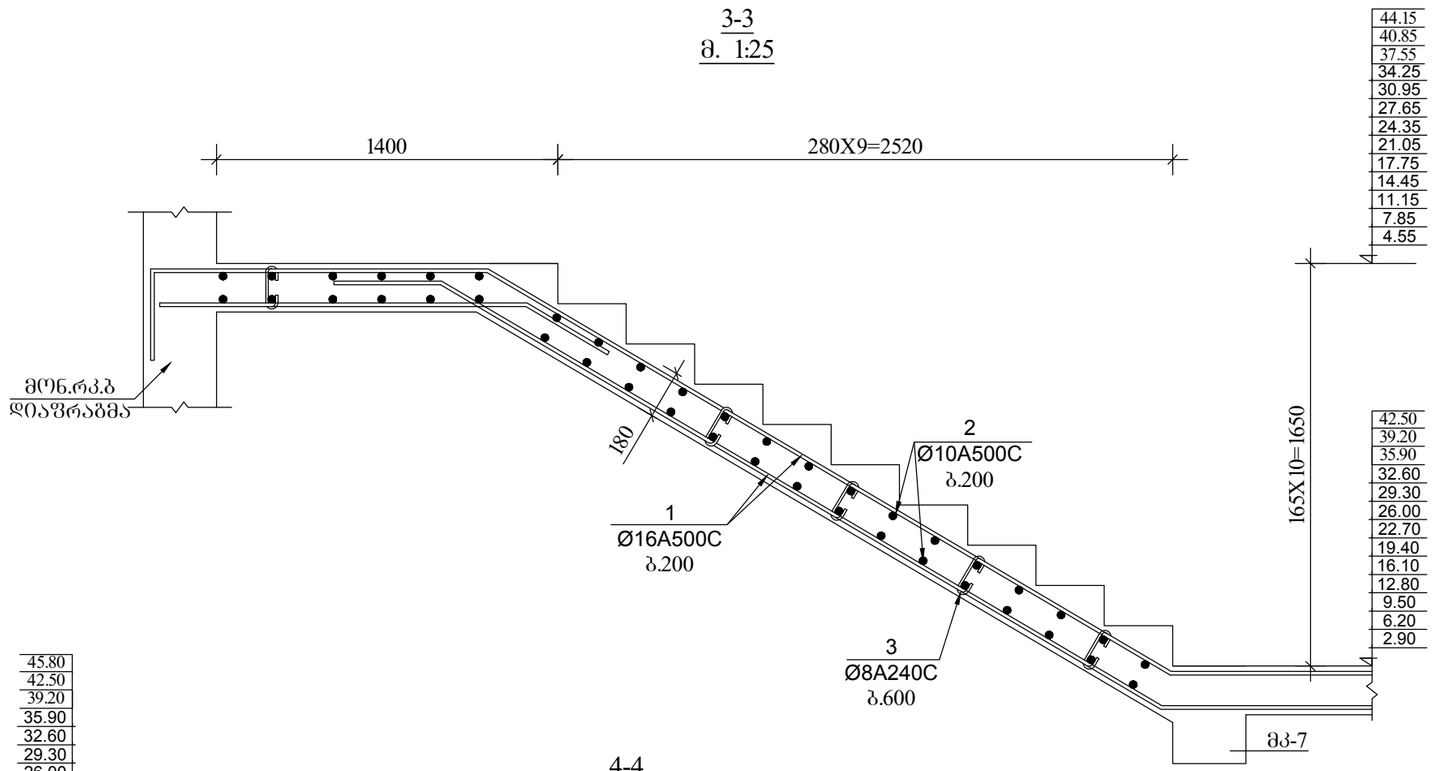

4-4
მ. 1:25

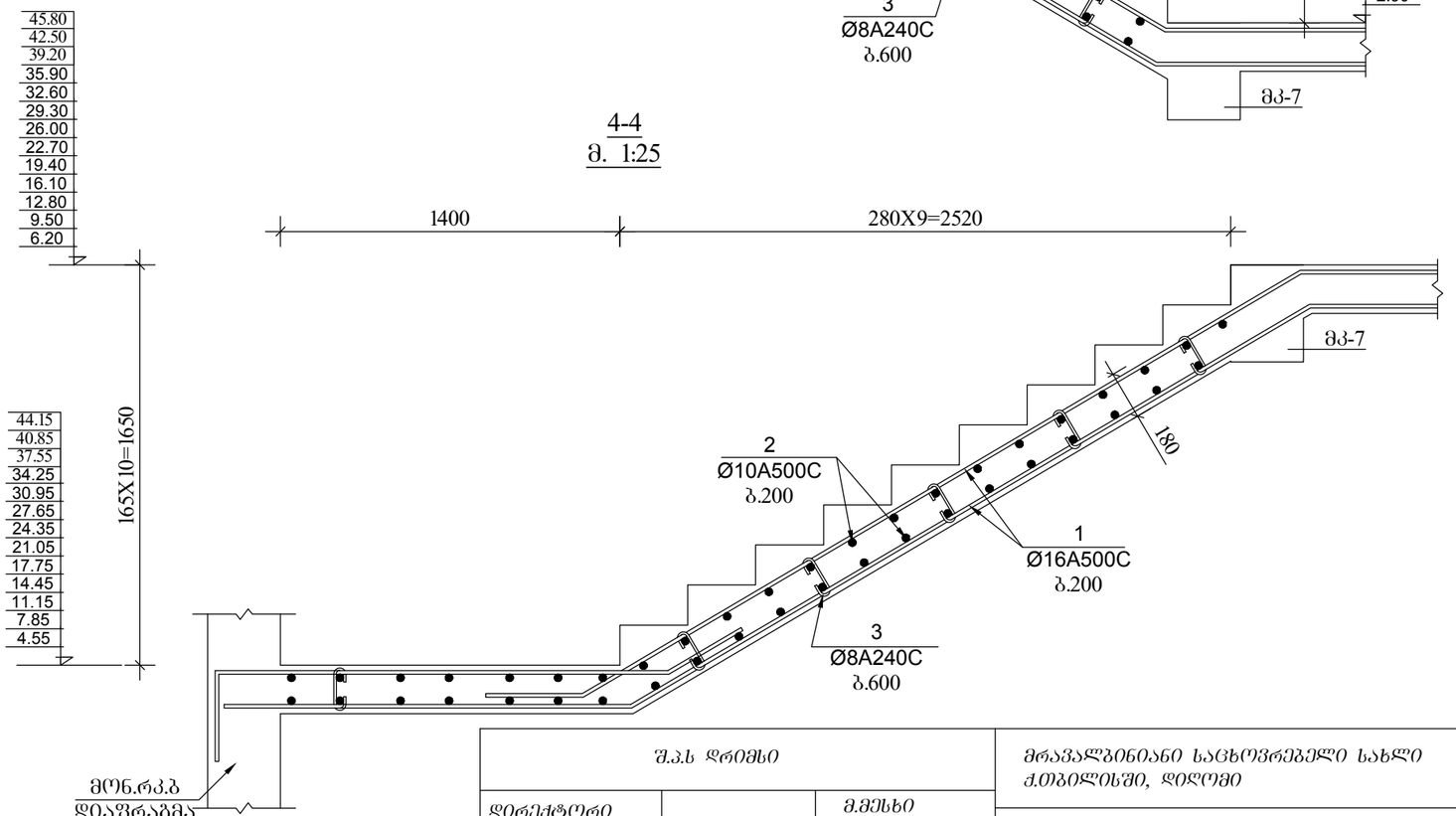

შ.პ.ს დრიმსი			მრავალბინიანი საცხოვრებელი სახლი ქ.თბილისში, დიღომი
დირექტორი		მ.მესხი	კონსტრუქციული ნაწილი, ბლოკი A, მონ. რკ.ბ. კიბე
არქიტექტორი		კ.მორჩილაძე	
კონსტრუქტორი		თ.კვინტრაძე	შურც№ კ.ნ.ბ.A.მ.კ.№001
შეასრულა		მ.კევლიშვილი	შურც.რაოდ.

არმატურის მასალის და ბეტონის ხარჯი მთელ შენობაზე A ბლოკი														
დასახელება	A240 ტ.		A500ტ.										ჯამი	ბეტონი მ³
	6A240C	8A240C	8A500C	10 A500C	12 A500C	14 A500C	16 A500C	18 A500C	20 A500C	22 A500C	25 A500C	28 A500C		B 25
გადახურვის ფილები		18,00		53,47	129,43	0,74	14,99						216,63	1923,3
მონ. რკ.ბ. კოჭები			57,43					6,85	57,99	101,82	44,44		268,53	784,1
მონ. რკ.ბ. სვეტები		31,96		16,99				0,27	24,25	78,09	29,02	4,52	185,10	888,80
მონ. რკ.ბ. დიაფრაგმები			2,1		10,74	93,50	18,39	4,60					129,33	846,80
მონ. რკ.ბ. კიბე	0,58	0,04		1,12			4,91						6,65	39,60
კედლის წყობის დამაბრება	1,00												1,00	
	1,58	**50,00**	**59,53**	**71,58**	**140,17**	**94,24**	**38,29**	**11,72**	**82,24**	**179,91**	**73,46**	**4,52**	**807,24**	**4482,6**

შ.პ.ს დრიმსი			მრავალბინიანი საცხოვრებელი სახლი ქ.თბილისში, დიღომი
დირექტორი		მ.მესხი	
არქიტექტორი		კ.მორჩილაძე	კონსტრუქციული ნაწილი, ბლოკი A, შენობის მასალების საერთო უწყისი
კონსტრუქტორი		თ.კვინტრაძე	A — ფურც№ კ.ნ.ბ.A.შ.უ.№001
შეასრულა		მ.კევლიშვილი	ფურც.რაოდ.

mon.rk.b gadaxurvis fi l is samontaJo gegma

▼-0.10

b l oki `B~ m. 1:200

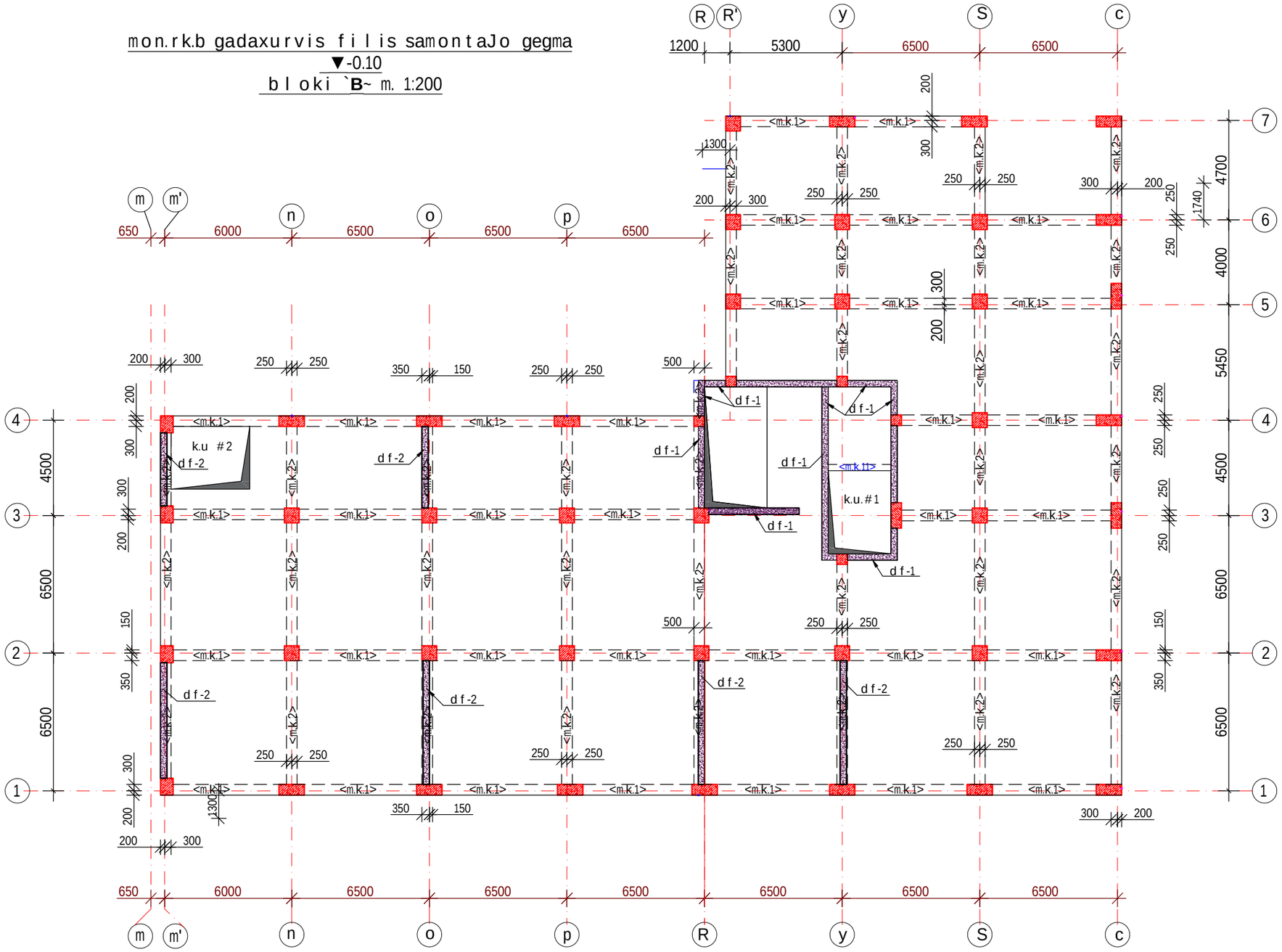

Seni Svnebi

1. mon.rk.b sve tebis mibmebi ixi l eT sve tebis samontaJo gegmebze

S.p.s d r imsi			mrava l biniani sacxovrebe l i sax l i q.Tbi l isSi, diRomi
d i reqt o r i		m.mesxi	k o nst r uqciu l i nawi l i, b l oki B, gadaxurvis f i l ebi
a rqi teqt o r i		k.mo rCi l aZe	
k o nst r uqt o r i		T.kvint raZe	f u r c # k_001
Seasr u l a		l .noniaSvi l i	B f u r c.raod.

PDF created with pdfFactory Pro trial version www.pdffactory.com

monolitrkb gadaxurvis filis ZiriTadi armirebis gegma

▼-0.10

bloki `B~ m. 1:200

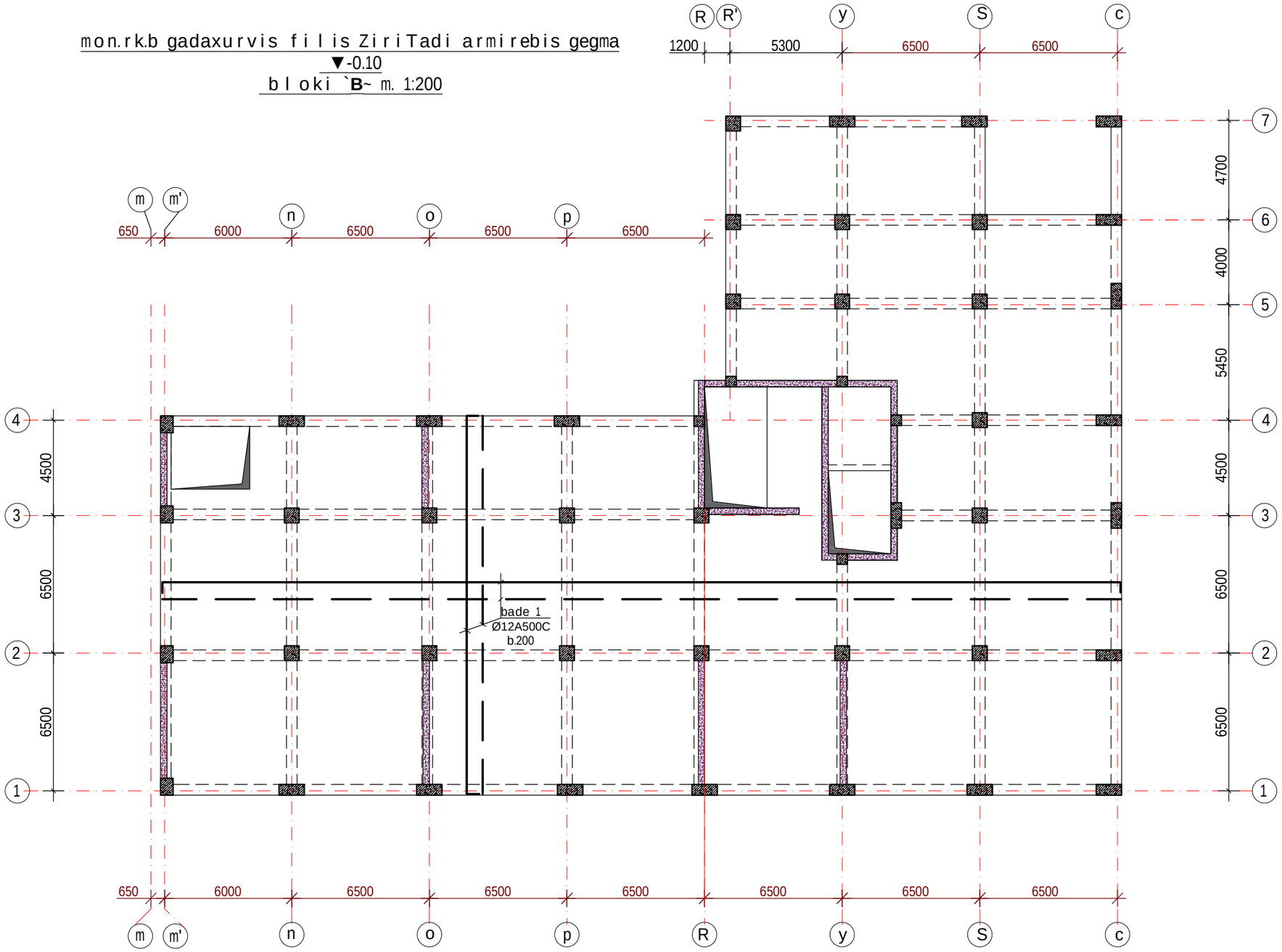

SeniSvnebi

1. monolitrkb. gadaxurvis filebis armirebisas uwyveti muSa armaturis Reroebis gadabma Sesrulebul iqnas:
   zeda armatura _ malis Sua 1/3-Si;
   qveda armatura _ sayrdenebze.

S.p.s drimsi			mravalbiniani sacxovrebeli saxli q.Tbilisi, diRomi
direqtori		m.mesxi	konstruqciuli nawili, bloki B, gadaxurvis filebi
arqiteqtori		k.morCilaZe	
konstruqtori		T.kvintraZe	furc# k_002
Seasrula		l.noniaSvili	B furc.raod.

PDF created with pdfFactory Pro trial version www.pdffactory.com

▼-0.10 qveda damatebiTi armirebis gegma
bloki `B~ m. 1:200

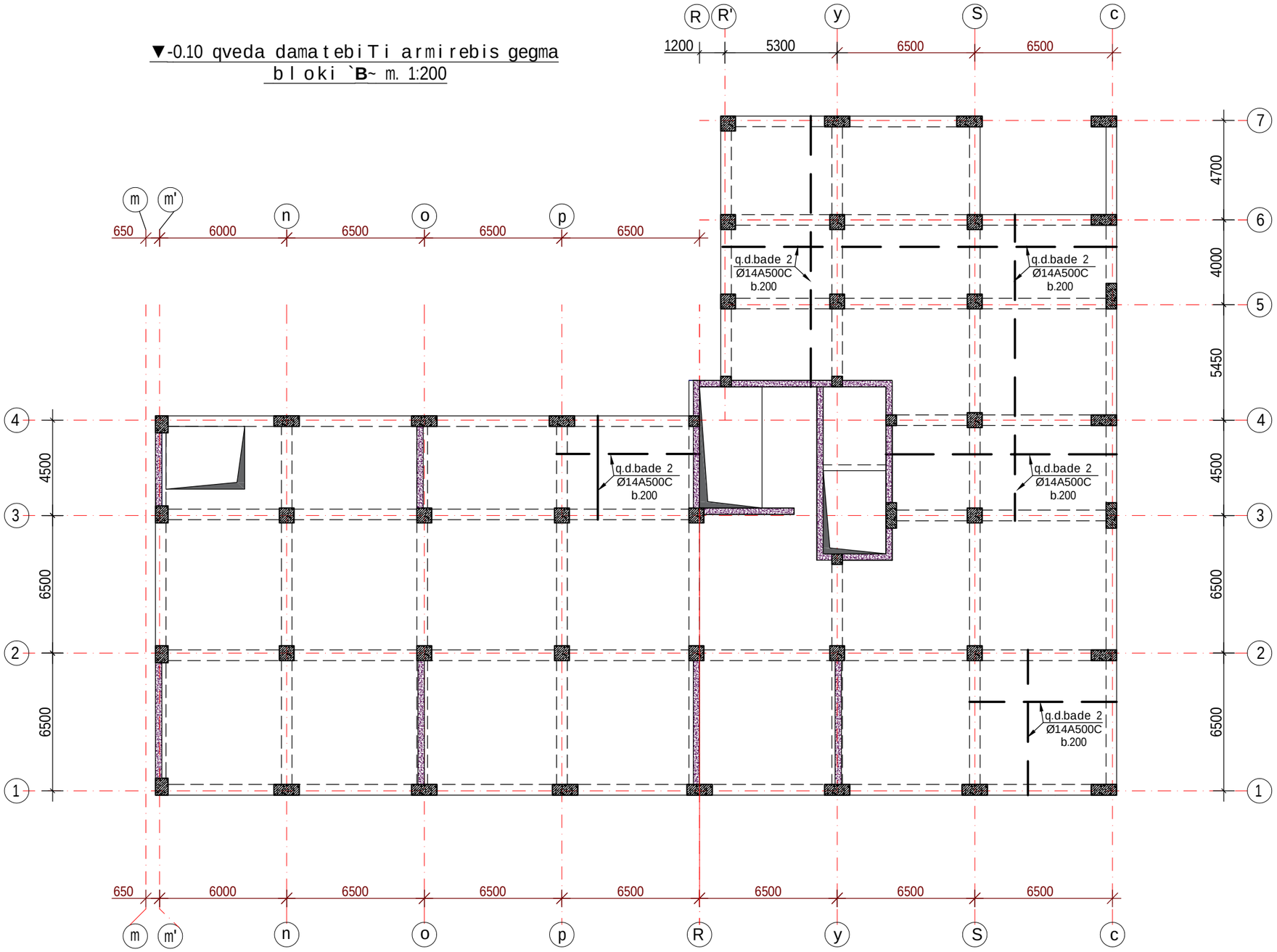

S.p.s drimsi			mravalbiniani sacxovrebeli saxli q.Tbilisi, diRomi
direqtori		m.mesxi	konstruqciuli nawili, bloki B, gadaxurvis filebi
arqiteqtori		k.morCilaZe	
konstruqtori		T.kvintraZe	furc# k_003
Seasrula		l.noniaSvili	furc.raod.

B

PDF created with pdfFactory Pro trial version www.pdffactory.com

▼-0.10 zeda damatebiTi badeebis mowyobis gegma
bloki `B~ m. 1:200

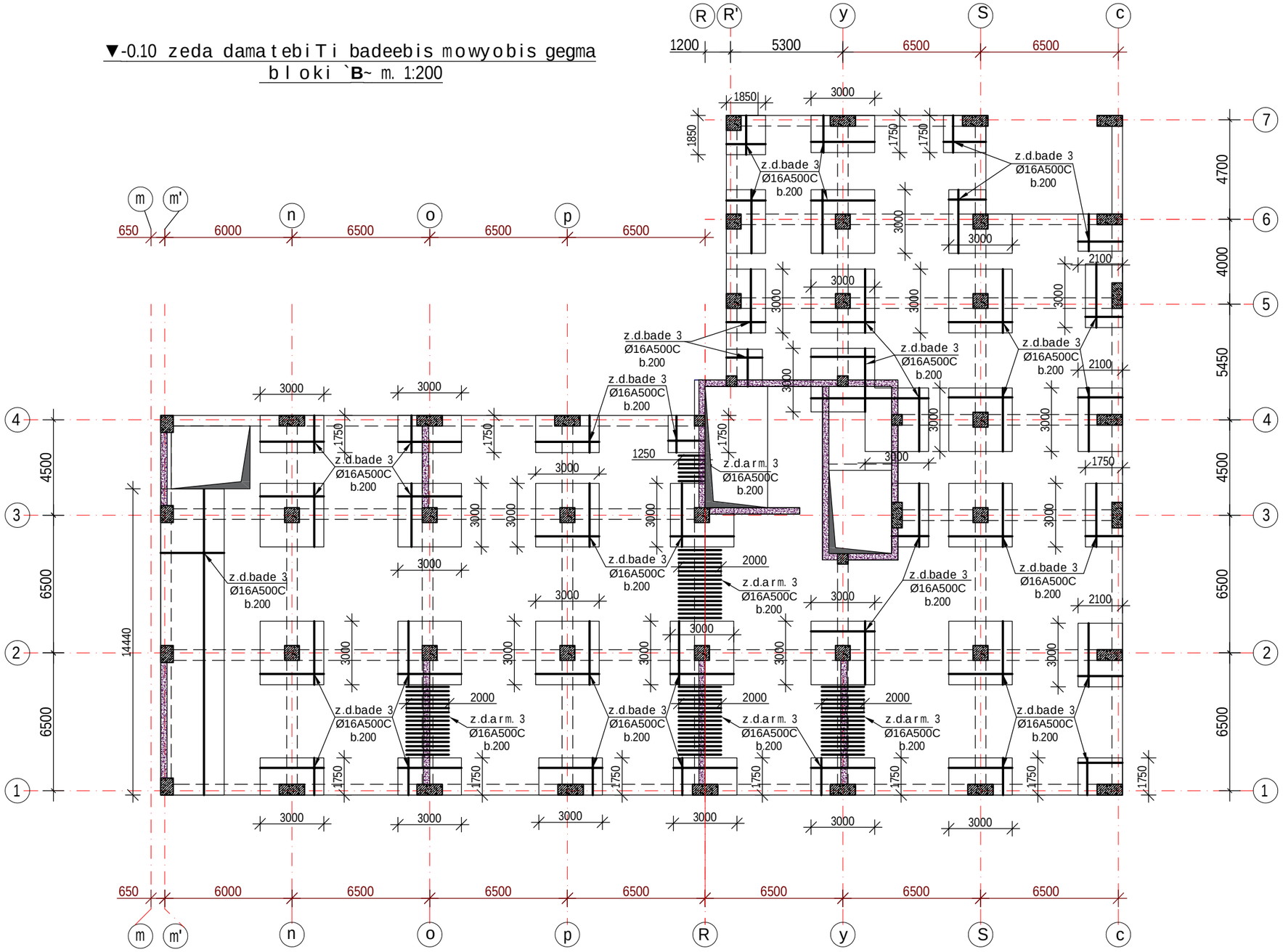

S.p.s drimsi			mravalbiniani sacxovrebeli saxli q.Tbilisi, diRomi
direqtori		m.mesxi	konstruqciuli nawili, bloki B, gadaxurvis filebi
arqiteqtori		k.morCilaZe	
konstruqtori		T.kvintraZe	furc# k_004
Seasrula		l.noniaSvili	B furc.raod.

PDF created with pdfFactory Pro trial version www.pdffactory.com

monolituri gadaxurvis filis samontaJo gegma
▼2.90, ▼6.20
bloki `B~ m. 1:200

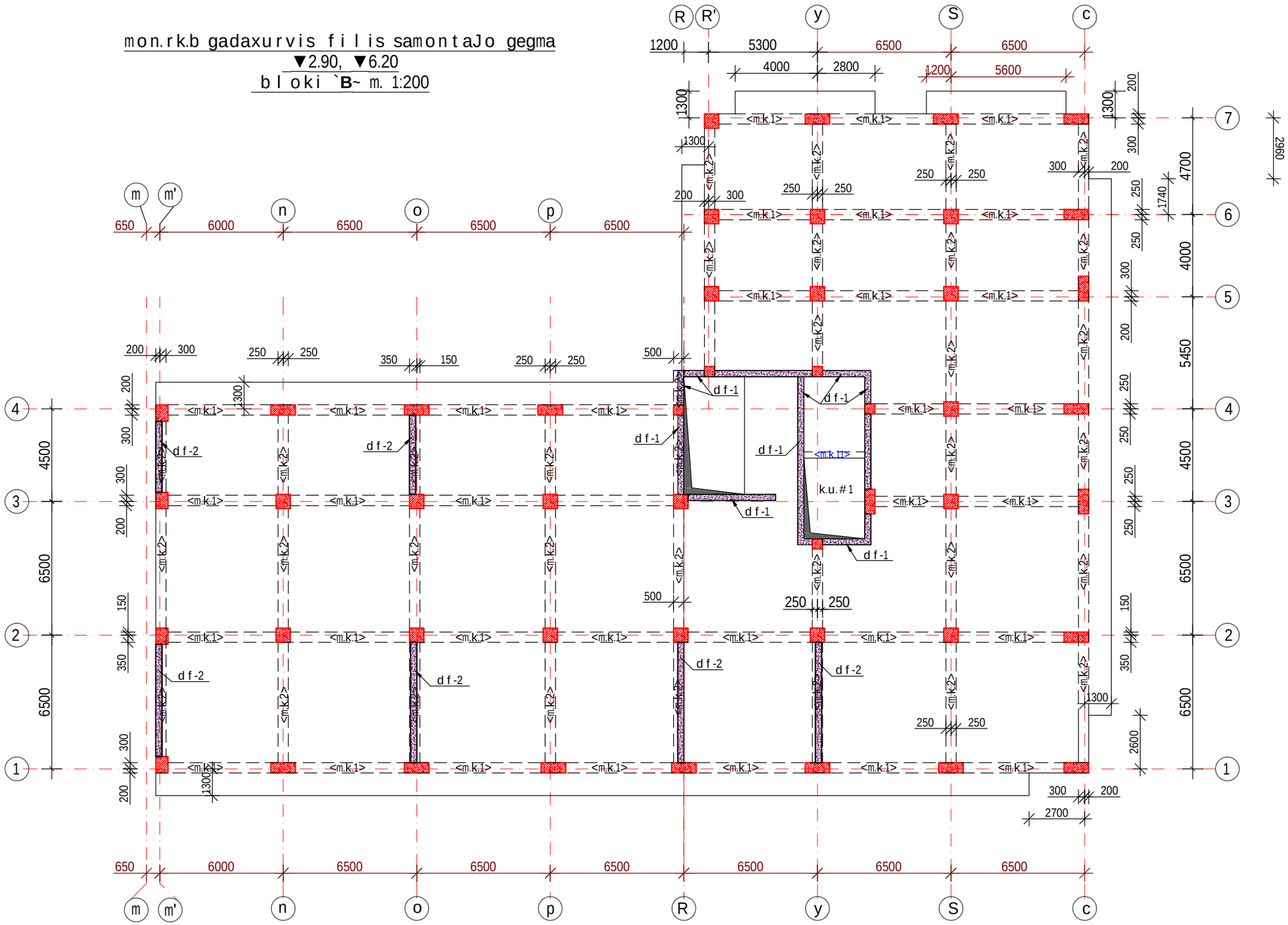

SeniSvnebi

1. monolituri sveteblis mibmebi ixileT sveteblis samontaJo gegmebze

S.p.s drimsi			mravalbiniani sacxovrebeli saxli q.TbilisSi, diRomi
direqtori		m.mesxi	konstruqciuli nawili, bloki B, gadaxurvis filebi
arqiteqtori		k.morCilaZe	
konstruqtori		T.kvintraZe	furc# k_005
Seasrula		lonia Svili	B furc.raod.

PDF created with pdfFactory Pro trial version www.pdffactory.com

monolitk.b gadaxurvis filis ZiriTadi armirebis gegma
▼2.90, ▼6.20
bloki `B~ m. 1:200

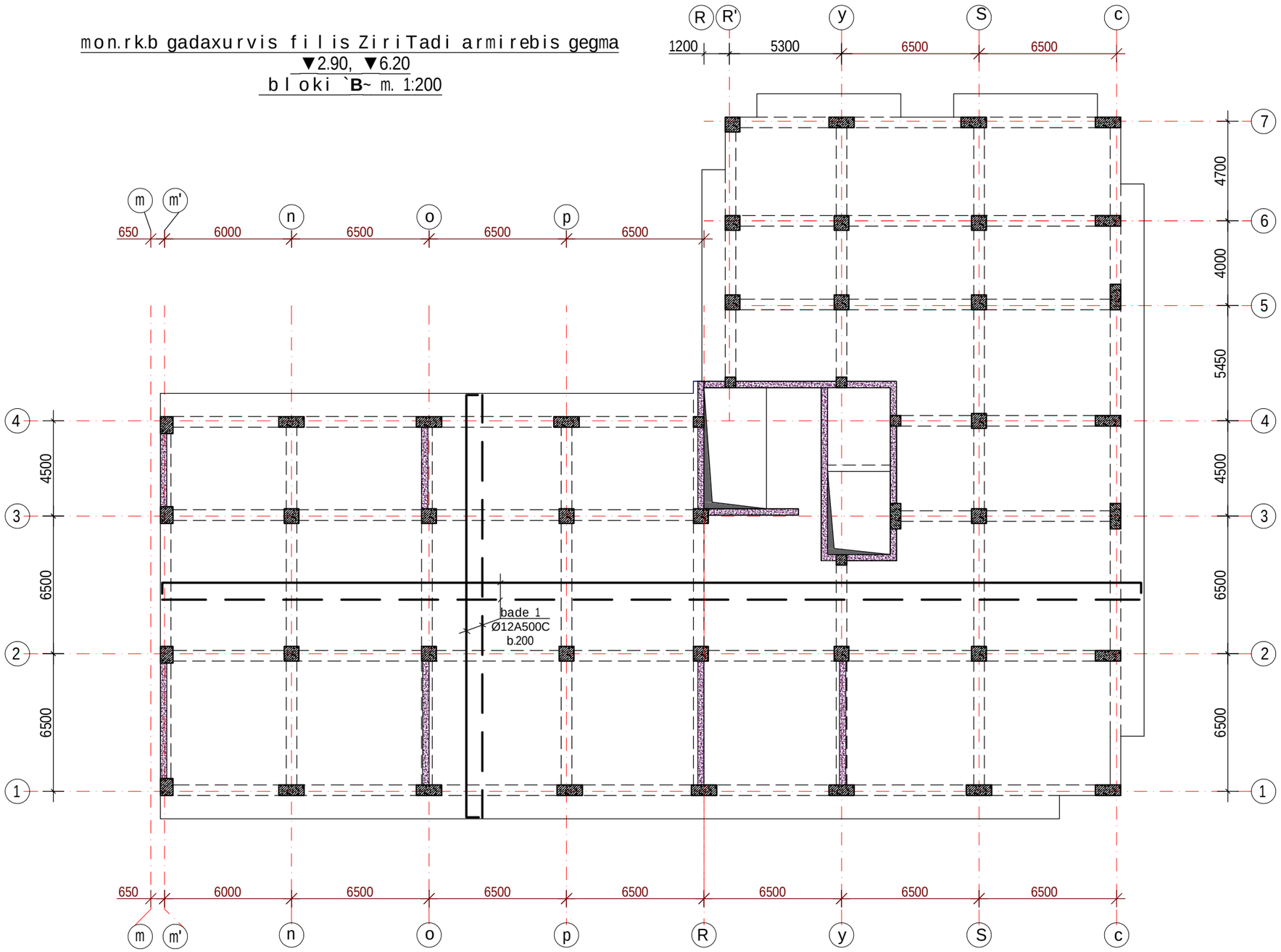

SeniSvnebi

1. mon. rk.b. gadaxurvis filebis armirebisas uwyveti muSa armaturis Reroebis gadabma Sesrulebul iqnas:
   zeda armatura _ malis Sua 1/3-Si;
   qveda armatura _ sayrdenebze.

S.p.s drimsi			mravalbiniani sacxovrebeli saxli q.Tbilisi, diRomi
direqtori		m.mesxi	konstruqciuli nawili, bloki B, gadaxurvis filebi
arqiteqtori		k.morCilaZe	
konstruqtori		T.kvintraZe	furc# k_006
Seasrula		l.noniaSvili	B furc.raod.

PDF created with pdfFactory Pro trial version www.pdffactory.com

▼2.90, ▼6.20 zeda damatebiTi badeebis mowyobis gegma
bloki `B~ m. 1:200

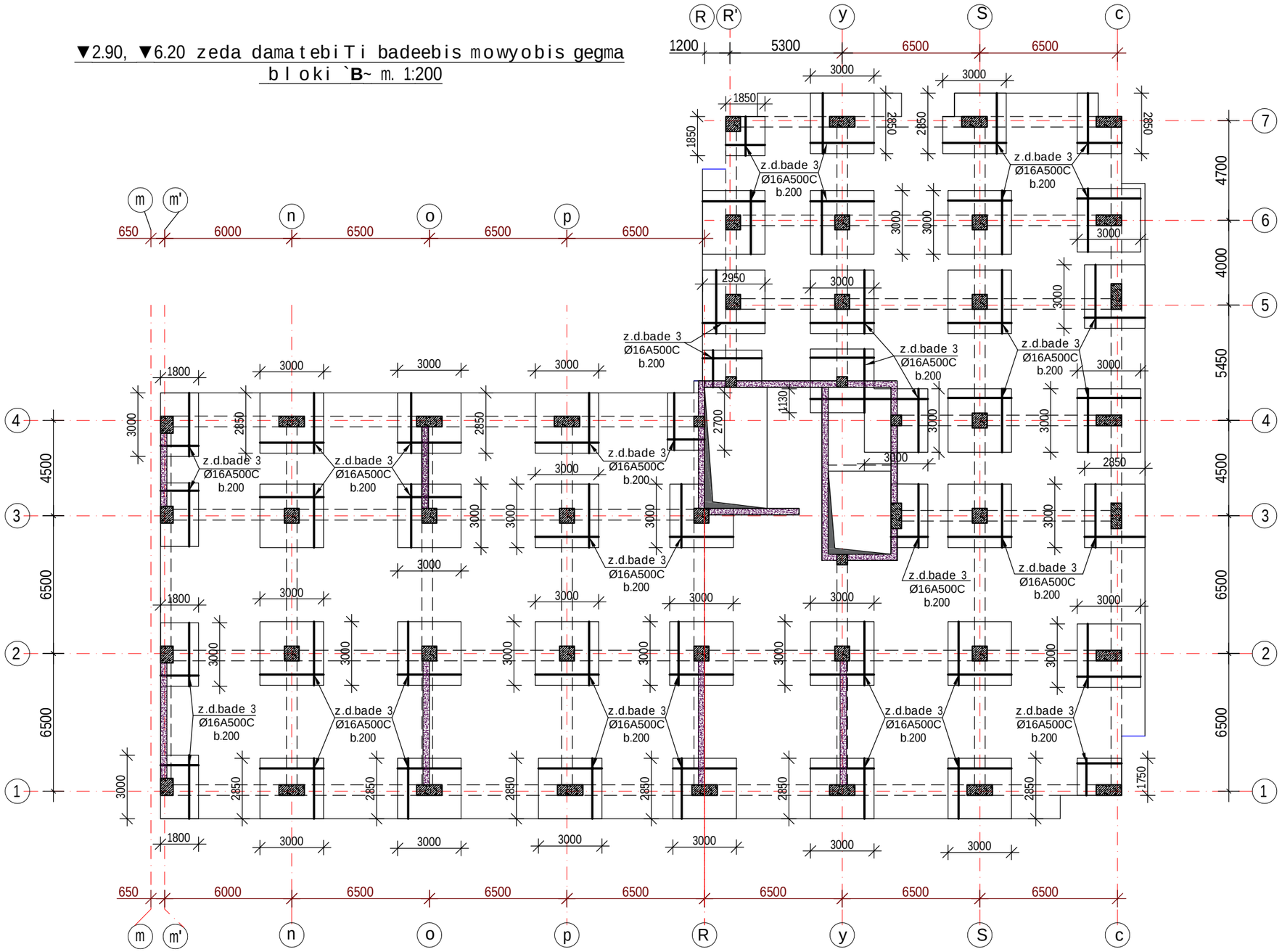

S.p.s drimsi			mravalbiniani sacxovrebeli saxli q.Tbilisi, diRomi
direqtori		m.mesxi	konstruqciuli nawili, bloki B, gadaxurvis filebi
arqiteqtori		k.morCilaZe	
konstruqtori		T.kvintraZe	furc# k_007
Seasrula		I.noniaSvili	B furc.raod.

PDF created with pdfFactory Pro trial version www.pdffactory.com

monolituri gadaxurvis filis samontaJo gegma

▼9.50

bloki `B~ m. 1:200

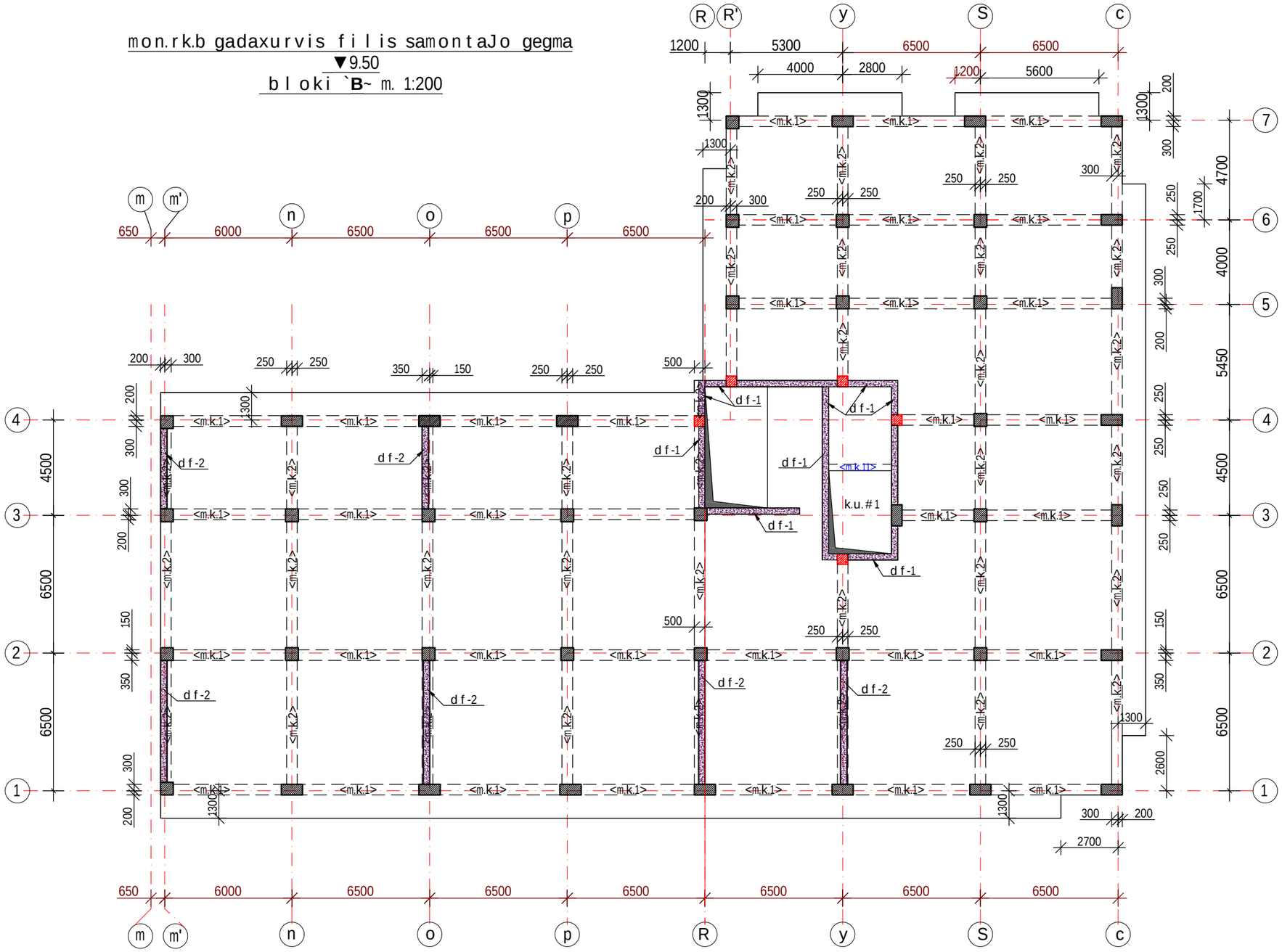

Seni Svnebi

1. monolituri sveteblis mibmebi ixileT sveteblis samontaJo gegmebze

S.p.s drimsi			mravalbiniani sacxovrebeli saxli q.Tbilisi, diRomi
direqtori		m.mesxi	konstruqciuli nawili, bloki B, gadaxurvis filebi
arqiteqtori		k.morCilaZe	
konstruqtori		T.kvintraZe	furc # k_008
Seasrula		l.noniaSvili	B furc.raod.

PDF created with pdfFactory Pro trial version www.pdffactory.com

monolitrkbi gadaxurvis filis ZiriTadi armirebis gegma
▼9.50
bloki `B~ m. 1:200

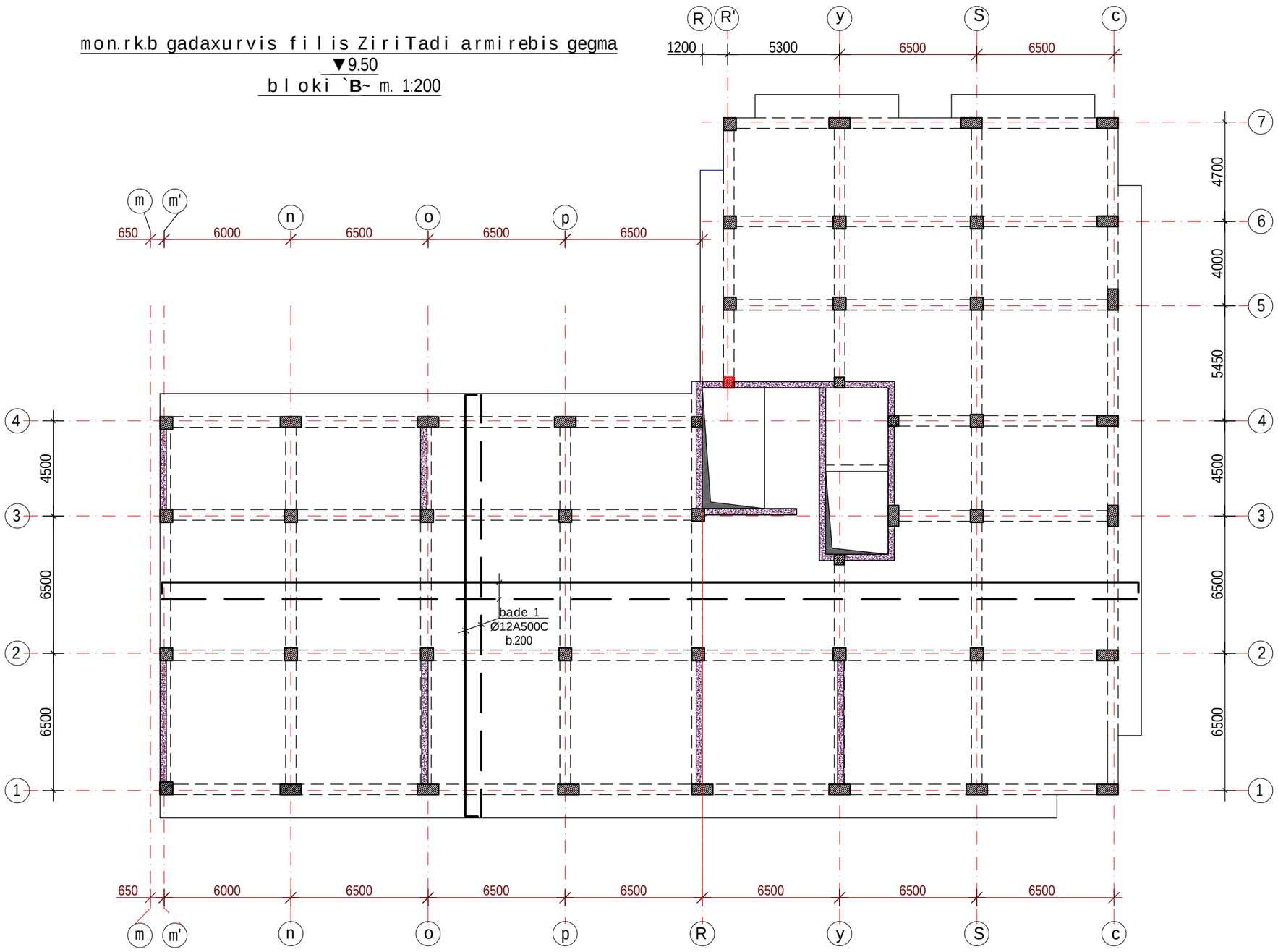

SeniSvnebi

1. monolitrkbi gadaxurvis filebis armirebisas uwyveti muSa armaturis Reroebis gadabma Sesrulebuli iqnas:
   zeda armatura _ malis Sua 1/3-Si;
   qveda armatura _ sayrdenebze.

S.p.s drimsi			mravalbiniani sacxovrebeli saxli q.TbilisSi, diRomi
direqtori		m.mesxi	konstruqciuli nawili, bloki B, gadaxurvis filebi
arqiteqtori		k.morCilaZe	
konstruqtori		T.kvintraZe	furc# k_009
Seasrula		l.noniaSvili	B furc.raod.

PDF created with pdfFactory Pro trial version www.pdffactory.com

▼9.50 zeda damatebiTi badeebis mowyobis gegma
bloki `B~ m. 1:200

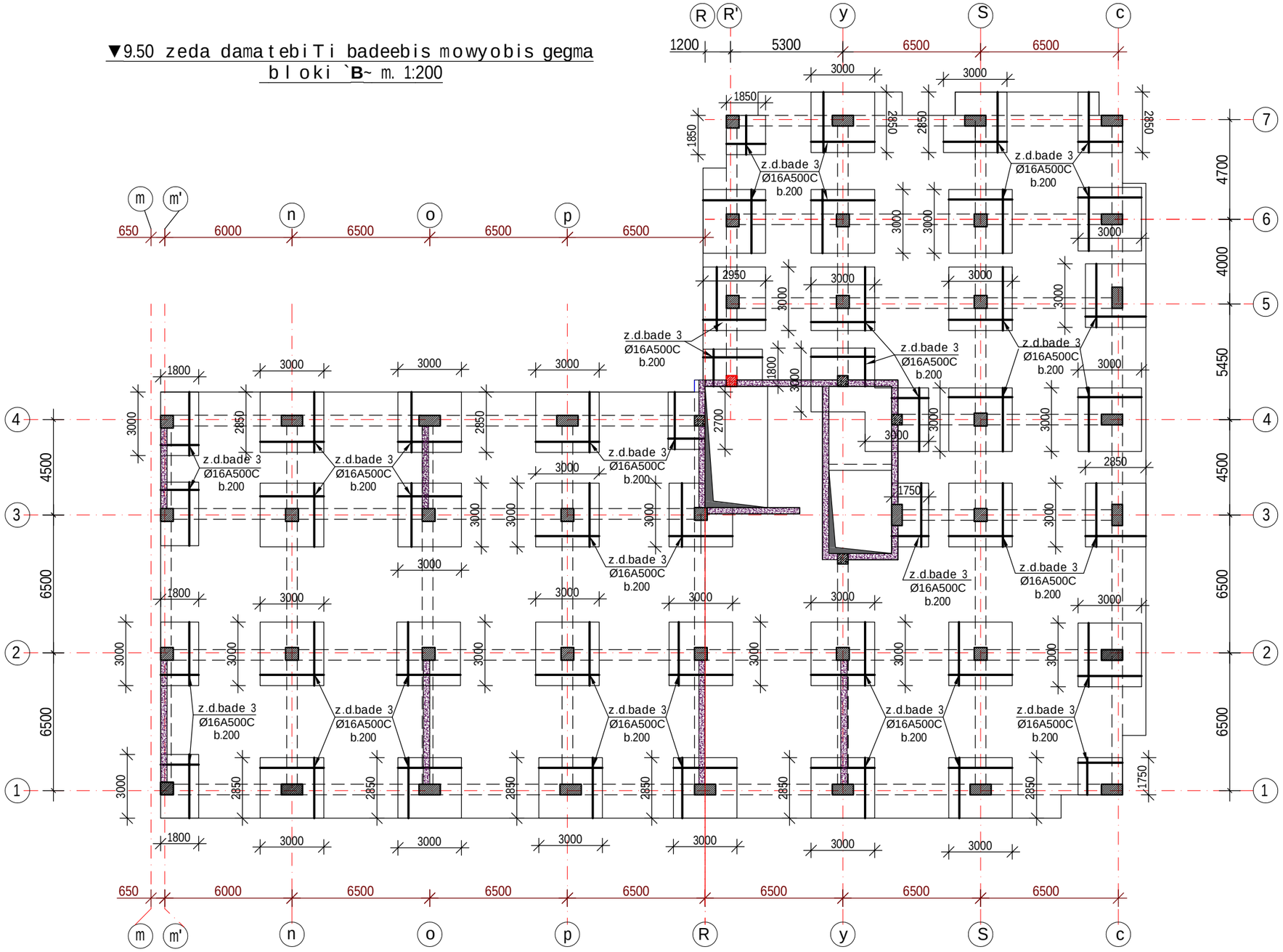

S.p.s drimsi			mravalbiniani sacxovrebeli saxli q.Tbilisi, diRomi
direqtori		m.mesxi	konstruqciuli nawili, bloki B, gadaxurvis filebi
arqiteqtori		k.morCilaZe	
konstruqtori		T.kvintraZe	furc# k_010
Seasrula		l.noniaSvili	furc.raod.

B

PDF created with pdfFactory Pro trial version www.pdffactory.com

monolituri rk.b gadaxurvis filis samontaJo gegma
▼12.80, ▼16.10 bloki `B~ m. 1:200

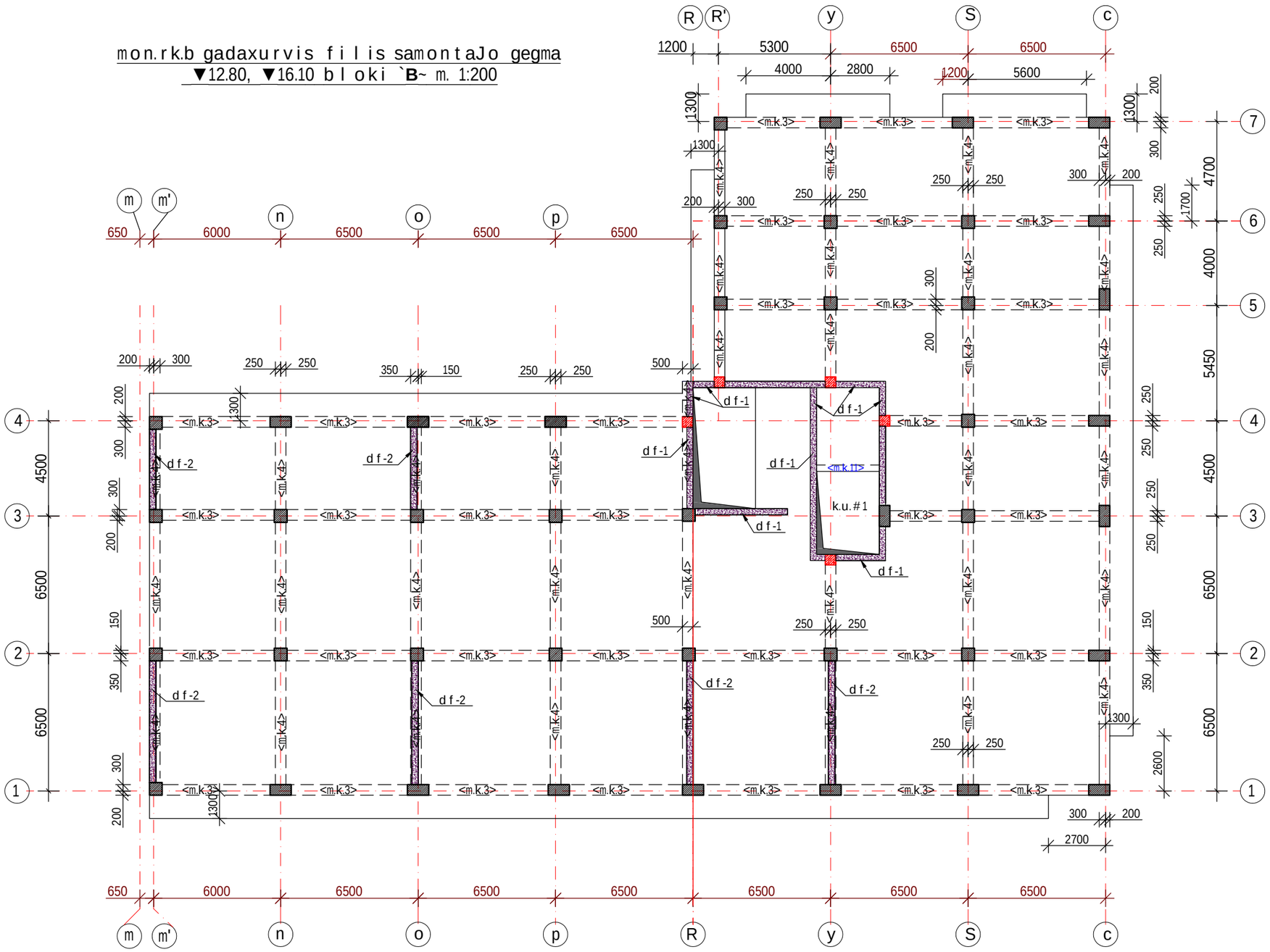

SeniSvnebi

1. monolituri rk.b svetebis mibmebi ixileT svetebis samontaJo gegmebze

S.p.s drimsi			mravalbiniani sacxovrebeli saxli q.TbilisSi, diRomi
direqtori		m.mesxi	konstruqciuli nawili, bloki B, gadaxurvis filebi
arqiteqtori		k.morCilaZe	
konstruqtori		T.kvintraZe	furc# k_011
Seasrula		l.noniaSvili	B furc.raod.

PDF created with pdfFactory Pro trial version www.pdffactory.com

mon.rk.b gadaxurvis filis ZiriTadi armirebis gegma
▼12.80, ▼16.10 bloki `B~ m. 1:200

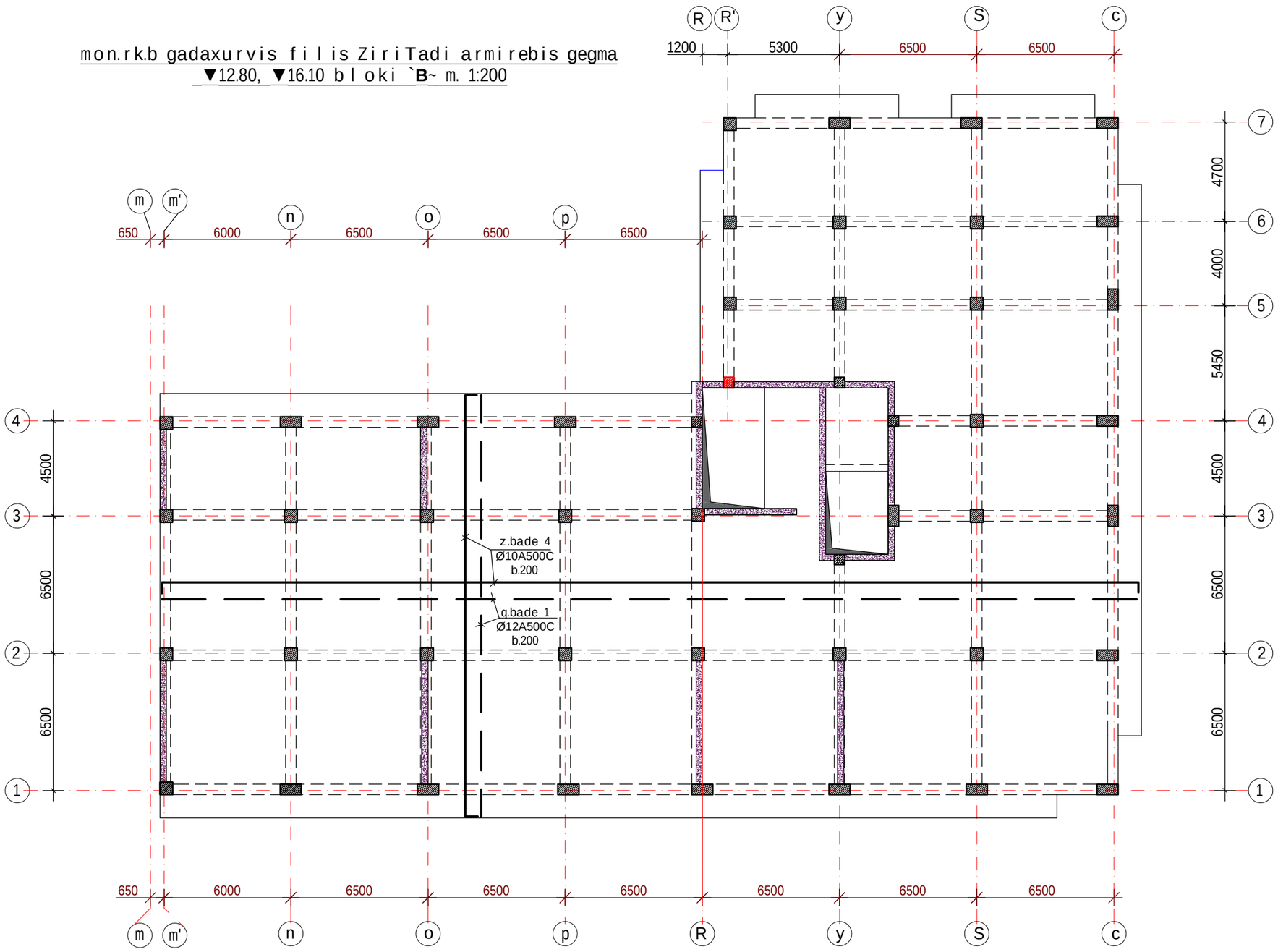

SeniSvnebi

1. mon. rk.b. gadaxurvis filebis armirebisas uwyveti muSa armaturis Reroebis gadabma Sesrulebul iqnas:
   zeda armatura _ malis Sua 1/3-Si;
   qveda armatura _ sayrdenebze.

S.p.s drimsi			mravalbiniani sacxovrebeli saxli q.TbilisSi, diRomi
direqtori		m.mesxi	konstruqciuli nawili, bloki B, gadaxurvis filebi
arqiteqtori		k.morCilaZe	
konstruqtori		T.kvintraZe	furc# k_012
Seasrula		l.noniaSvili	B furc.raod.

PDF created with pdfFactory Pro trial version www.pdffactory.com

▼12.80, ▼16.10 zeda damatebiTi badeebis mowyobis gegma
bloki `B~ m. 1:200

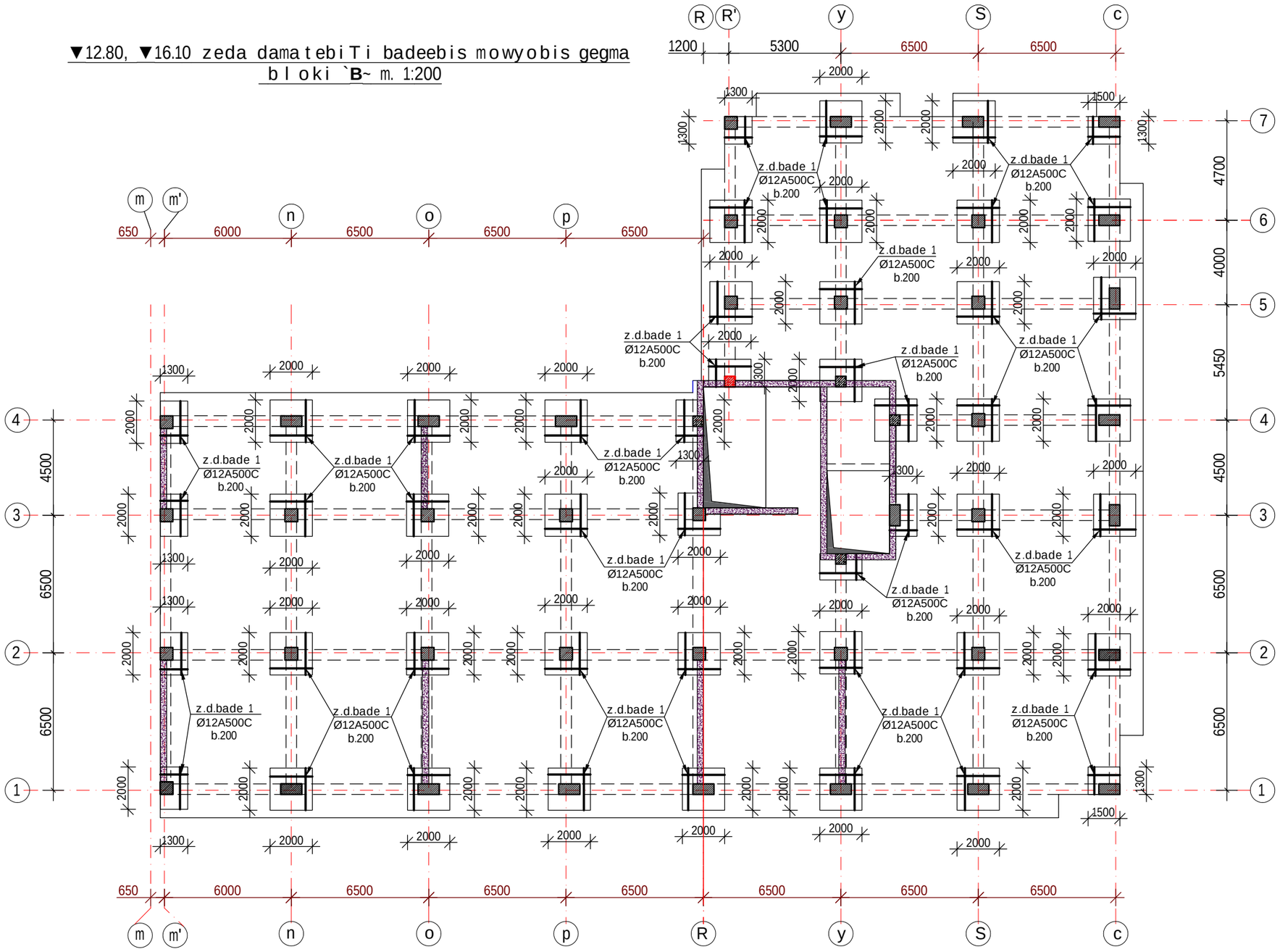

S.p.s drimsi			mravalbiniani sacxovrebeli saxli q.Tbilisi, diRomi
direqtori		m.mesxi	konstruqciuli nawili, bloki B, gadaxurvis filebi
arqiteqtori		k.morCilaZe	
konstruqtori		T.kvintraZe	furc# k_013
Seasrula		l.noniaSvili	B furc.raod.

PDF created with pdfFactory Pro trial version www.pdffactory.com

monolituri gadaxurvis filis samontaJo gegma
▼19.40 bloki `B~ m. 1:200

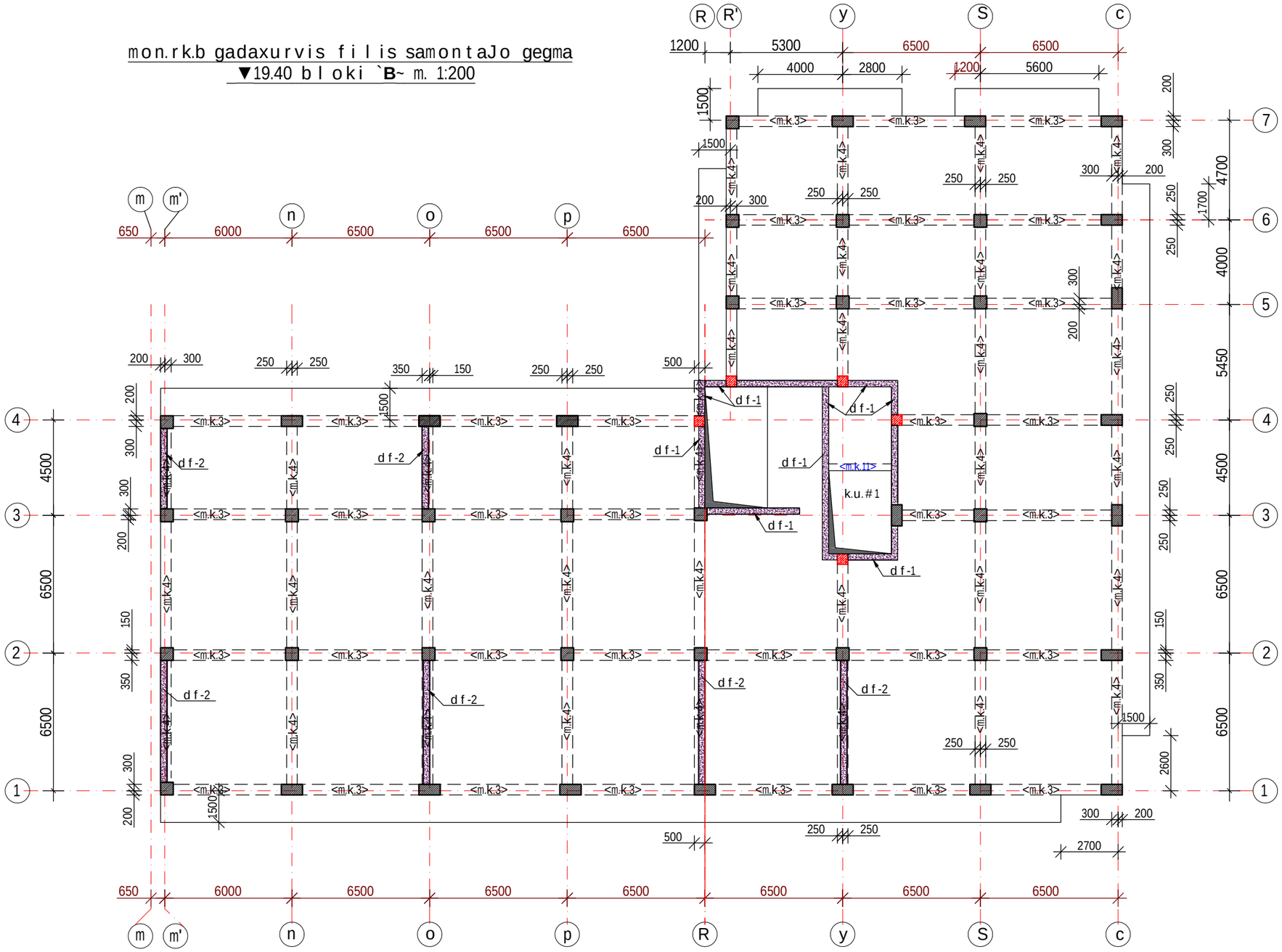

SeniSvnebi

1. monolituri svetebis mibmebi ixileT svetebis samontaJo gegmebze

S.p.s drimsi			mravalbiniani sacxovrebeli saxli q.TbilisSi, diRomi
direqtori		m.mesxi	konstruqciuli nawili, bloki B, gadaxurvis filebi
arqiteqtori		k.morCilaZe	
konstruqtori		T.kvintraZe	furc# k_014
Seasrula		l.noniaSvili	B furc.raod.

PDF created with pdfFactory Pro trial version www.pdffactory.com

mon.rk.b gadaxurvis filis ZiriTadi armirebis gegma
▼19.40 bloki `B~ m. 1:200

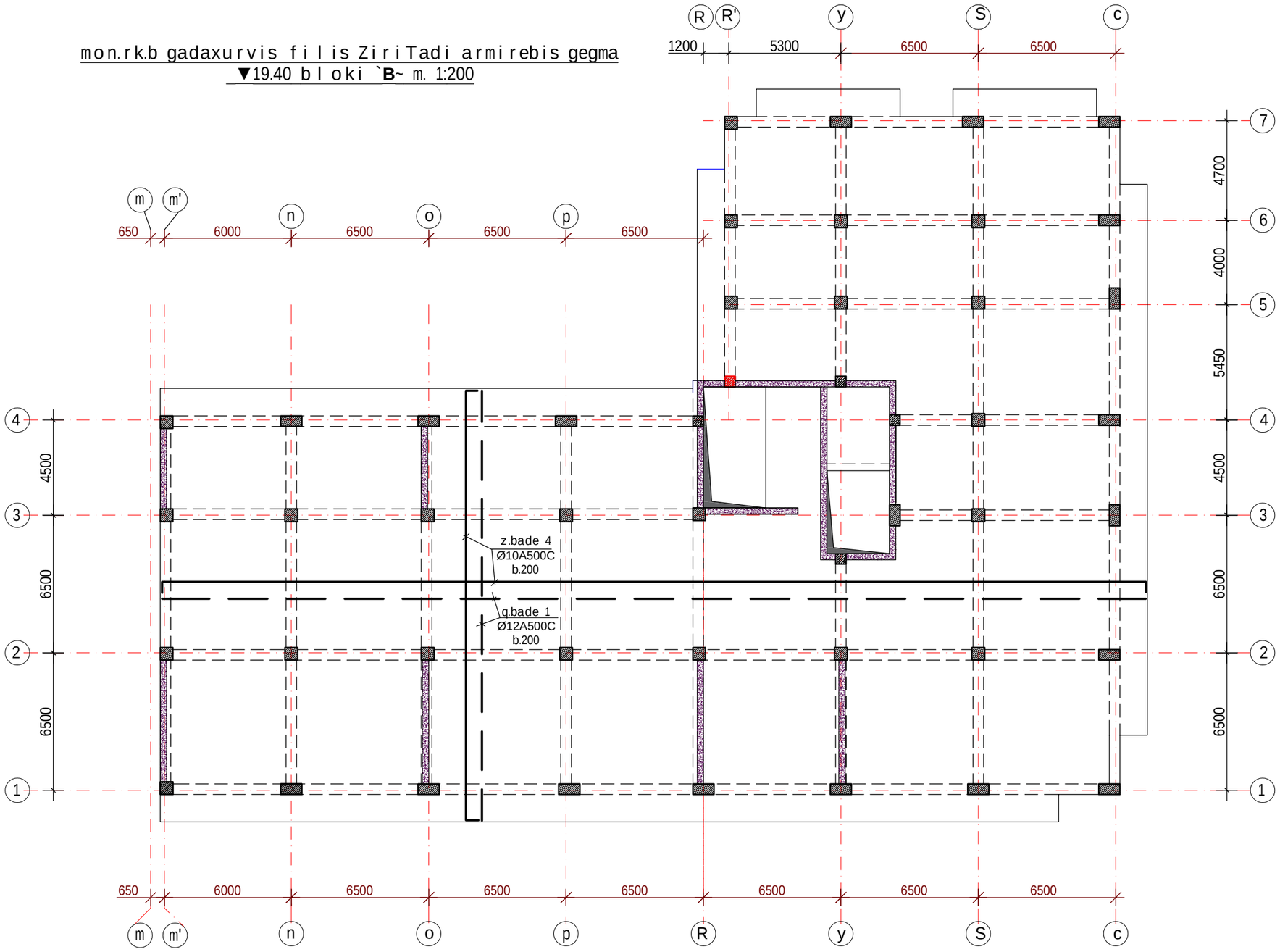

SeniSvnebi

1. mon. rk.b. gadaxurvis filebis armirebisas uwyveti muSa armaturis Reroebis gadabma Sesrulebul iqnas:
   zeda armatura _ malis Sua 1/3-Si;
   qveda armatura _ sayrdenebze.

S.p.s drimsi			mravalbiniani sacxovrebeli saxli q.TbilisSi, diRomi
direqtori		m.mesxi	konstruqciuli nawili, bloki B, gadaxurvis filebi
arqiteqtori		k.morCilaZe	
konstruqtori		T.kvintraZe	furc# k_015
Seasrula		l.noniaSvili	B furc.raod.

PDF created with pdfFactory Pro trial version www.pdffactory.com

▼19.40 zeda damatebiTi badeebis mowyobis gegma
bloki `B~ m. 1:200

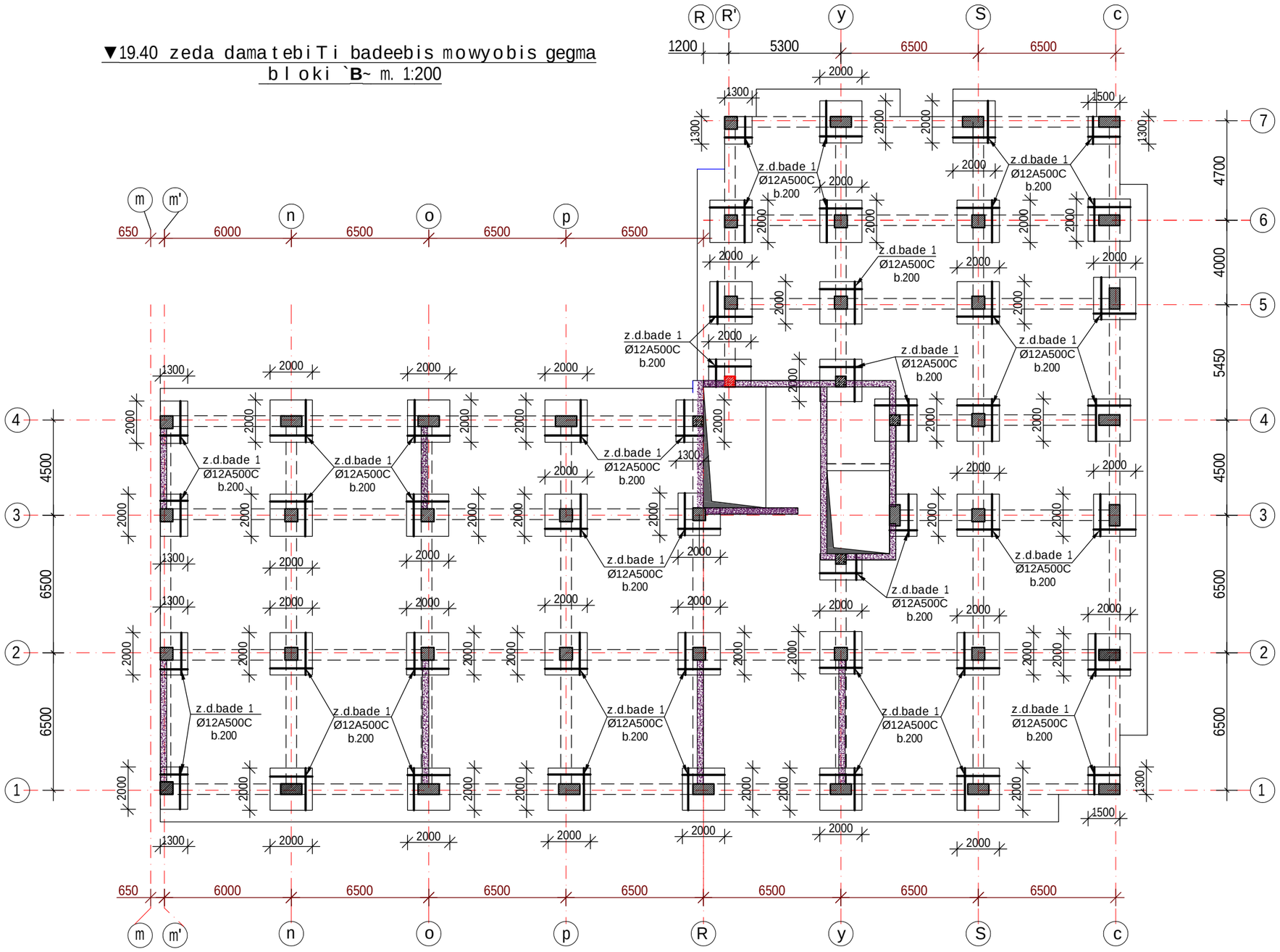

S.p.s drimsi			mravalbiniani sacxovrebeli saxli q.Tbilisi, diRomi
direqtori		m.mesxi	konstruqciuli nawili, bloki B, gadaxurvis filebi
arqiteqtori		k.morCilaZe	
konstruqtori		T.kvintraZe	furc# k_016
Seasrula		l.noniaSvili	B furc.raod.

PDF created with pdfFactory Pro trial version www.pdffactory.com

monolituri gadaxurvis filis samontaJo gegma
▼22.70, ▼26.00, ▼29.30, ▼32.60 bloki `B~ m. 1:200

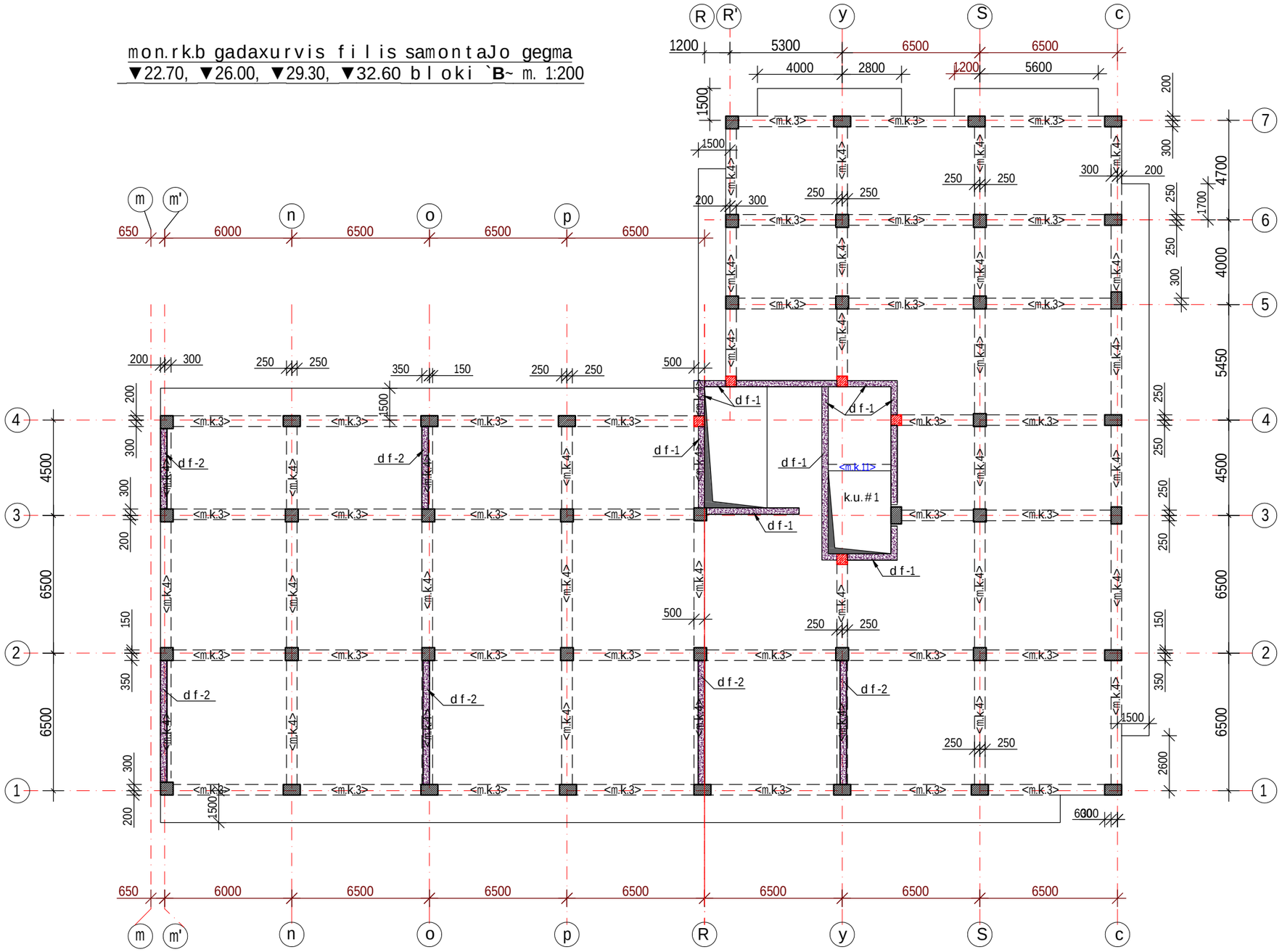

SeniSvnebi

1. monolituri sveteblis mibmebi ixileT sveteblis samontaJo gegmebze

S.p.s drimsi			mravalbiniani sacxovrebeli saxli q.Tbilisi, diRomi
direqtori		m.mesxi	konstruqciuli nawili, bloki B, gadaxurvis filebi
arqiteqtori		k.morCilaZe	
konstruqtori		T.kvintraZe	furc# k_017
Seasrula		l.noniaSvili	B furc.raod.

PDF created with pdfFactory Pro trial version www.pdffactory.com

monolitrkbuli gadaxurvis filis ZiriTadi armirebis gegma
▼22.70, ▼26.00, ▼29.30, ▼32.60 bloki `B~ m. 1:200

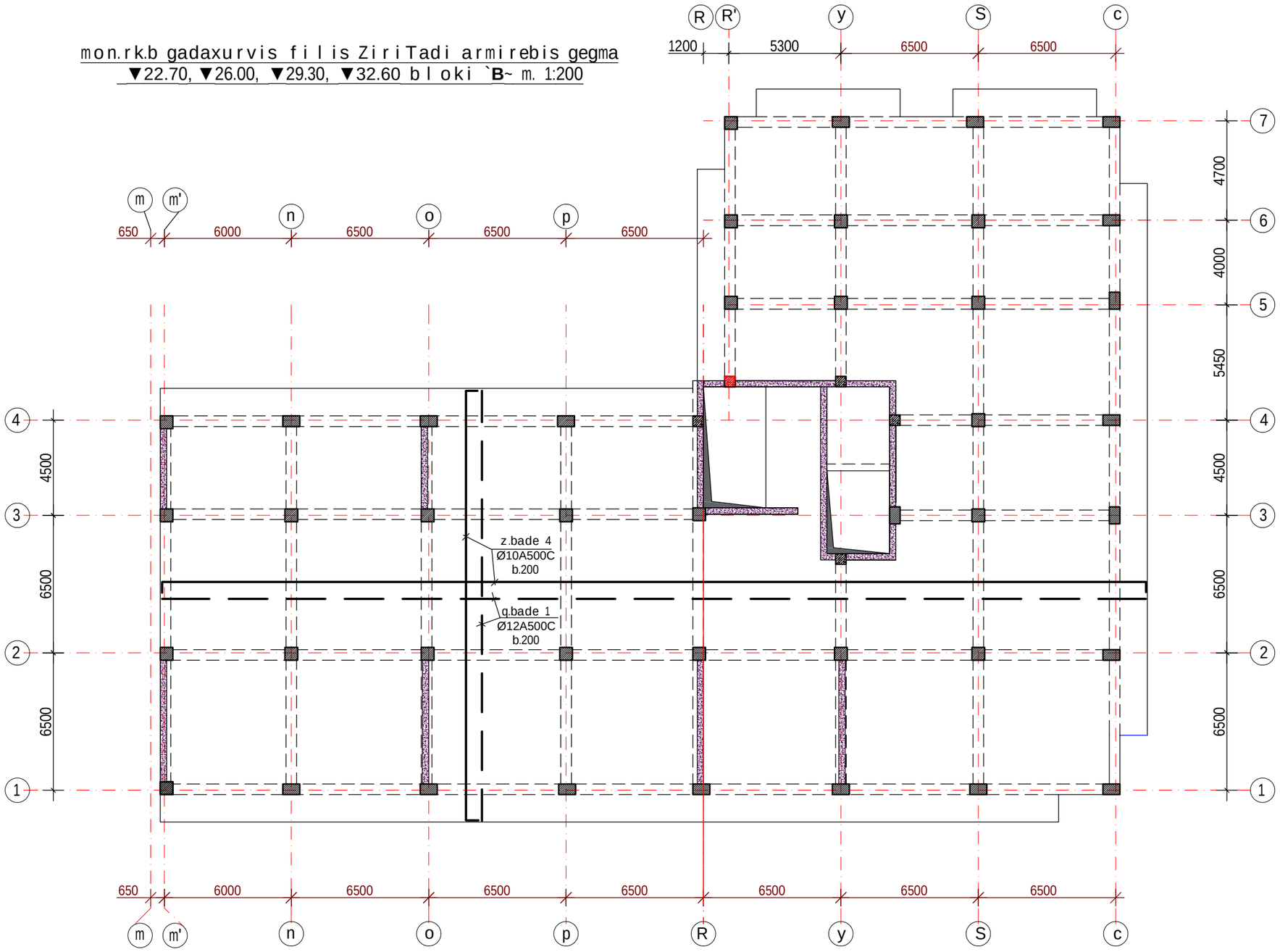

SeniSvnebi

1. monolitrkbuli gadaxurvis filebis armirebisas uwyveti muSa armaturis Reroebis gadabma Sesrulebuli iqnas:
   zeda armatura _ malis Sua 1/3-Si;
   qveda armatura _ sayrdenebze.

S.p.s drimsi			mravalbiniani sacxovrebeli saxli q.TbilisSi, diRomi
direqtori		m.mesxi	konstruqciuli nawili, bloki B, gadaxurvis filebi
arqiteqtori		k.morCilaZe	
konstruqtori		T.kvintraZe	furc# k_018
Seasrula		lonia Svili	B furc.raod.

PDF created with pdfFactory Pro trial version www.pdffactory.com

▼22.70, ▼26.00, ▼29.30, ▼32.60 zeda damatebiTi badeebis mowyobis gegma
bloki `B~ m. 1:200

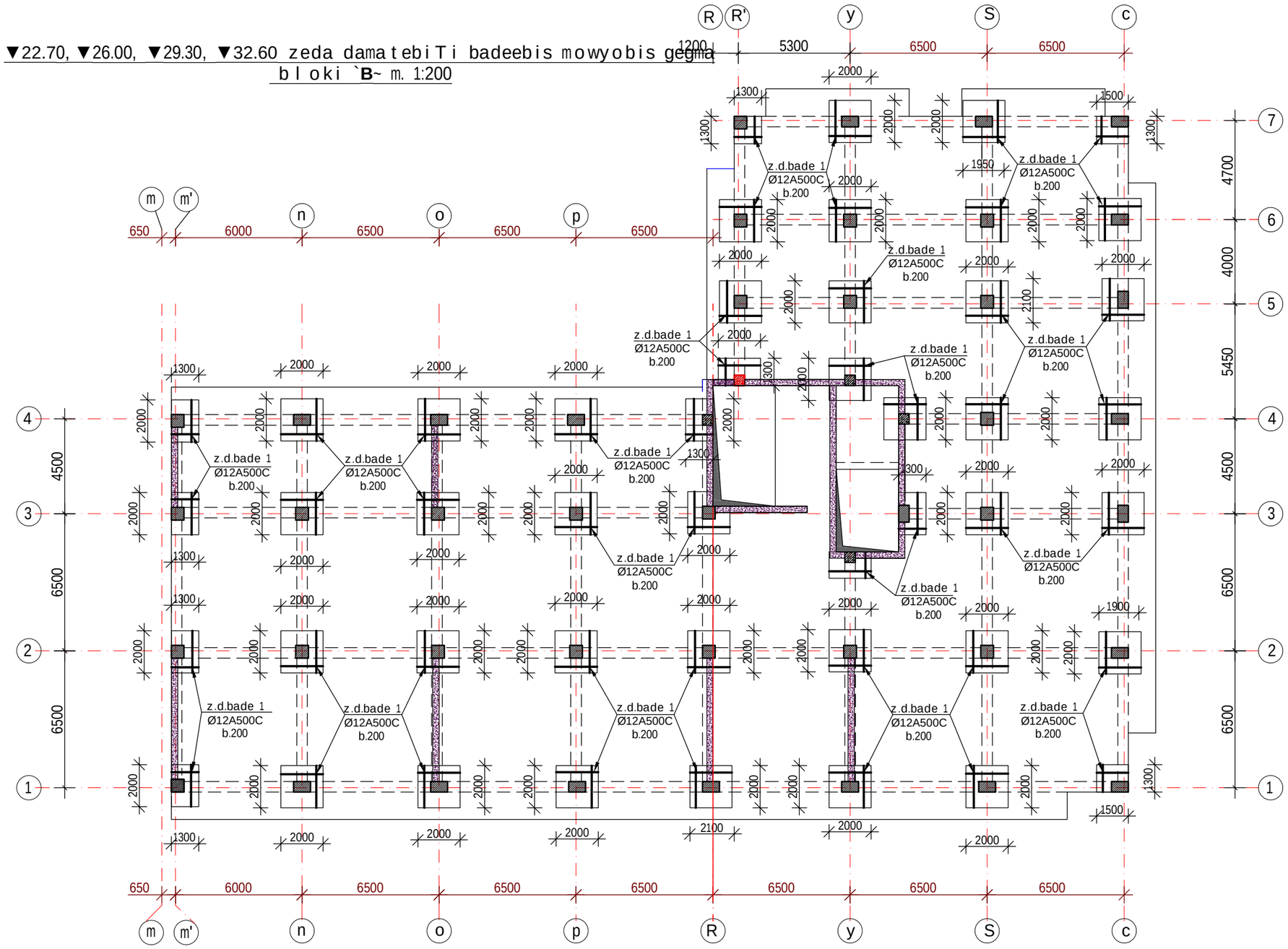

S.p.s drimsi			mravalbiniani sacxovrebeli saxli q.Tbilisi, diRomi
direqtori		m.mesxi	konstruqciuli nawili, bloki B, gadaxurvis filebi
arqiteqtori		k.morCilaZe	
konstruqtori		T.kvintraZe	furc# k_019
Seasrula		l.noniaSvili	B furc.raod.

PDF created with pdfFactory Pro trial version www.pdffactory.com

monolitebi gadaxurvis filis samontaJo gegma
▼36.00 bloki `B~ m. 1:200

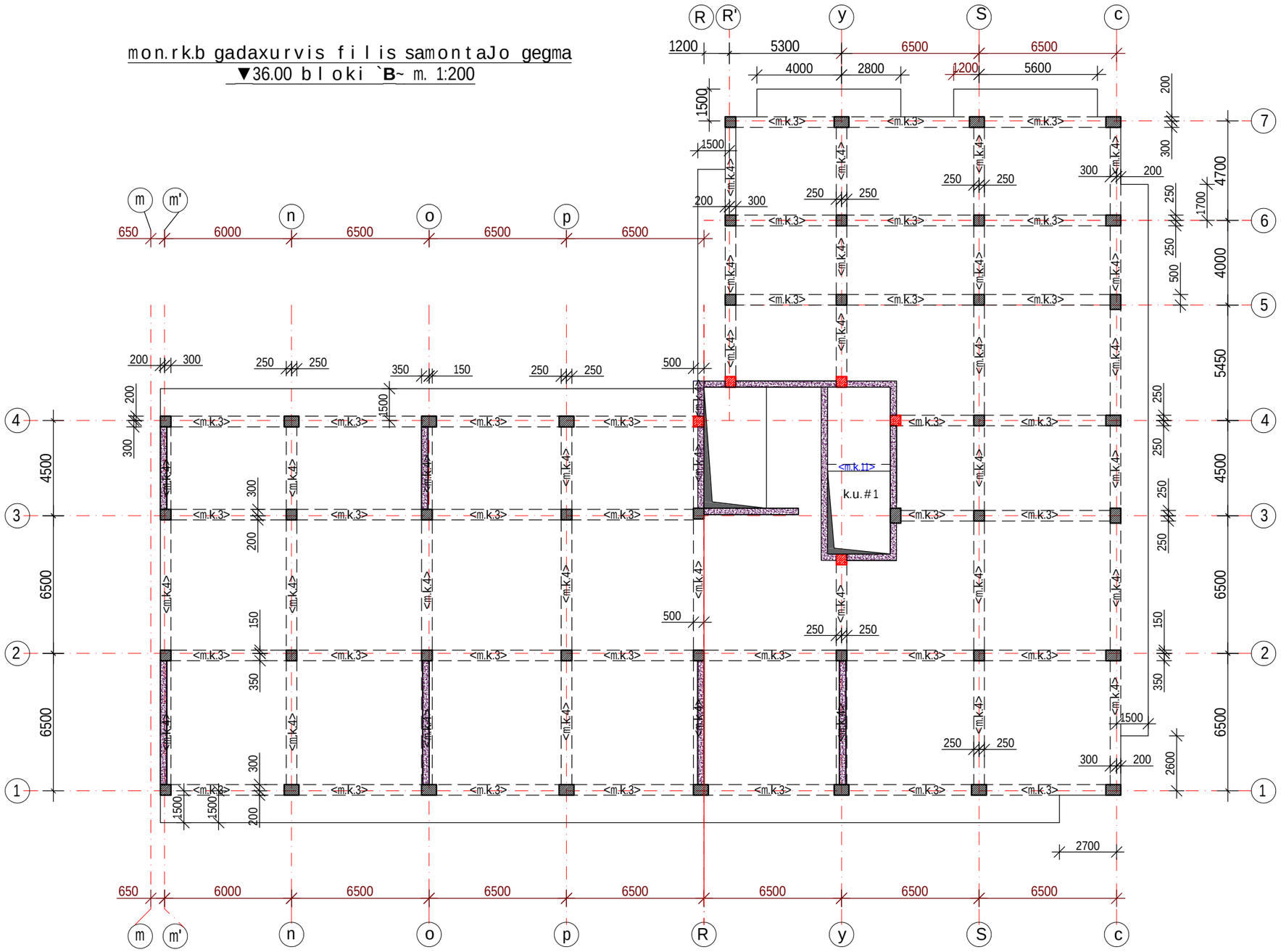

Seni Svnebi

1. monolitebi svetebis mibmebi ixileT svetebis samontaJo gegmebze

S.p.s drimsi			mravalbiniani sacxovrebeli saxli q.Tbilisi, diRomi
direqtori		m.mesxi	konstruqciuli nawili, bloki B, gadaxurvis filebi
arqiteqtori		k.morCilaZe	
konstruqtori		T.kvintraZe	furc# k_020
Seasrula		l.noniaSvili	furc.raod.

B

PDF created with pdfFactory Pro trial version www.pdffactory.com

monolitrkb gadaxurvis filis ZiriTadi armirebis gegma
▼36.00 bloki `B~ m. 1:200

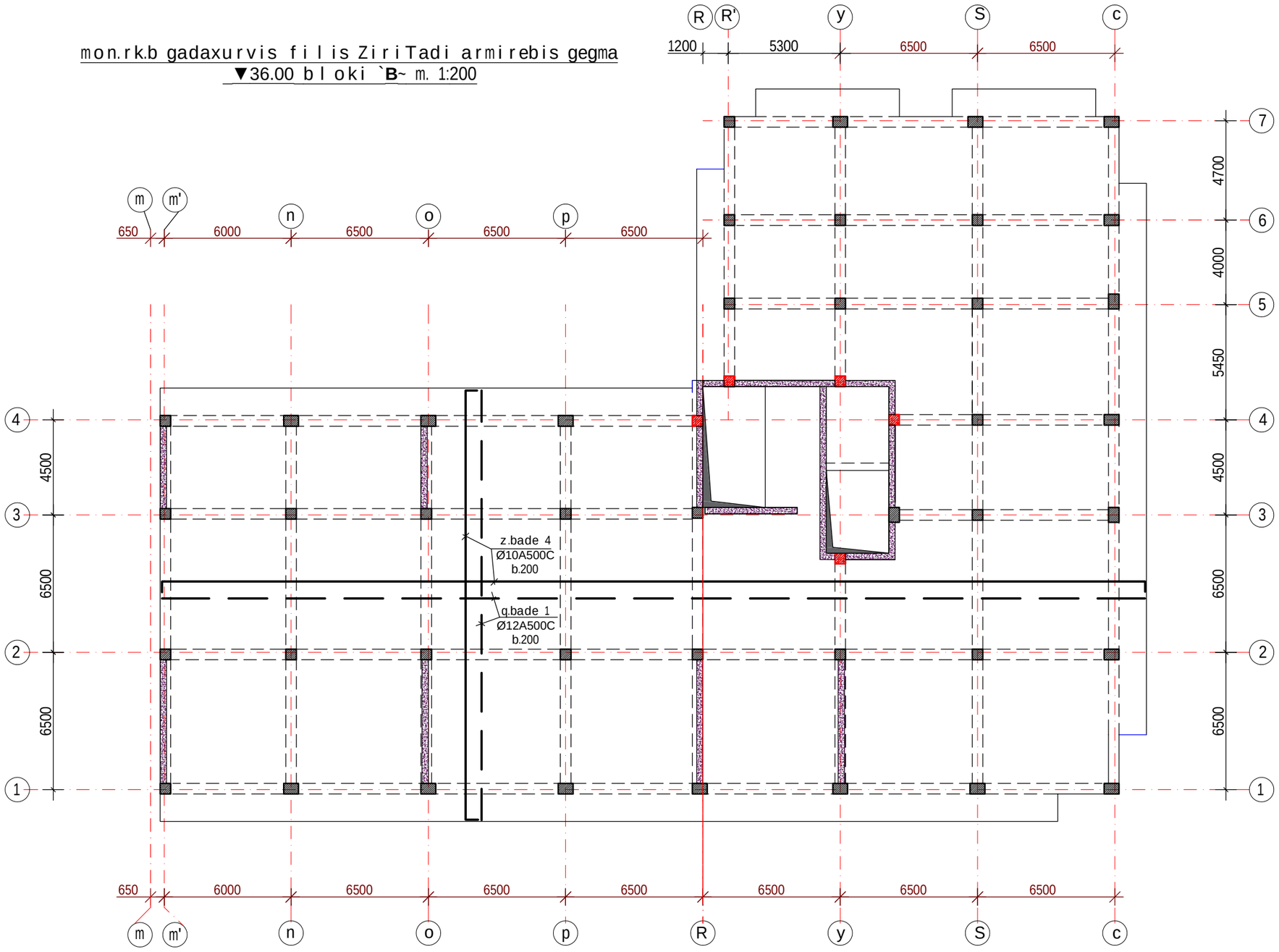

SeniSvnebi

1. monolitrkb. gadaxurvis filebis armirebisas uwyveti muSa armaturis Reroebis gadabma Sesrulebul iqnas:
   zeda armatura _ malis Sua 1/3-Si;
   qveda armatura _ sayrdenebze.

S.p.s drimsi			mravalbiniani sacxovrebeli saxli q.TbilisSi, diRomi
direqtori		m.mesxi	konstruqciuli nawili, bloki B, gadaxurvis filebi
arqiteqtori		k.morCilaZe	
konstruqtori		T.kvintraZe	furc# k_021
Seasrula		lonia Svili	B furc.raod.

PDF created with pdfFactory Pro trial version www.pdffactory.com

▼36.00 zeda damatebiTi badeebis mowyobis gegma
bloki `B~ m. 1:200

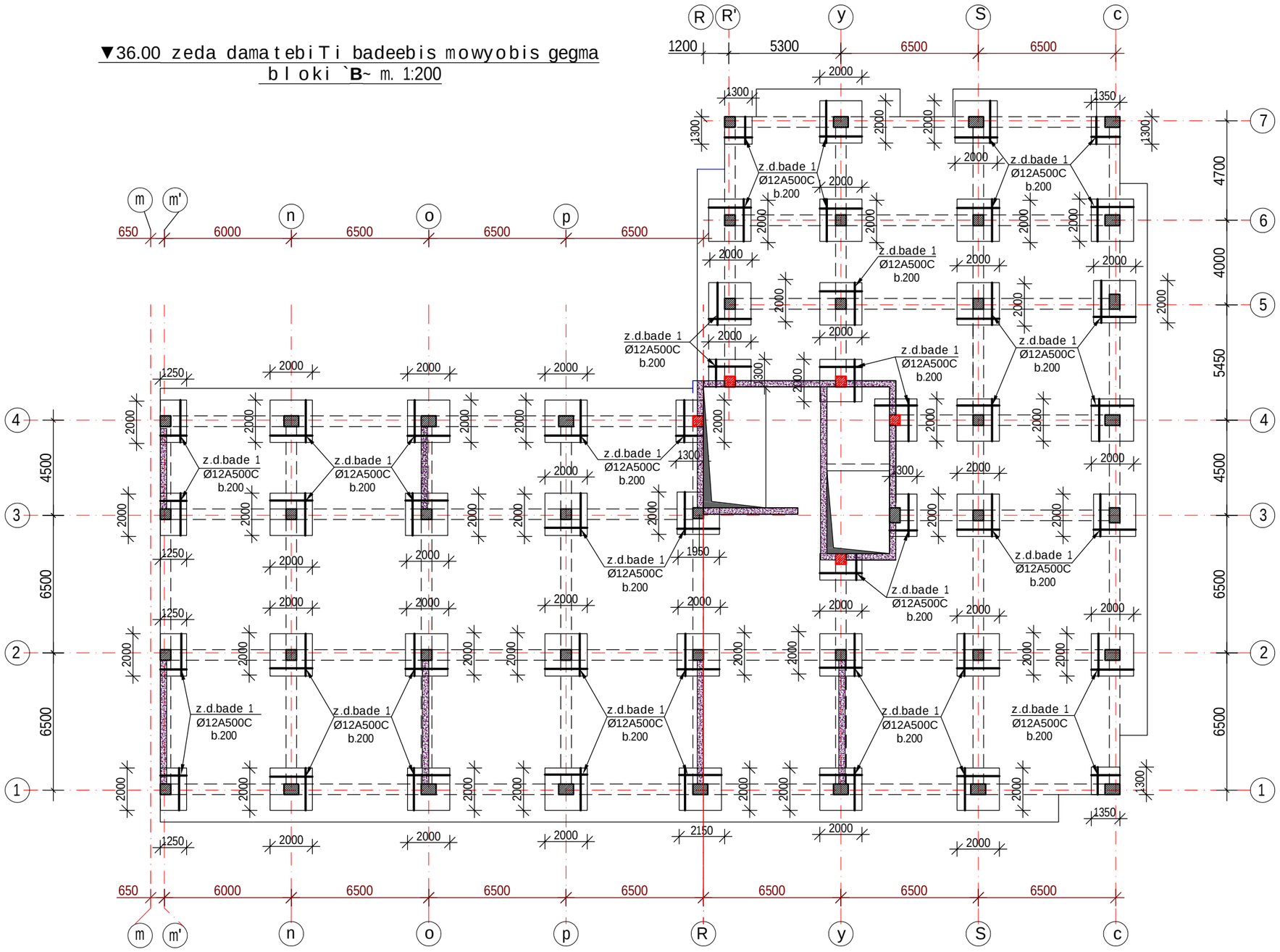

S.p.s drimsi			mravalbiniani sacxovrebeli saxli q.Tbilisi, diRomi
direqtori		m.mesxi	konstruqciuli nawili, bloki B, gadaxurvis filebi
arqiteqtori		k.morCilaZe	
konstruqtori		T.kvintraZe	furc# k_022
Seasrula		l.noniaSvili	B furc.raod.

PDF created with pdfFactory Pro trial version www.pdffactory.com

monrkb gadaxurvis filis samontaJo gegma
▼39.30 blokis `B~ m. 1:200

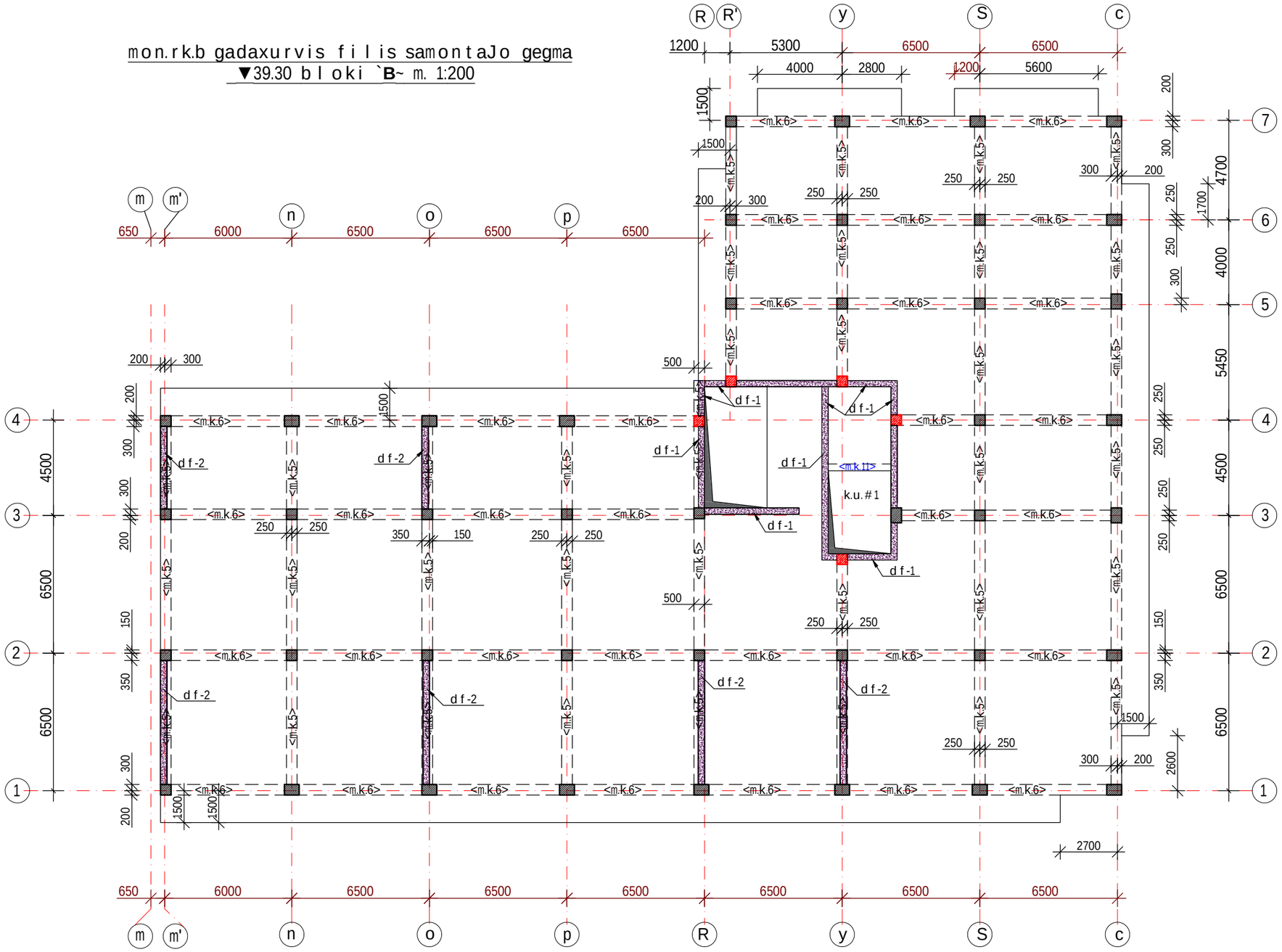

SeniSvnebi

1. monrkb svetebis mibmebi ixileT svetebis samontaJo gegmebze

S.p.s drimsi			mravalbiniani sacxovrebeli saxli q.TbilisSi, diRomi
direqtori		m.mesxi	konstruqciuli nawili, bloki B, gadaxurvis filebi
arqiteqtori		k.morCilaZe	
konstruqtori		T.kvintraZe	furc# k_023
Seasrula		l.noniaSvili	B furc.raod.

PDF created with pdfFactory Pro trial version www.pdffactory.com

monolitk.b gadaxurvis filis ZiriTadi armirebis gegma
▼39.30 bloki `B~ m. 1:200

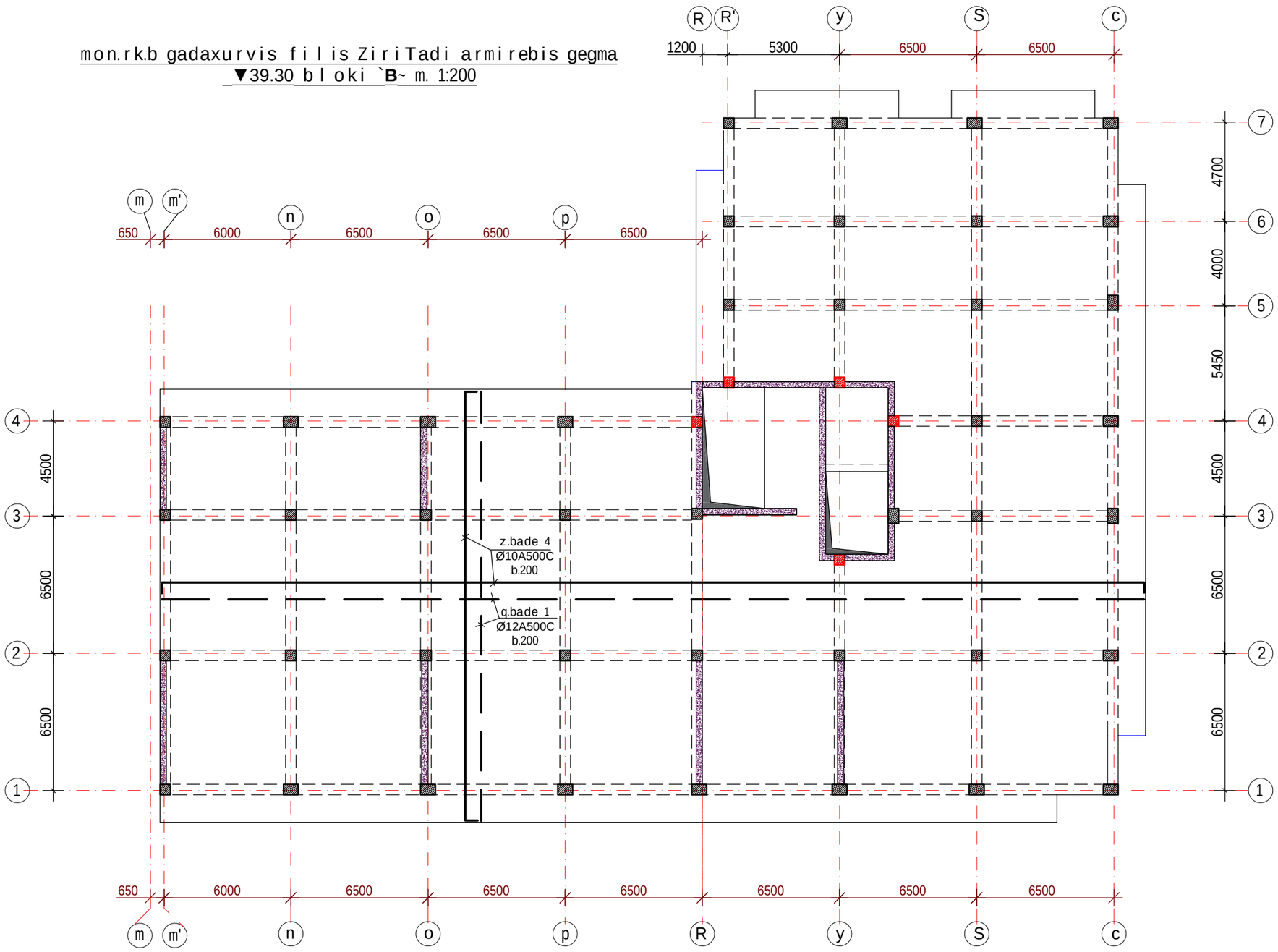

SeniSvnebi

1. monolitk.b. gadaxurvis filebis armirebisas uwyveti muSa armaturis Reroebis gadabma Sesrulebul iqnas:
   - zeda armatura _ malis Sua 1/3-Si;
   - qveda armatura _ sayrdenebze.

S.p.s drimsi			mravalbiniani sacxovrebeli saxli q.TbilisSi, diRomi
direqtori		m.mesxi	konstruqciuli nawili, bloki B, gadaxurvis filebi
arqiteqtori		k.morCilaZe	
konstruqtori		T.kvintraZe	furc# k_024
Seasrula		l.noniaSvili	B furc.raod.

PDF created with pdfFactory Pro trial version www.pdffactory.com

▼39.30 zeda damatebiTi badeebis mowyobis gegma
bloki `B~ m. 1:200

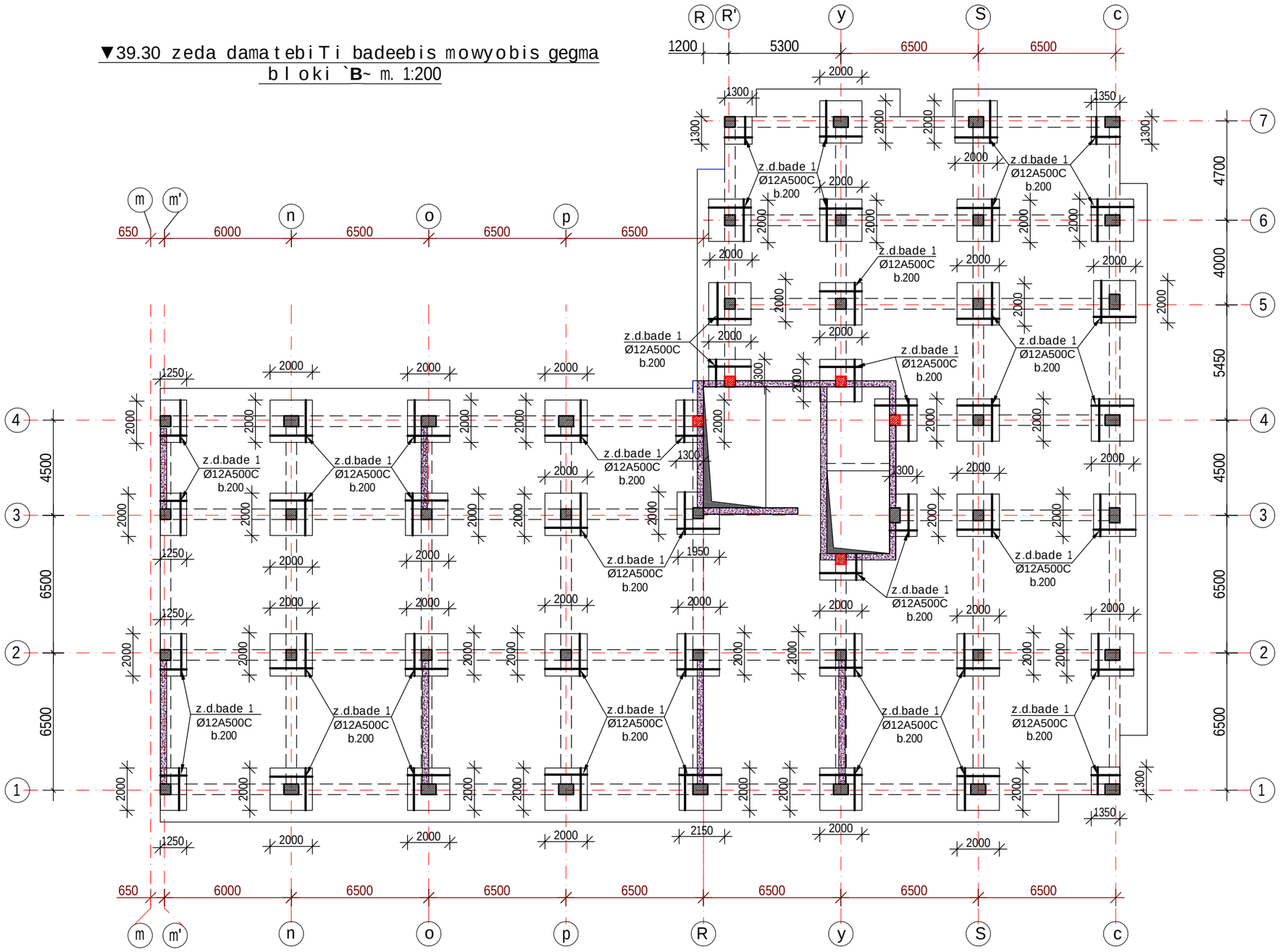

S.p.s drimsi			mravalbiniani sacxovrebeli saxli q.Tbilisi, diRomi
direqtori		m.mesxi	konstruqciuli nawili, bloki B, gadaxurvis filebi
arqiteqtori		k.morCilaZe	
konstruqtori		T.kvintraZe	furc# k_025
Seasrula		l.noniaSvili	B furc.raod.

PDF created with pdfFactory Pro trial version www.pdffactory.com

monolitrkbi gadaxurvis filis samontaJo gegma
▼42.50 bloki `B~ m. 1:200

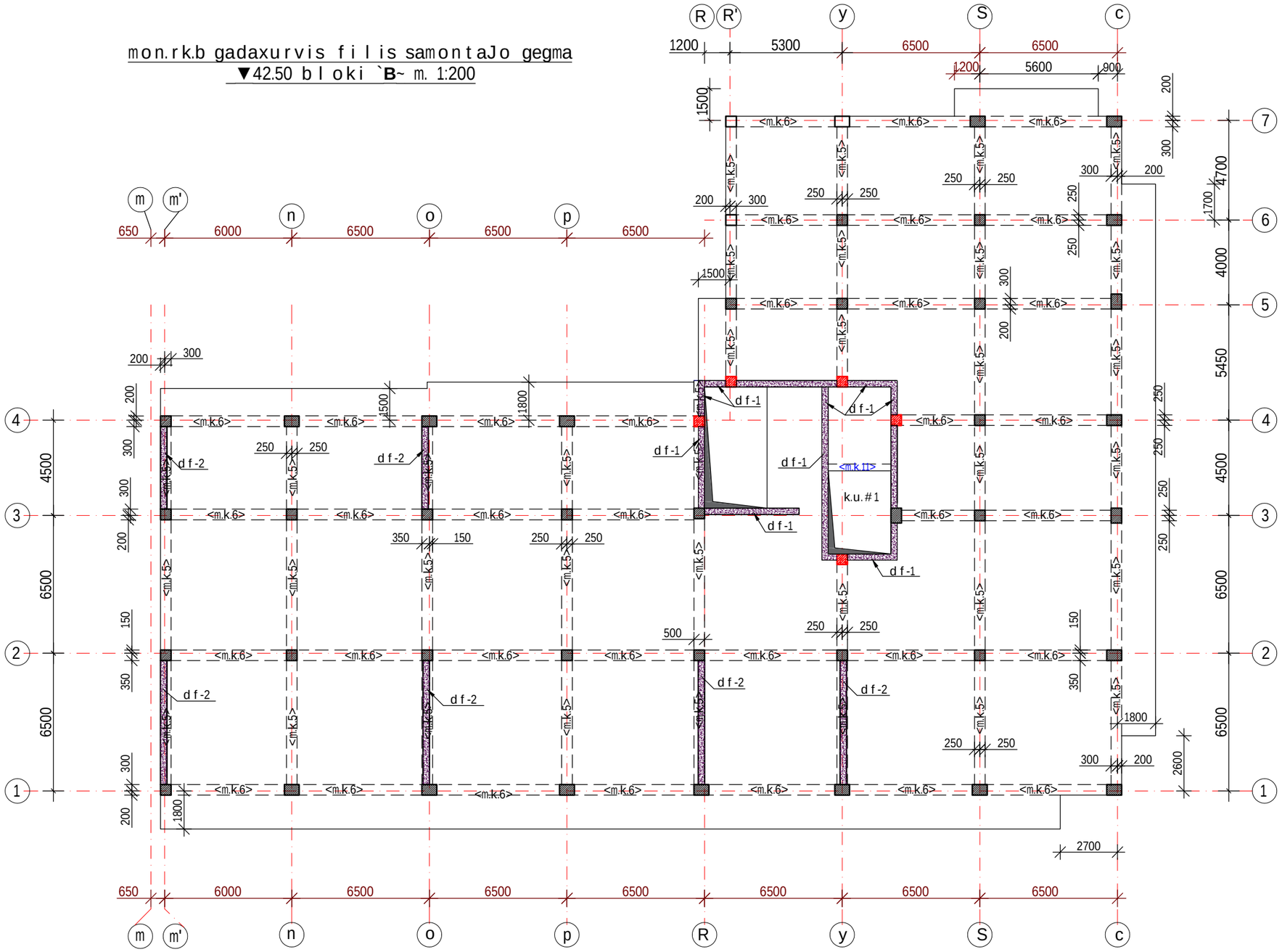

SeniSvnebi

1. monolitrkbi svetebis mibmebi ixileT svetebis samontaJo gegmebze

S.p.s drimsi			mravalbiniani sacxovrebeli saxli q.Tbilisi, diRomi
direqtori		m.mesxi	konstruqciuli nawili, bloki B, gadaxurvis filebi
arqiteqtori		k.morCilaZe	
konstruqtori		T.kvintraZe	furc# k_026
Seasrula		l.noniaSvili	B furc.raod.

PDF created with pdfFactory Pro trial version www.pdffactory.com

monolitk.b gadaxurvis filis ZiriTadi armirebis gegma
▼42.50 bloki `B~ m. 1:200

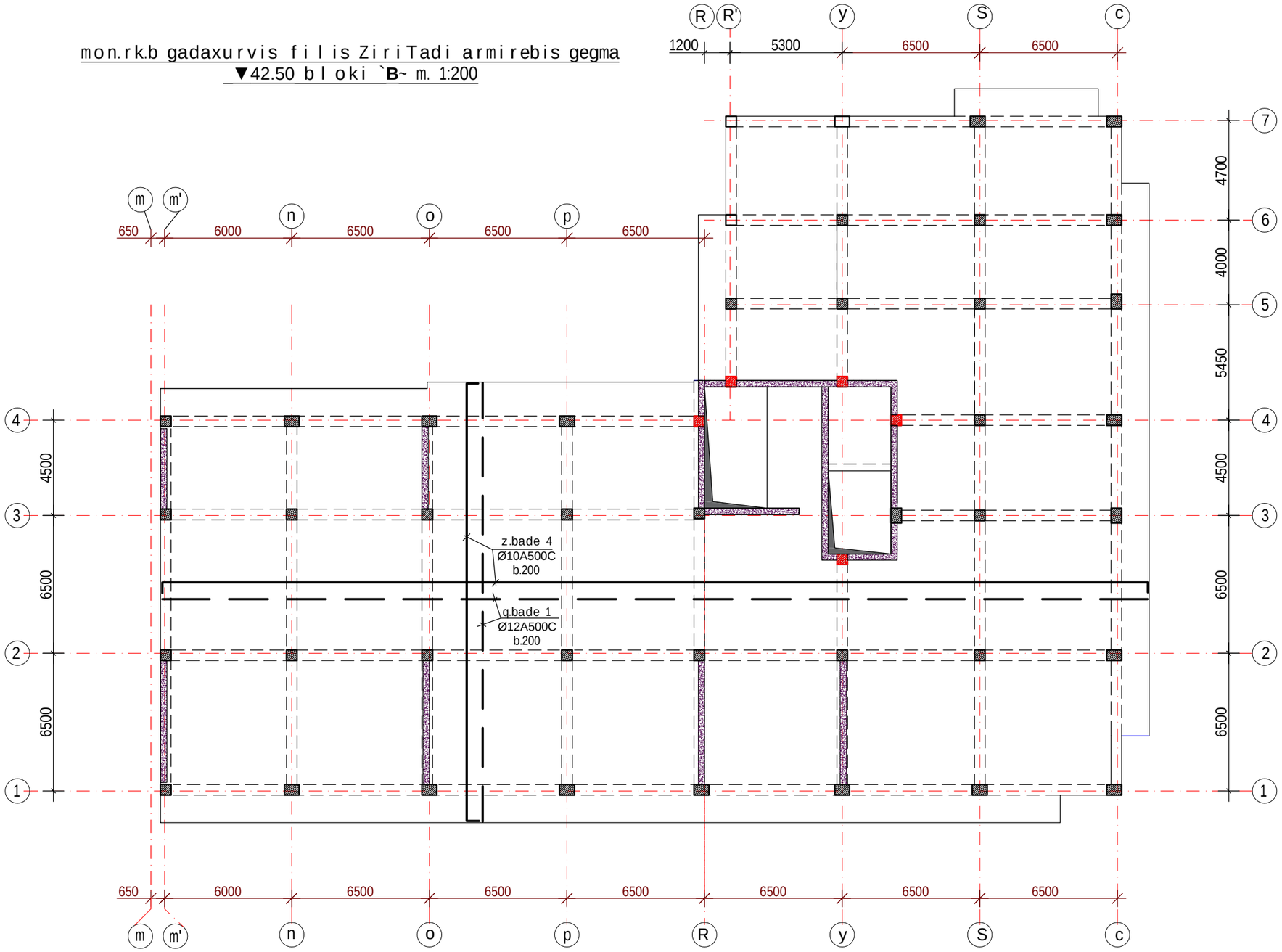

SeniSvnebi

1. monolitk.b. gadaxurvis filebis armirebisas uwyveti muSa armaturis Reroebis gadabma Sesrulebul iqnas:
   zeda armatura _ malis Sua 1/3-Si;
   qveda armatura _ sayrdenebze.

S.p.s drimsi			mravalbiniani sacxovrebeli saxli q.Tbilisi, diRomi
direqtori		m.mesxi	konstruqciuli nawili, bloki B, gadaxurvis filebi
arqiteqtori		k.morCilaZe	
konstruqtori		T.kvintraZe	furc# k_027
Seasrula		l.noniaSvili	B furc.raod.

PDF created with pdfFactory Pro trial version www.pdffactory.com

▼42.50 zeda damatebiTi badeebis mowyobis gegma
bloki `B~ m. 1:200

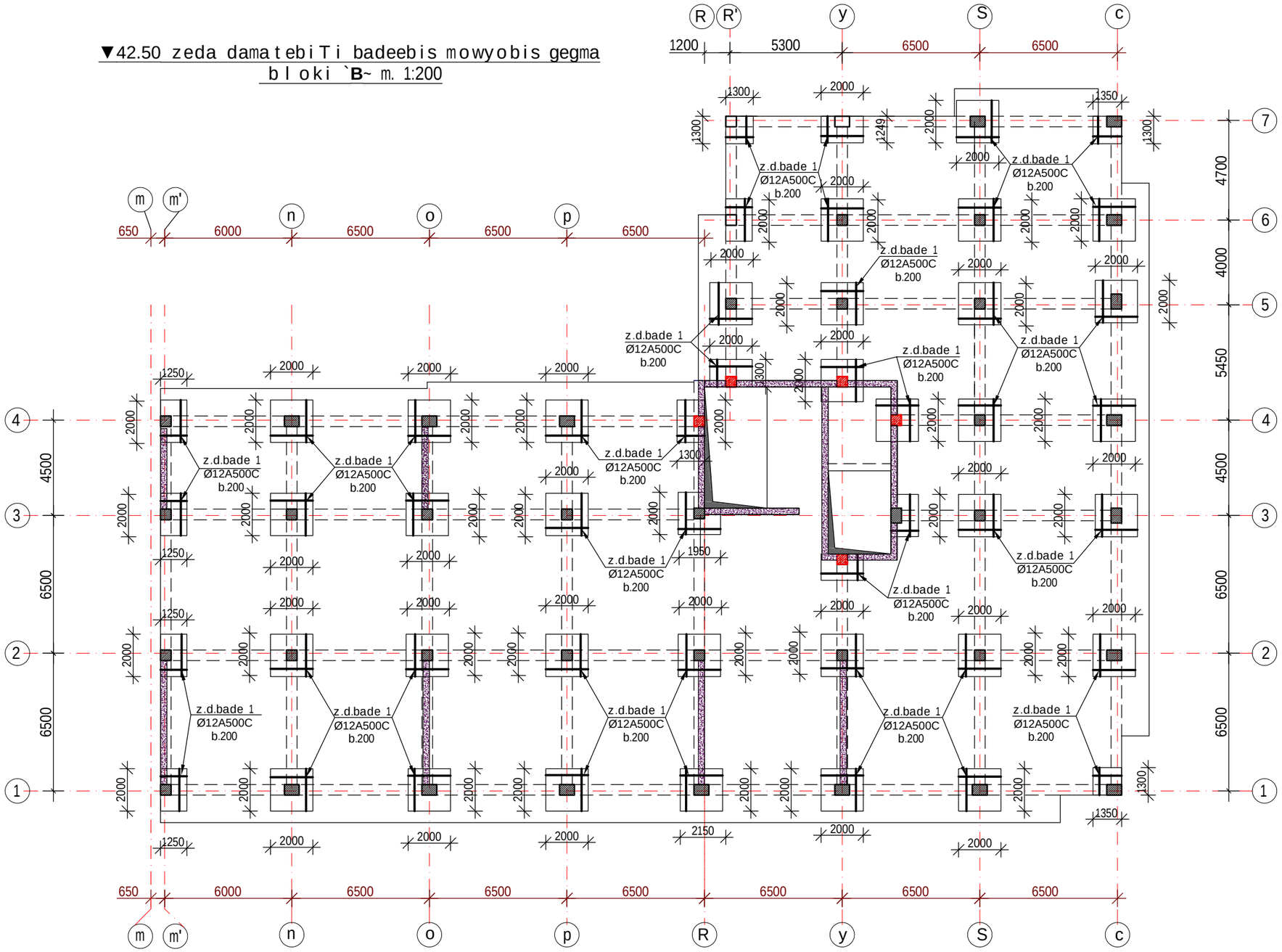

S.p.s drimsi			mravalbiniani sacxovrebeli saxli q.Tbilisi, diRomi
direqtori		m.mesxi	konstruqciuli nawili, bloki B, gadaxurvis filebi
arqiteqtori		k.morCilaZe	
konstruqtori		T.kvintraZe	furc# k_028
Seasrula		l.noniaSvili	B furc.raod.

PDF created with pdfFactory Pro trial version www.pdffactory.com

mon.rk.b gadaxurvis fi l is samontaJo gegma
▼45.80 b l oki `**B**~ m. 1:200

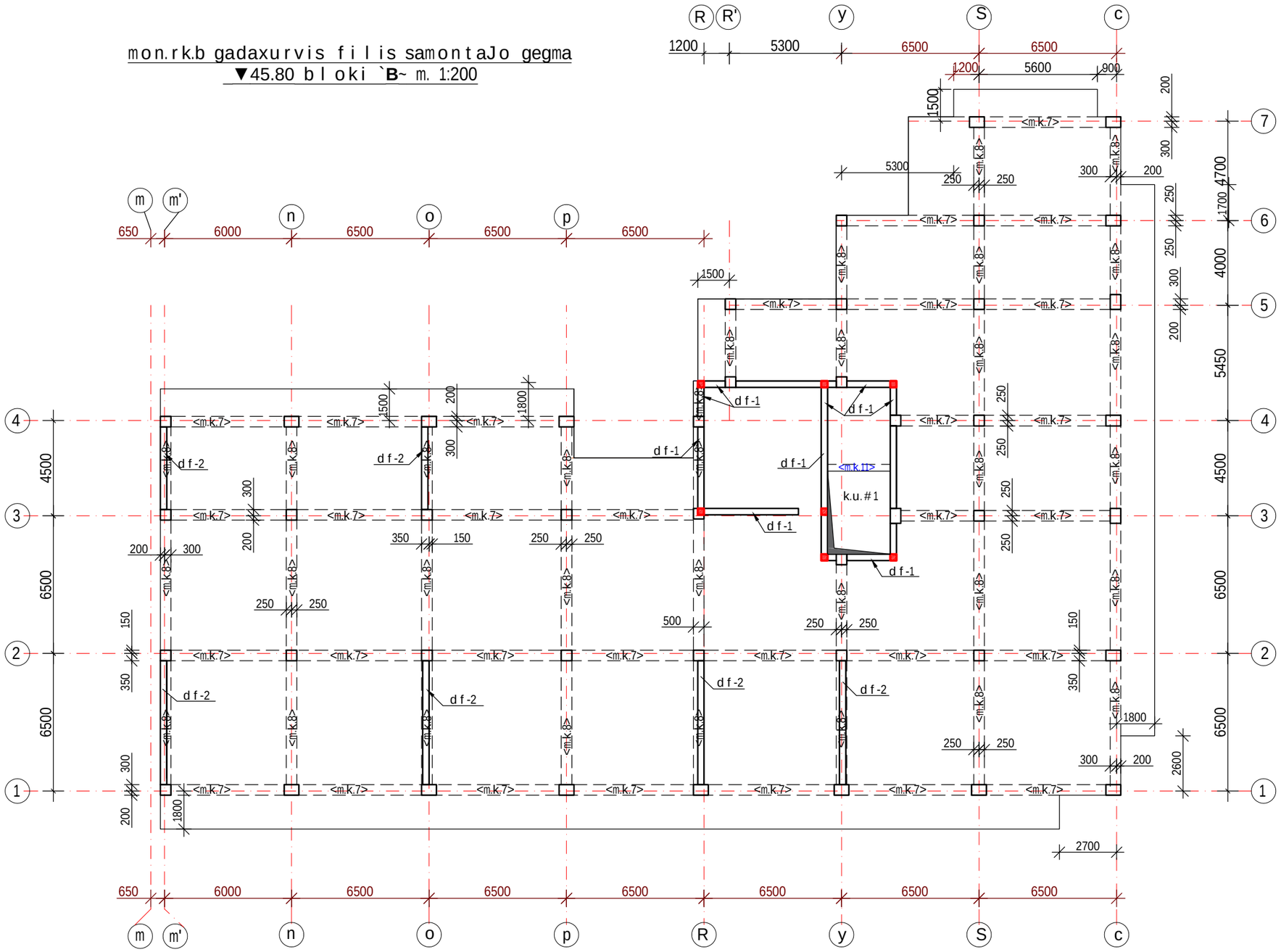

SeniSvnebi

1. mon.rk.b sve tebis mibmebi ixi l eT sve tebis samontaJo gegmebze

S.p.s d r imsi			mraval biniani sacxovrebe l i sax l i q.Tbi l isSi, diRomi
d i reqt o r i		m.mesxi	
arqi teqt o r i		k.mo rCi l aZe	konst ruqciu l i nawi l i, b l oki B, gadaxurvis f i l ebi
konst ruqt o r i		T.kvint raZe	furc# k_029
Seasru l a		l .noniaSvi l i	B furc.raod.

PDF created with pdfFactory Pro trial version www.pdffactory.com

mon.rk.b gadaxurvis fi l is ZiriTadi armirebis gegma
▼45.80 b l oki `**B**~ m. 1:200

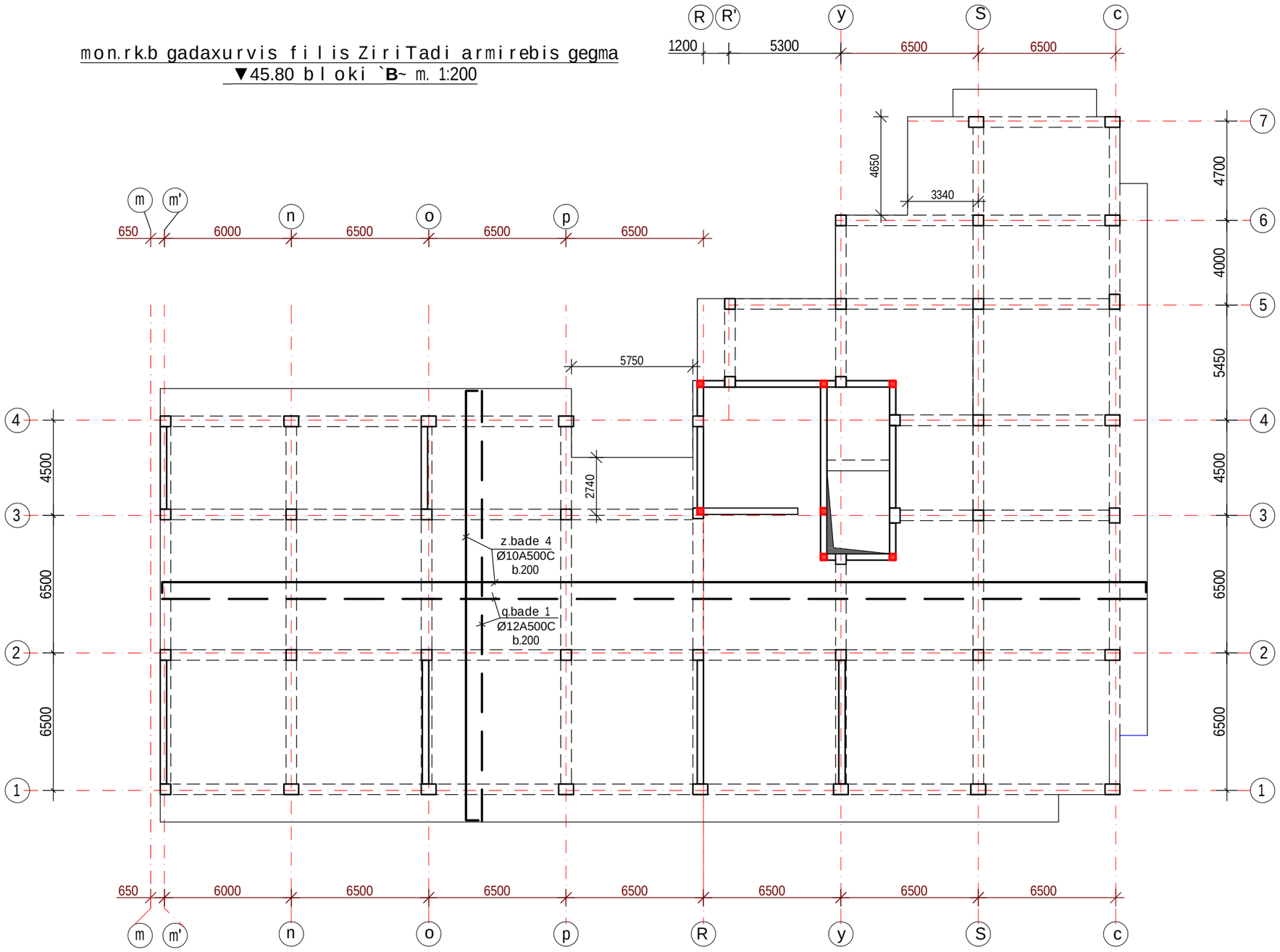

SeniSvnebi

1. mon. rk.b. gadaxurvis fi l ebis armirebisas uwyveti muSa armaturis Reroebis gadabma Sesrulebul iqnas:
   zeda armatura _ mal is Sua 1/3-Si;
   qveda armatura _ sayrdenebze.

S.p.s drimsi			mravalbiniani sacxovrebel i saxl i q.Tbi l isSi, diRomi
direqtori		m.mesxi	konstruqciul i nawil i, bl oki B, gadaxurvis fi l ebi
arqiteqtori		k.morCi laZe	
konstruqtori		T.kvintraZe	furc# k_030
Seasrul a		l .noniaSvi l i	B furc.raod.

PDF created with pdfFactory Pro trial version www.pdffactory.com

▼45.80 zeda damatebiTi badeebis mowyobis gegma
bloki `B~ m. 1:200

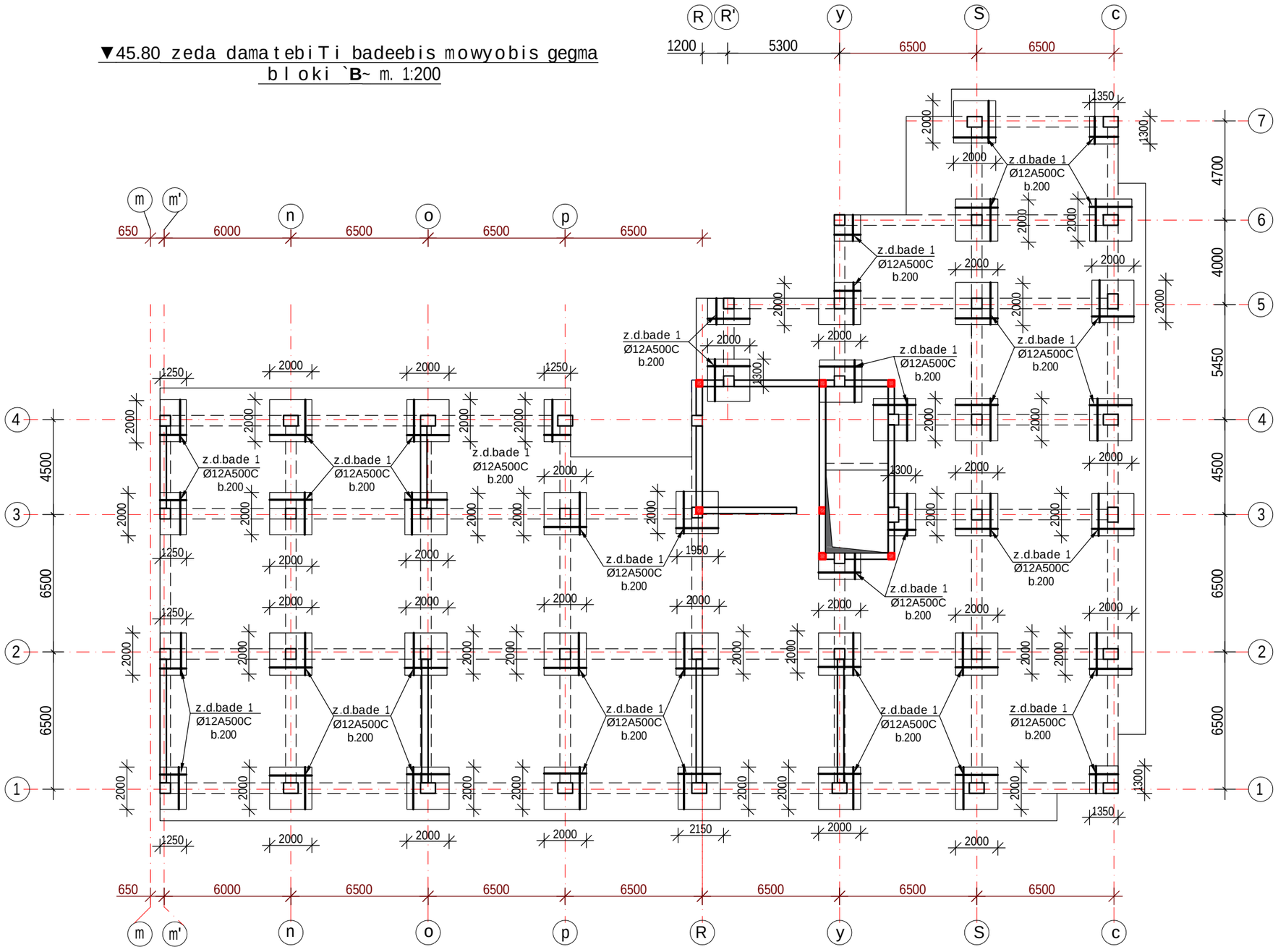

S.p.s drimsi			mravalbiniani sacxovrebeli saxli q.Tbilisi, diRomi
direqtori		m.mesxi	konstruqciuli nawili, bloki B, gadaxurvis filebi
arqiteqtori		k.morCilaZe	
konstruqtori		T.kvintraZe	furc# k_031
Seasrula		l.noniaSvili	B furc.raod.

PDF created with pdfFactory Pro trial version www.pdffactory.com

monolitrkb gadaxurvis fila (samanqano)
▼48.30 bloki `B~ m. 1:200

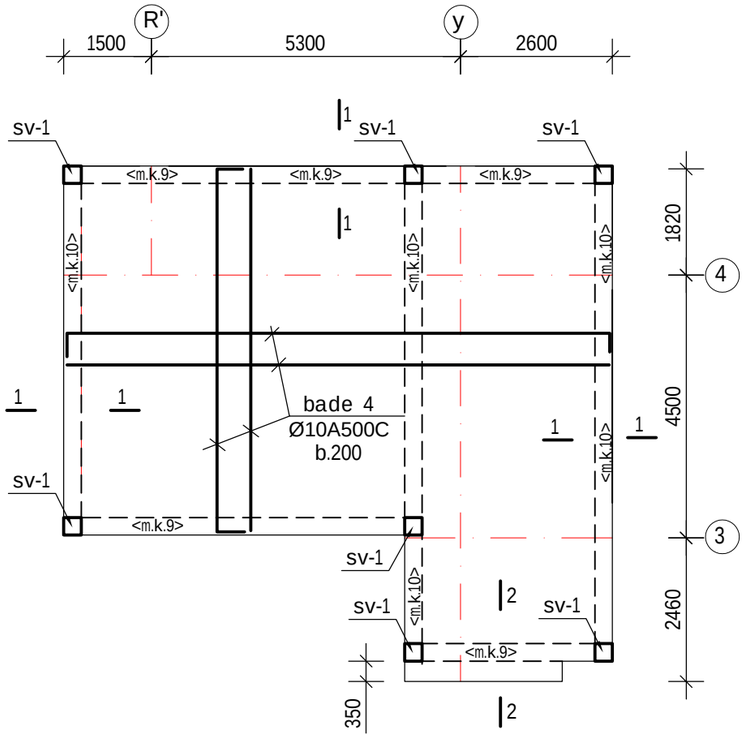

kveTi 1_1
m. 1:20

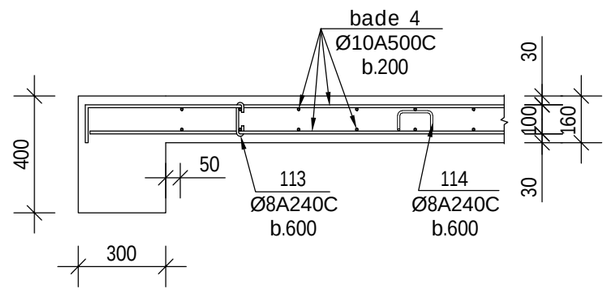

kveTi 2_2
m. 1:20

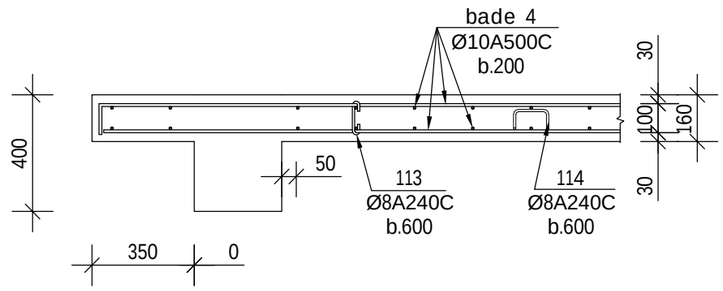

S.p.s drimsi			mravalbiniani sacxovrebeli saxli q.TbilisSi, diRomi
direqtori		m.mesxi	konstruqciuli nawili, bloki B, gadaxurvis filebi
arqiteqtori		k.morCilaZe	
konstruqtori		T.kvintraZe	furc# k-032
Seasrula		l.noniaSvili	B furc.raod.

PDF created with pdfFactory Pro trial version www.pdffactory.com

gadaxurvis filis armirebis kveTi
m.1:20

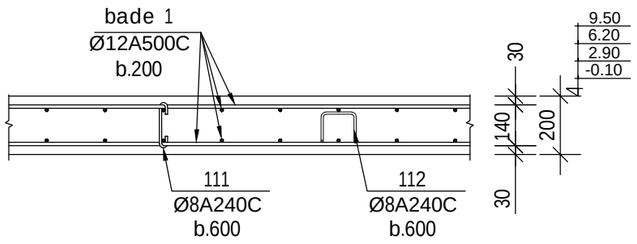

gadaxurvis filis rigeliTan TanakveTis kveTi
m.1:20

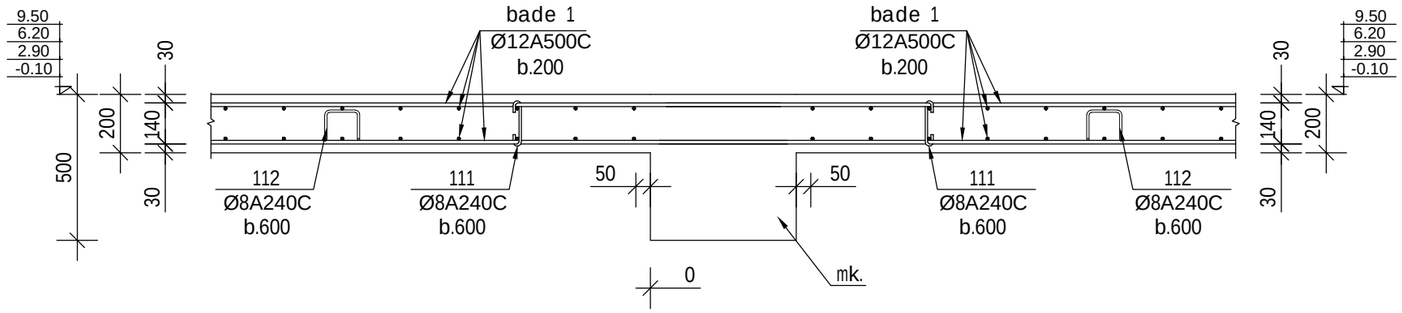

gadaxurvis filis daboloebis kveTi
m.1:20

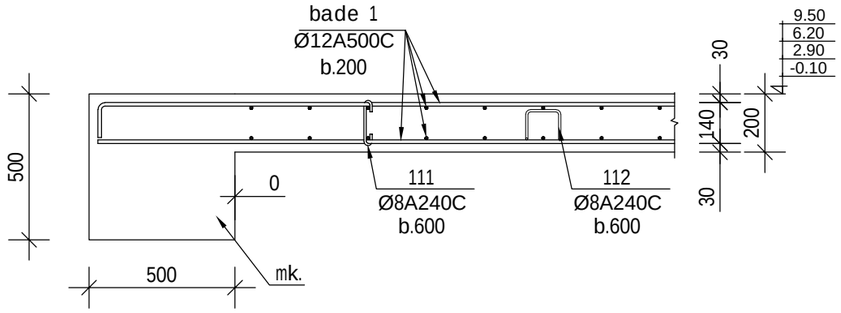

zeda damatebiTi badeebis mowyobis tipiuri kveTi
m.1:20

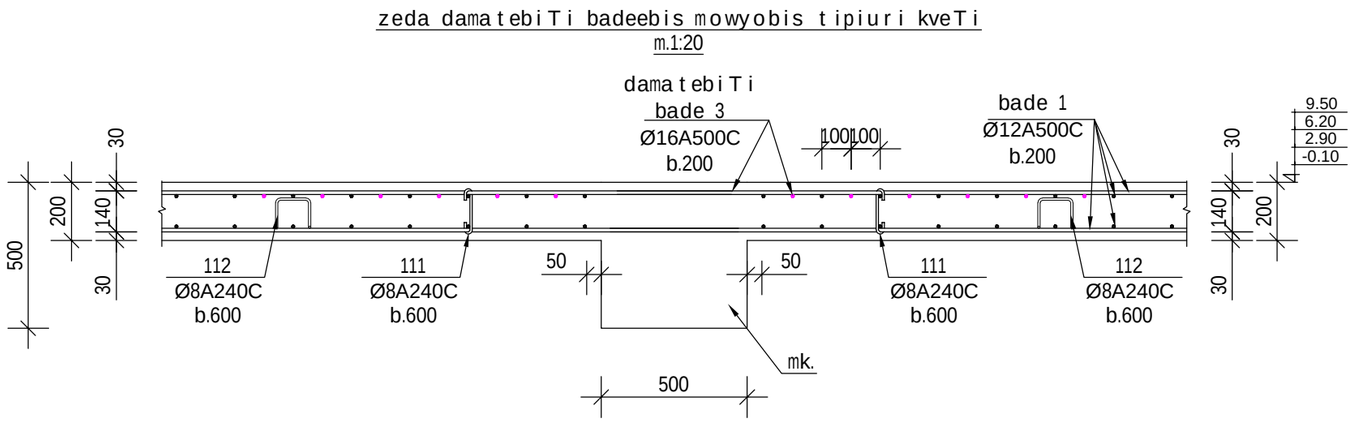

konsoluri filis mowyobis kveTi
m.1:20

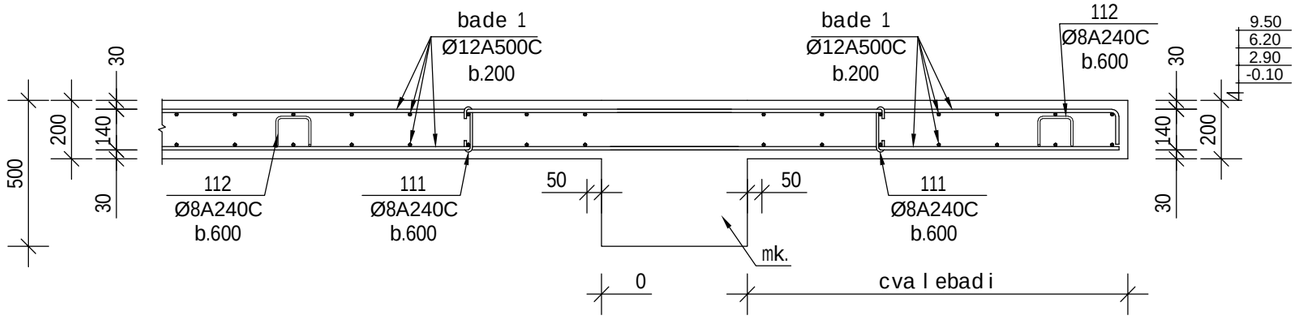

S.p.s drimsi			mravalbiniani sacxovrebeli saxli q.TbilisSi, diRomi
direqtori		m.mesxi	konstruqciuli nawili, bloki B, gadaxurvis filebi
arqiteqtori		k.morCilaZe	
konstruqtori		T.kvintraZe	furc# k-033
Seasrula		l.noniaSvili	B furc.raod.

PDF created with pdfFactory Pro trial version www.pdffactory.com

qveda damatebiTi badeebis mowyobis tipiuri kveTi

m.1:20

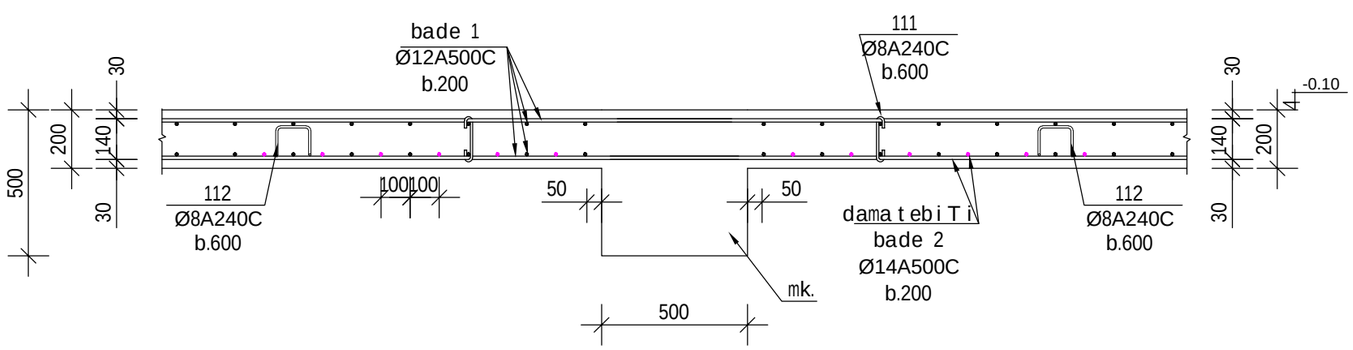

gadaxurvis filis armirebis kveTi

m.1:20

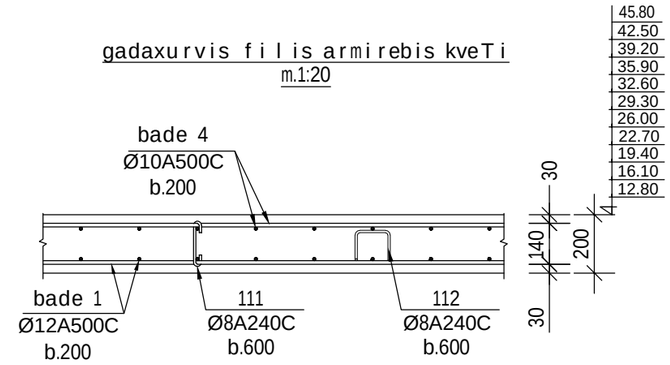

gadaxurvis filis daboloebis kveTi

m.1:20

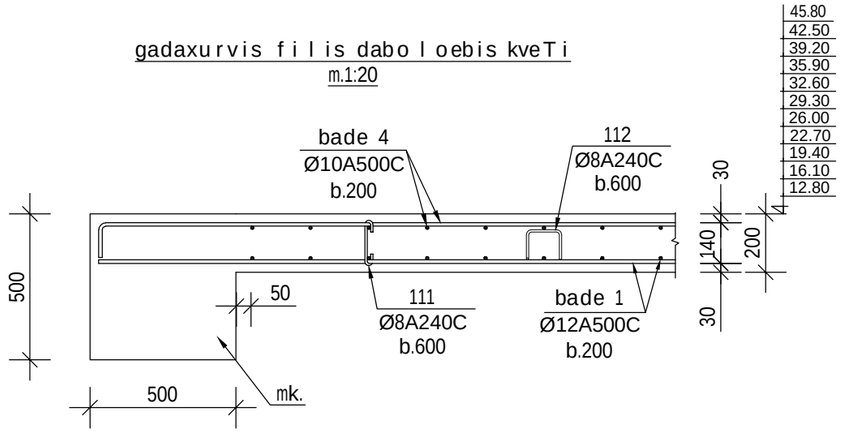

gadaxurvis filis rigelTan TanakveTis kveTi

m.1:20

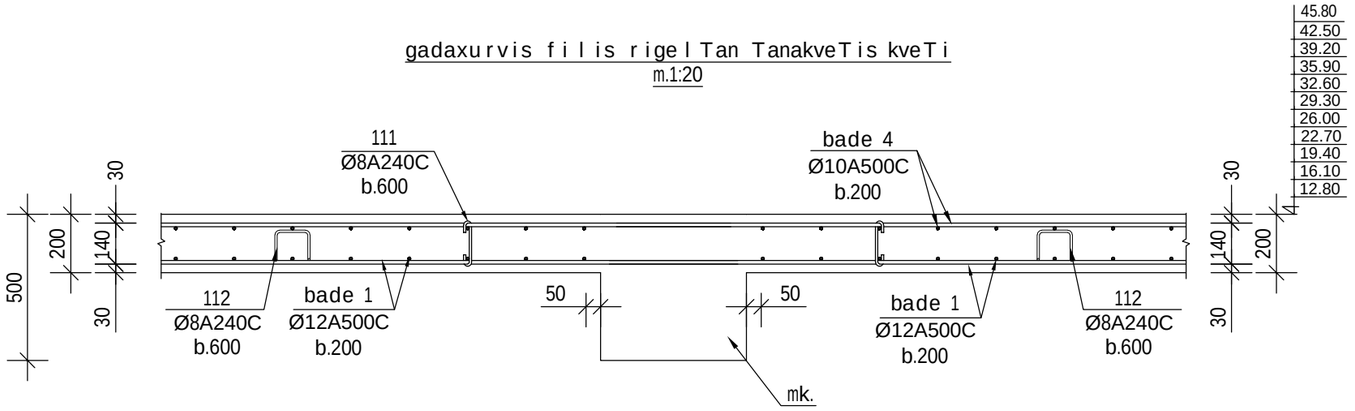

zeda damatebiTi badeebis mowyobis tipiuri kveTi

m.1:20

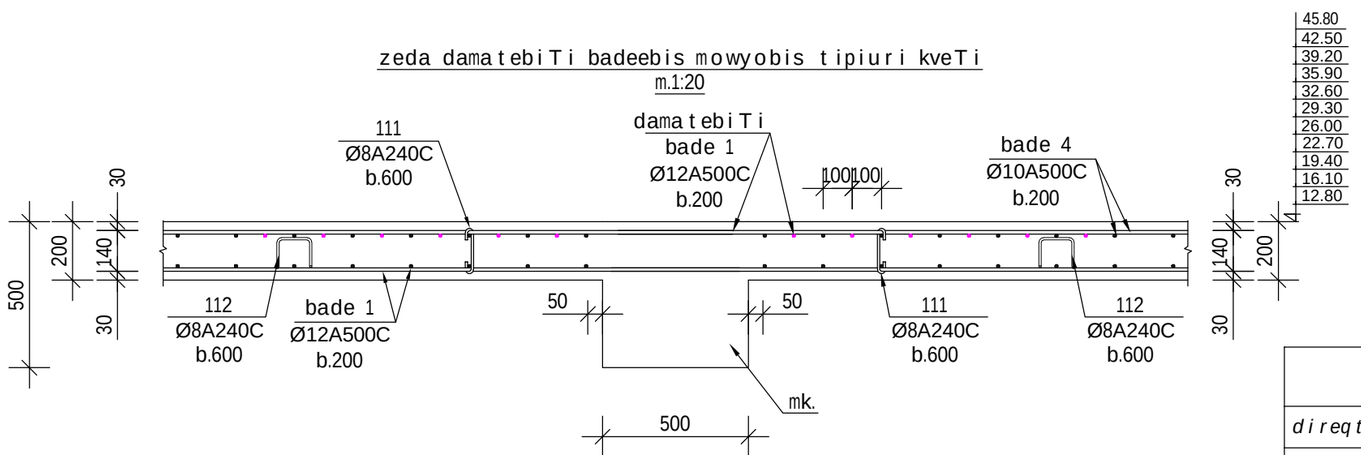

S.p.s drimsi			mravalbiniani sacxovrebeli saxli q.TbilisSi, diRomi
direqtori		m.mesxi	konstruqciuli nawili, bloki B, gadaxurvis filebi
arqiteqtori		k.morCilaZe	
konstruqtori		T.kvintraZe	furc# k-034
Seasrula		l.noniaSvili	B furc.raod.

PDF created with pdfFactory Pro trial version www.pdffactory.com

konsoluri filis mowyobis kveTi
m.1:20

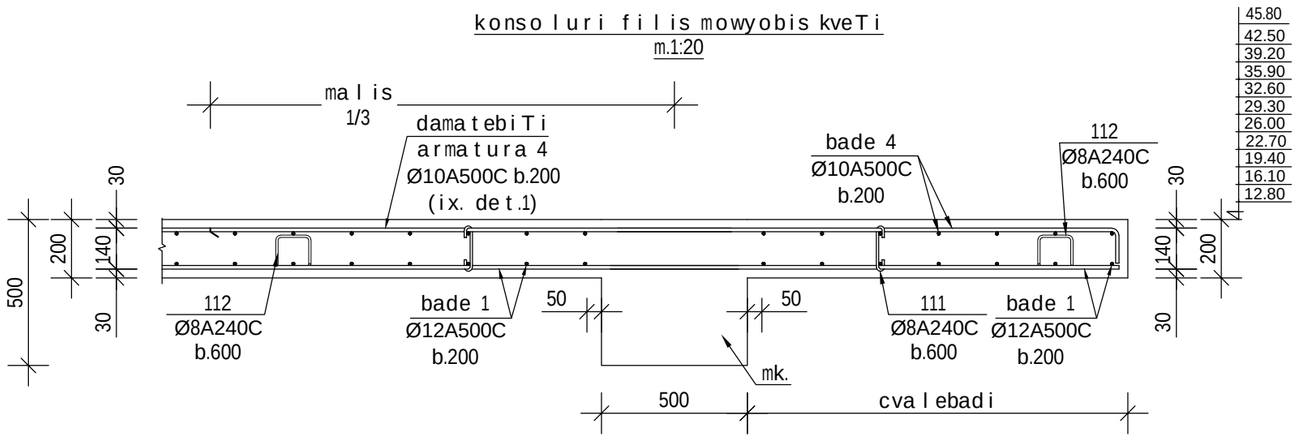

detali 1
mon. rk/b. konsolur filebis zeda zonebSi damatebiTi armaturebis mowyobis detalebi

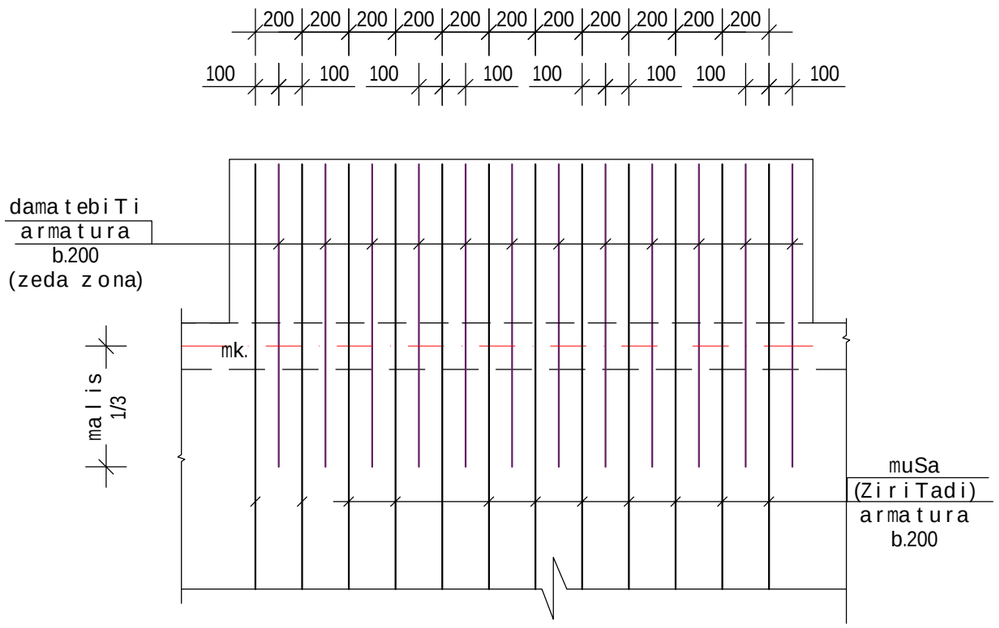

saventilacio Riobebis mowyobis tipiuri detali

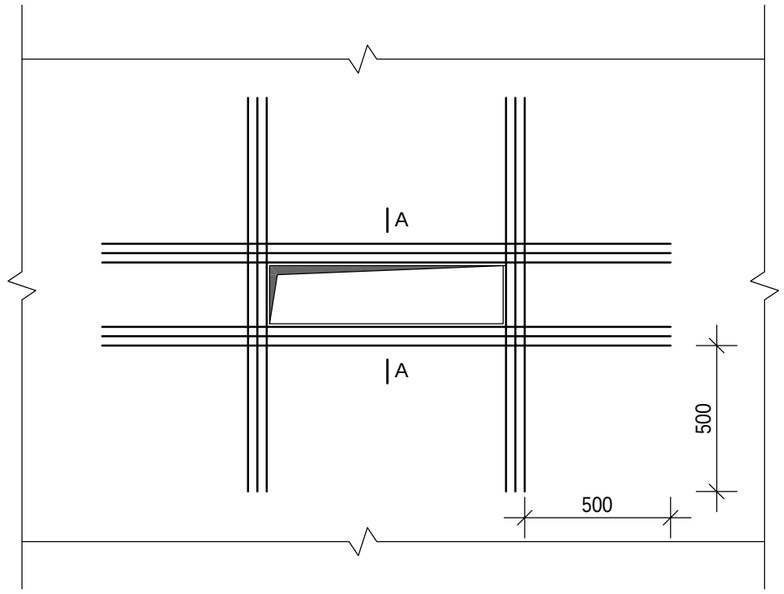

A-A

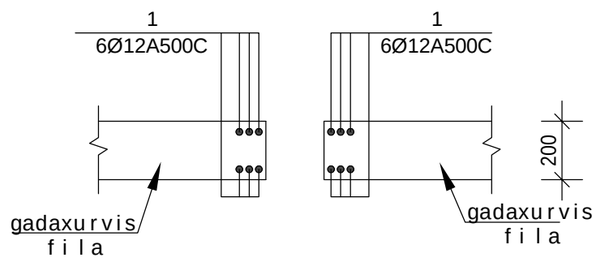

S.p.s drimsi			mravalbiniani sacxovrebeli saxli q.TbilisSi, diRomi
direqtori		m.mesxi	konstruqciuli nawili, bloki B, gadaxurvis filebi
arqiteqtori		k.morCilaZe	
konstruqtori		T.kvintraZe	furc# k-035
Seasrula		l.noniaSvili	furc.raod.

B

PDF created with pdfFactory Pro trial version www.pdffactory.com

არმატურის სპეციფიკაცია							არმატურის ამოკრეფა			
	პოზ №	ესკიზი	ø მმ	L m	n c	nXL მ	ø მმ	nXL მ	მასა A500C	კბ A250C
1	2	3	4	5	6	7	8	9	10	11
ბალახურის ფილა ▼-0.10	1	ადგილზე	12 A500C	_	_	22,200.0	16 A500C	3,330.0	5,253	–
	2	ადგილზე	14 A500C	_	_	3,940.0	14 A500C	3,940.0	4,759	–
	3	ადგილზე	16 A500C	_	_	3,330.0	12 A500C	22,200.0	19,699	–
	111	70 160 70	8 A240C	300	2805	841.5	8 A240C	4431.9	_	1,750.6
	112	140 200 140 / 400 400	8 A240C	1280	2805	3,590.4	v= 196.60 მ³			B-25
ბალახურის ფილა 2.90, 6.20, 9.50	1	იხ.ზემით	12 A500C	_	_	26,030.0	16 A500C	3,680.0	5,805	–
	3	იხ.ზემით	16 A500C	_	_	3,680.0	12 A500C	26,030.0	23,098	–
	111	იხ.ზემით	8 A240C	300	3250	975.0	8 A240C	5135.0	_	2,028.3
	112	იხ.ზემით	8 A240C	1280	3250	4,160.0	ბეტონი			
							v= 231.30 მ³			B-25
ბალახურის ფილა 12.80,16.10	1	იხ.ზემით	12 A500C	_	_	14,270.0	12 A500C	14,270.0	12,663	–
	4	ადგილზე	10 A500C	_	_	14,930.0	10 A500C	14,930.0	9,200	–
	111	იხ.ზემით	8 A240C	300	3250	975.0	8 A240C	5135.0	_	2,028.3
	112	იხ.ზემით	8 A240C	1280	3250	4,160.0	ბეტონი			
							v= 232.30 მ³			B-25
ბალახურის ფილა 19.40	1	იხ.ზემით	12 A500C	_	_	14,500.0	12 A500C	14,500.0	12,867	–
	4	ადგილზე	10 A500C	_	_	15,300.0	10 A500C	15,300.0	9,428	–
	111	იხ.ზემით	8 A240C	300	3300	990.0	8 A240C	5214.0	_	2,059.5
	112	იხ.ზემით	8 A240C	1280	3300	4,224.0	ბეტონი			
							v= 237.00 მ³			B-25
ბალახურის ფილა 22.70, 26.00, 29.30, 32.60	1	იხ.ზემით	12 A500C	_	_	14,500.0	12 A500C	14,500.0	12,867	–
	4	ადგილზე	10 A500C	_	_	15,300.0	10 A500C	15,300.0	9,428	–
	111	იხ.ზემით	8 A240C	300	3300	990.0	8 A240C	5214.0	_	2,059.5
	112	იხ.ზემით	8 A240C	1280	3300	4,224.0	ბეტონი			
							v= 237.30 მ³			B-25
ბალახურის ფილა 36.00, 39.30	1	იხ.ზემით	12 A500C	_	_	14,500.0	12 A500C	14,500.0	12,867	–
	4	ადგილზე	10 A500C	_	_	15,300.0	10 A500C	15,300.0	9,428	–
	111	იხ.ზემით	8 A240C	300	3300	990.0	8 A240C	5214.0	_	2,059.5
	112	იხ.ზემით	8 A240C	1280	3300	4,224.0	ბეტონი			
							v= 238.00 მ³			B-25

არმატურის სპეციფიკაცია							არმატურის ამოკრეფა			
	პოზ №	ესკიზი	ø მმ	L m	n c	nXL მ	ø მმ	nXL მ	მასა A500C	კბ A250C
1	2	3	4	5	6	7	8	9	10	11
ბალახურის ფილა 42.50	1	იხ.ზემით	12 A500C	_	_	14,680.0	12 A500C	14,680.0	13,027	–
	4	ადგილზე	10 A500C	_	_	15,400.0	10 A500C	15,400.0	9,490	–
	111	იხ.ზემით	8 A240C	300	3330	999.0	8 A240C	5261.4	_	2,078.3
	112	იხ.ზემით	8 A240C	1280	3330	4,262.4	ბეტონი			
							v= 241.30 მ³			B-25
ბალახურის ფილა 45.80	1	იხ.ზემით	12 A500C	_	_	13,700.0	12 A500C	13,700.0	12,157	–
	4	ადგილზე	10 A500C	_	_	14,820.0	10 A500C	14,820.0	9,132	–
	111	იხ.ზემით	8 A240C	300	3330	999.0	8 A240C	5261.4	_	2,078.3
	112	იხ.ზემით	8 A240C	1280	3330	4,262.4	ბეტონი			
							v= 226.50 მ³			B-25
ბალახურის ფილა 48.30	4	ადგილზე	10 A500C	_	_	1,500.0	10 A500C	1,500.0	924	–
	113	70 120 70	8 A240C	260	170	44.2	8 A240C	44.2	_	17.5
	114	100 200 100 / 200 200 200	8 A240C	800	170	136.0	v= 10.80 მ³			B-25

S.p.s drimsi			mravalbiniani sacxovrebeli saxli q.Tbilisi, diRomi
direqtori		m.mesxi	konstruqciuli nawili, bloki B, gadaxurvis filebi
arqiteqtori		k.morCilaZe	
konstruqtori		T.kvintraZe	furc# k-036
Seasrula		l.noniaSvili	B furc.raod.

PDF created with pdfFactory Pro trial version www.pdffactory.com

რიგელების დაარმირების ტიპიური ფრაგმენტი
მ. 1:20

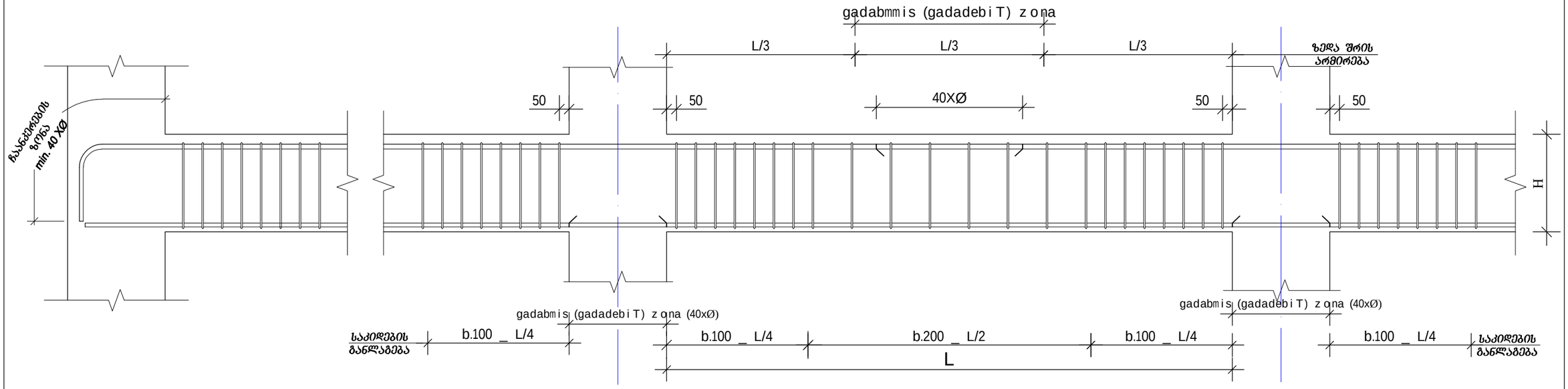

რიგელების გაძლიერების ტიპიური ფრაგმენტი
მ. 1:20

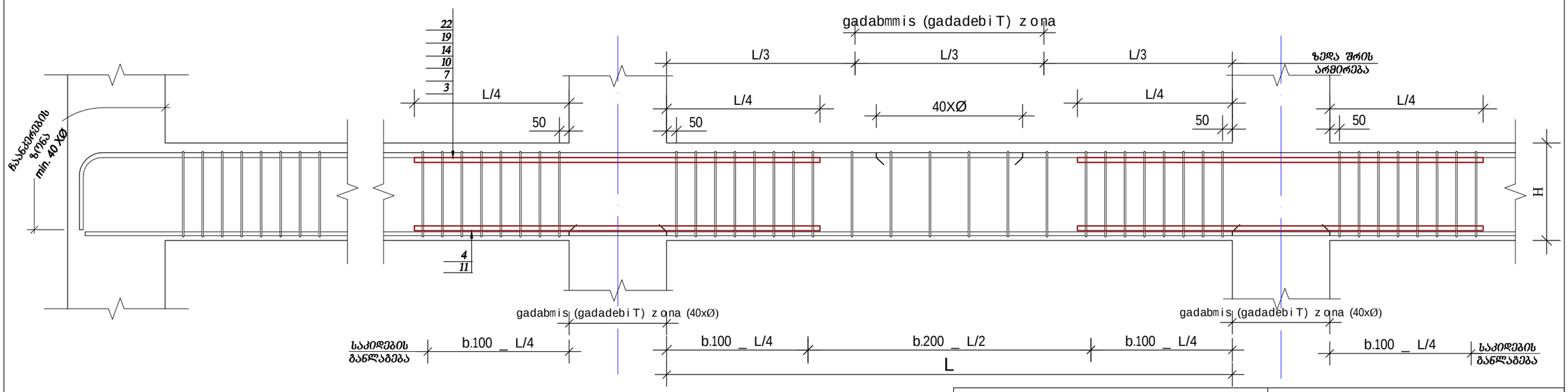

S.p.s drimsi			mravalbiniani sacxovrebeli saxli q.Tbilisi, diRomi
direqtori		m.mesxi	konstruqciuli nawili, bloki B, mon. rk.b. koWebi (rigelebi)
arqiteqtori		k.morCilaZe	
konstruqtori		T.kvintraZe	furc# k-001
Seasrula		l.noniaSvili	B furc.raod.

PDF created with pdfFactory Pro trial version www.pdffactory.com

kveTi mk.1-ze
m. 1:10

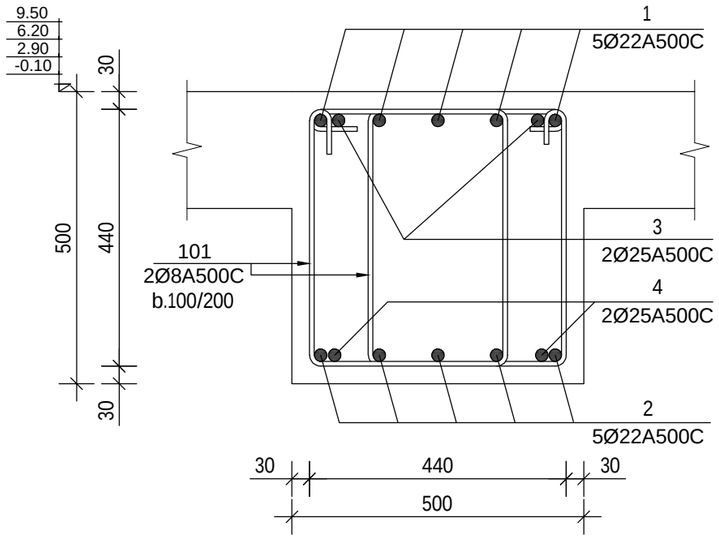

kveTi mk.2-ze
m. 1:10

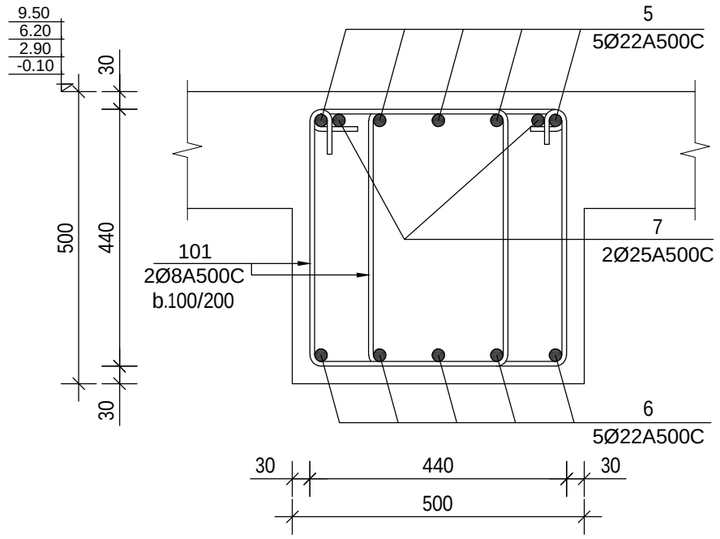

kveTi mk.3-ze
m. 1:10

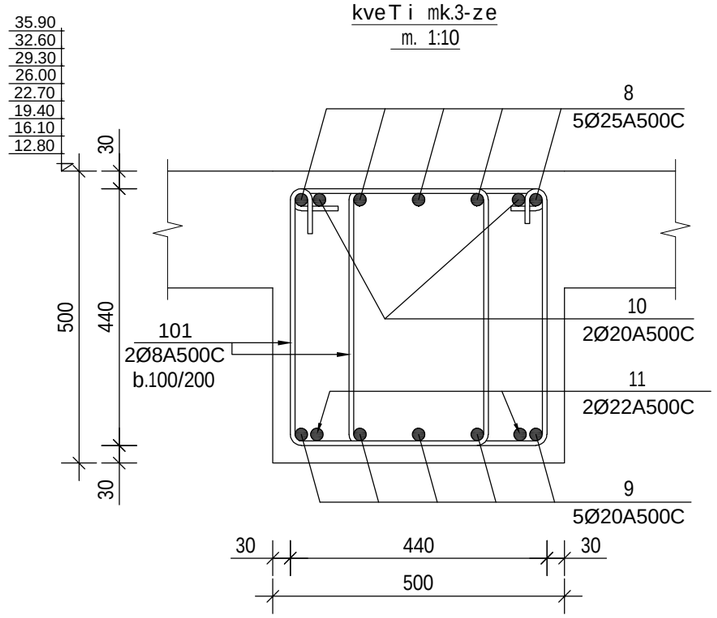

kveTi mk.4-ze
m. 1:10

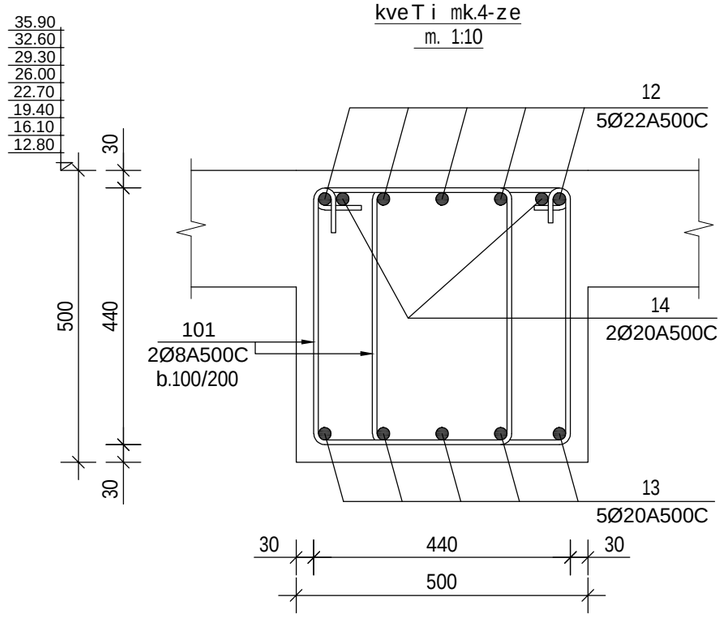

kveTi mk.5-ze
m. 1:10

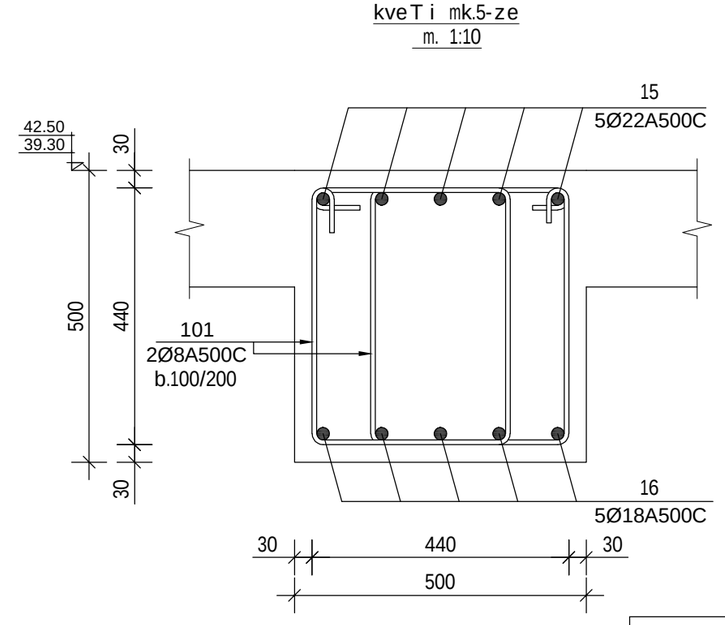

S.p.s drimsi			mravalbiniani sacxovrebeli saxli q.Tbilisi, diRomi
direqtori		m.mesxi	konstruqciuli nawili, bloki B, mon. rk.b. koWebi (rigebi)
arqiteqtori		k.morCilaZe	
konstruqtori		T.kvintraZe	furc# k-002
Seasrula		lonia Svili	B furc.raod.

PDF created with pdfFactory Pro trial version www.pdffactory.com

kveTi mk.6-ze
m. 1:10

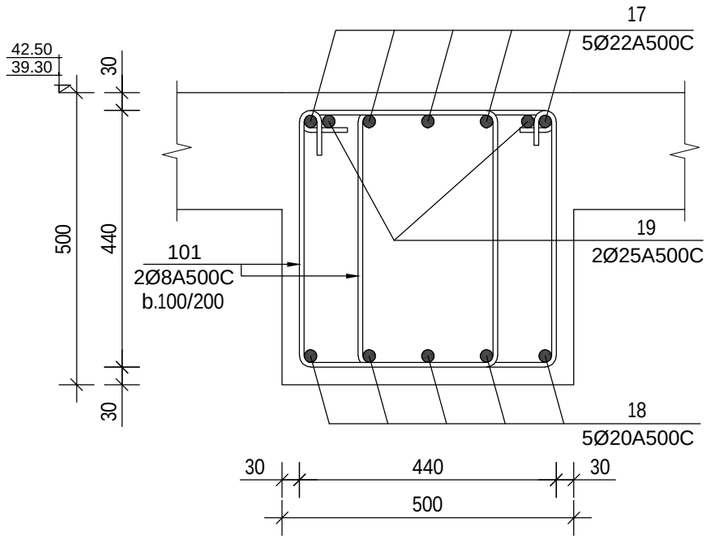

kveTi mk.7-ze
m. 1:10

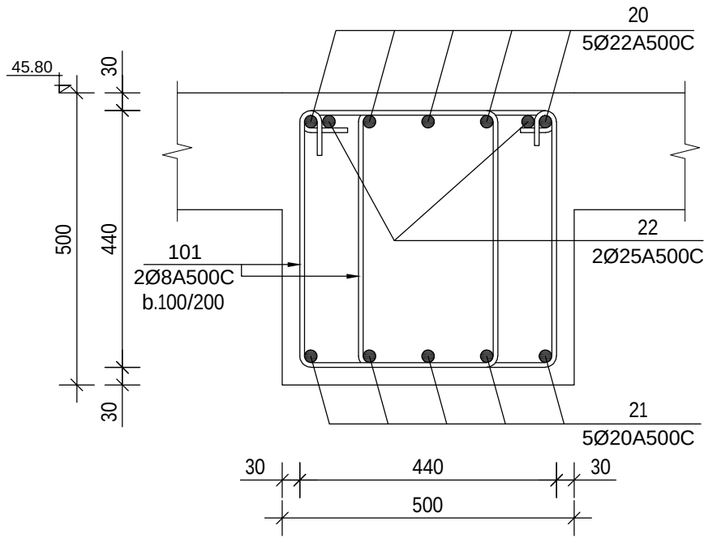

kveTi mk.8-ze
m. 1:10

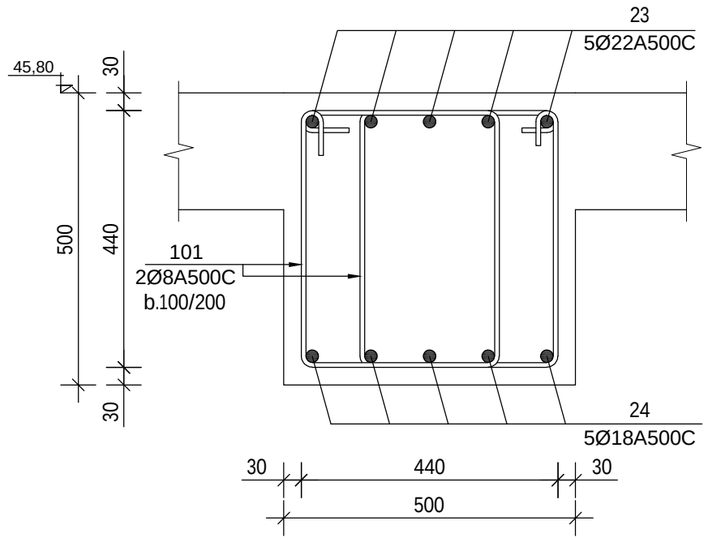

kveTi mk.9-ze
m. 1:10

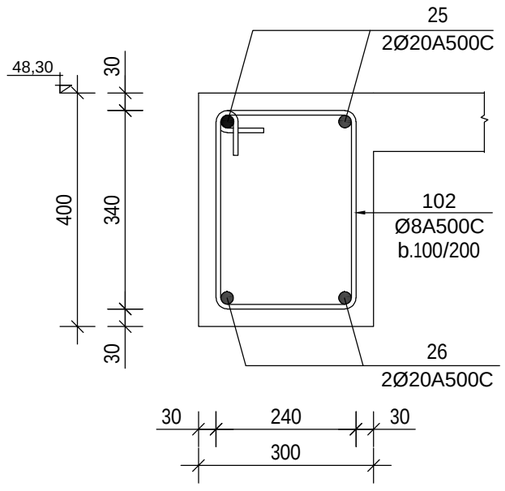

kveTi mk.10-ze
m. 1:10

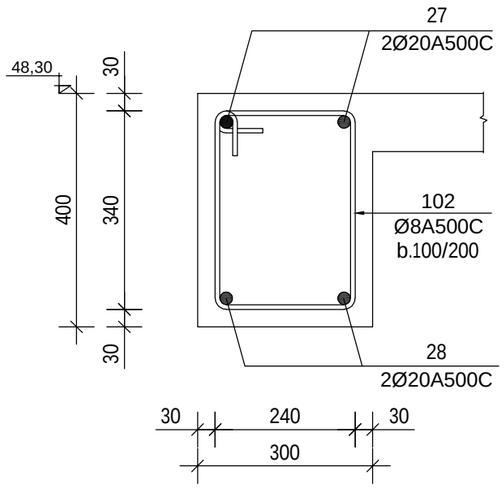

kveTi mk.11-ze
m. 1:10

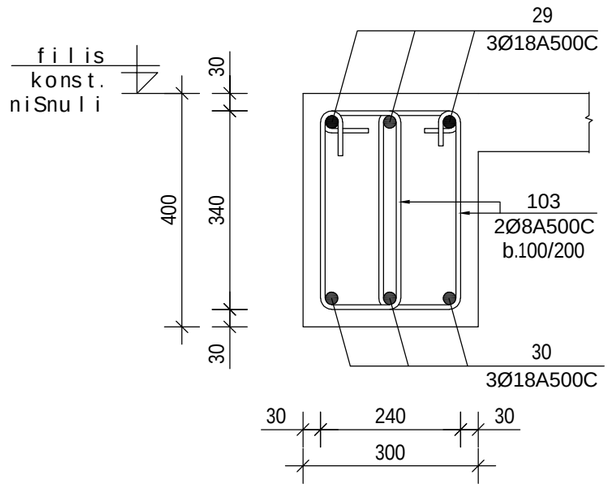

S.p.s drimsi			mravalbiniani sacxovrebeli saxli q.Tbilisi, diRomi
direqtori		m.mesxi	konstruqciuli nawili, bloki B, mon. rk.b. koWebi (rigelebi)
arqiteqtori		k.morCilaZe	
konstruqtori		T.kvintraZe	furc# k-003
Seasrula		I.noniaSvili	B furc.raod.

PDF created with pdfFactory Pro trial version www.pdffactory.com

არმატურის სპეციფიკაცია							არმატურის ამოკრება			
	პოზ №	ესკიზი	ø მმ	L m	n c	nXL მ	ø მმ	nXL მ	მასა A500C	კგ A250C
1	2	3	4	5	6	7	8	9	10	11
მპ-1 n= 4	1	450 ადგილზე 450	22 A500C	–	–	1,270.0	25 A500C	220.0	847	–
	2	ადგილზე	22 A500C	__	_	1,260.0	22 A500C	2,530.0	7,546	–
	3	ადგილზე	25 A500C	_		110.0	8 A500C	6168.0	2,433	_
	4	ადგილზე	25 A500C	_	_	110.0	ბეტონი			
	101	450 / 550 350 650	8 A500C	2000	3084	6,168.0	v= 27.50 მ³			B-25
მპ-2 n= 4	5	450 ადგილზე 450	22 A500C	–	–	1,110.0	25 A500C	100.0	385	–
	6	ადგილზე	22 A500C	__	_	1,100.0	22 A500C	2,210.0	6,591	–
	7	ადგილზე	25 A500C	_		100.0	8 A500C	5384.0	2,123	_
	101	450 / 550 350 650	8 A500C	2000	2692	5,384.0	v= 24.50 მ³			B-25
მპ-3 n= 8	8	450 ადგილზე 450	25 A500C	–	–	1,270.0	25 A500C	1,270.0	4,891	–
	9	ადგილზე	20 A500C	__	_	1,260.0	22 A500C	110.0	328	–
	10	ადგილზე	20 A500C	_		110.0	20 A500C	1,370.0	3,377	–
	11	ადგილზე	22 A500C	_	_	110.0	8 A500C	6168.0	2,433	_
	101	450 / 550 350 650	8 A500C	2000	3084	6,168.0	v= 28.70 მ³			B-25
მპ-4 n= 8	12	450 ადგილზე 450	22 A500C	–	–	1,110.0	22 A500C	1,110.0	3,311	–
	13	ადგილზე	20 A500C	__	_	1,100.0	20 A500C	1,200.0	2,958	–
	14	ადგილზე	20 A500C	__	_	100.0	8 A500C	5384.0	2,123	_
	101	450 / 550 350 650	8 A500C	2000	2692	5,384.0	v= 25.60 მ³			B-25
მპ-5 n= 2	15	450 ადგილზე 450	22 A500C	–	–	1,110.0	22 A500C	1,110.0	3,311	–
	16	ადგილზე	18 A500C	__	_	1,100.0	18 A500C	1,100.0	2,196	–
	101	450 / 550 350 650	8 A500C	2000	2692	5,384.0	8 A500C	5384.0	2,123	_
							v= 25.60 მ³			B-25
მპ-6 n= 2	17	450 ადგილზე 450	22 A500C	–	–	1,270.0	25 A500C	110.0	424	–
	18	ადგილზე	20 A500C	__	_	1,260.0	22 A500C	1,270.0	3,788	–
	19	ადგილზე	25 A500C	_	_	110.0	20 A500C	1,260.0	3,106	–
	101	450 / 550 350 650	8 A500C	2000	3084	6,168.0	8 A500C	6168.0	2,433	_
							v= 29.40 მ³			B-25

1	2	3	4	5	6	7	8	9	10	11
მპ-7 n= 1	20	450 ადგილზე 450	22 A500C	–	–	1,135.0	25 A500C	100.0	385	–
	21	ადგილზე	20 A500C	__	_	1,120.0	22 A500C	1,135.0	3,385	–
	22	ადგილზე	25 A500C	_	_	100.0	20 A500C	1,120.0	2,761	–
	101	450 / 550 350 650	8 A500C	2000	2755	5,510.0	8 A500C	5510.0	2,173	_
							v= 26.10 მ³			B-25
მპ-8 n= 2	23	450 ადგილზე 450	22 A500C	–	–	1,030.0	22 A500C	1,030.0	3,072	–
	24	ადგილზე	18 A500C	__	_	1,020.0	18 A500C	1,020.0	2,037	–
	101	450 / 550 350 650	8 A500C	2000	2506	5,012.0	8 A500C	5012.0	1,977	_
							v= 23.50 მ³			B-25
მპ-9 n= 1	25	450 ადგილზე 450	20 A500C	–	–	44.0	20 A500C	87.0	214	–
	26	ადგილზე	20 A500C	__	_	43.0	8 A500C	201.0	79	_
	102	350 / 450 250 450	8 A500C	1500	134	201.0	v= 1.30 მ³			B-25
მპ-10 n= 1	27	450 ადგილზე 450	20 A500C	–	–	54.0	20 A500C	107.0	264	–
	28	ადგილზე	20 A500C	__	_	53.0	8 A500C	246.0	97	_
	102	350 / 450 250 450	8 A500C	1500	164	246.0	v= 1.55 მ³			B-25
მპ-11 n= 15	29	450 3500 450	18 A500C	3950	3	11.9	18 A500C	22.4	45	–
	30	3500	18 A500C	3500	3	10.5	8 A500C	42.5	17	_
	103	240 / 350 140 450	8 A500C	1180	36	42.5	v= 0.35 მ³			B-25

ked l is wyobis damagrebis detalebi

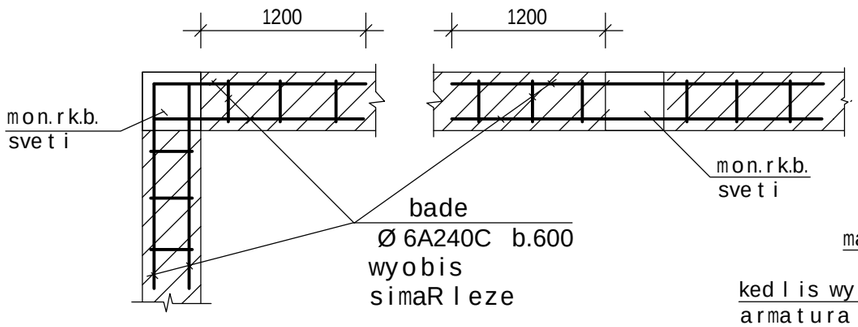

masa l ebis xar j i

ked l is wyobis damagreba
armatura Ø6A240C Q=1000.0 kg

S.p.s d r imsi			m r ava l biniani sacxovrebe l i sax l i q.Tbi l isSi, diRomi		
d i reqt o r i		m.mesxi	k o nst r uqciu l i nawi l i, b l oki B, mon. rk.b. koWebi (r ige l ebi)		
arqi teqt o r i		k.mo rCi l aZe			
k o nst r uqt o r i		T.kvint r aZe	B	f u r c #	k-004
Seasr u l a		l .noniaSvi l i		f u r c. r aod.	

PDF created with pdfFactory Pro trial version www.pdffactory.com

monolituri saxlis samontaJo gegma

▼-3.10÷▼-0.10

bloki `B~ m. 1:200

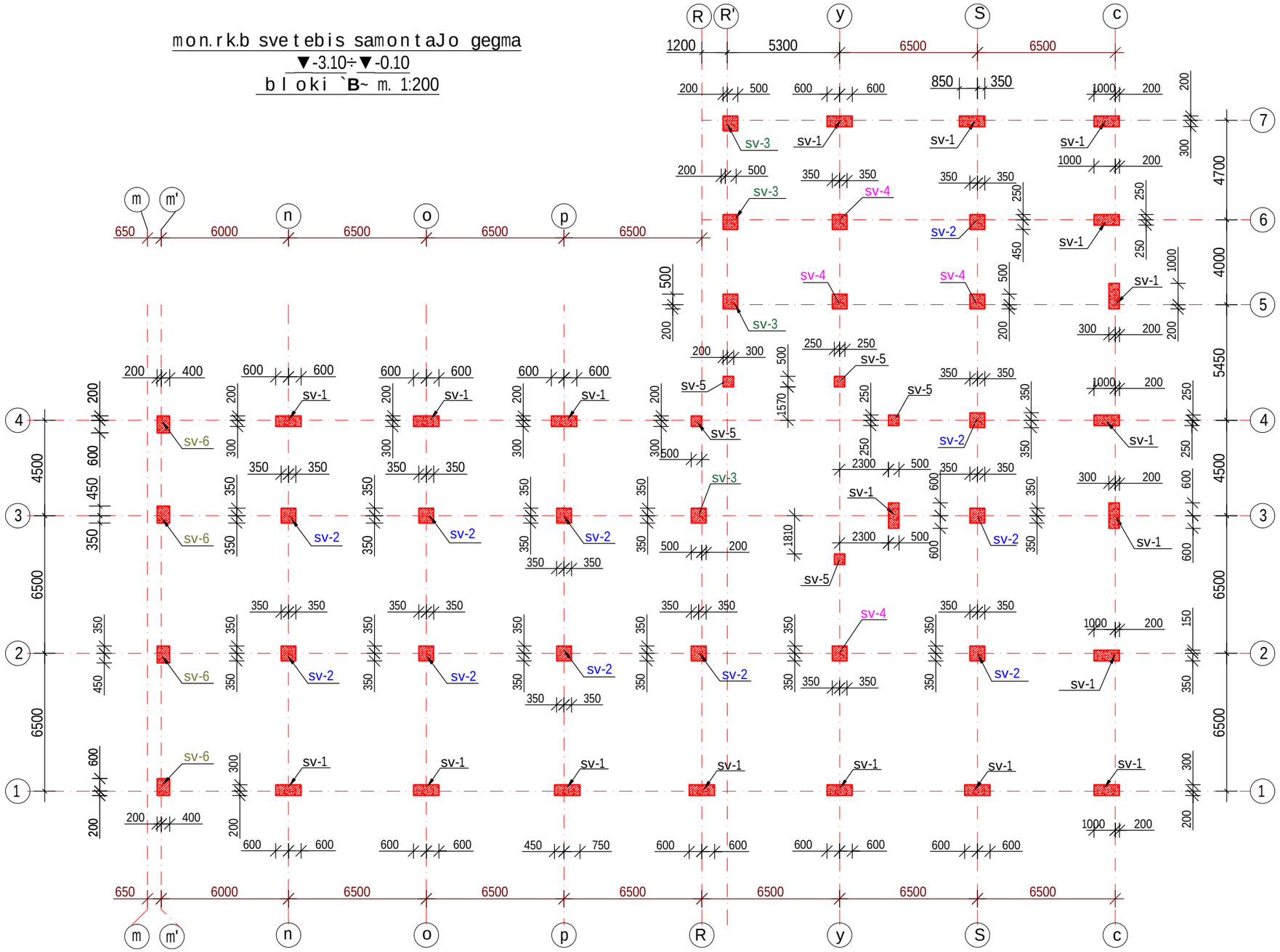

S.p.s drimsi			mravalbiniani sacxovrebeli saxli q.Tbilisi, diRomi
direqtori		m.mesxi	konstruqciuli nawili, bloki B, monolituri rk.b svetebi
arqiteqtori		k.morCilaZe	
konstruqtori		T.kvintraZe	furc# k_001
Seasrula		l.noniaSvili	furc.raod.

B

PDF created with pdfFactory Pro trial version www.pdffactory.com

mon. rk.b. sveti
sv-1 m. 1:50

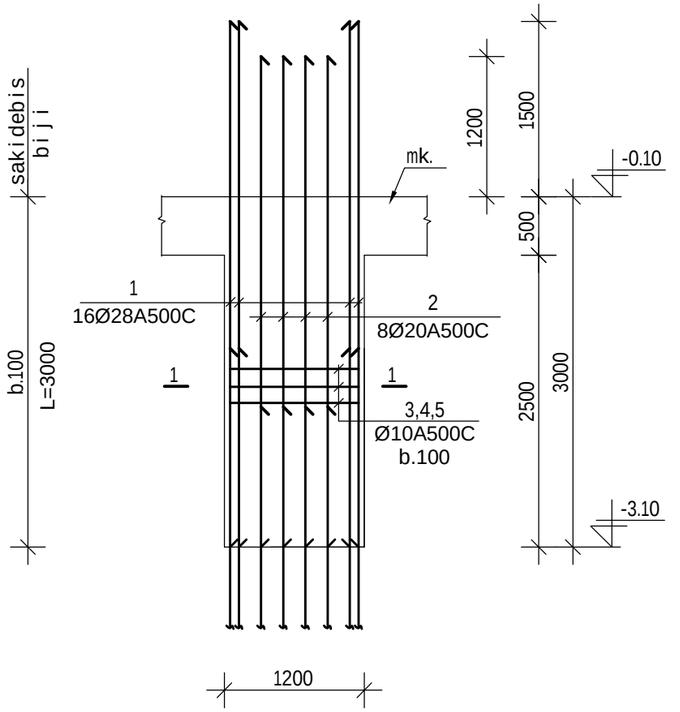

1_1
m.1:20

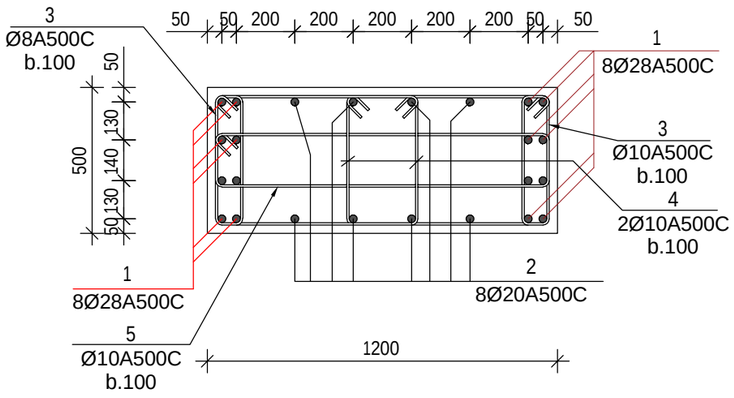

mon. rk.b. sveti
sv-2 m. 1:50

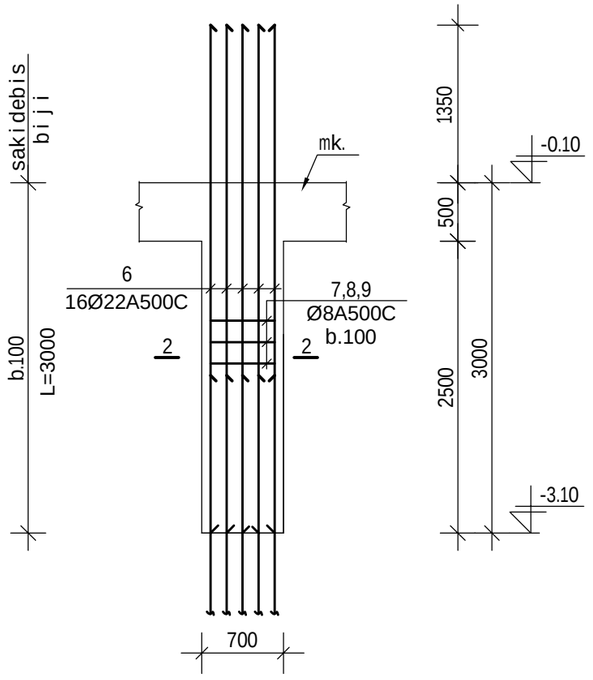

2_2
m.1:20

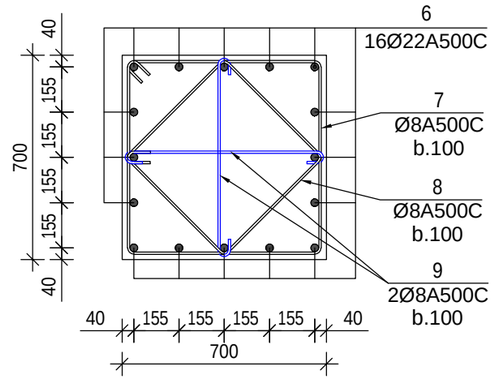

არმატურის სპეციფიკაცია							არმატურის ამოკრეფა				ჯამი (მასა კბ)
	პოზ №	ესკიზი	Ø მმ	L m	n c	nXL მ	Ø მმ	nXL მ	მასა კბ A500C	მასა კბ A250C	
1	2	3	4	5	6	7	8	9	10	11	12
სვ-1 n= 19	1	4500	28 A500C	4500	16	72.0	28 A500C	72.0	347.8	–	6,609.1
	2	4200	20 A500C	4200	8	33.6	20 A500C	33.6	82.8	–	1,573.6
	3	200 / 460 100 560	10 A500C	1320	60	79.2	10 A240C	319.2	126.1		2,395.6
	4	810 / 460 710 560	10 A500C	2540	60	152.4	ბეტონი				მ³
	5	1260 / 200 1160 300	10 A500C	2920	30	87.6	v= 1.80 მ³			B-25	34.2
სვ-2 n= 11	6	4350	22 A500C	4350	16	69.6	22 A500C	69.6	207.6	–	2,283.4
	7	760 / 660 660 760	8 A500C	2840	30	85.2	8 A240C	199.2	78.7		865.5
	8	570 / 470 470 570	8 A500C	2080	30	62.4	ბეტონი				მ³
	9	660 / 100 100	8 A240C	860	60	51.6	v= 1.50 მ³			B-25	16.5

S.p.s drimsi			mravalbiniani sacxovrebeli saxli q.Tbilisi, diRomi
direqtori		m.mesxi	konstruqciuli nawili, bloki B, mon. rk.b. svetebi
arqiteqtori		k.morCilaZe	
konstruqtori		T.kvintraZe	furc# k-002
Seasrula		l.noniaSvili	furc.raod.

B

PDF created with pdfFactory Pro trial version www.pdffactory.com

mon. rk.b. sveti
sv-3 m. 1:50

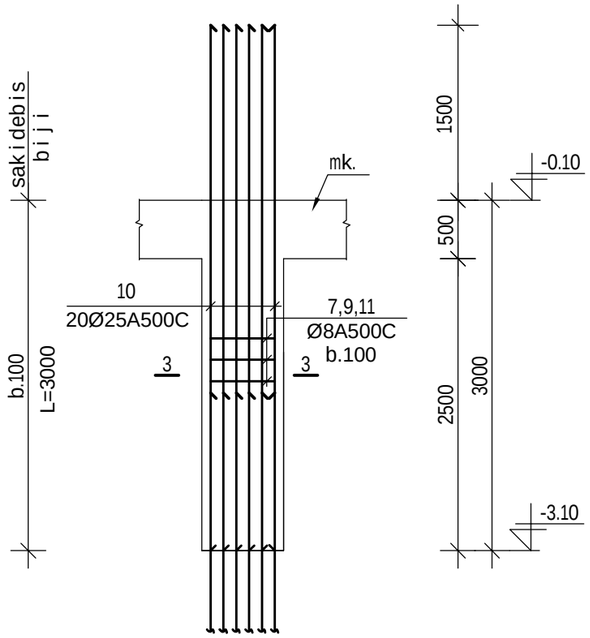

mon. rk.b. sveti
sv-4 m. 1:50

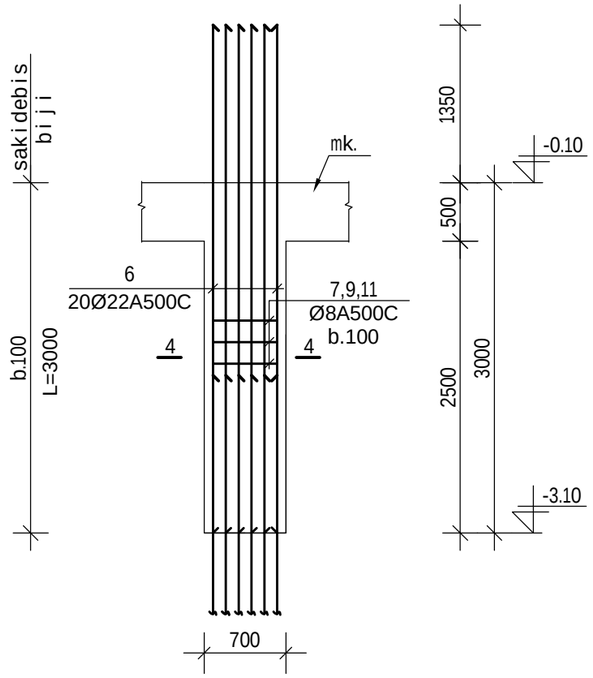

4_4
m.1:20

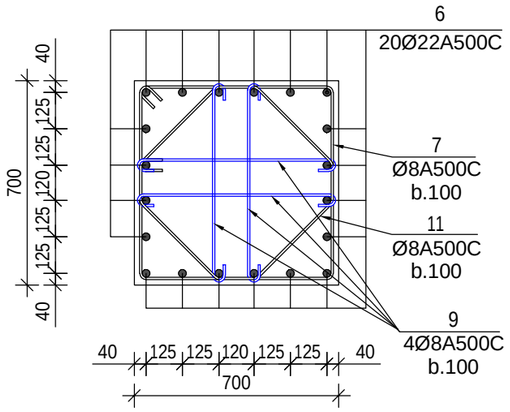

3_3
m.1:20

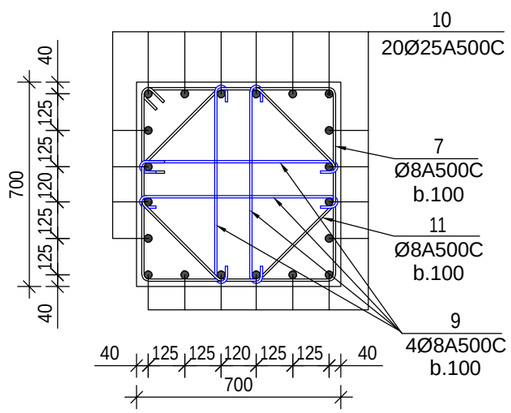

არმატურის სპეციფიკაცია							არმატურის ამოკრება				ჯამი (მასა კბ)
	პოზ №	ესკიზი	Ø მმ	L m	n c	nXL მ	Ø მმ	nXL მ	მასა A500C	კბ A250C	
1	2	3	4	5	6	7	8	9	10	11	12
სვ-3 n= 4	10	4500	25 A500C	4500	20	90.0	25 A500C	90.0	346.6	–	1,386.5
	7	760 660 660 760	8 A500C	2840	30	85.2	8 A240C	258.0	101.9		407.6
	11	450 180 350 280 180 350 180 350	8 A500C	2320	30	69.6	ბეტონი v= 1.50 მ³			B-25	მ³ 6.00
	9	660 100 100	8 A240C	860	120	103.2					
სვ-4 n= 4	6	4350	22 A500C	4350	20	87.0	22 A500C	87.0	259.5	–	1,037.9
	7	760 660 660 760	8 A500C	2840	30	85.2	8 A240C	154.8	61.1		244.6
	11	450 180 350 280 180 350 180 350	8 A500C	2320	30	69.6	ბეტონი v= 1.50 მ³			B-25	მ³ 6.0
	9	660 100 100	8 A240C	860	120	103.2					

S.p.s drimsi			mravalbiniani sacxovrebeli saxli q.TbilisSi, diRomi
direqtori		m.mesxi	konstruqciuli nawili, bloki B, mon. rk.b. svetebi
arqiteqtori		k.morCilaZe	
konstruqtori		T.kvintraZe	furc# k-003
Seasrula		l.noniaSvili	furc.raod.

B

PDF created with pdfFactory Pro trial version www.pdffactory.com

mon. rk.b. sveti
sv-5 m. 1:50

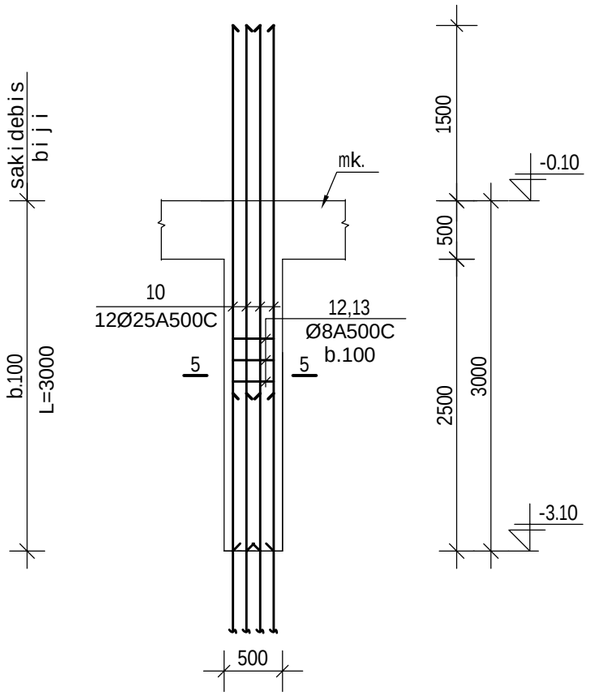

mon. rk.b. sveti
sv-6 m. 1:50

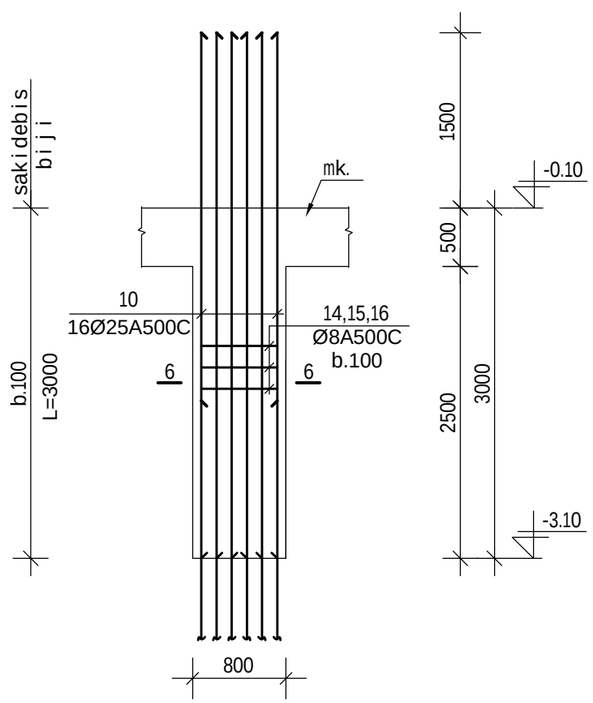

6_6
m.1:20

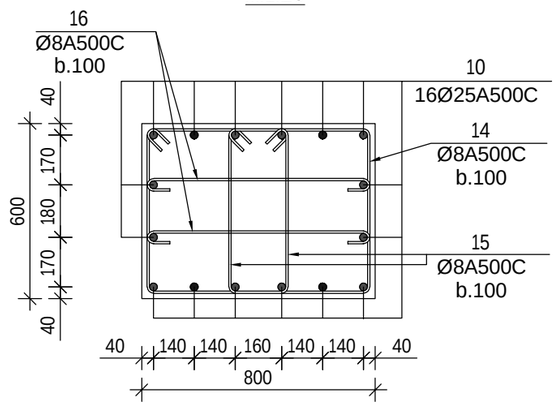

5_5
m.1:20

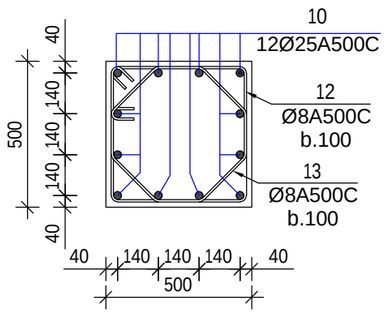

არმატურის სპეციფიკაცია							არმატურის ამოკრება				ჯამი (მასა კგ)
	პოზ №	ესკიზი	Ø მმ	L m	n c	nXL მ	Ø მმ	nXL მ	მასა A500C	მასა კგ A250C	
1	2	3	4	5	6	7	8	9	10	11	12
სვ-5 n= 5	10	4500	25 A500C	4500	12	54.0	25 A500C	54.0	208.0	–	1,039.9
	12	560 / 460 460 / 560	8 A500C	2040	30	61.2	8 A240C	112.8	44.6		222.8
	13	300 180 200 / 280 180 / 200 180 200	8 A500C	1720	30	51.6	ბეტონი v= 0.80 მ³ B-25				მ³ 4.00
სვ-6 n= 4	10	4500	25 A500C	4500	16	72.0	25 A500C	72.0	277.3	–	1,109.2
	14	860 / 560 760 / 660	8 A500C	2840	30	85.2	8 A240C	279.6	110.4		441.8
	15	580 / 560 480 / 660	8 A500C	2280	60	136.8	ბეტონი v= 1.50 მ³ B-25				მ³ 6
	16	760 / 100 100	8 A240C	960	60	57.6					

S.p.s drimsi			mravalbiniani sacxovrebeli saxli q.TbilisSi, diRomi
direqtori		m.mesxi	konstruqciuli nawili, bloki B, mon. rk.b. svetebi
arqiteqtori		k.morCilaZe	
konstruqtori		T.kvintraZe	furc# k-004
Seasrula		l.noniaSvili	B furc.raod.

PDF created with pdfFactory Pro trial version www.pdffactory.com

monolituri sveteblis samontaJo gegma
▼-0.10÷▼2.90 bloki `B~ m. 1:200

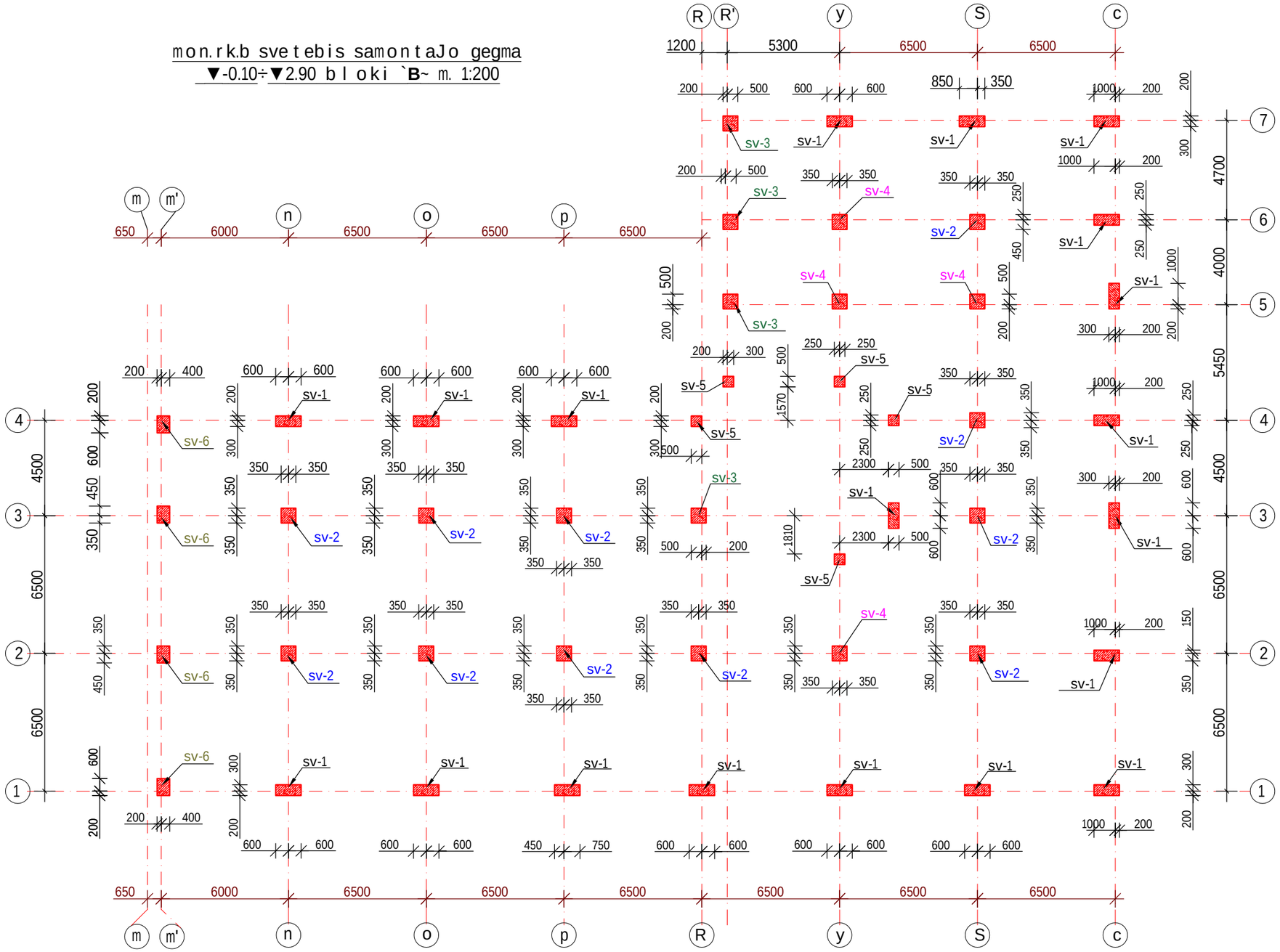

S.p.s drimsi			mravalbiniani sacxovrebeli saxli q.Tbilisi, diRomi
direqtori		m.mesxi	konstruqciuli nawili, bloki B, monolituri sveteblis samontaJo gegma
arqiteqtori		k.morCilaZe	
konstruqtori		T.kvintraZe	furc# k_005
Seasrula		l.noniaSvili	B furc.raod.

PDF created with pdfFactory Pro trial version www.pdffactory.com

mon. rk.b. sveti
sv-1 m. 1:50

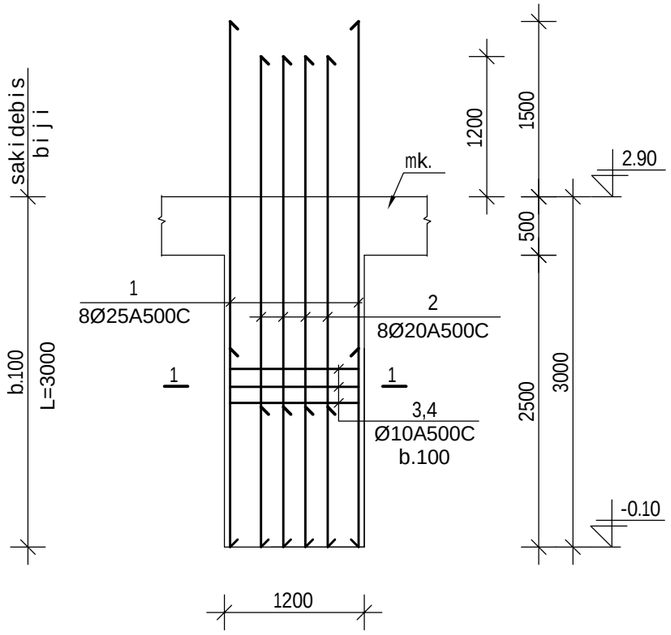

mon. rk.b. sveti
sv-2 m. 1:50

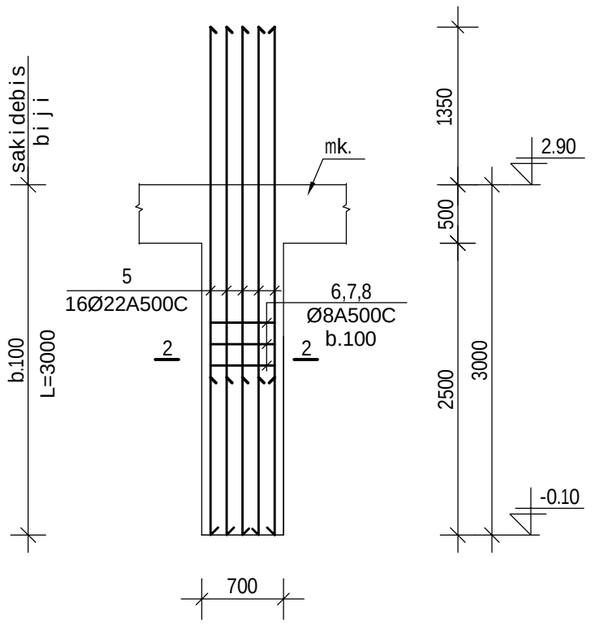

2_2
m.1:20

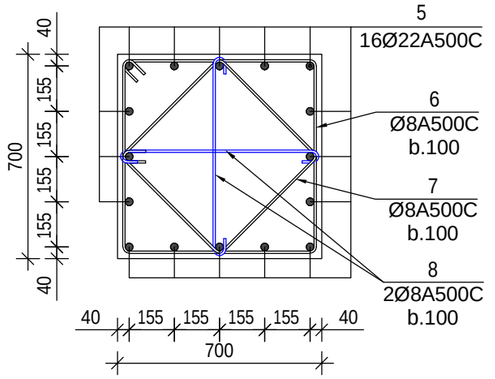

1_1
m.1:20

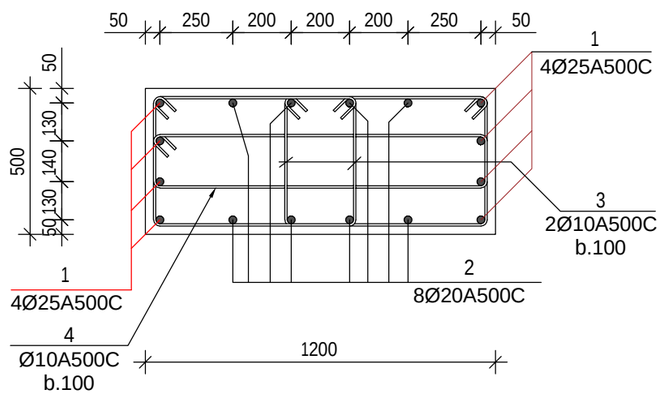

არმატურის სპეციფიკაცია							არმატურის ამოკრება				ჯამი (მასა კბ)
	პოზ №	ესკიზი	Ø მმ	L m	n c	nXL მ	Ø მმ	nXL მ	მასა კბ A500C	მასა კბ A250C	
1	2	3	4	5	6	7	8	9	10	11	12
სვ-1 n= 19	1	4500	25 A500C	4500	8	36.0	25 A500C	36.0	138.7	–	2,634.4
	2	4200	20 A500C	4200	8	33.6	20 A500C	33.6	82.8	–	1,573.6
	3	810 460 710 560	10 A500C	2540	60	152.4	10 A240C	240.0	94.8		1,801.2
	4	1260 200 1160 300	10 A500C	2920	30	87.6	ბეტონი				მ³
							v= 1.80 მ³			B-25	34.2
სვ-2 n= 11	5	4350	22 A500C	4350	16	69.6	22 A500C	69.6	207.6	–	2,283.4
	6	760 660 660 760	8 A500C	2840	30	85.2	8 A240C	199.2	78.7		865.5
	7	570 470 470 570	8 A500C	2080	30	62.4	ბეტონი				მ³
	8	660 100 100	8 A240C	860	60	51.6	v= 1.50 მ³			B-25	16.5

S.p.s drimsi			mravalbiniani sacxovrebeli saxli q.Tbilisi, diRomi
direqtori		m.mesxi	konstruqciuli nawili, bloki B, mon. rk.b. svetebi
arqiteqtori		k.morCilaZe	
konstruqtori		T.kvintraZe	furc# k-006
Seasrula		l.noniaSvili	B furc.raod.

PDF created with pdfFactory Pro trial version www.pdffactory.com

mon. rk.b. sveti
sv-3 m. 1:50

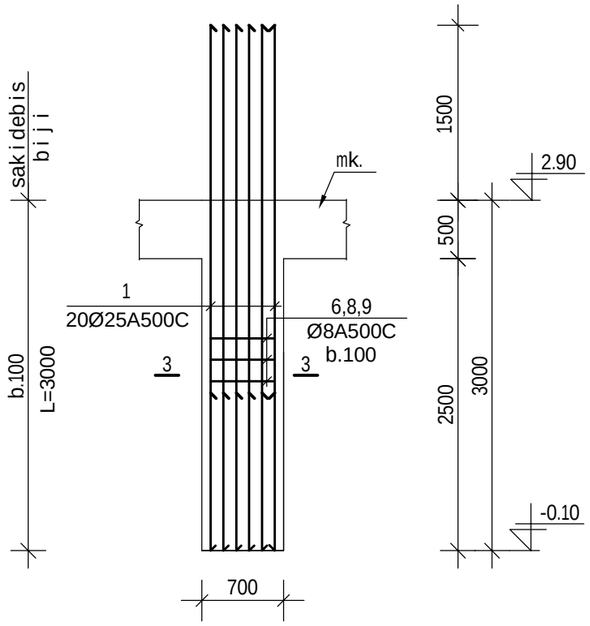

mon. rk.b. sveti
sv-4 m. 1:50

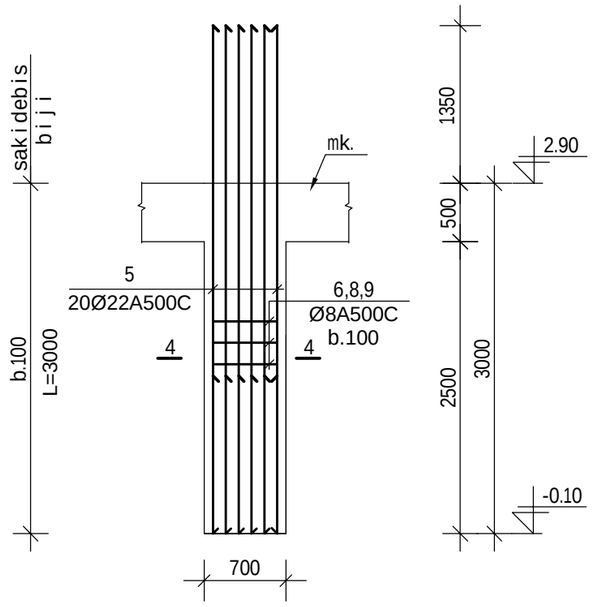

4_4
m.1:20

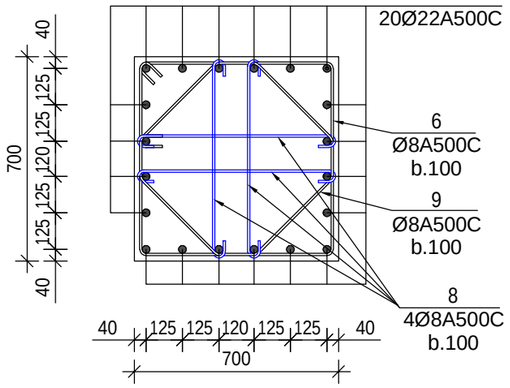

3_3
m.1:20

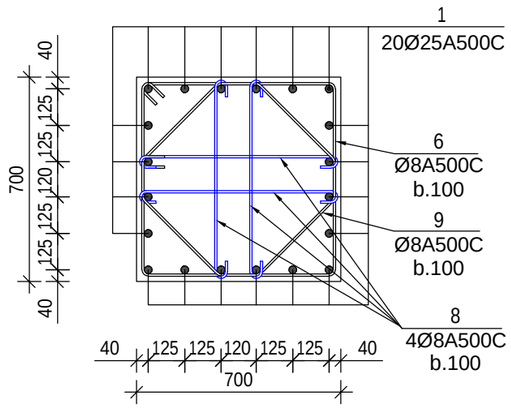

არმატურის სპეციფიკაცია							არმატურის ამოკრება				ჯამი (მასა კბ)
	პოზ №	ესკიზი	Ø მმ	L m	n c	nXL მ	Ø მმ	nXL მ	მასა A500C	კბ A250C	
1	2	3	4	5	6	7	8	9	10	11	12
ს3-3 n= 4	1	4500	25 A500C	4500	20	90.0	25 A500C	90.0	346.6	–	1,386.5
	6	760 / 660 660 760	8 A500C	2840	30	85.2	8 A240C	258.0	101.9		407.6
	9	450 180 350 / 280 180 / 350 180 350	8 A500C	2320	30	69.6	ბეტონი v= 1.50 მ³		B-25		მ³ 6.00
	8	660 / 100 100	8 A240C	860	120	103.2					
ს3-4 n= 4	5	4350	22 A500C	4350	20	87.0	22 A500C	87.0	259.5	–	1,037.9
	6	760 / 660 660 760	8 A500C	2840	30	85.2	8 A240C	154.8	61.1		244.6
	9	450 180 350 / 280 180 / 350 180 350	8 A500C	2320	30	69.6	ბეტონი v= 1.50 მ³		B-25		მ³ 6.0
	8	660 / 100 100	8 A240C	860	120	103.2					

S.p.s drimsi			mravalbiniani sacxovrebeli saxli q.TbilisSi, diRomi
direqtori		m.mesxi	konstruqciuli nawili, bloki B, mon. rk.b. svetebi
arqiteqtori		k.morCilaZe	
konstruqtori		T.kvintraZe	furc# k-007
Seasrula		I.noniaSvili	B furc.raod.

PDF created with pdfFactory Pro trial version www.pdffactory.com

mon. rk.b. sveti
sv-5 m. 1:50

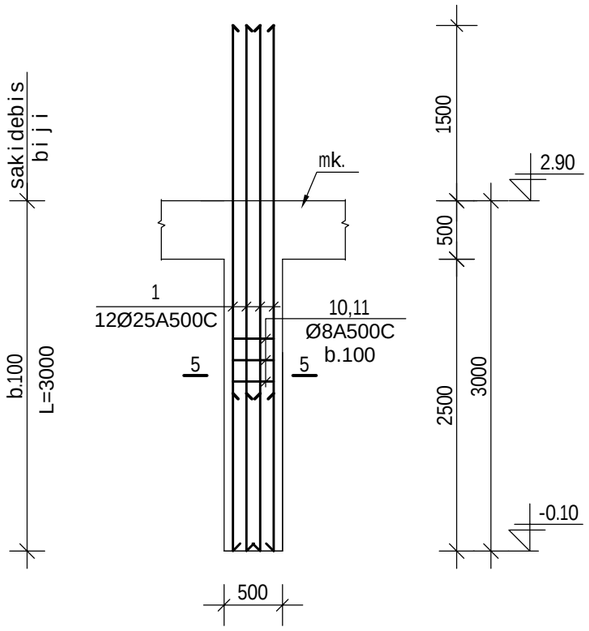

mon. rk.b. sveti
sv-6 m. 1:50

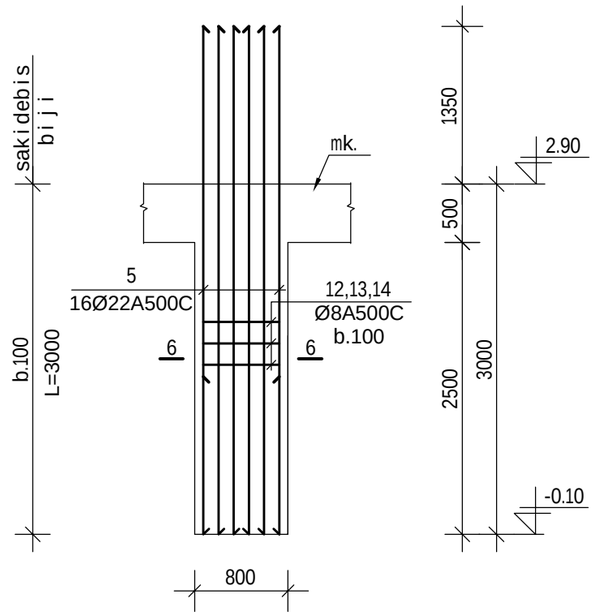

6_6
m.1:20

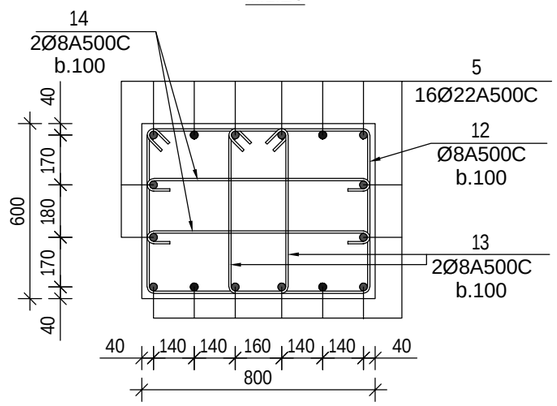

5_5
m.1:20

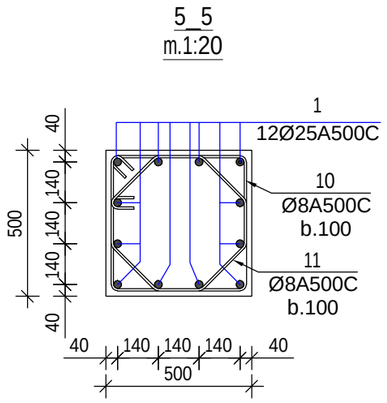

არმატურის სპეციფიკაცია							არმატურის ამოკრება				ჯამი (მასა კგ)
	პოზ №	ესკიზი	Ø მმ	L m	n c	nXL მ	Ø მმ	nXL მ	მასა კგ A500C	მასა კგ A250C	
1	2	3	4	5	6	7	8	9	10	11	12
სვ-5 n= 5	1	4500	25 A500C	4500	12	54.0	25 A500C	54.0	208.0	–	1,039.9
	10	560 / 460 460 560	8 A500C	2040	30	61.2	8 A240C	112.8	44.6		222.8
	11	300 180 200 / 280 180 / 200 180 200	8 A500C	1720	30	51.6	ბეტონი v= 0.80 მ³			B-25	მ³ 4.00
სვ-6 n= 4	5	4350	22 A500C	4350	16	69.6	22 A500C	69.6	207.6	–	830.3
	12	860 / 560 760 660	8 A500C	2840	30	85.2	8 A240C	279.6	110.4		441.8
	13	580 / 560 480 660	8 A500C	2280	60	136.8	ბეტონი				მ³
	14	760 / 100 100	8 A240C	960	60	57.6	v= 1.45 მ³			B-25	5.8

S.p.s drimsi			mravalbiniani sacxovrebeli saxli q.TbilisSi, diRomi
direqtori		m.mesxi	konstruqciuli nawili, bloki B, mon. rk.b. svetebi
arqiteqtori		k.morCilaZe	
konstruqtori		T.kvintraZe	furc# k-008
Seasrula		I.noniaSvili	B furc.raod.

PDF created with pdfFactory Pro trial version www.pdffactory.com

monolituri saxuravi sakmis gegma
▼2.90÷▼6.20 bloki `B~ m. 1:200

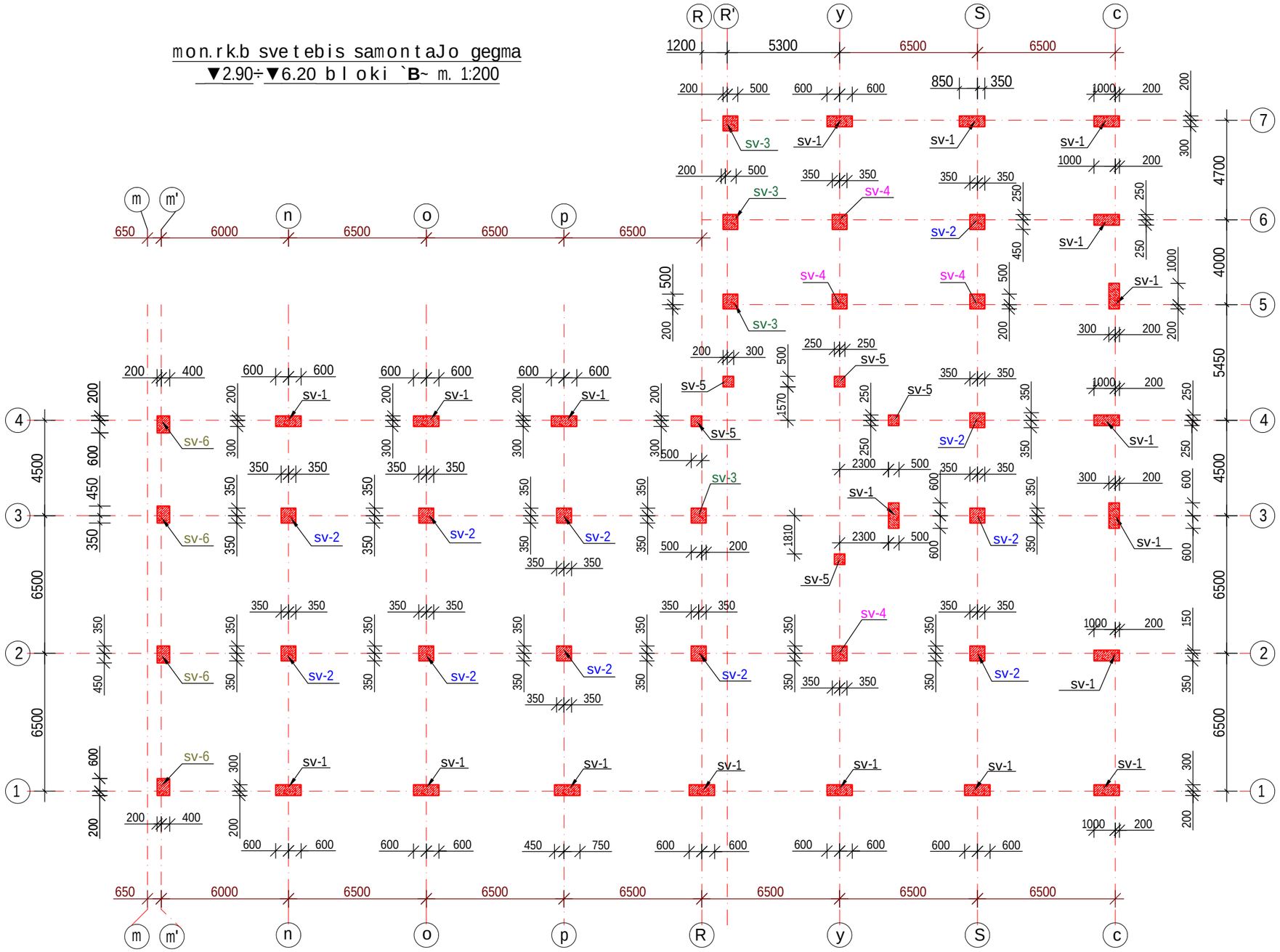

S.p.s drimsi			mravalbiniani sacxovrebeli saxli q.Tbilisi, diRomi
direqtori		m.mesxi	konstruqciuli nawili, bloki B, monolituri sakmis gegma
arqiteqtori		k.morCilaZe	
konstruqtori		T.kvintraZe	furc# k_009
Seasrula		l.noniaSvili	B furc.raod.

PDF created with pdfFactory Pro trial version www.pdffactory.com

mon. rk.b. sveti
sv-1 m. 1:50

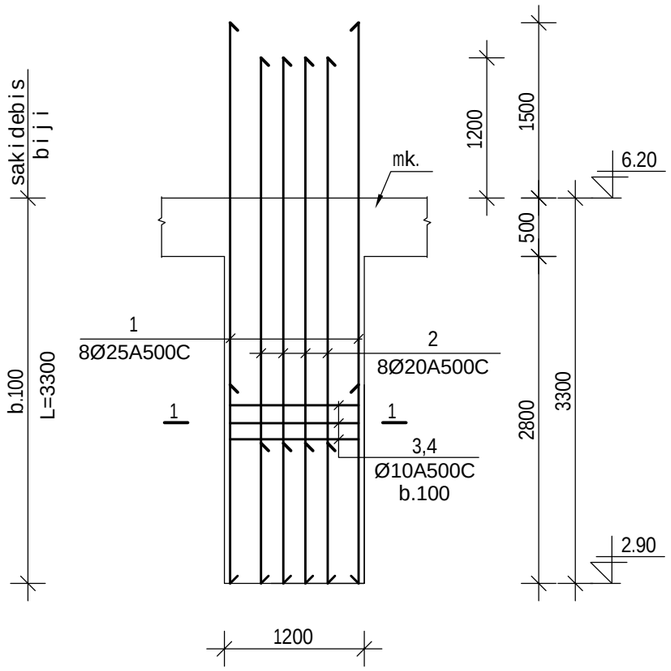

mon. rk.b. sveti
sv-2 m. 1:50

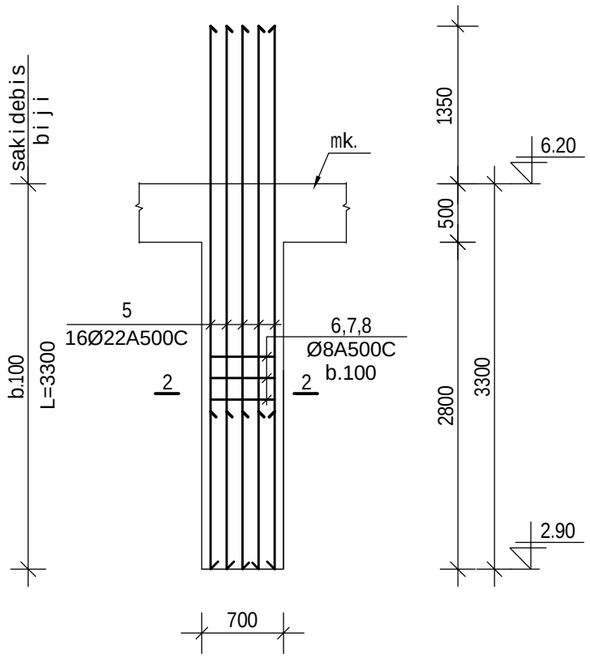

2_2
m.1:20

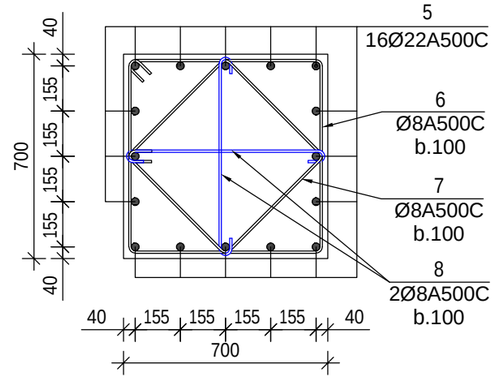

1_1
m.1:20

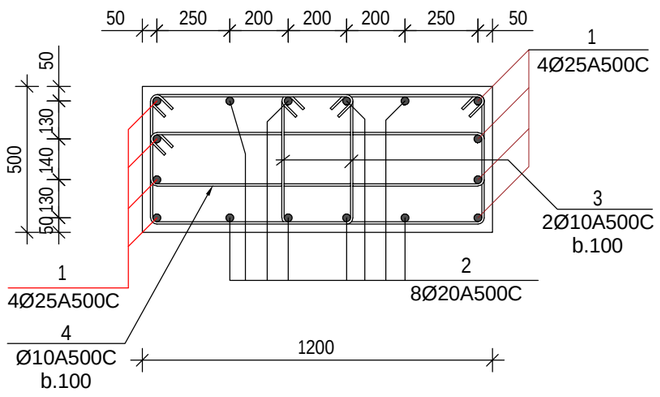

არმატურის სპეციფიკაცია							არმატურის ამოკრეფა				ჯამი (მასა კგ)
	პოზ №	ესკიზი	ø მმ	L m	n c	nXL მ	ø მმ	nXL მ	მასა A500C	კგ A250C	
1	2	3	4	5	6	7	8	9	10	11	12
ს3-1 n= 19	1	4800	25 A500C	4800	8	38.4	25 A500C	38.4	147.9	–	2,810.0
	2	4500	20 A500C	4500	8	36.0	20 A500C	36.0	88.7	–	1,686.0
	3	810 460 710 560	10 A500C	2540	66	167.6	10 A240C	264.0	104.3		1,981.3
	4	1260 200 1160 300	10 A500C	2920	33	96.4	ბეტონი				მ³
							v= 2.00 მ³			B-25	38
ს3-2 n= 11	5	4650	22 A500C	4650	16	74.4	22 A500C	74.4	221.9	–	2,440.9
	6	760 660 660 760	8 A500C	2840	33	93.7	8 A240C	219.1	86.6		952.1
	7	570 470 470 570	8 A500C	2080	33	68.6	ბეტონი				მ³
	8	660 100 100	8 A240C	860	66	56.8	v= 1.60 მ³			B-25	17.6

S.p.s drimsi		mravalbiniani sacxovrebeli saxli q.Tbilisi, diRomi
direqtori		m.mesxi
arqiteqtori		k.morCilaZe
konstruqtori		T.kvintraZe
Seasrula		l.noniaSvili
konstruqciuli nawili, bloki B, mon. rk.b. sveteb i		
B	furc#	k-010
	furc.raod.	

PDF created with pdfFactory Pro trial version www.pdffactory.com

mon. rk.b. sveti
sv-3 m. 1:50

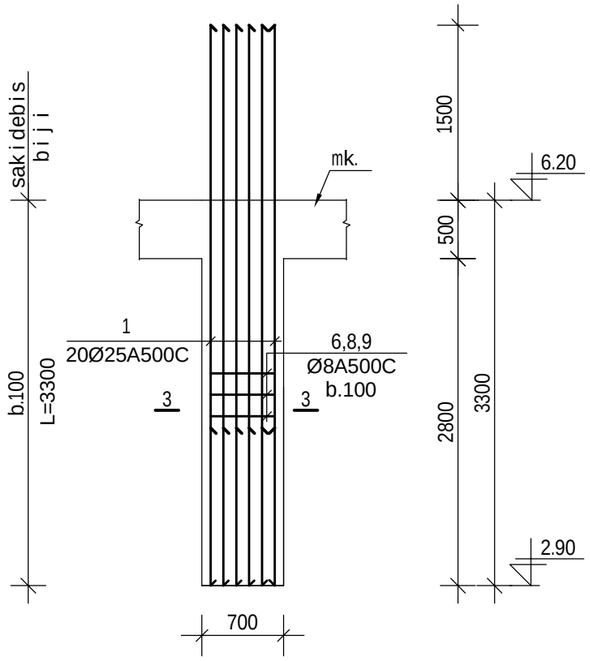

mon. rk.b. sveti
sv-4 m. 1:50

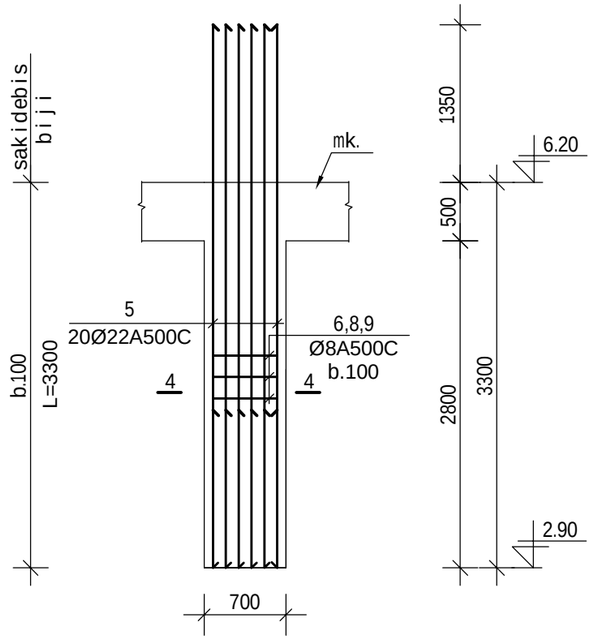

4_4
m.1:20

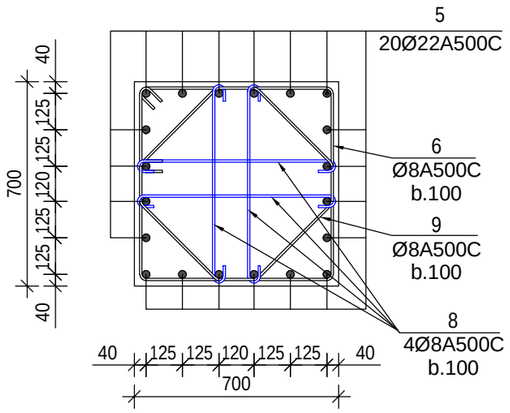

3_3
m.1:20

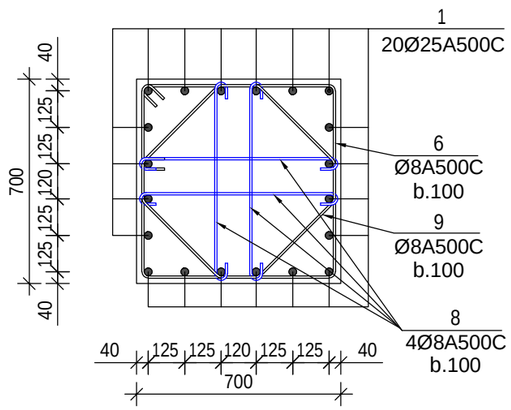

არმატურის სპეციფიკაცია							არმატურის ამოკრება				ჯამი (მასა კბ)
	პოზ №	ესკიზი	ø მმ	L m	n c	nXL მ	ø მმ	nXL მ	მასა A500C	კბ A250C	
1	2	3	4	5	6	7	8	9	10	11	12
სვ-3 n= 4	1	4800	25 A500C	4800	20	96.0	25 A500C	96.0	369.7	–	1,478.9
	6	760 / 660 660 760	8 A500C	2840	33	93.7	8 A240C	283.8	112.1		448.4
	9	450 180 350 / 280 180 / 350 180 350	8 A500C	2320	33	76.6	ბეტონი v= 1.60 მ³			B-25	მ³ 6.40
	8	660 / 100 100	8 A240C	860	132	113.5					
სვ-4 n= 4	5	4650	22 A500C	4650	20	93.0	22 A500C	93.0	277.4	–	1,109.5
	6	760 / 660 660 760	8 A500C	2840	33	93.7	8 A240C	170.3	67.3		269.0
	9	450 180 350 / 280 180 / 350 180 350	8 A500C	2320	33	76.6	ბეტონი v= 1.60 მ³			B-25	მ³ 6.4
	8	660 / 100 100	8 A240C	860	132	113.5					

S.p.s drimsi			mravalbiniani sacxovrebeli saxli q.Tbilisi, diRomi
direqtori		m.mesxi	konstruqciuli nawili, bloki B, mon. rk.b. svetebi
arqiteqtori		k.morCilaZe	
konstruqtori		T.kvintraZe	furc# k-011
Seasrula		I.noniaSvili	B furc.raod.

PDF created with pdfFactory Pro trial version www.pdffactory.com

mon. rk.b. sveti
sv-5 m. 1:50

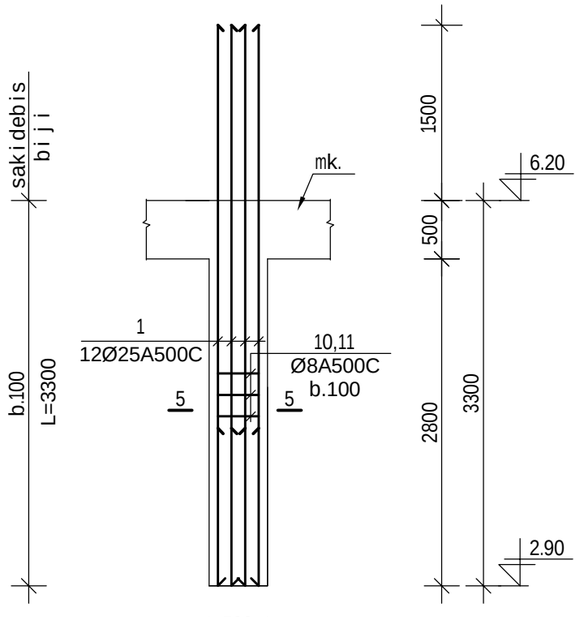

5_5
m.1:20

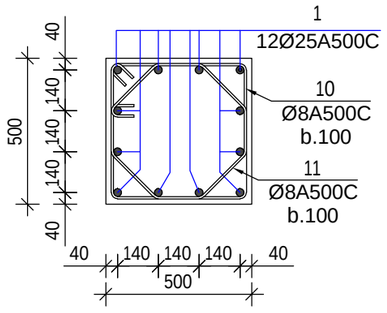

mon. rk.b. sveti
sv-6 m. 1:50

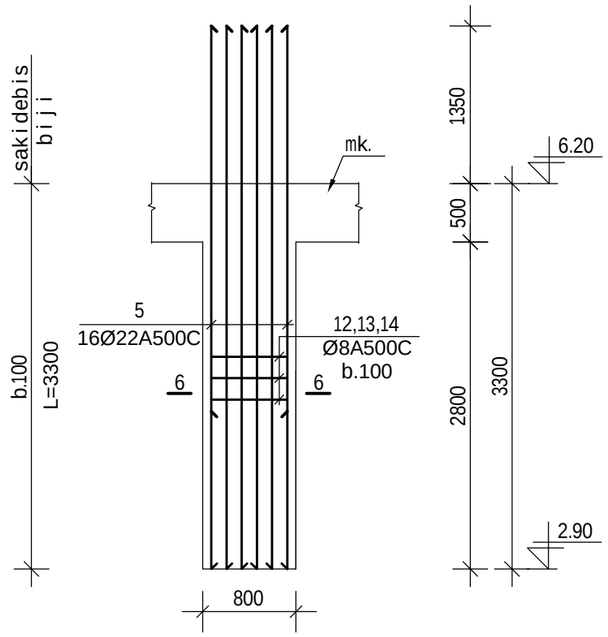

6_6
m.1:20

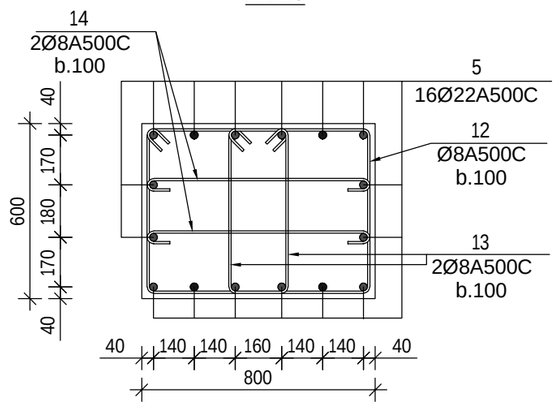

არმატურის სპეციფიკაცია							არმატურის ამოკრება				ჯამი (მასა კბ)
	კოზ №	ესკიზი	ø მმ	L m	n c	nXL მ	ø მმ	nXL მ	მასა A500C	მასა A250C	
1	2	3	4	5	6	7	8	9	10	11	12
ს3-5 n= 5	1	4800	25 A500C	4800	12	57.6	25 A500C	57.6	221.8	–	1,109.2
	10	560 / 460 460 / 560	8 A500C	2040	33	67.3	8 A240C	124.1	49.0		245.1
	11	300 180 200 / 280 180 / 200 180 200	8 A500C	1720	33	56.8	ბეტონი v= 0.80 მ³ B-25				მ³ 4.00
ს3-6 n= 4	5	4650	22 A500C	4650	16	74.4	22 A500C	74.4	221.9	–	887.6
	12	860 / 560 760 660	8 A500C	2840	33	93.7	8 A240C	307.6	121.5		485.9
	13	580 / 560 480 660	8 A500C	2280	66	150.5	ბეტონი v= 1.60 მ³ B-25				მ³ 6.4
	14	760 / 100 100	8 A240C	960	66	63.4					

S.p.s drimsi			mravalbiniani sacxovrebeli saxli q.TbilisSi, diRomi		
direqtori		m.mesxi	konstruqciuli nawili, bloki B, mon. rk.b. svetebi		
arqiteqtori		k.morCilaZe			
konstruqtori		T.kvintraZe	B	furc#	k-012
Seasrula		l.noniaSvili		furc.raod.	

PDF created with pdfFactory Pro trial version www.pdffactory.com

monolituri saxuravi karkasis samontaJo gegma
▼6.20÷▼9.50 niSnuli bloki `B~ m. 1:200

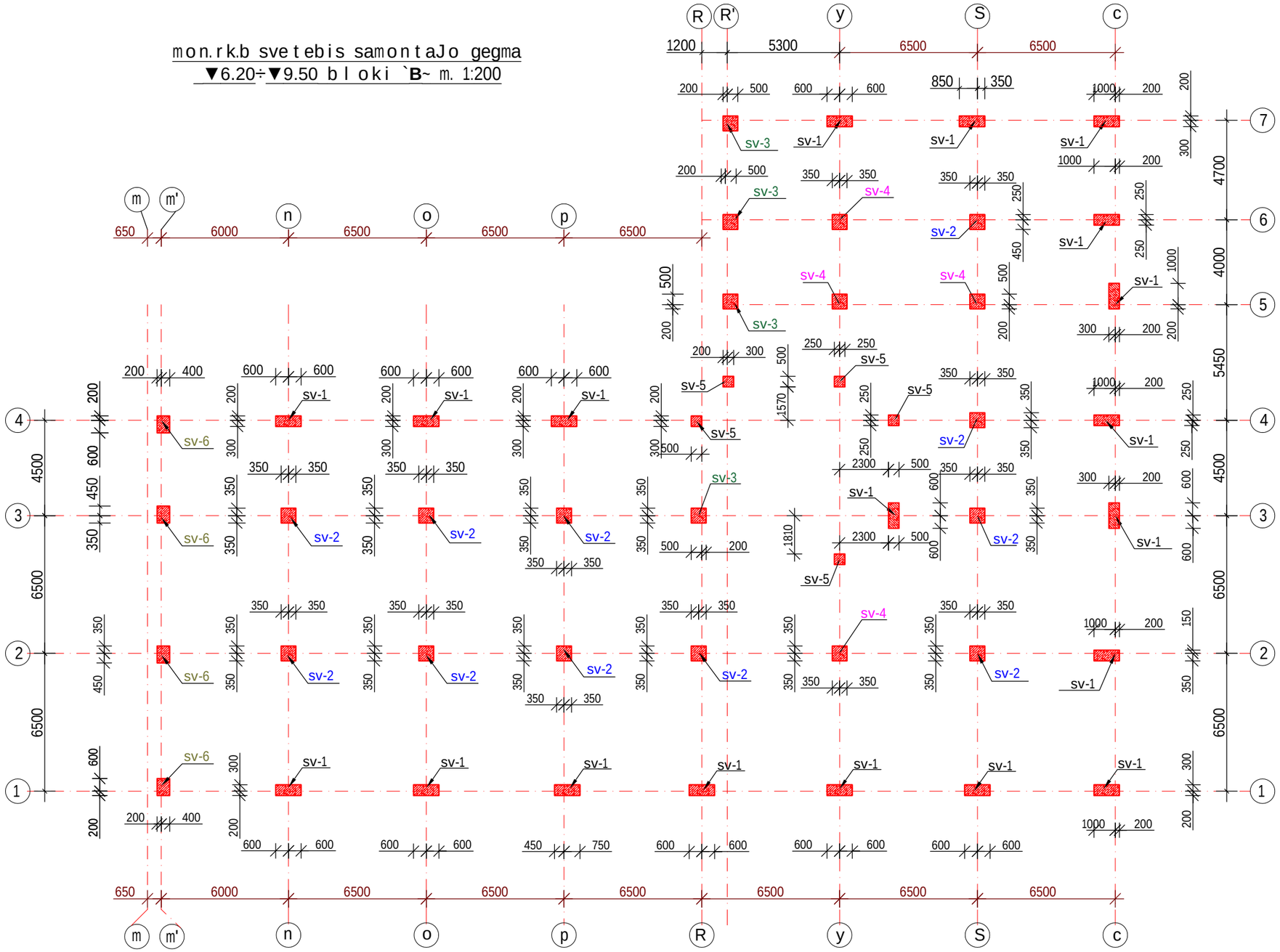

S.p.s dr imsi			mravalbiniani sacxovrebeli saxli q.Tbilisi, diRomi
direqtori		m.mesxi	konstruqciuli nawili, bloki B, monolituri karkasis samontaJo gegma
arqiteqtori		k.morCilaZe	
konstruqtori		T.kvintraZe	furc# k_013
Seasrula		l.noniaSvili	B furc.raod.

PDF created with pdfFactory Pro trial version www.pdffactory.com

mon. rk.b. sveti
sv-1 m. 1:50

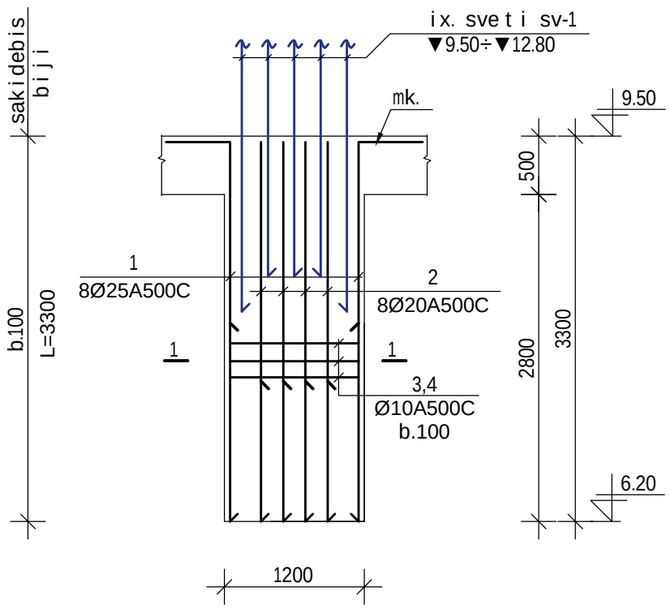

mon. rk.b. sveti
sv-2 m. 1:50

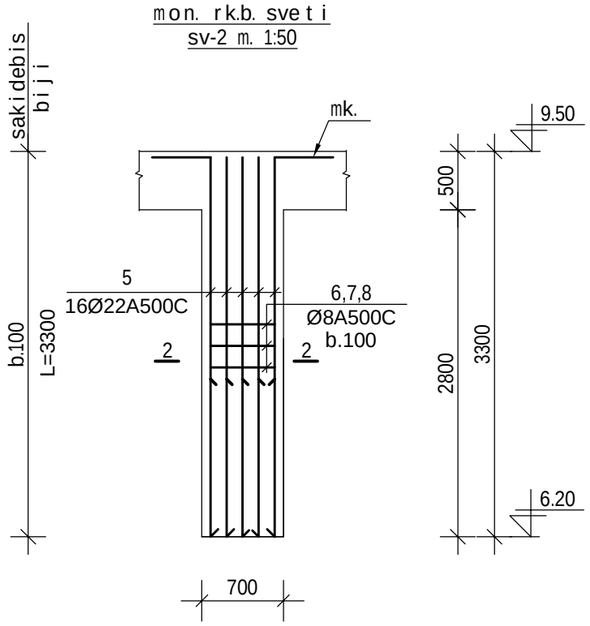

2_2
m.1:20

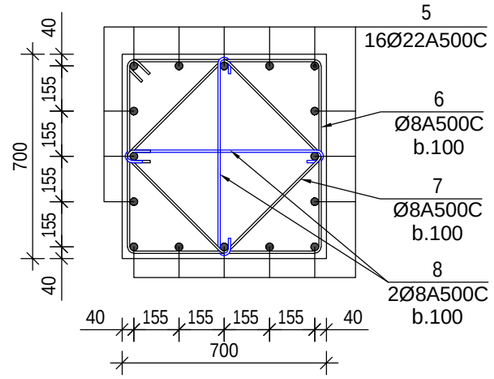

1_1
m.1:20

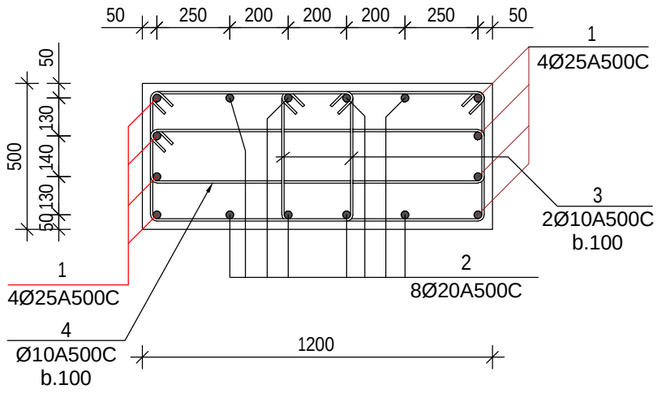

არმატურის სპეციფიკაცია							არმატურის ამოკრება				ჯამი (მასა კბ)
	პოზ №	ესკიზი	Ø მმ	L m	n c	nXL მ	Ø მმ	nXL მ	მასა A500C	კბ A250C	
1	2	3	4	5	6	7	8	9	10	11	12
სვ-1 n= 19	1	500 | 3250	25 A500C	3750	8	30.0	25 A500C	30.0	115.5	–	2,195.3
	2	300 | 3250	20 A500C	3550	8	28.4	20 A500C	28.4	70.0	–	1,330.1
	3	810 / 460 | 710 | 560	10 A500C	2540	66	167.6	10 A240C	264.0	104.3		1,981.3
	4	1260 / 200 | 1160 | 300	10 A500C	2920	33	96.4	ბეტონი				მ³
							v= 2.00 მ³			B-25	38
სვ-2 n= 11	5	400 | 3250	22 A500C	3650	16	58.4	22 A500C	58.4	174.2	–	1,916.0
	6	760 / 660 | 660 | 760	8 A500C	2840	33	93.7	8 A240C	219.1	86.6		952.1
	7	570 / 470 | 470 | 570	8 A500C	2080	33	68.6	ბეტონი				მ³
	8	660 / 100 ⌒ 100	8 A240C	860	66	56.8	v= 1.60 მ³			B-25	17.6

S.p.s drimsi		mravalbiniani sacxovrebeli saxli q.Tbilisi, diRomi
direqtori	m.mesxi	konstruqciuli nawili, bloki B, mon. rk.b. svetebi
arqiteqtori	k.morCilaZe	
konstruqtori	T.kvintraZe	furc# k-014
Seasrula	l.noniaSvili	B furc.raod.

PDF created with pdfFactory Pro trial version www.pdffactory.com

mon. rk.b. sveti
sv-3 m. 1:50

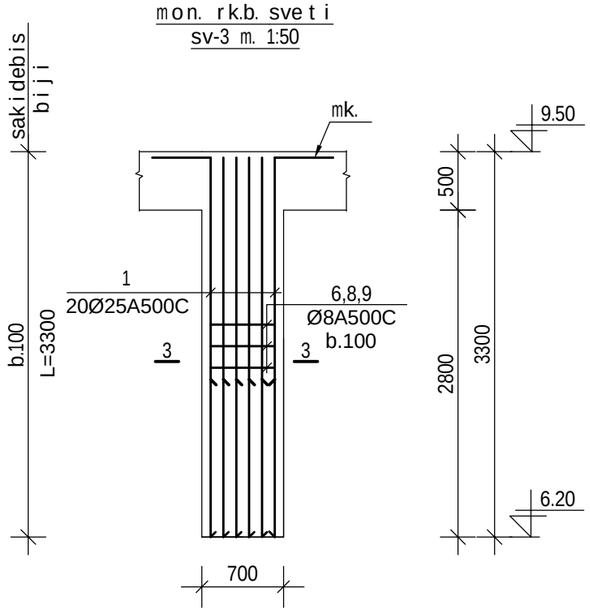

mon. rk.b. sveti
sv-4 m. 1:50

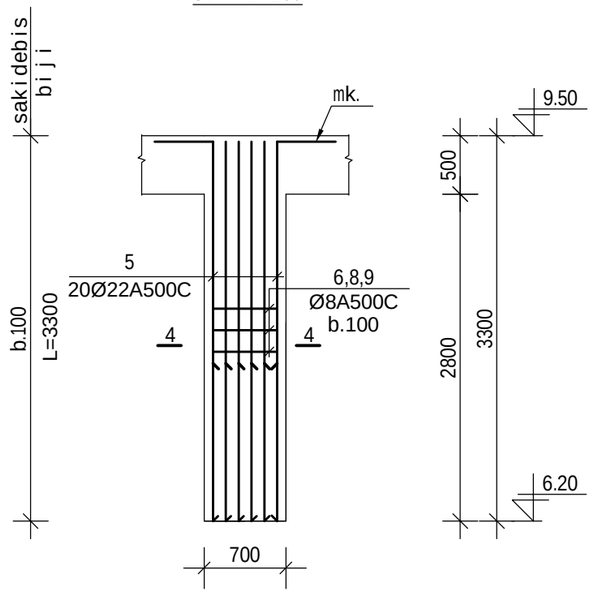

4_4
m.1:20

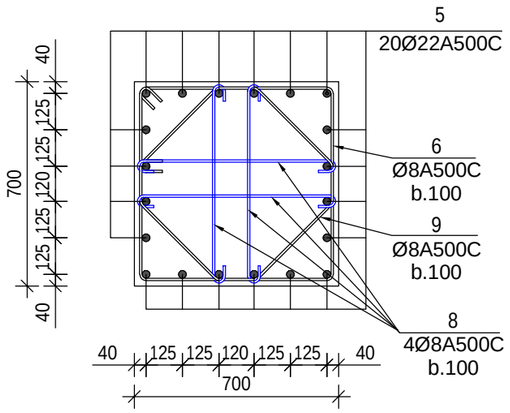

3_3
m.1:20

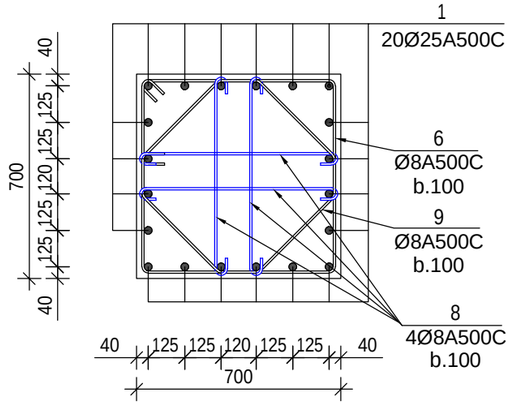

არმატურის სპეციფიკაცია							არმატურის ამოკრეფა				ჯამი (მასა კგ)
	პოზ №	ესკიზი	Ø მმ	L m	n c	nXL მ	Ø მმ	nXL მ	მასა A500C	მასა A250C	
1	2	3	4	5	6	7	8	9	10	11	12
სვ-3 n= 4	1	500 3250	25 A500C	3750	20	75.0	25 A500C	75.0	288.9	–	1,155.4
	6	760 660 660 760	8 A500C	2840	33	93.7	8 A240C	283.8	112.1		448.4
	9	450 180 350 280 180 350 180 350	8 A500C	2320	33	76.6	ბეტონი v= 1.60 მ³			B-25	მ³ 6.40
	8	660 100 100	8 A240C	860	132	113.5					
სვ-4 n= 4	5	400 3250	22 A500C	3650	20	73.0	22 A500C	73.0	217.7	–	870.9
	6	760 660 660 760	8 A500C	2840	33	93.7	8 A240C	170.3	67.3		269.0
	9	450 180 350 280 180 350 180 350	8 A500C	2320	33	76.6	ბეტონი v= 1.60 მ³			B-25	მ³ 6.4
	8	660 100 100	8 A240C	860	132	113.5					

S.p.s drimsi		
direqtori		m.mesxi
arqiteqtori		k.morCilaZe
konstruqtori		T.kvintraZe
Seasrula		l.noniaSvili

mravalbiniani sacxovrebeli saxli q.Tbilisi, diRomi

konstruqciuli nawili, bloki B, mon. rk.b. sveTebi

B | furc# k-015 | furc.raod.

PDF created with pdfFactory Pro trial version www.pdffactory.com

mon. rk.b. sveti
sv-5 m. 1:50

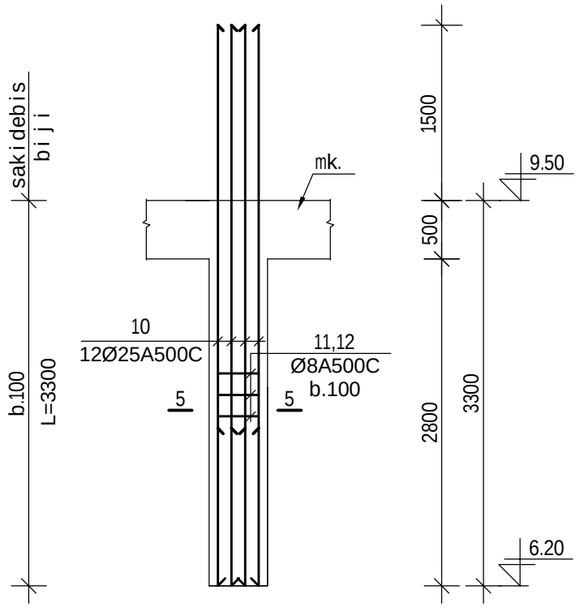

5_5
m.1:20

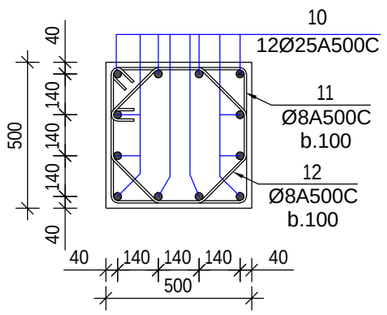

mon. rk.b. sveti
sv-6 m. 1:50

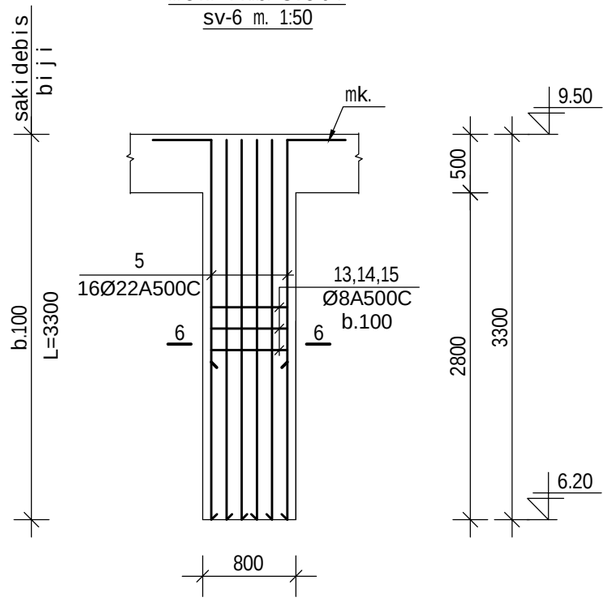

6_6
m.1:20

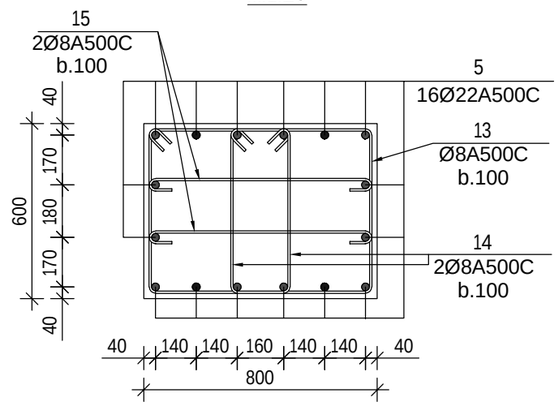

არმატურის სპეციფიკაცია							არმატურის ამოკრეფა				ჯამი (მასა კგ)
	პოზ №	ესკიზი	Ø მმ	L m	n c	nXL მ	Ø მმ	nXL მ	მასა A500C	კგ A250C	
1	2	3	4	5	6	7	8	9	10	11	12
სვ-5 n= 5	10	4800	25 A500C	4800	12	57.6	25 A500C	57.6	221.8	–	1,109.2
	11	560 / 460 460 560	8 A500C	2040	33	67.3	8 A240C	124.1	49.0		245.1
	12	300 180 200 / 280 180 / 200 180 200	8 A500C	1720	33	56.8	ბეტონი				მ³
							v= 0.80 მ³			B-25	4.00
სვ-6 n= 4	5	400 3250	22 A500C	3650	16	58.4	22 A500C	58.4	174.2	–	696.7
	13	860 / 560 760 660	8 A500C	2840	33	93.7	8 A240C	307.6	121.5		485.9
	14	580 / 560 480 660	8 A500C	2280	66	150.5	ბეტონი				მ³
	15	760 / 100 100	8 A240C	960	66	63.4	v= 1.60 მ³			B-25	6.4

S.p.s drimsi			mravalbiniani sacxovrebeli saxli q.TbilisSi, diRomi
direqtori		m.mesxi	konstruqciuli nawili, bloki B, mon. rk.b. svetebi
arqiteqtori		k.morCilaZe	
konstruqtori		T.kvintraZe	furc# k-016
Seasrula		l.noniaSvili	B furc.raod.

PDF created with pdfFactory Pro trial version www.pdffactory.com

monolituri sveteBis samontaJo gegma
▼9.50÷▼12.80 bloki `B~ m. 1:200

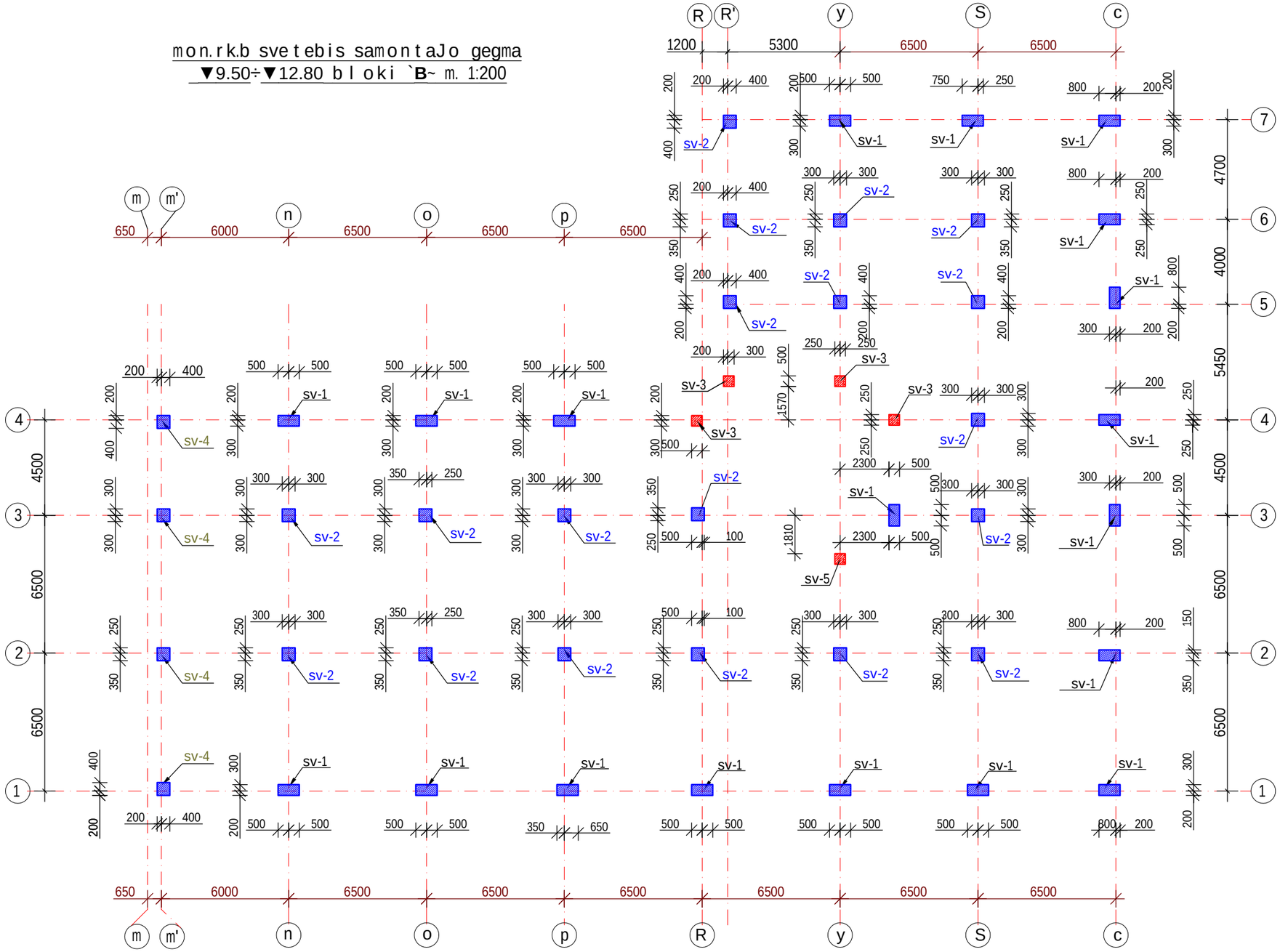

S.p.s drimsi			mravalbiniani sacxovrebeli saxli q.Tbilisi, diRomi
direqtori		m.mesxi	konstruqciuli nawili, bloki B, monolituri sveteBi
arqiteqtori		k.morCilaZe	
konstruqtori		T.kvintraZe	furc# k_017
Seasrula		l.noniaSvili	B furc.raod.

PDF created with pdfFactory Pro trial version www.pdffactory.com

mon. rk.b. sveti sv-1 m. 1:50

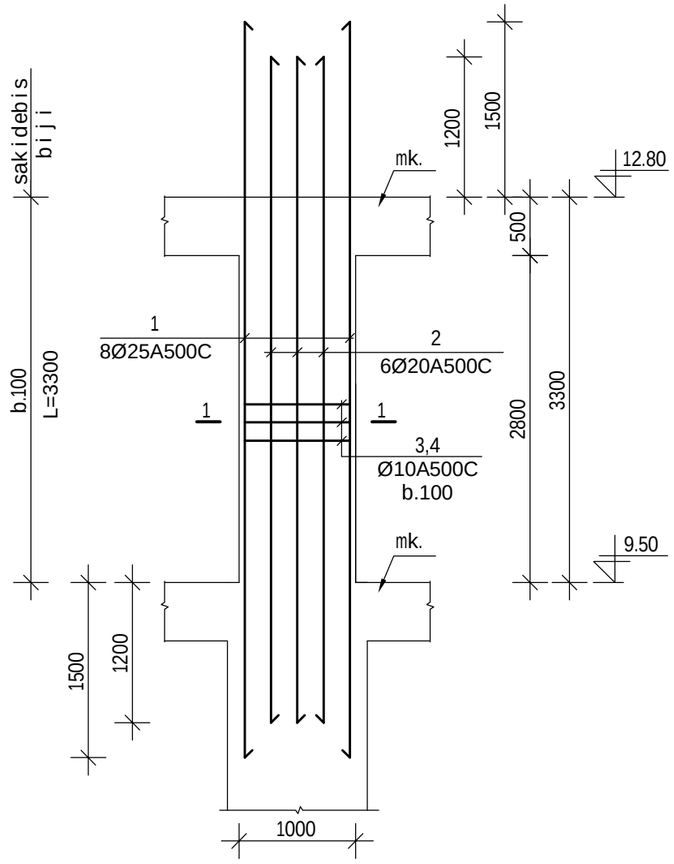

mon. rk.b. sveti sv-2 m. 1:50

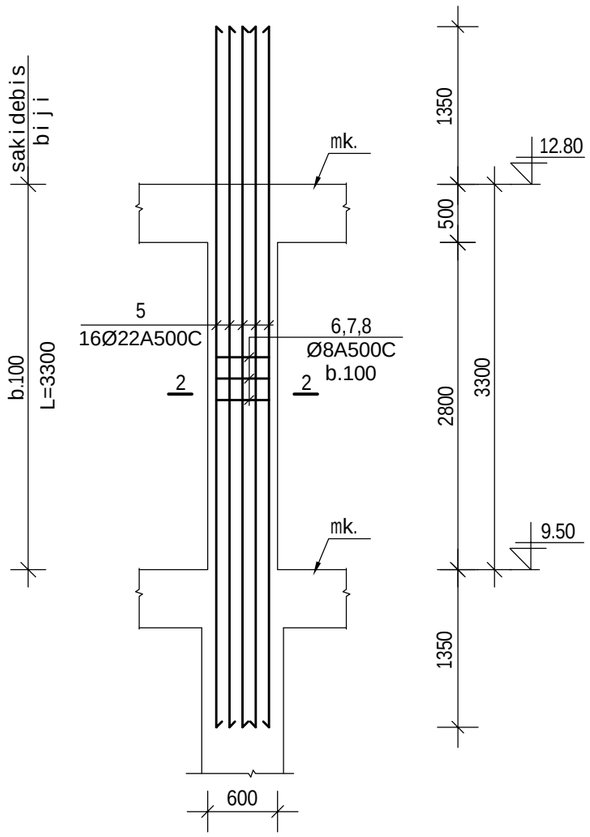

2_2 m.1:20

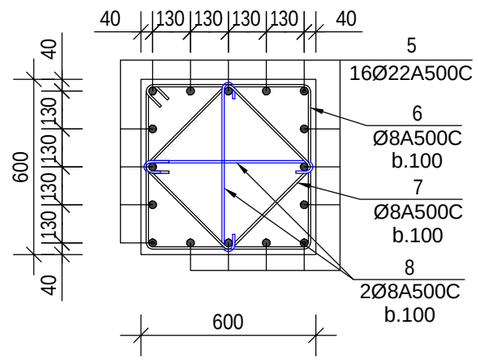

1_1 m.1:20

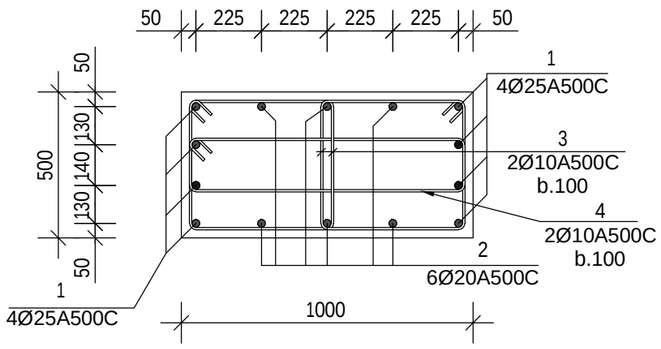

არმატურის სპეციფიკაცია							არმატურის ამოკრება				ჯამი (მასა კგ)
	პოზ №	ესკიზი	Ø მმ	L m	n c	nXL მ	Ø მმ	nXL მ	მასა A500C	კგ A250C	
1	2	3	4	5	6	7	8	9	10	11	12
სვ-1 n= 19	1	6300	25 A500C	6300	8	50.4	25 A500C	50.4	194.1	–	3,688.1
	2	5700	20 A500C	5700	6	34.2	20 A500C	34.2	84.3	–	1,601.7
	3	600 460 500 560	10 A500C	2120	66	139.9	10 A240C	223.1	88.1		1,674.2
	4	1060 200 960 300	10 A500C	2520	33	83.2	ბეტონი				მ³
							v= 1.70 მ³			B-25	32.3
სვ-2 n= 19	5	6000	22 A500C	6000	16	96.0	22 A500C	96.0	286.3	–	5,440.1
	6	660 560 560 660	8 A500C	2440	33	80.5	8 A240C	190.1	75.1		1,426.6
	7	500 400 400 500	8 A500C	1800	33	59.4	ბეტონი				მ³
	8	560 100 100	8 A240C	760	66	50.2	v= 1.20 მ³			B-25	22.8

mravalbiniani sacxovrebeli saxli
q.Tbilisi, diRomi

konstruqciuli nawili B, bloki B, mon. rk.b. svetebi

furc# k-018

furc.raod. B

Sps drimsi

direqtori	arqiteqtori	konstruqtori	Seasrula
m.mesxi	k.morcilaZe	T.kvintraZe	I.noniaSvili

PDF created with pdfFactory Pro trial version www.pdffactory.com

mon. rk.b. sveti
sv-3 m. 1:50

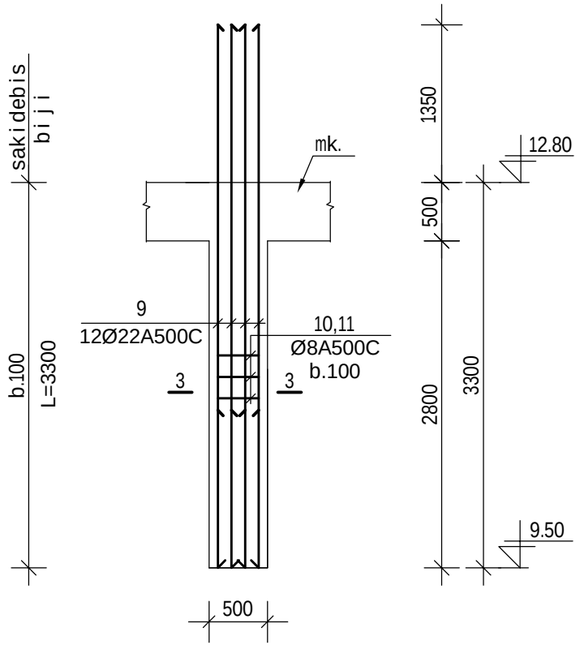

3_3
m.1:20

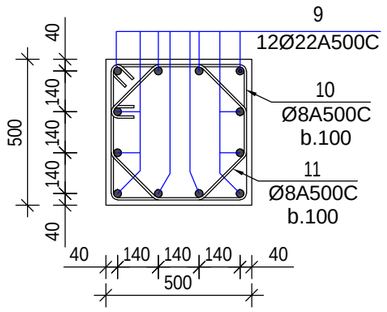

mon. rk.b. sveti
sv-4 m. 1:50

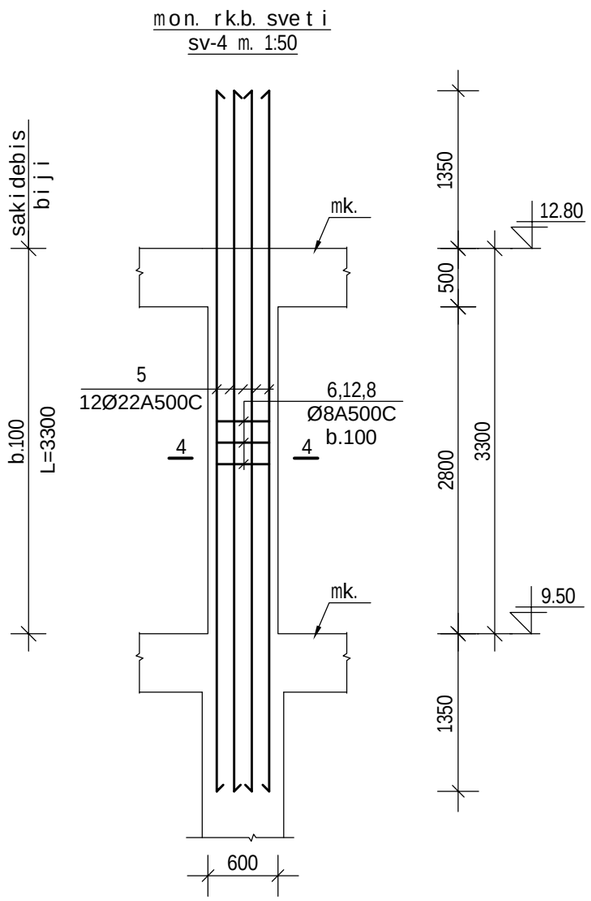

4_4
m.1:20

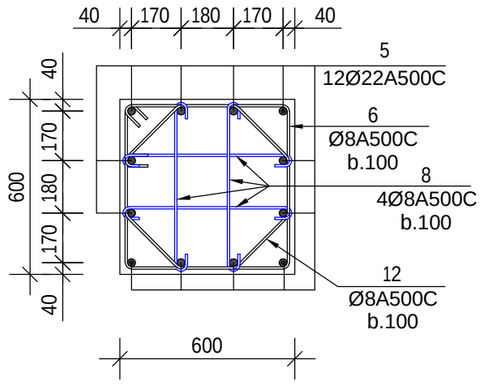

არმატურის სპეციფიკაცია							არმატურის ამოკრეფა				ჯამი (მასა კგ)
	პოზ №	ესკიზი	Ø მმ	L m	n c	nXL მ	Ø მმ	nXL მ	მასა A500C	მასა A250C	
1	2	3	4	5	6	7	8	9	10	11	12
სვ-3 n= 5	9	4650	22 A500C	4650	12	55.8	22 A500C	55.8	166.4	–	832.1
	10	560 / 460 460 560	8 A500C	2040	33	67.3	8 A240C	124.1	49.0		245.1
	11	300 180 200 / 280 180 / 200 180 200	8 A500C	1720	33	56.8	ბეტონი v= 0.80 მ³ B-25				მ³ 4.00
სვ-4 n= 4	5	6000	22 A500C	6000	12	72.0	22 A500C	72.0	214.7	–	859.0
	6	660 / 560 560 660	8 A500C	2440	33	80.5	8 A240C	154.4	61.0		244.0
	12	380 230 280 / 330 230 / 280 230 280	8 A500C	2240	33	73.9	ბეტონი v= 1.60 მ³ B-25				მ³ 6.4
	8	560 / 100 100	8 A240C	760	132	100.3					

mravalbiniani sacxovrebeli saxli
q.Tbilisi, diRomi

konstruqciuli nawilebi, bloki B,
mon. rk.b. svetebi

furc# k-019

furc.raod. B

Sps drimsi	m.mesxi	
	k.morCilaZe	
	T.kvintraZe	
	l.noniaSvili	
direqtori		
arqiteqtori		
konstruqtori		
Seasrula		

PDF created with pdfFactory Pro trial version www.pdffactory.com

monrk.b svetebis samontaJo gegma
▼12.80÷▼16.10 bloki `B~ m. 1:200

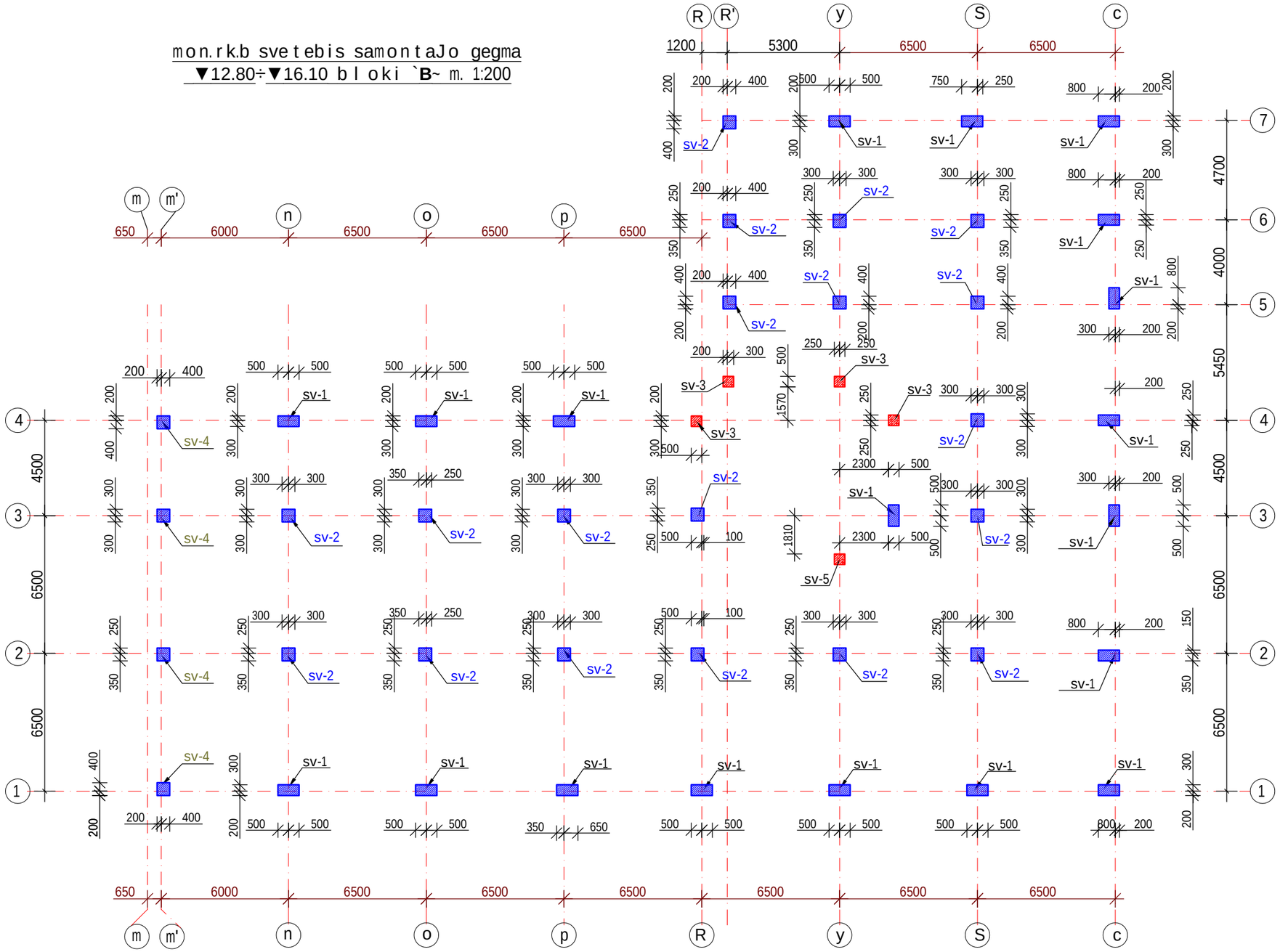

S.p.s drimsi			mravalbiniani sacxovrebeli saxli q.Tbilisi, diRomi
direqtori		m.mesxi	konstruqciuli nawili, bloki B, monrk.b svetebi
arqiteqtori		k.morCilaZe	
konstruqtori		T.kvintraZe	furc# k_020
Seasrula		l.noniaSvili	B furc.raod.

PDF created with pdfFactory Pro trial version www.pdffactory.com

მონ. რკ.ბ. სვეტი
სვ-1 მ. 1:50

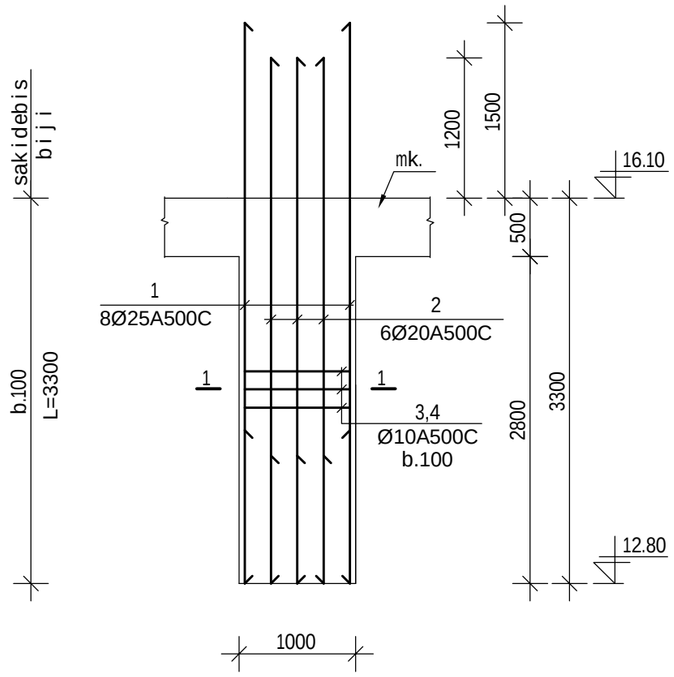

მონ. რკ.ბ. სვეტი
სვ-2 მ. 1:50

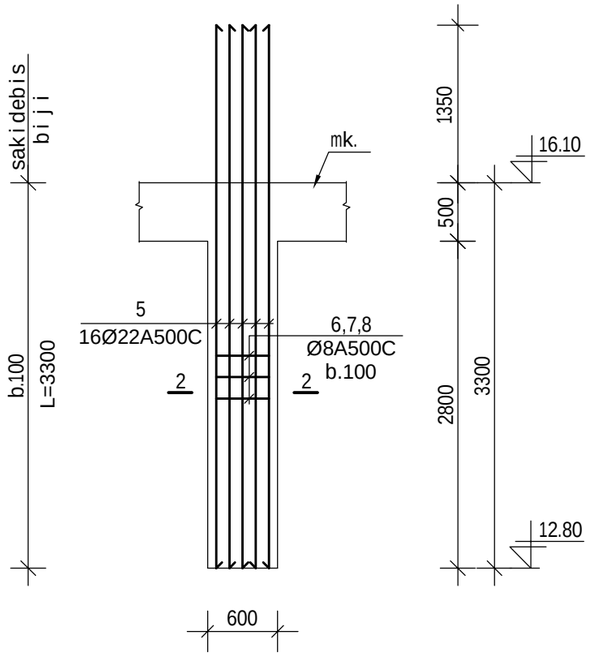

2_2
მ.1:20

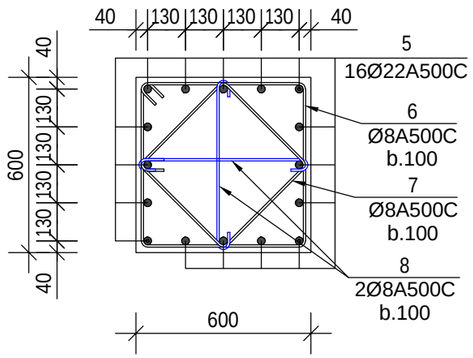

1_1
მ.1:20

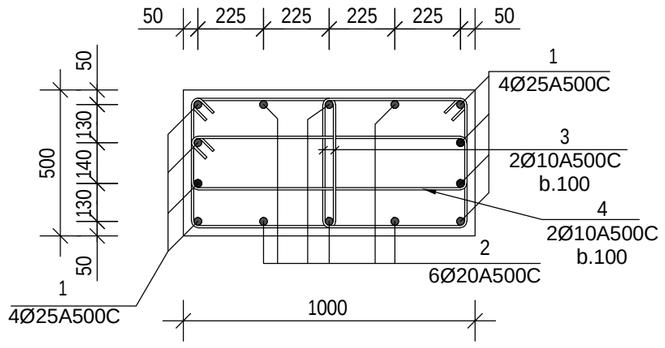

არმატურის სპეციფიკაცია							არმატურის ამოკრეფა				ჯამი (მასა კგ)
	პოზ №	ესკიზი	Ø მმ	L m	n c	nXL მ	Ø მმ	nXL მ	მასა A500C	კგ A250C	
1	2	3	4	5	6	7	8	9	10	11	12
სვ-1 n= 19	1	4800	25 A500C	4800	8	38.4	25 A500C	38.4	147.9	–	2,810.0
	2	5700	20 A500C	5700	6	34.2	20 A500C	34.2	84.3	–	1,601.7
	3	600 / 460 500 560	10 A500C	2120	66	139.9	10 A240C	223.1	88.1		1,674.2
	4	1060 / 200 960 300	10 A500C	2520	33	83.2	ბეტონი				მ³
							v= 1.70 მ³			B-25	32.3
სვ-2 n= 19	5	4650	22 A500C	4650	16	74.4	22 A500C	74.4	221.9	–	4,216.1
	6	660 / 560 560 660	8 A500C	2440	33	80.5	8 A240C	190.1	75.1		1,426.6
	7	500 / 400 400 500	8 A500C	1800	33	59.4	ბეტონი				მ³
	8	560 / 100 100	8 A240C	760	66	50.2	v= 1.20 მ³			B-25	22.8

mravalbiniani sacxovrebeli saxli
q.Tbilisi, diRomi

konstruqciuli nawili, bloki B,
mon. rk.b. svetebi

furc# k-021

furc.raod. B

Sps drimsi	m.mesxi	T.kvintraZe
	k.morCilaZe	
direqtori	arqiteqtori	konstruqtori
		I.noniaSvili
		Seasrula

PDF created with pdfFactory Pro trial version www.pdffactory.com

mon. rk.b. sveti
sv-3 m. 1:50

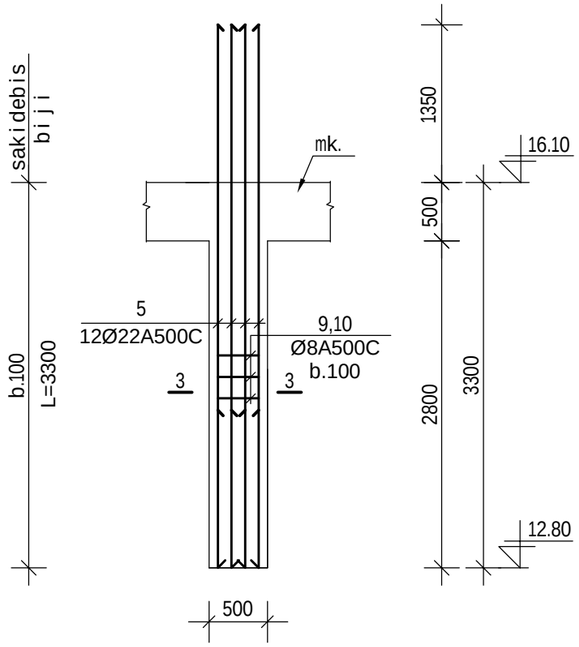

3_3
m.1:20

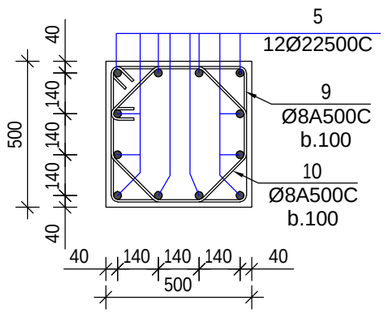

mon. rk.b. sveti
sv-4 m. 1:50

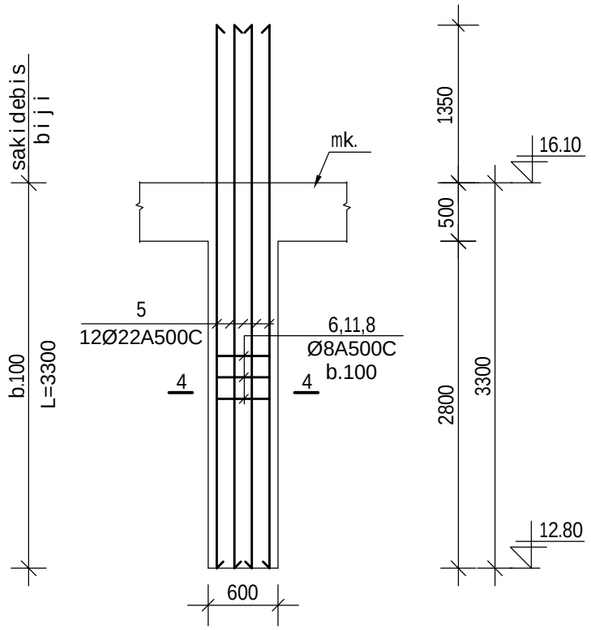

4_4
m.1:20

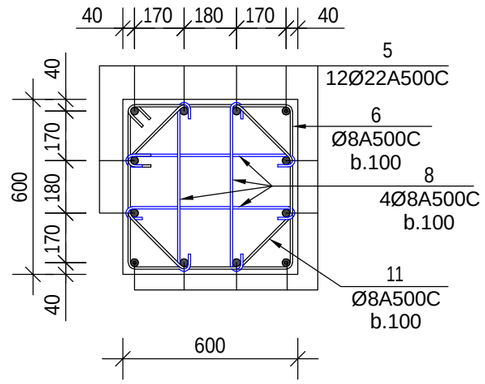

არმატურის სპეციფიკაცია							არმატურის ამოკრეფა				ჯამი (მასა კგ)
	პოზ №	ესკიზი	Ø მმ	L m	n c	nXL მ	Ø მმ	nXL მ	მასა A500C	კგ A250C	
1	2	3	4	5	6	7	8	9	10	11	12
ს3-3 n= 5	5	4650	22 A500C	4650	12	55.8	22 A500C	55.8	166.4	–	832.1
	9	560 460 460 560	8 A500C	2040	33	67.3	8 A240C	124.1	49.0		245.1
	10	300 180 200 280 180 200 180 200	8 A500C	1720	33	56.8	ბეტონი v= 0.80 მ³ B-25				მ³ 4.00
ს3-4 n= 4	5	4650	22 A500C	4650	12	55.8	22 A500C	55.8	166.4	–	665.7
	6	660 560 560 660	8 A500C	2440	33	80.5	8 A240C	154.4	61.0		244.0
	11	380 230 280 330 230 280 230 280	8 A500C	2240	33	73.9	ბეტონი v= 1.60 მ³ B-25				მ³ 6.4
	8	560 100 100	8 A240C	760	132	100.3					

Sps drimsi	mravalbiniani sacxovrebeli saxli q.Tbilisi, diRomi	
	konstruqciuli nawili, bloki B, mon. rk.b. svetebi	
	furc#	k-022
	furc.raod.	B
m.mesxi		
kmorCila aZe		
direqtori	T.kvintraZe	
arqiteqtori	I.noniaSvili	
konstruqtori		
Seasrula		

PDF created with pdfFactory Pro trial version www.pdffactory.com

monolituri sveteblis samontaJo gegma
▼16.10÷▼19.40 bloki `B~ m. 1:200

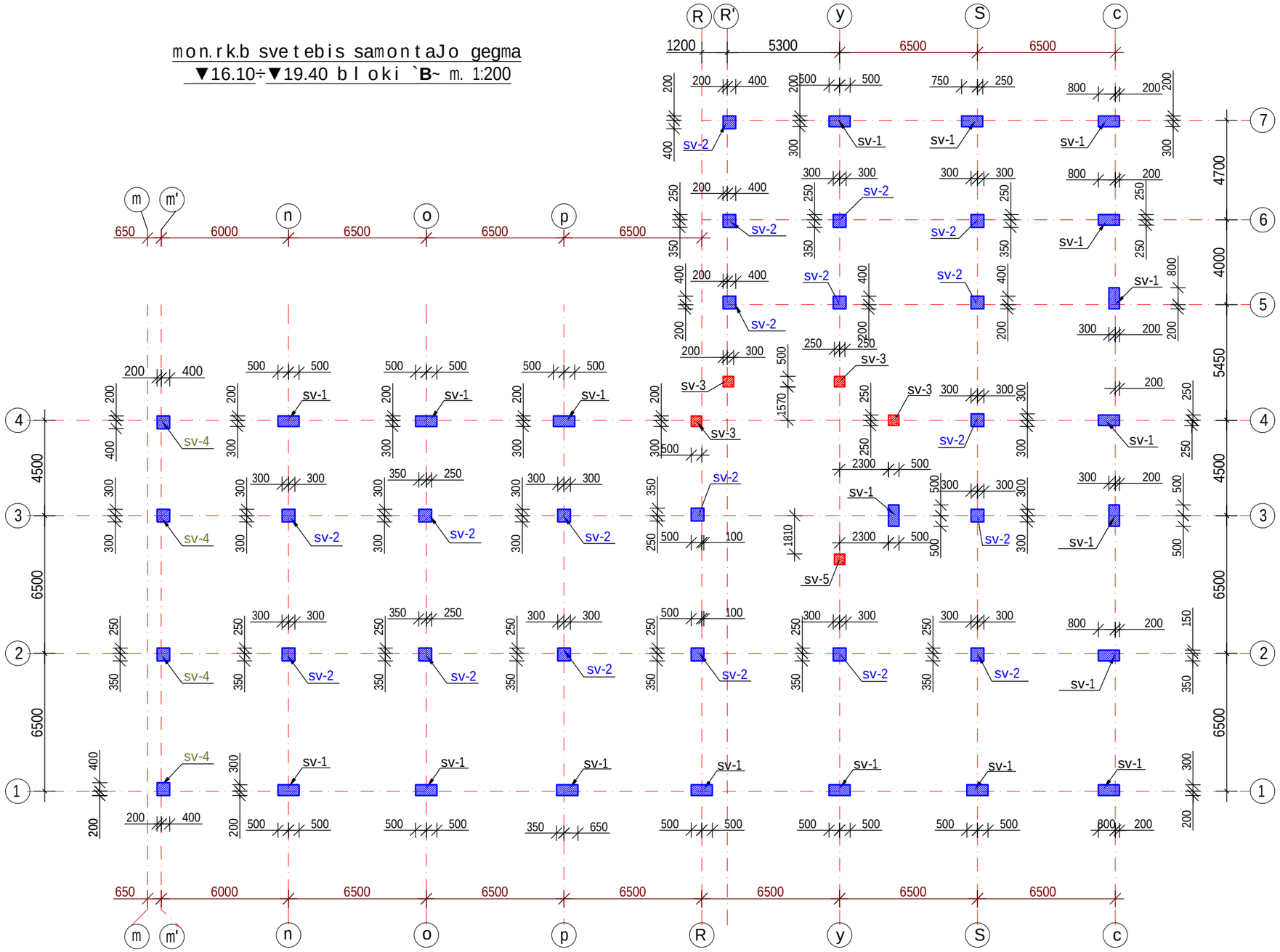

S.p.s drimsi			mravalbiniani sacxovrebeli saxli q.Tbilisi, diRomi
direqtori		m.mesxi	konstruqciuli nawili, bloki B, monolituri sveteblis samontaJo gegma
arqiteqtori		k.morCilaZe	
konstruqtori		T.kvintraZe	furc# k_023
Seasrula		l.noniaSvili	B furc.raod.

PDF created with pdfFactory Pro trial version www.pdffactory.com

mon. rk.b. sveti
sv-1 m. 1:50

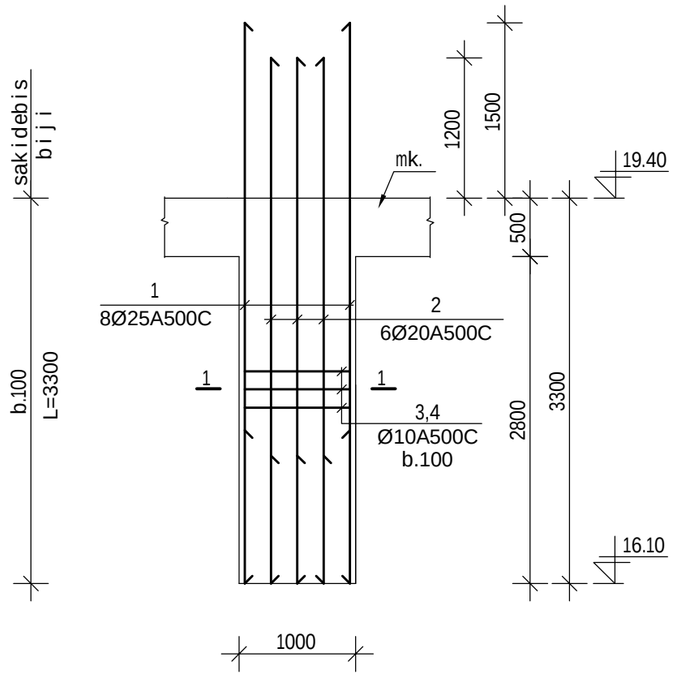

mon. rk.b. sveti
sv-2 m. 1:50

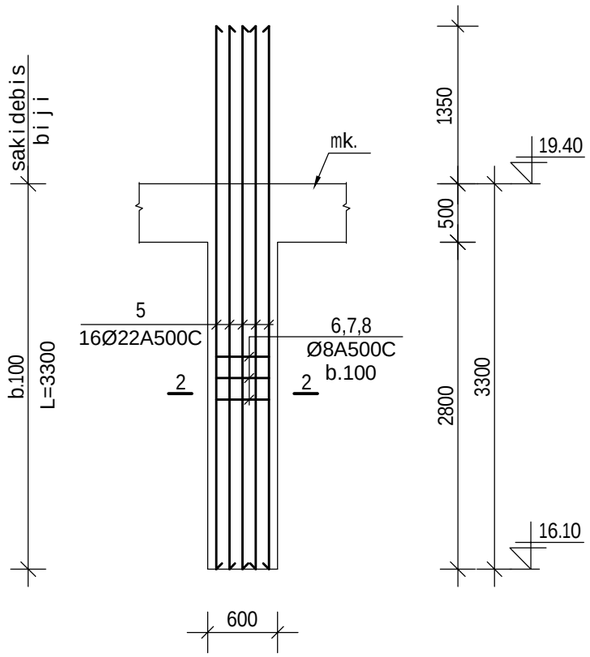

2_2
m.1:20

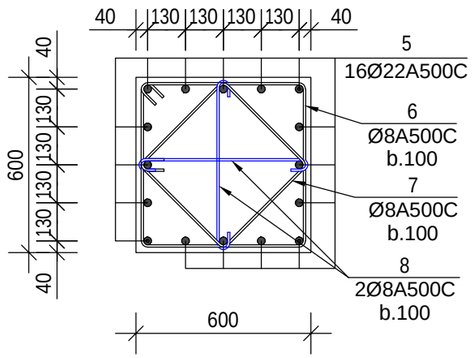

1_1
m.1:20

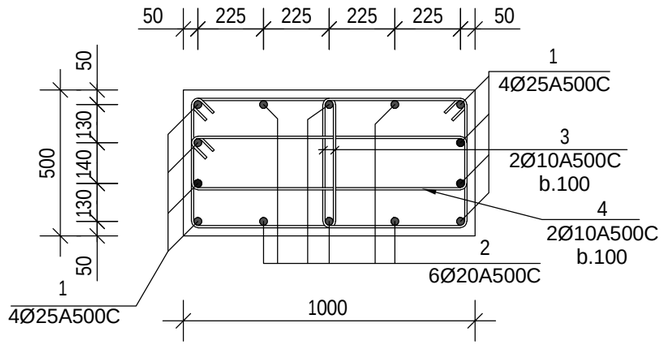

არმატურის სპეციფიკაცია							არმატურის ამოკრეფა				ჯამი
	კოზ №	ესკიზი	Ø მმ	L m	n c	nXL მ	Ø მმ	nXL მ	მასა კგ A500C	მასა კგ A250C	(მასა კგ)
1	2	3	4	5	6	7	8	9	10	11	12
სვ-1 n= 19	1	4800	25 A500C	4800	8	38.4	25 A500C	38.4	147.9	–	2,810.0
	2	5700	20 A500C	5700	6	34.2	20 A500C	34.2	84.3	–	1,601.7
	3	600 / 460 500 560	10 A500C	2120	66	139.9	10 A240C	223.1	88.1		1,674.2
	4	1060 / 200 960 300	10 A500C	2520	33	83.2	ბეტონი				მ³
							V= 1.70 მ³			B-25	32.3
სვ-2 n= 19	5	4650	22 A500C	4650	16	74.4	22 A500C	74.4	221.9	–	4,216.1
	6	660 / 560 560 660	8 A500C	2440	33	80.5	8 A240C	190.1	75.1		1,426.6
	7	500 / 400 400 500	8 A500C	1800	33	59.4	ბეტონი				მ³
	8	560 / 100 100	8 A240C	760	66	50.2	V= 1.20 მ³			B-25	22.8

mravalbiniani sacxovrebeli saxli
q.Tbilisi, diRomi

konstruqciuli nawili, bloki B,
mon. rk.b. svetebi

furc# k-024

furc.raod. B

Sps drimsi

direqtori	
arqiteqtori	k.morCilaZe
konstruqtori	T.kvintraZe
Seasrula	l.noniaSvili

PDF created with pdfFactory Pro trial version www.pdffactory.com

mon. rk.b. sveti
sv-3 m. 1:50

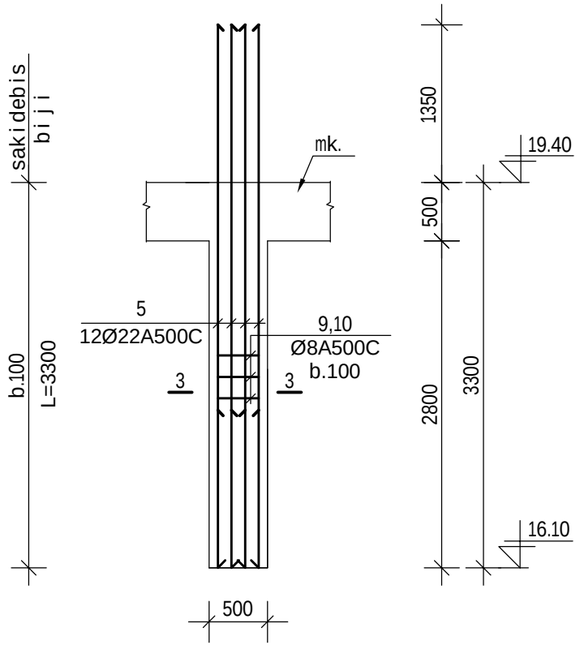

3_3
m.1:20

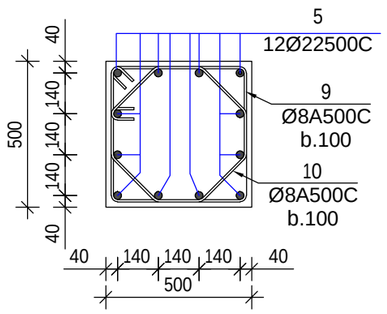

mon. rk.b. sveti
sv-4 m. 1:50

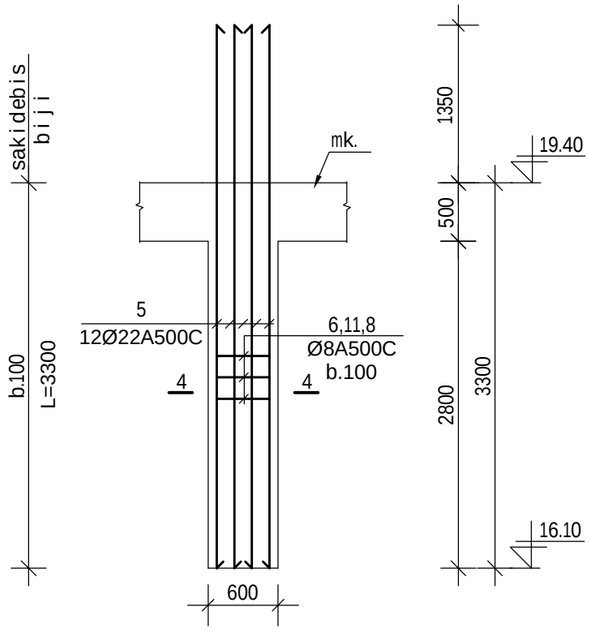

4_4
m.1:20

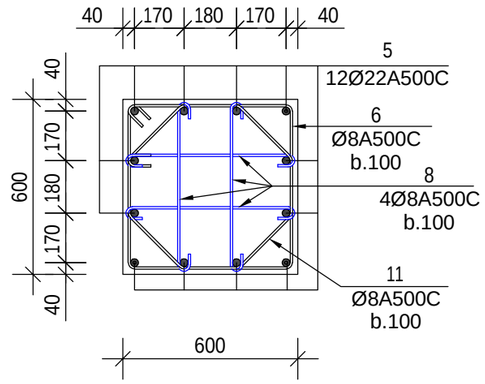

არმატურის სპეციფიკაცია							არმატურის ამოკრეფა				ჯამი (მასა კბ)
	პოზ №	ესკიზი	Ø მმ	L m	n c	nXL მ	Ø მმ	nXL მ	მასა A500C	კბ A250C	
1	2	3	4	5	6	7	8	9	10	11	12
ს3-3 n= 5	5	4650	22 A500C	4650	12	55.8	22 A500C	55.8	166.4	–	832.1
	9	560 / 460 460 560	8 A500C	2040	33	67.3	8 A240C	124.1	49.0		245.1
	10	300 180 200 / 280 180 / 200 180 200	8 A500C	1720	33	56.8	ბეტონი v= 0.80 მ³			B-25	მ³ 4.00
ს3-4 n= 4	5	4650	22 A500C	4650	12	55.8	22 A500C	55.8	166.4	–	665.7
	6	660 / 560 560 660	8 A500C	2440	33	80.5	8 A240C	154.4	61.0		244.0
	11	380 230 280 / 330 230 / 280 230 280	8 A500C	2240	33	73.9	ბეტონი v= 1.60 მ³			B-25	მ³ 6.4
	8	560 / 100 100	8 A240C	760	132	100.3					

mravalbiniani sacxovrebeli saxli
q.Tbilisi, diRomi

konstruqciuli nawili, bloki B,
mon. rk.b. svetebi

furc# k-025

furc.raod. B

Sps drimsi

m.mesxi	kmorCila aZe	T.kvintraZe
direqtori	arqiteqtori	konstruqtori
		I.noniaSvili
		Seasrula

PDF created with pdfFactory Pro trial version www.pdffactory.com

monolituri saxuravi sartylis samontaJo gegma
▼19.40÷▼22.70 blokebi `B~ m. 1:200

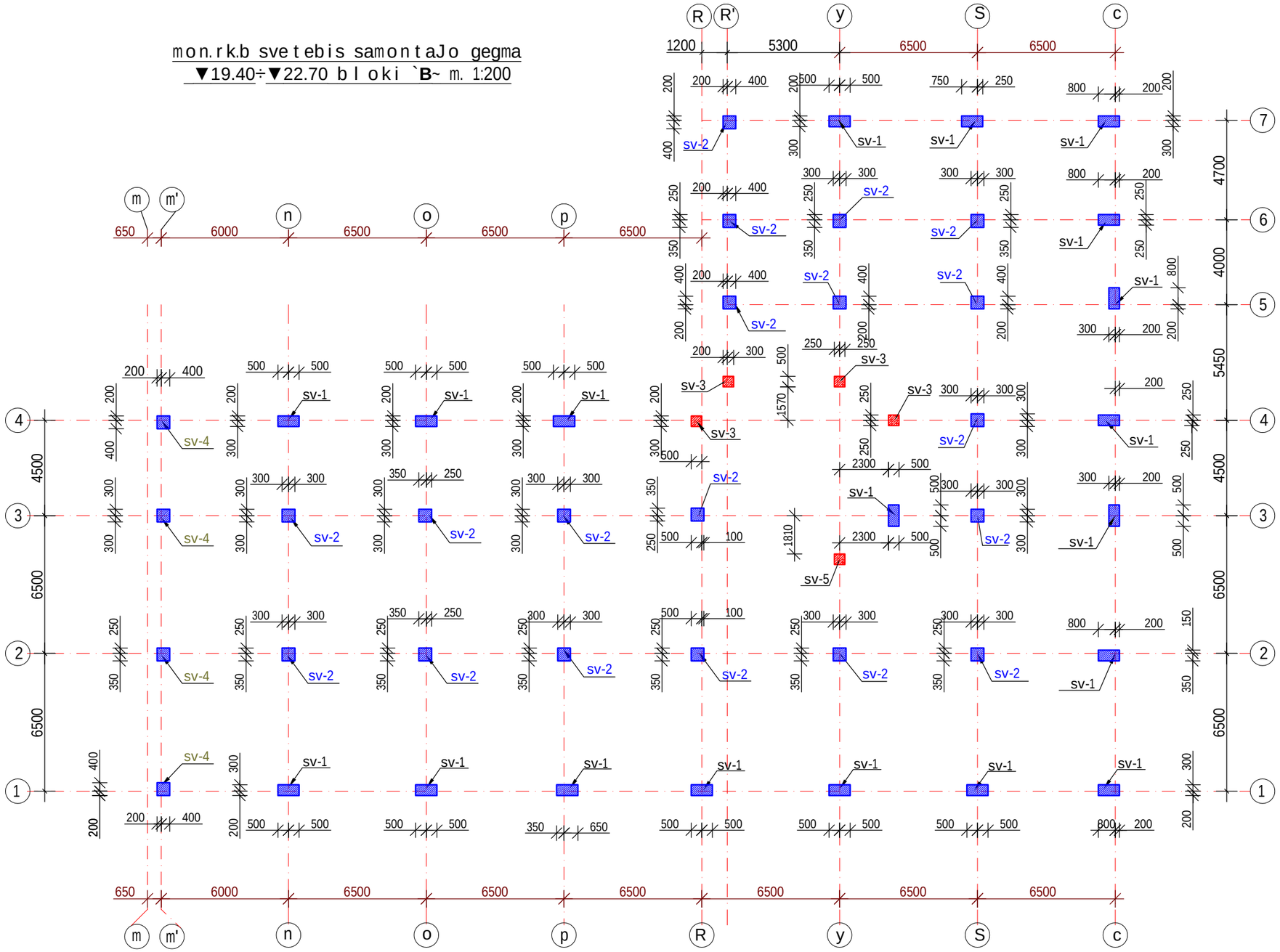

S.p.s drimsi			mravalbiniani sacxovrebeli saxli q.Tbilisi, diRomi
direqtori		m.mesxi	konstruqciuli nawili, bloki B, monolituri saxuravi sartylis samontaJo gegma
arqiteqtori		k.morCilaZe	
konstruqtori		T.kvintraZe	furc# k_026
Seasrula		l.noniaSvili	B furc.raod.

PDF created with pdfFactory Pro trial version www.pdffactory.com

mon. rk.b. sveti sv-1 m. 1:50

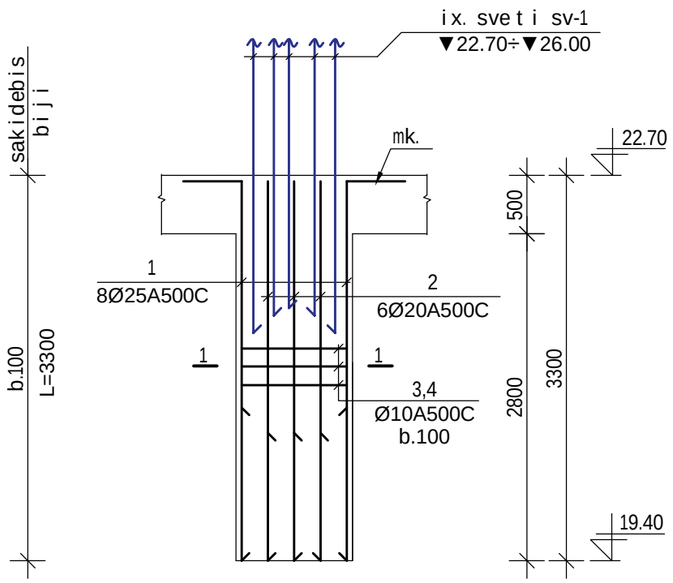

mon. rk.b. sveti sv-2 m. 1:50

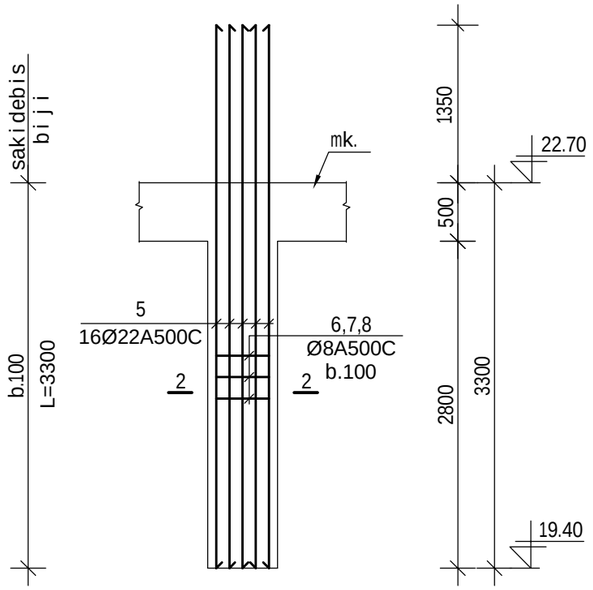

2_2 m.1:20

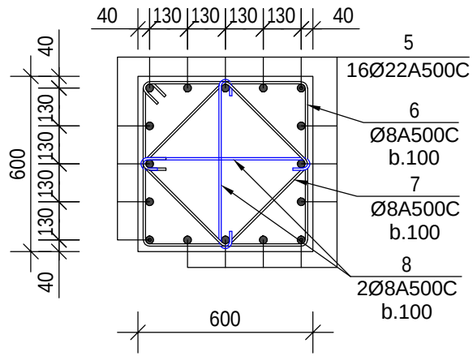

1_1 m.1:20

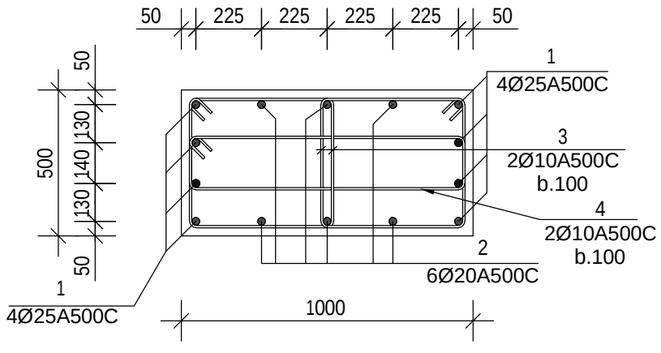

არმატურის სპეციფიკაცია							არმატურის ამოკრეფა				ჯამი (მასა კგ)
	პოზ №	ესკიზი	Ø მმ	L m	n c	nXL მ	Ø მმ	nXL მ	მასა A500C	მასა A250C	
1	2	3	4	5	6	7	8	9	10	11	12
სვ-1 n= 19	1	500 ⌈3250	25 A500C	3750	8	30.0	25 A500C	30.0	115.5	–	2,195.3
	2	300 ⌈3250	20 A500C	3550	6	21.3	20 A500C	21.3	52.5	–	997.5
	3	600 / 460 [500] 560	10 A500C	2120	66	139.9	10 A240C	223.1	88.1		1,674.2
	4	1060 / 200 [960] 300	10 A500C	2520	33	83.2	ბეტონი				მ³
							v= 1.70 მ³			B-25	32.3
სვ-2 n= 19	5	4650	22 A500C	4650	16	74.4	22 A500C	74.4	221.9	–	4,216.1
	6	660 / 560 [560] 660	8 A500C	2440	33	80.5	8 A240C	190.1	75.1		1,426.55
	7	500 / 400 [400] 500	8 A500C	1800	33	59.4	ბეტონი				მ³
	8	560 / 100 ⌒ 100	8 A240C	760	66	50.2	v= 1.20 მ³			B-25	22.8

mravalbiniani sacxovrebeli saxli q.Tbilisi, diRomi	konstruqciuli nawili, bloki B, mon. rk.b. sveti	furc# k-027	
		furc.raod. B	
Sps drimsi	m.mesxi	k.morCila aZe	T.kvintraZe
direqtori			
arqiteqtori			
konstruqtori			
Seasrula			

PDF created with pdfFactory Pro trial version www.pdffactory.com

mon. rk.b. sveti
sv-3 m. 1:50

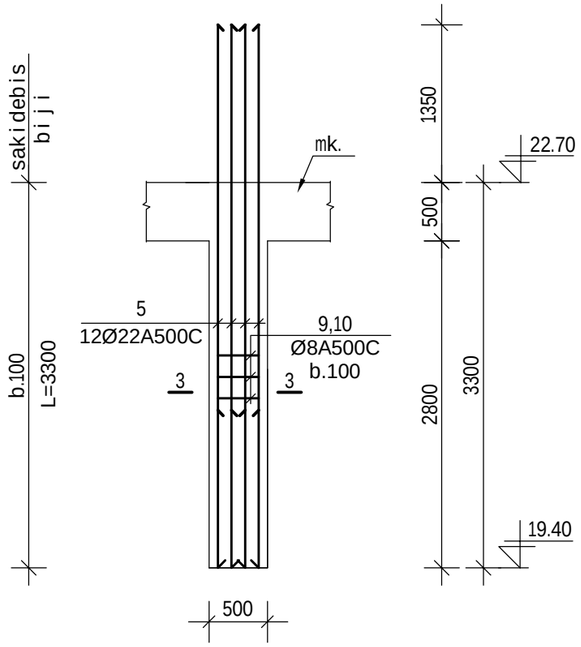

3_3
m.1:20

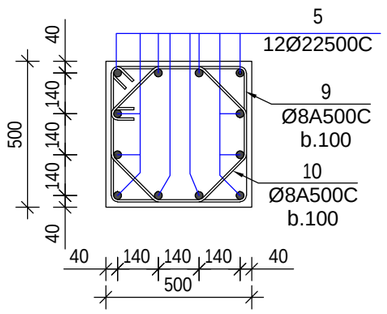

mon. rk.b. sveti
sv-4 m. 1:50

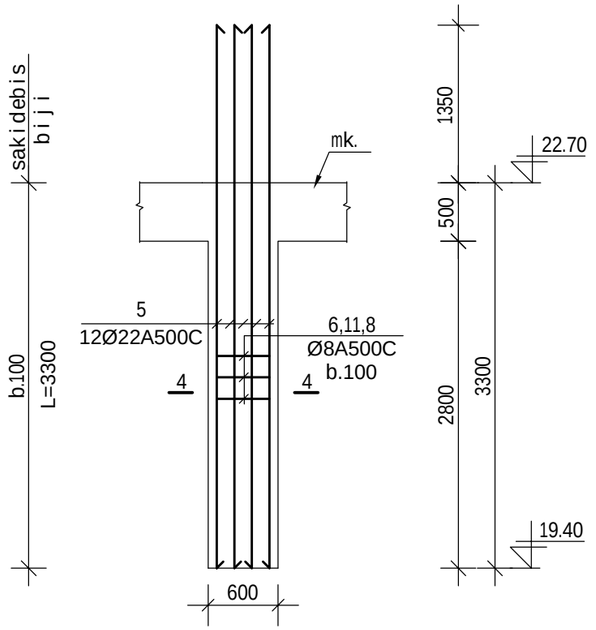

4_4
m.1:20

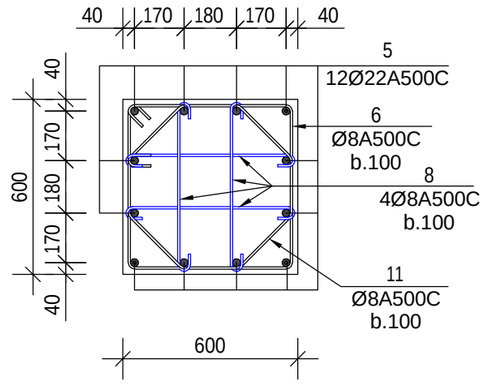

არმატურის სპეციფიკაცია							არმატურის ამოკრეფა				ჯამი (მასა კგ)
	პოზ №	ესკიზი	ø მმ	L m	n c	nXL მ	ø მმ	nXL მ	მასა A500C	მასა კგ A250C	
1	2	3	4	5	6	7	8	9	10	11	12
ს3-3 n= 5	5	4650	22 A500C	4650	12	55.8	22 A500C	55.8	166.4	–	832.1
	9	560 / 460 460 560	8 A500C	2040	33	67.3	8 A240C	124.1	49.0		245.1
	10	300 180 200 / 280 180 / 200 180 200	8 A500C	1720	33	56.8	ბეტონი v= 0.80 მ³			B-25	მ³ 4.00
ს3-4 n= 4	5	4650	22 A500C	4650	12	55.8	22 A500C	55.8	166.4	–	665.7
	6	660 / 560 560 660	8 A500C	2440	33	80.5	8 A240C	154.4	61.0		244.0
	11	380 230 280 / 330 230 / 280 230 280	8 A500C	2240	33	73.9	ბეტონი v= 1.60 მ³			B-25	მ³ 6.4
	8	560 / 100 100	8 A240C	760	132	100.3					

mravalbinIani sacxovrebeli saxli q.Tbilisi, diRomi	furc.#	furc.raod.
konstruqciuli nawili, bloki B, mon. rk.b. sveTebi	k-028	
	B	
Sps drimsi		
direqtori	arqiteqtori	konstruqtori
m.mesxi	kmorCilaZe	T.kvintraZe
		l.noniaSvili
		Seasrula

PDF created with pdfFactory Pro trial version www.pdffactory.com

monarkvebis sveteblis samontaJo gegma
▼22.70÷▼26.00 bloki `B~ m. 1:200

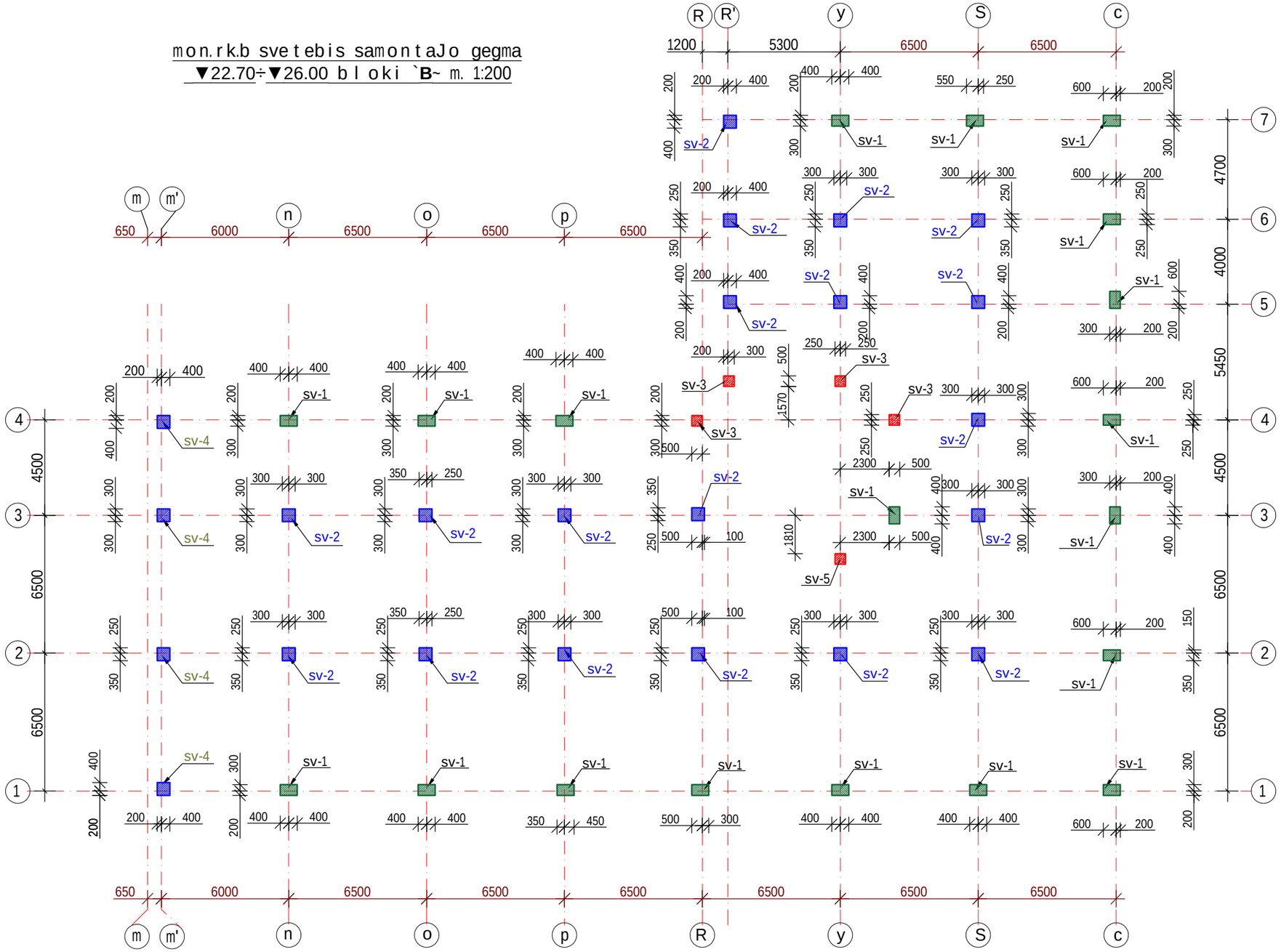

S.p.s drimsi			mravalbiniani sacxovrebeli saxli q.TbilisSi, diRomi
direqtori		m.mesxi	konstruqciuli nawili, bloki B, monarkvebi sveteb
arqiteqtori		k.morCilaZe	
konstruqtori		T.kvintraZe	furc# k_029
Seasrula		I.noniaSvili	B furc.raod.

PDF created with pdfFactory Pro trial version www.pdffactory.com

mon. rk.b. sveti
sv-1 m. 1:50

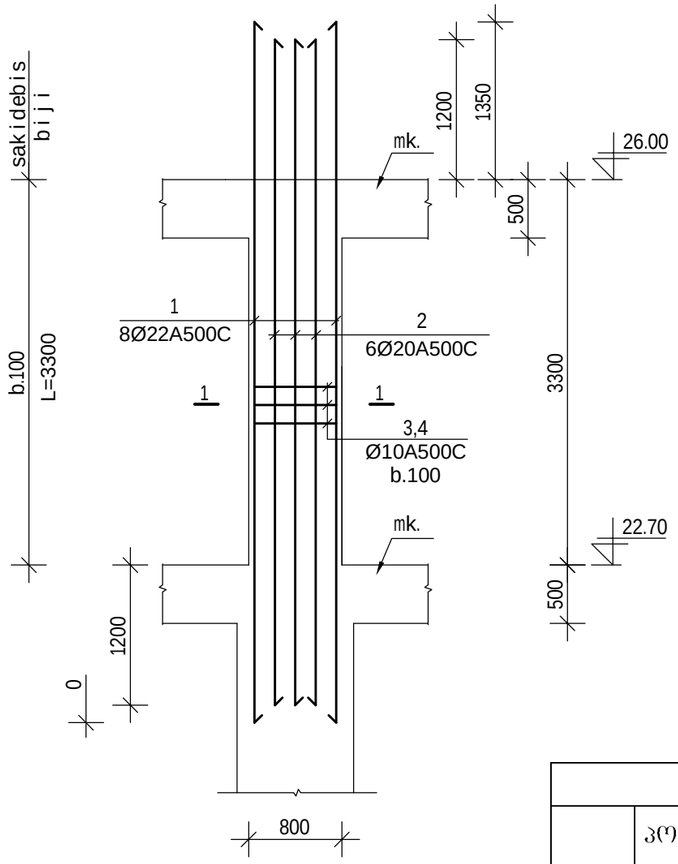

mon. rk.b. sveti
sv-2 m. 1:50

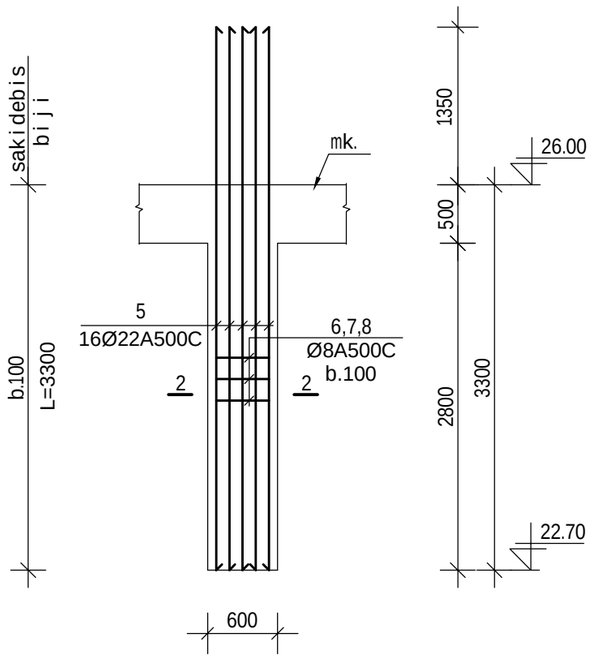

2_2
m.1:20

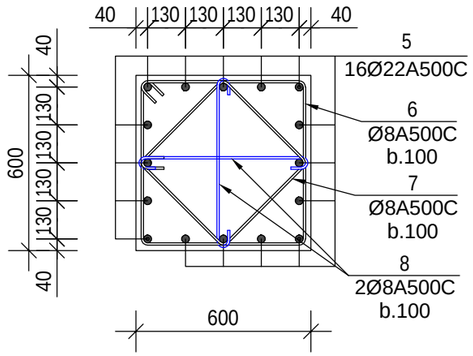

1_1
m.1:20

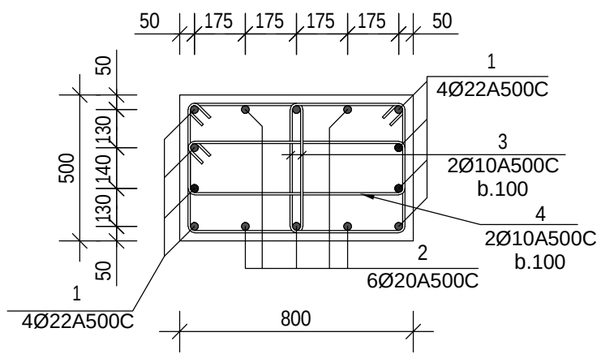

არმატურის სპეციფიკაცია							არმატურის ამოკრება				ჯამი (მასა კბ)
	პოზ №	ესკიზი	Ø მმ	L m	n c	nXL მ	Ø მმ	nXL მ	მასა A500C	მასა A250C	
1	2	3	4	5	6	7	8	9	10	11	12
სვ-1 n= 19	1	6000	22 A500C	6000	8	48.0	22 A500C	48.0	143.2	–	2,720.1
	2	5700	20 A500C	5700	6	34.2	20 A500C	34.2	84.3	–	1,601.7
	3	500 / 460 400 560	10 A500C	1920	66	126.7	10 A240C	196.7	77.7		1,476.1
	4	860 / 200 760 300	10 A500C	2120	33	70.0	ბეტონი				მ³
							v= 1.30 მ³			B-25	24.7
სვ-2 n= 19	5	4650	22 A500C	4650	16	74.4	22 A500C	74.4	221.9	–	4,216.1
	6	660 / 560 560 660	8 A500C	2440	33	80.5	8 A240C	190.1	75.1		1,426.6
	7	500 / 400 400 500	8 A500C	1800	33	59.4	ბეტონი				მ³
	8	560 / 100 100	8 A240C	760	66	50.2	v= 1.20 მ³			B-25	22.8

mravalbiniani sakhovrebeli saxli
q.Tbilisi, dRomi

konstruqciuli nawili, blokebi
mon. rk.b. svetebi

k-030

B

furc#

furc.raod.

Sps drimsi

direqtori	arqiteqtori	konstruqtori
m.mesxi	k.morCilaZe	T.kvintraZe
l.noniaSvili		Seasrula

PDF created with pdfFactory Pro trial version www.pdffactory.com

mon. rk.b. sveti
sv-3 m. 1:50

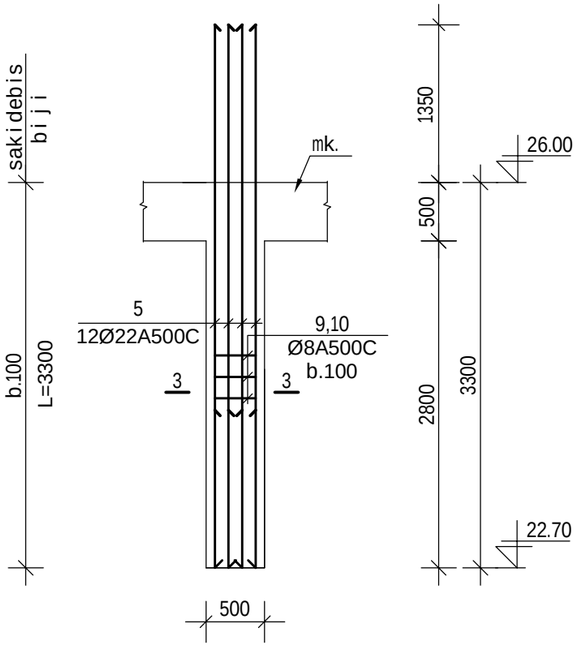

3_3
m.1:20

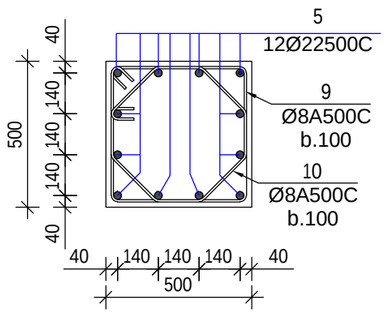

mon. rk.b. sveti
sv-4 m. 1:50

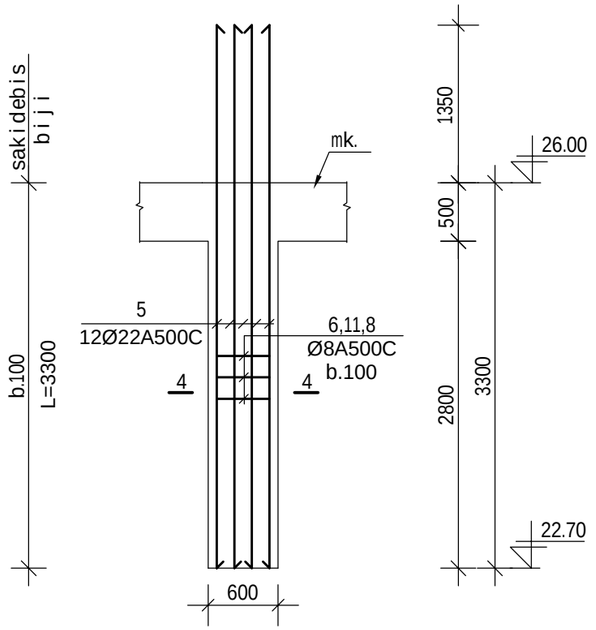

4_4
m.1:20

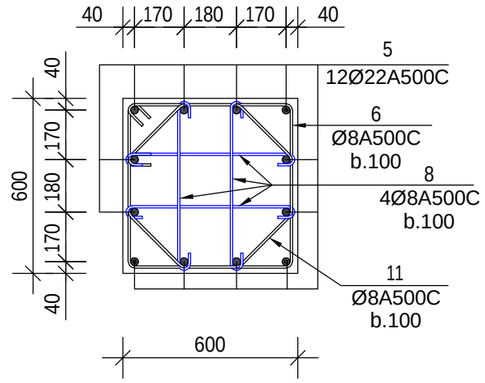

არმატურის სპეციფიკაცია							არმატურის ამოკრეფა				ჯამი (მასა კგ)
	პოზ №	ესკიზი	Ø მმ	L m	n c	nXL მ	Ø მმ	nXL მ	მასა A500C	კგ A250C	
1	2	3	4	5	6	7	8	9	10	11	12
სვ3-3 n= 5	5	4650	22 A500C	4650	12	55.8	22 A500C	55.8	166.4	–	832.1
	9	560 / 460 460 560	8 A500C	2040	33	67.3	8 A240C	124.1	49.0		245.1
	10	300 180 200 / 280 180 / 200 180 200	8 A500C	1720	33	56.8	ბეტონი v= 0.80 მ³			B-25	მ³ 4.00
სვ3-4 n= 4	5	4650	22 A500C	4650	12	55.8	22 A500C	55.8	166.4	–	665.7
	6	660 / 560 560 660	8 A500C	2440	33	80.5	8 A240C	154.4	61.0		244.0
	11	380 230 280 / 330 230 / 280 230 280	8 A500C	2240	33	73.9	ბეტონი v= 1.60 მ³			B-25	მ³ 6.4
	8	560 / 100 100	8 A240C	760	132	100.3					

mravalbiniani sacxovrebeli saxli
q.Tbilisi, diRomi

konstruqciuli nawilebi, blokebi B,
mon. rk.b. svetebi

furc# k-031

furc.raod.

B

Sps drimsi

direqtori	m.mesxi	
arqiteqtori	kmorCilaZe	
konstruqtori	T.kvintraZe	
Seasrula	l.noniaSvili	

PDF created with pdfFactory Pro trial version www.pdffactory.com

monrk.b svetebis samontaJo gegma
▼26.00÷▼29.30 bloki `B~ m. 1:200

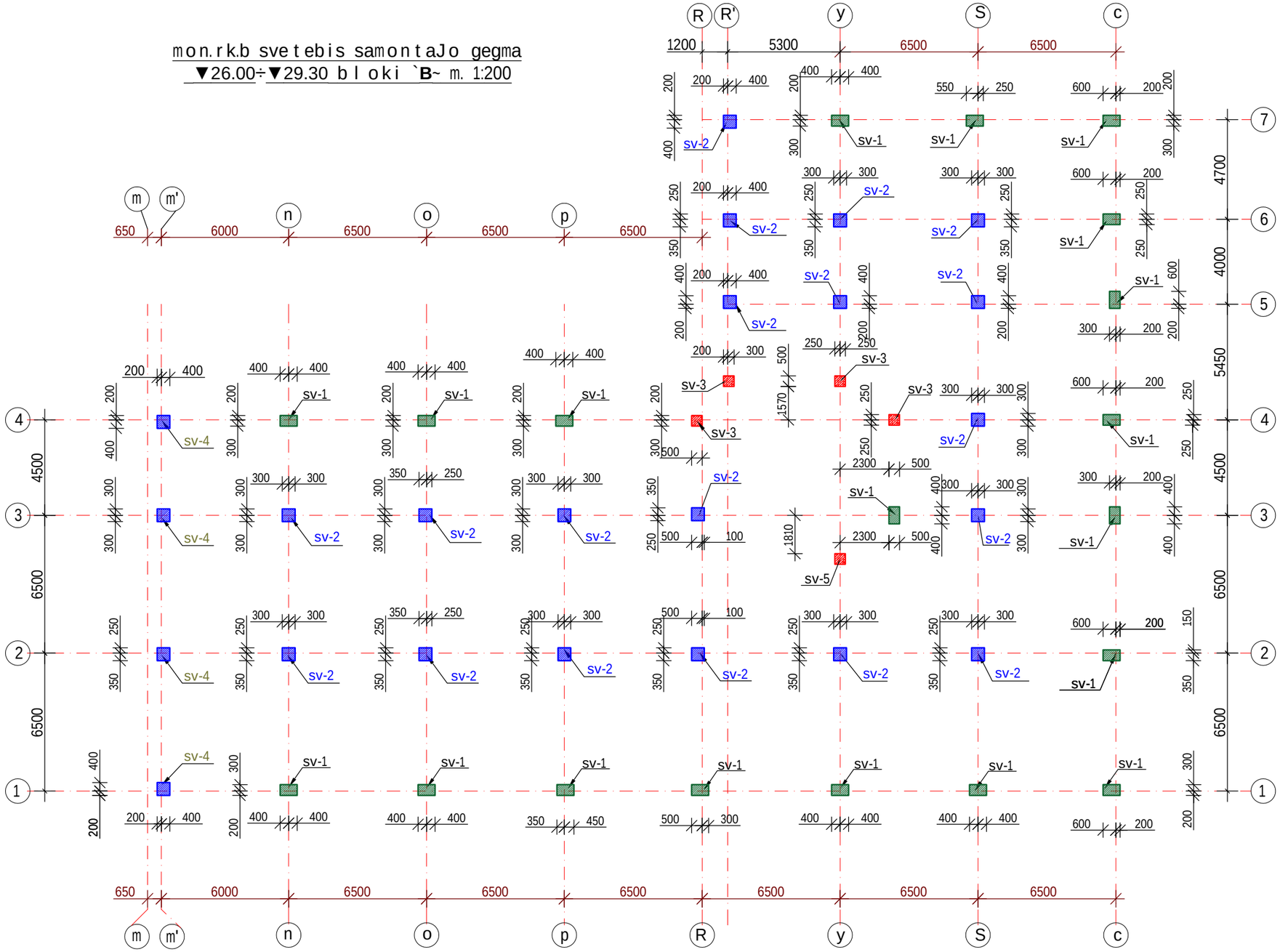

S.p.s drimsi			mravalbiniani sacxovrebeli saxli q.Tbilisi, diRomi
direqtori		m.mesxi	konstruqciuli nawili, bloki B, monrk.b svetebi
arqiteqtori		k.morCilaZe	
konstruqtori		T.kvintraZe	furc# k_032
Seasrula		l.noniaSvili	B furc.raod.

PDF created with pdfFactory Pro trial version www.pdffactory.com

mon. rk.b. sveti sv-1 m. 1:50

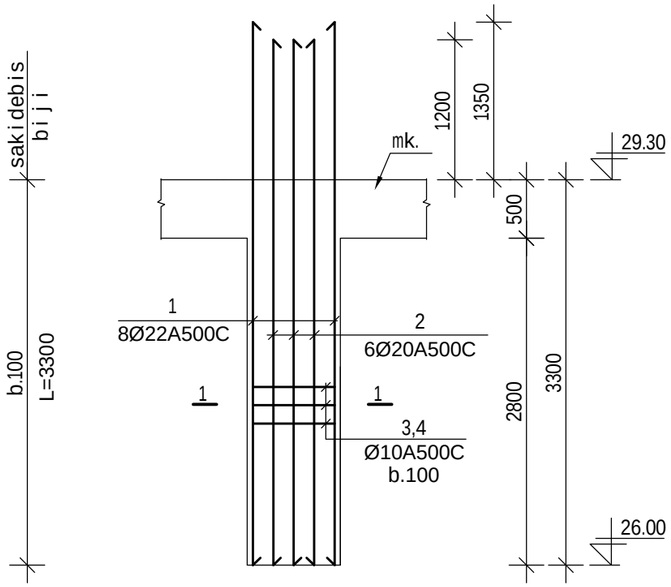

mon. rk.b. sveti sv-2 m. 1:50

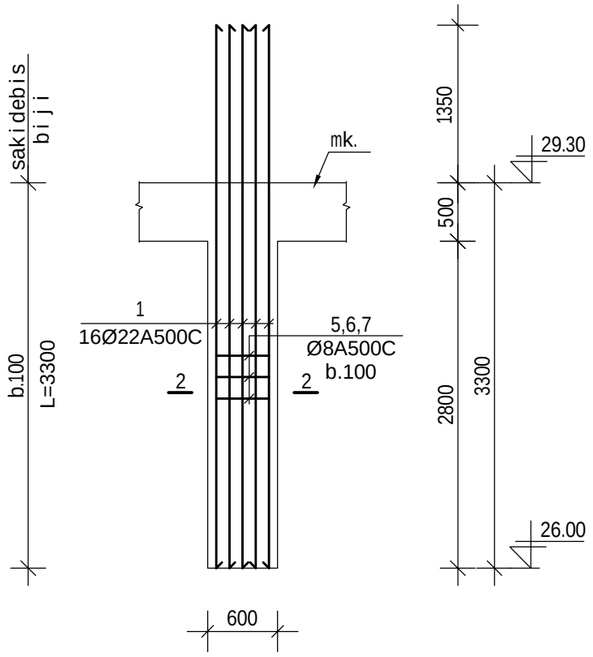

2_2 m.1:20

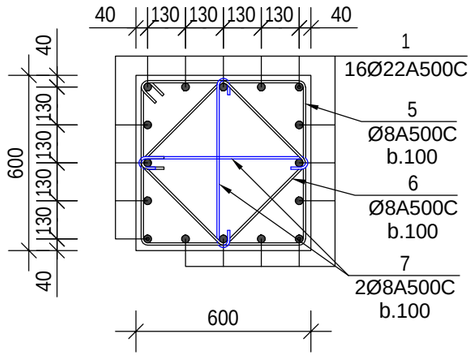

1_1 m.1:20

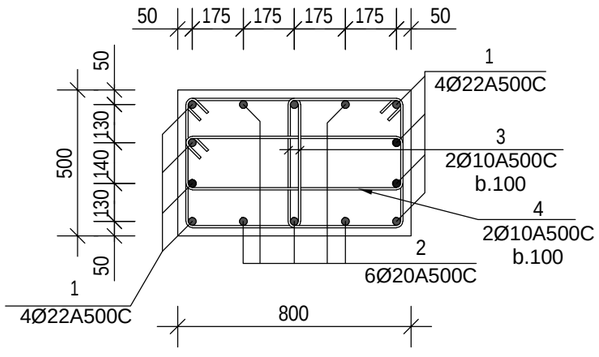

არმატურის სპეციფიკაცია							არმატურის ამოკრეფა				ჯამი (მასა კგ)
	პოზ №	ესკიზი	Ø მმ	L m	n c	nXL მ	Ø მმ	nXL მ	მასა A500C	კგ A250C	
1	2	3	4	5	6	7	8	9	10	11	12
სვ-1 n= 19	1	4650	22 A500C	4650	8	37.2	22 A500C	37.2	111.0	–	2,108.1
	2	4500	20 A500C	4500	6	27.0	20 A500C	27.0	66.6	–	1,264.5
	3	500 / 460 400 560	10 A500C	1920	66	126.7	10 A240C	196.7	77.7		1,476.1
	4	860 / 200 760 300	10 A500C	2120	33	70.0	ბეტონი				მ³
							v= 1.30 მ³			B-25	24.7
სვ-2 n= 19	1	4650	22 A500C	4650	16	74.4	22 A500C	74.4	221.9	–	4,216.1
	5	660 / 560 560 660	8 A500C	2440	33	80.5	8 A240C	190.1	75.1		1,426.6
	6	500 / 400 400 500	8 A500C	1800	33	59.4	ბეტონი				მ³
	7	560 / 100 ⌒ 100	8 A240C	760	66	50.2	v= 1.20 მ³			B-25	22.8

mravalbiniani sacxovrebeli saxli q.Tbilisi, diRomi	furc#	k-033
konstruqciuli nawili, bloki B, mon. rk.b. sveti	furc.raod.	B
Sps drimsi		
direqtori	m.mesxi	
arqiteqtori	k.morCilaZe	
konstruqtori	T.kvintraZe	
Seasrula	l.noniaSvili	

PDF created with pdfFactory Pro trial version www.pdffactory.com

mon. rk.b. sveti
sv-3 m. 1:50

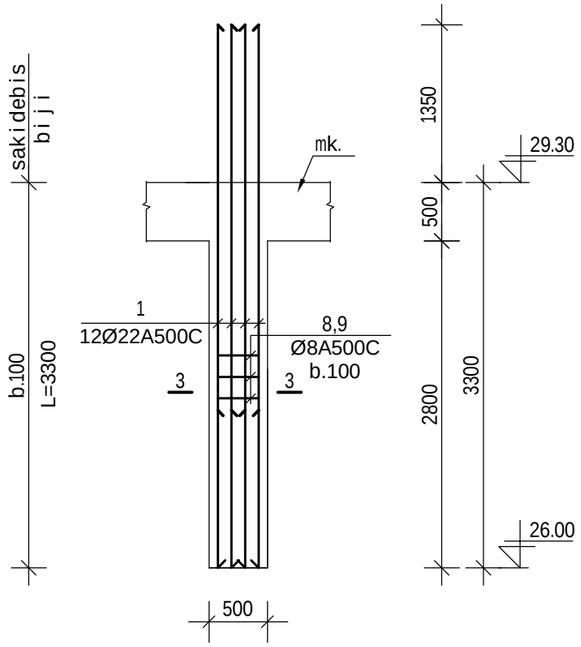

3_3
m.1:20

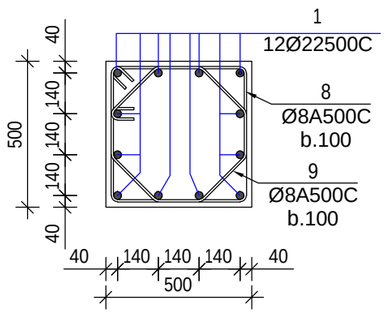

mon. rk.b. sveti
sv-4 m. 1:50

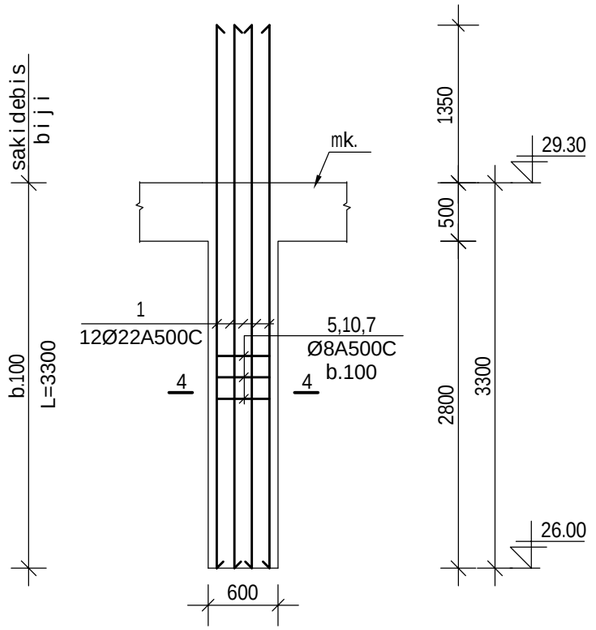

4_4
m.1:20

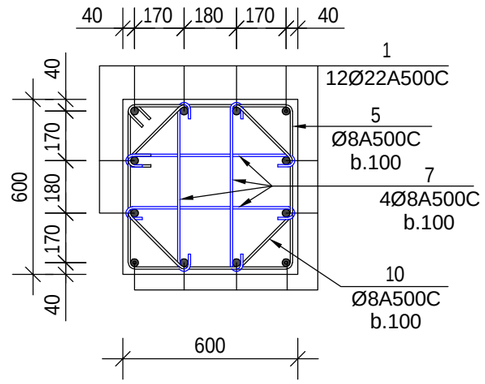

არმატურის სპეციფიკაცია							არმატურის ამოკრება				ჯამი (მასა კბ)
	პოზ №	ესკიზი	Ø მმ	L m	n c	nXL მ	Ø მმ	nXL მ	მასა A500C	კბ A250C	
1	2	3	4	5	6	7	8	9	10	11	12
ს3-3 n= 5	1	4650	22 A500C	4650	12	55.8	22 A500C	55.8	166.4	–	832.1
	8	460 560 460	8 A500C	2040	33	67.3	8 A240C	124.1	49.0		245.1
	9	300 180 200 280 180 200 180	8 A500C	1720	33	56.8	ბეტონი v= 0.80 მ³			B-25	მ³ 4.00
ს3-4 n= 4	1	4650	22 A500C	4650	12	55.8	22 A500C	55.8	166.4	–	665.7
	5	560 560 660	8 A500C	2440	33	80.5	8 A240C	154.4	61.0		244.0
	10	380 230 280 330 230 280 230 280	8 A500C	2240	33	73.9	ბეტონი v= 1.60 მ³			B-25	მ³ 6.4
	7	560 100 100	8 A240C	760	132	100.3					

mravalbiniani sacxovrebeli saxli
q.Tbilisi, diRomi

konstruqciuli nawilebi, blokebi B,
mon. rk.b. svetebi

furc#	k-034	
furc.raod.		B

Sps drimsi	m.mesxi	
	kmorCilaZe	T.kvintraZe
direqtori	arqiteqtori	konstruqtori
		I.noniaSvili
		Seasrula

PDF created with pdfFactory Pro trial version www.pdffactory.com

monarkvebis sveteblis samontaJo gegma
▼29.30÷▼32.60 bloki `B~ m. 1:200

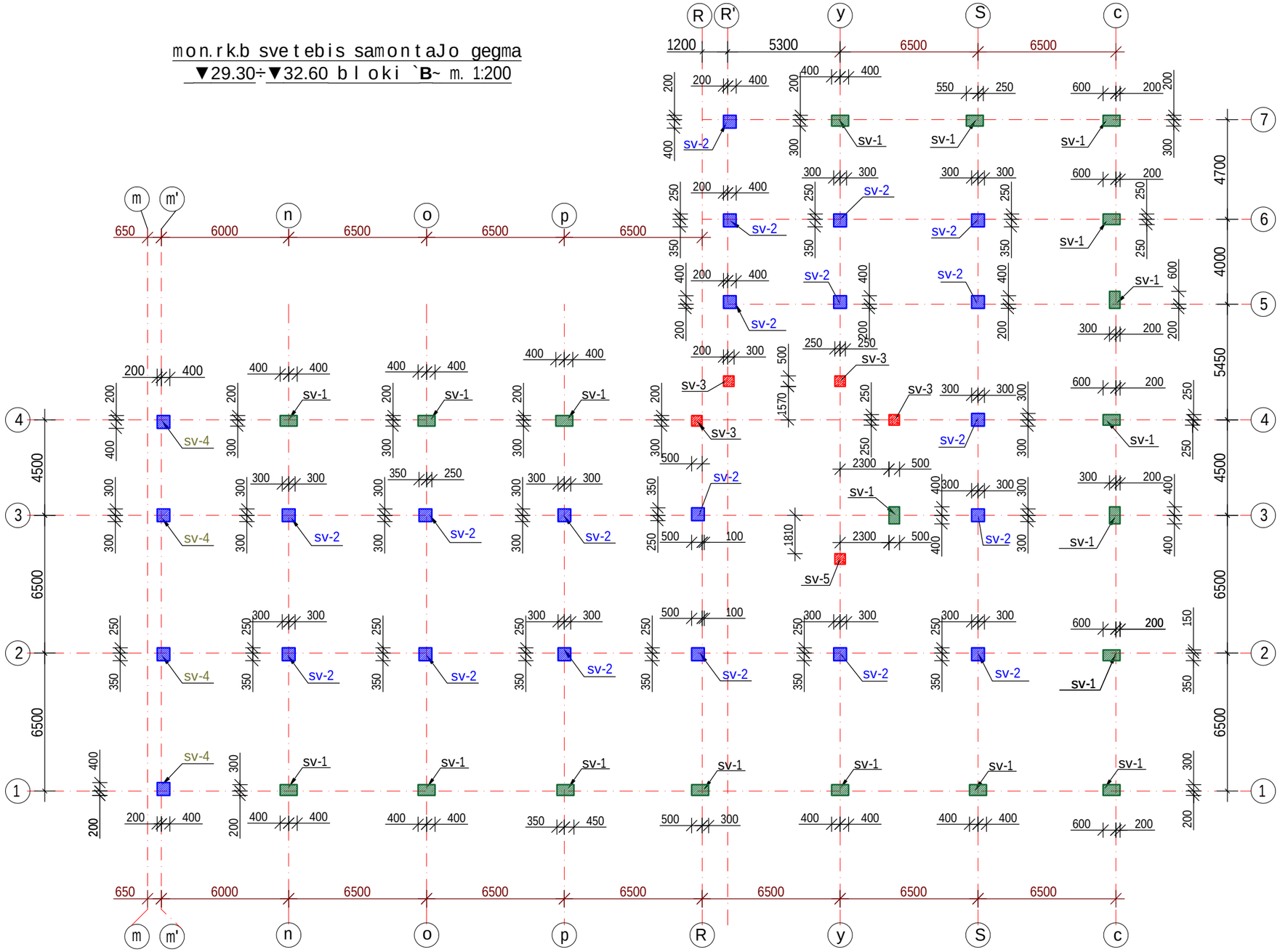

S.p.s drimsi			mravalbiniani sacxovrebeli saxli q.Tbilisi, diRomi
direqtori		m.mesxi	konstruqciuli nawili, bloki B, monarkvebi sveteb
arqiteqtori		k.morCilaZe	
konstruqtori		T.kvintraZe	furc# k_035
Seasrula		l.noniaSvili	B furc.raod.

PDF created with pdfFactory Pro trial version www.pdffactory.com

mon. rk.b. sveti sv-1 m. 1:50

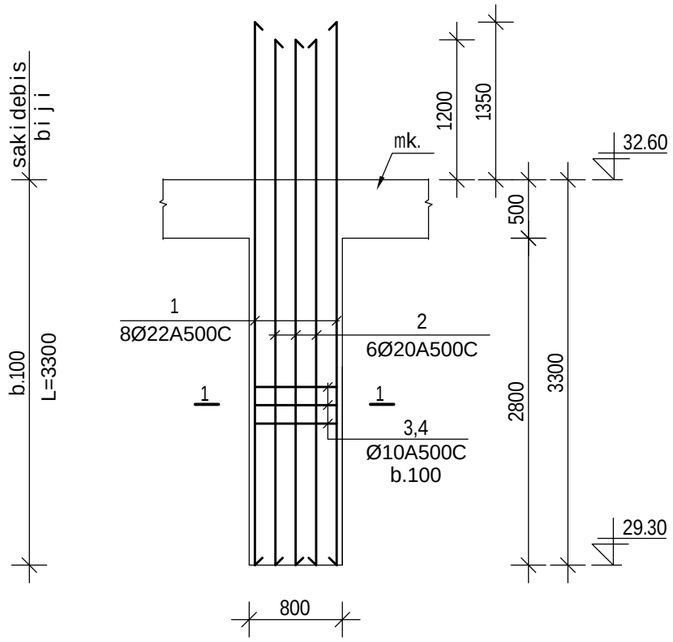

mon. rk.b. sveti sv-2 m. 1:50

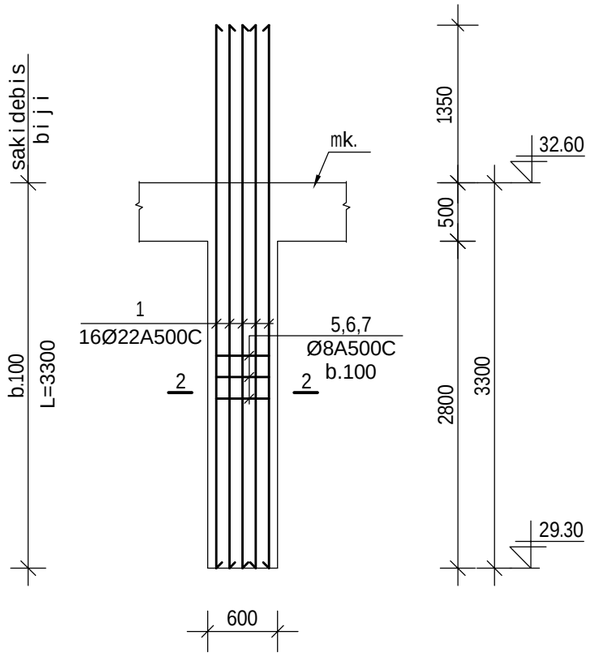

2_2 m.1:20

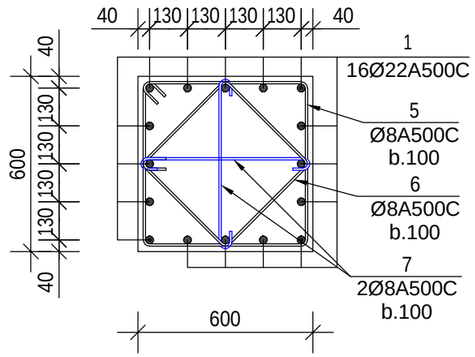

1_1 m.1:20

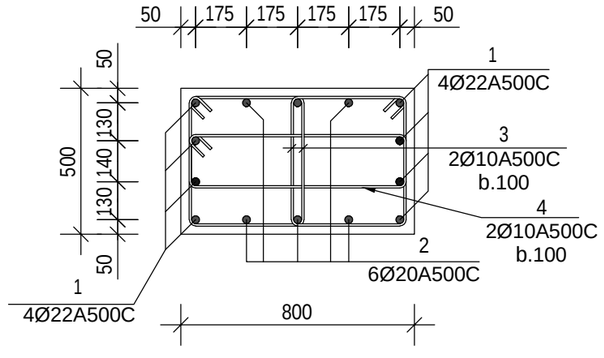

არმატურის სპეციფიკაცია							არმატურის ამოკრეფა				ჯამი (მასა კგ)
	პოზ №	ესკიზი	Ø მმ	L m	n c	nXL მ	Ø მმ	nXL მ	მასა A500C	კგ A250C	
1	2	3	4	5	6	7	8	9	10	11	12
სვ-1 n= 19	1	4650	22 A500C	4650	8	37.2	22 A500C	37.2	111.0	–	2,108.1
	2	4500	20 A500C	4500	6	27.0	20 A500C	27.0	66.6	–	1,264.5
	3	500 / 460 400 560	10 A500C	1920	66	126.7	10 A240C	196.7	77.7		1,476.1
	4	860 / 200 760 300	10 A500C	2120	33	70.0	ბეტონი				მ³
							v= 1.30 მ³			B-25	24.7
სვ-2 n= 19	1	4650	22 A500C	4650	16	74.4	22 A500C	74.4	221.9	–	4,216.1
	5	660 / 560 560 660	8 A500C	2440	33	80.5	8 A240C	190.1	75.1		1,426.6
	6	500 / 400 400 500	8 A500C	1800	33	59.4	ბეტონი				მ³
	7	560 / 100 100	8 A240C	760	66	50.2	v= 1.20 მ³			B-25	22.8

mravalbiniani sacxovrebeli saxli q.T.bilisSi, diRomi

konstruqciuli nawili, bloki B, mon. rk.b. svetebi

k-036

furc # B

furc.raod.

Sps drimsi

m.mesxi	k.morCila aZe	T.kvintraZe
direqtori	arqiteqtori	konstruqtori
		lonia Svili
		Seasrula

PDF created with pdfFactory Pro trial version www.pdffactory.com

mon. rk.b. sveti
sv-3 m. 1:50

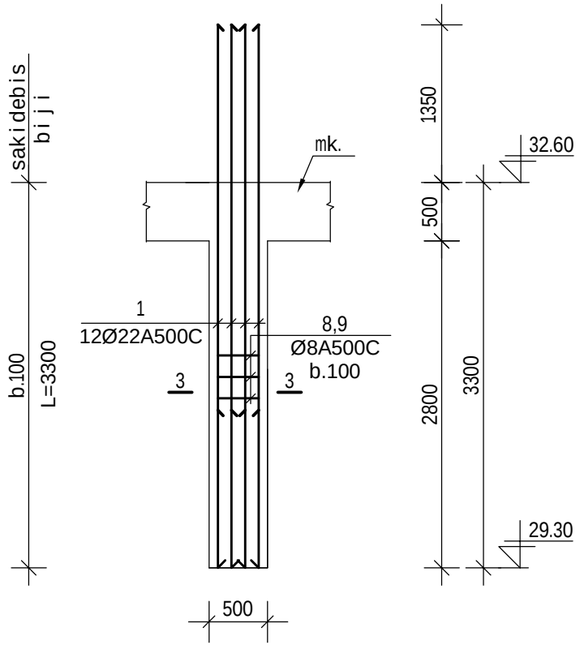

3_3
m.1:20

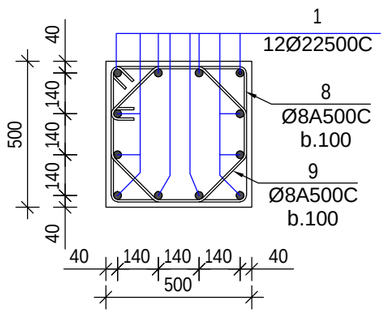

mon. rk.b. sveti
sv-4 m. 1:50

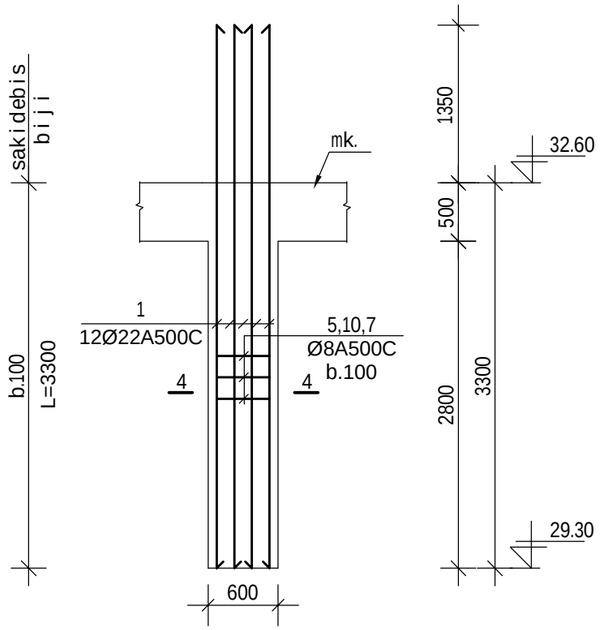

4_4
m.1:20

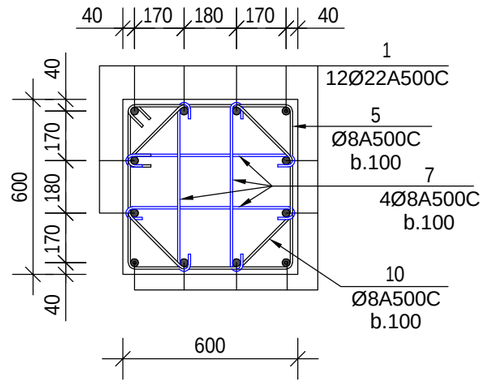

არმატურის სპეციფიკაცია							არმატურის ამოკრეფა				ჯამი (მასა კბ)
	პოზ №	ესკიზი	Ø მმ	L m	n c	nXL მ	Ø მმ	nXL მ	მასა A500C	კბ A250C	
1	2	3	4	5	6	7	8	9	10	11	12
სმ-3 n= 5	1	4650	22 A500C	4650	12	55.8	22 A500C	55.8	166.4	–	832.1
	8	560 460 460 560	8 A500C	2040	33	67.3	8 A240C	124.1	49.0		245.1
	9	300 180 200 280 180 200 180 200	8 A500C	1720	33	56.8	ბეტონი v= 0.80 მ³			B-25	მ³ 4.00
სმ-4 n= 4	1	4650	22 A500C	4650	12	55.8	22 A500C	55.8	166.4	–	665.7
	5	660 560 560 660	8 A500C	2440	33	80.5	8 A240C	154.4	61.0		244.0
	10	380 230 280 330 230 280 230 280	8 A500C	2240	33	73.9	ბეტონი v= 1.60 მ³			B-25	მ³ 6.4
	7	560 100 100	8 A240C	760	132	100.3					

mravalbiniani sacxovrebeli saxli
q.Tbilisi, diRomi

konstruqciuli nawilebi, blokebi B,
mon. rk.b. svetebi

furc# k-037

furc.raod.

B

Sps drimsi

m.mesxi	kmorCilaZe	l.noniaSvili
direqtori	arqiteqtori	konstruqtori
		Seasrula

T.kvintraZe

PDF created with pdfFactory Pro trial version www.pdffactory.com

monarkvetebis samontaJo gegma
▼32.60÷▼35.90 bloki `B~ m. 1:200

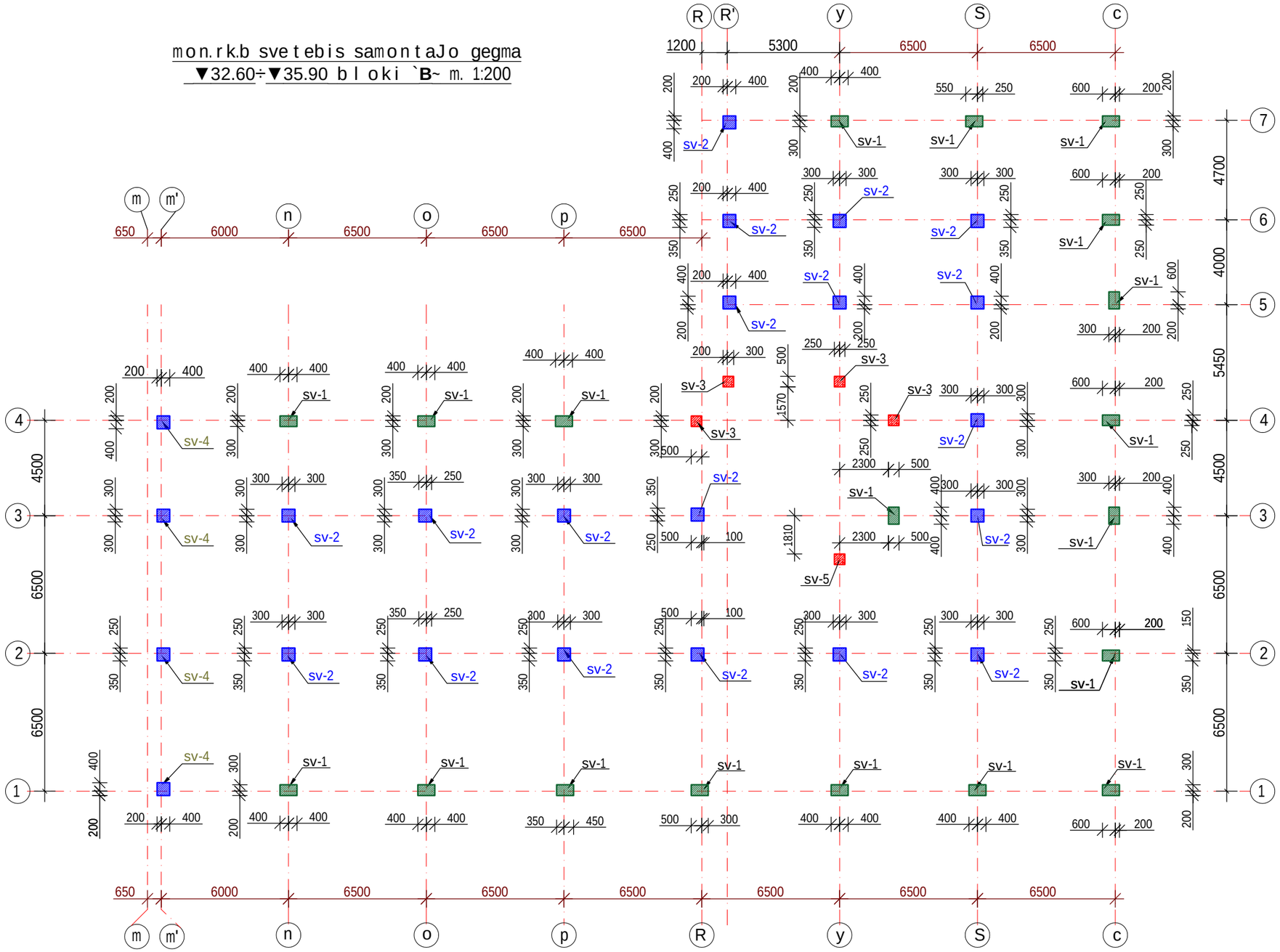

S.p.s drimsi			mravalbiniani sacxovrebeli saxli q.Tbilisi, diRomi
direqtori		m.mesxi	konstruqciuli nawili, bloki B, monarkvetebi
arqiteqtori		k.morCilaZe	
konstruqtori		T.kvintraZe	furc# k_038
Seasrula		l.noniaSvili	B furc.raod.

PDF created with pdfFactory Pro trial version www.pdffactory.com

mon. rk.b. sveti sv-1 m. 1:50

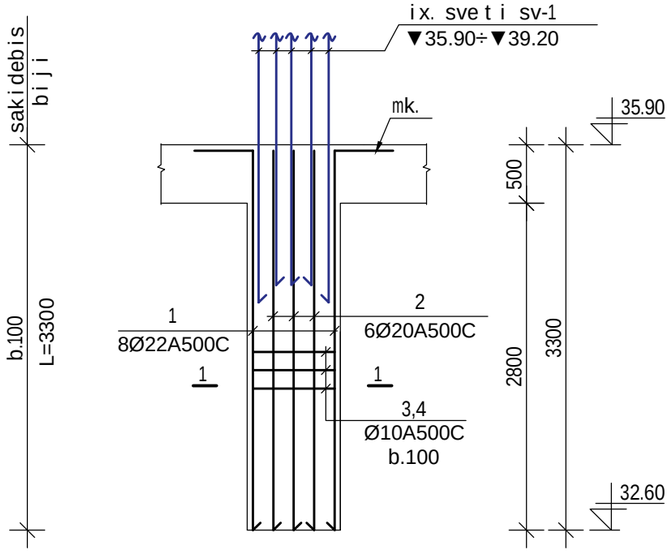

mon. rk.b. sveti sv-2 m. 1:50

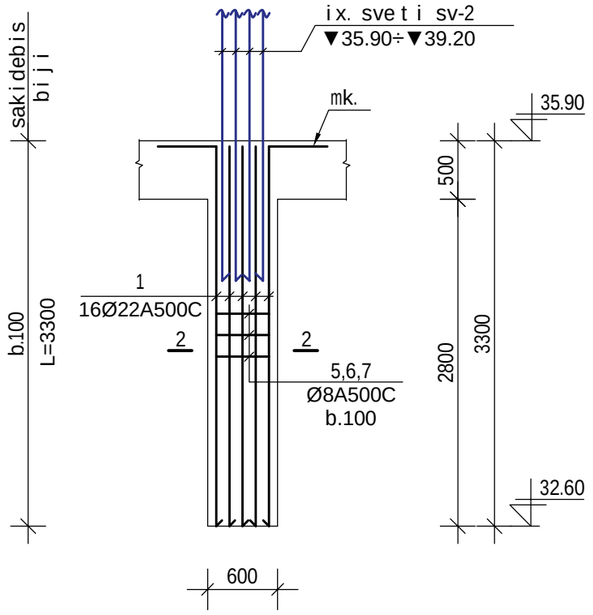

2_2 m.1:20

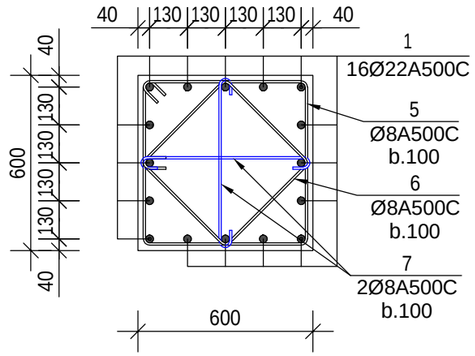

1_1 m.1:20

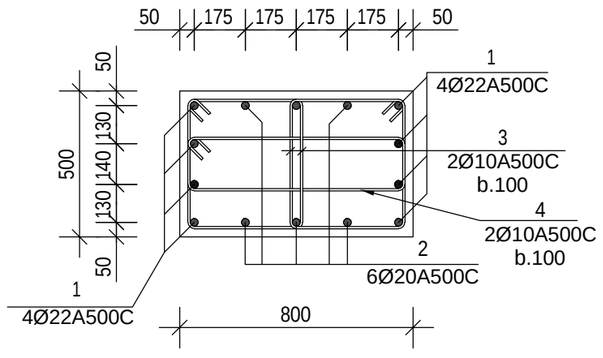

არმატურის სპეციფიკაცია							არმატურის ამოკრეფა				ჯამი (მასა კგ)
	კოზ №	ესკიზი	ø მმ	L m	n c	nXL მ	ø მმ	nXL მ	მასა A500C	მასა კგ A250C	
1	2	3	4	5	6	7	8	9	10	11	12
ს8-1 n= 19	1	400 [3250]	22 A500C	3650	8	29.2	22 A500C	29.2	87.1	–	1,654.7
	2	300 [3250]	20 A500C	3550	6	21.3	20 A500C	21.3	52.5	–	997.5
	3	500 460 [400] 560	10 A500C	1920	66	126.7	10 A240C	196.7	77.7		1,476.1
	4	860 200 [760] 300	10 A500C	2120	33	70.0	ბეტონი				მ³
							v= 1.30 მ³			B-25	24.7
ს8-2 n= 19	1	400 [3250]	22 A500C	3650	16	58.4	22 A500C	58.4	174.2	–	3,309.4
	5	660 560 [560] 660	8 A500C	2440	33	80.5	8 A240C	190.1	75.1		1,426.6
	6	500 400 [400] 500	8 A500C	1800	33	59.4	ბეტონი				მ³
	7	560 100 ⌒ 100	8 A240C	760	66	50.2	v= 1.20 მ³			B-25	22.8

mravalbiniani sacxovrebeli saxli q.Tbilisi, diRomi	k-039		
konstruqciuli nawili, bloki B, mon. rk.b. svetebi	furc #	furc.raod.	
	B		
Sps drimsi	m.mesxi	k.morCila aZe	T.kvintraZe	l.noniaSvili
	direqtori	arqiteqtori	konstruqtori	Seasrula

PDF created with pdfFactory Pro trial version www.pdffactory.com

mon. rk.b. sveti
sv-3 m. 1:50

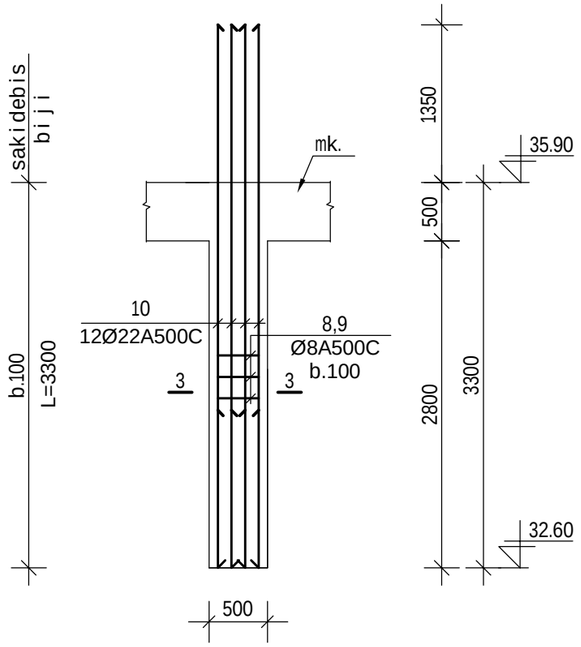

3_3
m.1:20

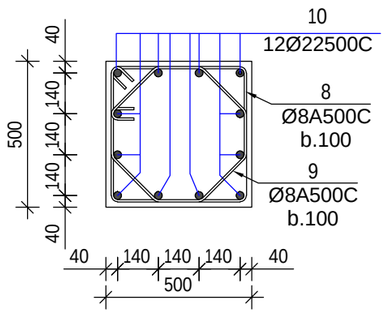

mon. rk.b. sveti
sv-4 m. 1:50

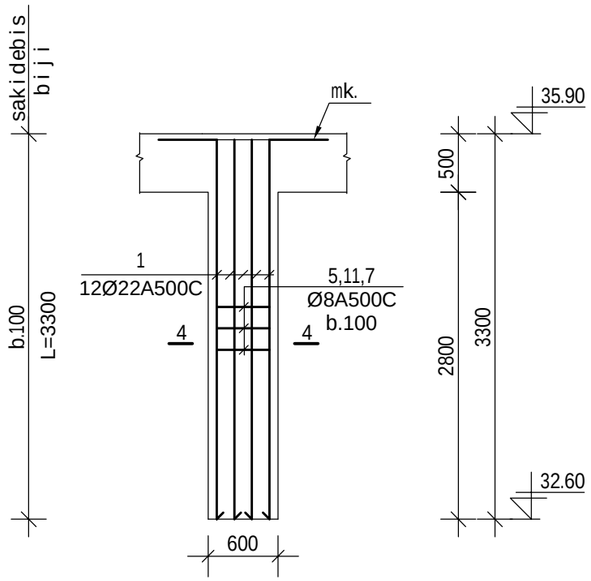

4_4
m.1:20

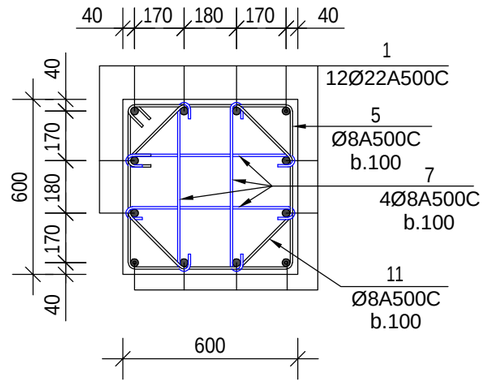

არმატურის სპეციფიკაცია							არმატურის ამოკრეფა				ჯამი (მასა კბ)
	პოზ №	ესკიზი	ø მმ	L m	n c	nXL მ	ø მმ	nXL მ	მასა A500C	კბ A250C	
1	2	3	4	5	6	7	8	9	10	11	12
სვ3-3 n= 5	10	4650	22 A500C	4650	12	55.8	22 A500C	55.8	166.4	–	832.1
	8	560 / 460 [460] 560	8 A500C	2040	33	67.3	8 A240C	124.1	49.0		245.1
	9	300 180 200 / 280 180 / 200 180 200	8 A500C	1720	33	56.8	ბეტონი v= 0.80 მ³			B-25	მ³ 4.00
სვ3-4 n= 4	1	400 [3250]	22 A500C	3650	12	43.8	22 A500C	43.8	130.6	–	522.5
	5	660 / 560 [560] 660	8 A500C	2440	33	80.5	8 A240C	154.4	61.0		244.0
	11	380 230 280 / 330 230 / 280 230 280	8 A500C	2240	33	73.9	ბეტონი v= 1.60 მ³			B-25	მ³ 6.4
	7	560 / 100 100	8 A240C	760	132	100.3					

mravalbinIani sacxovrebeli saxli q.Tbilisi, diRomi		
konstruqciuli nawili, bloki B, mon. rk.b. sveti	furc#	k-040
	furc.raod.	B
Sps drimsi	m.mesxi	
	kmorCilaZe	T.kvintraZe
direqtori		
arqiteqtori		
konstruqtori		
Seasrula	I.noniaSvili	

PDF created with pdfFactory Pro trial version www.pdffactory.com

monolituri sveteBis samontaJo gegma
▼35.90÷▼39.20 bloki `B~ m. 1:200

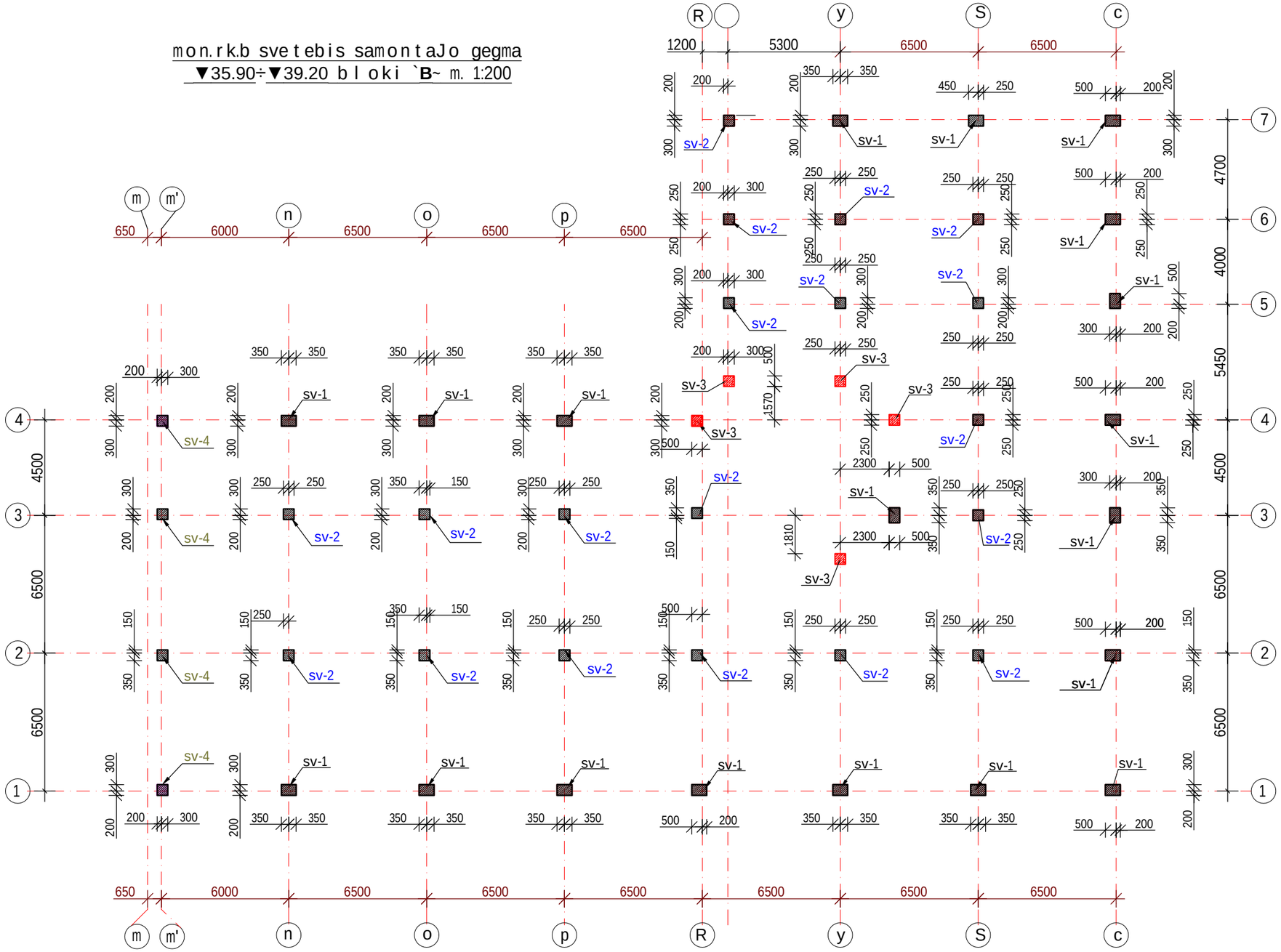

S.p.s drimsi			mravalbiniani sacxovrebeli saxli q.TbilisSi, diRomi
direqtori		m.mesxi	konstruqciuli nawili, bloki B, monolituri sveteBi
arqiteqtori		k.morCilaZe	
konstruqtori		T.kvintraZe	furc# k_041
Seasrula		l.noniaSvili	B furc.raod.

PDF created with pdfFactory Pro trial version www.pdffactory.com

mon. rk.b. sveti
sv-1 m. 1:50

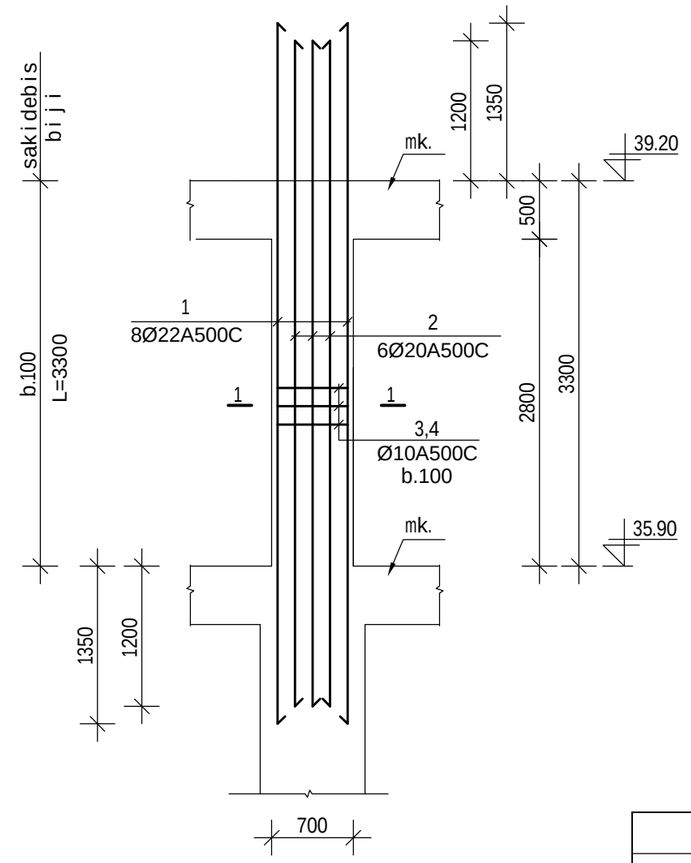

1_1
m.1:20

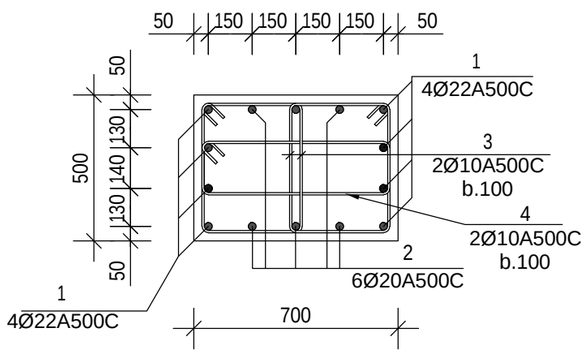

mon. rk.b. sveti
sv-2 m. 1:50

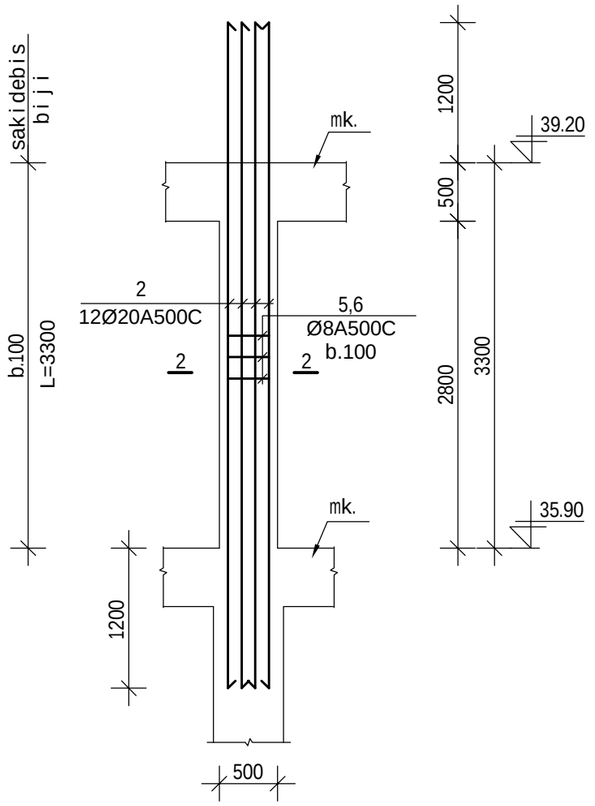

2_2
m.1:20

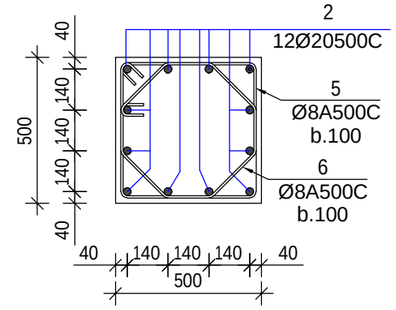

არმატურის სპეციფიკაცია							არმატურის ამოკრეფა				ჯამი (მასა კგ)
	პოზ №	ესკიზი	Ø მმ	L m	n c	nXL მ	Ø მმ	nXL მ	მასა A500C	მასა A250C	
1	2	3	4	5	6	7	8	9	10	11	12
სვ-1 n= 19	1	6000	22 A500C	6000	8	48.0	22 A500C	48.0	143.2	–	2,720.1
	2	5700	20 A500C	5700	6	34.2	20 A500C	34.2	84.3	–	1,601.7
	3	430 / 460 330 560	10 A500C	1780	66	117.5	10 A240C	180.8	71.4		1,357.2
	4	760 / 200 660 300	10 A500C	1920	33	63.4	ბეტონი				მ³
							v= 1.20 მ³			B-25	22.8
სვ-2 n= 19	2	5700	20 A500C	5700	12	68.4	20 A500C	68.4	168.6	–	3,203.4
	5	560 / 460 460 560	8 A500C	2040	33	67.3	8 A240C	124.1	49.0		931.2
	6	300 180 200 / 280 180 / 200 180 200	8 A500C	1720	33	56.8	ბეტონი				მ³
							v= 0.80 მ³			B-25	15.2

mravalbiniani sacxovrebeli saxli
q.Tbilisi, dRomi

konstruqciuli nawilebi, bloki B,
mon. rk.b. svetebi

k-042

B

furc#

furc.raod.

Sps drimsi	m.mesxi	I.noniaSvili
	k.morCilaZe	T.kvintraZe
direqtori	arqiteqtori	konstruqtori

PDF created with pdfFactory Pro trial version www.pdffactory.com

mon. rk.b. sveti
sv-3 m. 1:50

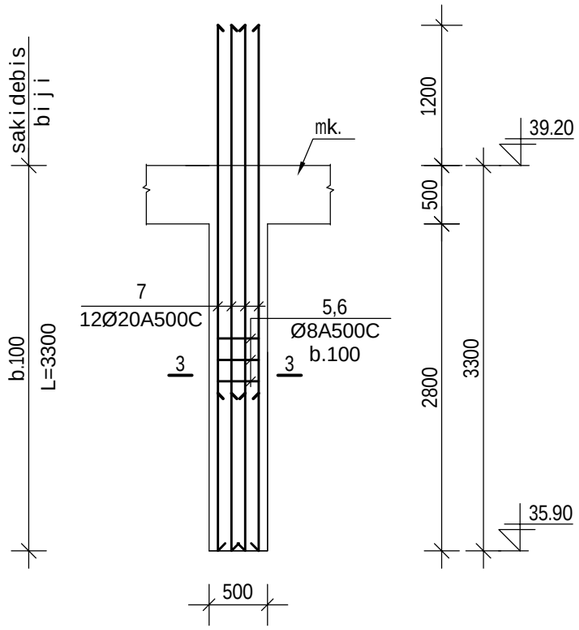

3_3
m.1:20

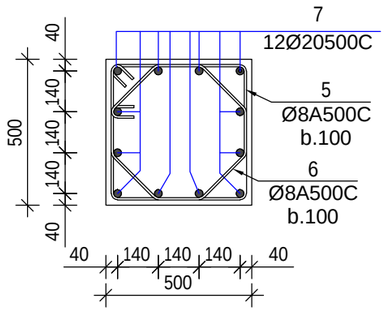

mon. rk.b. sveti
sv-4 m. 1:50

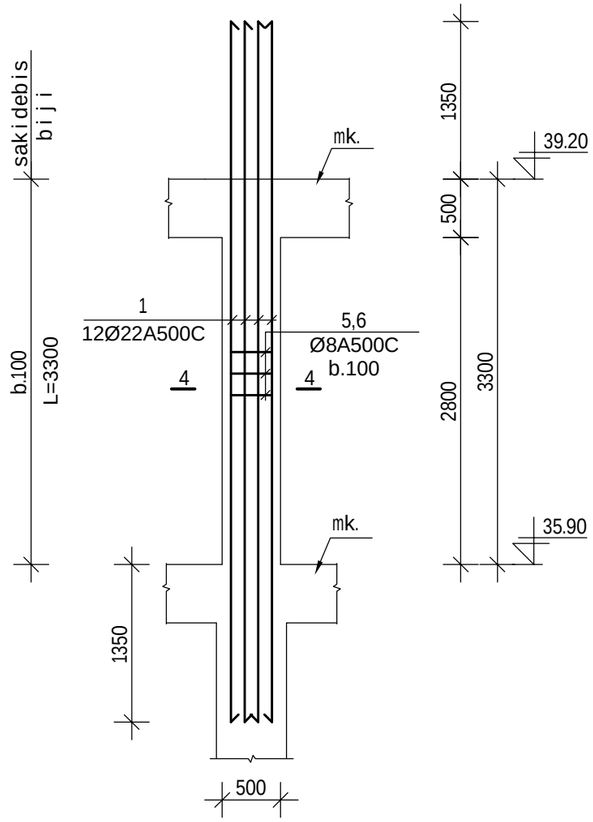

4_4
m.1:20

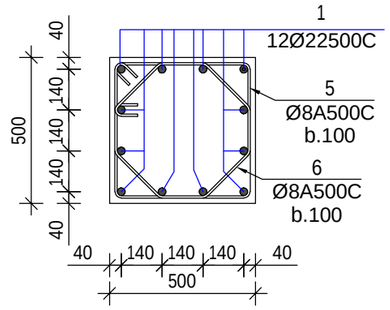

არმატურის სპეციფიკაცია							არმატურის ამოკრეფა				ჯამი (მასა კბ)
	პოზ №	ესკიზი	Ø მმ	L m	n c	nXL მ	Ø მმ	nXL მ	მასა A500C	კბ A250C	
1	2	3	4	5	6	7	8	9	10	11	12
სმ-3 n= 5	7	4500	20 A500C	4500	12	54.0	20 A500C	54.0	133.1	–	665.5
	5	560 / 460 460 560	8 A500C	2040	33	67.3	8 A240C	124.1	49.0		245.1
	6	300 180 200 / 280 180 / 200 180 200	8 A500C	1720	33	56.8	ბეტონი v= 0.80 მ³ B-25				მ³ 4.00
სმ-4 n= 4	1	6000	22 A500C	6000	12	72.0	22 A500C	72.0	214.7	–	859.0
	5	560 / 460 460 560	8 A500C	2040	33	67.3	8 A240C	124.1	49.0		196.0
	6	300 180 200 / 280 180 / 200 180 200	8 A500C	1720	33	56.8	ბეტონი v= 0.80 მ³ B-25				მ³ 3.2

mravalbiniani sacxovrebeli saxli
q.Tbilisi, diRomi

konstruqciuli nawilebi, blokebi
mon. rk.b. svetebi

k-043

furc#

furc.raod.

B

Sps drimsi	m.mesxi	
direqtori	k.morCilaZe	
arqiteqtori	T.kvintraZe	
konstruqtori	l.noniaSvili	
Seasrula		

PDF created with pdfFactory Pro trial version www.pdffactory.com

monolitebi sveteblis samontaJo gegma
▼39.20÷▼42.50 bloki `B~ m. 1:200

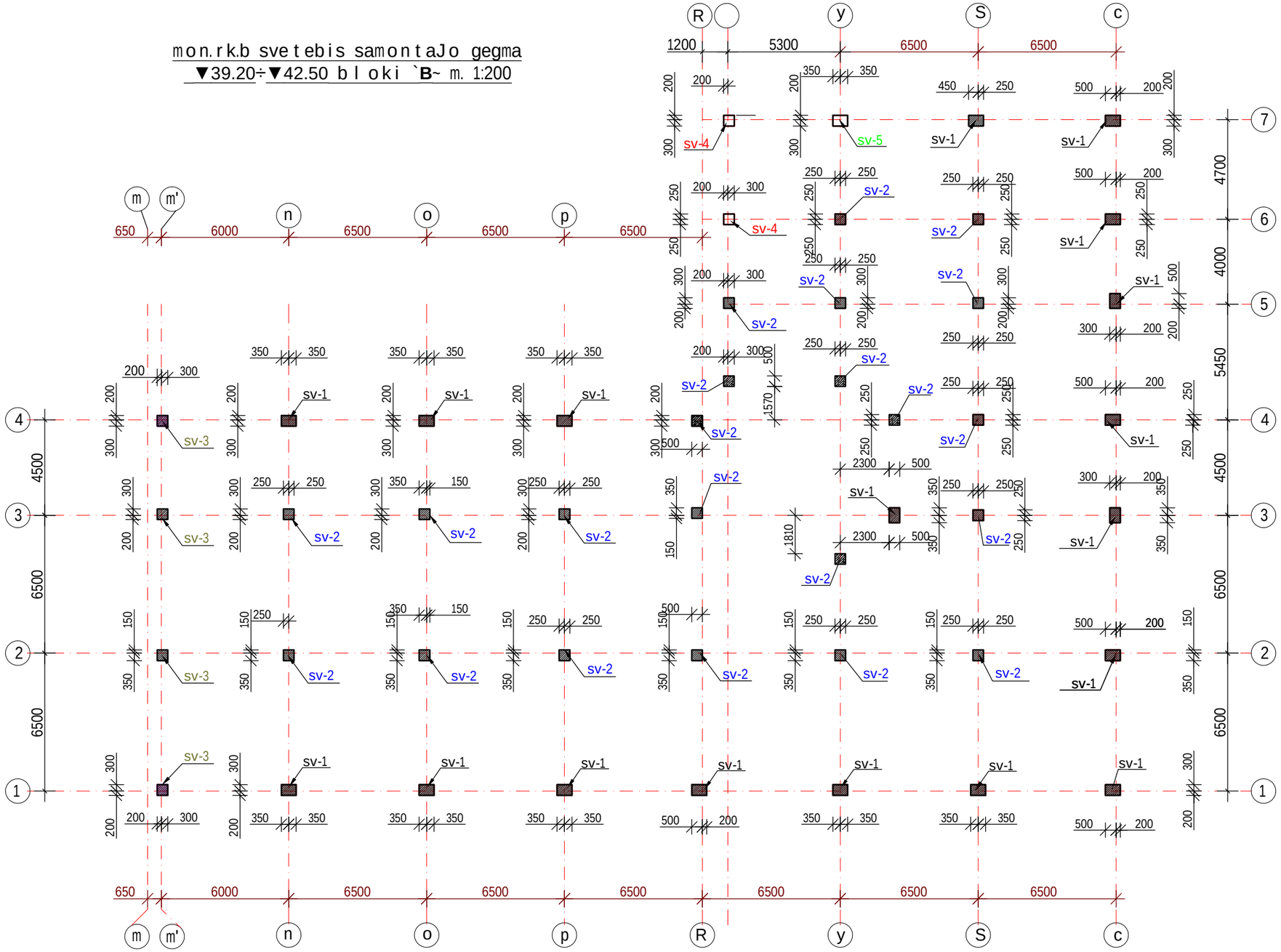

S.p.s drimsi			mravalbiniani sacxovrebeli saxli q.Tbilisi, diRomi
direqtori		m.mesxi	konstruqciuli nawili, bloki B, monolitebi sveteb
arqiteqtori		k.morCilaZe	
konstruqtori		T.kvintraZe	furc# k_044
Seasrula		l.noniaSvili	B furc.raod.

PDF created with pdfFactory Pro trial version www.pdffactory.com

mon. rk.b. sveti
sv-1 m. 1:50

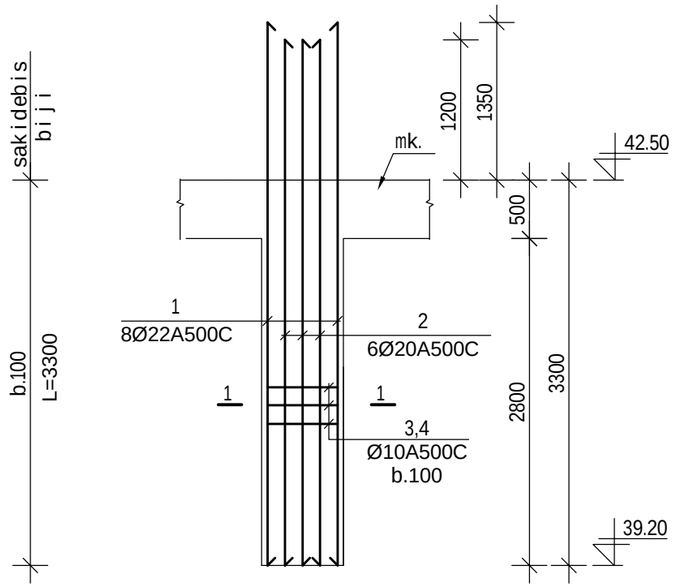

mon. rk.b. sveti
sv-2 m. 1:50

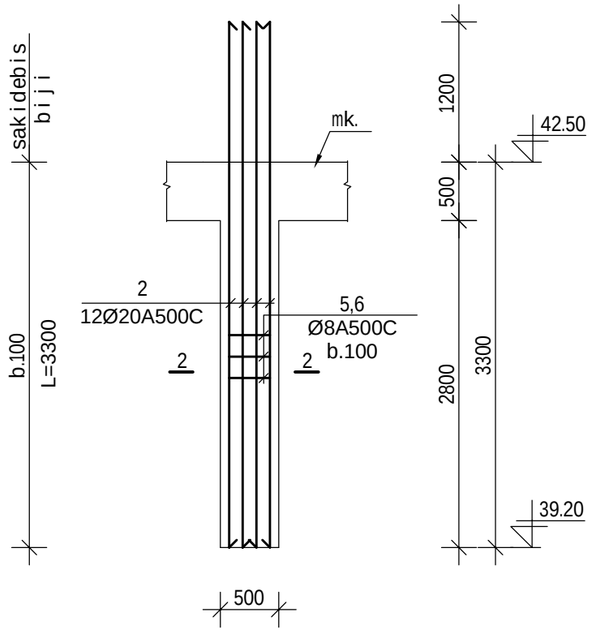

2_2
m.1:20

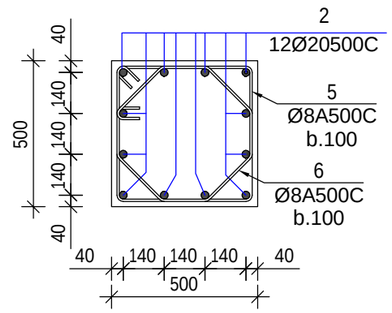

1_1
m.1:20

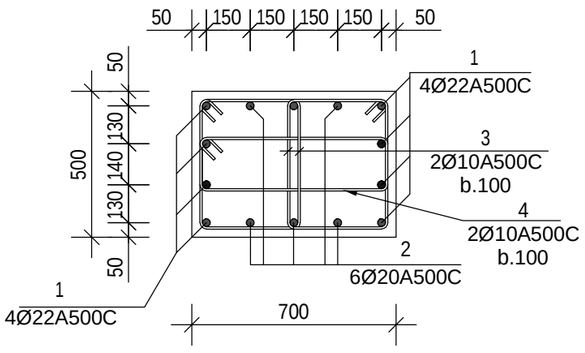

არმატურის სპეციფიკაცია							არმატურის ამოკრეფა				ჯამი (მასა კგ)
	პოზ №	ესკიზი	Ø მმ	L m	n c	nXL მ	Ø მმ	nXL მ	მასა A500C	მასა A250C	
1	2	3	4	5	6	7	8	9	10	11	12
სვ-1 n= 18	1	4650	22 A500C	4650	8	37.2	22 A500C	37.2	111.0	–	1,997.1
	2	4500	20 A500C	4500	6	27.0	20 A500C	27.0	66.6	–	1,197.9
	3	430 / 460 330 560	10 A500C	1780	66	117.5	10 A240C	180.8	71.4		1,285.8
	4	760 / 200 660 300	10 A500C	1920	33	63.4					მ³
							v= 1.20 მ³			B-25	21.6
სვ-2 n= 22	2	4500	20 A500C	4500	12	54.0	20 A500C	54.0	133.1	–	2,928.3
	5	560 / 460 460 560	8 A500C	2040	33	67.3	8 A240C	124.1	49.0		1,078.3
	6	300 180 200 / 280 180 / 200 180 200	8 A500C	1720	33	56.8	ბეტონი				მ³
							v= 0.80 მ³			B-25	17.6

m.ravalbiniani sacxovrebeli saxli q.Tbilisi, diRomi

konstruqciuli nawili, bloki B, mon. rk.b. sveteBi

furc# k-045

furc.raod. B

Sps drimsi

m.mesxi	k.morCilaZe	T.kvintraZe	l.noniaSvili
direqtori	arqiteqtori	konstruqtori	Seasrula

PDF created with pdfFactory Pro trial version www.pdffactory.com

mon. rk.b. sveti
sv-3 m. 1:50

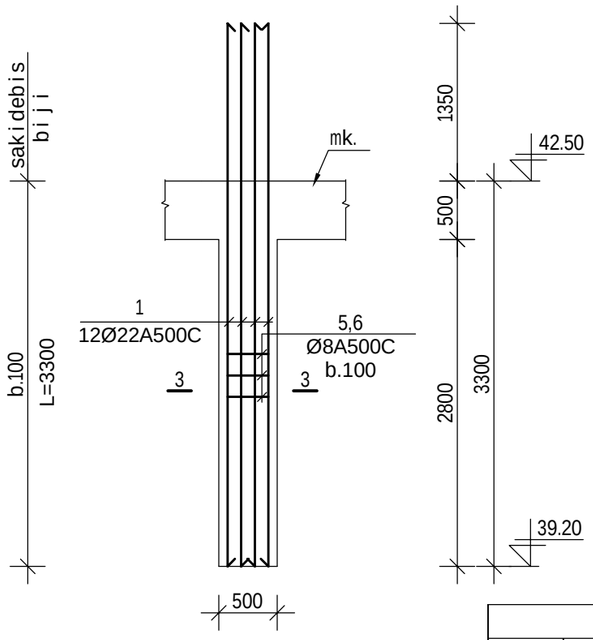

mon. rk.b. sveti
sv-4 m. 1:50

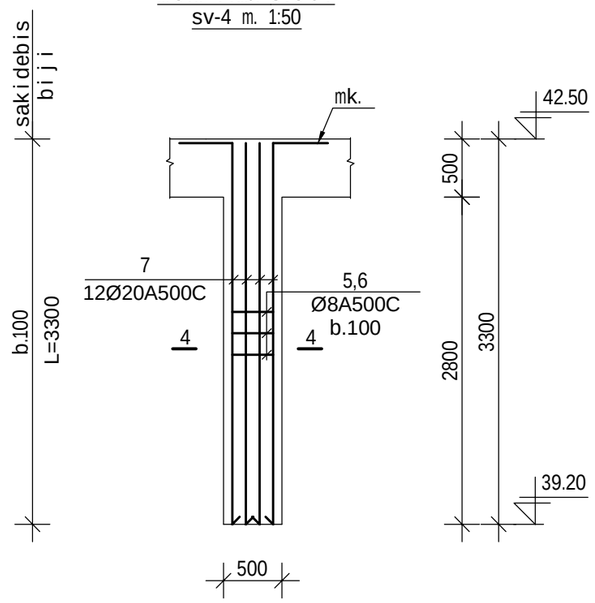

mon. rk.b. sveti
sv-5 m. 1:50

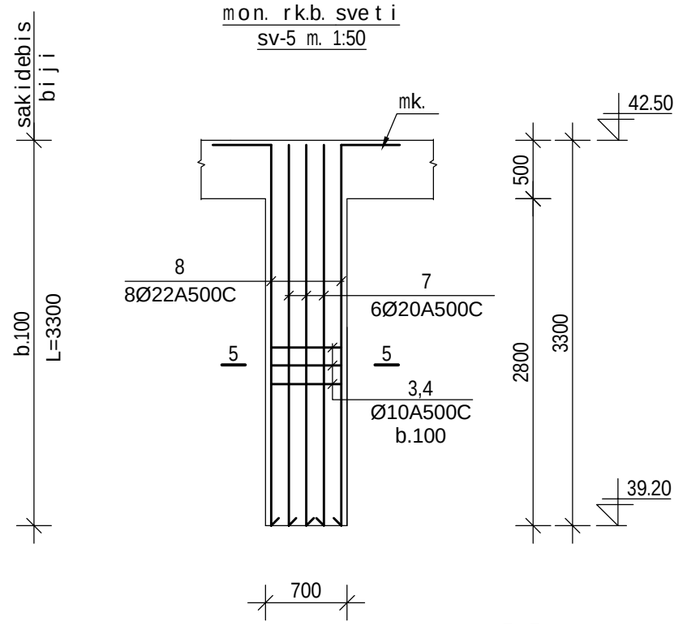

3_3
m.1:20

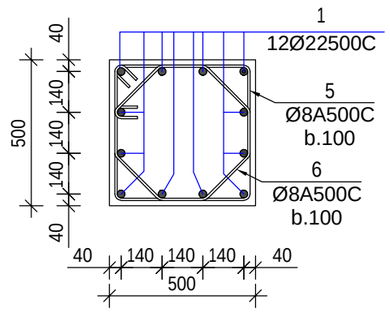

4_4
m.1:20

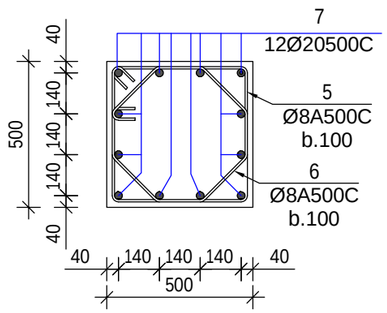

არმატურის სპეციფიკაცია							არმატურის ამოკრება				
	პოზ №	ესკიზი	Ø მმ	L m	n c	nXL მ	Ø მმ	nXL მ	მასა A500C	მასა A250C	ჯამი (მასა კგ)
1	2	3	4	5	6	7	8	9	10	11	12
სმ-3 n= 4	1	4650	22 A500C	4650	12	55.8	22 A500C	55.8	166.4	–	665.7
	5	560 460 460 560	8 A500C	2040	33	67.3	8 A240C	124.1	49.0		196.0
	6	300 180 200 280 180 200 180 200	8 A500C	1720	33	56.8	ბეტონი v= 0.80 მ³			B-25	მ³ 3.2
სმ-4 n= 2	7	300 3250	20 A500C	3550	12	42.6	20 A500C	42.6	105.0	–	210.0
	5	560 460 460 560	8 A500C	2040	33	67.3	8 A240C	124.1	49.0		98.0
	6	300 180 200 280 180 200 180 200	8 A500C	1720	33	56.8	ბეტონი v= 0.80 მ³			B-25	მ³ 1.6
სმ-5 n= 1	8	400 3250	22 A500C	3650	8	29.2	22 A500C	29.2	87.1	–	87.1
	7	300 3250	20 A500C	3550	6	21.3	20 A500C	21.3	52.5	–	52.5
	3	430 460 330 560	10 A500C	1780	66	117.5	10 A240C	180.8	71.4		71.4
	4	760 200 660 300	10 A500C	1920	33	63.4					მ³
							v= 1.20 მ³			B-25	1.2

5_5
m.1:20

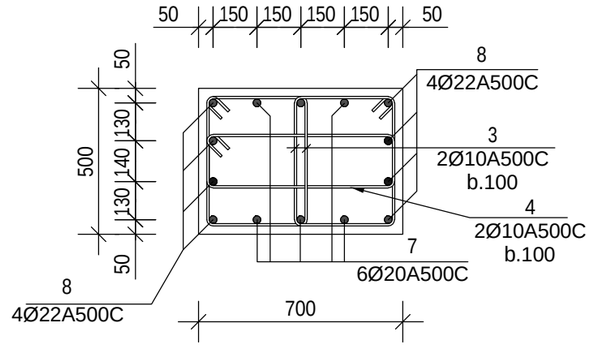

S.p.s drimsi			mravalbiniani sacxovrebeli saxli q.Tbilisi, diRomi
direqtori		m.mesxi	konstruqciuli nawili, bloki B, mon. rk.b. svetebi
arqiteqtori		k.morCilaZe	
konstruqtori		T.kvintraZe	furc# k-046
Seasrula		l.noniaSvili	B furc.raod.

PDF created with pdfFactory Pro trial version www.pdffactory.com

monrk.b svetebis samontaJo gegma
▼42.50÷▼45.80 bloki `B~ m. 1:200

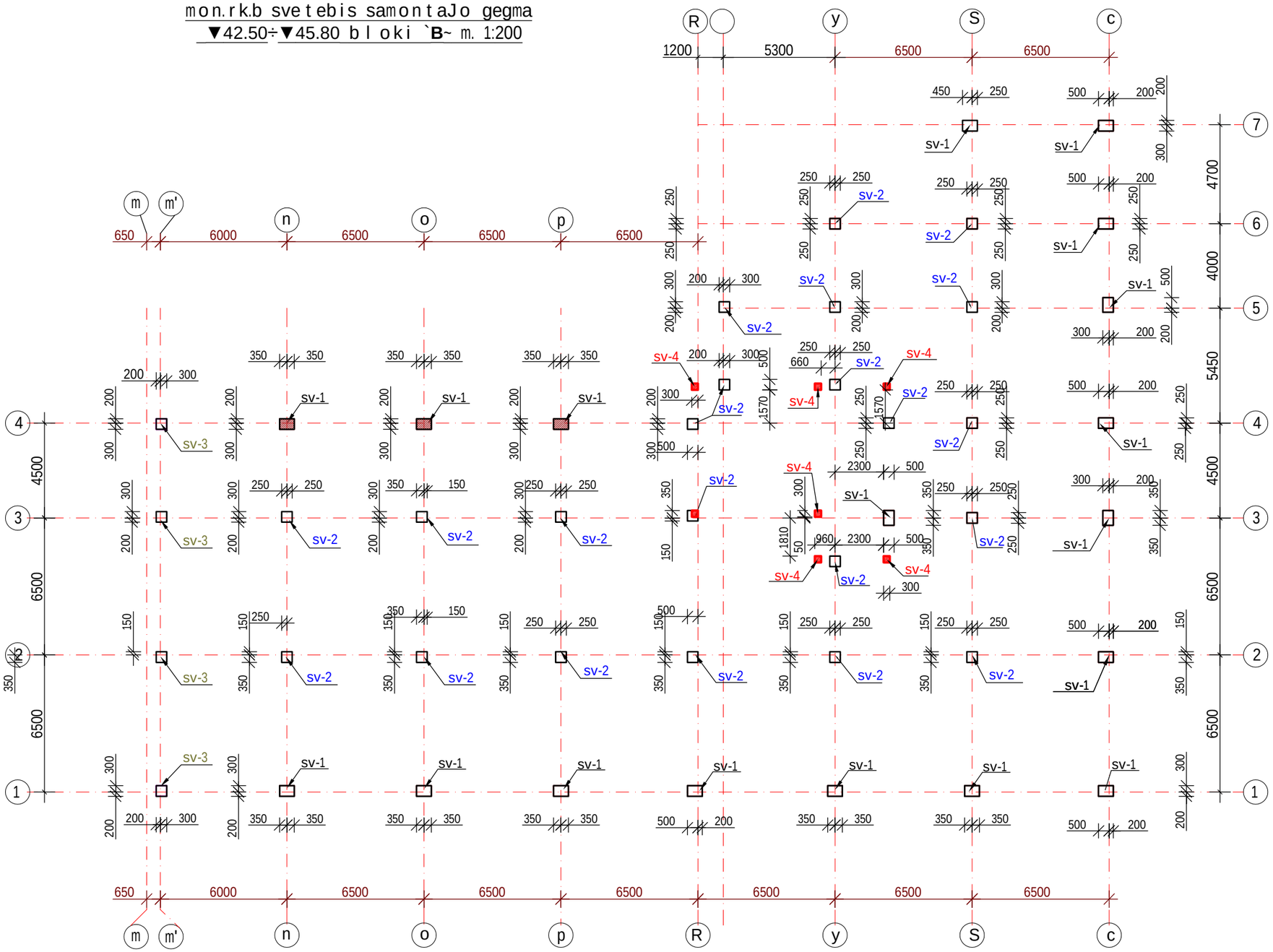

S.p.s drimsi			mravalbiniani sacxovrebeli saxli q.Tbilisi, diRomi
direqtori		m.mesxi	konstruqciuli nawili, bloki B, monrk.b svetebi
arqiteqtori		k.morCilaZe	
konstruqtori		T.kvintraZe	furc# k_047
Seasrula		l.noniaSvili	furc.raod.

B

PDF created with pdfFactory Pro trial version www.pdffactory.com

mon. rk.b. sveti
sv-1 m. 1:50

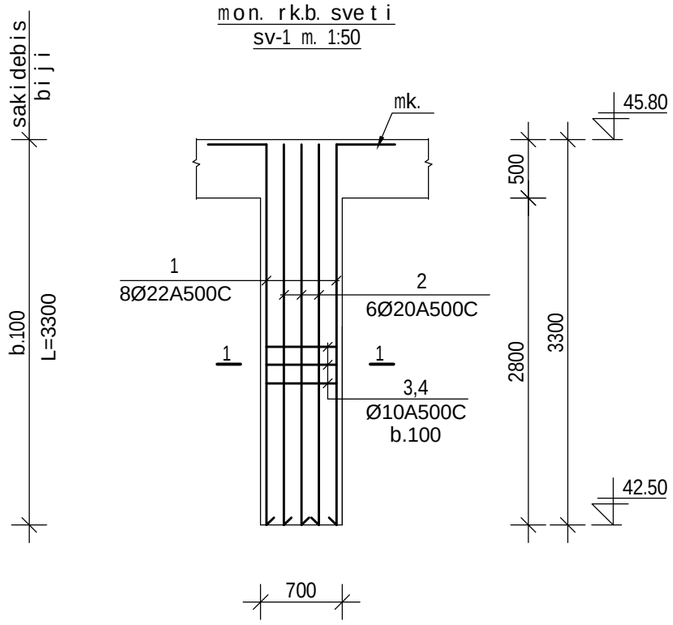

mon. rk.b. sveti
sv-2 m. 1:50

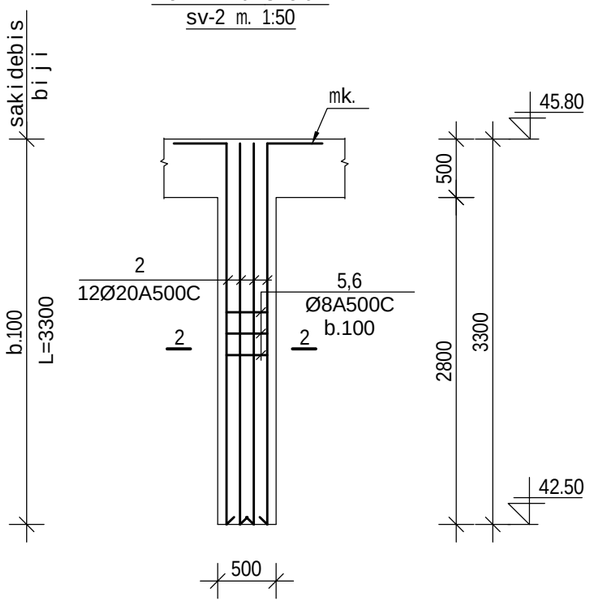

2_2
m.1:20

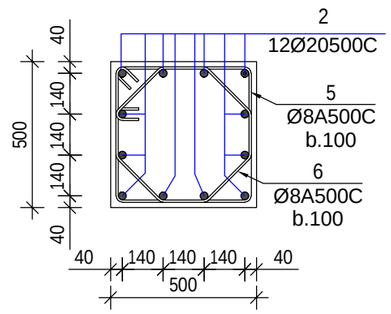

1_1
m.1:20

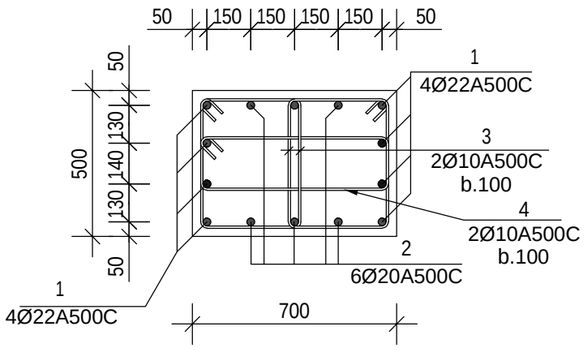

არმატურის სპეციფიკაცია							არმატურის ამოკრეფა				ჯამი (მასა კბ)
	პოზ №	ესკიზი	ø მმ	L m	n c	nXL მ	ø მმ	nXL მ	მასა A500C	კბ A250C	
1	2	3	4	5	6	7	8	9	10	11	12
სბ-1 n= 18	1	400 | 3250	22 A500C	3650	8	29.2	22 A500C	29.2	87.1	–	1,567.6
	2	300 | 3250	20 A500C	3550	6	21.3	20 A500C	21.3	52.5	–	945.0
	3	430 / 460 | 330 | 560	10 A500C	1780	66	117.5	10 A240C	180.8	71.4		1,285.8
	4	760 / 200 | 660 | 300	10 A500C	1920	33	63.4					მ³
							v= 1.20 მ³			B-25	21.6
სბ-2 n= 22	2	300 | 3250	20 A500C	3550	12	42.6	20 A500C	42.6	105.0	–	2,310.1
	5	560 / 460 | 460 | 560	8 A500C	2040	33	67.3	8 A240C	124.1	49.0		1,078.3
	6	300 180 200 / 280 180 / 200 180 200	8 A500C	1720	33	56.8	ბეტონი v= 0.80 მ³			B-25	მ³ 17.6

mravalbiniani sacxovrebeli saxli q.Tbilisi, diRomi			
konstruqciuli nawili, bloki B, mon. rk.b. svetebi		furc#	k-048
			B
Sps drimsi	m.mesxi	k.morCilaZe	T.kvintraZe
direqtori		arqiteqtori	konstruqtori
			furc.raod.
			l.noniaSvili
			Seasrula

PDF created with pdfFactory Pro trial version www.pdffactory.com

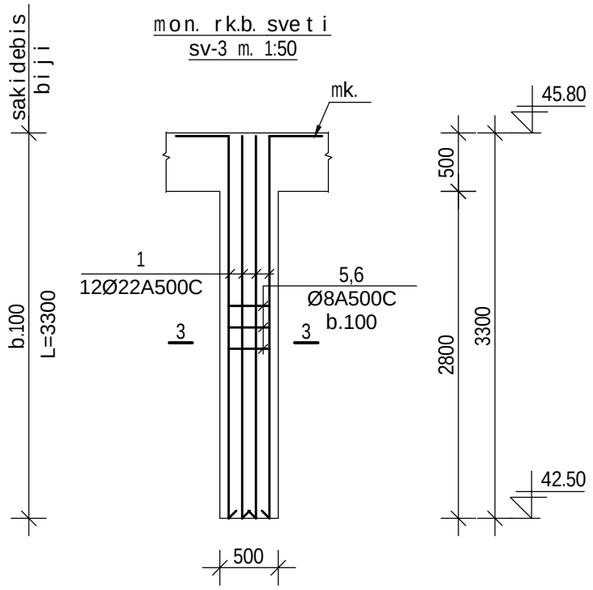

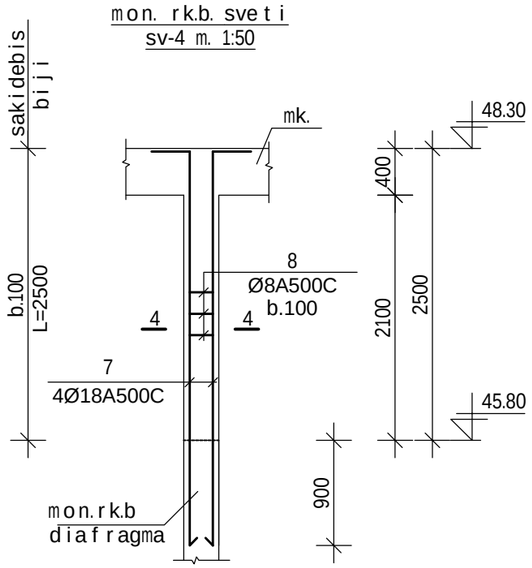

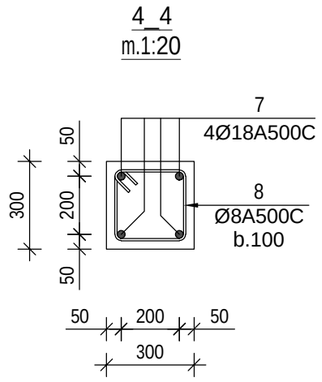

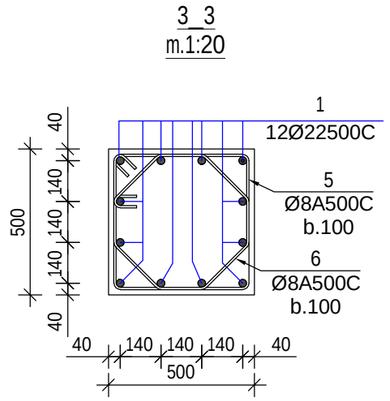



არმატურის სპეციფიკაცია							არმატურის ამოკრეფა				ჯამი (მასა კგ)
	პოზ №	ესკიზი	Ø მმ	L m	n c	nXL მ	Ø მმ	nXL მ	მასა A500C	კგ A250C	
1	2	3	4	5	6	7	8	9	10	11	12
ს8-3 n= 4	1	400 | 3250	22 A500C	3650	12	43.8	22 A500C	43.8	130.6	–	522.5
	5	560 / 460 | 460 | 560	8 A500C	2040	33	67.3	8 A240C	124.1	49.0		196.0
	6	300 180 200 / 280 180 / 200 180 200	8 A500C	1720	33	56.8	ბეტონი v= 0.80 მ³			B-25	მ³ 3.2
ს8-4 n= 7	7	300 | 3400	18 A500C	3700	4	14.8	18 A500C	14.8	29.5	–	206.8
	8	300 / 200 | 200 | 300	8 A500C	1000	25	25.0	8 A240C	25.0	9.9		69.1
							ბეტონი v= 0.25 მ³			B-25	მ³ 1.75

mravalbiniani sacxovrebeli saxli q.Tbilisši, diRomi

konstruqciuli nawili, blokiB, mon. rk.b. svetebi

k-049

furc# | furc.raod.

B

Sps drimsi	m.mesxi	
	k.morCilaZe	T.kvintraZe
direqtori	arqiteqtori	konstruqtori	Seasrula	l.noniaSvili

PDF created with pdfFactory Pro trial version www.pdffactory.com

diafragma 1
m. 1:50

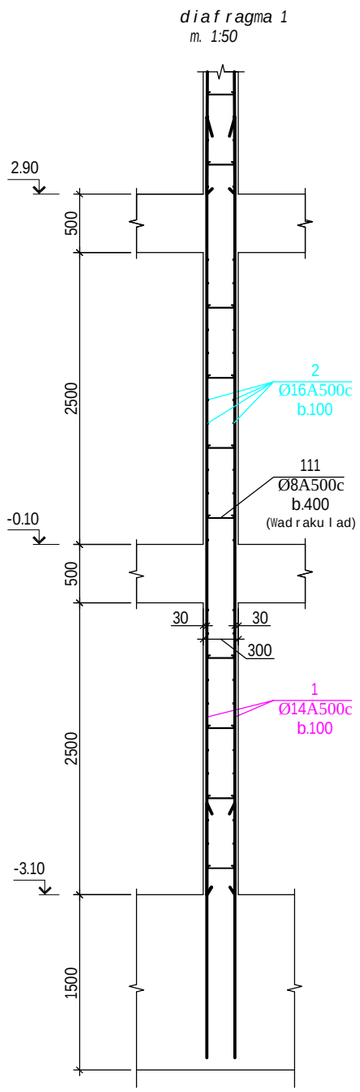

diafragma 1
m. 1:50

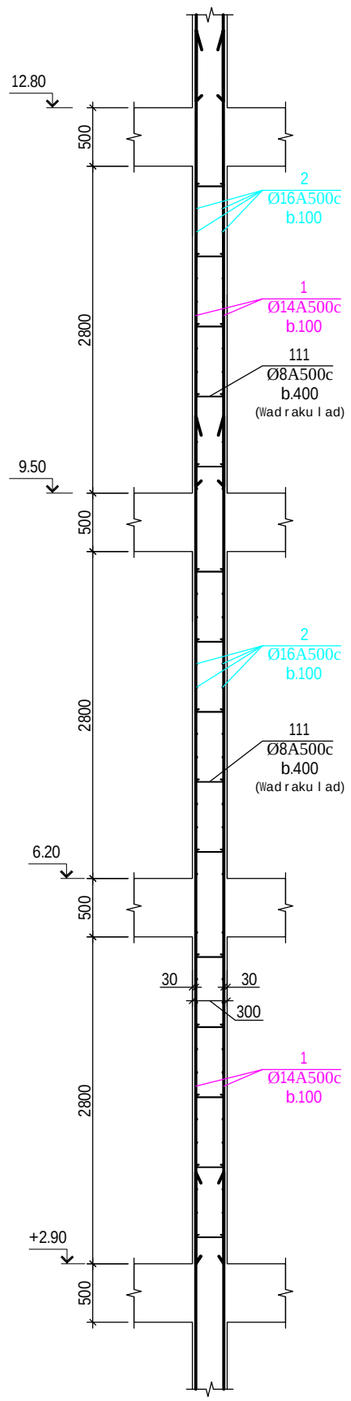

diafragma 1
m. 1:50

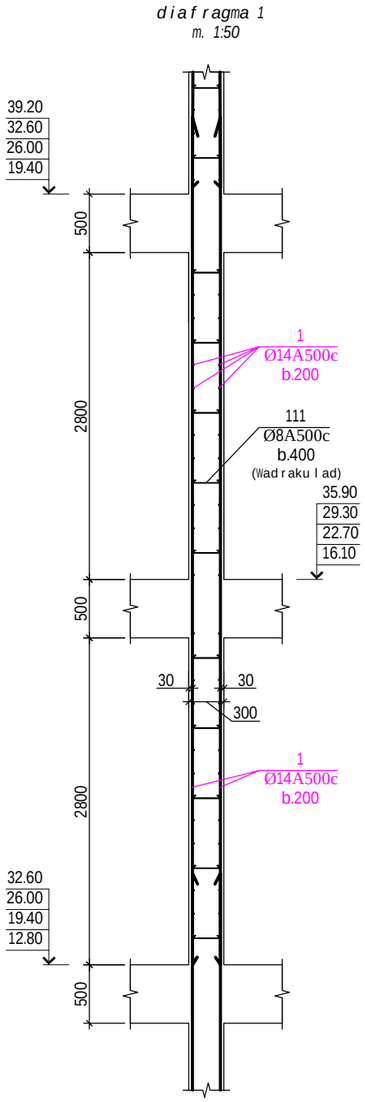

diafragma 1
m. 1:50

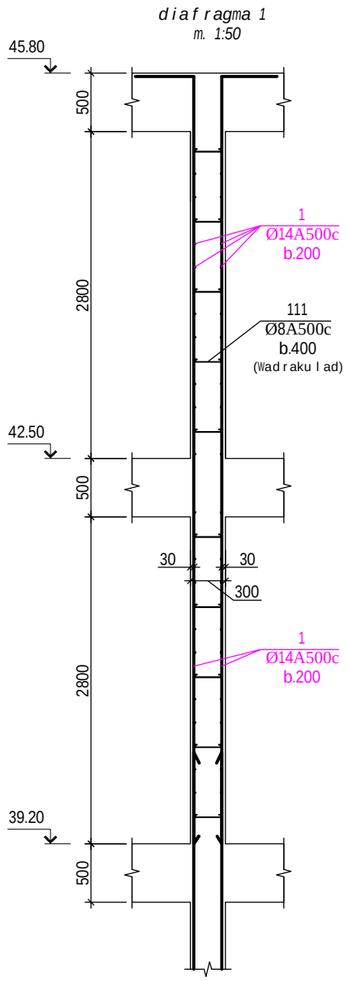

mravalbiniani sacxovrebeli saxli q.Tbilisi, diRomi	
konstruqciuli nawili, bloki B, mon. rk.b. diafragmebi	furc# k-001
	furc.raod. B
Sps drimsi	
direqtori	m.mesxi
arqiteqtori	k.morCilaZe
konstruqtori	T.kvintraZe
Seasrula	l.noniaSvili

PDF created with pdfFactory Pro trial version www.pdffactory.com

diafragma 2
m. 1:50

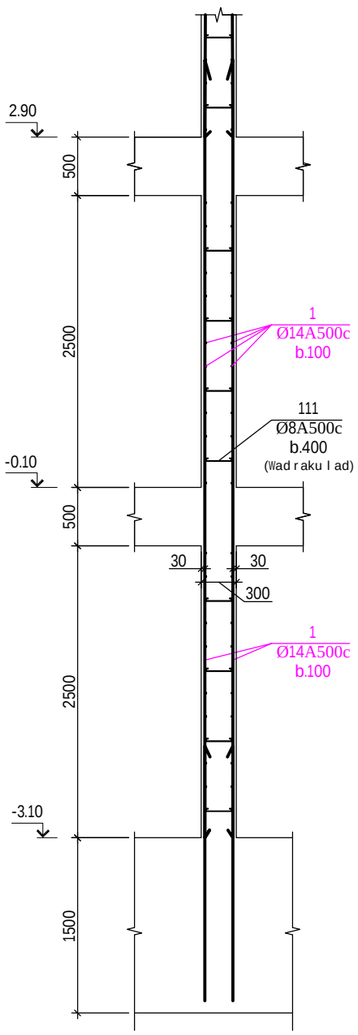

diafragma 2
m. 1:50

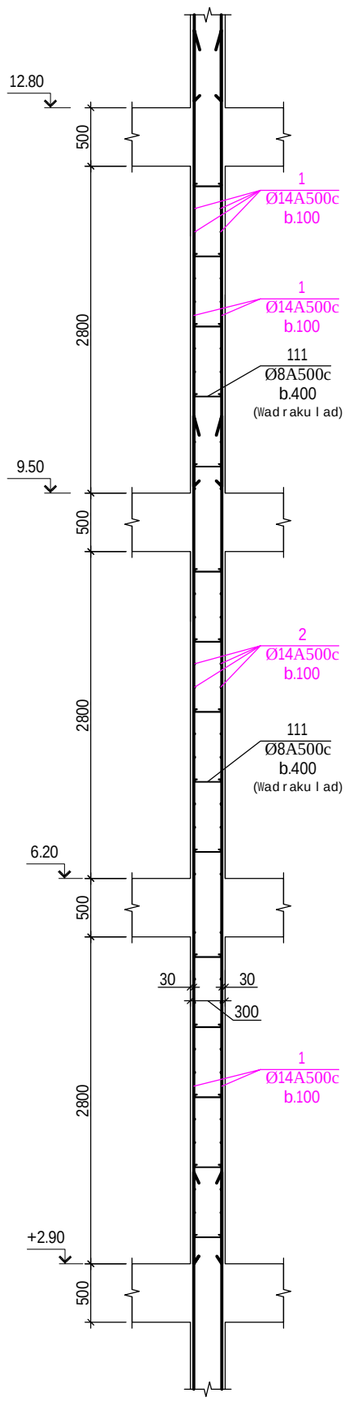

diafragma 2
m. 1:50

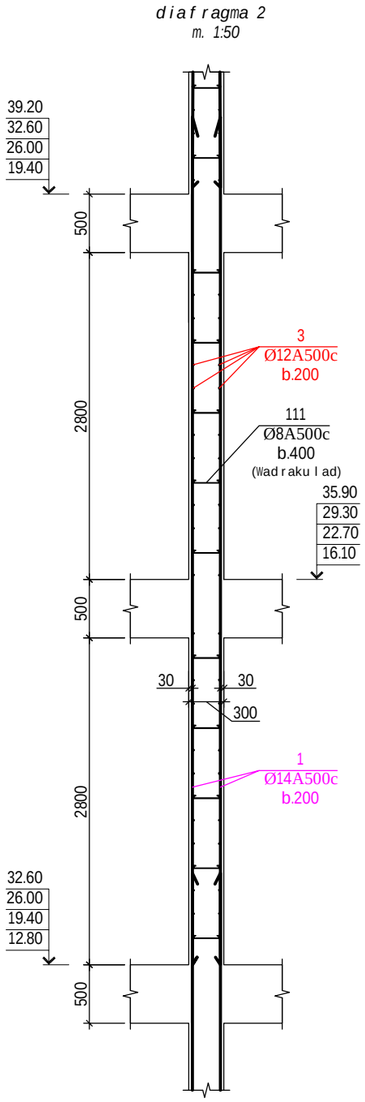

diafragma 2
m. 1:50

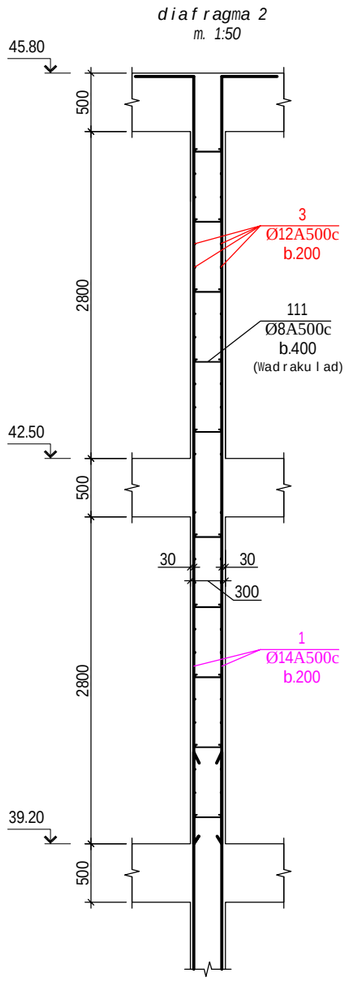

mravalbiniani sacxovrebeli saxli q.Tbilisi, diRomi	konstruqciuli nawili, bloki B, mon. rk.b. diafragmebi	furc# k-002	furc.raod. B
Sps drimsi	m.mesxi	k.morCilaZe	T.kvintraZe	l.noniaSvili
direqtori				
arqiteqtori				
konstruqtori				
Seasrula				

PDF created with pdfFactory Pro trial version www.pdffactory.com

diafragmis tipuri
ganSla m. 1:50

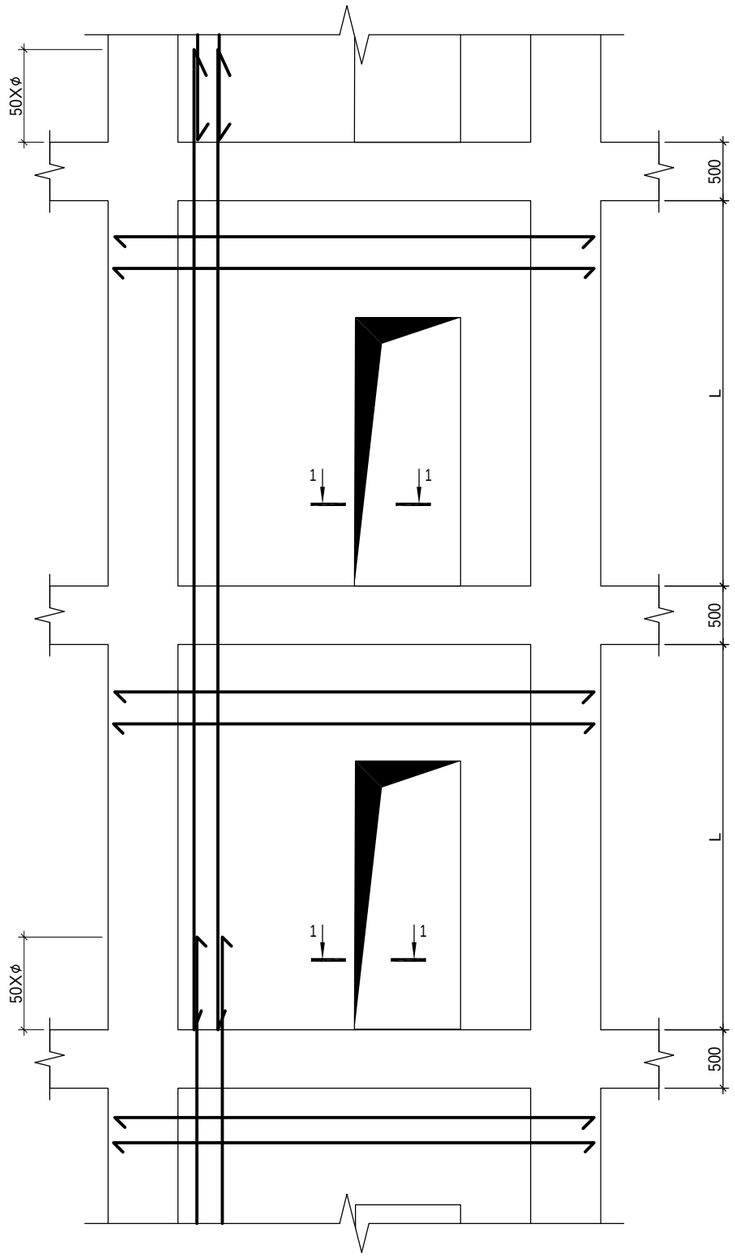

diafragmebis
gadakveTis kvanZi-1
m. 1:20

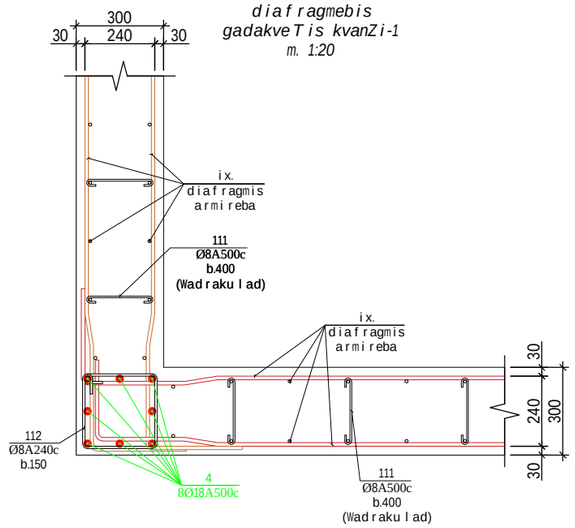

diafragmebis
gadakveTis kvanZi-2
m. 1:20

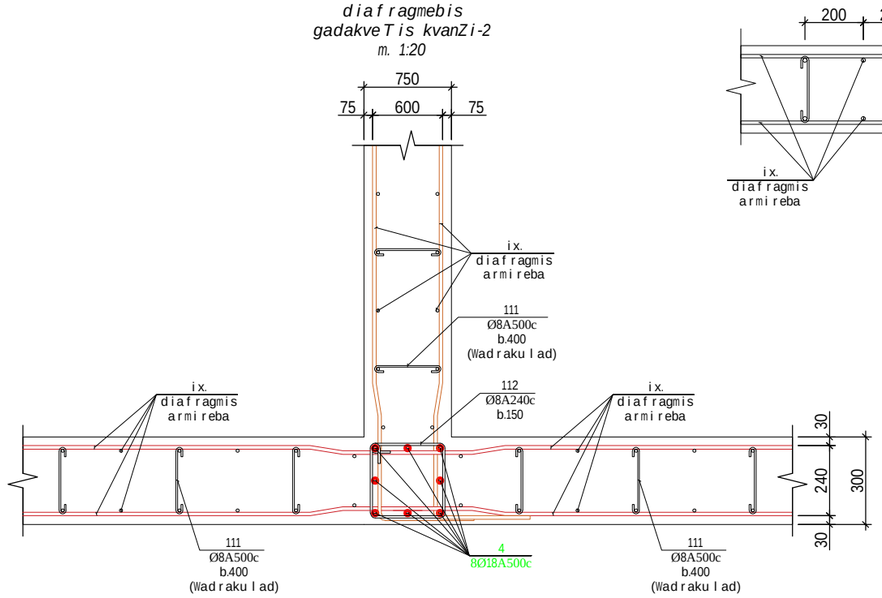

kveTi 1-1
m. 1:20

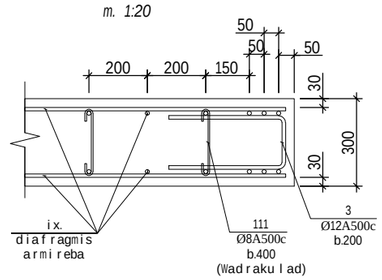

S.p.s drimsi			mravalbiniani sacxovrebeli saxli q.TbilisSi, diRomi
direqtori		m.mesxi	konstruqciuli nawili, bloki B, mon. rk.b. diafragmebi
arqiteqtori		k.morCilaZe	
konstruqtori		T.kvintraZe	furc# k-003
Seasrula		l.noniaSvili	furc.raod.

B

PDF created with pdfFactory Pro trial version www.pdffactory.com

არმატურის სპეციფიკაცია							არმატურის ამოკრეფა			
	პოზ №	ესკიზი	Ø მმ	L m	n c	nXL მ	Ø მმ	nXL მ	მასა A500C	კგ A250C
1	2	3	4	5	6	7	8	9	10	11
დიაფრაგმა 1	1	ადგილზე	14 A500C	–	–	37 383,0	18 A500C	2 766,0	5 523	–
	2	ადგილზე	16 A500C	–	–	12 072,0	16 A500C	12 072,0	19 044	–
	3	ადგილზე	12 A500C	–	–	900,0	14 A500C	37 383,0	45 151	–
	4	ადგილზე	18 A500C	–	–	2 766,0	12 A500C	900,0	799	–
	111	240 (100, 100)	8 A240C	440	4116	1 811,0	8 A240C	3834,2	–	1 514,5
	112	350 (250, 250, 350)	8 A240C	1200	1686	2 023,2	ბეტონი v= 406,00 მ³ B-25			
დიაფრაგმა 2	1	ადგილზე	14 A500C	–	–	34 354,0	14 A500C	34 354,0	41 493	–
	3	ადგილზე	12 A500C	–	–	11 334,0	12 A500C	11 334,0	10 057	–
	111	240 (100, 100)	8 A240C	440	3846	1 692,2	8 A240C	1692,2	–	668,4
							ბეტონი v= 385,00 მ³ B-25			

S.p.s drimsi			mravalbiniani sacxovrebeli saxli q.Tbilisi, diRomi
direqtori		m.mesxi	konstruqciuli nawili, bloki B, mon. rk.b. diafragmebi
arqiteqtori		k.morCilaZe	
konstruqtori		T.kvintraZe	furc# k-004
Seasrula		l.noniaSvili	B furc.raod.

PDF created with pdfFactory Pro trial version www.pdffactory.com

kibe #1-is gegma

▼-3.10÷▼-0.10

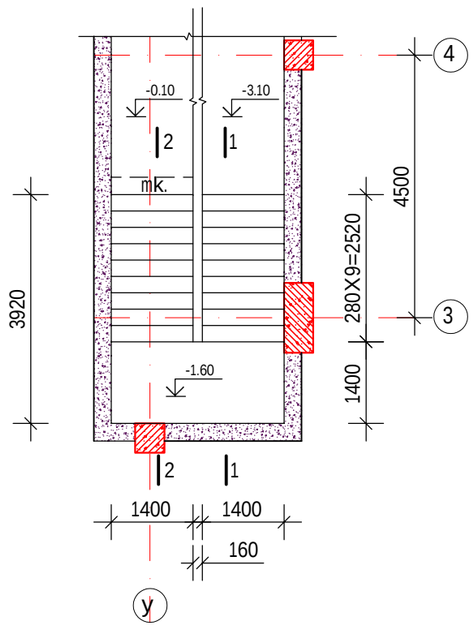

1_1
m. 1:25

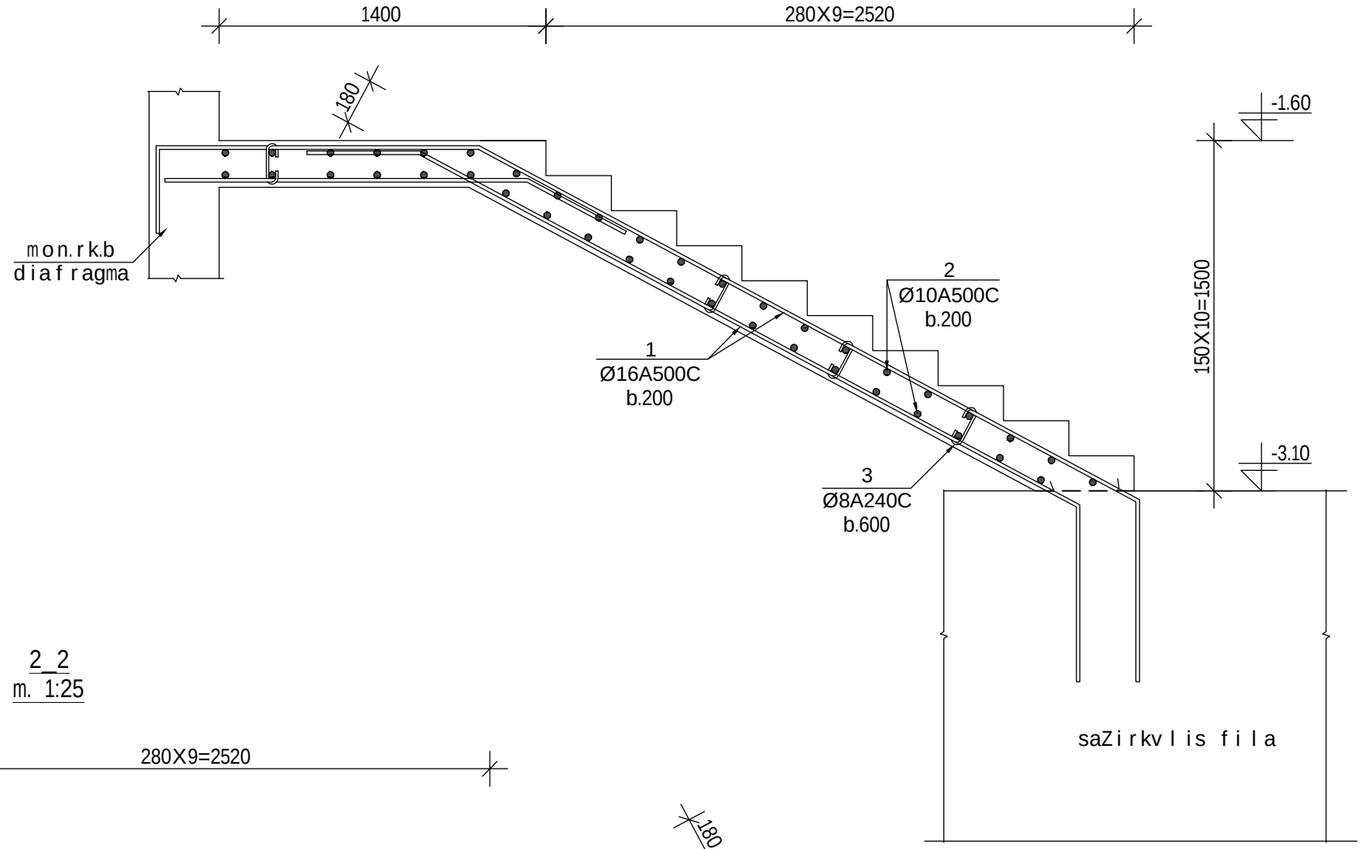

2_2
m. 1:25

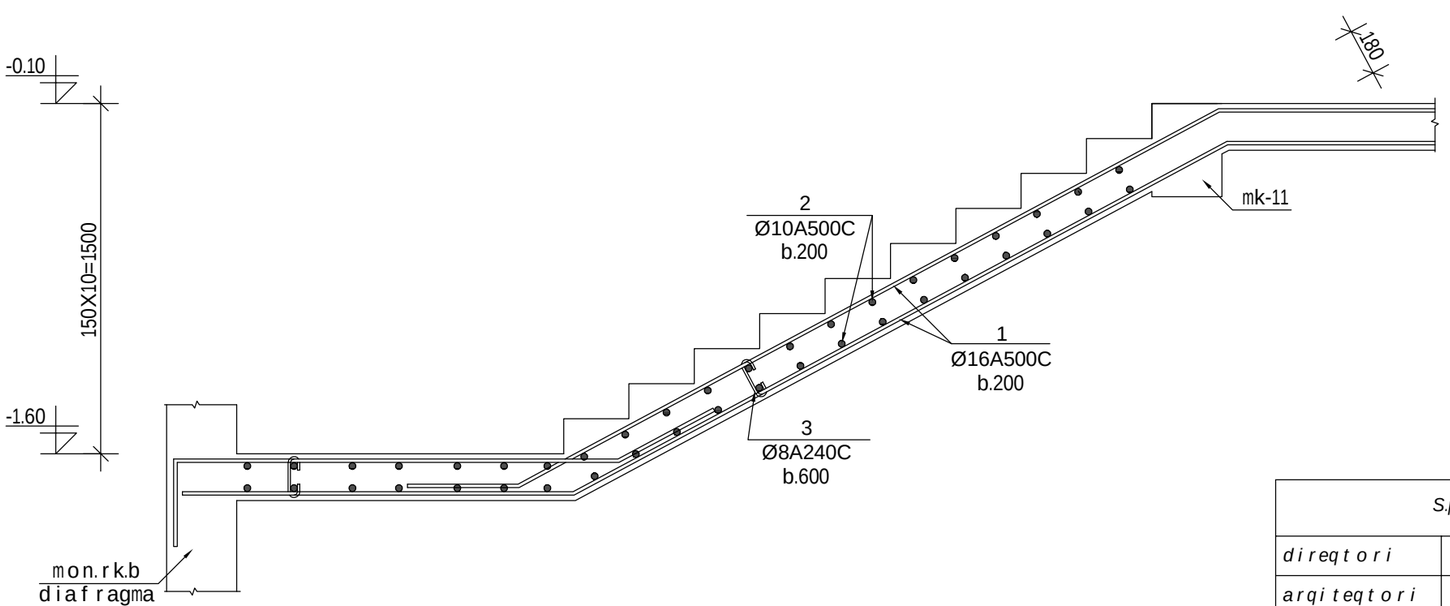

S.p.s drimsi			mravalbiniani sacxovrebeli saxli q.Tbilisi, diRomi
direqtori		m.mesxi	konstruqciuli nawili, bloki B, mon. rk.b. kibeebi
arqiteqtori		k.morCilaZe	
konstruqtori		T.kvintraZe	furc# k-001
Seasrula		l.noniaSvili	B furc.raod.

PDF created with pdfFactory Pro trial version www.pdffactory.com

kibe #1-is gegma
▼-0.10÷▼2.90

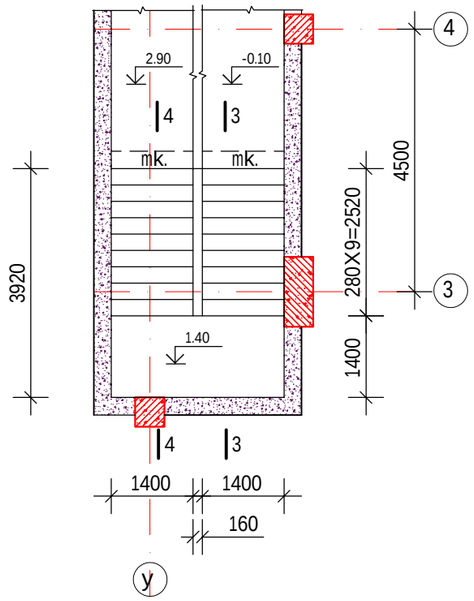

3_3
m. 1:25

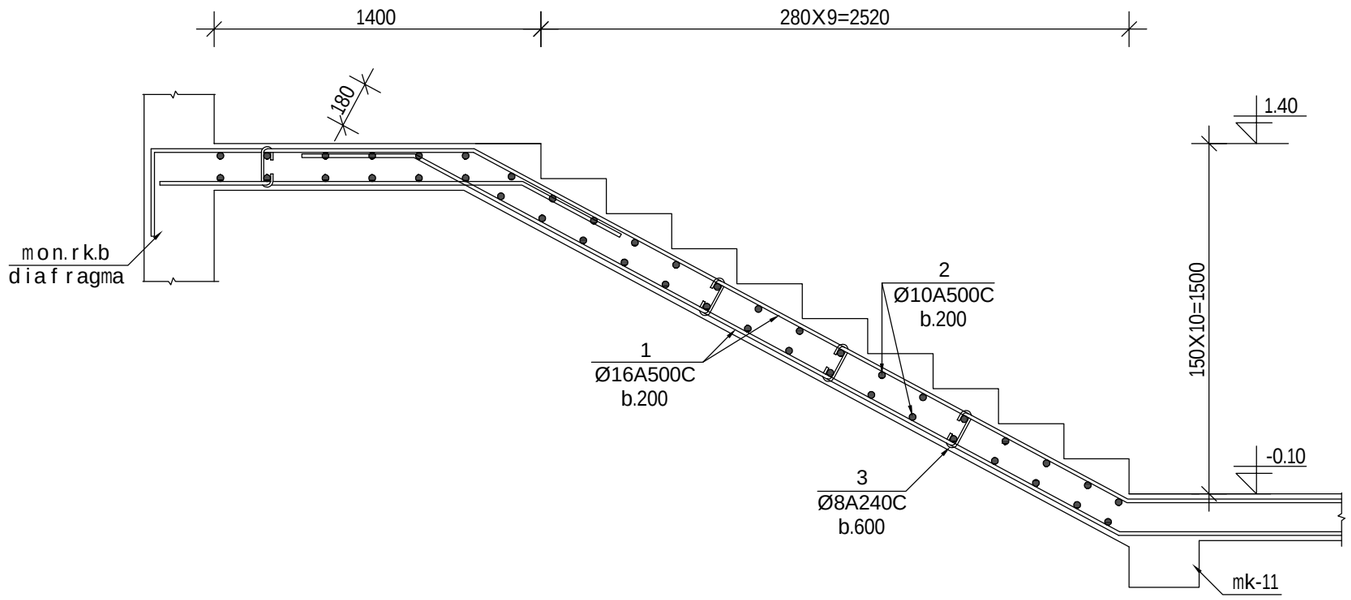

4_4
m. 1:25

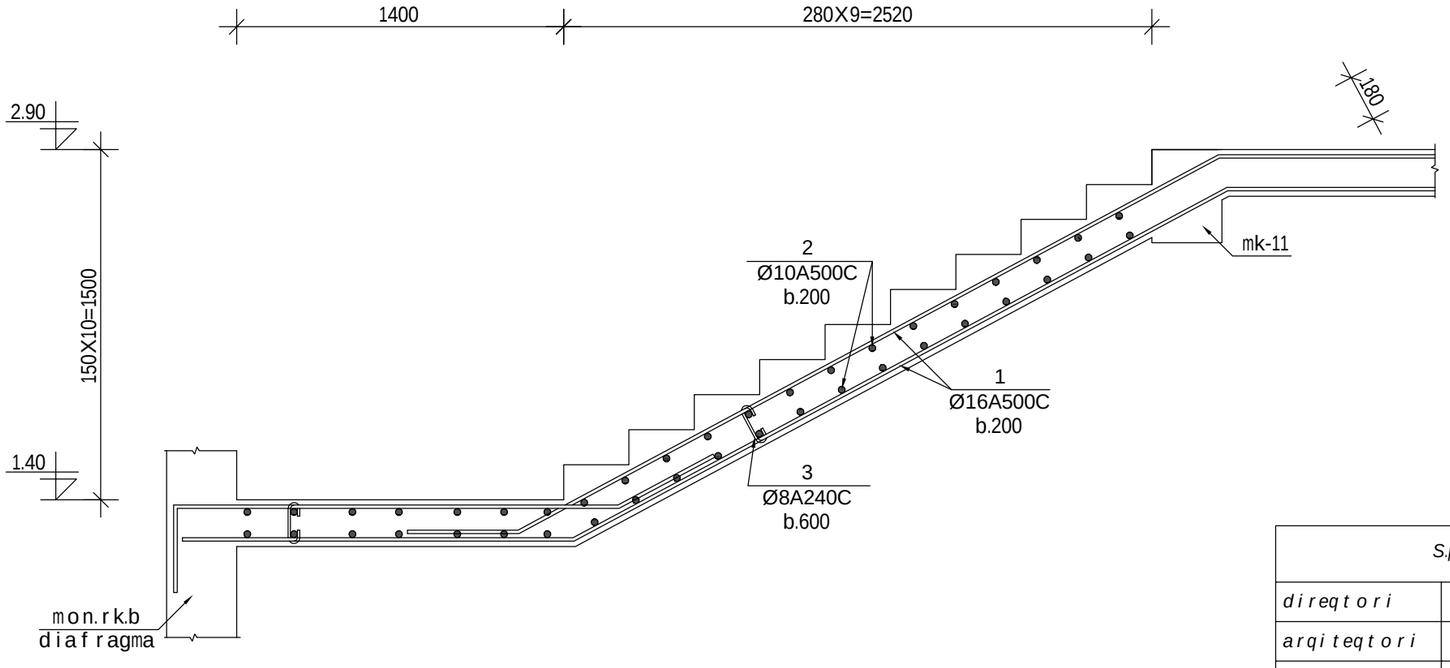

kibis safexurebis mowyobis detalebi

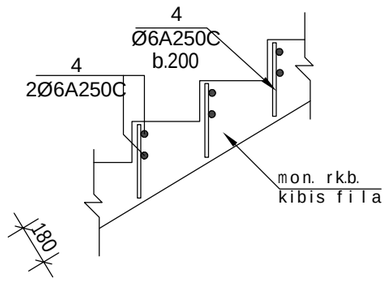

S.p.s drimsi			mravalbiniani sacxovrebeli saxli q.Tbilisi, diRomi
direqtori		m.mesxi	konstruqciuli nawili, bloki B, mon. rk.b. kibeebi
arqiteqtori		k.morCilaZe	
konstruqtori		T.kvintraZe	furc# k-002
Seasrula		l.noniaSvili	B furc.raod.

PDF created with pdfFactory Pro trial version www.pdffactory.com

kibe #1-is gegma

▼2.90÷▼45.90

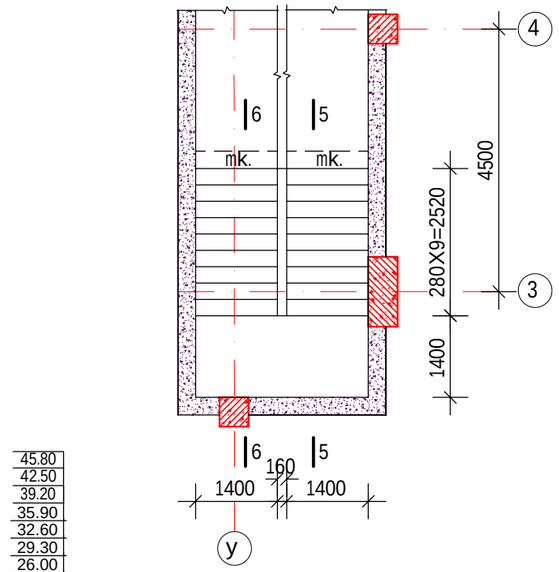

5_5

m. 1:25

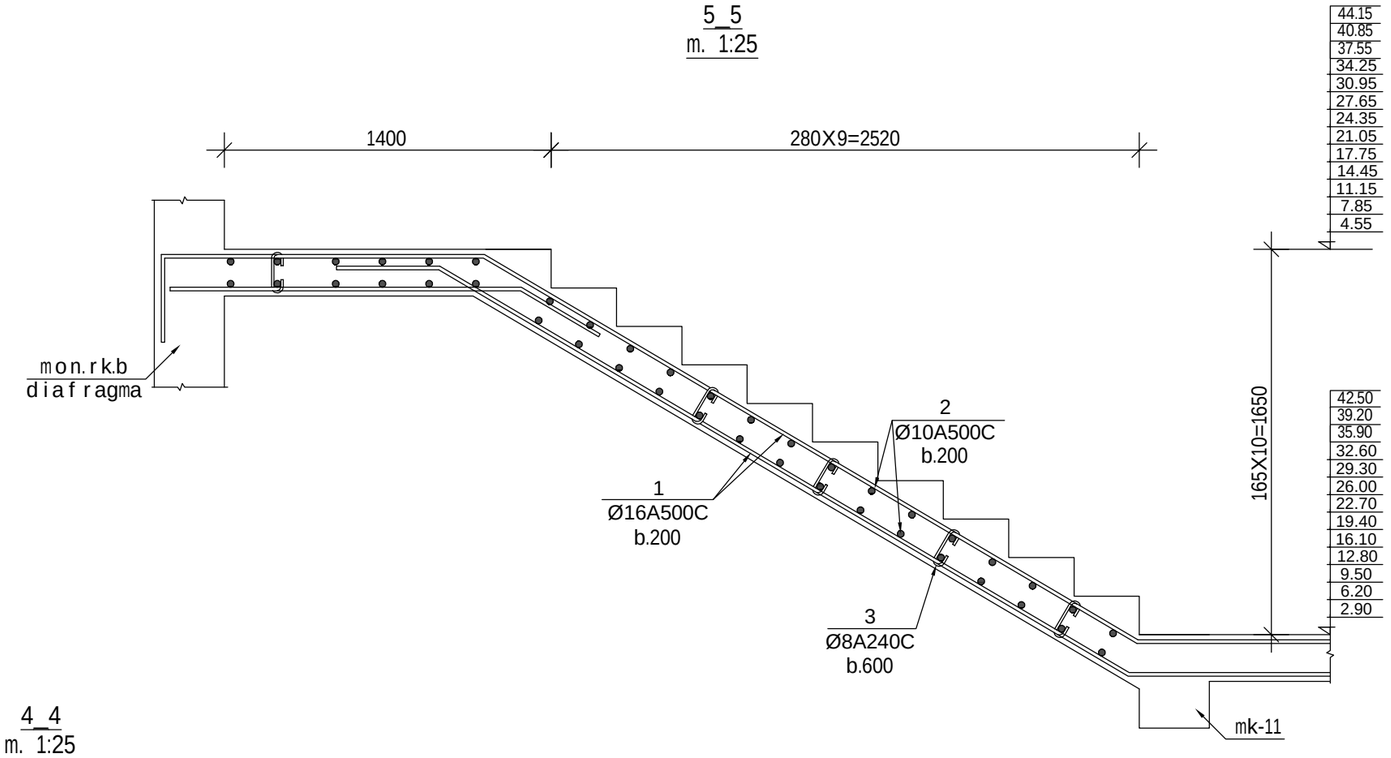

4_4

m. 1:25

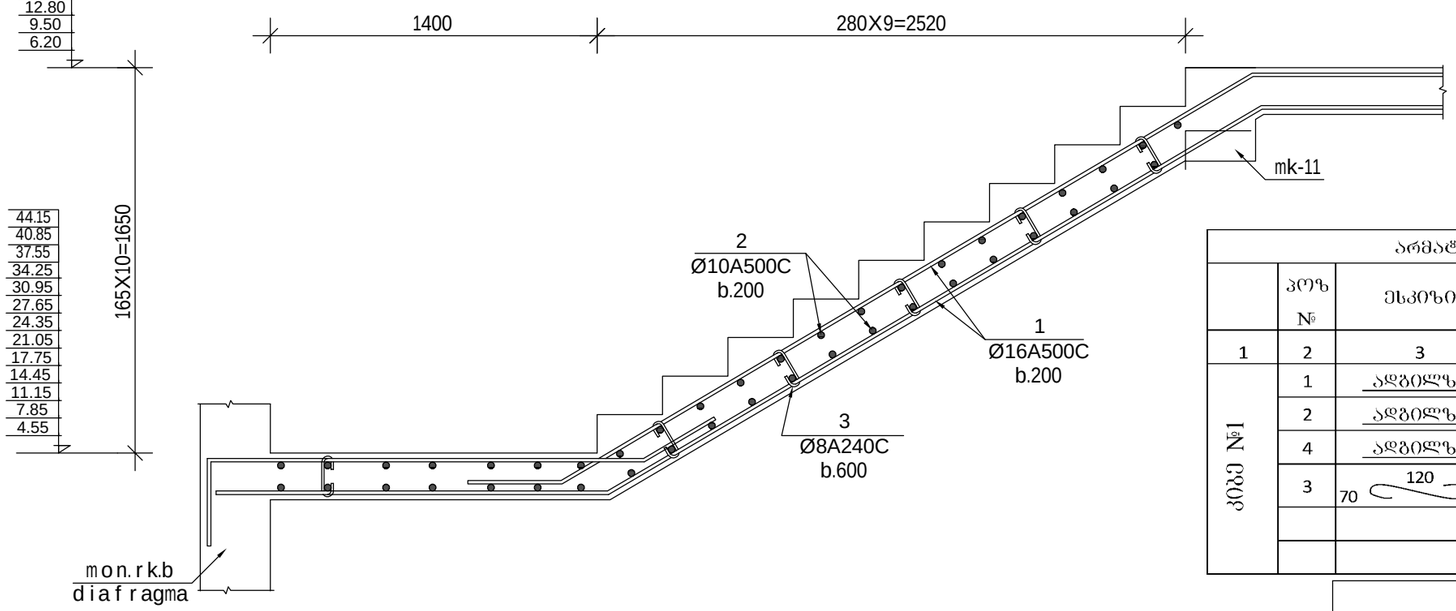

არმატურის სპეციფიკაცია							არმატურის ამოკრება			
	პოზ №	ესკიზი	Ø მმ	L m	n c	nXL მ	Ø მმ	nXL მ	მასა A500C	კბ A250C
1	2	3	4	5	6	7	8	9	10	11
კიბე №1	1	ადგილზე	16 A500C	_	_	2,750.0	16 A500C	2,750.0	4,338	–
	2	ადგილზე	10 A500C	_	_	1,950.0	10 A500C	1,950.0	1,202	–
	4	ადგილზე	6 A240C	_	_	1,400.0	8 A240C	187.2	_	73.9
	3	120 (70 … 70)	8 A240C	260	720	187.2	6 A240C	1400.0	_	553.0
							ბეტონი			
							v= 42.00 მ³			B-25

S.p.s drimsi			mravalbiniani sacxovrebeli saxli q.Tbilisi, diRomi
direqtori		m.mesxi	konstruqciuli nawili, bloki B, mon. rk.b. kibeebi
arqiteqtori		k.morCilaZe	
konstruqtori		T.kvintraZe	furc# k-003
Seasrula		l.noniaSvili	B furc.raod.

PDF created with pdfFactory Pro trial version www.pdffactory.com

kibe #2-is gegma

▼-3.10÷▼-0.10

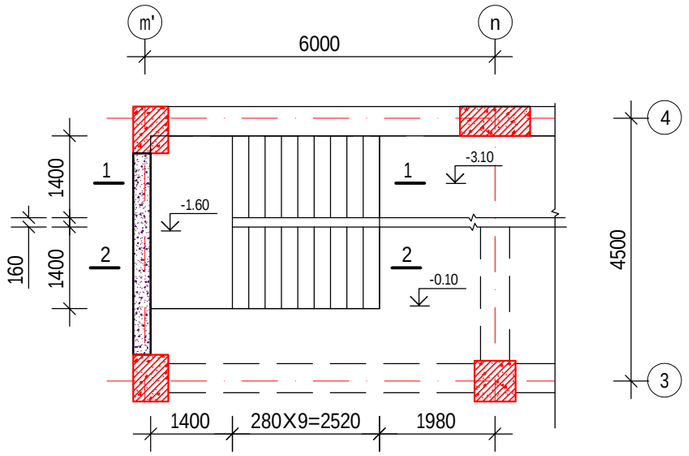

1_1

m. 1:25

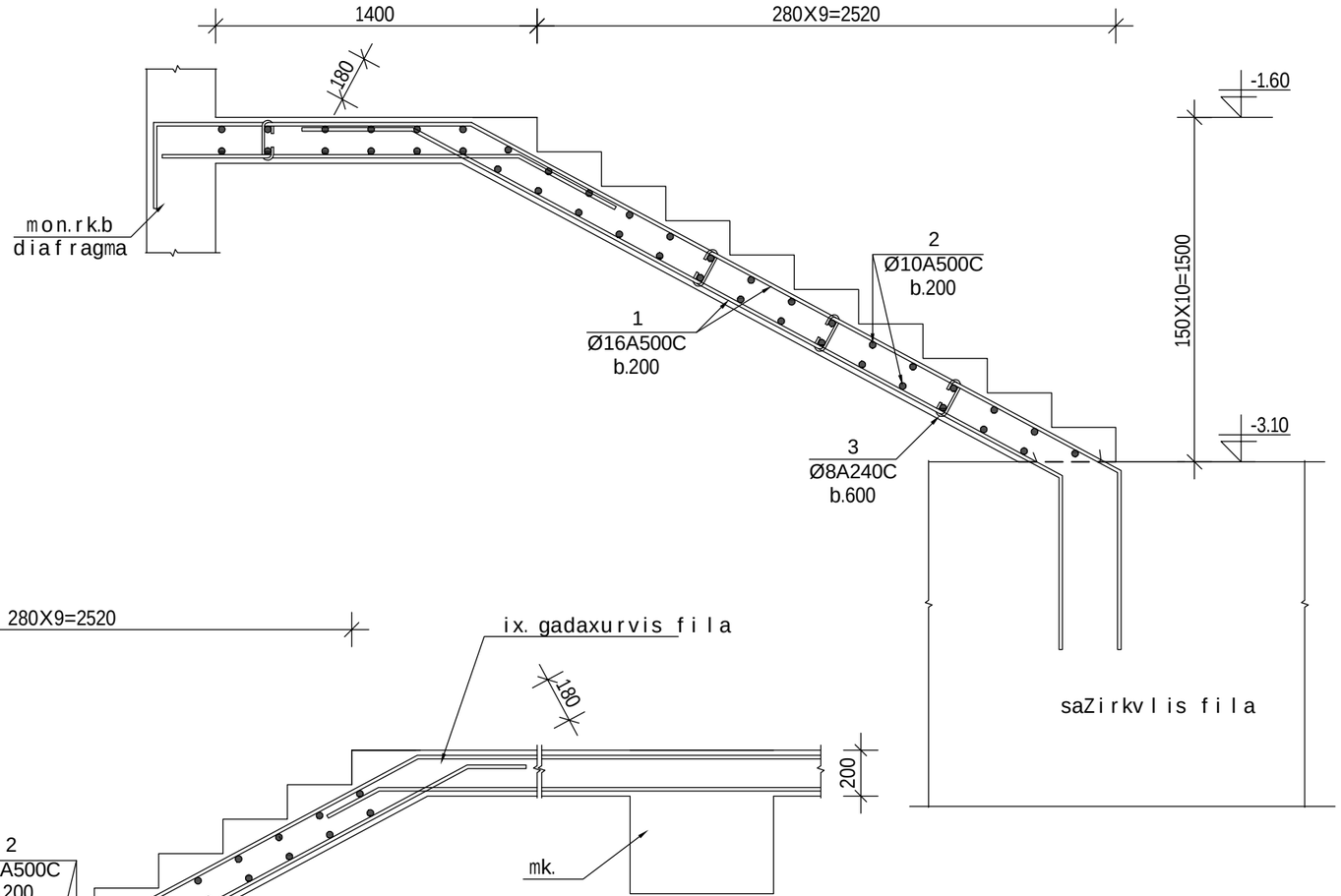

2_2

m. 1:25

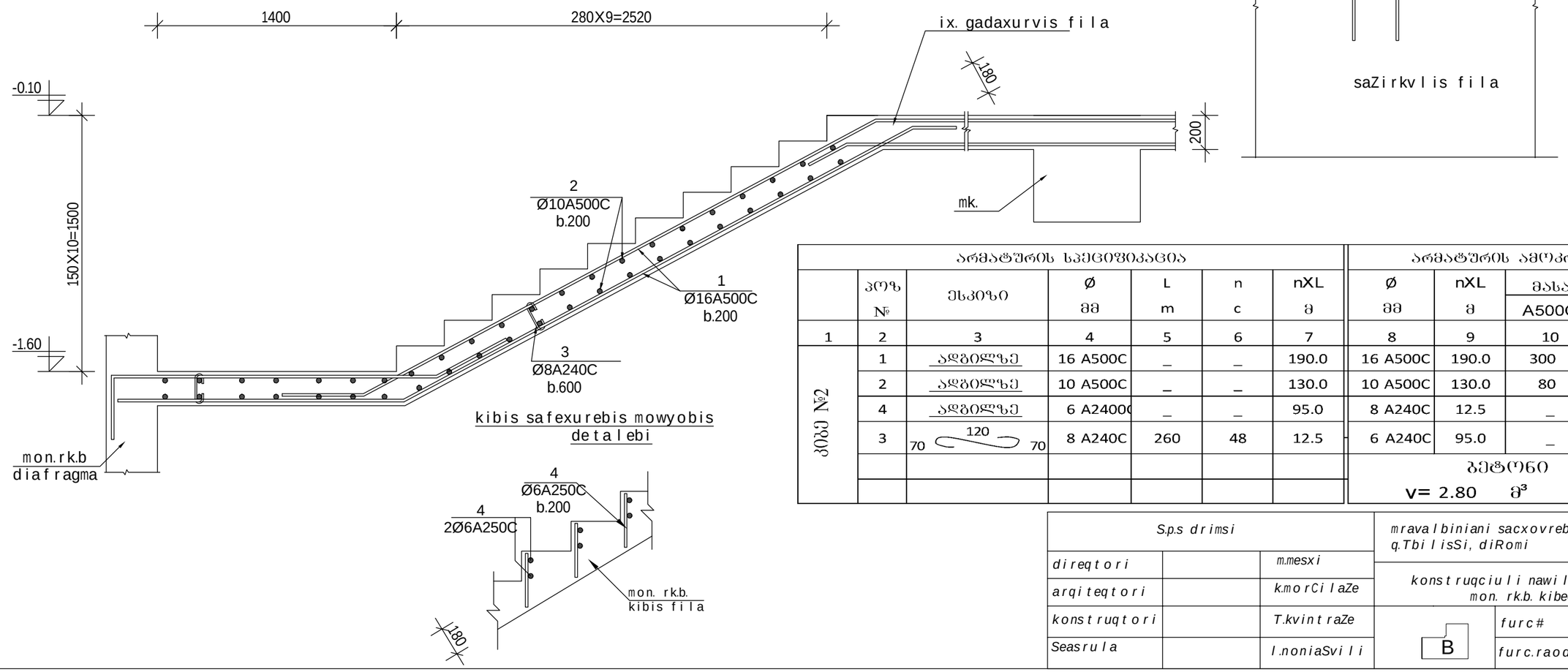

kibis safexurebis mowyobis detalebi

არმატურის სპეციფიკაცია							არმატურის ამოკრება			
	პოზ №	ესკიზი	Ø მმ	L m	n c	nXL მ	Ø მმ	nXL მ	მასა A500C	კგ A250C
1	2	3	4	5	6	7	8	9	10	11
ჯამ №2	1		16 A500C	_	_	190.0	16 A500C	190.0	300	_
	2		10 A500C	_	_	130.0	10 A500C	130.0	80	_
	4		6 A240C	_	_	95.0	8 A240C	12.5	_	4.9
	3	70 120 70	8 A240C	260	48	12.5	6 A240C	95.0	_	37.5
							ბეტონი			
							v= 2.80 მ³		B-25	

S.p.s drimsi			mravalbiniani sacxovrebeli saxli q.TbilisSi, diRomi
direqtori		m.mesxi	konstruqciuli nawili, bloki B, mon. rk.b. kibeebi
arqiteqtori		k.morCilaZe	
konstruqtori		T.kvintraZe	B furc# k-004
Seasrula		l.noniaSvili	furc.raod.

PDF created with pdfFactory Pro trial version www.pdffactory.com

არმატურის მასალის და ბეტონის ხარჯი, ბლოკი **B**

დასახელება	A240 ტ.			A500ტ.											ჯამი	ბეტონი მ³
	6A240C	**8A240C**	**10A240C**	**8A500C**	**10 A500C**	**12 A500C**	**14 A500C**	**16 A500C**	**18 A500C**	**20 A500C**	**22 A500C**	**25 A500C**	**28 A500C**	**32 A500C**		B 25
მრგ. რკ.ბ. დიაფრაგმები		2.18				10.86	86.64	19.04	5.52						124.25	791.0
გადახურვის ფილები		30.48			103.94	229.57	4.76	22.67							391.43	3495.9
სვეტები				28.58	24.76				0.21	30.21	78.48	29.96	6.61		198.81	931.0
მრგ. რკ.ბ. კოჭები				70.34					9.13	60.13	109.38	45.29			294.28	833.6
კიბეები	0.59	0.08			1.28			4.64							6.59	44.80
კედლის ფქოების დამაგრება	1.00														1.00	
ჯამი	1.59	32.74		98.92	129.99	240.43	91.40	46.35	14.86	90.34	187.87	75.25	6.61		1016.35	6096.3

S.p.s drimsi			mravalbiniani sacxovrebeli saxli q.TbilisSi, diRomi	
direqtori		m.mesxi	konstruqciuli nawili, bloki B, armaturisa da betonis xarji	
arqiteqtori		k.morCilaZe		
konstruqtori		T.kvintraZe	furc#	k-001
Seasrula		l.noniaSvili	B furc.raod.	

PDF created with pdfFactory Pro trial version www.pdffactory.com

ქ. თბილისი, დიღომი (ს.კ. 01.10.08.006.217)
მრავალბინიანი საცხოვრებელი სახლის პროექტის

კონსტრუქციული ნაწილი

თბილისი 2022

მრავალ ბინიანი საცხოვრებელი სახლის პროექტის კონსტრუქციული ნაწილის განმარტებითი ბარათი.

ჩვენს მიერ დამუშავებული იქნა ქ.თბილისში, დიღომში მდებარე მიწის ნაკვეთზე, საცხოვრებელი მრავალბინიანი საცხოვრებელი სახლის პროექტის კონსტრუქციული ნაწილი.

პროექტი მოიცავს 15 სართულიანი შენობას, ზომებით ღერძებში 111X43.7. მეტრი; შენობის სიმაღლე 0.00 ნიშნულიდან შეადგენს 49.2 მეტრს.

სამშენებლოდ გამოყენებული ტერიტორია ძირითადში სწორია, საინჟინრო გეოლოგიური დასკვნის საფუძველზე საძირკვლის დაფუძნება ხორციელდება ს.ბ.ე 2 ზე თიხებზე საანგარიშო წინაღობით 2.8 კგძ/სმ^2, რომელზეც ეწყობა შენა-შენა დატკეპნილი ბალასტის ბალიში რომელის ტკეპნის კოეფიციენტმა უნდა შეადგინოს 0.98 ხოლო საანგარიშო წინაღობა უნდა ქონდეს 4.5 კგძ/სმ^2 –ზე, ძვაბული უნდა მოეწყოს ბუნებრივი ქანობით და მიიღოს ინჟინერ გეოლოგმა შესაბამისი აქტის საფუძველზე.

კონსტრუქციული თვალსაზრით შენობა გადაწყვეტილია რკინაბეტონის კარკასით, რომელიც ეფუძნება მონოლითურ რკინაბეტონის ფილას. შენობის მზიდი ელემენტების გაანგარიშება შესრულებულია სასრული ელემენტების მეთოდით კომპიუტერული პროგრამა „ Lira Sapr 2017“-ის გამოყენებით, შემდეგ საანგარიშო და ნორმატიულ დატვირთვებზე:

1. მუდმივი დატვირთვა- მოიაზრებს შენობის საკუთარ წონას, მოჯიმვის წონას, კედლების წონას, დამბუნების წონას.
2. დროებითი ხანგრძლივი დატვირთვა- მოიაზრებს შენობაში არსებული ავეჯის წონას და შესაძლო დროებით დატვირთვებს.
3. დროებითი ხანმოკლე დატვირთვა- მოიაზრებს სასარგებლო დატვირთვებს, ადამიანური წონას, თოვლის დატვირთვას და მოსალოდნელ ხანმოკლე დატვირთვებს
4. სეისმური დატვირთვა X,Y,Z, 45^0 135^{0}მიმართულებით- მოიაზრებს მიწისძვრისგან მოსალოდნელ დინამიურ დატვირთვებს (რომელიც შეადგენს 8 ბალს G=0.17)
5. ჭარის სტატიკური და დინამიური დატვირთვები

აღნიშნული დატვირთვები აღებულია საქართველოში მოქმედი სამშენებლო ნორმების და წესებით განსაზღვრული ცხრილებიდან.

ანგარიშის შედეგად მიღებული იქნა კონსტრუქციული ელემენტების კვეთები:

1. საძირკვლის ფილა 1.5მ
2. სიხისტის დიაფრაგმები 0.3 მ
3. სვეტები: 0.7X0.7 მ, 0.6X0.6 და 0.5X0.5 მეტრი
4. კოჭები: 0.5X0.5მ
5. სართულშუა გადახურვის ფილები: h=0.2 მეტრი

გამოყენებული ბეტონის კლასი შეადგენს ბ.25, W6, F150; ხოლო სვეტებისთვის ბ. 30 არმატურის კლასი განისაზღვრა A500c და A240c

ჭვაბულის წნდა მოეწყოს ბრუნტის ბუნებრივი ქანობით, ბრუნტის წყლის გამოვლენის შემთხვევაში წნდა მოხდეს წყლის არიდება დრენაჟის მოწყობის გზით.

მშენებლობის დროს განსაკუთრებული ყურადღება უნდა მიექცეს შრომის უსაფრთხოებას, და მასალების დასაწყობებას.

ბეტონის ჩასხმა უნდა განხორციელდეს საქართველოში მოქმედი სამშენებლო ნორმების და წესების მკაცრი დაცვით.

მშენებლობის დაწყებამდე სამშენებლო ორგანიზაციამ უნდა შეადაროს არქიტექტურულ ნაწილში მოყვანილი ზომები კონსტრუქციულ ნაწილთან და კონსტრუქციულ ნაწილში არსებული ცხრილებში მოყვანილი მონაცემები უნდა გადაამოწმოს. ხარვეზების აღმოჩენის შემთხვევაში უნდა მოხდეს პროექტის კორექტირება.

გამოყენებული ლიტერატურა:

1. СНиП 2.01.07-85- დატვირთვები და ზემოქმედებები
2. ან 01.05-08- სამშენებლო კლიმატოლოგია
3. ან 02.01-08 – შენობების და ნაგებობების უსაფრთხოება
4. ან 03.01.-09- ბეტონისა და რკინაბეტონის კონსტრუქციები
5. ან 01.01-09- სეისმომედეგი მშენებლობა

შ.პ.ს იოტა ჯგუფი			მრავალბინიანი საცხოვრებელი სახლი ქ.თბილისში, დიღომი	
დირექტორი		გ.გონჯილაშვილი		
არქიტექტორი		თ.ხურო ძე	კონსტრუქციული ნაწილი	
კონსტრუქტორი		თ.კვინტრაძე	ფუეც№	1
შეასრულა		თ.კვინტრაძე	ფუეც.რაოდ.	

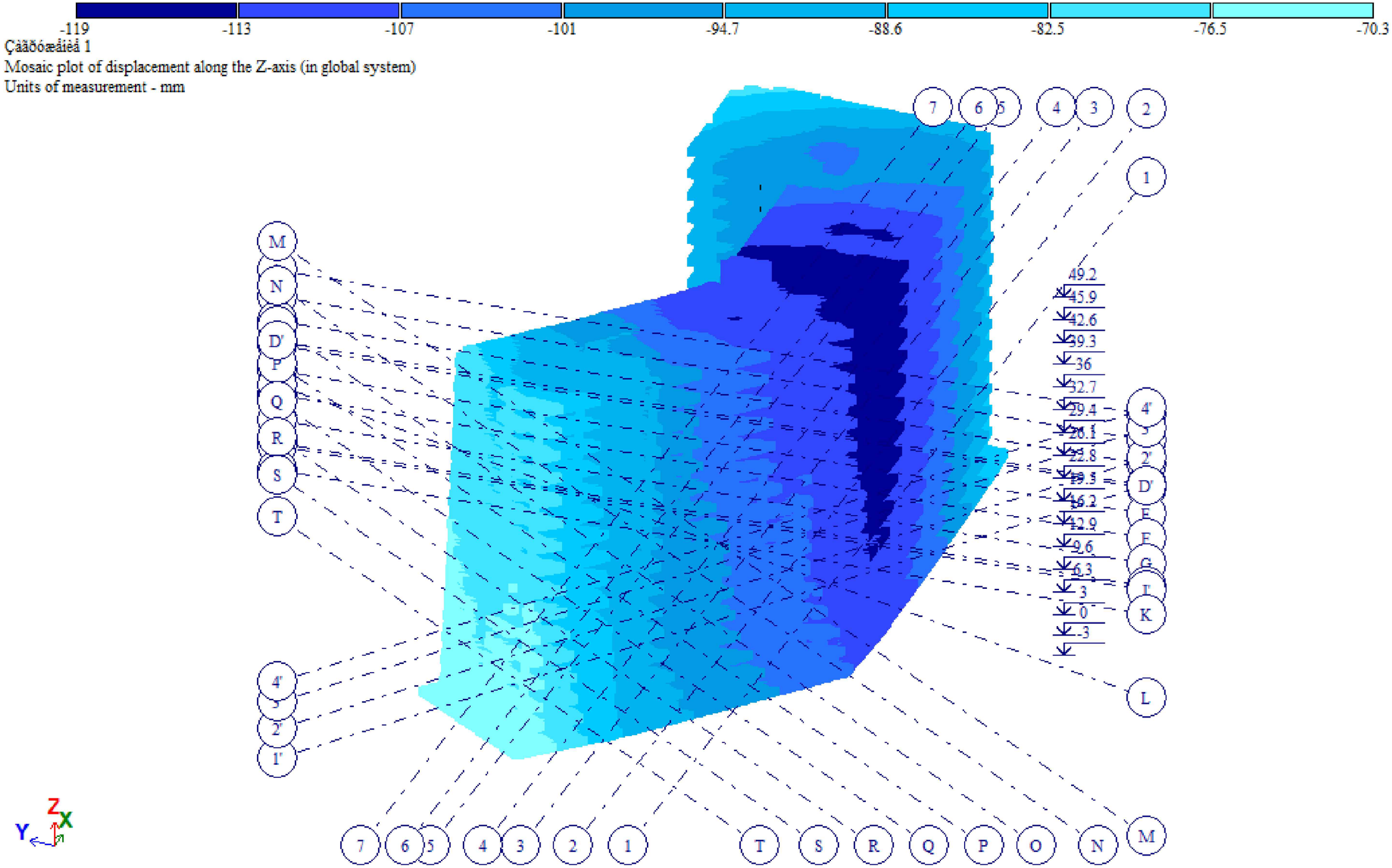

ანგარიშის შედეგები

შპს იოტა ჯგუფი			მრავალგვიანი საცხოვრებელი სახლი ქ.თბილისში, დიღომი		
დირექტორი		გ.გონჯილაშვილი			
არქიტექტორი		თ.ხუროძე	კონსტრუქციული ნაწილი		
კონსტრუქტორი		თ.კვინტრაძე		შეც№	---
შეასრულა		თ.კვინტრაძე	A B	შეც.რაოდ.	

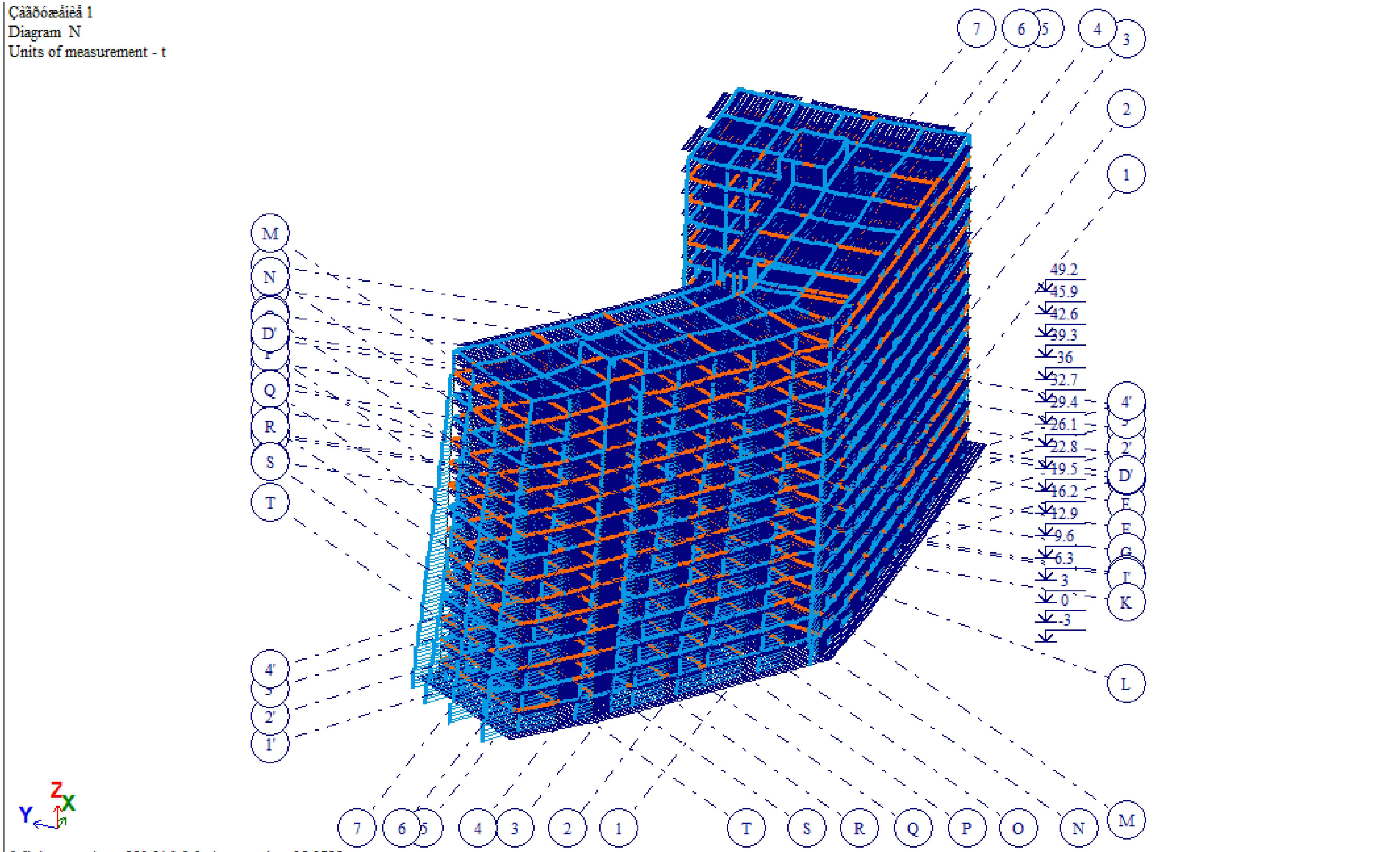

ანგარიშის შედეგები

შ.პ.ს იოტა ჯგუფი			მრავალბინიანი საცხოვრებელი სახლი ქ.თბილისში, დიღომი		
დირექტორი		გ.გონჯილაშვილი			
არქიტექტორი		თ.ხუროძე	კონსტრუქციული ნაწილი		
კონსტრუქტორი		თ.კვინტრაძე	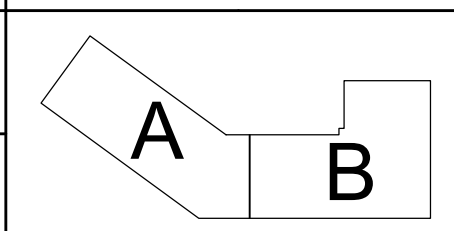 A B	ფურც№	---
შესრულა		თ.კვინტრაძე		ფურც.რაოდ.	

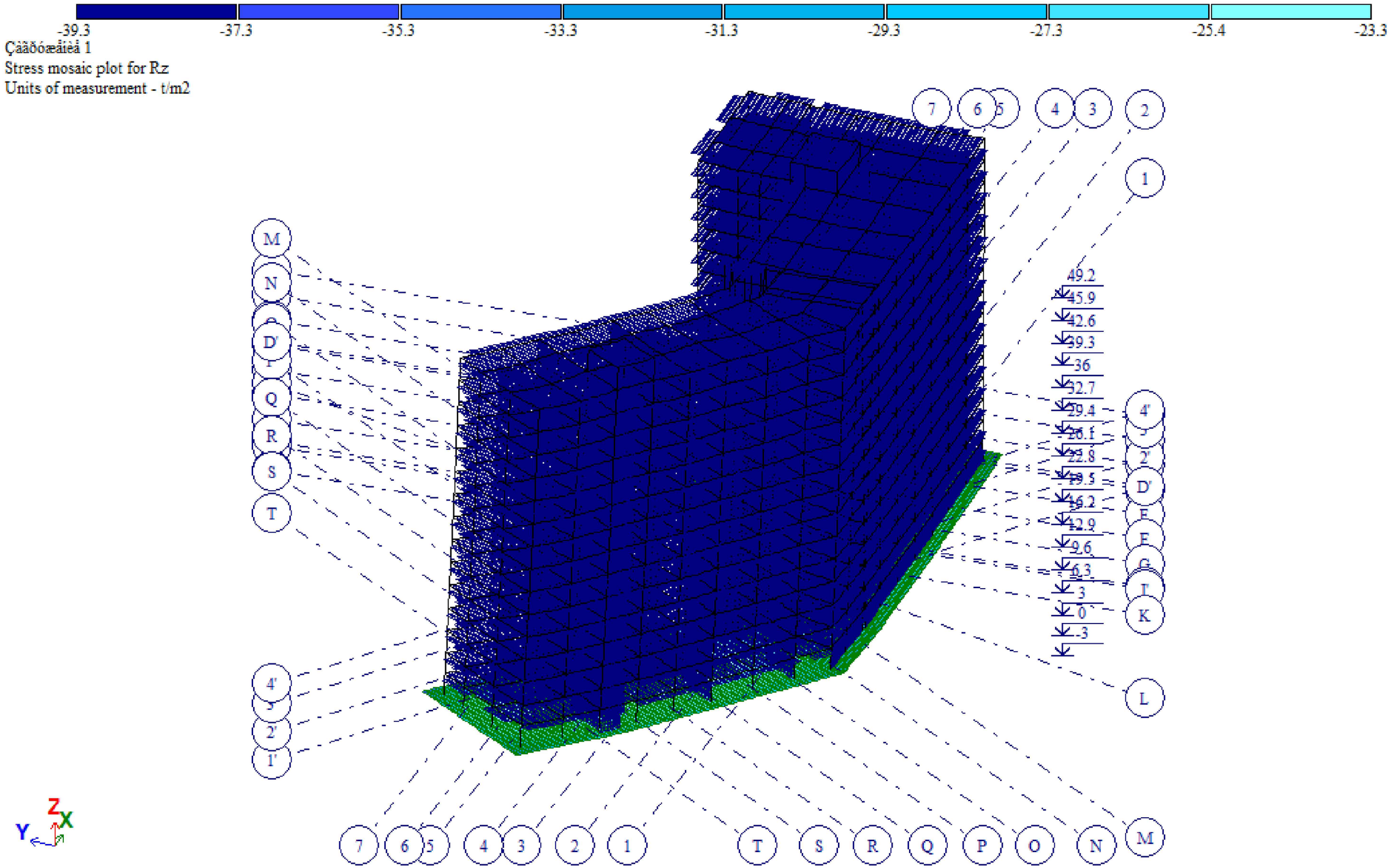

ანგარიშის შედეგები

შ.პ.ს ირტა ჯგუფი			მრავალბინიანი საცხოვრებელი სახლი ქ.თბილისში, დიღომი
დირექტორი		გ.გონჯილაშვილი	
არქიტექტორი		თ.ხუროძე	კონსტრუქციული ნაწილი
კონსტრუქტორი		თ.კვინტრაძე	ფუეც№ ---
შესრულა		თ.კვინტრაძე	ფუეც.რაოდ.

L....	No.	Eigenv...	rad/s.	Hz	Periods	Particip...	Mass	Sum of ...
4 - (mod. 41)								
4	1	0.291005	3.436368	0.547192	1.827511	-0.006952	0.001095	0.001095
4	2	0.276621	3.615057	0.575646	1.737179	-1.065045	19.513896	19.514991
4	3	0.256314	3.901460	0.621252	1.609654	1.473611	42.429539	61.944530
4	4	0.245537	4.072703	0.648520	1.541973	-0.480913	3.189245	65.133775
4	5	0.209171	4.780769	0.761269	1.313596	-0.302563	1.015765	66.149541
4	6	0.180672	5.534893	0.881352	1.134620	-0.290695	0.642859	66.792400
4	7	0.101279	9.873744	1.572252	0.636030	-0.001241	0.000122	66.792522
4	8	0.089492	11.174170	1.779326	0.562010	-0.059344	0.222440	67.014963
4	9	0.075045	13.325406	2.121880	0.471280	-0.031892	0.042320	67.057283
4	10	0.068433	14.612846	2.326886	0.429759	1.020498	5.270984	72.328267
4	11	0.063785	15.677630	2.496438	0.400571	-0.955798	3.569100	75.897367
4	12	0.054739	18.268473	2.908992	0.343762	0.119177	0.380469	76.277836
4	13	0.051351	19.473750	3.100916	0.322485	1.363871	1.372010	77.649846
4	14	0.050313	19.875720	3.164924	0.315963	-0.586627	0.923645	78.573491
4	15	0.047772	20.932623	3.333220	0.300010	-0.557673	0.457685	79.031176
4	16	0.045756	21.855004	3.480096	0.287348	-0.009386	0.000041	79.031217
4	17	0.045083	22.181075	3.532018	0.283124	-1.279836	0.233512	79.264729
4	18	0.044602	22.420360	3.570121	0.280103	-0.835528	0.123152	79.387881
4	19	0.044234	22.606975	3.599837	0.277790	1.305524	0.339328	79.727209
4	20	0.044062	22.695174	3.613881	0.276711	-0.361448	0.043149	79.770358
4	21	0.042481	23.539694	3.748359	0.266783	0.166887	0.038976	79.809334
4	22	0.040115	24.928497	3.969506	0.251921	0.029056	0.000522	79.809856
4	23	0.038451	26.007419	4.141309	0.241470	-0.009715	0.001688	79.811544
4	24	0.036916	27.088220	4.313411	0.231835	-0.320378	0.519892	80.331436
4	25	0.035797	27.935490	4.448326	0.224804	-0.499001	1.293699	81.625135
4	26	0.033782	29.601909	4.713680	0.212148	0.017298	0.003236	81.628371
4	27	0.033238	30.086468	4.790839	0.208732	0.076366	0.073814	81.702185
4	28	0.031734	31.512252	5.017875	0.199288	0.136189	0.224554	81.926738
4	29	0.031016	32.241275	5.133961	0.194781	0.385670	0.888470	82.815208
4	30	0.030308	32.995046	5.253988	0.190332	0.119384	0.000616	82.815824
4	31	0.030160	33.156555	5.279706	0.189404	-1.020887	0.124325	82.940149
4	32	0.030060	33.266940	5.297283	0.188776	0.799762	0.167049	83.107198
4	33	0.028520	35.062511	5.583202	0.179109	0.108010	0.099517	83.206715

L....	No.	Eigenv...	rad/s.	Hz	Periods	Particip...	Mass	Sum of ...
4	33	0.028520	35.062511	5.583202	0.179109	0.108010	0.099517	83.206715
5 - (mod. 41)								
5	1	0.291005	3.436368	0.547192	1.827511	0.991886	22.298021	22.298021
5	2	0.276621	3.615057	0.575646	1.737179	-0.942373	15.277542	37.575562
5	3	0.256314	3.901460	0.621252	1.609654	-0.853664	14.238897	51.814459
5	4	0.245537	4.072703	0.648520	1.541973	-1.017816	14.285464	66.099923
5	5	0.209171	4.780769	0.761269	1.313596	-0.151919	0.256084	66.356008
5	6	0.180672	5.534893	0.881352	1.134620	-0.006095	0.000283	66.356290
5	7	0.101279	9.873744	1.572252	0.636030	0.019716	0.030873	66.387164
5	8	0.089492	11.174170	1.779326	0.562010	0.011041	0.007699	66.394863
5	9	0.075045	13.325406	2.121880	0.471280	0.049951	0.103820	66.498683
5	10	0.068433	14.612846	2.326886	0.429759	0.099605	0.050214	66.548897
5	11	0.063785	15.677630	2.496438	0.400571	0.692667	1.874459	68.423356
5	12	0.054739	18.268473	2.908992	0.343762	0.012209	0.003993	68.427349
5	13	0.051351	19.473750	3.100916	0.322485	1.439155	1.527657	69.955006
5	14	0.050313	19.875720	3.164924	0.315963	0.107017	0.030739	69.985745
5	15	0.047772	20.932623	3.333220	0.300010	0.066285	0.006466	69.992211
5	16	0.045756	21.855004	3.480096	0.287348	-1.929813	1.749995	71.742205
5	17	0.045083	22.181075	3.532018	0.283124	1.640803	0.383807	72.126013
5	18	0.044602	22.420360	3.570121	0.280103	-1.059688	0.198096	72.324108
5	19	0.044234	22.606975	3.599837	0.277790	2.114743	0.890359	73.214467
5	20	0.044062	22.695174	3.613881	0.276711	-0.917570	0.278070	73.492537
5	21	0.042481	23.539694	3.748359	0.266783	-1.195583	2.000388	75.492925
5	22	0.040115	24.928497	3.969506	0.251921	2.145530	2.846673	78.339598
5	23	0.038451	26.007419	4.141309	0.241470	0.025942	0.012035	78.351633
5	24	0.036916	27.088220	4.313411	0.231835	-0.401640	0.817072	79.168705
5	25	0.035797	27.935490	4.448326	0.224804	-0.191549	0.190630	79.359335
5	26	0.033782	29.601909	4.713680	0.212148	0.295682	0.945549	80.304884
5	27	0.033238	30.086468	4.790839	0.208732	-0.193074	0.471826	80.776710
5	28	0.031734	31.512252	5.017875	0.199288	-0.138605	0.232592	81.009302
5	29	0.031016	32.241275	5.133961	0.194781	-0.172170	0.177062	81.186363
5	30	0.030308	32.995046	5.253988	0.190332	-0.170608	0.001258	81.187621
5	31	0.030160	33.156555	5.279706	0.189404	0.625817	0.046719	81.234341
5	32	0.030060	33.266940	5.297283	0.188776	-0.792785	0.164147	81.398488
5	33	0.028520	35.062511	5.583202	0.179109	-0.049639	0.021019	81.419507

L....	No.	Eigenv...	rad/s.	Hz	Periods	Particip...	Mass	Sum of ...
6 - (mod. 41)								
6	1	0.291005	3.436368	0.547192	1.827511	0.696454	10.993278	10.993278
6	2	0.276621	3.615057	0.575646	1.737179	-1.419458	34.661997	45.655275
6	3	0.256314	3.901460	0.621252	1.609654	0.438369	3.754758	49.410034
6	4	0.245537	4.072703	0.648520	1.541973	-1.059761	15.487158	64.897192
6	5	0.209171	4.780769	0.761269	1.313596	-0.321367	1.145946	66.043138
6	6	0.180672	5.534893	0.881352	1.134620	-0.209862	0.335049	66.378187
6	7	0.101279	9.873744	1.572252	0.636030	0.013064	0.013555	66.391742
6	8	0.089492	11.174170	1.779326	0.562010	-0.034156	0.073686	66.465428
6	9	0.075045	13.325406	2.121880	0.471280	0.012770	0.006785	66.472213
6	10	0.068433	14.612846	2.326886	0.429759	0.792032	3.175069	69.647282
6	11	0.063785	15.677630	2.496438	0.400571	-0.186061	0.135251	69.782533
6	12	0.054739	18.268473	2.908992	0.343762	0.092904	0.231209	70.013742
6	13	0.051351	19.473750	3.100916	0.322485	1.982038	2.897577	72.911319
6	14	0.050313	19.875720	3.164924	0.315963	-0.339136	0.308694	73.220013
6	15	0.047772	20.932623	3.333220	0.300010	-0.347464	0.177675	73.397688
6	16	0.045756	21.855004	3.480096	0.287348	-1.371221	0.883530	74.281218
6	17	0.045083	22.181075	3.532018	0.283124	0.255242	0.009288	74.290505
6	18	0.044602	22.420360	3.570121	0.280103	-1.340120	0.316815	74.607321
6	19	0.044234	22.606975	3.599837	0.277790	2.418495	1.164501	75.771822
6	20	0.044062	22.695174	3.613881	0.276711	-0.904403	0.270147	76.041969
6	21	0.042481	23.539694	3.748359	0.266783	-0.727398	0.740455	76.782424
6	22	0.040115	24.928497	3.969506	0.251921	1.537665	1.462149	78.244573
6	23	0.038451	26.007419	4.141309	0.241470	0.011475	0.002355	78.246928
6	24	0.036916	27.088220	4.313411	0.231835	-0.510544	1.320240	79.567168
6	25	0.035797	27.935490	4.448326	0.224804	-0.488293	1.238771	80.805939
6	26	0.033782	29.601909	4.713680	0.212148	0.221310	0.529708	81.335646
6	27	0.033238	30.086468	4.790839	0.208732	-0.082525	0.086199	81.421846
6	28	0.031734	31.512252	5.017875	0.199288	-0.001708	0.000035	81.421881
6	29	0.031016	32.241275	5.133961	0.194781	0.150968	0.136137	81.558018
6	30	0.030308	32.995046	5.253988	0.190332	-0.036221	0.000057	81.558075
6	31	0.030160	33.156555	5.279706	0.189404	-0.279357	0.009309	81.567385
6	32	0.030060	33.266940	5.297283	0.188776	0.004934	0.000006	81.567391
6	33	0.028520	35.062511	5.583202	0.179109	0.041274	0.014532	81.581923

ანგარიშის შედეგები

შ.პ.ს იოტა ჯგუფი			მრავალბინიანი საცხოვრებელი სახლი ქ.თბილისში, დიღომი		
დირექტორი		გ.მონჯილაშვილი			
არქიტექტორი		თ.ხუროძე	კონსტრუქციული ნაწილი		
კონსტრუქტორი		თ.კვინტრაძე	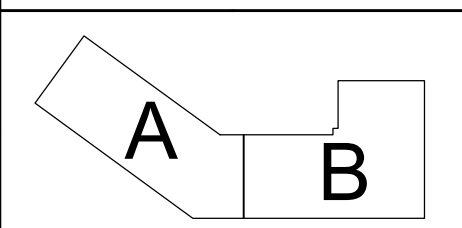	ფურც№	---
შესრულა		თ.კვინტრაძე		ფურც.რაოდ.	

საძირკვლის ფილის ქვედა შრის არმირების გეგმა
მ.1:200

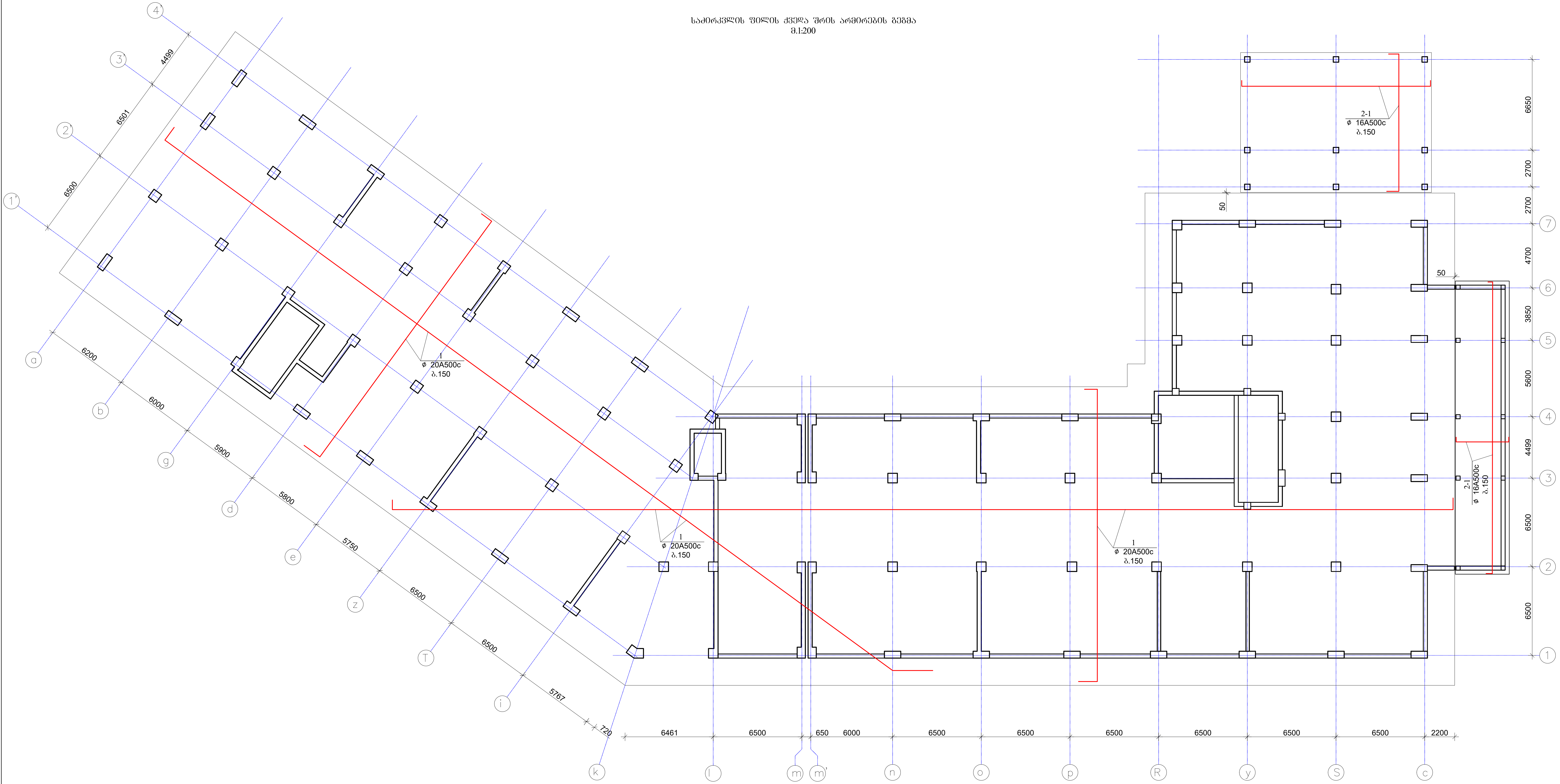

შ.პ.ს იოტა ჯგუფი		
დირექტორი		გ.გონჯილაშვილი
არქიტექტორი		თ.ხუროძე
კონსტრუქტორი		თ.კვინტრაძე
შეასრულა		თ.კვინტრაძე

მრავალბინიანი საცხოვრებელი სახლი ქ.თბილისში, დიღომი

კონსტრუქციული ნაწილი

A B

ფურც№	2
ფურც.რაოდ.	

ՀԱՏ ՕՄՔՍ ՏՀՀՅՅՈ		
ՔՕՈՀՅԴՔՔՄՈՈ	ՅՀՀՅՈՀՀՀՀՀՈ ՀՀՀՈՈՈՀՀՈ	
ՀՈՈՅՈՔՔՀՀՄՈՈ	Ո.ՅՀՈՄ ՀՅՅ	
ՀՄՈՅՔՔՈՔՀՀՄՈՈ	Ո.ՀՀՈՅՔՔՈՔՀՀՅՈՈ	
ՀՀՅՔՔՈՔՀՀՄՈՈ	Ո.ՀՀՈՅՔՔՈՔՀՀՅՈՈ	

ՅՀՀՔՔՈՔՀՀՄՈՈ ՔՀՀՈՈՈ			
ՀՀՀՀՀ

ვ.ა.ს ᲝᲛᲒᲡ ᲧᲐᲕᲔᲚᲘ		
ᲛᲝᲓᲣᲚᲘᲡ ᲜᲝᲛᲔᲠᲘ	ᲖᲝᲜᲐ/ᲙᲝᲚᲝᲜᲐ	ᲒᲐᲜᲛᲐᲠᲢᲔᲑᲘᲗᲘ ᲡᲐᲛᲨᲔᲜᲔᲑᲚᲝ ᲞᲠᲝᲔᲥᲢᲘ ᲥᲐᲚᲐᲥᲘᲡ ᲛᲔᲠᲘᲐᲜᲘᲡ ᲛᲘᲙᲠᲝᲠᲐᲘᲝᲜᲘ, ᲙᲝᲜᲓᲝᲛᲘᲜᲘᲣᲛᲘᲡ ᲛᲔᲠᲘᲐᲜᲘᲡ ᲛᲘᲙᲠᲝᲠᲐᲘᲝᲜᲘ, ᲙᲝᲜᲓᲝᲛᲘᲜᲘᲣᲛᲘᲡ ᲛᲔᲠᲘᲐᲜᲘᲡ ᲛᲘᲙᲠᲝᲠᲐᲘᲝᲜᲘ
ᲙᲝᲜᲡᲢᲠᲣᲥᲪᲘᲣᲚᲘ ᲜᲐᲬᲘᲚᲘ		
ᲐᲠᲥᲘᲢᲔᲥᲢᲣᲠᲣᲚᲘ ᲜᲐᲬᲘᲚᲘ		
ᲒᲐᲜᲚᲐᲒᲔᲑᲘᲡ ᲡᲥᲔᲛᲐ		

ᲐᲠᲥᲘᲢᲔᲥᲢᲘ		ᲒᲕᲔᲠᲓᲘ	
ᲒᲐᲛᲒᲔᲒᲛᲘᲡᲘ		ᲤᲣᲠᲪᲚᲘᲡ ᲥᲣᲩᲐ	
ᲨᲔᲛᲡᲠᲣᲚᲔᲑᲔᲚᲘᲐ		ᲤᲐᲡᲐᲓᲘ	
ᲓᲐᲛᲙᲕᲔᲗᲘᲚᲘ		ᲡᲐᲮᲣᲠᲐᲕᲘ	
ᲨᲔᲛᲡᲠᲣᲚᲔᲑᲔᲚᲘᲐ		ᲙᲘᲑᲔᲠᲢᲔᲥᲢᲣᲠᲐ	
ᲓᲐᲛᲙᲕᲔᲗᲘᲚᲘ		ᲙᲘᲑᲔᲠᲢᲔᲥᲢᲣᲠᲐ	
ᲓᲐᲛᲙᲕᲔᲗᲘᲚᲘ		ᲙᲘᲑᲔᲠᲢᲔᲥᲢᲣᲠᲐ

საძირკვლის ფილის ქვედა დამატებითი არმირების გეგმა
მ.1:200

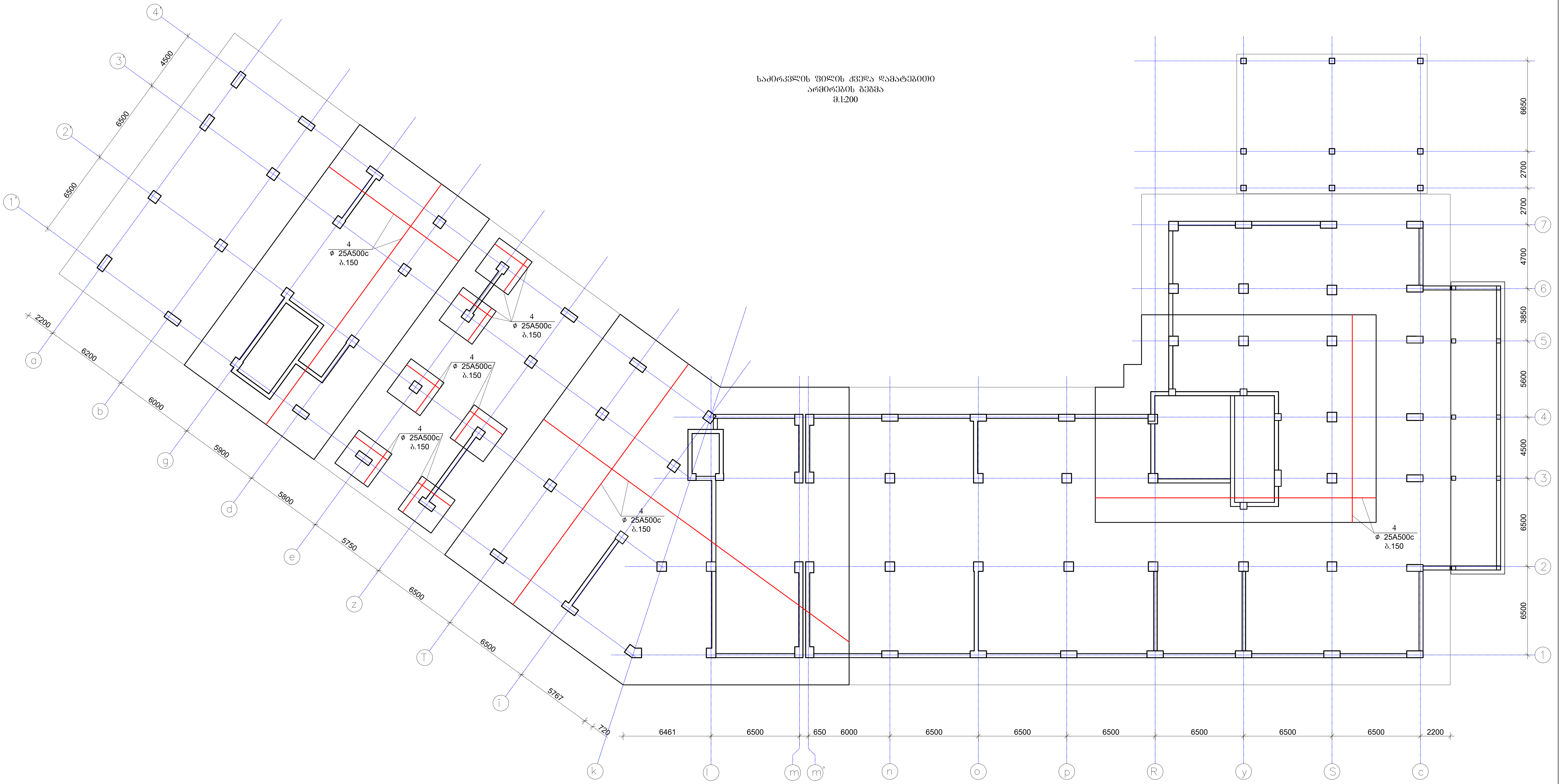

შ.პ.ს იოტა ჯგუფი			მრავალბინიანი საცხოვრებელი სახლი ქ.თბილისში, დიღომი
დირექტორი		გ.გონჯილაშვილი	
არქიტექტორი		თ.ხუროძე	კონსტრუქციული ნაწილი
კონსტრუქტორი		თ.კვინტრაძე	ფურცN 5
შეასრულა		თ.კვინტრაძე	ფურც.რაოდ.

ՀԱՅԱՍՏԱՆԻ ՀԱՆՐԱՊԵՏՈՒԹՅԱՆ ԿԱՊԱՆԻ ՊԱՆԴՈՒԽՏ ՔԱՂԱՔԱՇԻՆՈՒԹՅԱՆ ՀԱՄԱԼՍԱՐԱՆ		
ՊԱՏՎԻՐԱՏՈՒ ՀԱՄԱԼՍԱՐԱՆԻ ՆՈՐ ՇԵՆՔԻ ԿԱՌՈՒՑՈՂԱԿԱՆ ՄԱՍԻ ԱՇԽԱՏԱՆՔԱՅԻՆ ՆԱԽԱԳԻԾ		
Գ.Ա.Ն ՕՄՔՍ ՀՈՒՆԳԱՐ		
ՀԱՏԱԿԻ ԱՆՎԱՆՈՒՄԸ	ՀԱՏԱԿԻ ՆՇԱՆԱԿՈՒԹՅՈՒՆԸ	ՀԱՏԱԿԻ ՔԱՆԱԿԸ
ԱՇԽԱՏԱՆՔԱՅԻՆ ՆԱԽԱԳԻԾ	Ա.ՇՆ.Ն.Ա.Ա.Ա

҂.ა.ს ᲝᲛᲒᲐ ᲮᲐᲭᲣᲠᲘ		
ᲛᲔᲜᲔᲯᲛᲔᲜᲢᲘ	ᲐᲛᲝᲪᲔᲜᲘᲡ ᲜᲝᲛᲔᲠᲘ	
ᲛᲔᲡᲐᲗᲣᲠᲔ ᲒᲐᲜᲧᲝᲤᲘᲚᲔᲑᲐ	ᲓᲐᲛᲢᲙᲘᲪᲔᲑᲘᲡ ᲓᲐᲒᲔᲒᲛᲐᲠᲔᲑᲐ	
ᲛᲔᲡᲐᲗᲣᲠᲔ ᲒᲐᲜᲧᲝᲤᲘᲚᲔᲑᲐ	ᲓᲐᲛᲢᲙᲘᲪᲔᲑᲘᲡ ᲓᲐᲒᲔᲒᲛᲐᲠᲔᲑᲐ	
ᲒᲐᲜᲛᲐᲠᲢᲔᲑᲘᲡ ᲜᲝᲛᲔᲠᲘ		

ᲐᲠᲥᲘᲢᲔᲥᲢᲣᲠᲘᲡ ᲜᲐᲬᲘᲚᲘ, ᲛᲝᲡᲐᲛᲖᲐᲓᲔ	ᲨᲔᲛᲡᲠᲣᲚᲔᲑᲔᲚᲘ ᲡᲐᲛᲣᲨᲐᲝ ᲒᲔᲒᲛᲘᲡ ᲜᲐᲬᲘᲚᲘ	
	ᲓᲐᲛᲢᲙᲘᲪᲔᲑᲘᲡ ᲓᲐᲒᲔᲒᲛᲐᲠᲔᲑᲐ	
ᲡᲐᲛᲨᲔᲜᲔᲑᲚᲝ ᲒᲐᲜᲐᲨᲔᲜᲔᲑᲘᲡ ᲓᲐᲒᲔᲒᲛᲐᲠᲔᲑᲐ		
	ᲓᲐᲛᲢᲙᲘᲪᲔᲑᲘᲡ ᲓᲐᲒᲔᲒᲛᲐᲠᲔᲑᲐ	
ᲒᲐᲜᲛᲐᲠᲢᲔᲑᲘᲡ ᲜᲝᲛᲔᲠᲘ		

ᲨᲔᲛᲡᲠᲣᲚᲔᲑᲔᲚᲘ ᲡᲐᲛᲣᲨᲐᲝ ᲒᲔᲒᲛᲘᲡ ᲜᲐᲬᲘᲚᲘ			
ᲓᲐᲛᲢᲙᲘᲪᲔᲑᲘᲡ ᲓᲐᲒᲔᲒᲛᲐᲠᲔᲑᲐ			
ᲨᲔᲛᲡᲠᲣᲚᲔᲑᲔᲚᲘ ᲡᲐᲛᲣᲨᲐᲝ ᲒᲔᲒᲛᲘᲡ ᲜᲐᲬᲘᲚᲘ			
ᲓᲐᲛᲢᲙᲘᲪᲔᲑᲘᲡ ᲓᲐᲒᲔᲒᲛᲐᲠᲔᲑᲐ			
ᲒᲐᲜᲛᲐᲠᲢᲔᲑᲘᲡ ᲜᲝᲛᲔᲠᲘ

საძირკვლის ტიპური
კვეთი
მ.1:20

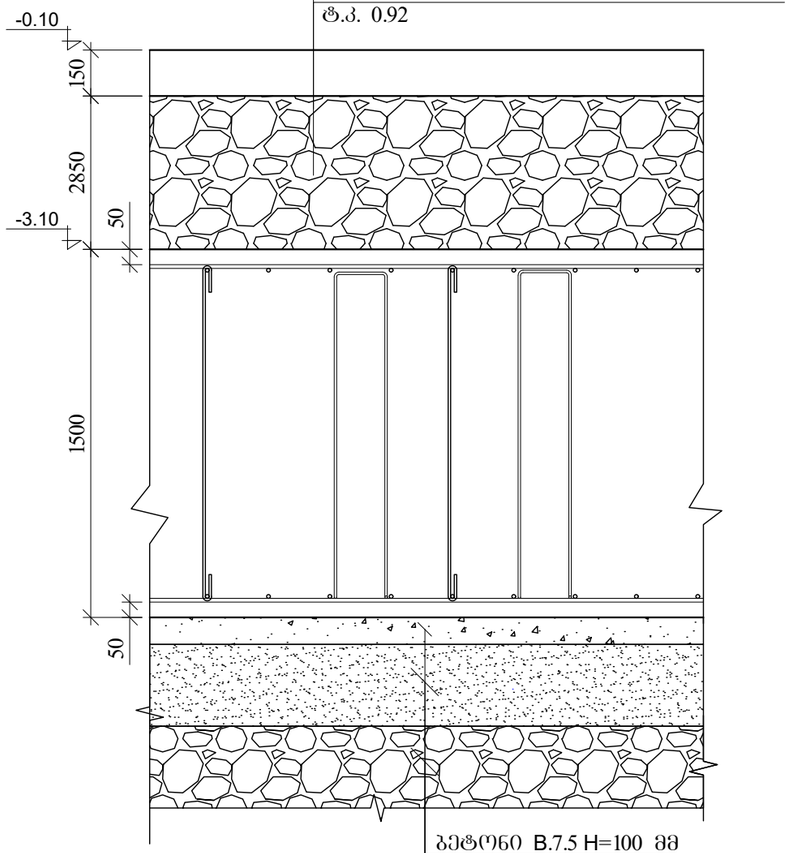

არმირების კვეთი
მ.1:20

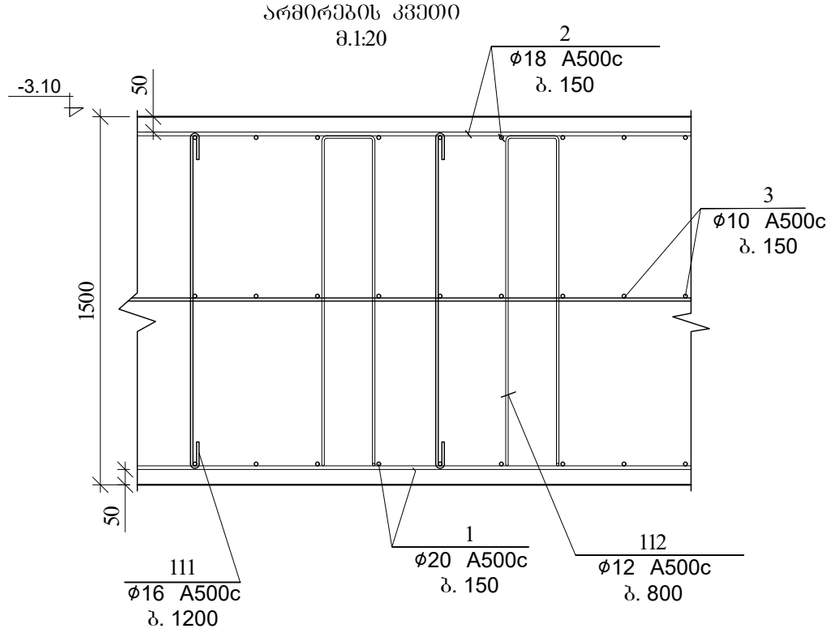

ფილის დაბოლოების
კვეთი 2-2
მ. 1:20

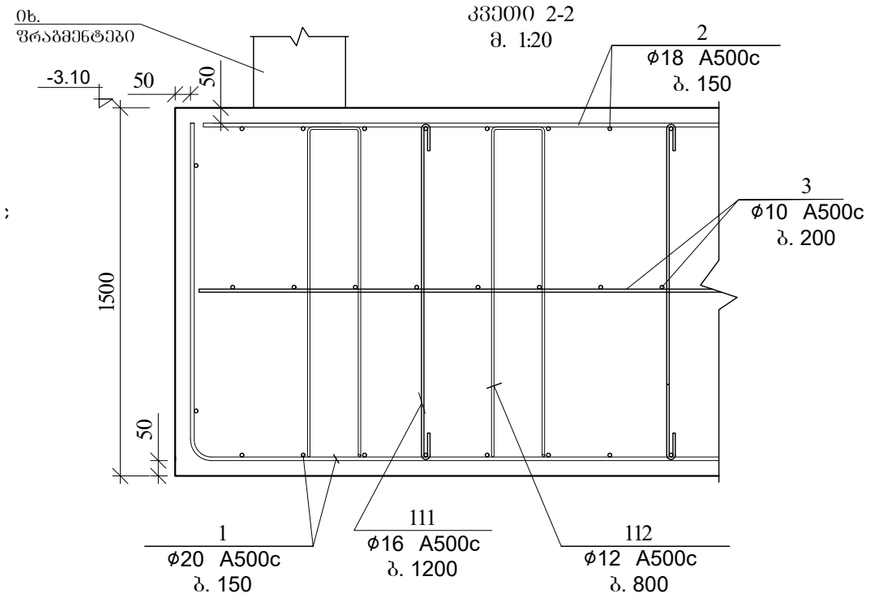

შ.პ.ს იოტა ჯგუფი			მრავალბინიანი საცხოვრებელი სახლი ქ.თბილისში, დიღომი
დირექტორი		გ.გონჯილაშვილი	
არქიტექტორი		თ.ხუროძე	კონსტრუქციული ნაწილი
კონსტრუქტორი		თ.კვინტრაძე	ფუეც№ 8
შესრულა		თ.კვინტრაძე	ფუეც.რაოდ.

ՀԱՆ ՕՊԱՐԱՏ ԱՇՏՊՈՐ		
ՀՈՂԱՇԵՐՏ	Բ.ԲՊՆ.Օ*ՊՀՅՈՒՊՀՈ	
ՀՈՒՄԱՔԱՐԴ	Օ.Ե.ՊՊՈՒՅ	
ՀՊՆԱՅԻՆ ՀՈՒՄԱՔԱՐԴ	Օ.ՀՅՈԵՔՈՒՅՈՒՅ	
ՀՊՆԱՅԻՆ ՀՈՒՄԱՔԱՐԴ	Օ.ՀՅՈԵՔՈՒՅՈՒՅ	
ՀՈՒՄԱՔԱՐԴ	Օ.ՀՅՈԵՔՈՒՅՈՒՅ	
ՀՊՆԱՅԻՆ ՀՈՒՄԱՔԱՐԴ		
ՀՈՂԱՇԵՐՏ	Բ.ԲՊՆ.Օ*ՊՀՅՈՒՊՀՈ	
ՀՈՒՄԱՔԱՐԴ	Օ.Ե.ՊՊ

ფრაგმენტი 1 (30 ცალი)
მ.1:20

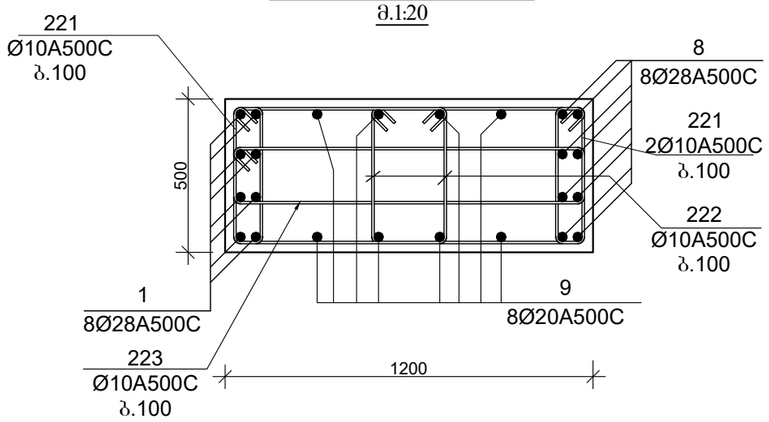

ფრ. 2 (14 ცალი)
მ.1:20

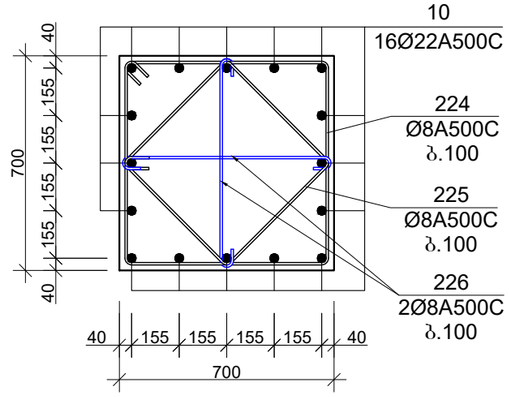

ფრ.3 (5ცალი)
მ.1:20

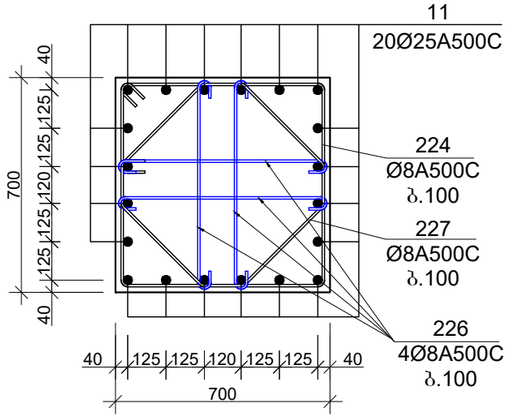

ფრტაბმენტი 4 (10 ცალი)
მ.1:20

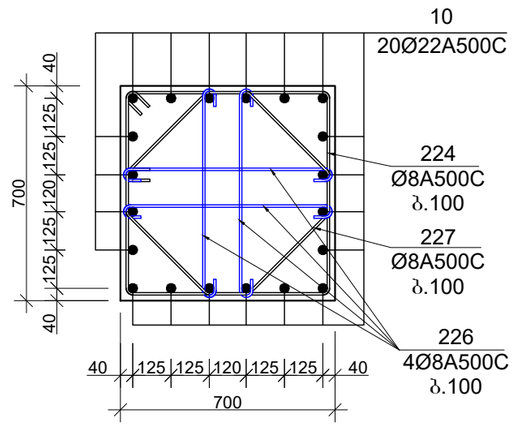

ფრაგმენტი 5 (5 ცალი)
მ.1:20

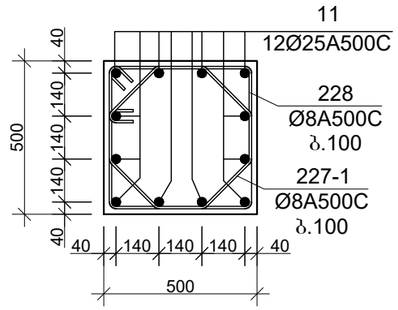

ფრაგმენტი 6 (8 ცალი)
მ.1:20

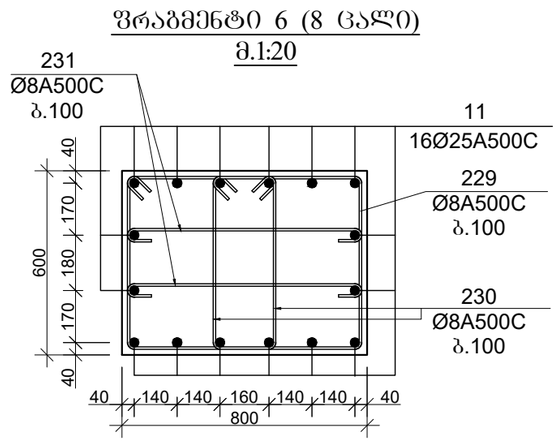

ფრაგმენტი 7 (2 ცალი)
მ.1:20

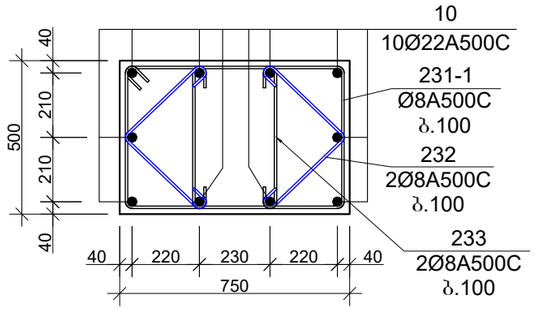

ფრაგმენტი 8 (1 ცალი)
მ.1:20

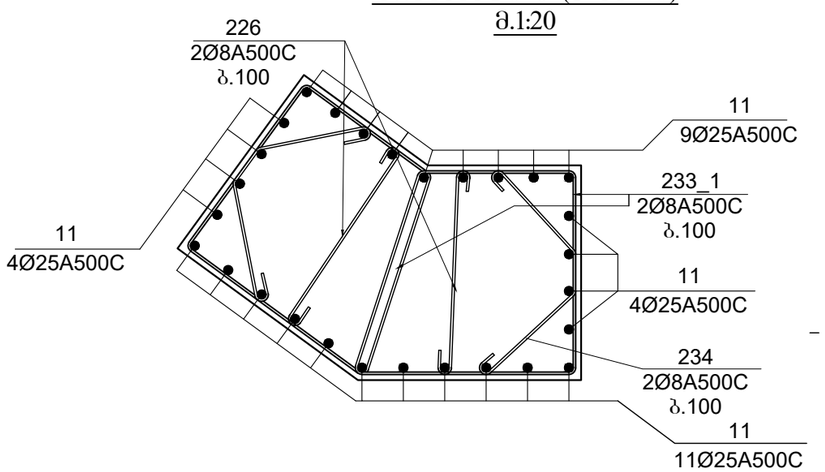

შ.პ.ს იოტა ჯგუფი			მრავალბინიანი საცხოვრებელი სახლი ქ.თბილისში, დიღომი
დირექტორი		ზ.გონჯილაშვილი	
არქიტექტორი		თ.ხუროძე	კონსტრუქციული ნაწილი
კონსტრუქტორი		თ.კვინტრაძე	A B — შეცვლილი ფურცელი № 10
შეასრულა		თ.კვინტრაძე	ფურც.რაოდ.

არმატურის სპეციფიკაცია

	პოზ №	ესკიზი	Ø მმ	L მმ	n ც	nXL მ
1	2	3	4	5	6	7
საძირკვლის ფილა	1	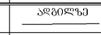	20 A500c	-	-	40,411
	2	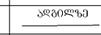	18 A500c	-	-	38,575
	3	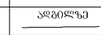	10 A500c	-	-	27,553
	2_1	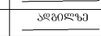	16 A500c	-	-	3,519
	3	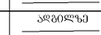	14 A500c	-	-	3,359
	4	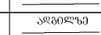	25 A500c	-	-	18,093
	5	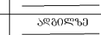	20 A500c	-	-	18,093
	6	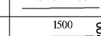	18 A500c	2700	1190	3,213
	7	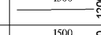	18 A500c	3500	1190	4,165
	6_2		12 A500c	2300	860	1,978
	7_2	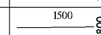	12 A500c	2700	860	2,322
	8	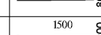	28 A500c	3300	480	1,584
	9	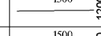	20 A500c	2700	240	648
	10		22 A500c	2900	618	1,792
	11	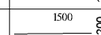	25 A500c	2900	316	916
	221		10 A500c	1320	900	1,188.0
	222		10 A500c	2540	900	2,286.0
	223	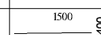	10 A500c	2920	900	2,628.0
	224	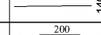	8 A500c	2840	435	1,235.4
	225	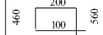	8 A500c	2080	210	436.8
	226	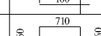	8 A500c	860	1380	1,187
	227	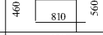	8 A500c	2320	225	522.0
	227_1	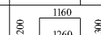	8 A500c	1560	75	117.0
	228		8 A500c	2000	75	150.0
	229	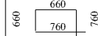	8 A500c	2840	120	340.8
	230	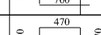	8 A500c	2480	240	595.2
	231	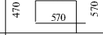	8 A500c	960	240	230
	231_1		8 A500c	2540	30	76.2
	232		8 A500c	900	60	54
	233	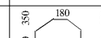	8 A240c	650	60	39
	233_1		8 A500c	2800	30	84.0
	234	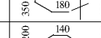	8 A240c	1190	60	71
	235		8 A500c	2740	30	82.2
	236		8 A240c	1160	60	70
	237	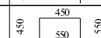	8 A500c	1200	285	342.0
	238	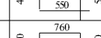	8 A500c	800	150	120.0
	239	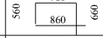	8 A500c	1600	135	216.0
	111		12 A500c	1750	6235	10,911
	1112		16 A500c	4900	2600	12,740.0

არმატურის ამოკრება

Ø მმ	nXL მ	მასა A500c	მასა A240c
8	9	10	11
28 A500c	1,584	7653	-
25 A500c	19,010	73215	-
22 A500c	1,792	5345	-
20 A500c	59,153	145806	-
18 A500c	38,575	77017	-
16 A500c	6,119	9653	-
14 A500c	3,359	4057	-
12 A500c	15,211	13498	-
10 A500c	33,655.26	20739	-
8 A500c	5,968.80	2354	-

ბეტონი B-25 v = 4282.5 მ³

ფრაგმენტი 10 (10 ცალი)
მ.1:20

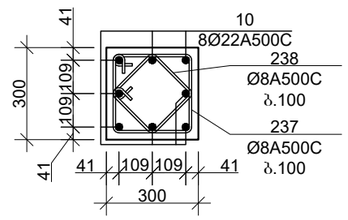

ფრაგმენტი 11 (9 ცალი)
მ.1:20

ფრაგმენტი 9 (1 ცალი)
მ.1:20

შ.პ.ს იოტა ჯგუფი			მრავალბინიანი საცხოვრებელი სახლი ქ.თბილისში, დიღომი
დირექტორი		შ.გონჯილაშვილი	
არქიტექტორი		თ.ხუროძე	კონსტრუქციული ნაწილი
კონსტრუქტორი		თ.კვინტრაძე	ფუიც№ 11
შესრულა		თ.კვინტრაძე	ფუიც.რაოდ.

საექსპერტო კვლევითი ჯგუფი

შ.პ.ს "ექსპერტ დეველოპმენტი"



LTD "expert development"

მტკვრის ქუჩა №6

ტელ: 599 98 05 21

Mail:expert_development@gmail.com

18/01/2022 წელი

პროექტის კონსტრუქციული ნაწილის ექსპერტიზა

ქალაქი თბილისი, დასახლება დიდი დიღომი, მიკრო/რაიონი III, კორპუსი №29-ის მიმდებარედ საკადასტრო კოდით №01.10.08.006.217 შპს "პერსპექტივა 2"-ის საკუთრებაში არსებულ მიწის ნაკვეთზე არიტექტურულ პროექტზე დაყრდნობით ორი ბლოკისაგან შემდგარი (A და B ბლოკები) თოთხმეტ სართულიანი (ერთი მიწისქვეშა სართულით) მრავალბინიანი საცხოვრებელი სახლის პროექტის კონსტრუქციული ნაწილის ექსპერტიზა

შინაარსი

ქალაქი თბილისი, დასახლება დიდი დიღომი, მიკრო/რაიონი III, კორპუსი №29-ის მიმდებარედ (საკ. კოდით №01.10.08.006.217) შპს "პერსპექტივა 2"-ის წარმომადგენლის თხოვნის საფუძველზე შემოწმება ჩავუტარეთ არსებულ მიწის ნაკვეთზე შედგენილ საპროექტო დოკუმენტაციას, რომელიც მოიცავს არქიტექტურულ ნახაზებზე დამუშავებულ კონსტრუქციულ მუშა ნახაზებს. პროექტის მიხედვით დაგეგმარებულია არსებულ მიწის ნაკვეთზე 14 სართულიანი ერთი მიწისქვეშა სართულით მრავალბინიანი საცხოვრებელი სახლის

მშენებლობა. საპროექტო შენობის მაქსიმალური ზომებით ღერძებს შორის შეადგენს A ბლოკი 17,50X60,796 მეტრს, ხოლო B ბლოკი 31,65X45,65 მეტრს. გეოლოგიურ მონაცემებზე დაყრდნობით შენობის ფუძემენტი განისაზღვრა გაძლიერებულ საძირკვლის ფილაზე.

კონსტრუქციული ნაწილის ექსპერტიზა

აღნიშნულ პროექტზე ჩვენს მიერ ჩატარებულ იქნა კვლავა, სადაც შესწავლილ იქნა ყველა ის კონსტრუქციული მახასიათებლები და საანგარიშო სქემა, რაც მოიცავს შენობის მნიშველოვან მზიდუნარიან დეტალებს. საპროექტო დოკუმენტაციის მიხედვით შენობის სქემა წარმოდგენილია შემდეგი სახით:

1. საძირკველი გაანგარიშებულია გაძლიერებულ მონოლითურ რკინა-ბეტონის ფილაზე (სისქით 1500 მმ);
2. საანგარიშო სქემა მონოლითითური რკინა-ბეტონის კარკასული ტიპისაა A ბლოკი (კოლონები 600X600 მმ, 500X1000 მმ, 500X750 მმ, 700X700X700X700X470X470 მმ, 700X730X730X700X500X500 მმ, 500X800 მმ, 500X500 მმ და 300X300 მმ), ხოლო ბლოკი B (კოლონები 700X700 მმ, 500X1200 მმ, 600X800 მმ, 500X500 მმ, 600X600 მმ, 500X1000 მმ, 500X800 მმ, 500X500 მმ, 500X700 მმ და 300X300 მმ);
3. რკინა-ბეტონის კედლები და დიაფრაგმები – სისქით 300 მმ;
4. რიგელები – 500X500 მმ;
5. სართულშუა გადახურვები გაანგარიშებულია ორმაგად არმირებული ფილებით (კვეთით 200 მმ);
6. გადახურვა – მონოლითური რკინა-ბეტონის ფილით (სისქით 200 მმ)

საპროექტო დოკუმენტაციის მიხედვით გათვალისწინებულია თოთხმეტ სართულიანი (ერთი მიწისქვეშა სართულით) მრავალბინიანი საცხოვრებელი სახლის მშენებლობა, რომლის კონსტრუქცია მონოლითური რკინა-ბეტონის კარკასული სქემითაა გაანგარიშებული. საძირკვლების კონსტრუქციული სქემა გაანგარიშებულია გაძლიერებულ ფილაზე, რომელიც გეოლოგიური მონაცემების მიხედვით დასულია 2 შრეზე. დაფუძვნების პირობები: თიხა გრუნტი საანგარიშო სიმკვრივით ერთღერძა კუმშვაზე Ro=2.80 კგძ/სმ^2.

გამოყენებულია საანგარიშო გათვალებით A500c და A240c არამტურა. საძირკვლის ფილაში მუშა არმატურად გამოყენებულია ზედა შრე 18A500c, ხოლო ქვედა შრე 20A500c არმირება არმირება. სვეტებში გამოყენებულია 20-22-25A500c არმირება, რომელიც შეკრულია ხამუთებით და გაძლიერებული საკიდებით განივკვეთების ცვალებადობის შესაბამისად, გაძლიერებულია სვეტებსა და რიგელებთან შეერთების კვანძები (რიგელის კვეთი 500X500 მმ), რიგელებში გამოყენებულია 18-20-22 და 25A500c არმირება, რაც განპირობებულია საპროექტო გეომეტრიული ფორმებისა და პარამეტრების მიხედვით, სადაც დატვირთვებისა და თანაბარ გადანაწილებული ძალვების სწორი მუშაობის პრინციპით არის აღებული. რკინა-ბეტონის ფილებში გამოყენებულია 10-12A500c კლასის მუშა არმატურა. გადახურვა გაანგარიშებულია მონოლითური რკინა-ბეტონის ფილით (სისქით 200 მმ). სეისმო მედეგობის პირობის მიხედვით აღნიშნული კონსტრუქციული პროექტი მოქმედ სამშენებლო ნორმატივებთან მიმართებაში წარმოებულია სწორად, რასაც ვეთანხმებით და ვანიჭებთ დადებით შეფასებას.

ჩატარებული ექსპერტიზის საფუძველზე საპროექტო დოკუმენტაცია შედგენილია გეოლოგიური მონაცემების და კონსტრუქციული სწორი საანგარიშო სქემის მიხედვით თანდართული მასალებით, რაც მოცემულია მუშა ნახაზებში და გათვლებში. შესაბამისად წარმოდგენილი შენობის პროექტის კონსტრუქციული ნაწილი შედგენილია და დამუშავებული სამშენებლო ნორმატივებისა და წესების ფარგლებში.

შენობის მზიდი კონსტრუქციები გაანგარიშებულია Lira-SAPR 2017R2 პროგრამული კომპლექსის მეშვეობით (ლიც. 3289) სასრული ელემენტების მეთოდის საფუძველზე, გაანგარიშებაში განხილულია შემდეგი დატვირთვები: 1. სტატიკური მუდმივი 2. სტატიკური ხანმოკლე 3. სტატიკური ხანგრძლივი 4. სეისმური X მიმართულება (0.17g აჩქარება) 5. სეისმური Y მიმართულება 6. სეისმური 45^0 7. სეისმური 135^0 8. ქარი სტატიკური X მიმართულება 9. ქარი სტატიკური Y 10. ქარი პულსაციური X 11. ქარი პულსაციური Y 12. აქსელეროგრამა 1, X მიმართულება 13. აქსელეროგრამა 1, Y 14. აქსელეროგრამა 2, X მიმართულება 15. აქსელეროგრამა 2, Y მიმართულება 16. აქსელეროგრამა 3, X მიმართულება 17. აქსელეროგრამა 3, Y მიმართულება 18. აქსელეროგრამა 4, X მიმართულება 19.

აქსელეროგრამა აქსელეროგრამა Y მიმართულება 20. აქსელეროგრამა 5, X მიმართულება 21. აქსელეროგრამა Y მიმართულება 22. აქსელეროგრამა 6, X მიმართულება 23. აქსელეროგრამა 6, Y მიმართულება 24. აქსელეროგრამა 7, X მიმართულება 25. აქსელეროგრამა 7, Y მიმართულება.

გრუნტის კატეგორია სეისმური თვისებებით-II. საანგარიშო სეისმურობა 8 ბალს შეადგენს. (EMS-98 სკალით) გათვალისწინებულია საკუთარი რხევის 36 ფორმა. ბეტონის კლასი B-25 W6, F150 (საძირკვლის ფილა). არმატურა A500c, A240c. შესაბამისად წარმოდგენილი პროექტის კონსტრუქციული ნაწილი შედგენილია და დამუშავებული სამშენებლო ნორმატივებისა და წესების ფარგლებში.

დასკვნითი ნაწილი: ჩვენს მიერ შესწავლილი ქალაქი თბილისი, დასახლება დიდი დიღომი, მიკრო/რაიონი III, კორპუსი №29-ის მიმდებარედ საკადასტრო კოდით №01.10.08.006.217 არსებულ მიწის ნაკვეთზე შედგენილი თოთხმეტ სართულიანი (ერთი მიწისქვეშა სართულით) მრავალბინიანი საცხოვრებელი სახლის საპროექტო დოკუმენტაცია და მასში მოცემული კონსტრუქციული ნახაზები შესრულებულია სამშენებლო ნორმატივების, გეოლოგიური მონაცემებზე დაგეგმარებული კონსტრუქციული ნაწილის გათვალისწინებით, რომელიც სავსებით დამაკმაყოფილებელია და საიმედო დღეისათვის მოქმედ სამშენებლო ნორმებთან და წესებთან მიმართებაში. ჭარმოდგენილი კონსტრუქციული პროექტის სქემების შესაბამისად არ ირღვევა კონსტრუქციული ელემენტების მუშაობის პრინციპი, დაცულია სეისმომედეგობის ნორმები, რის საფუძველზეც მოცემული დოკუმენტაცია სრულიად აკმაყოფილებს დღეისათვის მოქმედ სამშენებლო ნორმებსა და წესებს.

კონსტრუქტორ-ექსპერტი: ა. ყურაშვილი

შპს ექსპერტ დეველოპმენტი
EXPERT DEVELOPMENT
402030495
EXPERT DEVELOPMENT LTD

სამუშაო გამოცდილება

გვარი, სახელი, მამის სახელი: - ყურაშვილი ალექსანდრე

მისამართი: - ქ.თბილისი, იპ. ხვიჩიას ქუჩა №16, ბინა 11

ტელეფონი: - ტელ: 2 37 55 77
მობ: 5 99 05 70 94
პ/ნ 01024034907

განათლება: - 2002 წელს ჩავაბარე და 2008 წელს დავამთავრე საქართველოს პოლიტექნიკური ინსტიტუტის სამშენებლო ფაკულტეტი, სპეციალობით სამრეწველო და სამოქალაქო მშენებლობა (მაგისტრი)

- მშნებელ-ინჟინერის სამუშაო საქმიანობა და გამოცდილება 2006 წლიდან დღემდე.

-შპს "ვალენტია ინდუსტრია" 2005-2006წწ.

-"სახელმწიფო უზრუნველყოფის სამსახური" თანამდებობა: ქონების განვითარების სამსახურის სპეციალისტი 2006-2009 წწ. (ავლაბრის ადმინისტრაციული კომპლექსის მშენებლობაზე)

- 2009 წლიდან 2011 წლამდე ვმუშაობდი საპროექტო ორგანიზაცია შპს "დიტრიხ"-ში კონსტრუქტორის პოზიციაზე მის: ქ.თბილისის, ბახტრიონის ქუჩა №28

- 2011 წლიდან შპს "ლილეო"– ს დირექტორი თანამდებობა: ინჟინერ-კონსტრუქტორი
- 2018 წლიდან დღემდე შპს "ექსპერტ დეველოპმენტი"-ს დირექტორი, თანამდებობა : ინჟინერ-ექსპერტი

ენების ცოდნა: - ქართული– მშობლიური
- რუსული-კარგად
- ინგლისური-კარგად

სხვა მონაცემები:

კომპიუტერული პროგრამები:
OS: Auto cad; ArchiCAD; Windows XP; Microsoft Office; Internet Explorer; საინჟინრო-გამოთვლითი პროგრამა Lira

2009 წლიდან - დღემდე, თბილისსა და საქართველოს სხვადასხვა რეგიონებში, შესწავლილი მაქვს 200 ერთეულამდე ავარიული ან/და სარეკონსტრუქციო 1-ლი, მე-2, მე-3 და მე-4 კლასის შენობა-ნაგებობა, რაზედაც გაცემულია შესაბამისი ნახაზები, საექსპერტო დასკვნები და რეკომენდაციები. თბილისსა და საქართველოს სხვადასხვა რეგიონებში დაპროექტებული მაქვს 600-ზე მეტი 1-ლი, მე-2, მე-3, მე-4 კლასის შენობების კონსტრუქციული პროექტი. თბილისსა და საქართველოს სხვადასხვა რეგიონებში შესრულებული მაქვს 4000 მეტ ობიექტზე საექსპერტო დასკვნები, სადემონტაჟო-სამშენებლო ობიექტების ექსპერტიზა, შენობა-ნაგებობების ტექნიკური მდგომარეობების ექსპერტიზა, სარეკონსტრუქციო ნაგებობების ექსპერტიზა, შენობა-ნაგებობებზე ზემოქმედებასა და მე-4 კლასის შენობებისთვის ფუძე-საძირკვლებისა და სხვა კონსტრუქციული ელემენტების საექსპერტო შეფასების შესახებ. ჩემს მიერ, თბილისში მომზადებულია რამოდენიმე ათეული მეოთხე კლასის მრავალბინიანი საცხოვრებელი და მრავალფუნქციური კომპლექსების, საწარმო ტიპის ნაგებობების პროექტის კონსტრუქციული ნაწილები.

Georgia

IDENTITY CARD

მოქალაქის პირადობის მოწმობა

საქართველო

GEO



ბარათის No / CARD No

19IA43611

სახელი / FIRST NAME

ალექსანდრე

ALEKSANDRE

გვარი / LAST NAME

ყურაშვილი

KURASHVILI

მოქ. / CIT	სქესი / SEX	პირადი No / PERSONAL No
GEO	მმ / M	01024034907

დაბადების თარიღი DATE OF BIRTH	მოქმედების ვადა DATE OF EXPIRY
21.02.1985	15.10.2029

ხელმოწერა
SIGNATURE

დაბადების ადგილი / PLACE OF BIRTH

თბილისი

TBILISI

გაცემის თარიღი / DATE OF ISSUE

15.10.2019

გამცემი ორგანო / ISSUING AUTHORITY

იუსტიციის სამინისტრო

MINISTRY OF JUSTICE

დამკვეთი: სრს; დამამზადებელი: MB-IDS 2019

სფს-ს რეგისტრაციის No 26-3184

IDGE019IA4361130102403490 7<<<<

8502212M2910150GEO<<<<<<<<<<<8

KURASHVILI<<ALEKSANDRE<<<<<<<<<

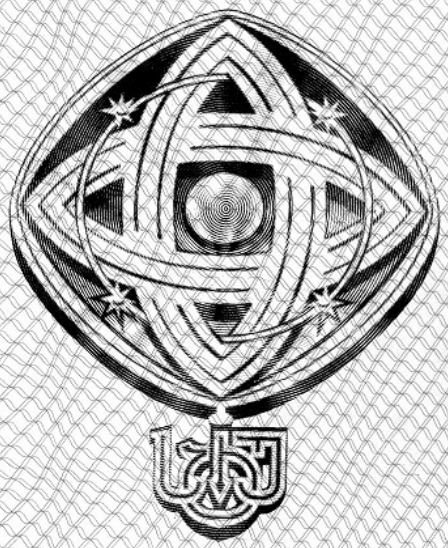

დამკვეთი: საქართველოს ტექნიკური უნივერსიტეტი
შემსრულებელი: საგამომცემლო პოლიგრაფიული სახლი კაბადონი
ს.ფ.ს. რეგისტრაციის № 7 - 0158

საქართველოს ტექნიკური უნივერსიტეტი

GEORGIAN TECHNICAL UNIVERSITY



ბაკალავრის დიპლომი

BACHELOR'S DIPLOMA

GEORGIAN TECHNICAL UNIVERSITY

DIPLOMA

With honours

STU № 000839

This is to certify that Mr./Ms. Alexander
Name, Surname
Kurashvili

was enrolled in 2002 in Georgian Technical University and in 2006

completed the requirements of Faculty of

Civil Engineering

Bachelor's Degree of the University

with major in Industrial and Civil Engineering

By the decision of the State Qualification Commission, September
Month, Day, Year
18, 2006, Mr. Alexander Kurashvili
Name, Surname

was awarded the Academic Degree of

Bachelor of Civil Engineering

Seal

Rector

Dean

City: Tbilisi

Registration # 06535

საქართველოს ტექნიკური უნივერსიტეტი

დიპლომი

წარჩინებით

STU № 000839

ეძლევა ალექსანდრე ყურაშვილს

მასზედ, რომ იგი 2002 წელს ჩაირიცხა და 2006

წელს დაამთავრა საქართველოს ტექნიკური უნივერსიტეტის

სამშენებლო

ფაკულტეტის

ბაკალავრიატის სრული კურსი სამრეწველო და სამოქალაქო

მშენებლობის

სპეციალობით

საკვალიფიკაციო კომისიის 2006 18. 9
(წელი, რიცხვი, თვე)
გადაწყვეტილებით

ალექსანდრე ყურაშვილს მიენიჭა

ბაკალავრის აკადემიური ხარისხი და მშენებლის

კვალიფიკაცია

რექტორი

დეკანი

ქალაქი თბილისი

სარეგისტრაციო ნომერი 06535



მაგისტრის
დიპლომი

MASTER'S
DIPLOMA

დამკვეთი: საქართველოს ტექნიკური უნივერსიტეტი
დამამზადებელი: შპს „ფორმა“
სფს რეგისტრაციის № 04-1599

GEORGIA

LEGAL ENTITY OF PUBLIC LAW

TECHNICAL UNIVERSITY OF GEORGIA

MASTER'S

DIPLOMA

MA № 000505

This is to certify that by the decision June 26, 2008.

of the Civil Engineering faculty

of the **Technical University of Georgia**

Mr. Alexander Kurashvili

born on February 21, 1985.

was awarded an academic Degree of Master with a Major in

Civil Engineering

seal

Dean of the faculty

Rector

Tbilisi September 18, 2008. Registration No 00504

საქართველო

საჯარო სამართლის იურიდიული პირი

საქართველოს ტექნიკური უნივერსიტეტი

მაგისტრის

დიპლომი

MA № 000505

საქართველოს ტექნიკური უნივერსიტეტის

საინჟინრო

ფაკულტეტის 2008 წლის 26. 6 გადაწყვეტილებით,

ალექსანდრე ყურაშვილს

დაბადებულს 1985 წლის 21 თებერვალს

მიენიჭა მშენებლობის

მაგისტრის აკადემიური ხარისხი.

ბ. ა.

ფაკულტეტის დეკანი

რექტორი

თბილისი 18/09/2008 სარეგისტრაციო # 00504

საქართველო

ორი ათას ჩვიდმეტი წლის ექვს დეკემბერს მე, საქართველოს ნოტარიუსს თეა მაღალდაძეს, ჩემს სანოტარო ბიუროში, რომელიც მდებარეობს მისამართზე: თბილისი, მტკვრის ქ. N6, მომმართა: **ალექსანდრე ყურაშვილმა**, რომელმაც წარმოადგინა მის მიერ შედგენილი **სამუშაო გამოცდილების** ერთი ეგზემპლარი და მოითხოვა მასზე მისი ხელმოწერის სანოტარო წესით დამოწმება.

მე დავადგინე მისი პირადობა წარმოდგენილი პირადობის დამადასტურებელი დოკუმენტით და დავრწმუნდი, რომ მე ნამდვილად **ალექსანდრე ყურაშვილმა** (დაბად.21.02.1985წ. პ/ნ 01024034907, პ/მ Ⓓ1428509) მომმართა.

მე შევამოწმე მისი ქმედუნარიანობა და ვადასტურებ, რომ მის ქმედუნარიანობაში ეჭვის შეტანის საფუძველი არ მაქვს.

მან განაცხადა, რომ მისთვის ცნობილია **სამუშაო გამოცდილების** შინაარსი და მასზე ხელმოწერის სამართლებრივი შედეგი, რომ იგი სრულად გამოხატავს მის ნებასა და სურვილს, რის შემდეგაც მან ჩემი თანდასწრებით, პირადად მოაწერა ხელი **სამუშაო გამოცდილებას**, რომელიც თან ერთვის სანოტარო აქტს.

ნოტარიუსმა მას განუმარტა, რომ იგი ამოწმებს მხოლოდ **სამუშაო გამოცდილებაზე** მისი ხელმოწერის ნამდვილობას და არა **სამუშაო გამოცდილებაში** მოყვანილი ფაქტის სიზუსტეს და ნამდვილობას. მე მას აგრეთვე განუმარტე, რომ ნოტარიუსს არ ეკისრება პასუხისმგებლობა კერძო აქტის კანონმდებლობასთან შეუსაბამობის, ან კერძო აქტში ხელმომწერის ნების არაადეკვატურად ასახვის გამო და შესაბამისად, პასუხს არ აგებს მის ნამდვილობაზე.

დამოწმებულია ერთი ხელმოწერის ნამდვილობა **სამუშაო გამოცდილების** ერთ ეგზემპლარზე და შესაბამისად გადახდილია სანოტარო საზღაური: "სანოტარო მოქმედებათა შესრულებისათვის საზღაურისა და საქართველოს ნოტარიუსთა პალატისათვის დადგენილი საფასურის ოდენობების, მათი გადახდევინების წესისა და მომსახურების ვადების დამტკიცების შესახებ" საქართველოს მთავრობის #507-ე დადგენილების (29.12.2011 წ.) 31-ე მუხლის საფუძველზე 2.00 ლარი, 39-ე მუხლის საფუძველზე 2.00 ლარი და საგადასახადო კოდექსის 169-ე მუხლის საფუძველზე დ.ღ.გ. 0.36 ლარი, ჯამში: 4.36 ლარი.

საქართველოს ნოტარიუსი
თეა მაღალდაძე

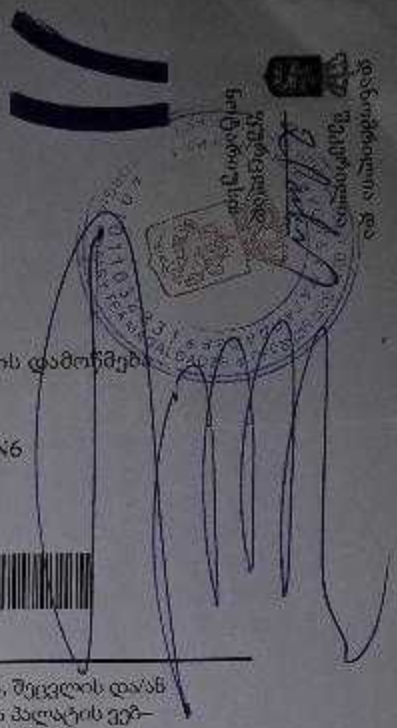

სანოტარო მოქმედების რეგისტრაციის ნომერი	N171419327
სანოტარო მოქმედების რეგისტრაციის თარიღი	06.12.2017 წ
სანოტარო მოქმედების დასახელება	ხელმოწერის ნამდვილობის დამოწმება
სრულიად	თეა მაღალდაძე
სანოტარო ბიუროს მისამართი	თბილისი, მტკვრის ქუჩა N6
სანოტარო ბიუროს ტელეფონი	0322931887
სანოტარო მოქმედების ინდივიდუალური ნომერი	31278100086917

სანოტარო მოქმედებისა და სანოტარო აქტის შესახებ ინფორმაციის (მისი შექმნის, შეცვლის და/ან გაუქმების შესახებ) მიღება–გადამოწმება შეგიძლიათ საქართველოს ნოტარიუსთა პალატის ვებ–გვერდზე: www.notary.ge ასევე შეგიძლიათ დარეკოთ ტელეფონზე: +995(32) 2 66 19 18