ქ. თბილისი, ქ.თვალჭრელიძის №11,
მრავალადგილიანი ავტოსადგომი

მშენებლობის ორგანიზაციის პროექტი

შემსრულებელი  ა. მაისაშვილი

ქ.თბილისი 2022წ.

ქ. თბილისი, ქ.თვალჭრელიძის №11, მრავალბინიანი ავტოსადგომი მშენებლობის ორგანიზაციის პროექტი

სამუშაოთა ორგანიზაციის პროექტის შედგენას საფუძვლად დაედო არქიტექტურული პროექტი ტერიტორიის დათვალიერება და შესწავლა. მასთან სამანქანო მისასვლელი გზა გათვალისწინებულია და წარმოდგენილია შეთანხმებული სატრანსპორტო სქემის მიხედვით. სამშენებლო სამუშაოები წარიმართოს ძირითადად ელექტრო საწეველას, ბეტონის სტაციონარული ტუმბოს დახმარებით. უბანი ხასიათდება შემდეგი კლიმატური და სეისმური ფაქტორებით: ქარის დაწოლა – 45კგ.მ./მ2; თოვლის საფარის წონა - 50კგ/მ2, საამშენებლო მექანიზმების ნუსხა მოყვანილია ცხრილში მომდევნო ფურცელზე. სამუშაოთა წარმოების დროს აუცილებელია შრომის უსაფრთხოების წესების დაცვა, აგრეთვე შენობის მშენებლობის დროს სელიტებურ ზონაში მტვრის გაფანტვისაგან დამცავი ღონისძიებების უზრუნველყოფა. სამშენებლო სამუსაოების პირველი რიგის, პირველი ეტაპი რომელიც ითვალისწინებს: ტერიტორიაზე მწვანე ნარგავებისა და მიწისქვეშა კომუნიკაციების შენარჩუნებას. მეორე ეტაპი რომელიც ითვალისწინებს გრუნტზე დაკვალვას და საპროექტო შენობის ღერძების დატანას. მშენებლობის მეორე რიგირიგის პირველი ეტაპი, შენობა-ნაგებობის მიწის სამუშაოები; შენობა-ნაგებობის ფუძის მოწყობის სამუშაოები; შენობა-ნაგებობის საძირკვლის მოწყობის სამუშაოები; მეორე ეტაპი: ძირითადი მეტალის კონსტრუქციული სისტემის მოწყობა შენობა-ნაგებობის ნულოვანი ნიშნულამდე; შენობა-ნაგებობის ნულოვანი ნიშნულიდან ძირითადი კონსტრუქციული სისტემის (არამზიდი კონსტრუქციების გამოკლებით) მოწყობით; შენობა-ნაგებობის სახურავისა და გადახურვის მოწყობას; მესამე ეტაპი: არამზიდი კონსტრუქციების მოწყობას; შენობა-ნაგებობის ლოკალური საერთო სარგებლობის საინჟინრო-ტექნიკური ქსელების მოწყობას; შენობა-ნაგებობის გარე მოსაპირკეთებელი სამუშაოები; მიწის ნაკვეთის დასუფთავების და კეთილმოწყობის სამუშაოები. აღნიშნული სამუშაოების ხანძლივობა მითითებულია მშენებლობის კალენდარულ გრაფიკში. სამუშაოები აუცილებელია წარიმართოს საავტორო ზედამხედველობის ქვეშ. სამშენებლო სამუშაოებზე დამკვეთის მიერ დადგენილია გეგმიური ხანგრძლივობა 12 თვის პერიოდი.

შენობის დასაშლელ სამუშაოთა წარმოების პროექტის შესადგენი ნორმატივები

2.1 СНиП 3.01.01-85 „Оригинализация строительного производства'' М.,1989

2.2 СНиП -4-80 „Техника безопасности на строительстве'' М., 1981

2.3 Справочник инженера строителя, М., 1989

2.4 Строительные стреловые самоходные краны, М., 1984

2.5 კრებული სამახსოვრო "სამშენებლო წარმოების ნორმები და წესები", ამონაწერი სამშენებლო ნორმებიდან და წესებიდან, თბ., 1987

2.6 მშენებლობის ორგანიზაციის პროექტში მომუშავეთა შორის უსაფრთხოების და სანიტარულ ჰიგიენური მომსახურეობის საკითხებზე მთავარ წყაროდ წარმოდგენილია საამშენბლო ნორმების საქარტველოს მავრობის №41 დადგენილების პუნქტი №20-ის მიხედვით.

ასაშენებელი ობიექტის დახასიათება

შენობები გეგმაში მართკუთხა ფორმისაა. სხვადასხვა ზომებით, შენობა წარმოადგენს ერთ სართულს. მეტალის კარკასს. საძირკველი წერტილოვანი ტიპისაა. გადახურვა ქანობიანი.

მშენებლობის ხანგრძლივობის შესახებ

შენობების მშენებლობა დაკვეთის მიერ განსაზღვრულია 12 თვის ვადაში რაც არის გაწერილი და გათვალიწინებული მშენებლობის კალენდარულ გრაფიკში. გეგმიურად დადგენილი ხანგრძლივობის დაცვა შენობის მშენებლობაზე 12 თვის პერიოდში შესაძლებელია უწყვეტი ფინანსირების შემთხვევაში, რასაც ხელი უნდა შეუწყოს ქ. თბილისი რბილმა და ზომიერმა კლიმატურმა პირობებმაც. სამუშაოთა შესრულების ვადების დაცვა უწყვეტ ფინანსირებაზეა დამოკიდებული, რაც უნდა გაითვალისწინოს დამკვეთმა. იმის გამო რომ საპროექტო შენობების მიმდებარედ არ არის განთავსებული არსებული შენობები, მისი მშენებლობა არ გამოიწვევს მიმდებარე შენობების დაზიანებას

სამშენებლო მანქანა-მექანიზმების, დანადგარებისა და ინსტრუმენტების ჩამონათვალი

№	დასახელება	მარკა	რაოდენ. ცალი
1	2	3	4
1	თვითმცლელი ძარიანი და სპეც-დანიშნულების ავტოტრანსპორტი სამშენებლო ტვირთის გადასატანად	სხვადასხვა	1
2	გადასატანი კომპრესორი	სო-48	2
3	ელექტროშესადუღებელი საჭრელი აგრეგატი	კომპ.	2
4	ავტოკენური შედუღების და ჭრის აპარატი	კომპ. პკუ-35	2
5	ავტოამწე	-	1
6	ლითონის სახარაჩო სექციები 100 მ2 ფართობისათვის	კომპ.	2
7	ხელის საწევლა	-	1

მომუშავეთა შრომის უსაფრთხოების წესების დაცვის თაობაზე

მომუშავეთა შრომის უსაფრთხოების პირობების დაცვა შენობათა სამშენებო ცალკეულ ეტაპებზე აუცილებელია სნ და წ III-4-80* "უსაფრთხოების ტექნიკა მშენებლობაზე" და სხვა ნორმატულ-საკანონმდებლო დოკუმენტების შესაბამისობით. მათგან ყურადღებას გამახვილებთ შემდეგზე:

სამუშაო ადგილები მუშაობის პირობებისა და ტექნოლოგიურობის გათვალისწინებით უზრუნველყოფილი უნდა იყოს კოლექტიური დაცვისა და სიგნალიზაციის საშუალებით.

ელექტრო უსაფრთხოების წესები ჩამოყალიბებულია სახელმწიფო სტანდარტში 12.013-88 ელექტრო კარადა ყოველთვის უნდა იყოს ჩაკეტილ მდგომარეობაში, ელექტრო კაბელები, ელექრტო სადენები და ელექტრო მოწყობილობები კი იზოლირებულად. გაშიშვლებული სადენების გამოყენება აკრძალულია სამშენებლო მოედანზე.

ელექტრო საწეველას მუშაობის პერიობში დაუშვებელია უცხო პირთა, დაუსაქმებელ მუშა-მომსახურეთა ყოფნა, სამშემებლო გენგეგმაზე შემოფარგლული ელექტროსაწეველას მოქმედების სახიფათო ზონის ფარგლებში.

ღამის პერიოდებში უსაფრთხოების ზონის აღმნიშვნელი ფირნიშები აუცილებელია უნდა განთავსდეს და განათდეს.

სამუშაოთა უწყვეტობისა და ტექნოლოგიურობის, აგრეთვე შრომის უსაფრთხოების უზრუნველყოფად აუცილებელია მშენებლობის ცხრილში მოცემული და ჩვენს მიერ რეკომენდირებული მანქანა- მექანიზმებით, ინსტრუმენტებითა და დანადგარ-სამარჯვეებით აღჭურვა. ცხადია შესაძლებელია მათი შეცვლაც უფრო თანამედროვეთი.

სამუშაო ოპერაციებში დასაქმებული მუშაკები დაცული უნდა იყვნენ თავის დამცავი ჩაფხუტებით.

დაუშვებელია მანქანების, ხელსაწყოებისა და მოწყობილობების დატოვება ჩართულ მდგომარეობაში ზედამხედველობის გარეშე. ცხადია მათი ტექნიკური მომსახურეობაც უნდა მოხდეს ძრავის გამორთვის შემდეგ.

ლითონის ელემენტების ჩაჭრას ელექტრო ან აიროვანი აპარატებით ქვედა იარუსებზე 5 მეტრის რადიუსში ფართობები უნდა გავანთავისუფლოთ წვადი მასალებისაგან, ხოლო 10 მეტრის რადიუსში ასაფეთქებელი (მაგალითად ჟანგბადის ბალონები) მასალებისაგან სამშენებლო სამუშაოებზე დასაქმებულია ყველა მუშაკმა (როგორც მუშამ, ასევე მოსამსახურემ) უნდა შეისწავლოს შრომის უსაფრთხოების წესები, გაიაროს ინსტრუქტაჟი, ჩააბაროს გამოცდა სპეციალურ ჟურნალში ხელმოწერების დაფიქსირებით

ბუნების დაცვითი და ჰაერის დაბინძურების საწინააღმდეგო ღონისძიებები

შენობა მდებარეობს ქალაქ თბილისი საგარეუბნო განაშენიანებაში. აღნიშნულის გამო აუცილებელია შენობის მშენებლობის პერიოდში შემდეგი ღონისძიებების დაცვა.

გარემოს დაცვის სამსახურის ნებართვის გარეშე იკრძალება მრავალწლიანი ხეებისა და ნარგავების მოჭრა, ამოძირკვა ან განადგურება.

მონოლითური რკინა-ბეტონის, კედლების, ტიხრების, იატაკის მშენებლობის პროცესში მოსალოდნელია მტვრის გაფანტვა გარე სივრცეში, რის გამოც შენობას უნდა ჩამოეყაროს ფარდა ანდა სამუშაოები განხოციელდეს დახურულ სივრცეში ვენტილაციის მოწყობით.

იკრძალება სამშენებლო ნაგვისა და ნარჩენების ღია წესით გადატანა და ჩამოყრა. სასურველია სამშენებლო ნაგვის პირდაპირ თვითმცლელი მანქანების ძარებში ჩაყრა. დიდი ზომის სამშენებლო ნარჩენები ან მოხსნილი ნაკეთობები უნდა ჩამოვუშვათ ამწის საშუალებით. აქაც სასურველია მაშინვე მოხდეს მათი ავტომანქანების ძარებში ჩატვირთვა და ნაგავსაყრელზე ან დამკვეთის მიერ მითითებულ ადგილზე მიტანა შესაბამისი სამსახურებთან შეთანხმების შემდეგ.

დაუშვებელია არსებული საკანალიზაციო ჭების დანაგვიანება სამშენებლო ნარცენებით.

ასევე დაუშვებელია ამოსახაპი ორმოების მოწყობა. ინვენტარული საყოფაცხოვრებო ვაგონეტიდან საკანალიზაციო ჩადინება უნდა მოეწყოს უშუალოდ საქალაქო საკანალიზაციო წებში. გენგეგმაზე მათ მოსაწყობად მითითებული ადგილები შესაძლებელია შეიცვალოს საკანალიზაციო ჭების სიახლოვეს მათი განთავსებით ამწეთა მოქმედების სახიფათო ზონების საზღვრების გათვალისწინებით. სამშენებლო ნაგვის ტრანსპორტირება ფხვიერ მდგომარეობაში რეკომენდირებული არ არის. ავტომანქანების ძარებში ჩატვირთვის შემდეგ მათი ზედაპირი დაინამოს.

გენგეგმა

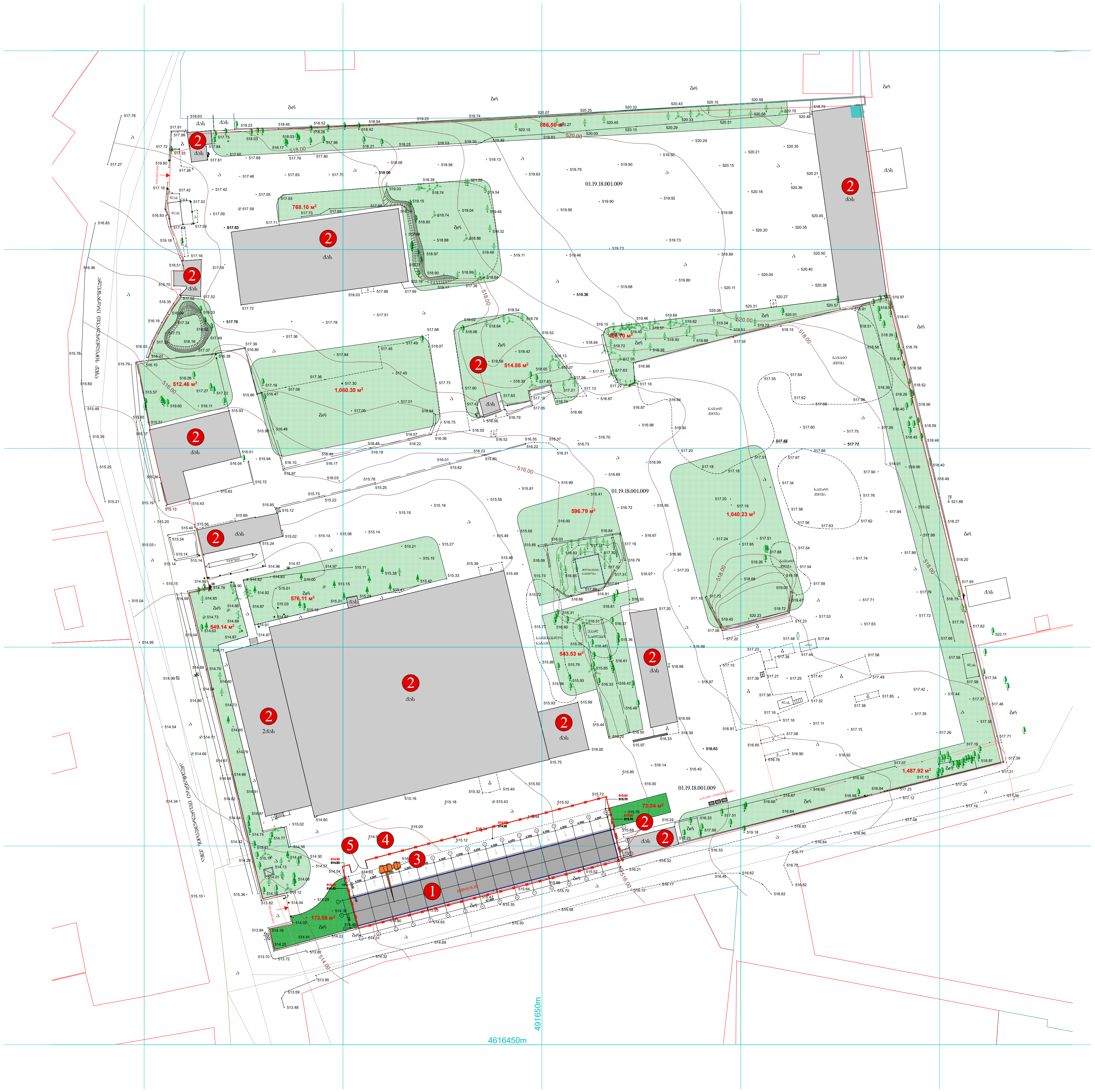

ექსპლიკაცია :

1. საპროექტო შენობა
2. არსებული შენობა
3. ავტოამწე
4. სატვირთო ავტომანქანა
5. ღობე
6. ჭიშკარი

პირობითი აღნიშვნა :

▭ (ნაცრისფერი)	საპროექტო შენობა
▭ (დაშტრიხული)	საპროექტო შენობა
✕✕✕	ღობე
(ამწე)	ავტოამწე
(ჭიშკარი)	ჭიშკარი

ქ. თბილისი. ქ. თვალჭრელიძე. №11			
მშენებლობის ორგანიზაცია	სტადია	ფურცელი	ფურცლები
სამშენებლო გენგეგმა	შეასრულა		
	ავთანდილ მაისაშვილი		

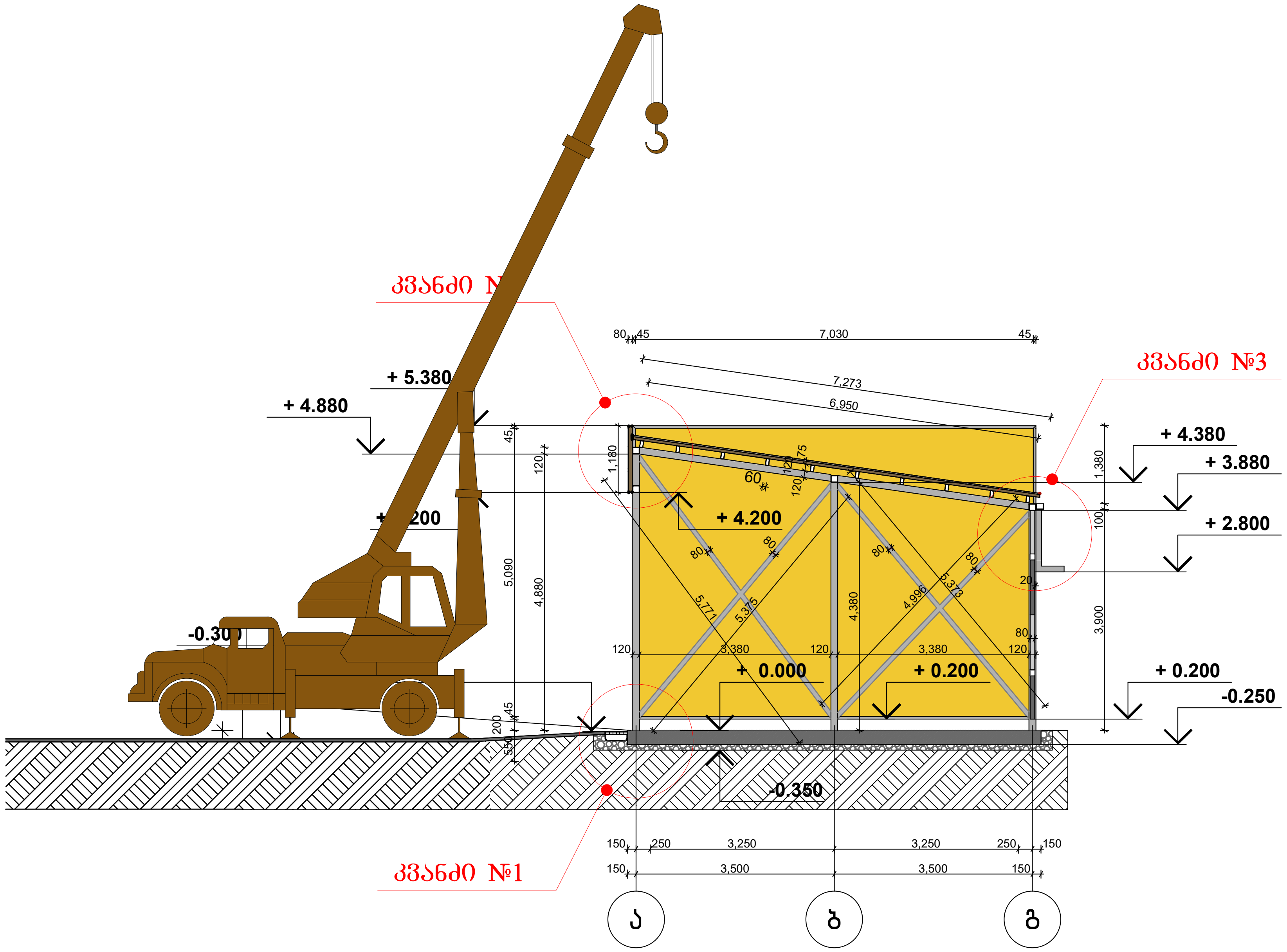

ქ. თბილისი. ქ. თვალჭრელიძე. №11			
მშენებლობის ორგანიზაცია	სტადია	ფურცელი	ფურცლები
სამშენებლო გენგეგმა	შეასრულა		
	ავთანდილ მაისაშვილი		

მშენებლობის კალენდარული გრაფიკი

| № | სამუშაოთა ჩამონათვალი | დღე | 1 წელი | | |