მასალების ცხრილი

Material: Name	მასალა	ფართი
109_Fibercement	ფიბროცემენტი კედლებზე	1740.5 m
109_Fibercement Ceiling	ფიბროცემენტი ჭერზე	200.7 m
109_Terra Panels	ტერა პანელები კედლებზე	559.1 m
109_Wood ceiling	ხის ჭერები	486.4 m
109_Wood Facade	ხის კედლები	134.7 m



1 A-E ფასადი

1 : 150

შპს. "109 გრადუსი"
თბილისი, საცხოვრებელი კომპლექსი ლისი ვერანდა, კორპუსი G2

შენიშვნები:

პირობითი აღნიშვნები:

1 / A-101	ჭრილი
1 / A-101	დეტალი
A	ღერძი
	სიმაღლის ნიშნული
MT1.1	კედლის მარკა
SF1	ვიტრაჟის მარკა
SF1	კარის მარკა

ინფორმაცია დამკვეთის შესახებ:

შ.პ.ს. ლისი საიდი (405343711)

პროექტის მისამართი:

ქ.თბილისი, ნუცუბიძე-ვაშლიჯვრის დამაკავშირებელი გზის მიმდებარედ. (ს.კ. 01.10.18.011.115)

შენობის ფუნქცია:

მრავალბინიანი საცხოვრებელი სახლი

პროექტის სტატუსი:

მუშა პროექტი

პროექტის ნომერი: 2004-01

პოზიცია	სახელი, გვარი	ხელმოწერა
მთ. არქიტექტორი	თ. კვანტალიანი	
არქიტექტორი	პ. მაისურაძე	
არქიტექტორი	ნ. ქსოვრელი	
არქიტექტორი	ქ. მელაშვილი	

ფურცლის დასახელება:

ფასადები - A-E

მასშტაბი: 1 : 150

ფურცლის ნომერი:

A-301

ფურცლის ფორმატი: A2

მასალების ცხრილი		
Material: Name	მასალა	ფართი
109_Fibercement	ფიბროცემენტი კედლებზე	1740.5 m
109_Fibercement Ceiling	ფიბროცემენტი ჭერზე	200.7 m
109_Terra Panels	ტერა პანელები კედლებზე	559.1 m
109_Wood ceiling	ხის ჭერები	486.4 m
109_Wood Facade	ხის კედლები	134.7 m



1 1-12 ფასადი
1 : 150

109°

შპს. "109 გრადუსი"
თბილისი, საცხოვრებელი კომპლექსი ლისი ვერანდა, კორპუსი G2

შენიშვნები:

პირობითი აღნიშვნები:

1 A-101	ჭრილი
1 A-101	დეტალი
A	ღერძი
	სიმაღლის ნიშნული
MT1.1	კედლის მარკა
SF1	ვიტრაჟის მარკა
SF1	კარის მარკა

ინფორმაცია დამკვეთის შესახებ:

შ.პ.ს. ლისი საიდი (405343711)

პროექტის მისამართი:

ქ.თბილისი, ნუცუბიძე-ვაშლიჯვრის დამაკავშირებელი გზის მიმდებარედ. (ს.კ. 01.10.18.011.115)

შენობის ფუნქცია:

მრავალბინიანი საცხოვრებელი სახლი

პროექტის სტატუსი:

მუშა პროექტი

პროექტის ნომერი: 2004-01

პოზიცია	სახელი, გვარი	ხელმოწერა
მთ. არქიტექტორი	თ. კვანტალიანი	
არქიტექტორი	პ. მაისურაძე	
არქიტექტორი	ნ. ქსოვრელი	
არქიტექტორი	ქ. მელაშვილი	

ფურცლის დასახელება:

ფასადები - 1-12

მასშტაბი: 1 : 150

ფურცლის ნომერი: A-302

ფურცლის ფორმატი: A2

მასალების ცხრილი		
Material: Name	მასალა	ფართი
109_Fibercement	ფიბროცემენტი კედლებზე	1740.5 m
109_Fibercement Ceiling	ფიბროცემენტი ჭერზე	200.7 m
109_Terra Panels	ტერა პანელები კედლებზე	559.1 m
109_Wood ceiling	ხის ჭერები	486.4 m
109_Wood Facade	ხის კედლები	134.7 m

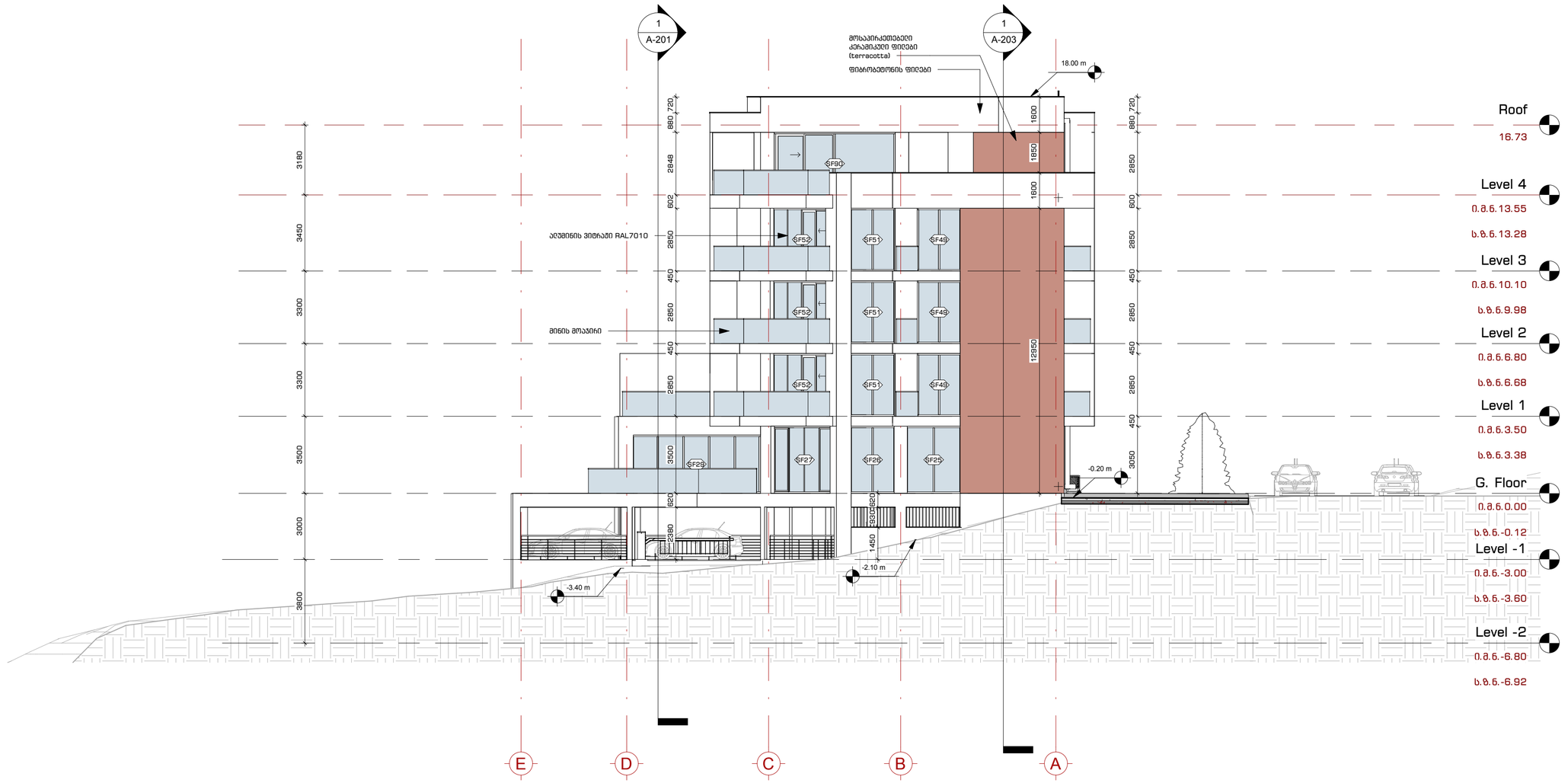

1 E-A ფასადი

1 : 150

109°

მპს. "109 გრადუსი"
ტბილისი, ბაზოფხრაძეები კორპუსები ორსი ვერანდა, კორპუსი 02

შენიშვნები:

პერსონალი აღნიშვნები:

- 1 / A-101 — ჭრილი
- 1 / A-101 — დეტალი
- A — ღერძი
- ხიმაღლის ნიშნული
- MT1.1 — კედლის მარკა
- SF1 — ვიტრაჟის მარკა
- SF1 — კარის მარკა

ინფორმაცია დამკვეთის მესახებ:

შ.პ.ს. ღრსი საიდი (405343711)

პროექტის მისამართი:

ქ. თბილისი, ნუცუბიძე-ვაჟდიუჯრის დამაკავშირებელი გზის მიმდებარედ. (ს.კ. 01.10.18.011.115)

მენარის დანიშნულება:

მრავალბინიანი საცხოვრებელი სახლი

პროექტის სტატუსი:

მუშა პროექტი

პროექტის ნომერი: 2004-01

პოზიცია	სახელი, გვარი	ხელმოწერა
მმე. არქიტექტორი	თ. კვანტალიანი	
არქიტექტორი	ა. მაისურაძე	
არქიტექტორი	ნ. ძლოვრიელი	
არქიტექტორი	ე. მელაშვილი	

ფურცლის დასახელება:

ფასადები - E-A

მასშტაბი:

1 : 150

ფურცლის ნომერი:

A-303

ფურცლის ფორმატი: A2

მასალების ცხრილი		
Material: Name	მასალა	ფართი
109_Fibercement	ფიბროცემენტი კედლებზე	1740.5 m
109_Fibercement Ceiling	ფიბროცემენტი ჭერზე	200.7 m
109_Terra Panels	ტერა პანელები კედლებზე	559.1 m
109_Wood ceiling	ხის ჭერები	486.4 m
109_Wood Facade	ხის კედლები	134.7 m



1 12-1 ფასადი

1 : 150

109°

მპს. "109 გრადუსი"
თბილისი, ბაზისურებული კორპუსები ლიხის ვაკისპირა, კორპუსი 02

შენიშვნები:

პირობითი აღნიშვნები:

- 1 / A-101 — ჭრილი
- 1 / A-101 — დეტალი
- A — ღერძი
- სიმაღლის ნიშნული
- MT1.1 — კედლის მარკა
- SF1 — ვიტრაჟის მარკა
- SF1 — კარის მარკა

ინფორმაცია დამკვეთის მესახებ:

შ.პ.ს. ლიხი საიდი (405343711)

პროექტის მისამართი:

ქ.თბილისი, ნუცუბიძე-ვაშლიჯვრის დამაკავშირებელი გზის მიმდებარედ. (ს.კ. 01.10.18.011.115)

შენობის ფუნქცია:

მრავალბინიანი საცხოვრებელი სახლი

პროექტის სტადია:

მუშა პროექტი

პროექტის ნომერი: 2004-01

პოზიცია	სახელი, გვარი	ხელმოწერა
მთ. არქიტექტორი	თ. კვანტალიანი	
არქიტექტორი	ა. გაფხრაძე	
არქიტექტორი	ნ. ძხოვრელი	
არქიტექტორი	ე. მეტაგვილი	

ფურცლის დასახელება:

ფასადები - 12-1

მასშტაბი:

1 : 150

ფურცლის ნომერი:

A-304

ფურცლის ფორმატი: A2

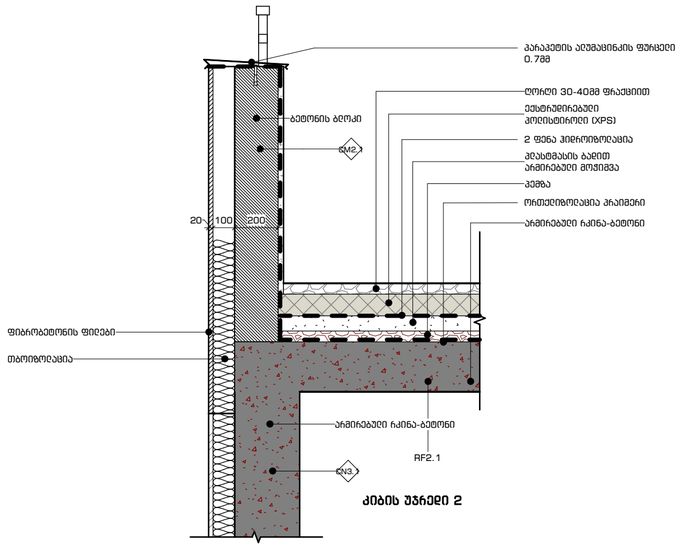

პარაპეტის დეტალი 1

1 / A-202 | A-1001

1 : 20

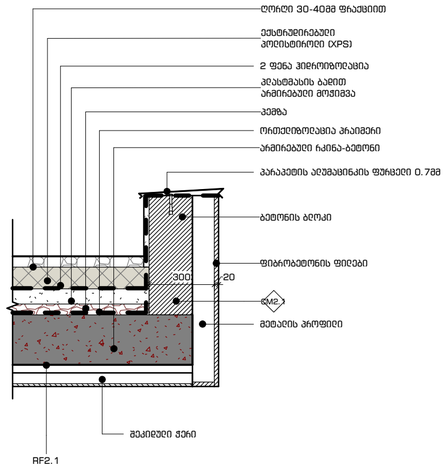

პარაპეტის დეტალი 2

2 / A-202 | A-1001

1 : 20

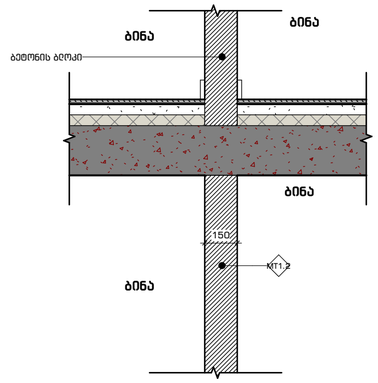

იატაკის და ინტერიერის კედლის დეტალი

3 / A-203 | A-1001

1 : 20

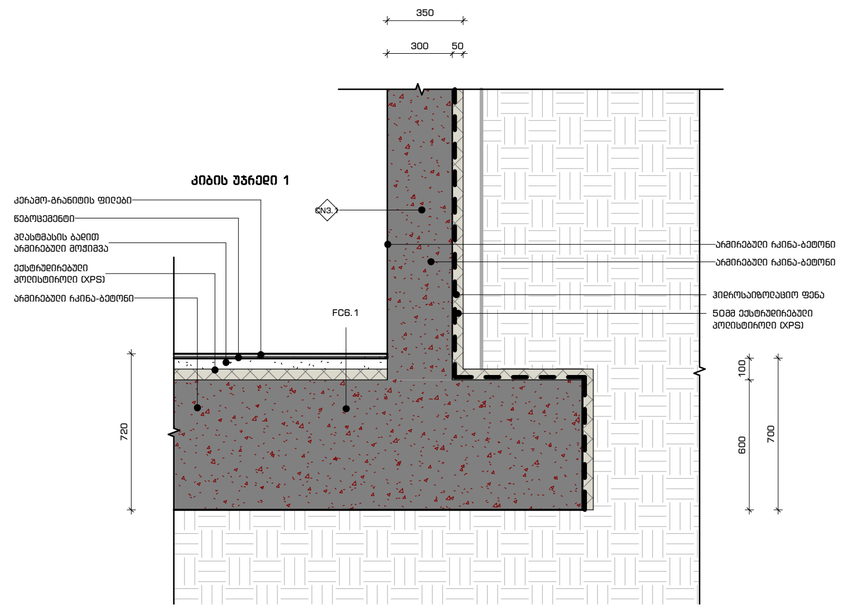

საძირკვლის დეტალი 1

5 / A-202 | A-1001

1 : 20

109°

მპგს. "109 გრადუსი"
თბილისი, ბაბოსრიანების კორპუსების ირგვლივ ვეარანდა, კორპუსი 02

შენიშვნები:

პირობითი აღნიშვნები:

- 1 / A-101 — ჭრილი
- 1 / A-101 — დეტალი
- A — ღერძი
- სიმაღლის ნიშნული
- MT1.1 — კედლის მარკა
- SF1 — ვიტრაჟის მარკა
- SF1 — კარის მარკა

ინფორმაცია დამკვეთის შესახებ:

შ.პ.ს. ღისი საიდი (405343711)

პროექტის მისამართი:

ქ.თბილისი, ნუცუბიძე-ვაშლიჯვრის დამპაკავშირებელი გზის მიმდებარედ. (ს.კ. 01.10.18.011.115)

შენობის ფუნქცია:

მრავალბინიანი საცხოვრებელი სახლი

პროექტის სტადიები:

მუშა პროექტი

პროექტის ნომერი: 2004-01

პოზიცია	სახელი, გვარი	ხელმოწერა
მთ. არქიტექტორი	თ. კვანტალიანი	
არქიტექტორი	პ. გაჩეჩილაძე	
არქიტექტორი	ნ. ძლოვრელი	
არქიტექტორი	ე. მელაშვილი	

ფურცლის დასახელება:

სამშენებლო დეტალები

მასშტაბი: 1 : 20

ფურცლის ნომერი: A-1001

ფურცლის ფორმატი: A2

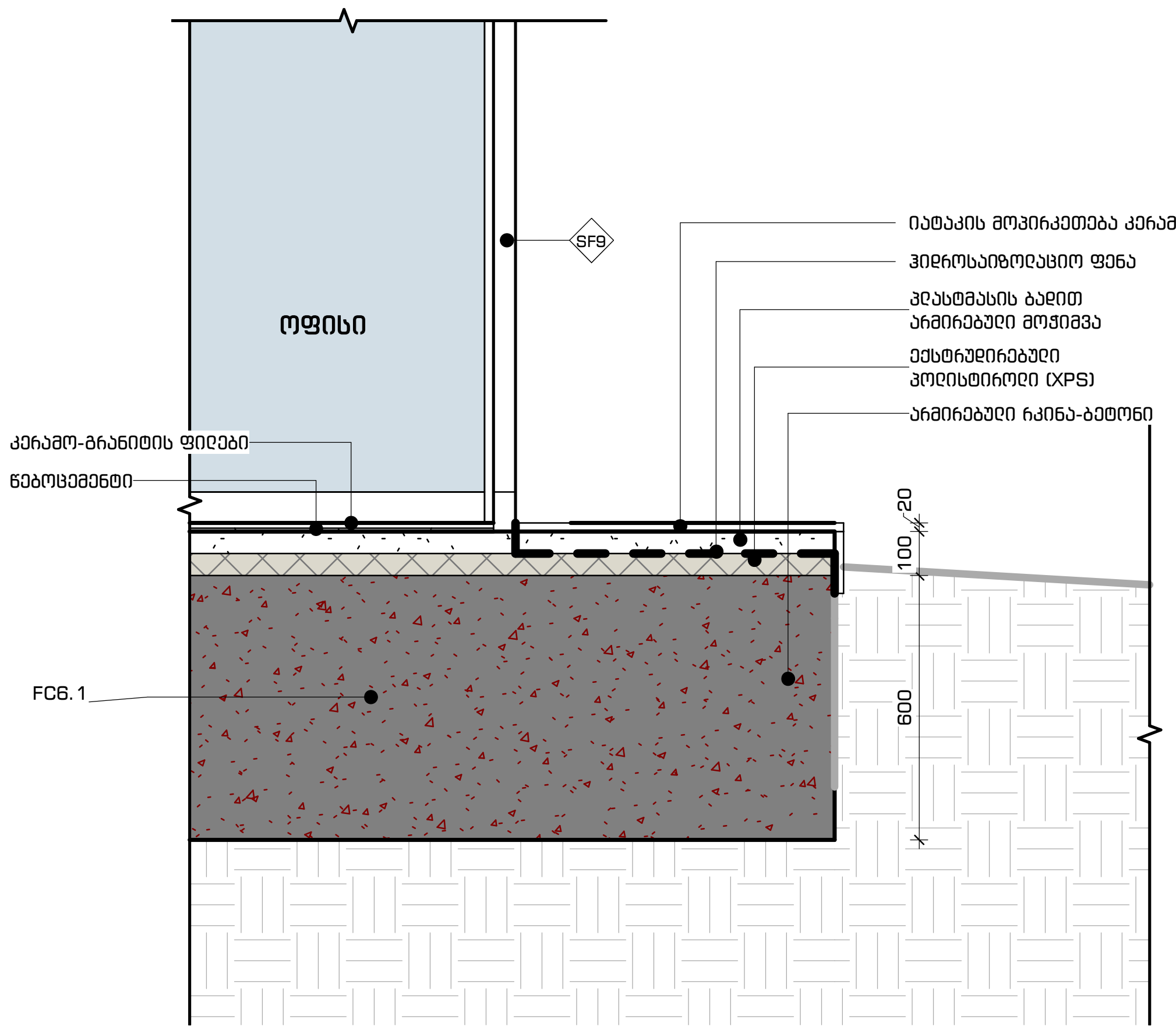

8 საძირკვლის დეტალი 2
A-202 A-1002
1 : 20

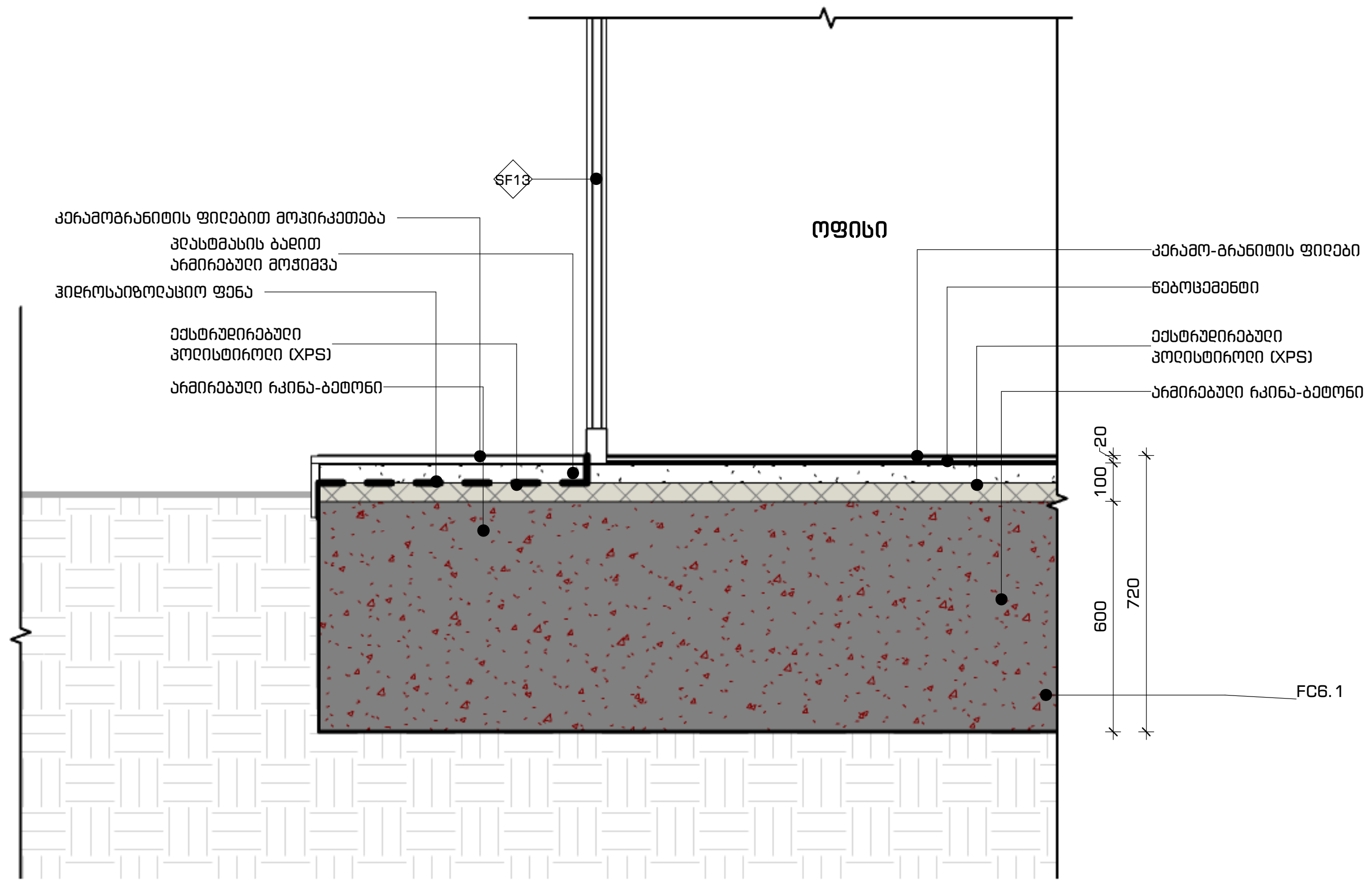

9 საძირკვლის დეტალი 3
A-201 A-1002
1 : 20

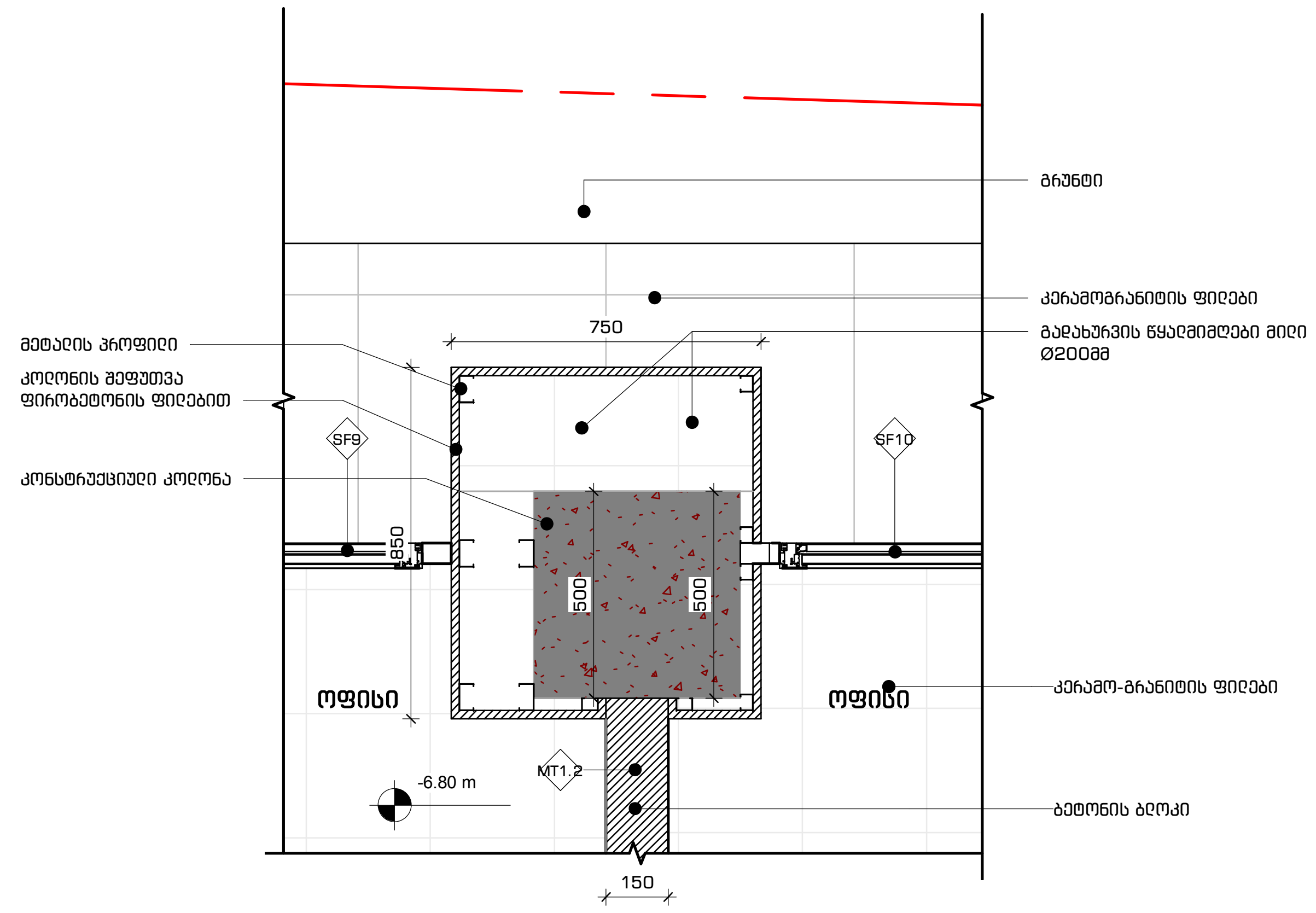

10 კოლონის შეფუთვა
A-101 A-1002
1 : 20

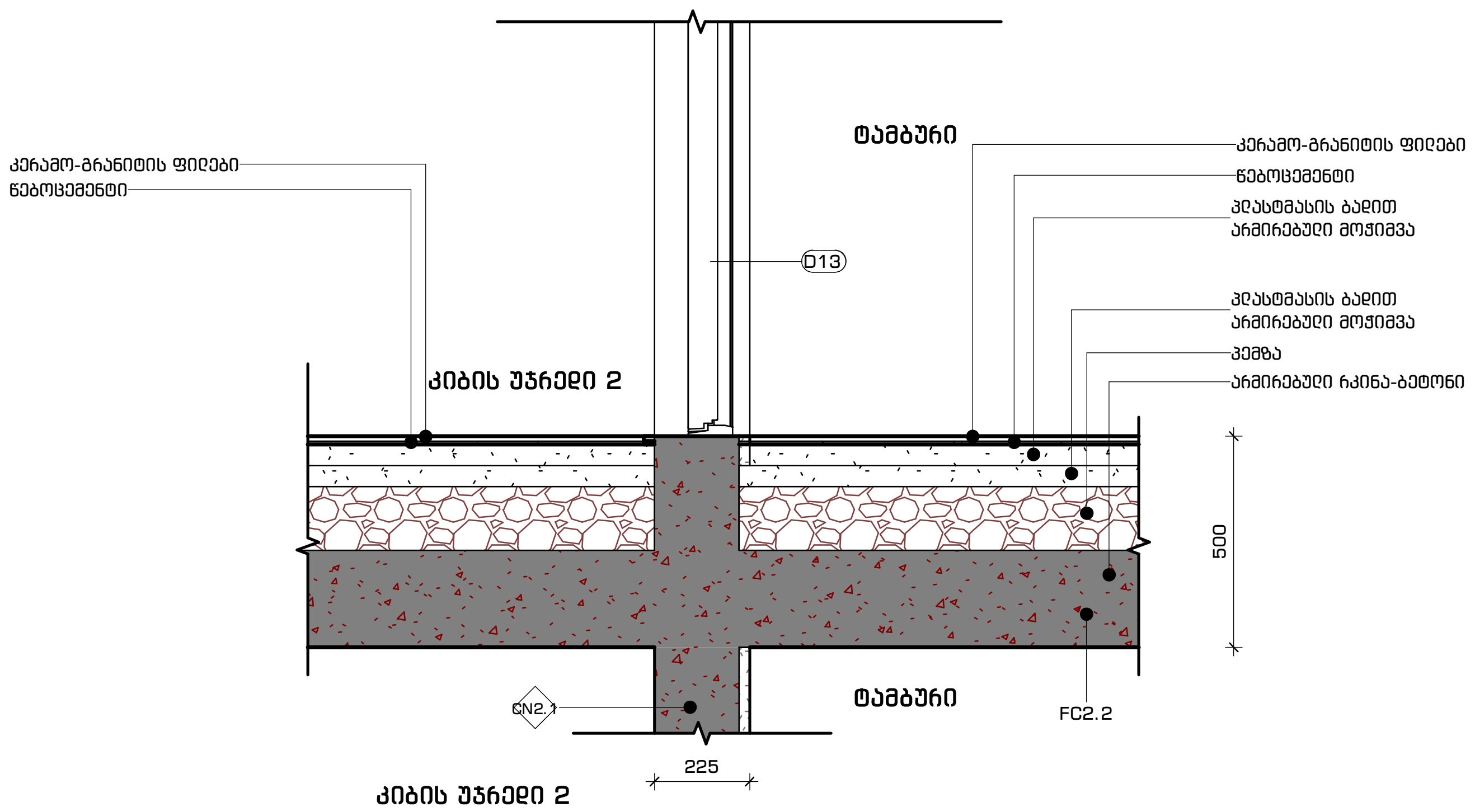

11 იატაკის დეტალი კიბის უჯრედში 1
A-202 A-1002
1 : 20

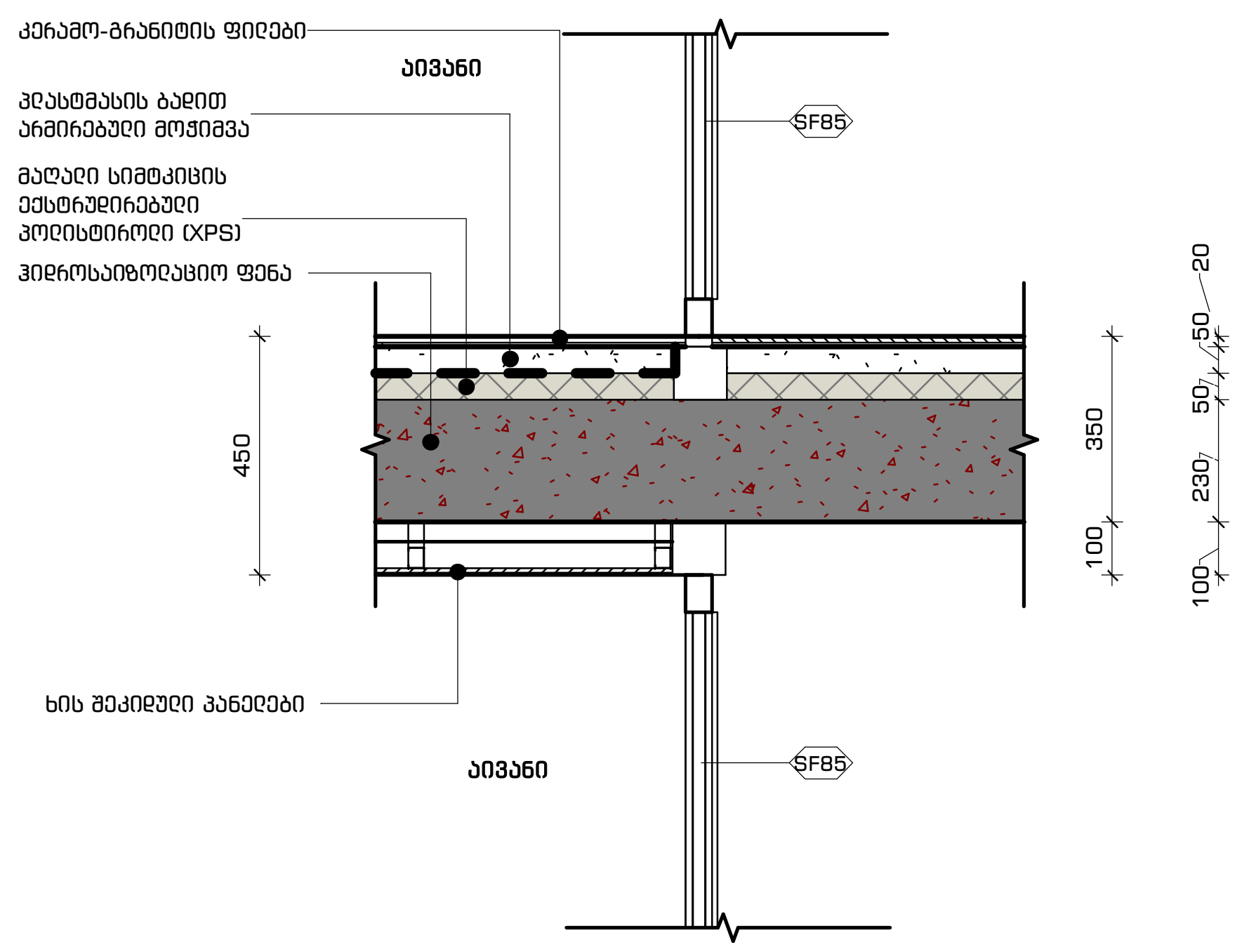

12 ვიტრაჟის დეტალი აივანთან
A-202 A-1002
1 : 20

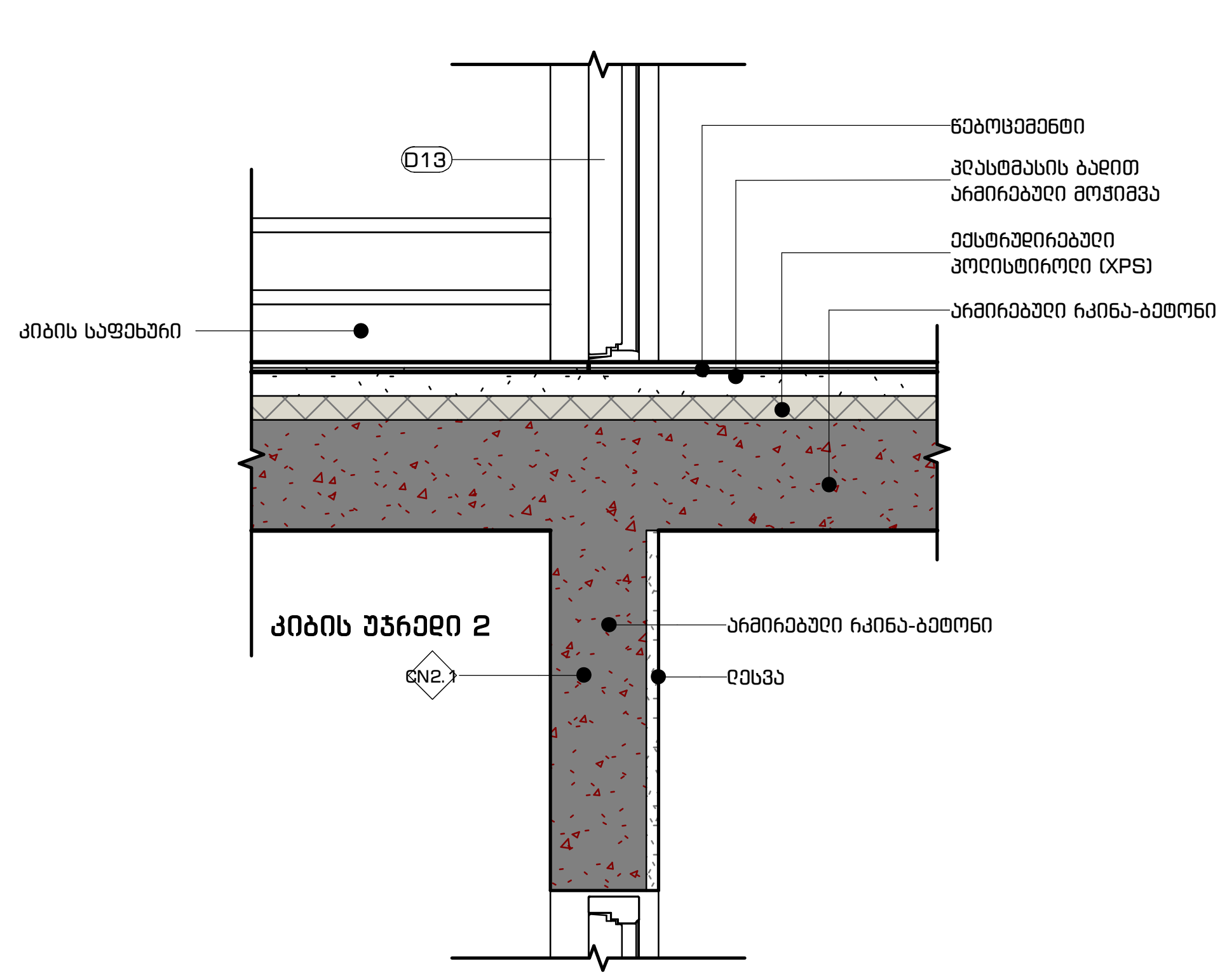

13 იატაკის დეტალი კიბის უჯრედში 2
A-202 A-1002
1 : 20

109°

შპს. "109 გრადუსი"
თბილისი, საცხოვრებელი კომპლექსი ლისი ვერანდა, კორპუსი G2

შენიშვნები:

პირობითი აღნიშვნები:

- ჭრილი
- დეტალი
- ღერძი
- სიმაღლის ნიშნული
- კედლის მარკა
- ვიტრაჟის მარკა
- კარის მარკა

ინფორმაცია დამკვეთის შესახებ:

შ.პ.ს. ლისი საიდი (405343711)

პროექტის მისამართი:

ქ.თბილისი, ნუცბიძე-ვაშლიჯვრის დამაკავშირებელი გზის მიმდებარედ. (ს.კ. 01.10.18.011.115)

შენობის ფუნქცია:

მრავალბინიანი საცხოვრებელი სახლი

პროექტის სტატუსი:

მუშა პროექტი

პროექტის ნომერი: 2004-01

პოზიცია	სახელი, გვარი	ხელმოწერა
მთ. არქიტექტორი	თ. კვანტალიანი	
არქიტექტორი	პ. მაისურაძე	
არქიტექტორი	ნ. ქსოვრელი	
არქიტექტორი	ქ. მელაშვილი	

ფურცლის დასახელება:

სამშენებლო დეტალები

მასშტაბი: 1 : 20

ფურცლის ნომერი: A-1002

ფურცლის ფორმატი: A2

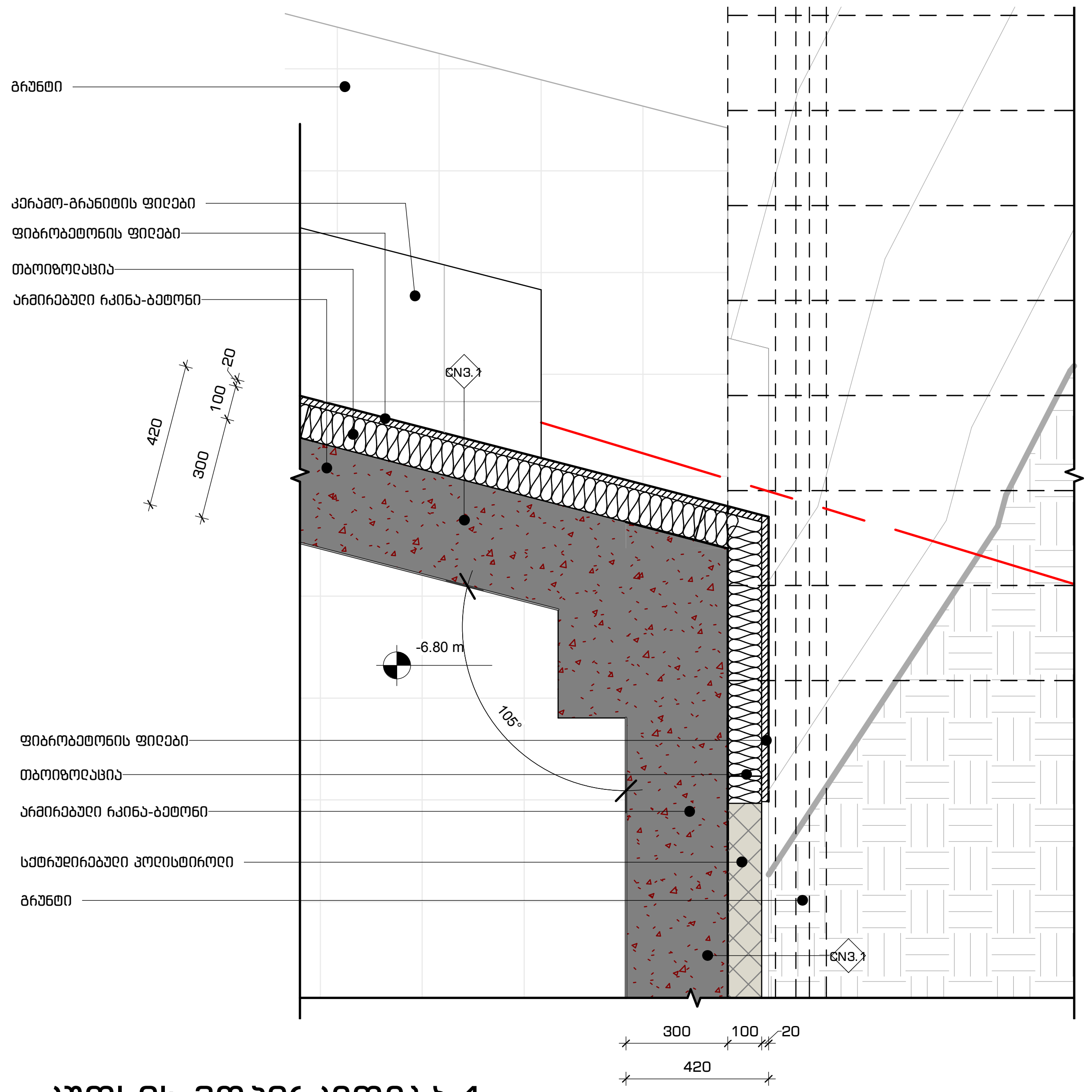

1 | A-101 | A-1003

კუთხის მოპირკეთება 1

1 : 20

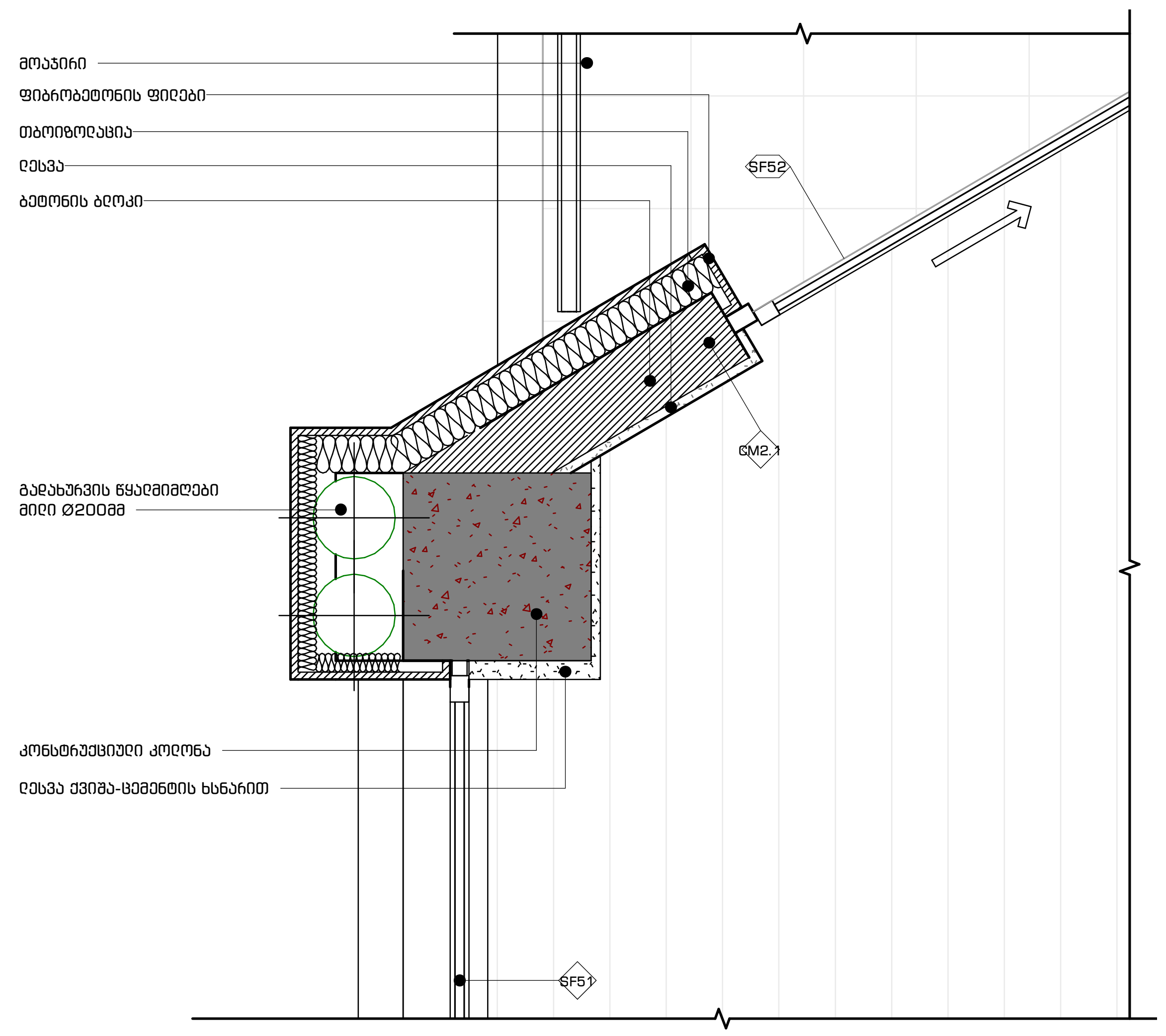

3 | A-104 | A-1003

კუთხის მოპირკეთება 3

1 : 20

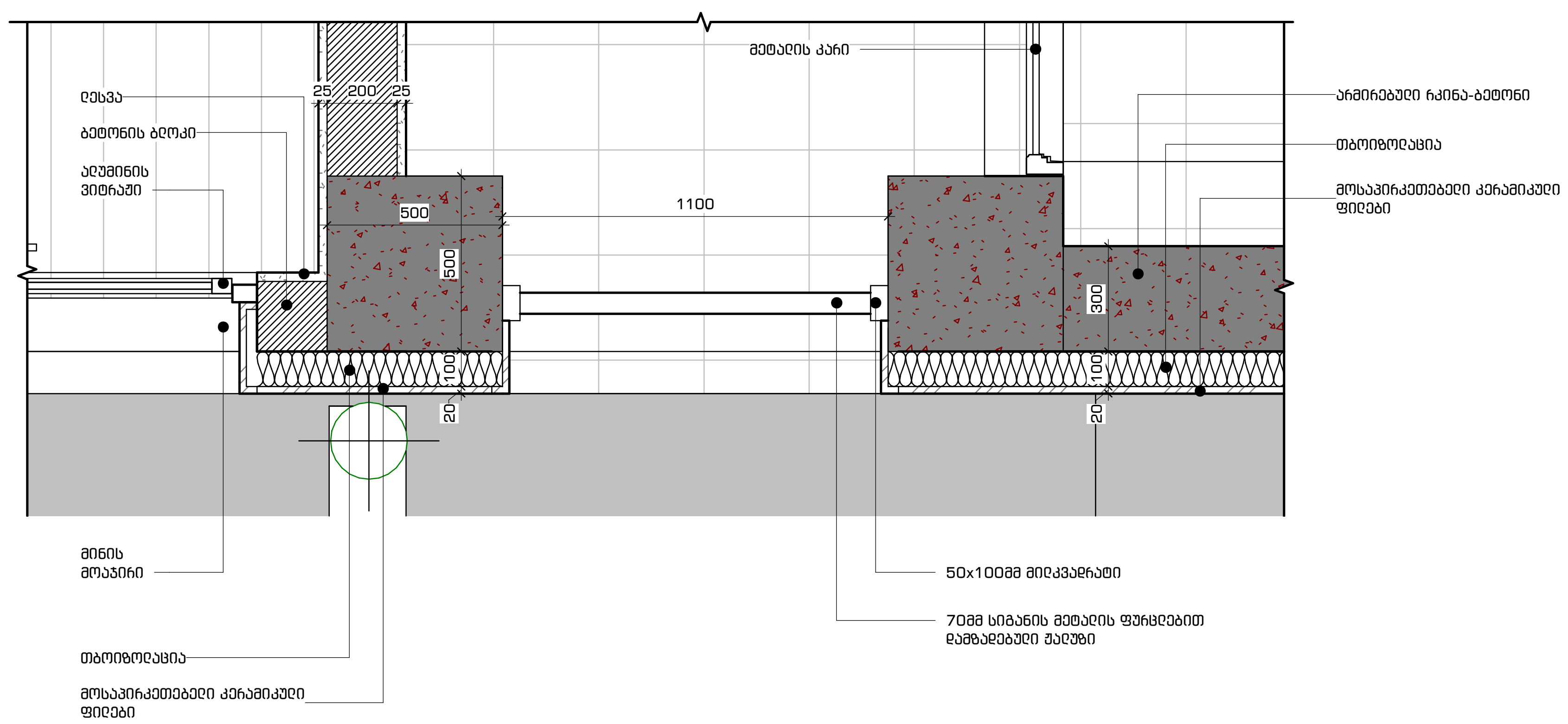

2 | A-104 | A-1003

სადარბაზოს ჟალუზის დეტალი

1 : 20

ინფორმაცია დამკვეთის შესახებ:

შ.პ.ს. ლისი საიდი (405343711)

პროექტის მისამართი:

ქ.თბილისი, ნუცბიძე-ვაშლიჯვრის დამაკავშირებელი გზის მიმდებარედ. (ს.კ. 01.10.18.011.115)

შენობის ფუნქცია:

მრავალბინიანი საცხოვრებელი სახლი

პროექტის სტატუსი:

მუშა პროექტი

პროექტის ნომერი: 2004-01

პოზიცია	სახელი, გვარი	ხელმოწერა
მთ. არქიტექტორი	თ. კვანტალიანი	
არქიტექტორი	პ. მაისურაძე	
არქიტექტორი	ნ. ქსოვრელი	
არქიტექტორი	ქ. მელაშვილი	

ფურცლის დასახელება:

სამშენებლო დეტალები

მასშტაბი: 1 : 20

ფურცლის ნომერი: A-1003

ფურცლის ფორმატი: A2

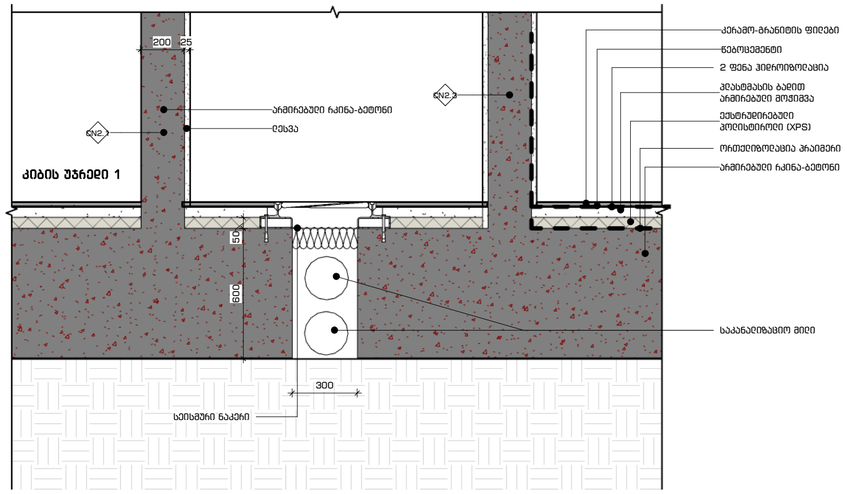

2 სეისმური ნაკერი საძირკველთან

A-203 | A-1004

1 : 20

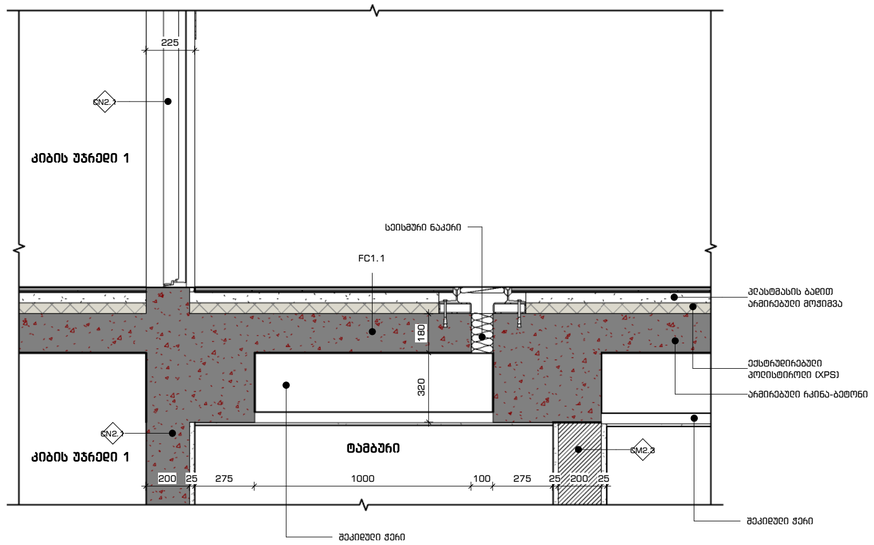

3 სეისმური ნაკერი რიგელთან

A-203 | A-1004

1 : 20

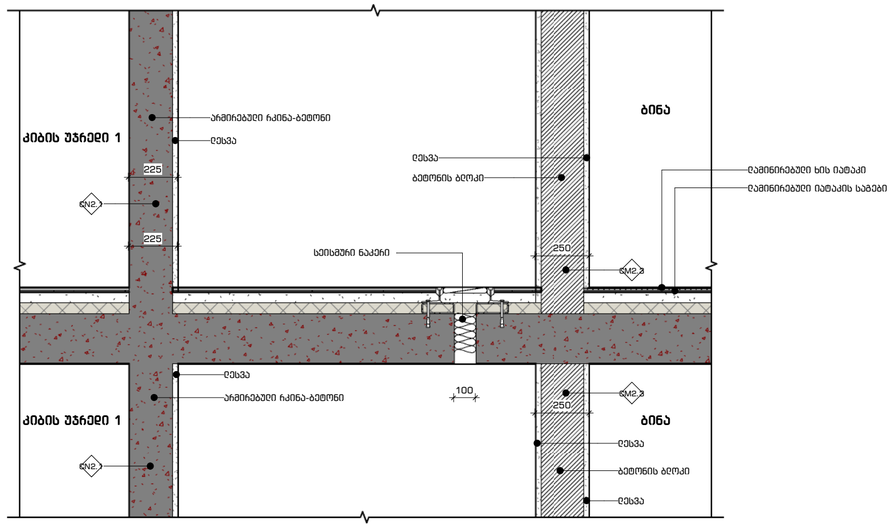

1 სეისმური ნაკერი შრიგელო იატაკთან

A-203 | A-1004

1 : 20

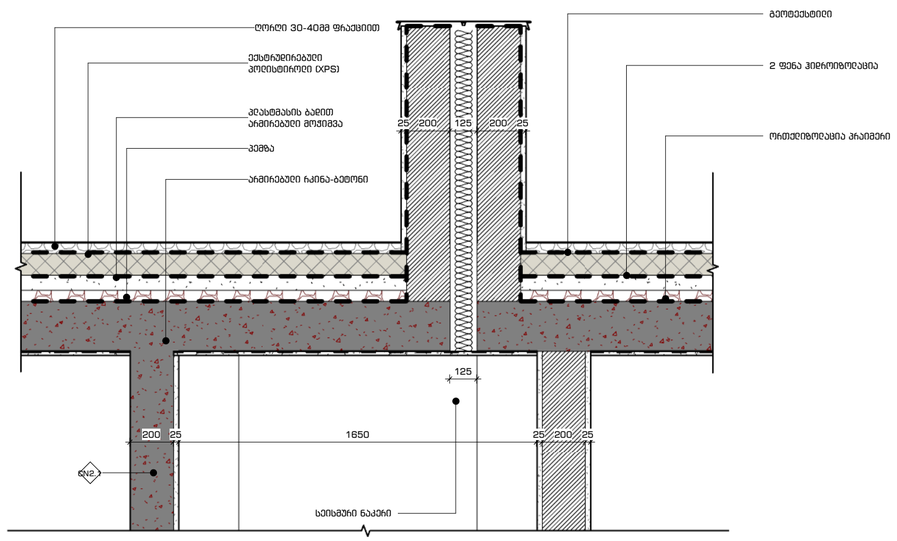

4 სეისმური ნაკერი გადახურვასთან

A-203 | A-1004

1 : 20

109°

მპმ. "109 მრავლად"
მშენ. საპროექტო კომპანიის ლიხი ვერაგა, კორპუსი 02

შენიშვნები:

პირობითი აღნიშვნები:

- 1 / A-101 — ჭრილი
- 1 / A-101 — დეტალი
- A — ღერძი
- სიმაღლის ნიშნული
- MT1.1 — კედლის მარკა
- SF1 — ვიტრაჟის მარკა
- SF1 — კარის მარკა

ინფორმაცია დამკვეთის შესახებ:

შ.პ.ს. ღიხი საიდი (405343711)

პროექტის მისამართი:

ქ.თბილისი, ნუცუბიძე-ვაშლიჯვრის დამპაკავშირებელი გზის მიმდებარედ. (ს.კ. 01.10.18.011.115)

შენობის ფუნქცია:

მრავალბინიანი საცხოვრებელი სახლი

პროექტის სტადია:

მუშა პროექტი

პროექტის ნომერი: 2004-01

პოზიცია	სახელი, გვარი	ხელმოწერა
მთ. არქიტექტორი	მ. კვანტალიანი	
არქიტექტორი	ა. მაისურაძე	
არქიტექტორი	ნ. ძლოვრელი	
არქიტექტორი	ვ. მელაშვილი	

ფურცლის დასახელება:

სამშენებლო დეტალები

მასშტაბი: 1 : 20

ფურცლის ნომერი: A-1004

ფურცლის ფორმატი: A2

Разработчики оставляют за собой право вносить изменения и дополнения в продукт в соответствии с техническим прогрессом.

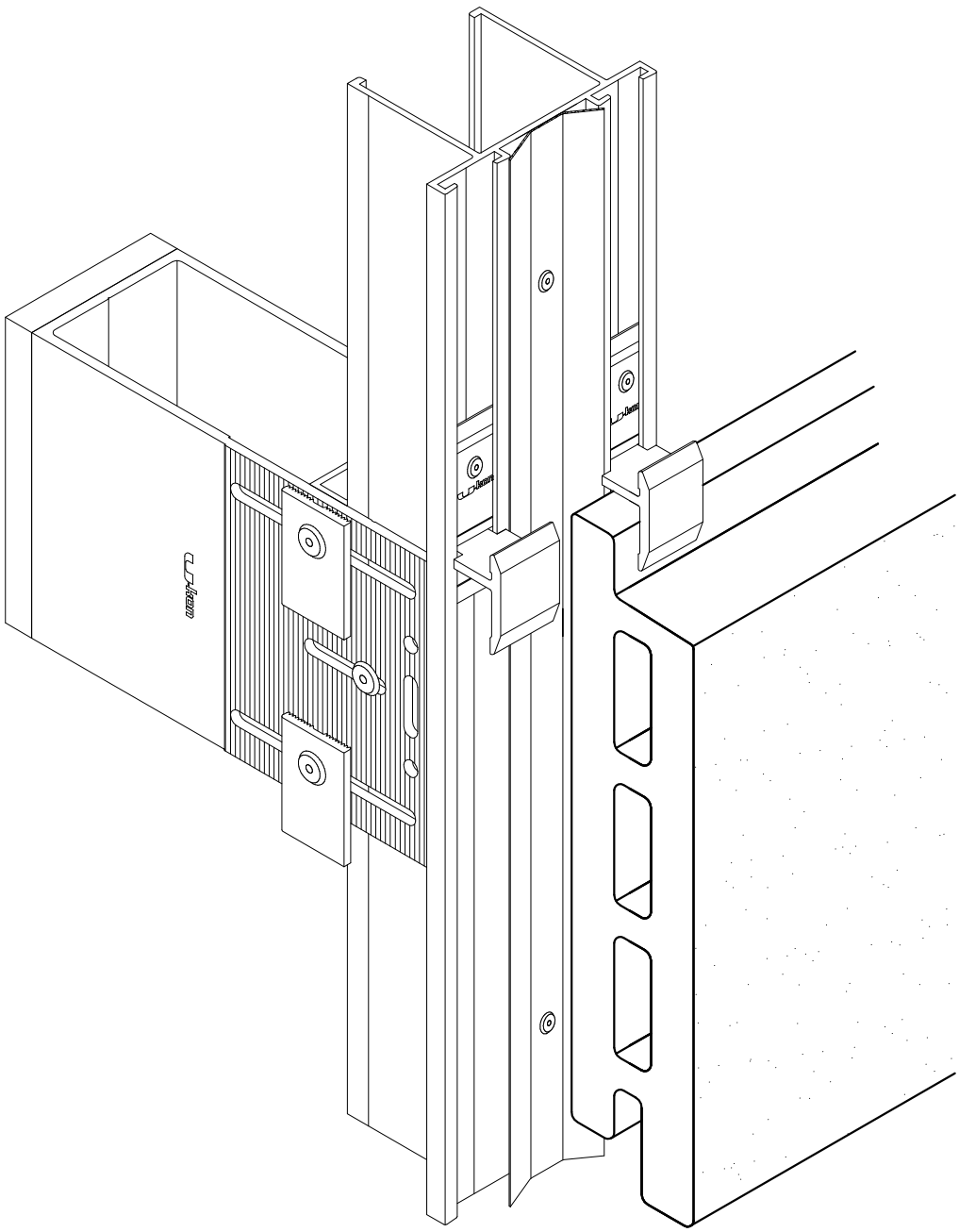

Более подробная информация в Техническом свидетельстве Росстроя

На примере терракотовых панелей TERRART LARGE

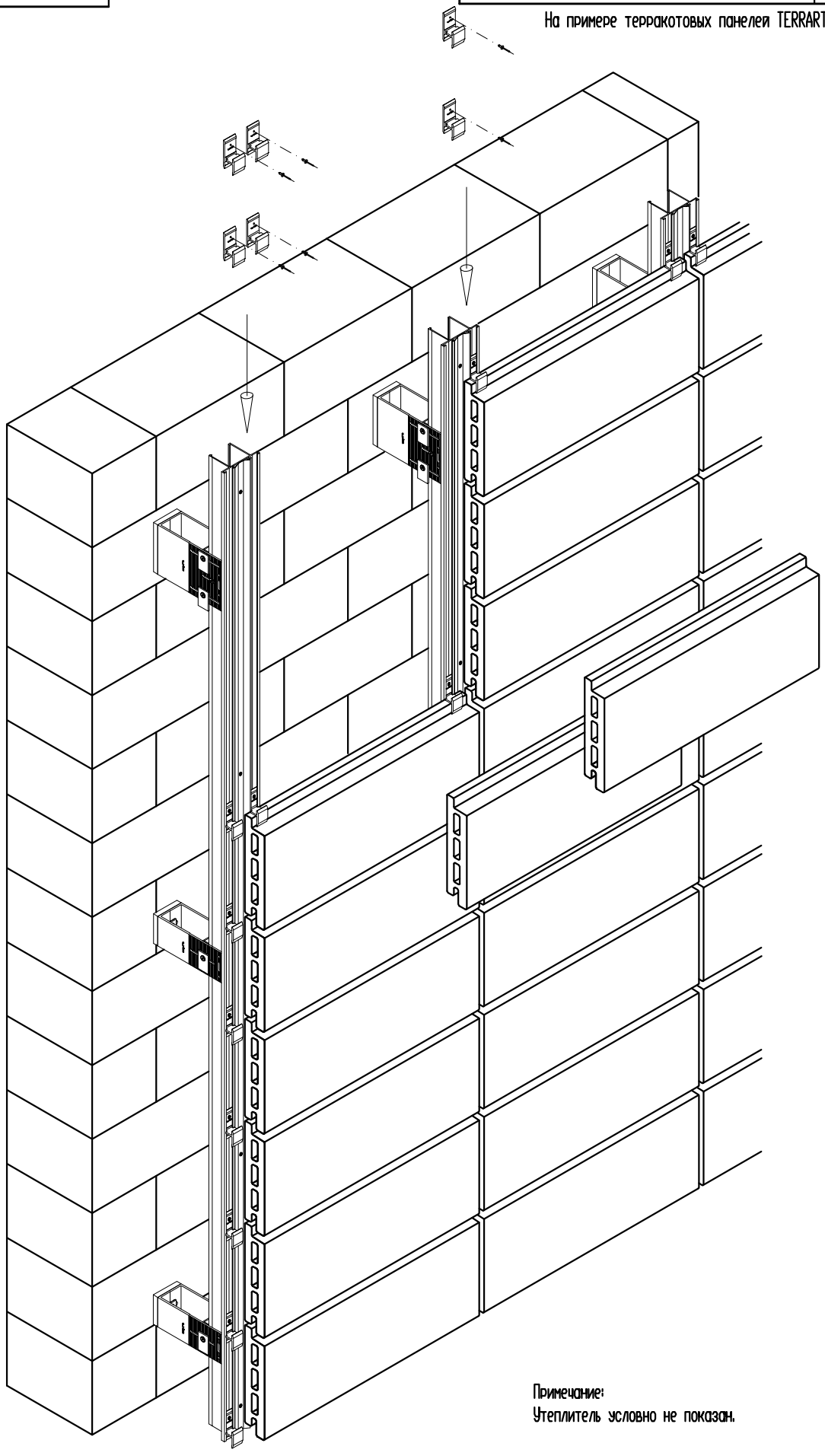

Примечание:
Утеплитель условно не показан.

Разработчики оставляют за собой право вносить изменения и дополнения в проект в соответствии с техническим прогрессом.

Более подробная информация в Техническом свидетельстве Росстроя

Схема сборки

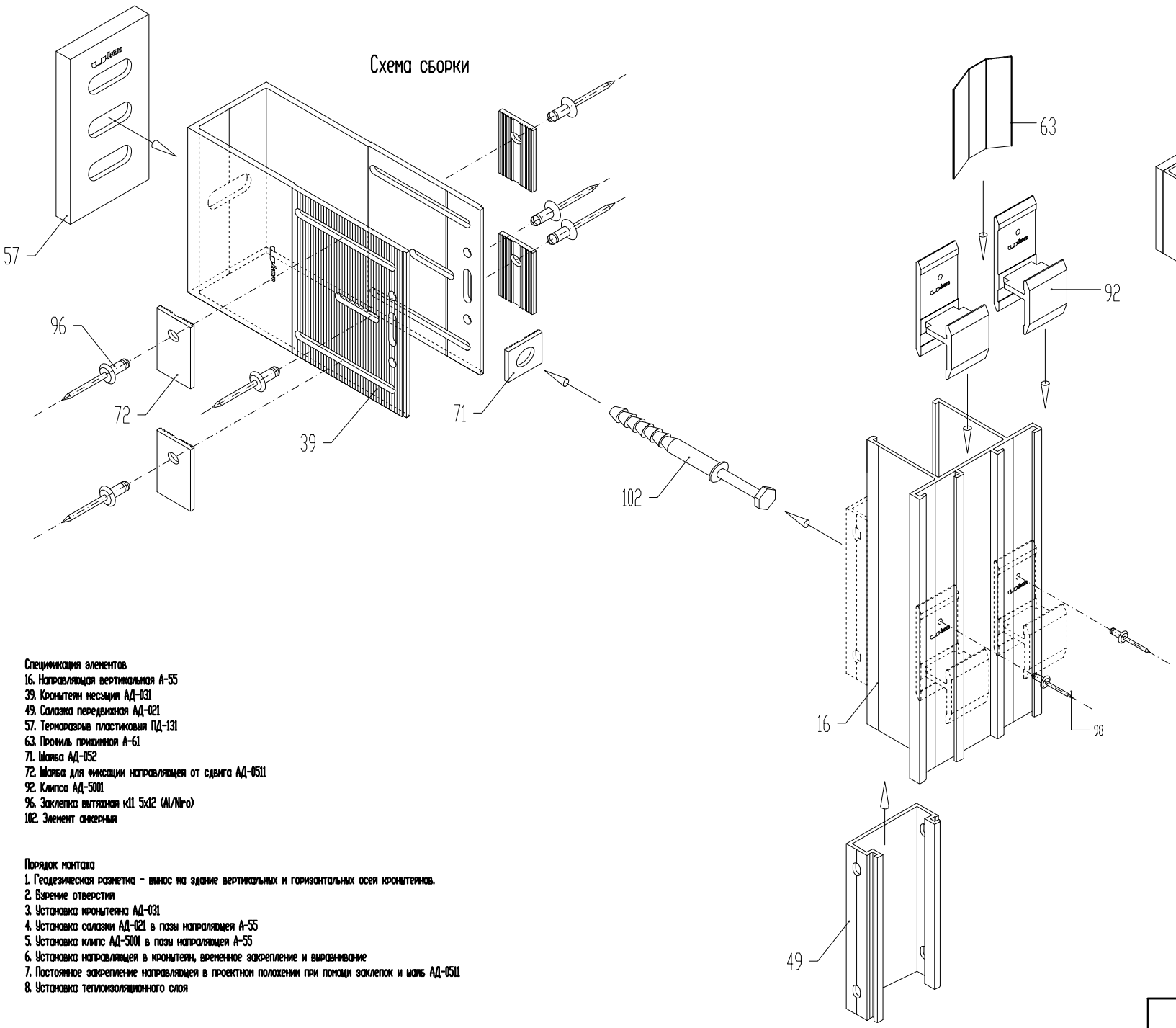

Узел в сборе

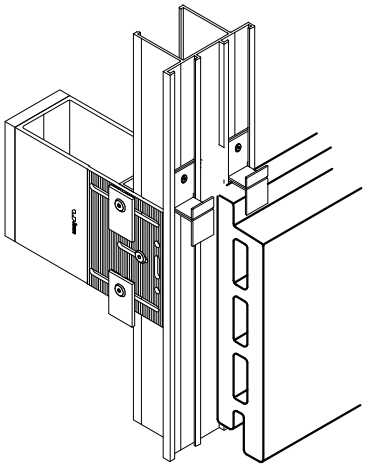

Вид сбоку

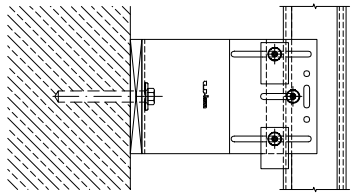

Вид сверху

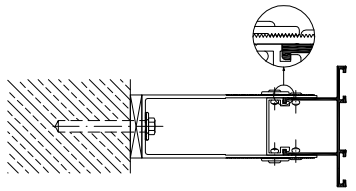

Примечание:
Утеплитель условно не показан.

Спецификация элементов
16. Направляющая вертикальная А-55
39. Кронштейн несущий АД-031
49. Салазка передвижная АД-021
57. Терморазрыв пластиковый ПД-131
63. Профиль прижимной А-61
71. Шайба АД-052
72. Шайба для фиксации направляющей от сдвига АД-0511
92. Клипса АД-5001
96. Заклепка вытяжная к11 5х12 (Al/Niro)
102. Элемент анкерный

Порядок монтажа
1. Геодезическая разметка - вынос на здание вертикальных и горизонтальных осей кронштейнов.
2. Бурение отверстий
3. Установка кронштейна АД-031
4. Установка салазки АД-021 в пазы направляющей А-55
5. Установка клипс АД-5001 в пазы направляющей А-55
6. Установка направляющей в кронштейн, временное закрепление и выравнивание
7. Постоянное закрепление направляющей в проектном положении при помощи заклепок и шайб АД-0511
8. Установка теплоизоляционного слоя

Более подробная информация в Техническом свидетельстве Росстроя

Разработчики оставляют за собой право вносить изменения и дополнения в продукт в соответствии с техническим прогрессом.

Разработчики оставляют за собой право вносить изменения и дополнения в продукт в соответствии с техническим прогрессом.

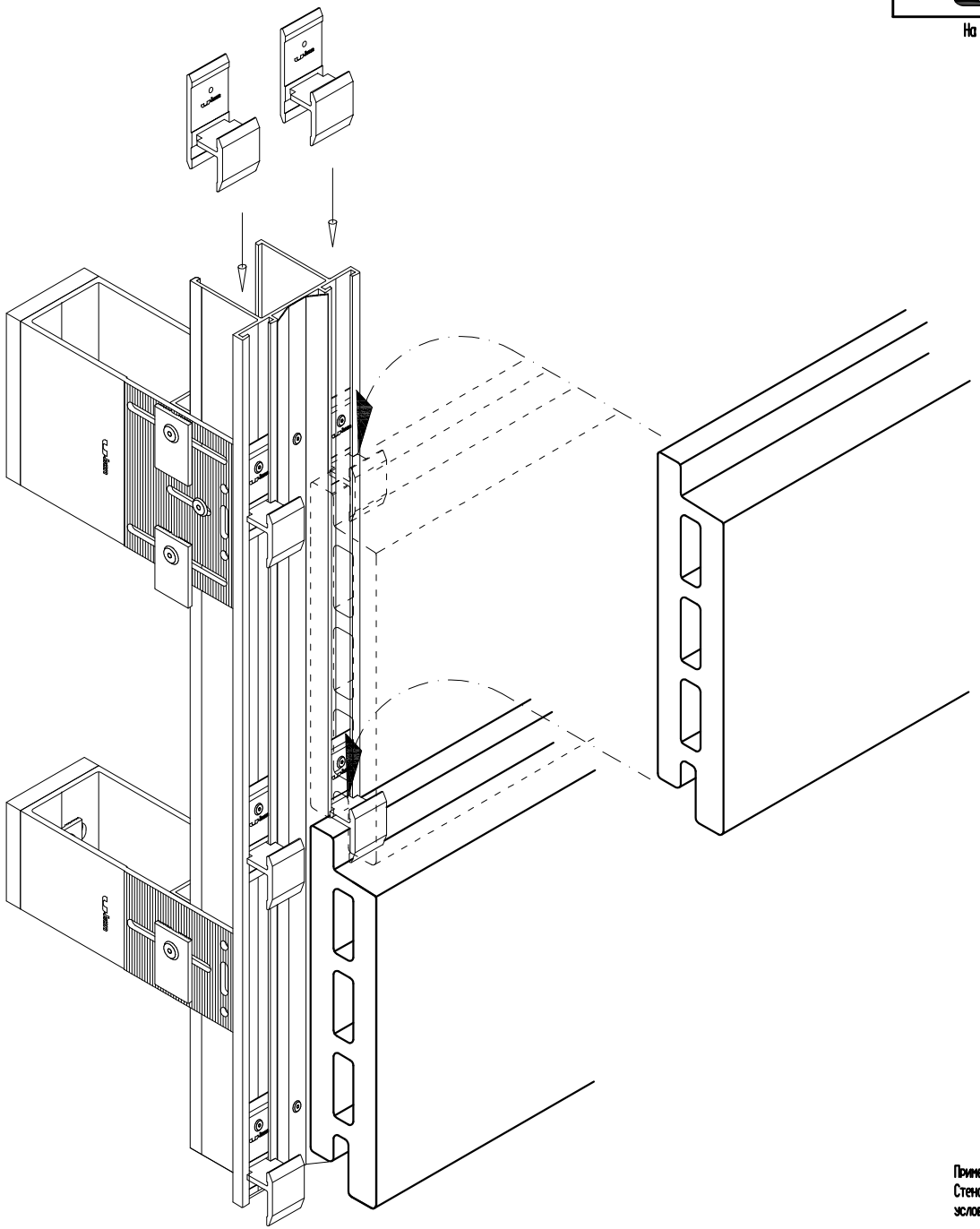

Порядок монтажа
1. Установка нижнего ряда клипс АД-5001 в пазы направляющей А-55, закрепление при помощи заклепок кб 3х8
2. Установка прижимного профиля А-61, закрепление при помощи заклепок кб 3х8
3. Монтаж терракотовой панели
4. Установка верхнего ряда клипс АД-5001 в пазы направляющей А-55, закрепление при помощи заклепок кб 3х8

Примечание:
Стеновая конструкция и утеплитель условно не показаны.

Более подробная информация в Техническом свидетельстве Росстроя

Схема монтажа облицовочной панели. Крепежные элементы облицовки из алюминиевого сплава.

На примере терракотовых панелей TERRART LARGE

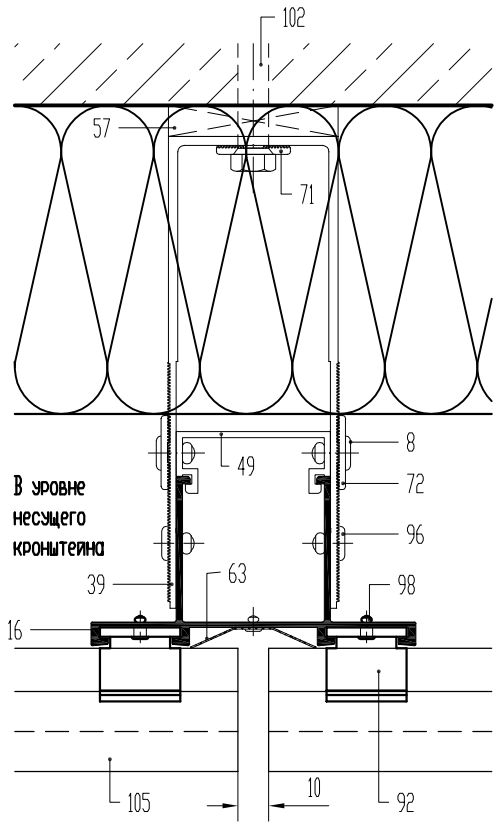

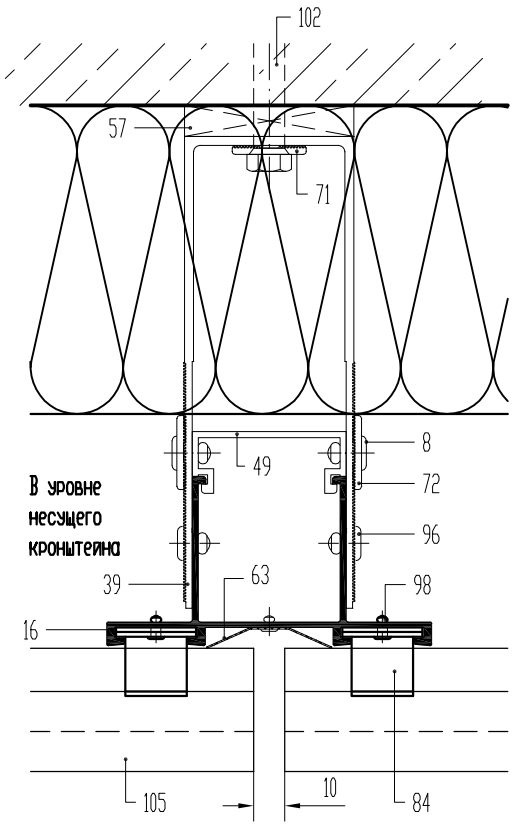

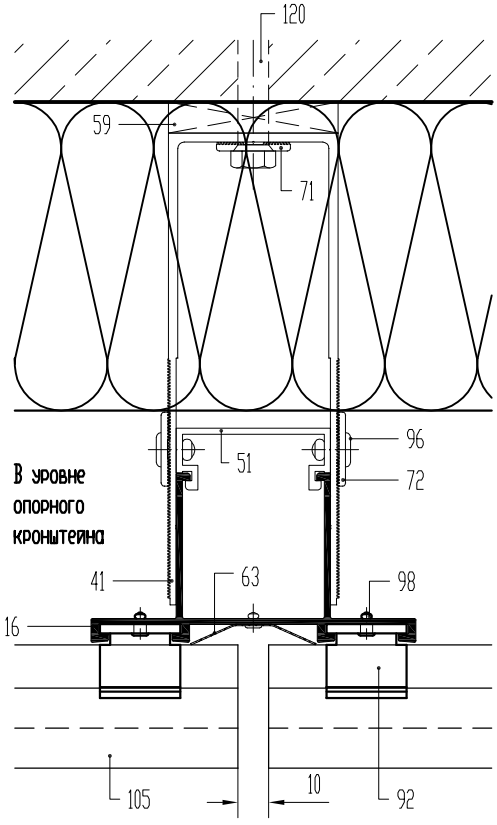

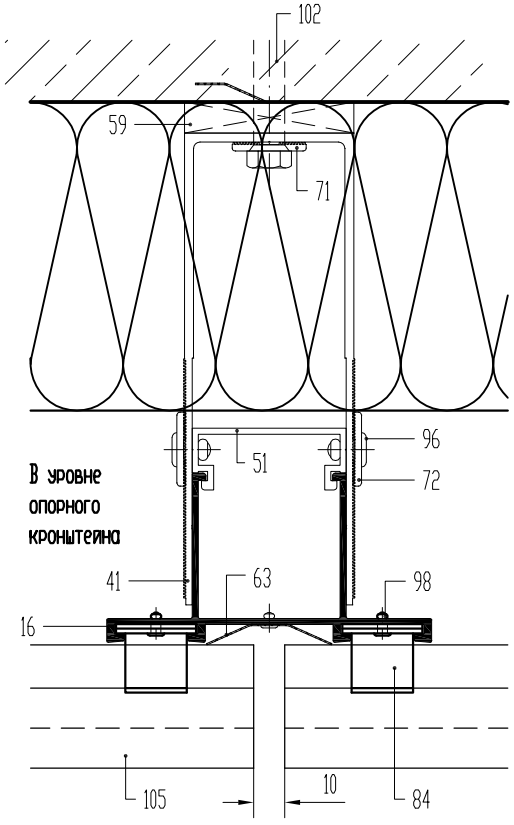

16. Направляющая вертикальная А-55
39. Кронштейн несущий АД-031
41. Кронштейн опорный АД-032
49. Салазка передвижная АД-021
51. Салазка передвижная АД-022
57. Терморазрыв пластиковый ПД-131
59. Терморазрыв пластиковый ПД-132
63. Профиль прихимной А-61
71. Шайба АД-052
72. Шайба для фиксации направляющей от сдвига АД-0511
84. Кляммер НД-1,5-14-03
92. Клипса АД-5001
96. Заклепка вытяжная к11 5х12 (Al/Niro)
98. Заклепка вытяжная к6 3х12 (Niro/Niro)
102. Элемент анкерный
105. Терракотовая панель

Горизонтальный разрез по крепежному кронштейну

Лист 11

Разработчики оставляют за собой право вносить изменения и дополнения в продукт в соответствии с техническим прогрессом.

Более подробная информация в Техническом свидетельстве Росстроя

На примере терракотовых панелей TERRART LARGE

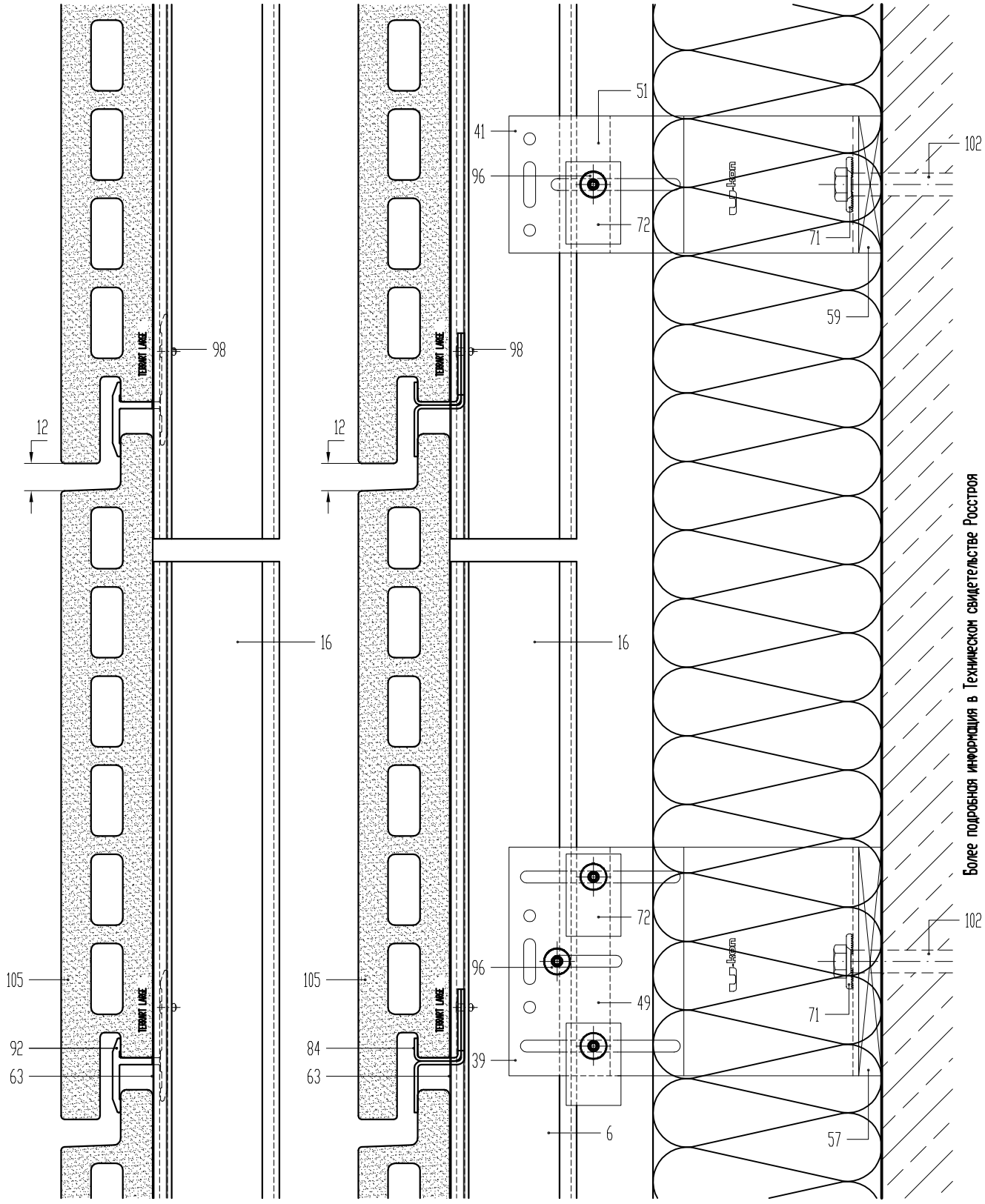

Разработчики оставляют за собой право вносить изменения и дополнения в продукт в соответствии с техническим прогрессом.

Более подробная информация в Техническом свидетельстве Росстроя

16. Направляющая вертикальная А-55
39. Кронштейн несущий АД-031
41. Кронштейн опорный АД-032
49. Салазка передвижная АД-021
51. Салазка передвижная АД-022
57. Терморазрыв пластиковый ПД-131
59. Терморазрыв пластиковый ПД-132
63. Профиль прижимной А-61
71. Шайба АД-052
72. Шайба для фиксации направляющей от сдвига АД-0511
84. Кляммер НД-1,5-14-03
92. Клипса АД-5001
96. Заклепка вытяжная к11 5х12 (Al/Niro)
98. Заклепка вытяжная к6 3х12 (Niro/Niro)
102. Элемент анкерный
105. Терракотовая панель

Вертикальный разрез по крепежному кронштейну

На примере терракотовых панелей TERRART LARGE

Разработчики оставляют за собой право вносить изменения и дополнения в продукт в соответствии с техническим прогрессом.

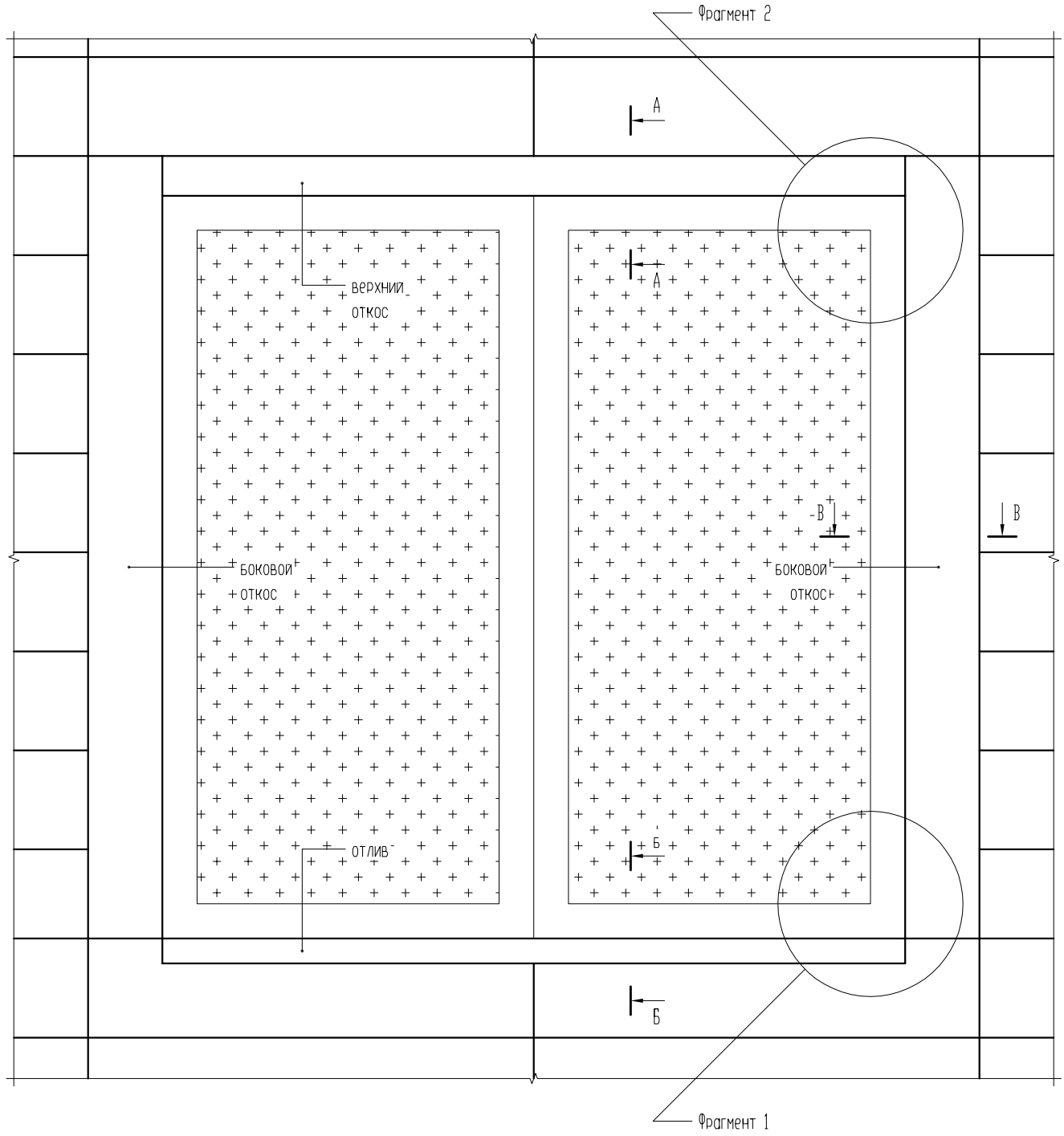

Фрагмент рассечки облицовочных панелей

Лист 13

А-А

На примере терракотовых панелей TERRART LARGE

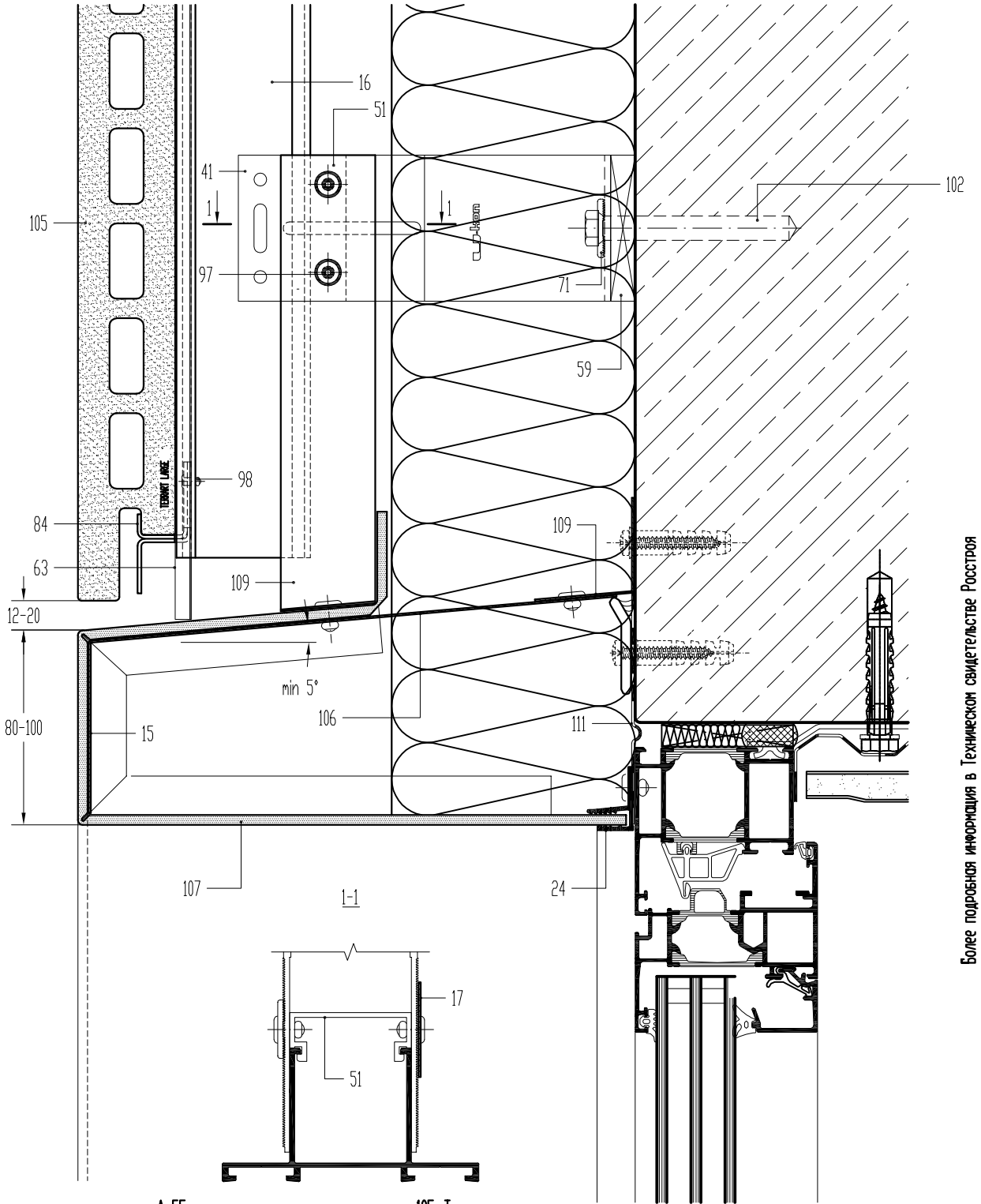

1-1

16. Направляющая вертикальная А-55
24. Профиль вспомогательный А-08
41. Кронштейн опорный АД-032
51. Салазка передвижная АД-022
59. Терморазрыв пластиковый ПД-132
63. Профиль прихимной А-61
71. Шайба АД-052
72. Шайба для фиксации направляющей от сдвига АД-0511
84. Кляммер НД-1,5-14-03
97. Заклепка вытяжная к11 5х12 (Niro/Niro)
98. Заклепка вытяжная к6 3х12 (Niro/Niro)
102. Элемент анкерный
105. Терракотовая панель
106. Пожарная отсечка (оцинкованная или коррозионно-стойкая сталь, t=0.8 мм
107. Откос (композитный материал типа А2)
109. Крепежный элемент (оцинкованная или коррозионно-стойкая сталь, t=0.8 мм)
111. Гидроизоляция монтажного шва

Примечание:
В зоне повышенной пожарной опасности необходимо использовать крепежные элементы и метизы из коррозионно-стойкой стали. Расположение и размеры зоны см. Техническое свидетельство Росстроя.
Данный узел применяется на высоту до 2-х этажей включительно (до 8 м от отмостки)

Разработчики оставляют за собой право вносить изменения и дополнения в проект в соответствии с техническим прогрессом.

Более подробная информация в Техническом свидетельстве Росстроя

Б-Б

На примере терракотовых панелей TERRART LARGE

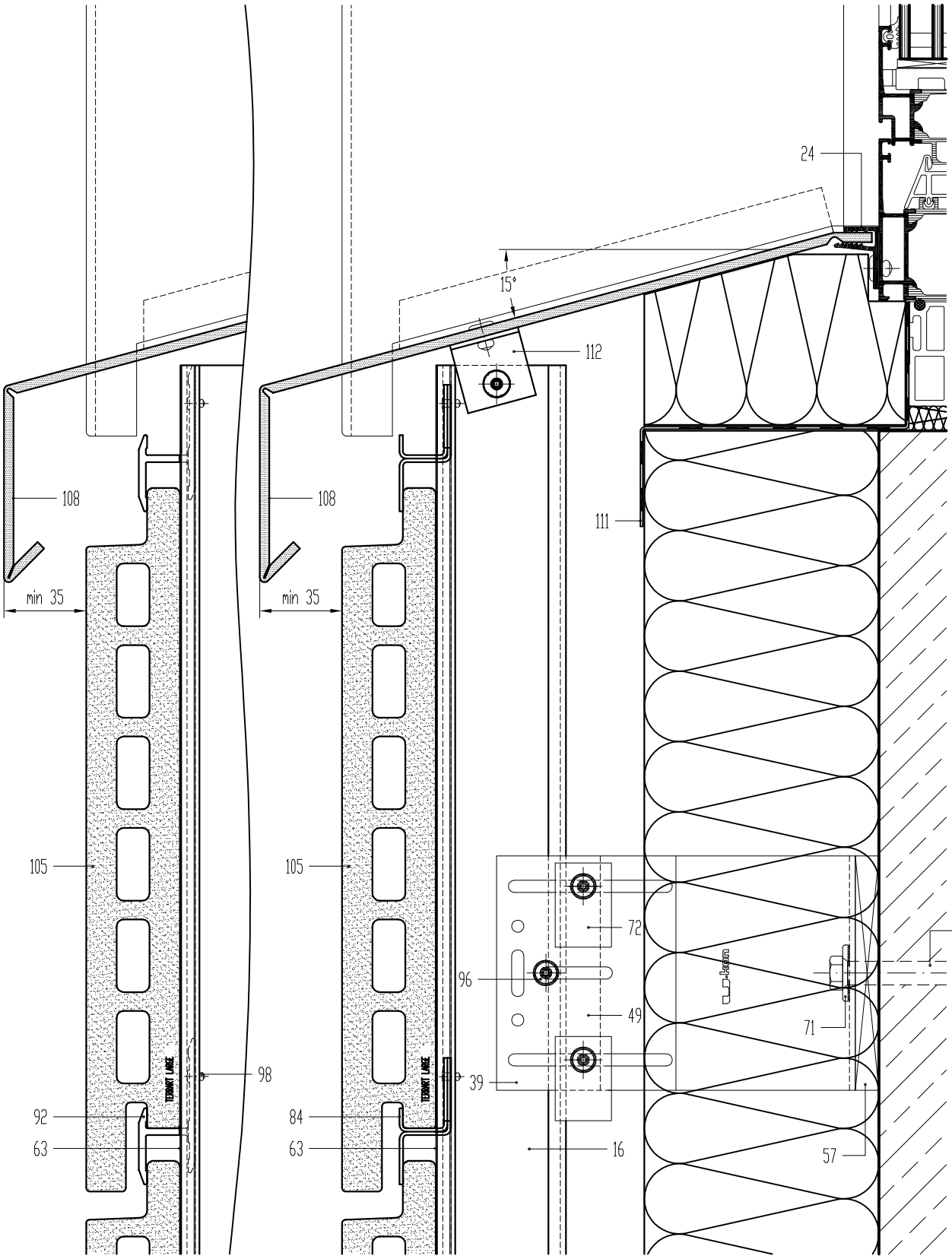

Разработчики оставляют за собой право вносить изменения и дополнения в продукт в соответствии с техническим прогрессом.

Более подробная информация в Техническом свидетельстве Росстроя

16. Направляющая вертикальная А-55
24. Профиль вспомогательный А-08
39. Кронштейн несущий АД-031
49. Салазка передвижная АД-021
57. Терморазрыв пластиковый ПД-131
63. Профиль прихимной А-61
71. Шайба АД-052
72. Шайба для фиксации направляющей от сдвига АД-0511
84. Кляммер НД-1,5-14-03
92. Клипса АД-5001
96. Заклепка вытяхная к11 5х12 (Al/Niro)
98. Заклепка вытяхная к6 3х12 (Niro/Niro)
102. Элемент анкерный
105. Терракотовая панель
108. Отлив (композитный материал типа А2)
111. Гидроизоляция монтахного шва
112. Al L30х30х2, l=30 мм

Вертикальный разрез по нихнему примыканию к окну

Лист 15

На примере терракотовых панелей TERRART LARGE

В-В

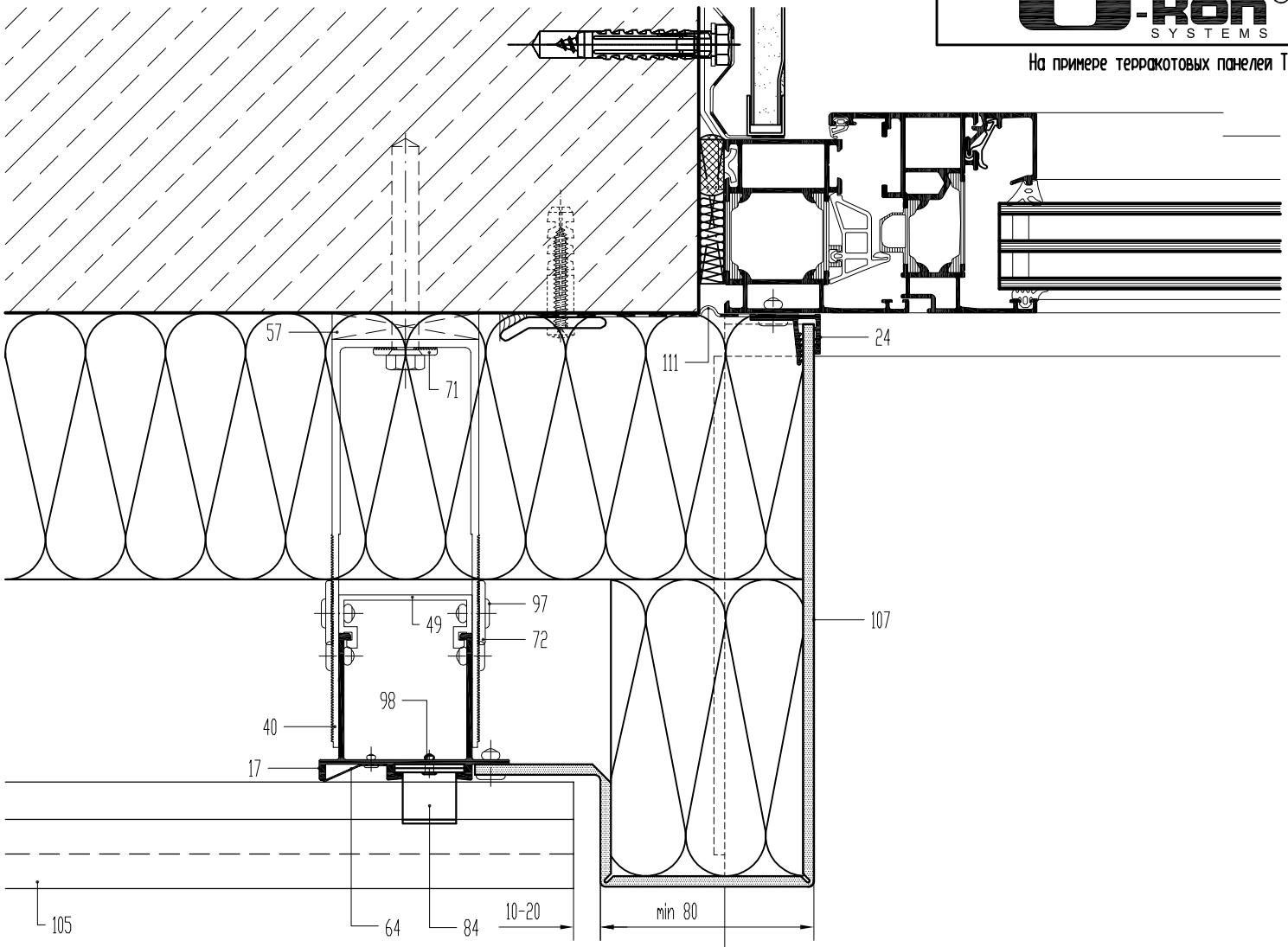

17. Направляющая вертикальная А-56
24. Профиль вспомогательный А-08
39. Кронштейн несущий АД-031
49. Салазка передвижная АД-021
57. Терморазрыв пластиковый ПД-131
64. Профиль прижимной А-62
71. Шайба АД-052
72. Шайба для фиксации направляющей от сдвига АД-0511
84. Кляммер НД-1,5-14-03
97. Заклепка вытяжная к11 5х12 (Niro/Niro)
98. Заклепка вытяжная к6 3х12 (Niro/Niro)
105. Терракотовая панель
107. Откос (композитный материал типа А2)
111. Гидроизоляция монтажного шва

Примечание:
Данный узел применяется на высоту до 2-х этажей включительно
(до 8 м от отмостки)

Разработчики оставляют за собой право вносить изменения и дополнения в продукт в соответствии с техническим прогрессом.

Более подробная информация в Техническом свидетельстве Росстроя

Горизонтальный разрез по боковому примыканию к окну

На примере терракотовых панелей TERRART LARGE

Фрагмент 1

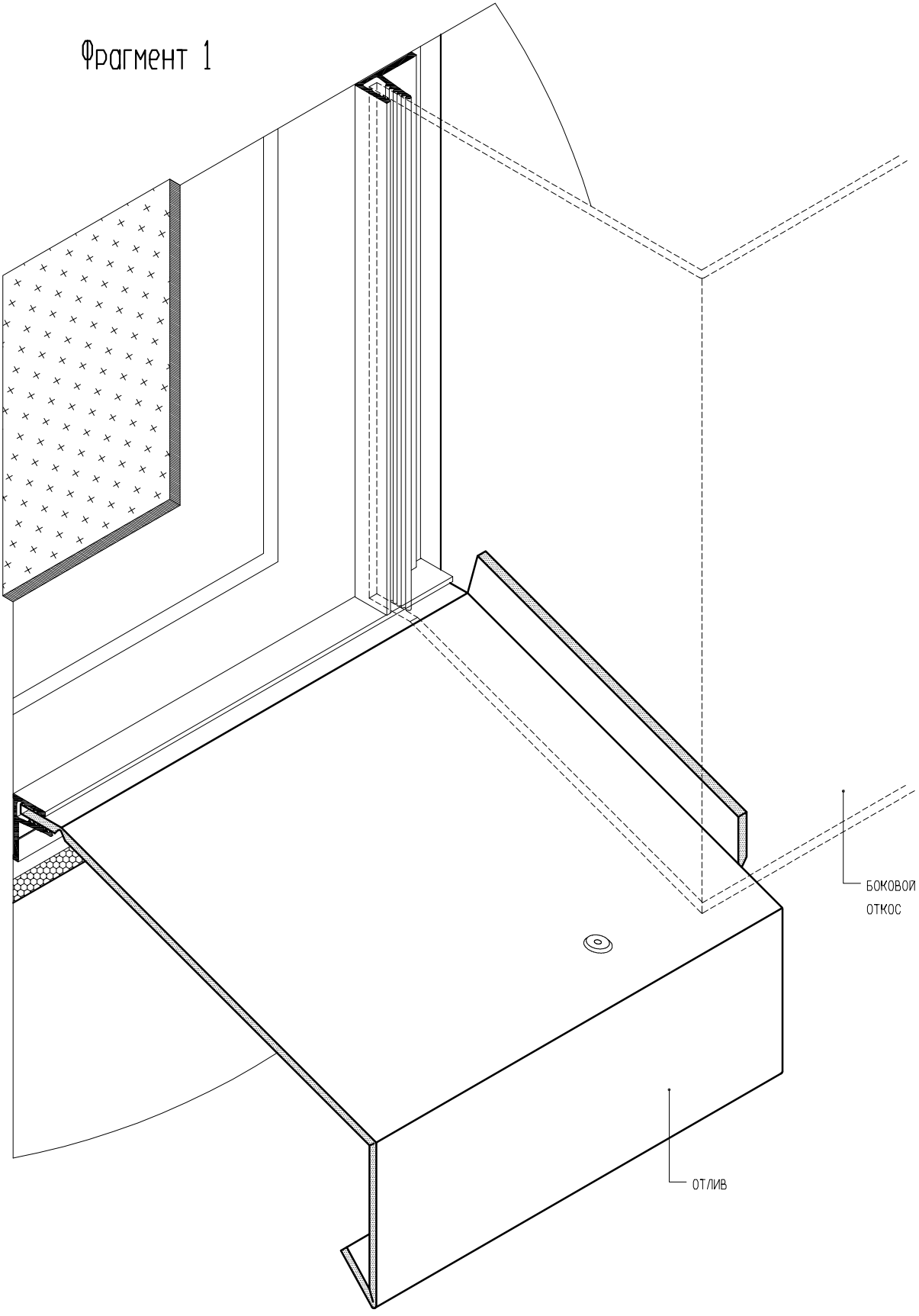

Разработчики оставляют за собой право вносить изменения и дополнения в продукт в соответствии с техническим прогрессом.

Более подробная информация в Техническом свидетельстве Росстроя

Примечание:
Утеплитель условно не показан.

На примере терракотовых панелей TERRART LARGE

Фрагмент 2

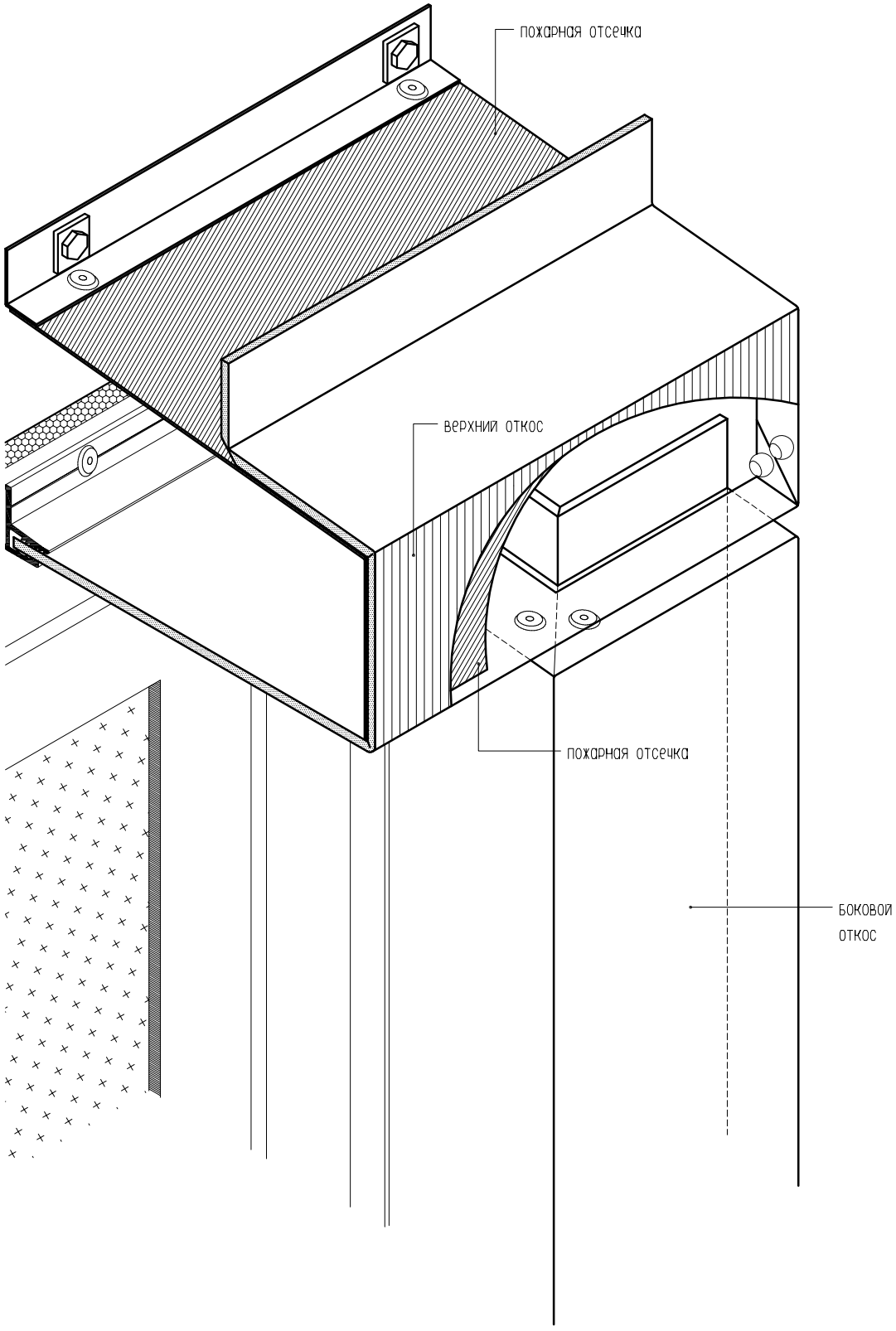

Примечание:
Утеплитель условно не показан.

Разработчики оставляют за собой право вносить изменения и дополнения в продукт в соответствии с техническим прогрессом.

Более подробная информация в Техническом свидетельстве Росстроя

А-А

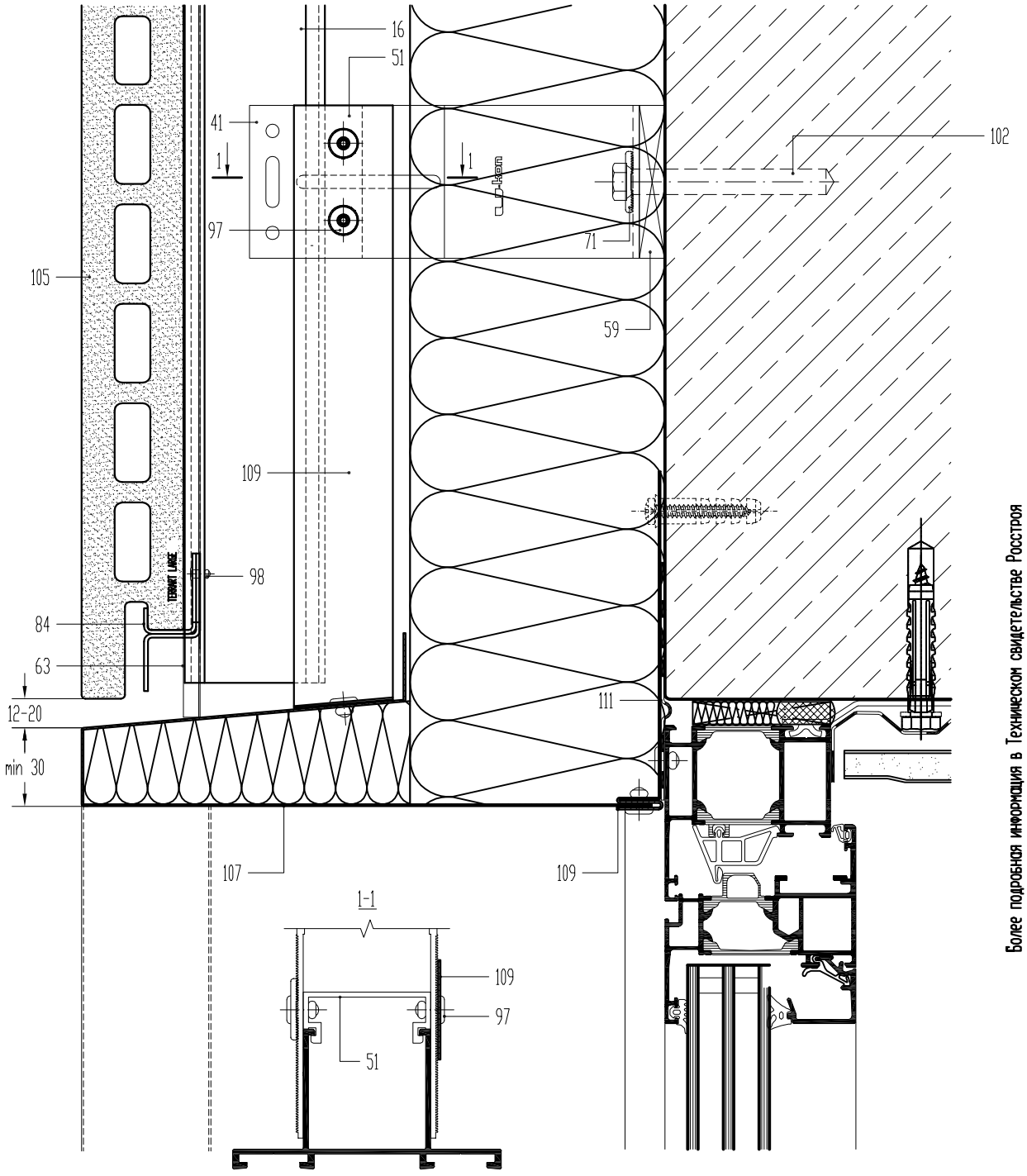

Разработчики оставляют за собой право вносить изменения и дополнения в продукт в соответствии с техническим прогрессом.

Более подробная информация в Техническом свидетельстве Росстроя

16. Направляющая вертикальная А-55
41. Кронштейн опорный АД-032
51. Салазка передвижная АД-022
59. Терморазрыв пластиковый ПД-132
63. Профиль прихимной А-61
71. Шайба АД-052
72. Шайба для фиксации направляющей от сдвига АД-0511
84. Кляммер НД-1,5-14-03
97. Заклепка вытяжная к11 5х12 (Niro/Niro)
98. Заклепка вытяжная к6 3х12 (Niro/Niro)
102. Элемент анкерный
105. Терракотовая панель
107. Откос (оцинкованная или коррозионно-стойкая сталь, $t_{мм}$=0.55 мм)
109. Крепежный элемент (оцинкованная или коррозионно-стойкая сталь, $t_{мм}$=0.55 мм)
111. Гидроизоляция монтажного шва

Примечание:
В зоне повышенной пожарной опасности необходимо использовать крепежные элементы и метизы из коррозионно-стойкой стали. Расположение и размеры зоны см. Техническое свидетельство Росстроя.

Б-Б

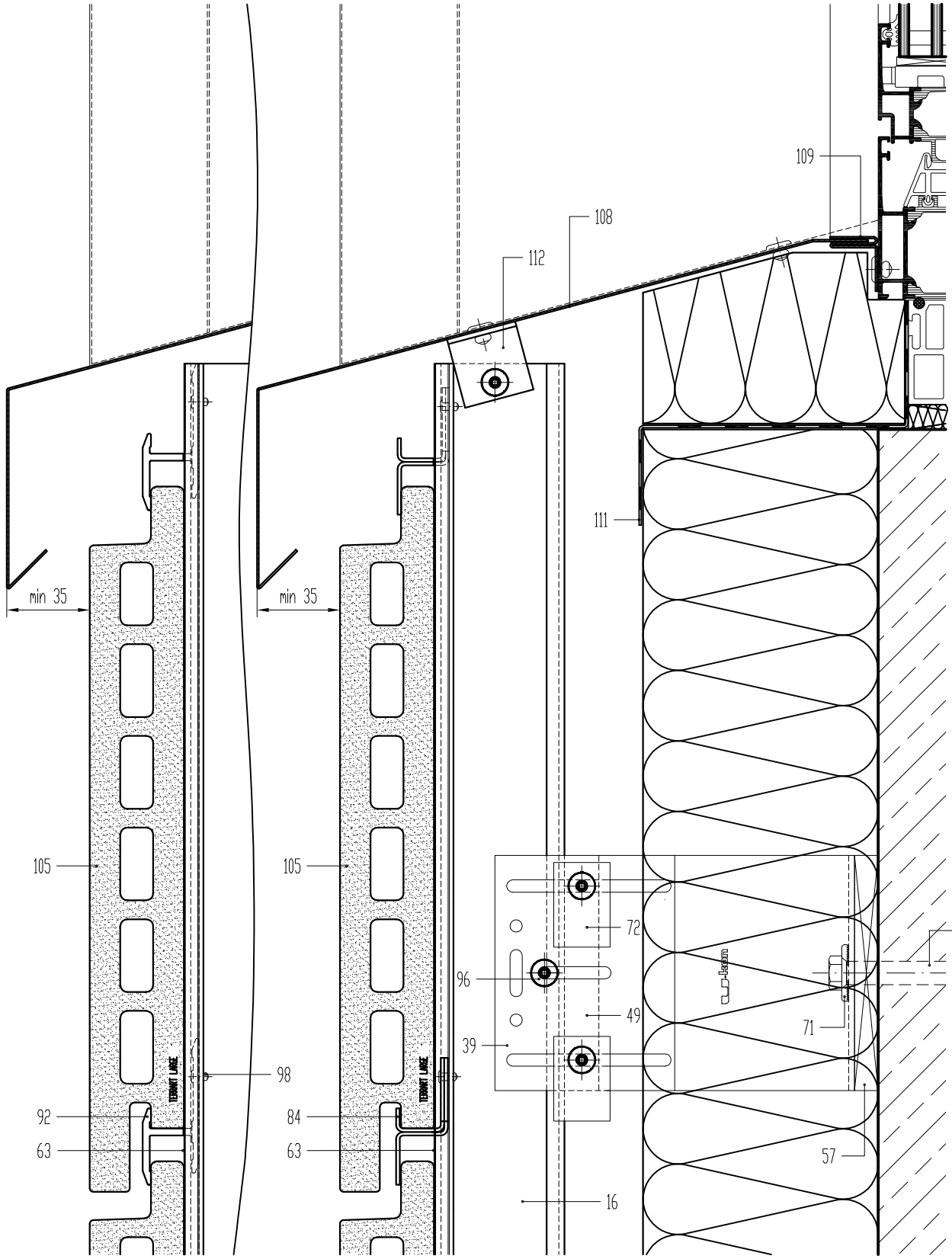

Более подробная информация в Техническом свидетельстве Росстроя

16. Направляющая вертикальная А-55
39. Кронштейн несущий АД-031
49. Салазка передвижная АД-021
57. Терморазрыв пластиковый ПД-131
63. Профиль прихимной А-61
71. Шайба АД-052
72. Шайба для фиксации направляющей от сдвига АД-0511
84. Кляммер НД-1,5-14-03
92. Клипса АД-5001
96. Заклепка вытяжная к11 5х12 (Al/Niro)
98. Заклепка вытяжная к6 3х12 (Niro/Niro)
102. Элемент анкерный
105. Терракотовая панель
108. Отлив (оцинкованная или коррозионно-стойкая сталь, $t_{мн}$=0.55 мм)
109. Крепежный элемент (оцинкованная или коррозионно-стойкая сталь, $t_{мн}$=0.55 мм)
111. Гидроизоляция монтажного шва
112. Al L30х30х2, l=30 мм

Вертикальный разрез по нижнему примыканию к окну

Разработчики оставляют за собой право вносить изменения и дополнения в продукт в соответствии с техническим прогрессом.

В-В

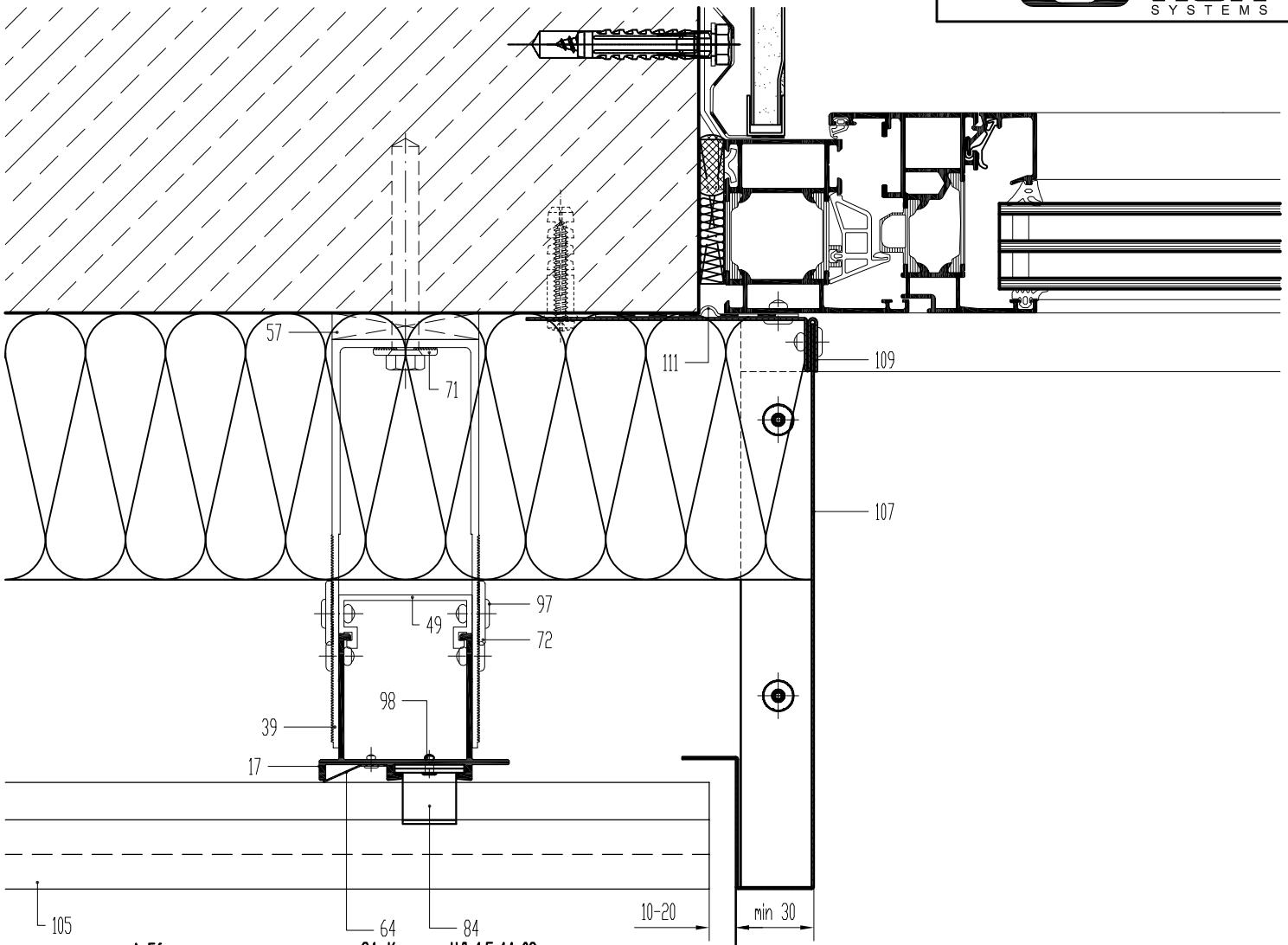

17. Направляющая вертикальная А-56
39. Кронштейн несущий АД-031
49. Салазка передвижная АД-021
57. Терморазрыв пластиковый ПД-131
64. Профиль прихимной А-62
71. Шайба АД-052
72. Шайба для фиксации направляющей от сдвига АД-0511
84. Кляммер НД-1,5-14-03
97. Заклепка вытяжная к11 5х12 (Niro/Niro)
98. Заклепка вытяжная к6 3х12 (Niro/Niro)
105. Терракотовая панель
107. Откос (оцинкованная или коррозионно-стойкая сталь, $t_{мм}$=0.55 мм)
109. Крепежный элемент (оцинкованная или коррозионно-стойкая сталь, $t_{мм}$=0.55)
111. Гидроизоляция монтажного шва

Более подробная информация в Техническом свидетельстве Росстроя

Горизонтальный разрез по боковому примыканию к окну

Фрагмент 1

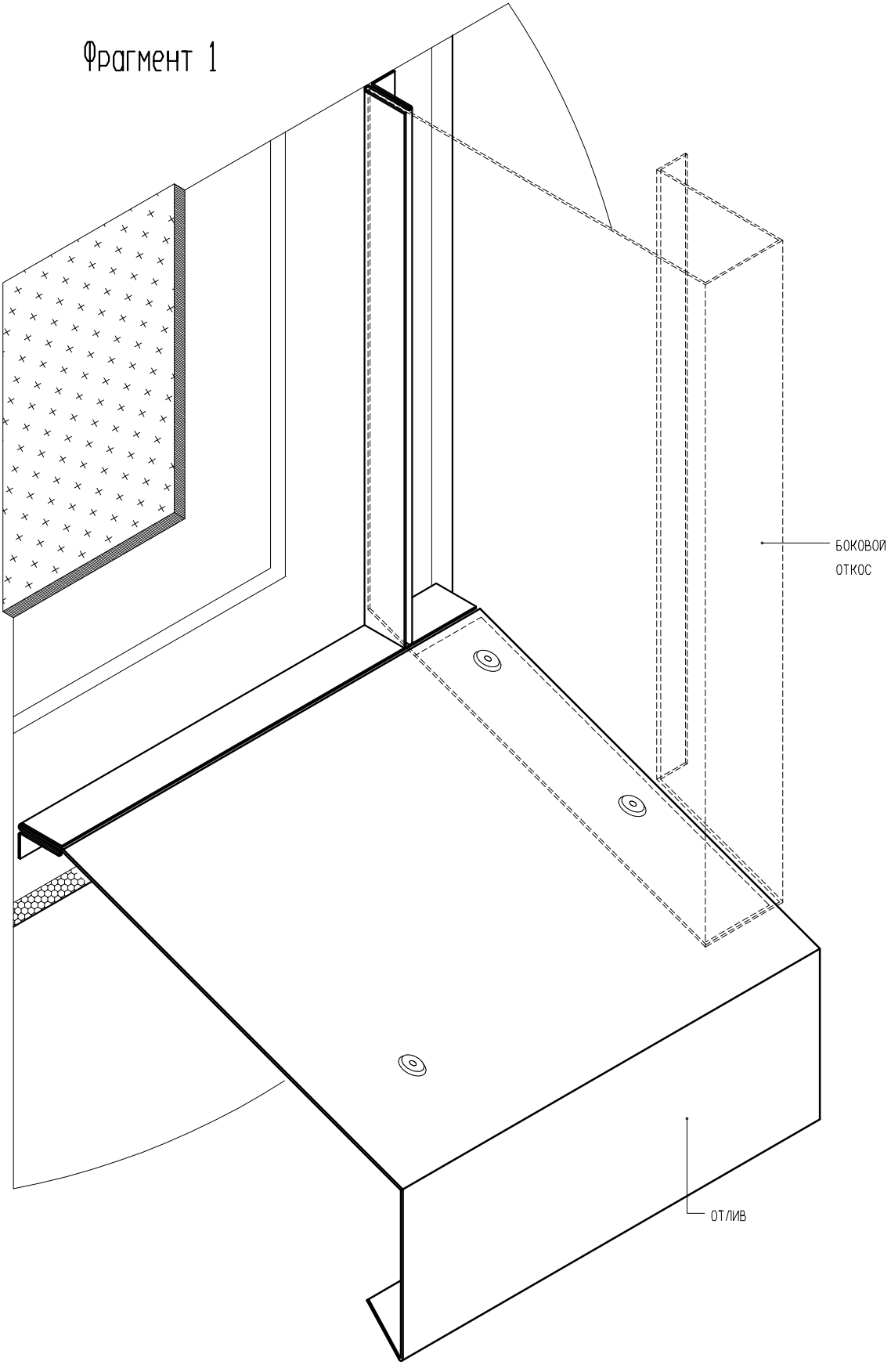

Разработчики оставляют за собой право вносить изменения и дополнения в продукт в соответствии с техническим прогрессом.

Более подробная информация в Техническом свидетельстве Госстроя России

Примечание:
Утеплитель условно не показан.

Фрагмент 2

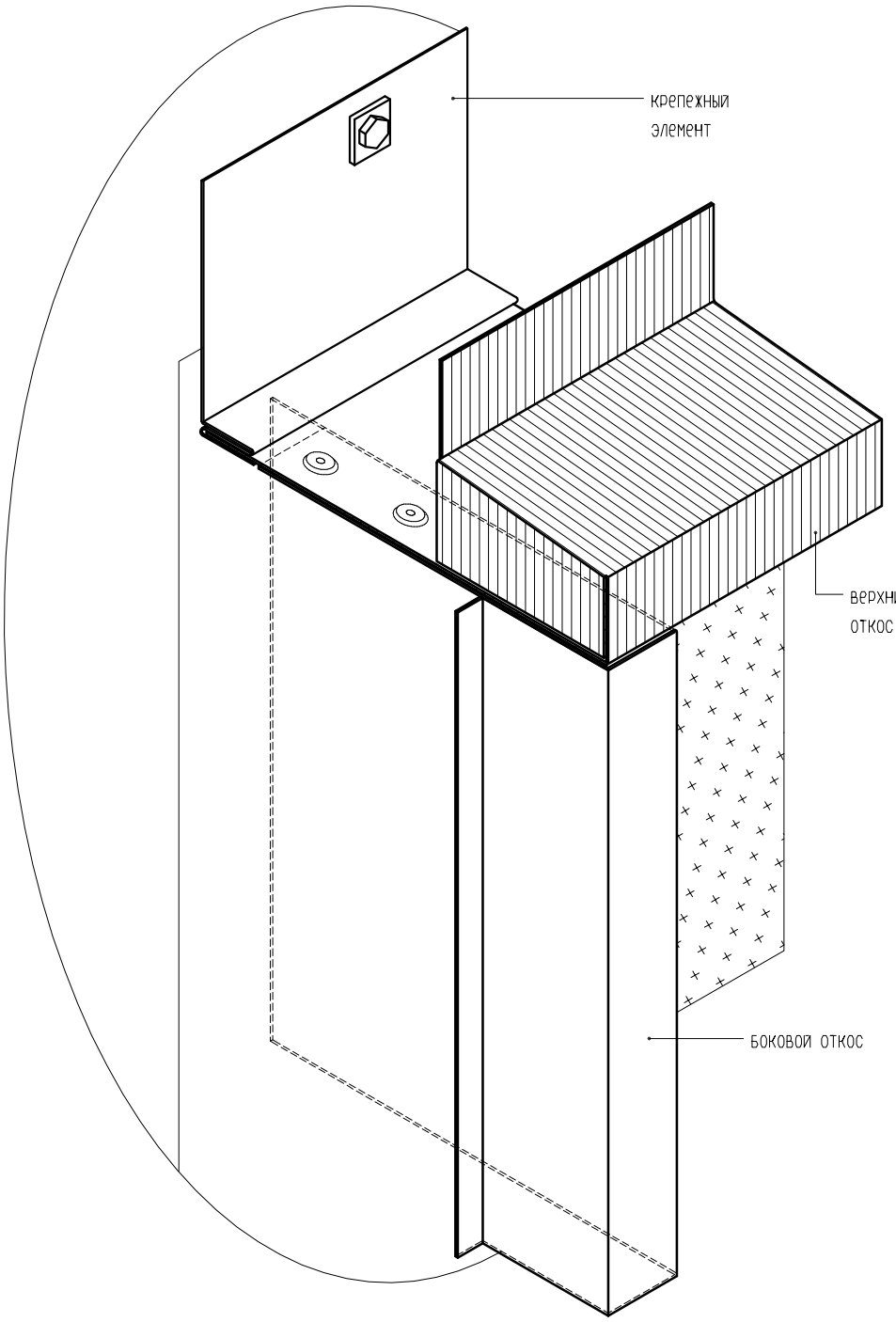

Примечание:
Утеплитель условно не показан.

Разработчики оставляют за собой право вносить изменения и дополнения в продукт в соответствии с техническим прогрессом.

Более подробная информация в Техническом свидетельстве Госстроя России

U-kon® SYSTEMS

АТС-414

На примере терракотовых панелей TERRART LARGE

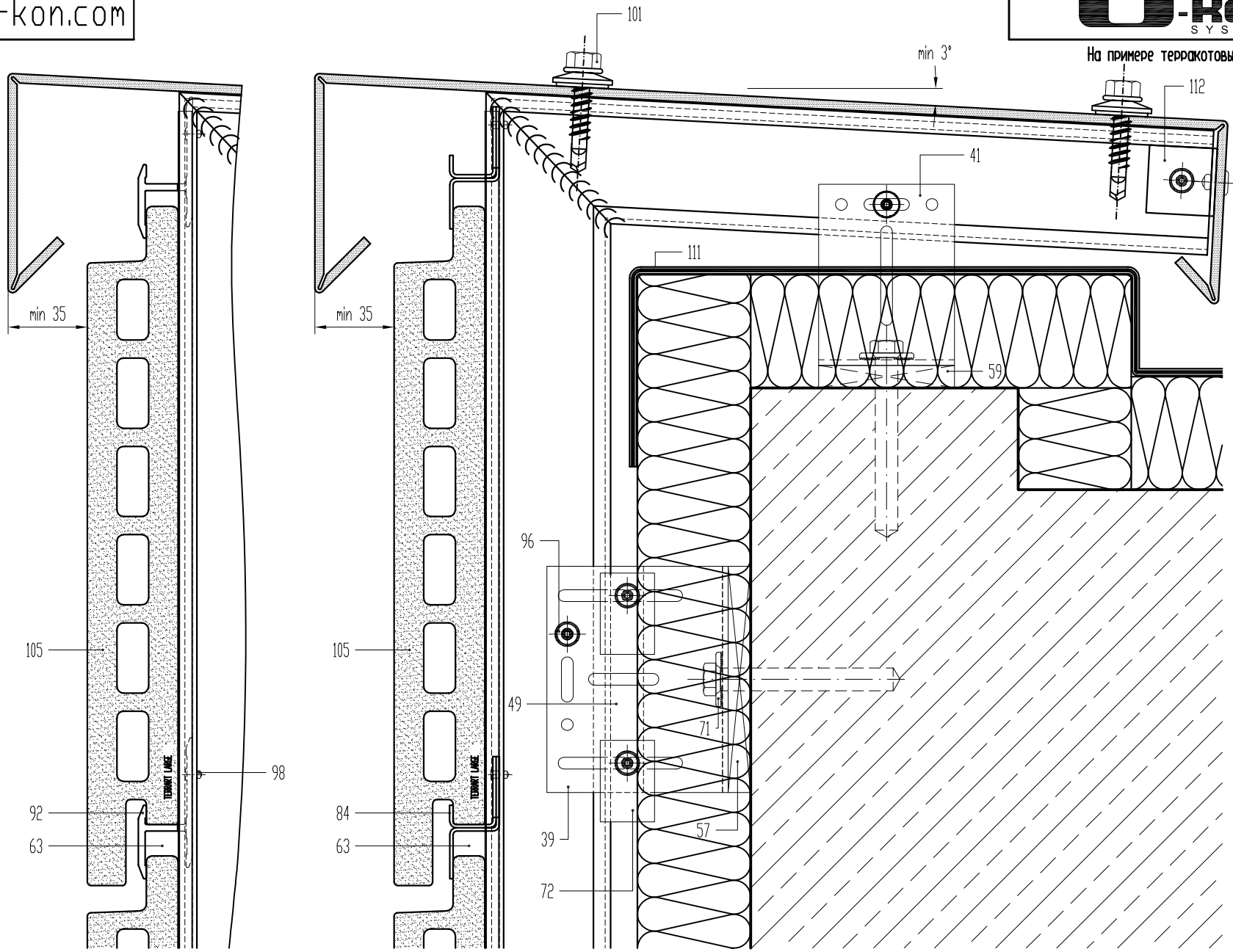

16. Направляющая вертикальная А-55
39. Кронштейн несущий АД-031
41. Кронштейн опорный АД-032
49. Салазка передвижная АД-021
57. Терморазрыв пластиковый ПД-131
59. Терморазрыв пластиковый ПД-132
63. Профиль прихимной А-61
71. Шайба АД-052
72. Шайба для фиксации направляющей от сдвига АД-0511
84. Кляммер НД-1,5-14-03
92. Клипса АД-5001
96. Заклепка вытяжная к11 5х12 (Al/Niro)
98. Заклепка вытяжная к6 3х12 (Niro/Niro)
101. Винт самонарезающий
102. Элемент анкерный
105. Терракотовая панель
111. Гидроизоляция кровли
112. Al L30х30х2, l=30 мм

Примечание:
Поддерживающий кронштейн (10) может не устанавливаться при подтверждении несущей способности консоли.
Крепление парапетной крышки выполнять кровельными саморезами из коррозионно-стойкой стали А2

Более подробная информация в Техническом свидетельстве Росстроя

Разработчики оставляют за собой право вносить изменения и дополнения в продукт в соответствии с техническим прогрессом.

Вертикальный разрез по парапету

Лист 24

На примере терракотовых панелей TERRART LARGE

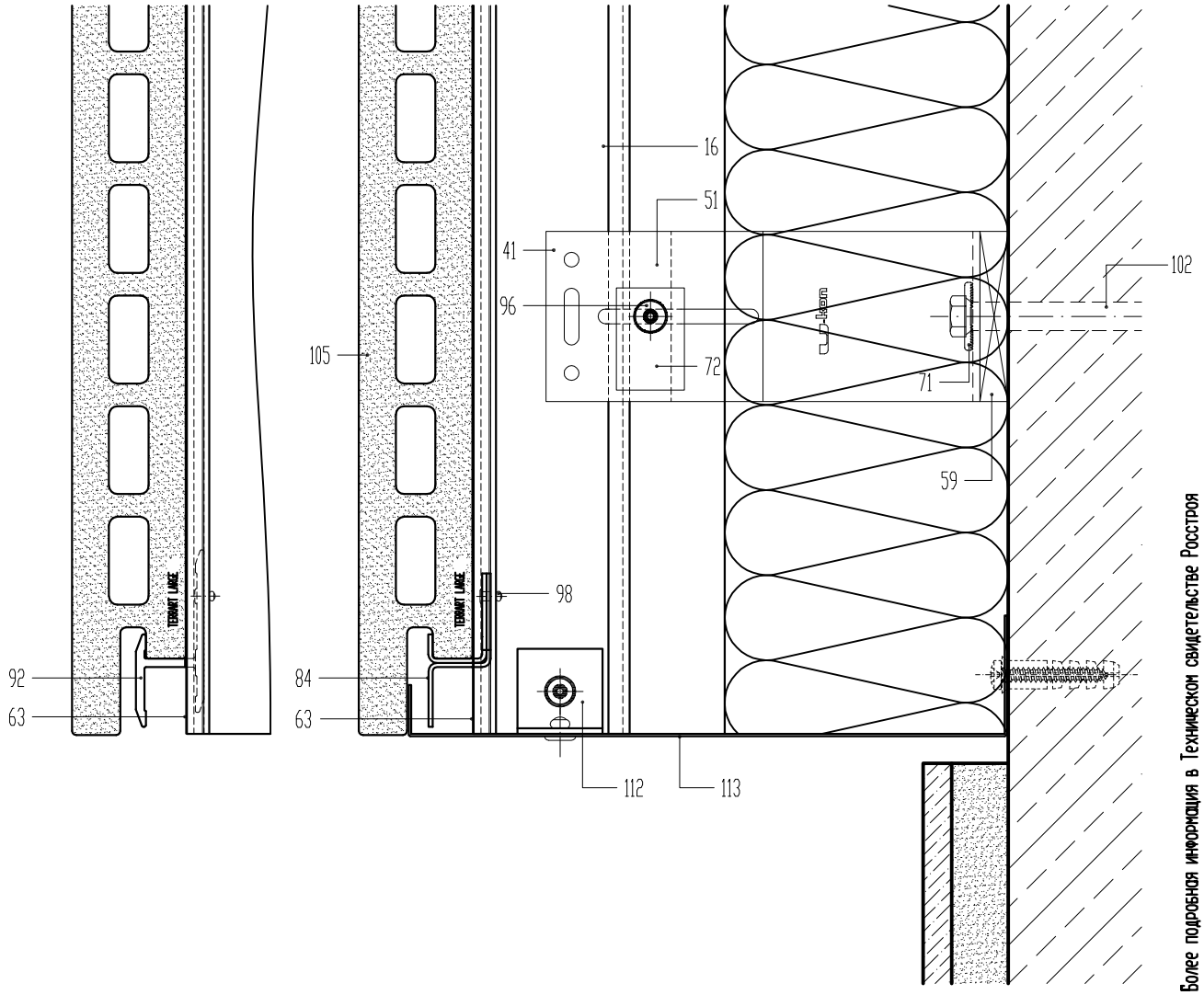

Разработчики оставляют за собой право вносить изменения и дополнения в продукт в соответствии с техническим прогрессом.

Более подробная информация в Техническом свидетельстве Росстроя

16. Направляющая вертикальная А-55
24. Профиль вспомогательный А-08
41. Кронштейн опорный АД-032
51. Салазка передвижная АД-022
59. Терморазрыв пластиковый ПД-132
63. Профиль прихимной А-61
71. Шайба АД-052
72. Шайба для фиксации направляющей от сдвига АД-0511
84. Климмер НД-1,5-14-03
92. Клипса АД-5001
96. Заклепка вытяжная к11 5х12 (Al/Niro)
98. Заклепка вытяжная к6 3х12 (Niro/Niro)
102. Элемент анкерный
101. Винт самонарезающий
105. Терракотовая панель
113. Сетка вентиляционная (алюминий, оцинкованная или коррозионно-стойкая сталь, t=0.55 мм)

Примечание:
Закрепление профиля прихимного П-01 осуществляется при помощи самореза 2х10 из коррозионно-стойкой стали А2

Вертикальный разрез по цоколю

На примере терракотовых панелей TERRART LARGE

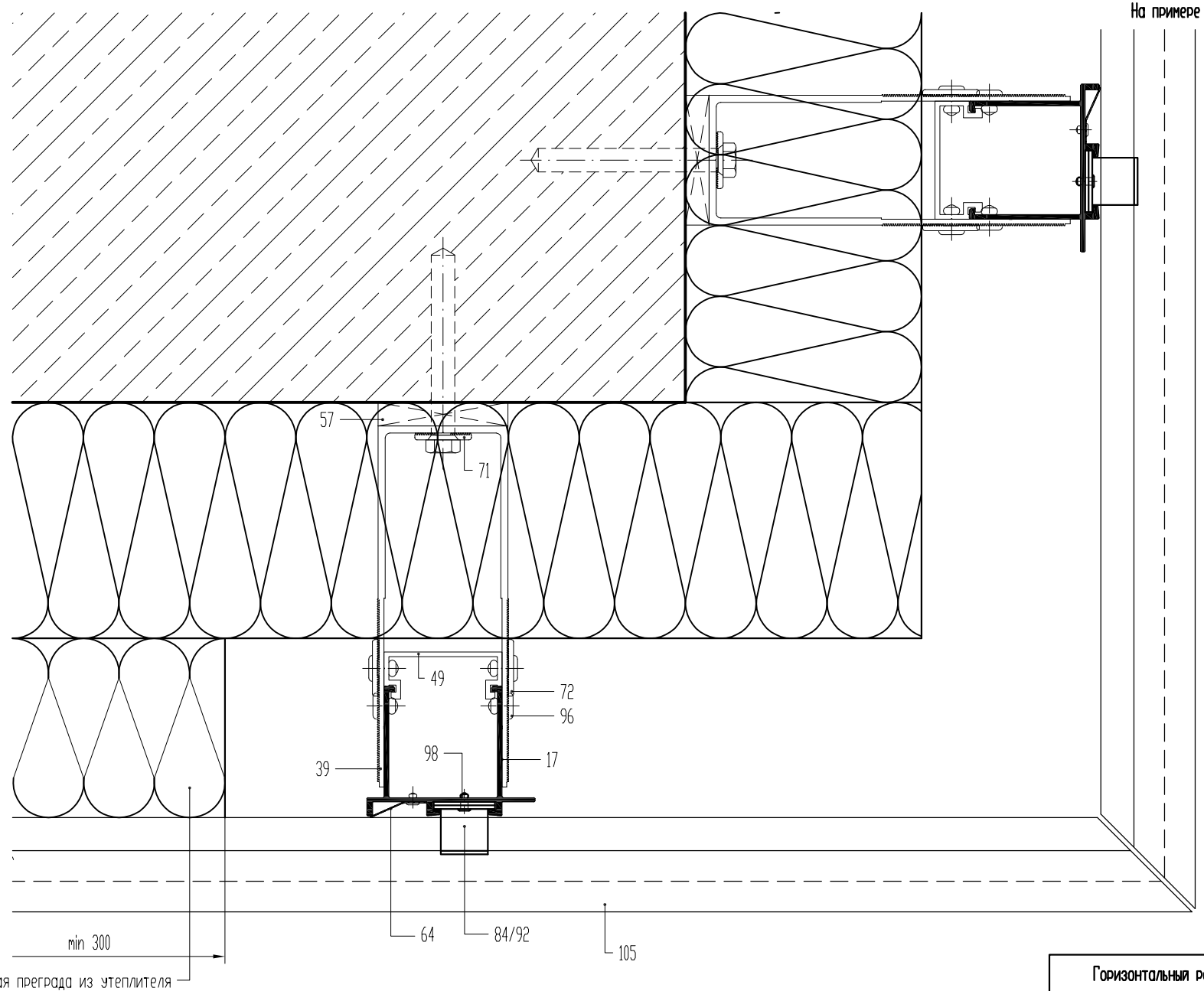

17. Направляющая вертикальная А-56
24. Профиль вспомогательный А-08
39. Кронштейн несущий АД-031
49. Салазка передвижная АД-021
57. Терморазрыв пластиковый ПД-131
64. Профиль прижимной А-62
71. Шайба АД-052
72. Шайба для фиксации направляющей от сдвига АД-0511
84. Кляммер НД-1,5-14-03
92. Клипса АД-5001
96. Заклепка вытяжная к11 5х12 (Al/Niro)
98. Заклепка вытяжная к6 3х12 (Niro/Niro)
105. Терракотовая панель

Примечание:
В уровне несущего кронштейна

Более подробная информация в Техническом свидетельстве Росстроя

Разработчики оставляют за собой право вносить изменения и дополнения в продукт в соответствии с техническим прогрессом.

Горизонтальный разрез по обрамлению наружного угла
Вариант 1

Лист 26

U-kon® SYSTEMS

АТС-414

На примере терракотовых панелей TERRART LARGE

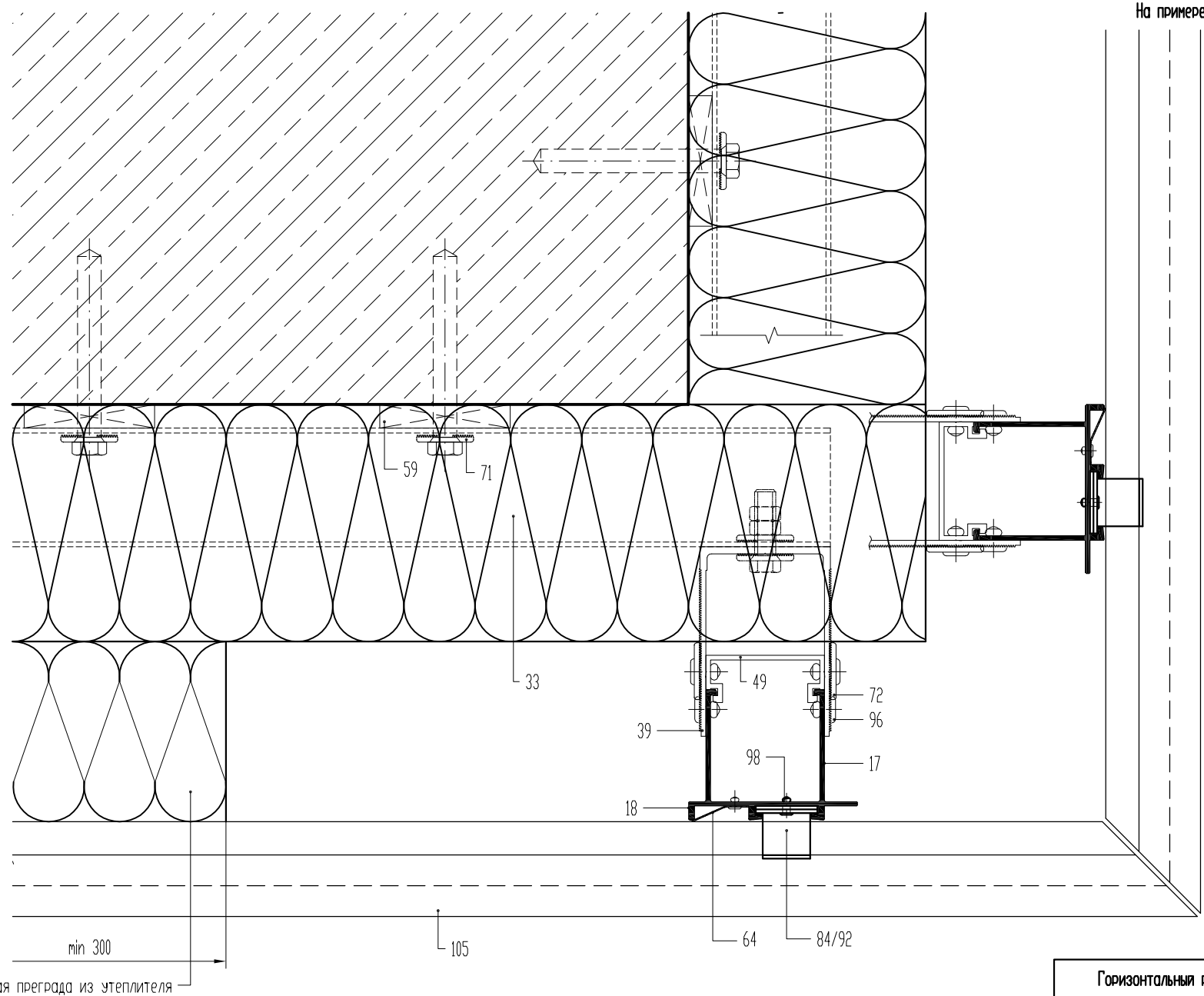

17. Направляющая вертикальная А-56
24. Профиль вспомогательный А-08
33. Профиль вспомогательный (труба)
39. Кронштейн несущий АД-031
49. Салазка передвижная АД-021
57. Терморазрыв пластиковый ПД-131
64. Профиль прижимной А-62
71. Шайба АД-052
72. Шайба для фиксации направляющей от сдвига АД-0511
84. Кляммер НД-1,5-14-03
92. Клипса АД-5001
96. Заклепка вытяжная к11 5х12 (Al/Niro)
98. Заклепка вытяжная к6 3х12 (Niro/Niro)
105. Терракотовая панель

Примечание:
В уровне несущего кронштейна

При необходимости горизонтальные трубы могут быть связаны между собой шпилькой

Более подробная информация в Техническом свидетельстве Росстроя

Разработчики оставляют за собой право вносить изменения и дополнения в продукт в соответствии с техническим прогрессом.

Горизонтальный разрез по обрамлению наружного угла
Вариант 2

Лист 27

На примере терракотовых панелей TERRART LARGE

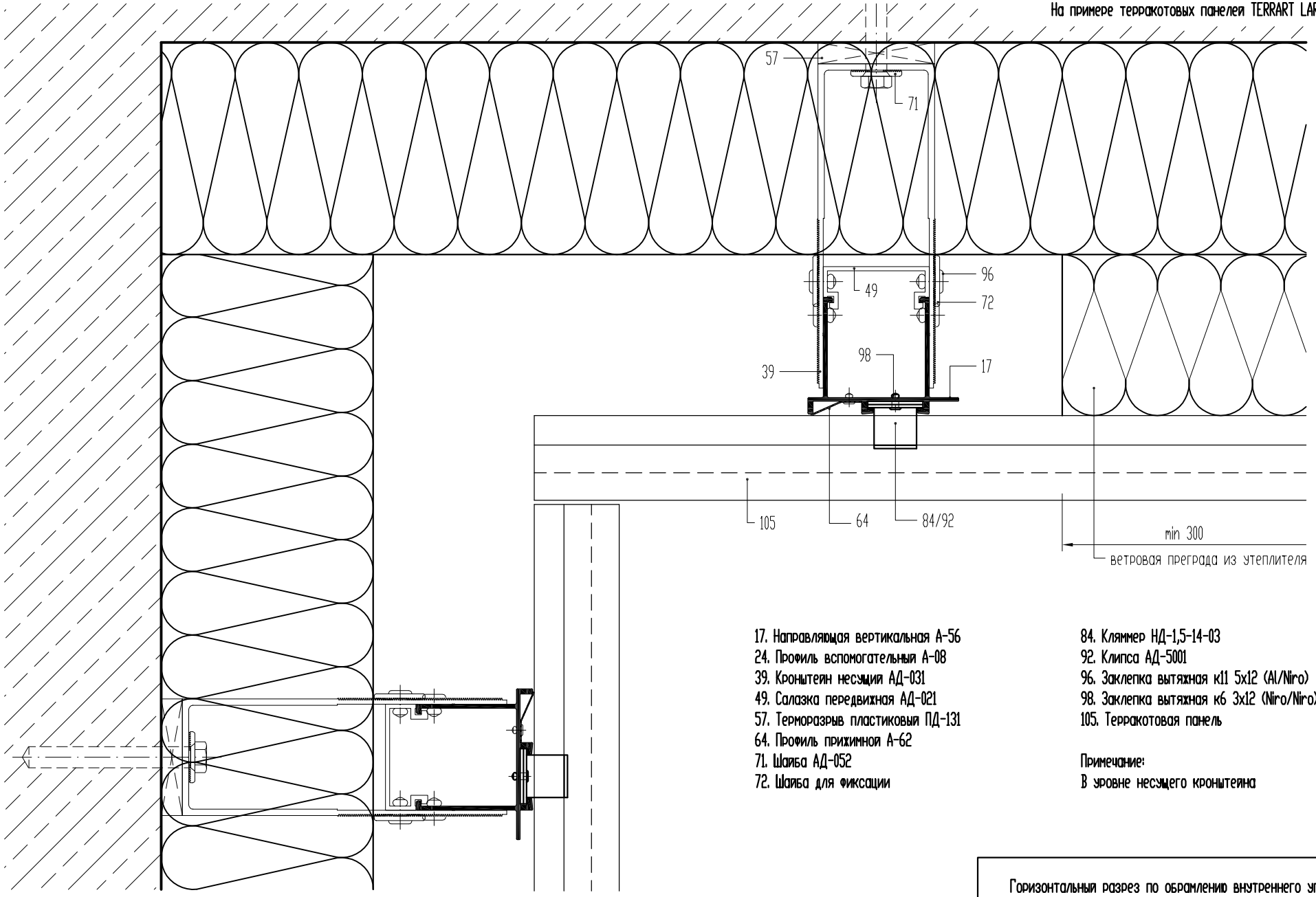

17. Направляющая вертикальная А-56
24. Профиль вспомогательный А-08
39. Кронштейн несущий АД-031
49. Салазка передвижная АД-021
57. Терморазрыв пластиковый ПД-131
64. Профиль прижимной А-62
71. Шайба АД-052
72. Шайба для фиксации
84. Кляммер НД-1,5-14-03
92. Клипса АД-5001
96. Заклепка вытяжная к11 5х12 (Al/Niro)
98. Заклепка вытяжная к6 3х12 (Niro/Niro)
105. Терракотовая панель

Примечание:
В уровне несущего кронштейна

Горизонтальный разрез по обрамлению внутреннего угла

Лист 28

Более подробная информация в Техническом свидетельстве Росстроя

Разработчики оставляют за собой право вносить изменения и дополнения в продукт в соответствии с техническим прогрессом.