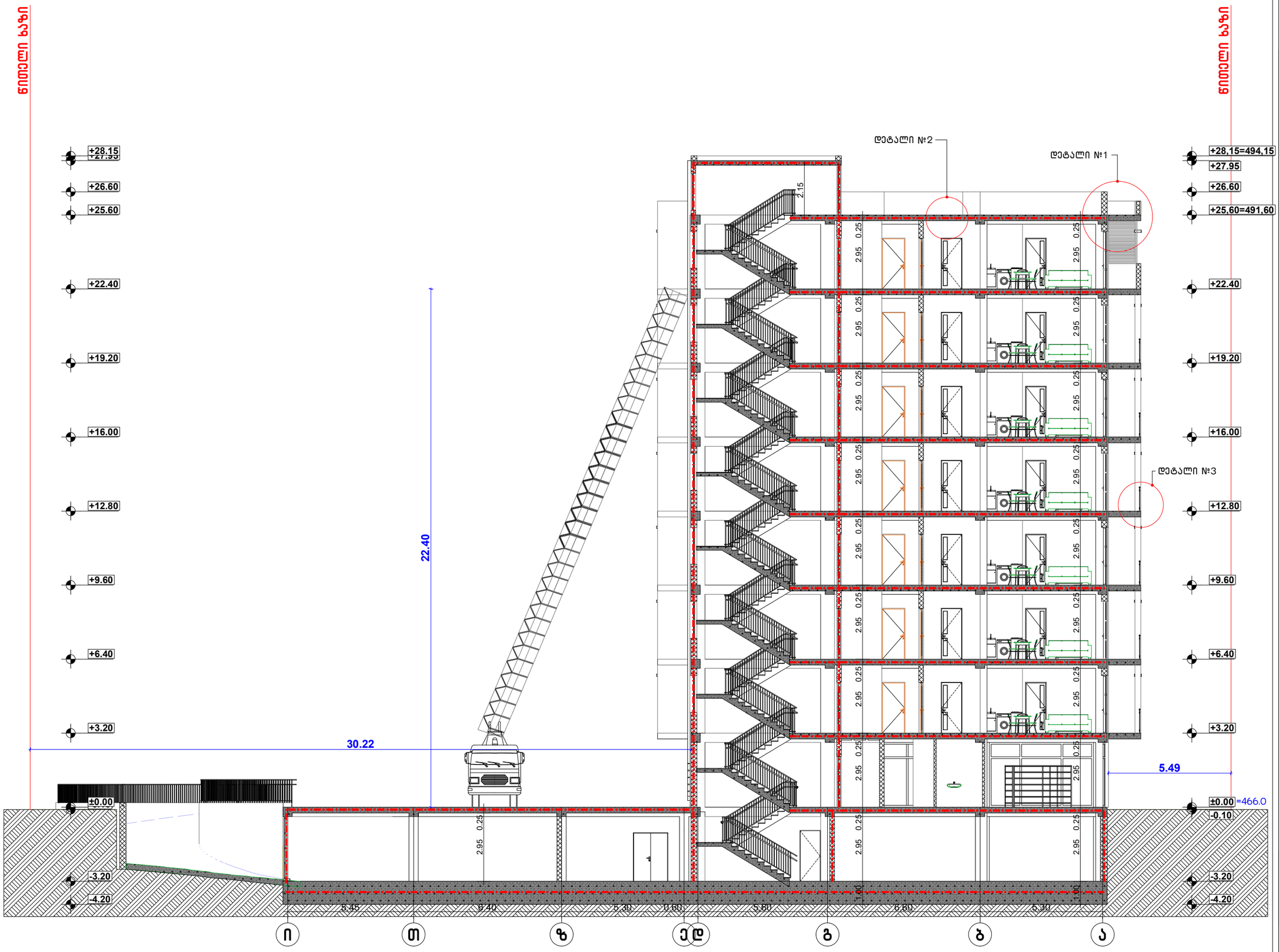

ფორმატი A-3	თბილისი 2021წ.	ფაილის სახელი
	დაკვეთა №	

შენობა ნაგებობის შუნძცია:

მრავალბინიანი საცხოვრებელი სახლი

ჭრილი 1-1 მ 1:100

ტექ მაჩვენებლები

პირობითი ნიშნები:

ნაკვეთის საზღვარი

ჭრილის ხაზი

არქიტექტურული ნიშნული

დამკვეთი : შპს "ს მოტორს "

მისამართი

ქ.თბილისი მიხეილ გახოკიძის ქუჩა №8ბ ს/კ 01.19.19.005.055

თარიღი კორექტირება		
№	კორექტირება	თარიღი
1		
2		
3		
4		
5		
6		

საპროექტო ორგანიზაცია

თანამდებობა	გვარი	ხელმოწერა
დირექტორი	დ.ომანაძე	
არქიტექტორი	დ.ომანაძე	
შესრულა	დ.ომანაძე	

საპროექტო ლოგო

მისამართი

ქ.თბილისი ჭ.წერეთლის 32 ა

ტელ : 599 390104

შპს "ბამა დეველოპმენტი"

თარიღი	25.10.2021.	
სტადია	ფორმატი	შეცდომები
პროექტი	A-3	A-201

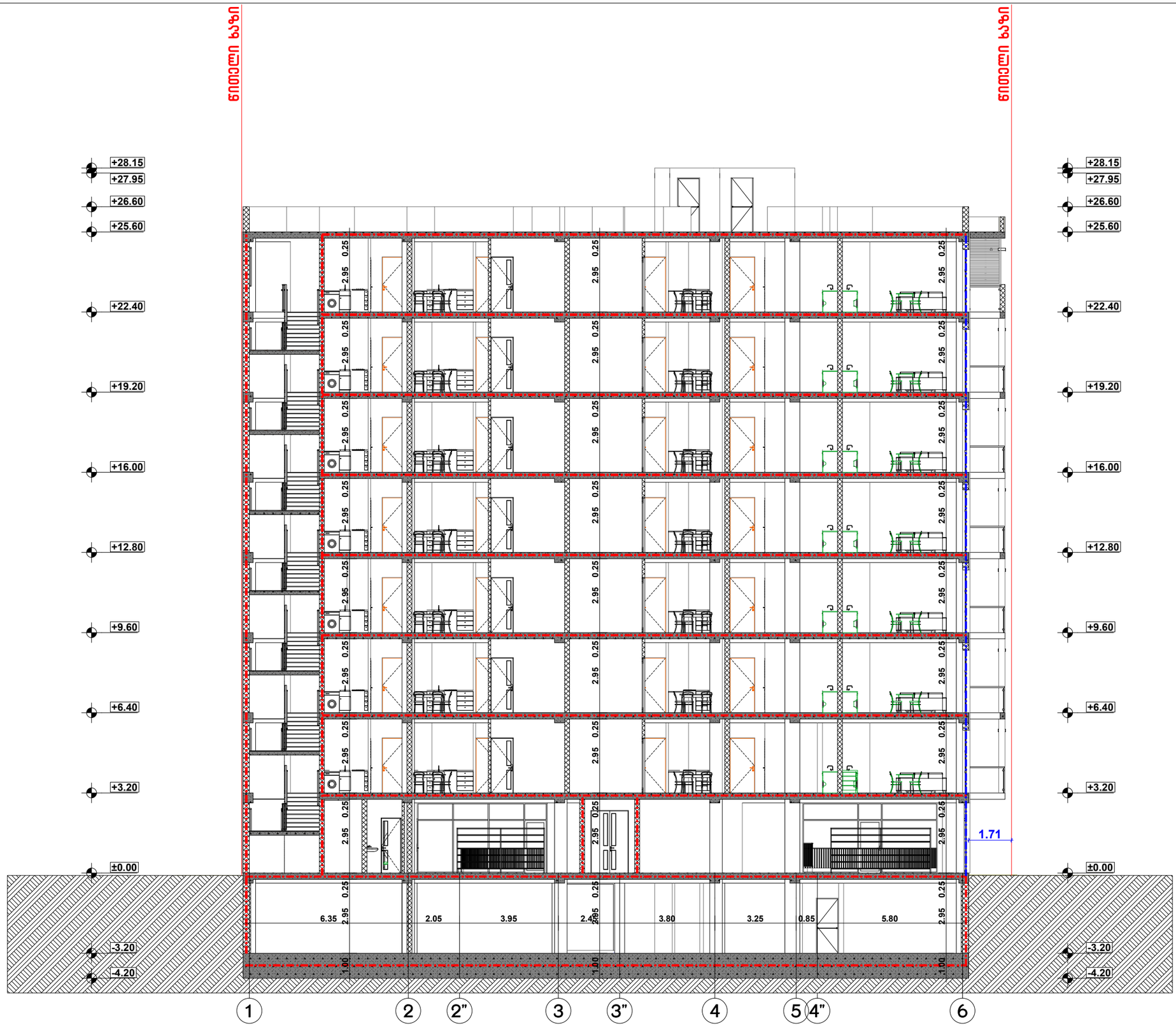

ფორმატი A-3	თბილისი 2021წ.	ფაილის სახელი
	დაკვეთა №	

შენობა ნაგებობის დასახელება:

მრავალბინიანი საცხოვრებელი სახლი

ჭრილი 1-1 მ 1:100

ტექ მაჩვენებლები

პირობითი ნიშნები:

ნაკვეთის საზღვარი

ჭრილის ხაზი

არქიტექტურული ნიშნული

დამკვეთი : შპს "ს მოტორს "

მისამართი

ქ.თბილისი მიხეილ გახოკიძის ქუჩა №8ბ ს/კ 01.19.19.005.055

თარიღი		
კორექტირება		
№	კორექტირება	თარიღი
1		
2		
3		
4		
5		
6		

საპროექტო ორგანიზაცია

თანამდებობა	გვარი	ხელმოწერა
დირექტორი	დუმანაძე	
არქიტექტორი	დუმანაძე	
შესრულა	დუმანაძე	

საპროექტო ლოგო

მისამართი

ქ.თბილისი ჭ.შარტავას 32 ა

ტელ : 599 390104

შპს "შამა დეველოპმენტი"

თარიღი	25.10.2021	
სტადია	ფორმატი	ფურცლები
პროექტი	A-3	A-202

მოაჯირი მ. 1:50

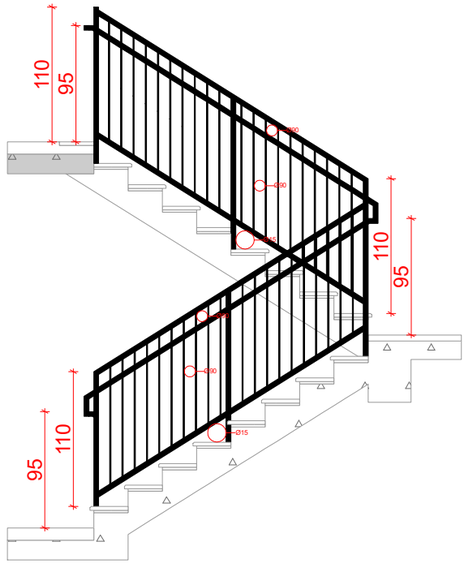

სახელური მ. 1:50

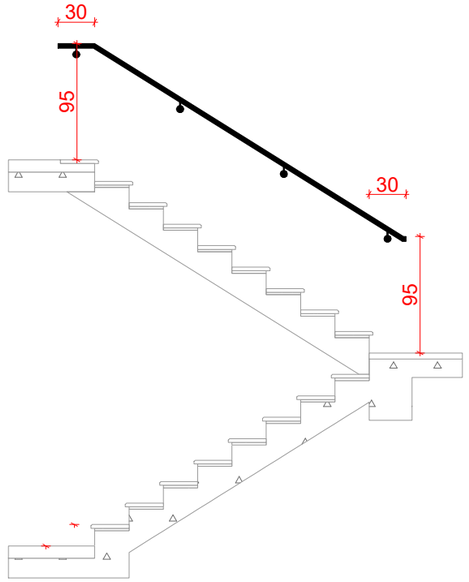

კიბე 2

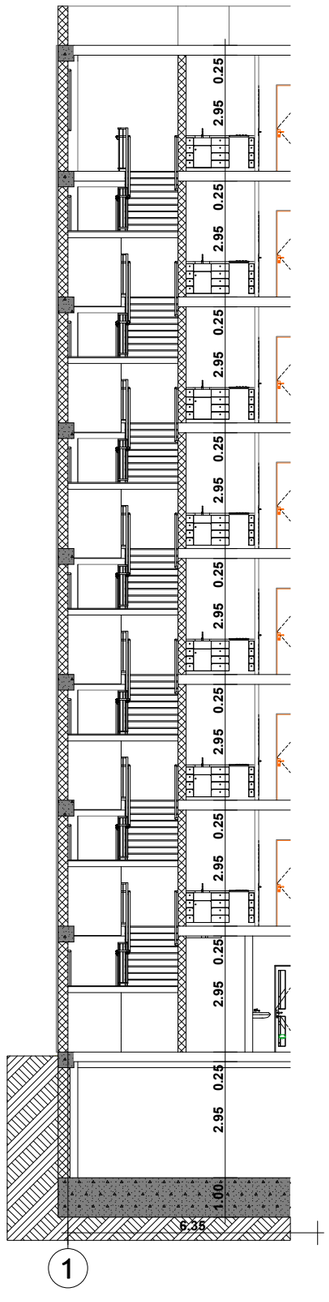

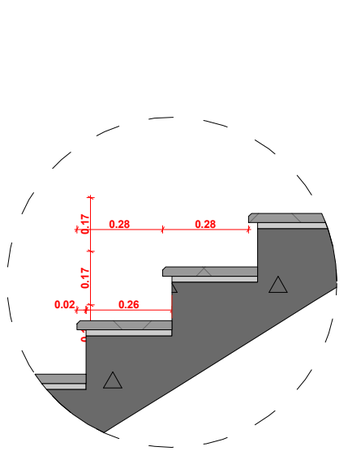

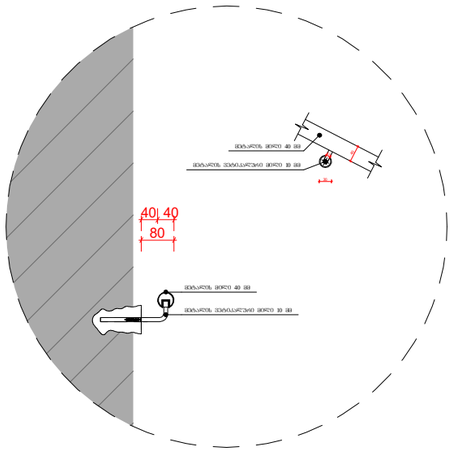

კიბე 1

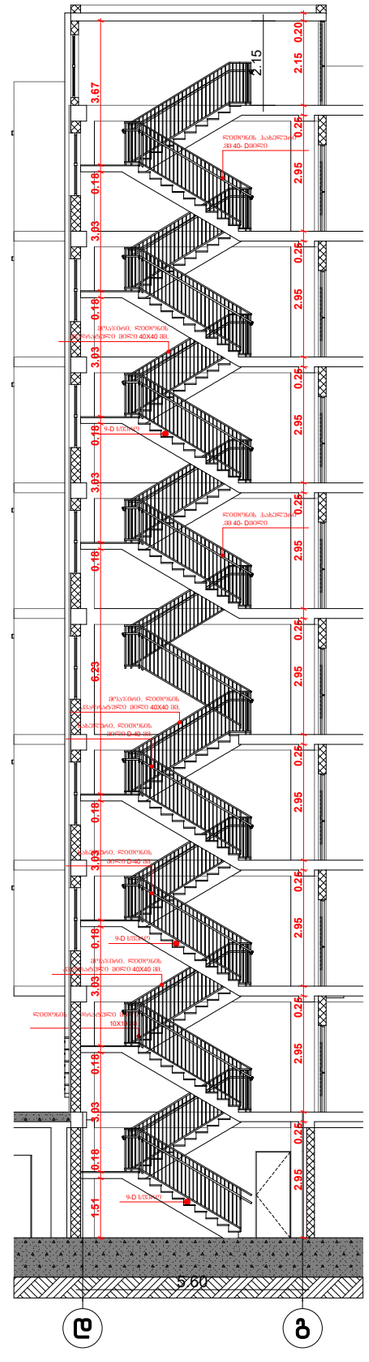

კიბის ზედხედი მ. 1:100

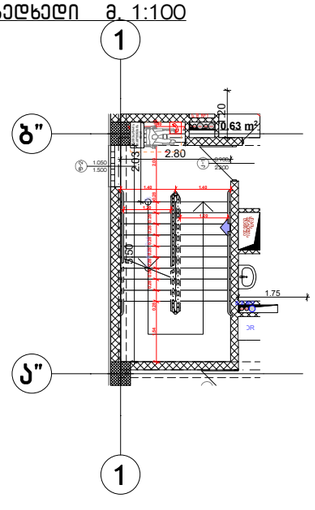

კიბის ზედხედი მ. 1:100

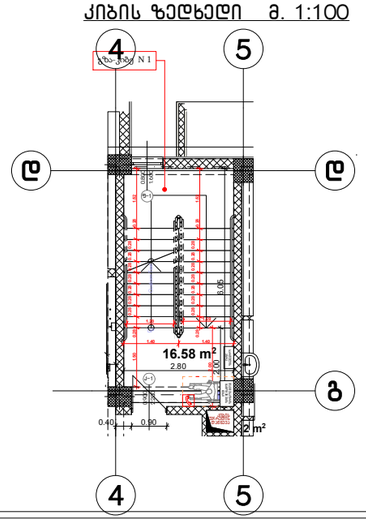

ფორმატი A-3 | თბილისი 2021წ. | ფაილის სახელი
დაკვეთა №

შენობა ნაგებობის დასახელება:

მრავალბინიანი საცხოვრებელი სახლი

კიბეების დეტალური ნახაზი

ტექ მაჩვენებლები

პირობითი ნიშნები:

- ნაკვეთის საზღვარი
- ჭრილის ხაზი
- არქიტექტურული ნიშნული

დამკვეთი : შპს "ს მოტორს "

მისამართი

ქ.თბილისი მიხეილ გახოკიძის ქუჩა №8ბ ს/კ 01.19.19.005.055

თარიღი	კორექტირება	
№	კორექტირება	თარიღი
1		
2		
3		
4		
5		
6		

საპროექტო ორგანიზაცია

თანამდებობა	გვარი	ხელმოწერა
დირექტორი	დ.ომანაძე	
არქიტექტორი	დ.ომანაძე	
შესრულა	დ.ომანაძე	

საპროექტო ლოგო | მისამართი

ქ.თბილისი მ.შარტავას 32 ა

ტელ : 599 390104

შპს "ბამა დეველოპმენტი"

თარიღი	25.10.2021.	
სტადია	ფორმატი	ფურცლები
პროექტი	A-3	A-000