# საწყობი

ფასადი:

მისამართი:
ქალაქი თბილისი, ქიზიყის ქუჩა, №63
ს.კ.: №01.19.24.007.108

## შემსრულებელი:

შპს "ა3 არქიტექტს"
(ს/კ 405286444)
დირექტორი: თ. ცაავა



# სარჩევი

## შემადგენლობა:


1. საჰროექტო ფასადი 1-4;
2. საჰროექტო ფასადი ა-ე;
3. საჰროექტო ფასადი 4-1;
4. საჰროექტო ფასადი ე-ა;
9. ღიობები


## პირობითი აღნიშვნები:

საკადასტრო საზღვარი

ბრუნტი

გამწვანება

დეკორატიული ლესვა **RAL 9018**

საწყობი


ა3 არქიტექტს
ს/კ : 405231663
მის: შ. რუსთაველის გამზ. №37

A3 ARCHITECTS
s/k : 405231663
ADDR: SH. RUSTAVELI AVE. #37


მისამართი:
ქალაქი თბილისი, ქიზიყის ქუჩა, №63
ს.კ: №01.19.24.007.108

| თანამდებობა | გვარი | ხელმოწერა |
|---|---|---|
| დირექტორი | თ. ბაქრაძე | |

პროექტის ავტორები

| თანამდებობა | გვარი | ხელმოწერა |
|---|---|---|
| არქიტექტორი | ნ. ხარატიშვილი | |

დამკვეთი
გვარი
ლ. გაჩეჩილაძე

პირობითი აღნიშვნები

საკადასტრო საზღვარი

ტექნიკურ ეკონომიკური მაჩვენებლები

ნახაზის სახელწოდება

სარჩევი

| მასშტაბი | ფორმატი | თარიღი |
|---|---|---|
| | ა0 | 2021 წ. |
| ფურცელი | ნიშნული | |
| | | |

0 12.5 25 50

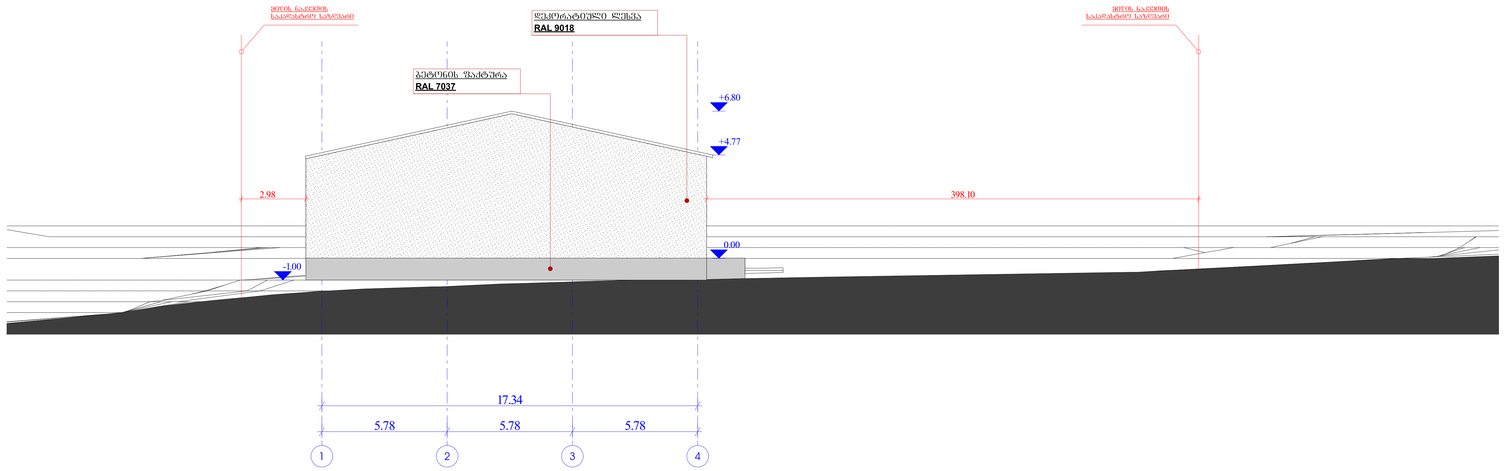


# საწყობი


ა3 არქიტექტს
ს/ნ : 405231663
მის: შ. რუსთაველის გამზ. №37

A3 ARCHITECTS
s/k : 405231663
ADDR: SH. RUSTAVELI AVE. #37


მისამართი:

ქალაქი თბილისი, ქიზიყის ქუჩა, №63

ს.კ: №01.19.24.007.108

| თანამდებობა | გვარი | ხელმოწერა |
|---|---|---|
| დირექტორი | ი. ბერიძე | |

პროექტის ავტორები

| თანამდებობა | გვარი | ხელმოწერა |
|---|---|---|
| არქიტექტორი | ნ. ხარატიშვილი | |
| | | |

დამკვეთი

გვარი

ლ. გაჩეჩილაძე

პირობითი აღნიშვნები

საკადასტრო საზღვარი

ტექნიკურ ეკონომიკური მაჩვენებლები

ნახაზის სახელწოდება

საპროექტო

ფასადი 1-4

| მასშტაბი | ფორმატი | თარიღი |
|---|---|---|
| 1:100 | ა0 | 2021 წ. |
| ფურცელი | ნიშნული | |
| 1 | | |

0 12.5 25 50

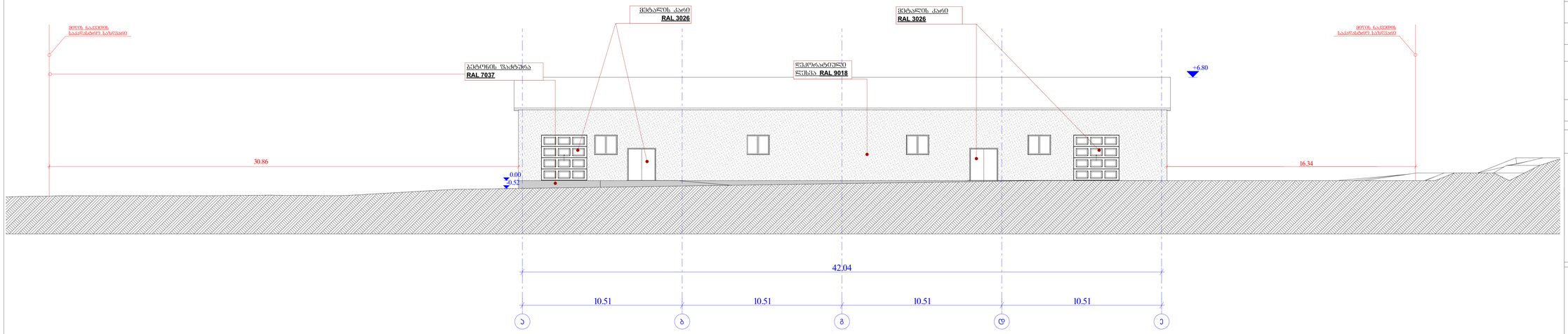


საწყობი


ა3 არქიტექტს
ს/ს : 405231663
მის: შ. რუსთაველის გამზ. №37

A3 ARCHITECTS
s/k : 405231663
ADDR: SH. RUSTAVELI AVE. #37


მისამართი:

ქალაქი თბილისი, ქიზიყის ქუჩა, №63

ს.კ.: №01.19.24.007.108

| თანამდებობა | გვარი | ხელმოწერა |
|---|---|---|
| დირექტორი | ლ. გაჩეჩილაძე | |

პროექტის ავტორები

| თანამდებობა | გვარი | ხელმოწერა |
|---|---|---|
| არქიტექტორი | ნ. ხარატიშვილი | |

დამკვეთი

გვარი

ლ. გაჩეჩილაძე

პირობითი აღნიშვნები

საკადასტრო საზღვარი

ტექნიკურ ეკონომიკური მაჩვენებლები

ნახაზის სახელწოდება

საპროექტო

ფასადი ა-დ

| მასშტაბი | ფორმატი | თარიღი |
|---|---|---|
| 1:100 | ა0 | 2021 წ. |
| ფურცელი | ნიშნული | |
| 2 | | |

0 12.5 25 50

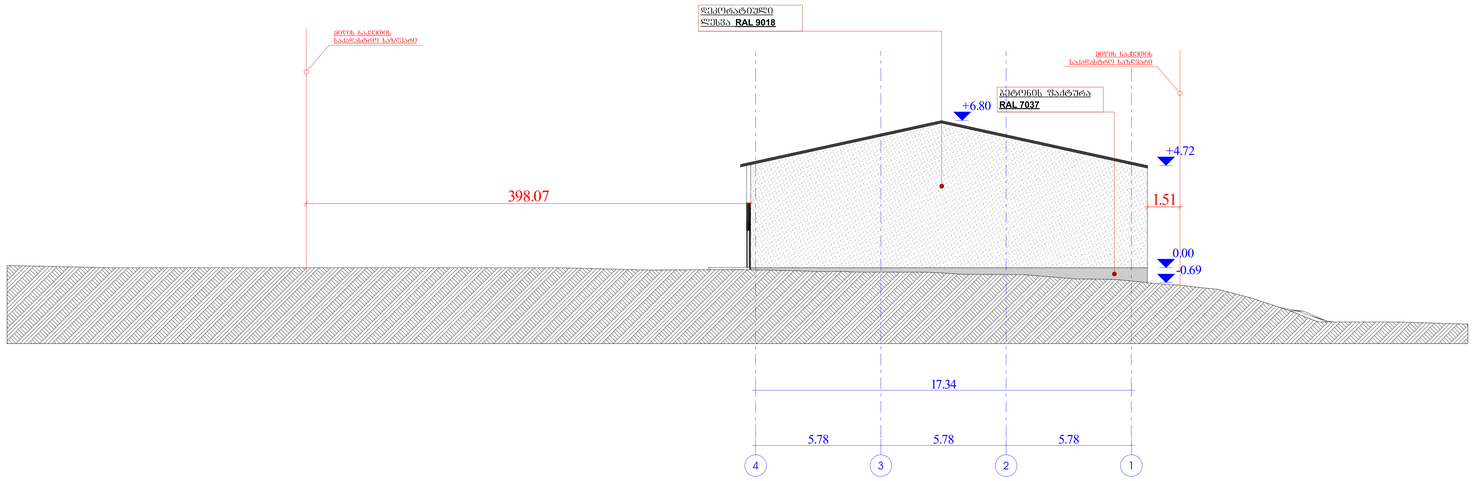


# საწყობი


ა3 არქიტექტს
ს/კ : 405231663
მის: შ. რუსთაველის გამზ. №37

A3 ARCHITECTS
s/k : 405231663
ADDR: SH. RUSTAVELI AVE. #37


მისამართი:

ქალაქი თბილისი, ქიზიყის ქუჩა, №63

ს.კ: №01.19.24.007.108

| თანამდებობა | გვარი | ხელმოწერა |
|---|---|---|
| დირექტორი | ი. ჯაფარიძე | |

პროექტის ავტორები

| თანამდებობა | გვარი | ხელმოწერა |
|---|---|---|
| არქიტექტორი | ნ. ხარატიშვილი | |

დამკვეთი

გვარი

ლ. გაჩეჩილაძე

პირობითი აღნიშვნები

საკადასტრო საზღვარი

ტექნიკურ ეკონომიკური მაჩვენებლები

ნახაზის სახელწოდება

საპროექტო

ფასადი 11-1

| მასშტაბი | ფორმატი | თარიღი |
|---|---|---|
| 1:100 | ა0 | 2021 წ. |
| ფურცელი | ნაშრომი | |
| 3 | | |

0 12.5 25 50

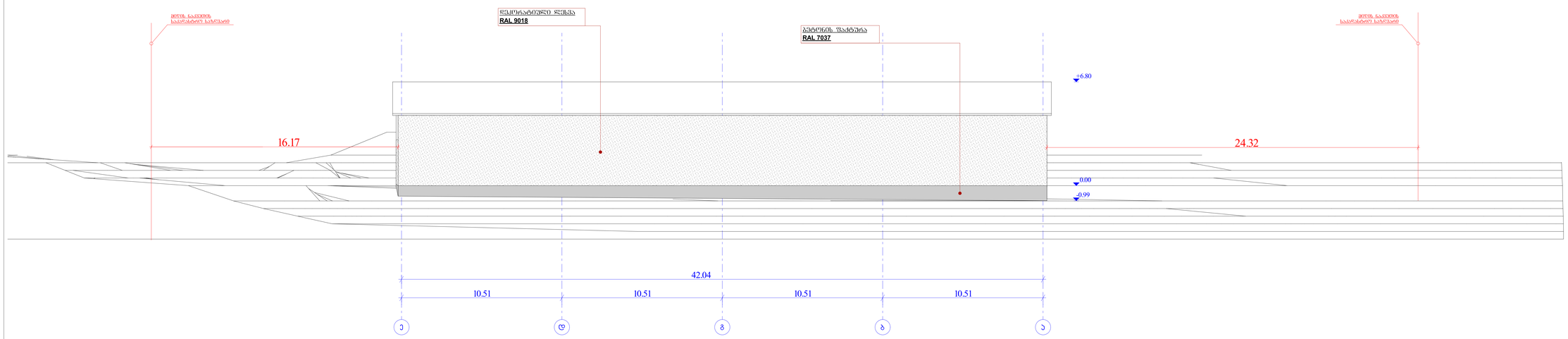


# საწყობი


ა3 არქიტექტს
ს/ნ : 405231663
მის: შ. რუსთაველის გამზ. №37

A3 ARCHITECTS
s/k : 405231663
ADDR: SH. RUSTAVELI AVE. #37


მისამართი:

ქალაქი თბილისი, ქიზიყის ქუჩა, №63

ს.კ.: №01.19.24.007.108

| თანამდებობა | გვარი | ხელმოწერა |
|---|---|---|
| დირექტორი | ი. ჯაფარიძე | |

პროექტის ავტორები

| თანამდებობა | გვარი | ხელმოწერა |
|---|---|---|
| არქიტექტორი | ნ. ხარატიშვილი | |
| | | |

დამკვეთი

გვარი

ლ. გაჩეჩილაძე

პირობითი აღნიშვნები

საკადასტრო სახღვარი

ტექნიკურ ეკონომიკური მაჩვენებლები

ნახაზის სახელწოდება

ფასადი დ-ა

| მასშტაბი | ფორმატი | თარიღი |
|---|---|---|
| 1:100 | ა0 | 2021 წ. |
| ფურცელი | ნიშნული | |
| 4 | | |

0 12.5 25 50

# ᲓᲘᲝᲑᲔᲑᲘ

| ᲚᲔᲛᲔᲜᲢ I□ | DOO - 001 | DOO - 002 | DOO - 003 | WD - 001 |
|---|---|---|---|---|
| ᲡᲘᲒᲐᲜᲔ | 1.00 | 1.80 | 3.00 | 1.50 |
| ᲡᲘᲛᲐᲦᲚᲔ | 2.40 | 2.10 | 3.00 | 1.30 |
| 2D |  |  | 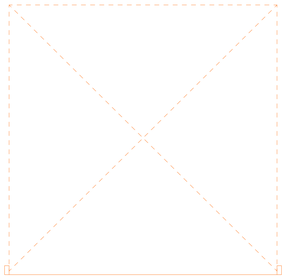 |  |
| 3D | 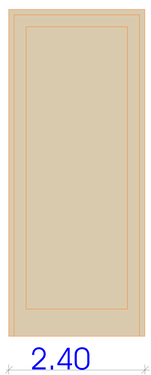 | 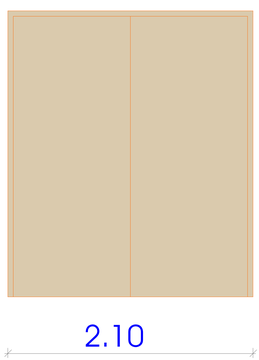 | 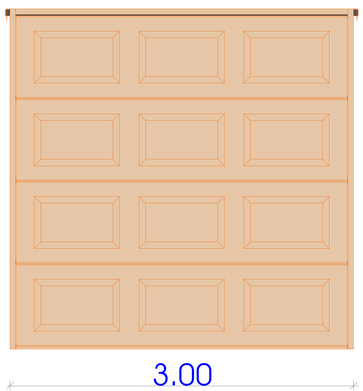 | 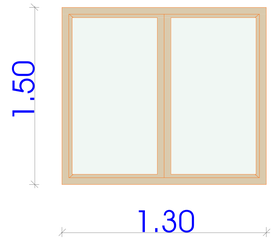 |

საწყობი


ᲐᲐ ᲐᲠᲥᲘᲢᲔᲥᲢᲡ
ს/ს : 405231663
მის: შ. რუსთაველის გამზ. №37

A3 ARCHITECTS
s/k : 405231663
ADDR: SH. RUSTAVELI AVE. #37


მისამართი:
ქალაქი თბილისი, ქიზიყის ქუჩა, №63
ს.კ: №01.19.24.007.108

| თანამდებობა | გვარი | ხელმოწერა |
|---|---|---|
| დირექტორი | ნ. ხარატიშვილი | |

პროექტის ავტორები

| თანამდებობა | გვარი | ხელმოწერა |
|---|---|---|
| არქიტექტორი | ნ. ხარატიშვილი | |

დამკვეთი
გვარი
ლ. გაჩეჩილაძე

პირობითი აღნიშვნები
საკადასტრო სახღვარი

ტექნიკურ ეკონომიკური მაჩვენებლები

ნახაზის სახელწოდება

| მასშტაბი | ფორმატი | თარიღი |
|---|---|---|
| | ა0 | 2021 წ. |
| ფურცელი | ნაშრომი | |
| 5 | | |

0 12.5 25 50