შპს „ოპტიმუსი“

ქ.თბილისი, დავით აღმაშენებლის ხეივანი N51 (მიწის ნაკვეთი ს/კ 01.13.01.020.228) საპროექტო მრავალფუნქციური კომპლექსი/შენობის სამონტაჟო სამუშაოების 20,00 მეტრის რადიუსში მდებარე შენობა-ნაგებობებზე ზეგავლენის კვლევის ანგარიში



თბილისი

2021 წ.

შ.პ.ს. ოპტიმუსი OPTIMUS LTD.

“ხელსაყრელი პირობების ერთობლიობა”

samSeneblo eqspertiza, proeqtireba, mSenebloba.

ქ.თბილისი 30 ივნისი 2021 წ.

ქ.თბილისი, დავით აღმაშენებლის ხეივანი N51 (მიწის ნაკვეთი ს/კ 01.13.01.020.228) საპროექტო მრავალფუნქციური კომპლექსი/შენობის სამონტაჟო სამუშაოების 20,00 მეტრის რადიუსში მდებარე შენობა-ნაგებობებზე ზეგავლენის კვლევის ანგარიში

ობიექტის მისამართი - ქ.თბილისი, დავით აღმაშენებლის ხეივანი N51 (მიწის ნაკვეთი ს/კ 01.13.01.020.228);

ობიექტის სტატუსი/ფუნქციური დანიშნულება - საპროექტო/მრავალფუნქციური კომპლექსი/შენობა;

ობიექტის კლასი პასუხისმგებლობის მიხედვით - IVკლასი;

ექსპერტიზის სახე - საინჟინრო-ტექნიკური ექსპერტიზა;

ექსპერტიზის დამნიშნავი - ფიზიკური/იურიდიული პირი – შპს „აღმაშენებლის 51“ ს/კ 402114056;

შემსრულებელი ექსპერტი – გაიოზ ჭანკვეტაძე (პ/ნ 01017024251) შპს „ოპტიმუსი“-ს (ს/კ 404420998) დირექტორი, ინჟინერ-მშენებელი, კონსტრუქტორი. საინჟინრო ექსპერტიზის სფეროში მუშაობის გამოცდილება 11 წელი (2010 წლიდან), სამშენებლო სფეროში მუშაობის გამოცდილება - 36 წელი (1985 წლიდან).

ექსპერტის წინაშე დასმული კითხვები – ქ.თბილისი, დავით აღმაშენებლის ხეივანი N51 (მიწის ნაკვეთი ს/კ 01.13.01.020.228) საპროექტო მრავალფუნქციური კომპლექსი/შენობის სამშენებლო-სამონტაჟო სამუშაოების პერიოდში, შესაძლო ზეგავლენის ხარისხის შესწავლა 20,00 მეტრის რადიუსში მდებარე შენობა-ნაგებობებზე და შესაბამისი დასკვნის მომზადება;

ექპერტიზაზე წარმოდგენილი ან/და ექსპერტის მიერ მოძიებული დოკუმენტაცია - 1) პროექტის არქიტექტურული ნაწილი, შენობის წინასაპროექტო კონსტრუქციული სქემები; 2) მიწის ნაკვეთის ამონაწერი საჯარო რეესტრიდან; 3) მიწის ნაკვეთის საკადასტრო გეგმა; 3) წინასაპროექტო საინჟინრო-გეოლოგიური კვლევების მონაცემები;

საქართველო, ქ.თბილისი. რუსთაველის გამზ.№1 ტელ: +: +995 595 902225
GEORGIA, TBILISI. RUSTAVELI AVE.1 TEL: +995 595 902225; email:g.chankvetadze@optimusi.ge

გამოყენებული ნორმატიული აქტები და სხვა სახელმძღვანელო ლიტერატურა:

1) სნ და წ. პნ 01.01-09 "სეისმომედეგი მშენებლობა"
2) სნ და წ. პნ 02.01.-08 "შენობებისა და ნაგებობების ფუძე-საძირკვლები"
3) СНиП 2.02.01-83 Основания зданий и сооружений;

კვლევა – ჩემს მიერ ვიზუალური შემოწმება ჩაუტარდა აღნიშნულ მისამართზე საპროექტო მრავალფუნქციური კომპლექსი/შენობის სამშენებლო სამუშოების ჩატარების მიზანშეწონილობას, ამასთან გადამოწმდა 20 მეტრის რადიუსში მდებარე შენობა-ნაგებობების ტექნიკური მდგომარეობას სამშენებლო სამუშაოების პერიოდში, მათზე რაიმე სახის უარყოფით ზემოქმედებასთან დაკავშირებით.

საპროექტო ტერიტორია წარმოადგენს ზოგადად ბუნებრივად მოსწორებული რელიეფის მქონე ზედაპირს, მიწის ნაკვეთს უშუალო მომიჯნავე მიწის ნაკვეთები სამი მხრიდან - აღმოსავლეთის, სამხრეთისა და ჩრდილოეთის მხრიდან ესაზღვრება. ხოლო დასავლეთის მხირდან მისი მოსაზღვრეა საზოგადოებრივი სივრცე - დავით აღმაშენებლის ხეივანი

მიწის ნაკვეთებზე ჩატარებული საინჟინრო-გეოლოგიური კვლევების მონაცემების თანახმად ტერიტორიაზე საშიში გეოდინამიური პროცესები არ მიმდინარეობს. კვლევების ანგარიშის მიხედვით საკვლევ უბანზე გამოყოფილია შემდეგი საინჟინრო-გეოლოგიური ელემენტი, რომელზეც ფუძნდება შენობა:

1. სგე 2 - თიხნარი ძნელპლასტკიური (ფენა 2);

რომელიც მიღებულია ფუძეებად შემდეგი ფიზიკურ-მექანიკური მაჩვენებლებით - საანგარიშო წინაღობვა R_0=2,00კგ.ძ/სმ^2, სიმკვრივე ρ=1.85გ/სმ3, ხვედრითი შეჭიდულობა C=0,370 კგ.ძ/სმ2; დეფორმაციის მოდული E=130 კგ.ძ/სმ2.

საპროექტო მიწის ნაკვეთზე, იგეგმება მრავალფუნქციური შენობა/კომპლექსის სამშენებლო-სარეკონსტრუქციო სამუსაოების წარმოება. შენობა თვისობრივი კონსტრუქციული წყობით მიეკუთვნება ჩარჩოვან-კავშირიან ტიპს ხისტი კვანძებით. ის გეგმაში სწორკუთხა კონფიგურაციისაა თერთმეტსართულიანი, მიწისქვეშა სართულის მქონე ნაგებობაა. შენობის საძირკველი მონოლითური რკ/ბეტონის ფილაა (h=1,00მ), რომელიც დაფუძნდება ქვიშნარზე მოწყობილ მომზადების ფენილზე.

ჩემს მიერ, მომიჯნავე მიწის ნაკვეთებზე საპროექტო შენობის 20,00 მეტრის რადიუსში მდებარე შენობა-ნაგებობების განხილვა მოხდა განცალკევებით. კერძოდ:

მიწის ნაკვეთი ს/კ 01.13.01.020.127 – მიწის ნაკვეთზე ფიქსირდება ერთბინიანი საცხოვრებელი სახლი. შესასწავლი ახალი საპროექტო შენობა მას ჩრდილოეთის მხრიდან ემიჯნება და მათ შორის მანძილი - 12,00 მ-ის ფარგლებშია. ხოლო სარეკონსტრუციო არსებული შენობა მისგან

საქართველო, ქ.თბილისი. რუსთაველის გამზ.№1 ტელ: +: +995 595 902225
GEORGIA, TBILISI. RUSTAVELI AVE.1 TEL: +995 595 902225; email:g.chankvetadze@optimusi.ge

5,00-6,00 მეტრში მდებარეობს. პირველ შემთხვევაში მიცემულ მანძილზე, მოცემული გრუნტის პირობებში, რაიმე სახის ზემოქმედება გამორიცხულია, მაგრამ სარეკონსტრუქციო შენობასთან საცხოვრებელი სახლის ასეთი მანძილით დაშორების გამო მიზანშეწონილად მიმაჩნია სამშენებლო სამუშაოების დაწყებამდე საპროექტო მიწის ნაკვეთის საკადასტრო საზღვრებში აღნიშნული საცხოვრებელი სახლის გასწვრივ, მოეწყოს მის ფუძე-საზირკვლებზე ზეგავლენის დამხშობი კონსტრუქცია - რკ/ბეტონის ხიმინჯოვანი რიგი (ფარდა) სპეციალურად დამუშავებული პროექტის მიხედვით.

მიწის ნაკვეთი ს/კ 01.13.01.020.135 - მასზე განთავსებული შენობა ერთბინიანი საცხოვრებელი სახლია, საპროექტო შენობიდან ის 14,00-15,00 მეტრის მანძილზე მდებარეობს. მასზე, მიწის ნაკვეთებზე მოცემული გრუნტისა და ასეთი მანძილით დაშორიშორების პირობებში, რაიმე სახის ზემოქმედებას გამოვრიცხავ.

მიწის ნაკვეთი ს/კ 01.13.01.019.267 - მიწის ნაკვეთზე ფიქსირდება შვიდსართულიანი შენობა, რომელიც საპრექტო ლოკაციიდან დაშორებულია 15,00-16,00 მეტრით. მიწის ნაკვეთებზე მოცემული გრუნტისა და შენობების ასეთი მანძილზე მდებარეობიდან გამომდინარე, რაიმე სახის ზემოქმედებას გამოვრიცხავ.

სხვა შენობა-ნაგებობები საპროექტო მოედნიდან 20,00 მეტრზე მეტი დაშორების გამო, ჩემს მიერ არ განხილულა.

საქართველო, ქ.თბილისი. რუსთაველის გამზ.№1 ტელ: +: +995 595 902225
GEORGIA, TBILISI. RUSTAVELI AVE.1 TEL: +995 595 902225; email:g.chankvetadze@optimusi.ge

დასკვნა - ქ.თბილისი, დავით აღმაშენებლის ხეივანი N51 (მიწის ნაკვეთი ს/კ 01.13.01.020.228) საპროექტო მრავალფუნქციური კომპლექსი/შენობის სამშენებლო/სამონტაჟო სამუშაოების ჩატარება მიზანშეწონილად მიმაჩნია. დაგეგმილი სამუშაოების ლოკაციის მომიჯნავე მიწის ნაკვეთებზე, 20,00 მეტრის რადიუსში მდებარე შენობა-ნაგებობებზე, უარყოფით ზეგავლენას არ მოახდენს. მიწის ნაკვეთზე (ს/კ 01.13.01.020.127) მდებარე შენობის (N) გასწვრივ, მასსა და სარეკონსტრუქციო შენობას შორის, საპროეტო მიწის ნაკვეთის აკადასტრო საზღვრებში მიზანშეწონილად მიმაჩნია მოეწყოს შენობაზე ზეგავლენის დამხშობი კონსტრუქცია - ხიმინჯოვანი რიგი - სპეციალურად დამუშავებული პროექტის მიხედვით. საპროექტო ნაკვეთი მდგრადი გეომორფოლოგიური შემადგენლობისაა და სამშენებლო პროცესი, რაიმე სახის სხვა სპეციალური ღონისძიებების გატარებას მშენებლობის პერიოდში არ საჭიროებენ.

ყოველივე ზემოთთქმულიდან გამომდინარე, საპროექტო შენობის სამონტაჟო სამუშაოების ჩატარებას ცალსახად დადებით რეკომენდაციას ვაძლევ.

შპს „ოპტიმუსი“-ს

დირექტორი,

ინჟინერ-კონსტრუქტორი

გ.ჭანკვეტაძე





საქართველო, ქ.თბილისი. რუსთაველის გამზ.№1 ტელ: +: +995 595 902225
GEORGIA, TBILISI. RUSTAVELI AVE.1 TEL: +995 595 902225; email:g.chankvetadze@optimusi.ge

საქართველოს რესპუბლიკა

დიპლომი № 010494



მიეცა გაიოზ გიორგის ძე
ჭანკვეტაძეს

მასზე, რომ ის 19 82 წელს შეიცდა საქართველოს
პოლიტექნიკური ინსტიტუტში

და 1994 წელს დაამთავრა საქართველოს პოლიტექნიკური
ინსტიტუტის სრული კურსი
საინჟინრო და საშოქალაქო მშენებლობის სპეციალობით.

სახელმწიფო საგამოცდო კომისიის 1994 წლის
16 ივნისის გადაწყვეტილებით
გ.გ. ჭანკვეტაძეს მიენიჭა ინჟინერ
მშენებლის კვალიფიკაცია.

სახელმწიფო საგამოცდო
კომისიის თავმჯდომარე [signature]

რექტორი [signature]

მდივანი [signature]

ქალაქი თბილისი, 1994წ. 16 ივნ

სარეგისტრაციო № 1477

CURRICULUM VITAE

სახელი, გვარი:	**გაიოზ ჭანკვეტაძე (პ/ნ 01017024251);**
დაბედების ადგილი/თარიღი:	ქ.თბილისი 07.12.1968 წ.
მისამართი:	ქ.თბილისი, რუსთაველის გამზ.№1;
ოჯახური მდგომარეობა:	დაოჯახებული;
ტელ:	+995 595 90 22 25; +995 557 90 22 00;
E-mail	g.chankvetadze@gmail.com

განათლება

1974-1985 ქ.თბილისის 1-ლი საშ.სკოლა;
1986-1994 საქართველოს ტექნიკური უნივერსიტეტი. ფაკულტეტი - სამრეწველო და სამოქალაქო მშენებლობა; კვალიფიკაცია-მშენებელი ინჟინერი;

1999-2003 უნივერსიტეტი -„ლეგია და კომპანია“ იურიდიული ფაკულტეტი. კვალიფიკაცია - იურისტი;

სამუშაო გამოცდილება:

1985-1987 №5-ე სახლმშენებელი კომბინატი 3-ე თანრიგის მუშა-მაბეტონე;

1987-1989 ყოფილი საბჭოთა კავშირის არმია, საინჟინრო ჯარები;

1989-1991 სამშენებლო ტრესტი „ინჟმშენი“ 3-ე თანრიგის მუშა-მაბეტონე;

1991-1994 მრავალდარგოვანი საწარმო „პემ“-ი სამშენებლო უბნის უფროსი;

1995-1999 შპს „დარბაზნი“კონსტრუქტორთა ჯგუფის უფროსი;

1999-2002 ქ.თბილისის მერიის ადმინისტრაციული ინსპექცია. მთავარი სპეციალისტი;

2003-2005 ქ.თბილისის მერიის ადმინისტრაციული ინსპექციის მთაწმინდა-კრწანისის სამმართველოს უფროსი.

2005-2008 კერძო ბიზნესი - სამშენებლო-საპროექტო სფერო.

2006-2008 ქ.თბილისის მერიის ზედამხედველობის სამსახური - არქიტექტურული და სამშენებლო ზედამხედველობის განყოფილება. მთავარი სპეციალისტი;

2009 წლის იანვარი-მარტი - ქ.თბილისის, მერიის სამოქალაქო ინტეგრაციის (თბილისის კორპუსი) საქალაქო სამსახურის უფროსის მოადგილე;

2009 წლის მარტი - საქართველოს თავდაცვის სამინისტროს სახელმწიფო შესყიდვების დეპარტამენტის, მონიტორინგის სამმართველოს უფროსი;

2009 წლის მარტი - სექტემბერი საქართველოს თავდაცვის სამინისტროს სახელმწიფო შესყიდვების დეპარტამენტის უფროსი;

2010 წლის მარტი - ქ.თბილისის მერიის ქონების მართვის სააგენტოს სსიპ „თბილისი უძრავი ქონება“ - დირექტორი;

2009-2012 შენობა-ნაგებობების დიაგნოსტიკის ცენტრი შპს „კრუგი“-ს მენეჯერი - ექსპერტი შენობა-ნაგებობათა დიაგნოსტიკის განხრით;

2012წ დღემდე საპროექტო-სამშენებლო-საექსპერტო კომპანია შპს„ოპტიმუსი“-ს დამფუძნებელი, დირექტორი;

2010 წლიდან - დღემდე, თბილისსა და საქართველოს სხვადასხვა რეგიონებში, როგორც კერძო, ასევე სახელმწიფო დაკვეთებით შესწავლილი მაქვს 900 ერთეულამდე ავარიული ან/და სარეკონსტრუქციო 1-ლი, მე-2 , მე-3 და მე-4 კლასის შენობა-ნაგებობა, რაზედაც გაცემულია შესაბამისი ტექნიკური, საექსპერტო დასკვნები და რეკომენდაციები. ამასთან თბილისსა და საქართველოს სხვადასხვა რეგიონებში კომპანია შპს „ოპტიმუსი“-ს მიერ დაპროექტებულ 800-ზე მეტი 1-ლი, მე-2, მე-3, მე-4 და მე-5 კლასის შენობების არქიტექტურული პროექტებისთვის მომზადებული მაქვს კონსტრუქციული ნაწილები.

თბილისსა და საქართველოს სხვადასხვა რეგიონებში გაცემულია რამოდენიმე ასეული დასკვნა სადემონტაჟო, სამშენებლო-სამონტაჟო და სხვ. სამუშაოების მიმდებარე შენობებზე ზემოქმედებასა და მე-4 კლასის შენობებისთვის ფუძე-საძირკვლებისა და სხვა კონსტრუქციული სისტემის საექსპერტო შეფასების შესახებ.

ჩემს მიერ, თბილისში მომზადებულია რამოდენიმე ათეული მე-4 კლასის მრავალბინიანი საცხოვრებელი და მრავალფუნქციური შენობების, კომპლექსების, სახელმწიფო უწყების შენობებისთვის პროექტის კონსტრუქციული ნაწილები.


Georgia
IDENTITY CARD
საქართველო
GEO
სახელი / FIRST NAME
გაიოზი
GAIOZ
გვარი / LAST NAME
ჭანკვეტაძე
CHANKVETADZE
ქვეყ. / CIT
GEO
სქესი / SEX
მმ / M
პირადი No / PERSONAL No
01017024251
დაბადების თარიღი
DATE OF BIRTH
07.12.1968
მოქმედების ვადა
DATE OF EXPIRY
07.06.2026
ხელმოწერა
SIGNATURE
ბარათის No / CARD No
15IB72448

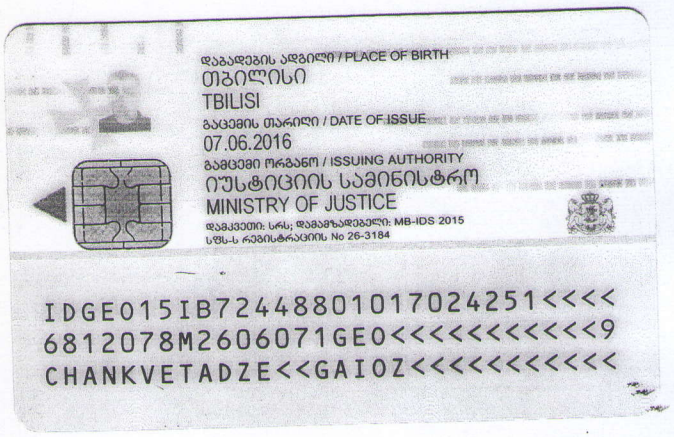
დაბადების ადგილი / PLACE OF BIRTH
თბილისი
TBILISI
გაცემის თარიღი / DATE OF ISSUE
07.06.2016
გამცემი ორგანო / ISSUING AUTHORITY
იუსტიციის სამინისტრო
MINISTRY OF JUSTICE
დამკვეთი: სრს; დამამზადებელი: MB-IDS 2015
სშს-ს რეგისტრაციის No 26-3184
IDGE015IB72448801017024251<<<<
6812078M2606071GE0<<<<<<<<<<<9
CHANKVETADZE<<GAIOZ<<<<<<<<<<<

ხიმინჯების განლაგების გეგმა
მ. 1:100

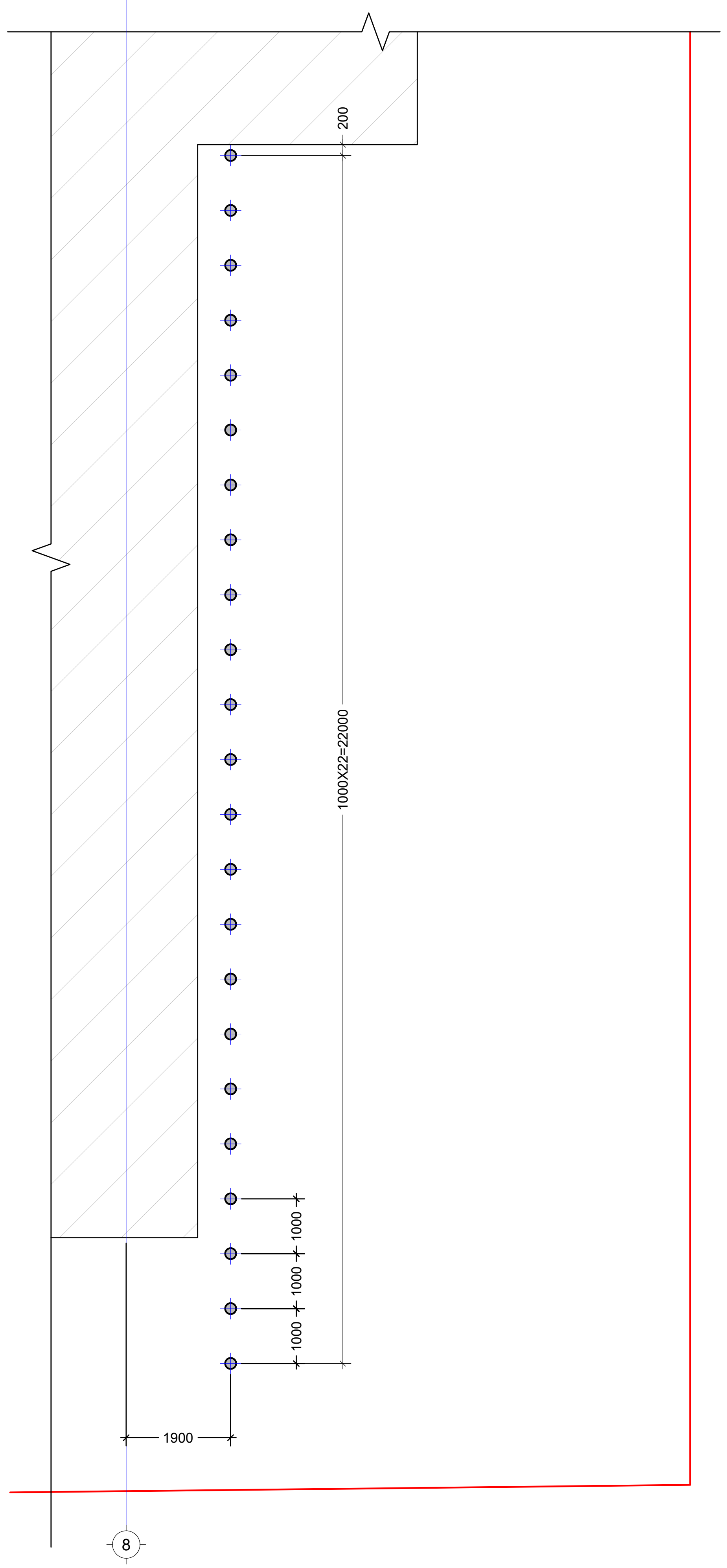

კვეთი 1 - 1
მ. 1 - 50

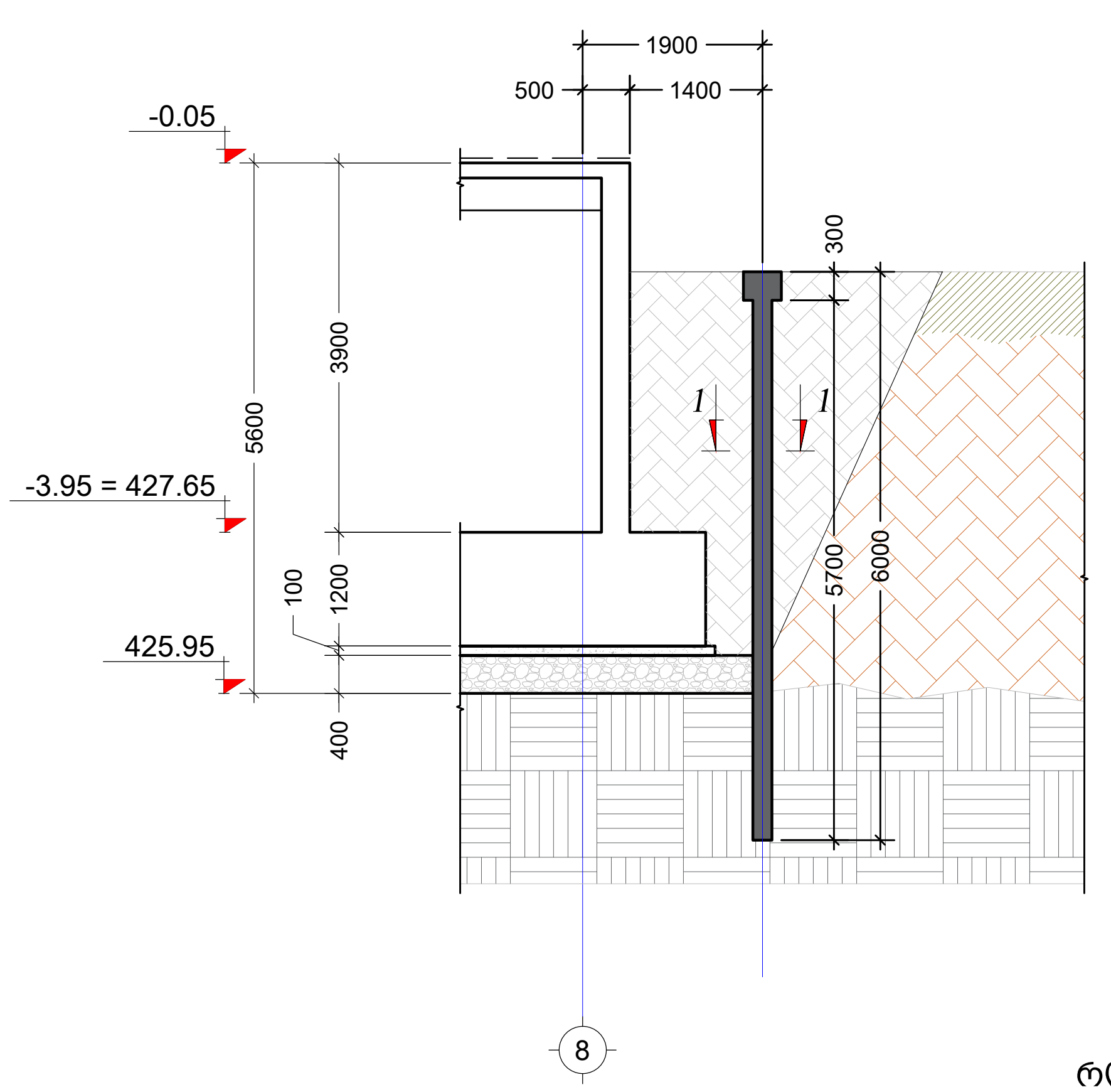

როსტვერკის კოჭი
მ. 1:10

კვეთი 1 - 1
მ. 1:10

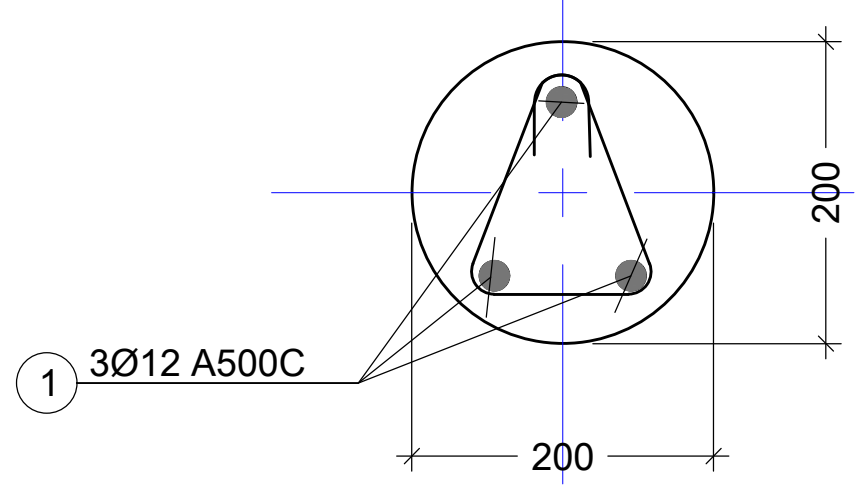

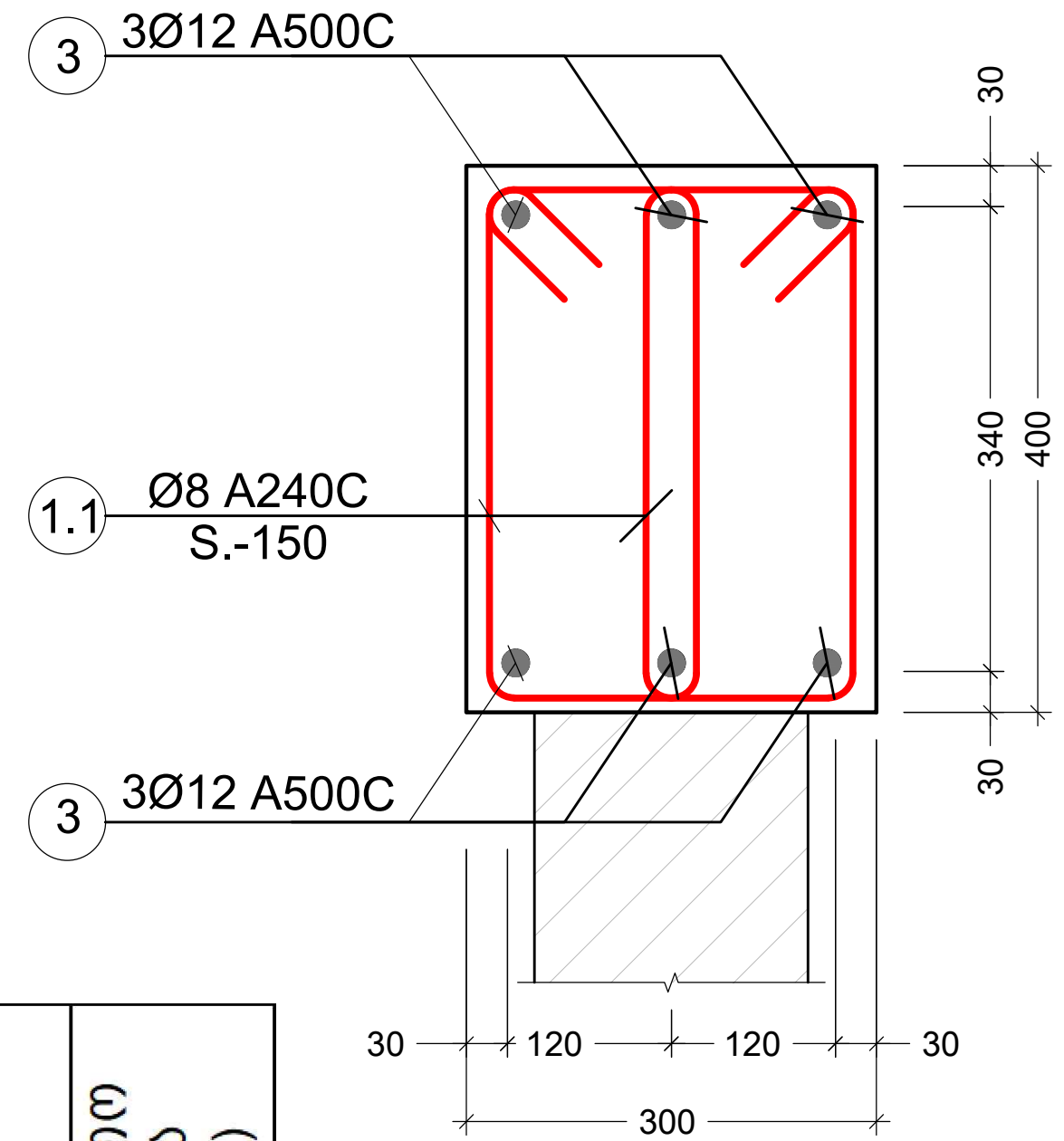

ელემენტის დასახ.	პოზ. №	დიამეტრი ან კვეთი (მმ)	ერთეულის სიგრძე (მმ.)	რაოდენობა (ც.)	საერთო სიგრძე (მ.)	საერთო წონა (კგ.)
ხიმინჯები	1	Ø 12 A500C	6000	3 X 23	414	367
	2	Ø 8 A240C	დ.ა.	---	500	197
	3	Ø 12 A500C	დ.ა.	---	150	133
	1.1	Ø 8 A240C	1200	300 X 1	360	142
	მძიმე ბეტონი B25	V = 8.0 X 1 = 8.00 მ³				

შენიშვნა:
NOTE:

No	Date	Revision	Issued by
----	----	----	----
----	----	----	----
----	----	----	----
----	----	----	----
----	----	----	----

სიტუაციური სქემა
KEY PLAN

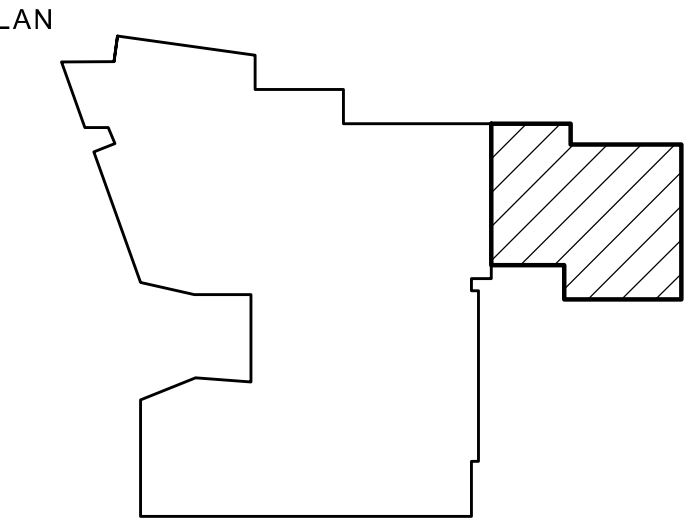

მისამართი
ADDRESS

პროექტი
PROJECT

ნახაზი
DRWG.
ხიმინჯების განლაგების გეგმა

UNIVERSE — 81
Structural Engineering & Design
შპს "უნივერსი -81", თბილისი,აკაკი წერეთლის გამზ. 117Დ

კონსტრუქტორი:
ილია მეხრიშვილი

ფაილი
FILE
FOUNDATION

პროექტის №:
PROJECT No

ფორმატი
PAPER SIZE
A3

მასშტაბი
SCALE

ნახ.კოდი
DRWG. No
S - 100

კორექტ.
REVISION

სტადია
STATUS

07.07.2021