შენობა-ნაგებობის უსაფრთხოების წესებთან შესაბამისობის ანალიზი

გამოყენებული წესები - „შენობა-ნაგებობის უსაფრთხოების წესები“

ჩამოთვალეთ შენობის დაკავებულებები და აღწერეთ თითოეული გამოყენება
სასაწყობო ჯგუფი სწ-2 (*ავტოსადგომი)*
სავაჭრო ჯგუფი სვ *(კომერციული ფართი)*
საცხოვრებელი ჯგუფი სც-2 *(საცხოვრებელი ბინები)*
საოფისე ჯგუფი სქ (ოფისები)

კონსტრუქციისტიპი:	
განსაზღვრეთ კონსტრუქციის ტიპი	I-A

სიმაღლის შეზღუდვები *ცხრილი* 503 *-ის მიხედვით*		
დაკავებულობები	დასაშვები სართულიანობა	შემოთავაზებული სართულიანობა
სასაწყობო ჯგუფი სწ-2	შეუზღუდავი	1 სართული
საცხოვრებელი ჯგუფი სც-2	შეუზღუდავი	9 სართული
სავაჭრო ჯგუფი სვ	შეუზღუდავი	3 სართული
საოფისე ჯგუფი სქ	შეუზღუდავი	4 სართული
	დასაშვები სიმაღლე	შემოთავაზებული სიმაღლე
შენობის სიმაღლე =	შეუზღუდავი	27.90 მ
მიწის დონის ზემოთ სართულ(ებ)ის რაოდენობა	11 სართული	

ფართობის შეზღუდვები *ცხრილი* 503 *-ის მიხედვით*		
დაკავებულობები	დასაშვები ფართობი (სართულზე კვ.მ)	შემოთავაზებული ფართობი (ჯამური)
სასაწყობო ჯგუფი სწ-2	შეუზღუდავი	**2325.7**
საცხოვრებელი ჯგუფი სც-2	შეუზღუდავი	**5232.7**
სავაჭრო ჯგუფი სვ	შეუზღუდავი	**6220.1**
საოფისე ჯგუფი სქ	შეუზღუდავი	**5037.8**
შემოთავაზებული ფართობების ჯამი =	18816.3	
სართულების რაოდენობა =	11 სართული	
შენობის საერთო ფართობი =	18816.3	

გარე კედლის ცეცხლმედეგობისა და ღიობებისადმი მოთხოვნები *ცხრილების* 602-*ის და* 705.8 -*ის*									
გარე კედელი	ხანძარსაწინააღმდეგო მანძილი (*მეტრი*)	ცეცხლმედეგობის ხარისხი (*საათი*)		კედლის ღიობების ფართობი (*კედლის* %)					
		მოთხოვნილი	გათვალისწინებული	დასაშვები			გათვალისწინებული		
				დაცული	დაუცველი საშხეფებით	დაუცველი	დაცული	დაუცველი საშხეფებით	დაუცველი
ა-ლ (*ღერძებში*)	>9	0	1	შეუზღუდავია	შეუზღუდავია	შეუზღუდავია		60%	
14-1 (*ღერძებში*)	<4,5	0	1	75%	75%	25%		55%	
ლ-ა (*ღერძებში*	<4,5	0	1	75%	75%	25%		63%	
1-14 (*ღერძებში*)	<4,5	0	1	75%	75%	25%		52%	

ხანძრისაგან დაცვის სისტემებისადმი მოთხოვნები							
დაკავებულობები/ სივრცეები/გასასვლელი საშუალებები	ავტოსაშხეფი სისტემა	ალტერნატიული ავტომატური ცეცხლსაქრობი სისტემები	სახანძრო განგაშისა, კვამლაღმომჩენი და ცეცხლაღმომჩენი სისტემები	სახანძრო მილდგარების სისტემები	კვამლის საკონტროლო სისტემები	ხელის ცეცხლმაქრები	საავარიო განგაშის სისტემები
სასაწყობო ჯგუფი სწ-2	კი	-	კი	კი (სახანძრო კარადები)	მექანიკური განიავების სისტემით)	კი	
საცხოვრებელი ჯგუფი სც-2	არა	-	კი		-		
სავაჭრო ჯგუფი სვ	კი	-	კი	კი (სახანძრო კარადები)	(მექანიკური განიავების სისტემით)	კი	
საოფისე ჯგუფი სქ	კი	-	კი	კი (სახანძრო კარადები)	(მექანიკური განიავების სისტემით)	კი	
კიბის უჯრედი	კი		კი	კი (ვესტიბიულში მილდგარები)	კი (დაწნევის სისტემით)	კი	კი

ლიფტები			კი		კი (ლიფტების ფოიე მექნიკური განიავების სისტემით და შახტა დაწნევის სისტემით)		
დერეფანი	კი		კი	კი (სახანძრო კარადები)	კი (მექანიკური განიავების სისტემით)	კი	კი
სახანძრო-სამაშველო სამსახურის მიერ გამოსაყენებელი მისაერთებლები				კი			
სახანძრო ტუმბოები და წყლის რეზერვუარი (-6,3 და -3,3 ნიშნულებზე)				კი			

სართულები	დაკავებულობა და დაკავებულობის დატვირთვის ჯამური	მოთხოვნილი გასასვლელების/გასასვლელთან მისადგომის რაოდენობა	გათვალისწინებული გასასვლელების/გასასვლელთან მისადგომის რაოდენობა და ტიპი	გასასვლელი საშუალებების სიგანე (*მეტრი*)					
				გზა-კიბეები		დერაფანი		გასასვლელის გზა-კარი	
				მოთხოვნილი	გათვალისწინებული	მოთხოვნილი	გათვალისწინებული	მოთხოვნილი	გათვალისწინებული
მიწისპირა 1 სართული	დ.დ 372	2 გასასველი კიბე	4 გასასველი კიბე	1.10	1.20	1.20	1.20	82	90
მიწის დონის ქვედა -1 სართული	დ.დ. 126	2 გასასველი	2 გასასველი	1.10	1.20	1.10	1.0	82	90
მეორე სართული	დ.დ. 20	2 გასასველი	2 გასასველი	1.10	1.20	1.10	1.40	82	90
მესამე სართული	დ.დ. 397	2 გასასველი	2 გასასველი	1.10	1.20	1.10	1.40	82	90

მეოთხე სართული	დ.დ. 397	2 გასასველი	4 გასასველი	1.10	1.20	1.10	1.70	82	90
მეხუთე სართული	დ.დ. 217	2 გასასველი	3 გასასველი	1.10	1.20	1.10	1.70	82	90
მეექვსე სართული	დ.დ. 152	2 გასასველი	3 გასასველი	1.10	1.20	1.10	1.70	82	90
მეშვიდე სართული	დ.დ.136	2 გასასველი	3 გასასველი	1.10	1.20	1.10	1.70	82	90
მერვე სართული	დ.დ. 136	2 გასასველი	3 გასასველი	1.10	1.20	1.10	1.70	82	90
მეცხრე სართული	დ.დ. 82	2 გასასველი	3 გასასველი	1.10	1.20	1.10	1.70	82	90
მეათე სართული	დ.დ. 82	2 გასასველი	3 გასასველი	1.10	1.20	1.10	1.70	82	90

განიავებისადმი მოთხოვნები		
დაკავებულობები/სივრცეები/გასასვლელი საშუალებები	ბუნებრივი განიავება	ხელოვნური განიავება
სასაწყობო ჯგუფი სწ-2	-	კი
საცხოვრებელი ჯგუფი სც-2	კი	კი
სავაჭრო ჯგუფი სვ	კი	კი
კიბის უჯრედი	კი	კი
ლიფტები	-	კი
დერეფანი	-	კი

წყალსადენი სისტემის ფიქსირებული მოწყობილობების რაოდენობა-საცხოვრებელი ჯგუფი სც-2 ქვეჯგუფები *ცხრილი 1602.1-ის მიხედვით*											
სართულები	საცხოვრებელი ერთეულები	ფიქსირებული მოწყობილობები									
		უნიტაზი (ერთ საცხოვრებელ ერთეულზე)		ტუალეტის ხელსაბანები (ერთ საცხოვრებელ ერთეულზე)		აბაზანა/შხაპი (ერთ საცხოვრებელ ერთეულზე)		სამზარეულოს ნიჟარა (ერთ საცხოვრებელ ერთეულზე)		ავტომატური სარეცხი მანქანის მისაერთებელი	
		მოთხოვნილი	*გათვალისწინებული*	*მოთხოვნილი*	*გათვალისწინებული*	*მოთხოვნილი*	*გათვალისწინებული*	*მოთხოვნილი*	*გათვალისწინებული*	*მოთხოვნილი*	*გათვალისწინებული*
II-X სართულის ჩათვლით	(თითოეულ სართულზე)	1	1	1	1	1	1	1	1	1 (50 *საცხ. ერთეულზე*)	1 (*თითო საცხ. ერთეულზე*)
მიწის დონის ქვედა სართული -I და -II	სასაწყობო ჯგუფი სწ-2 (საწყობი)	0	0	0	0	0	0	0	0	0	0
პირველი სართული	სავაჭრო ჯგუფი სვ	1	1	1	1	0	0	1	1	0	0
მეორე სართული	სავაჭრო ჯგუფი სვ	1	1	1	1	0	0	1	1	0	0

ЗОНИРОВКА ЗДАНИЯ ПО ПОЖАРНОЙ ОПАСНОСТИ

ЭКСПЛИКАЦИЯ ПОМЕЩЕНИЙ	
Помещение категории А	
Помещение категории Б	
Помещение категории В1-В4	
Помещение категории Г	
Помещение категории Д	
Помещение категории В	

	Пожарный щит
	Огнетушитель
	Пожарный кран
	Пожарная сигнализация

	Граница зоны класса П-I
	Граница зоны класса П-II
	Граница зоны класса П-IIа
	Граница зоны класса П-III
	Граница зоны класса П-IIIа
	Граница зоны класса В-I
	Граница зоны класса В-Ia
	Граница зоны класса В-II
	Граница зоны класса В-IIа
	Граница зоны класса П-I и В-I
	Граница зоны класса П-II и В-II
	Граница зоны класса П-IIа и В-IIа
	Граница зоны класса П-III и В-II
	Граница зоны класса П-IIIа и В-IIа
	Граница зоны класса П-I и В-Ia
	Граница зоны класса П-II и В-Ia
	Граница зоны класса П-IIа и В-Ia
	Граница зоны класса П-III и В-Ia
	Граница зоны класса П-IIIа и В-Ia
	Граница зоны класса В-I и В-Ia
	Граница зоны класса В-II и В-Ia
	Граница зоны класса В-IIа и В-Ia
	Граница зоны класса В-I и В-II
	Граница зоны класса В-II и В-II
	Граница зоны класса В-IIа и В-II
	Граница зоны класса В-I и В-IIа
	Граница зоны класса В-II и В-IIа
	Граница зоны класса В-IIа и В-IIа
	Граница зоны класса П-I и П-I
	Граница зоны класса П-II и П-I
	Граница зоны класса П-IIа и П-I
	Граница зоны класса П-III и П-I
	Граница зоны класса П-IIIа и П-I
	Граница зоны класса П-II и П-II
	Граница зоны класса П-IIа и П-II
	Граница зоны класса П-III и П-II
	Граница зоны класса П-IIIа и П-II
	Граница зоны класса П-IIа и П-IIа
	Граница зоны класса П-III и П-IIа
	Граница зоны класса П-IIIа и П-IIа
	Граница зоны класса П-III и П-III
	Граница зоны класса П-IIIа и П-III
	Граница зоны класса П-IIIа и П-IIIа
	Граница зоны класса В-I и П-I
	Граница зоны класса В-II и П-I
	Граница зоны класса В-IIа и П-I
	Граница зоны класса В-I и П-II
	Граница зоны класса В-II и П-II
	Граница зоны класса В-IIа и П-II
	Граница зоны класса В-I и П-IIа
	Граница зоны класса В-II и П-IIа
	Граница зоны класса В-IIа и П-IIа
	Граница зоны класса В-I и П-III
	Граница зоны класса В-II и П-III
	Граница зоны класса В-IIа и П-III
	Граница зоны класса В-I и П-IIIа
	Граница зоны класса В-II и П-IIIа
	Граница зоны класса В-IIа и П-IIIа
	Граница зоны класса В-I и В-I
	Граница зоны класса В-II и В-I
	Граница зоны класса В-IIа и В-I
	Граница зоны класса В-I и В-II
	Граница зоны класса В-II и В-II
	Граница зоны класса В-IIа и В-II
	Граница зоны класса В-I и В-IIа
	Граница зоны класса В-II и В-IIа
	Граница зоны класса В-IIа и В-IIа
	Граница зоны класса В-I и В-III
	Граница зоны класса В-II и В-III
	Граница зоны класса В-IIа и В-III
	Граница зоны класса В-I и В-IIIа
	Граница зоны класса В-II и В-IIIа
	Граница зоны класса В-IIа и В-IIIа
	Граница зоны класса В-III и В-III
	Граница зоны класса В-IIIа и В-III
	Граница зоны класса В-IIIа и В-IIIа
	Граница зоны класса П-I и В-III
	Граница зоны класса П-II и В-III
	Граница зоны класса П-IIа и В-III
	Граница зоны класса П-III и В-III
	Граница зоны класса П-IIIа и В-III
	Граница зоны класса П-II и В-IIIа
	Граница зоны класса П-IIа и В-IIIа
	Граница зоны класса П-III и В-IIIа
	Граница зоны класса П-IIIа и В-IIIа
	Граница зоны класса П-IIа и П-IIа
	Граница зоны класса П-III и П-IIа
	Граница зоны класса П-IIIа и П-IIа
	Граница зоны класса П-III и П-III
	Граница зоны класса П-IIIа и П-III
	Граница зоны класса П-IIIа и П-IIIа
	Граница зоны класса В-I и П-III
	Граница зоны класса В-II и П-III
	Граница зоны класса В-IIа и П-III
	Граница зоны класса В-I и П-IIIа
	Граница зоны класса В-II и П-IIIа
	Граница зоны класса В-IIа и П-IIIа
	Граница зоны класса В-III и В-III
	Граница зоны класса В-IIIа и В-III
	Граница зоны класса В-IIIа и В-IIIа
	Граница зоны класса П-III и В-III
	Граница зоны класса П-IIIа и В-III
	Граница зоны класса П-IIIа и В-IIIа
	Граница зоны класса В-III и П-III
	Граница зоны класса В-IIIа и П-III
	Граница зоны класса В-IIIа и П-IIIа
	Граница зоны класса П-III и П-III
	Граница зоны класса П-IIIа и П-III
	Граница зоны класса П-II



საბმბაგი
ფაილის ტიპი
საბმბაგი
ფაილის ტიპი
საცმოწმებელი ფაილის ტიპი
ფაილის ტიპი
საბმბაგი
ფაილის ტიპი
საბაჟოზი
ფაილის ტიპი


მასშტაბიანი ხაზებით
ხაზებით ფაილის ტიპი
ხაზებით ფაილის ტიპი
ხაზებით ფაილის ტიპი

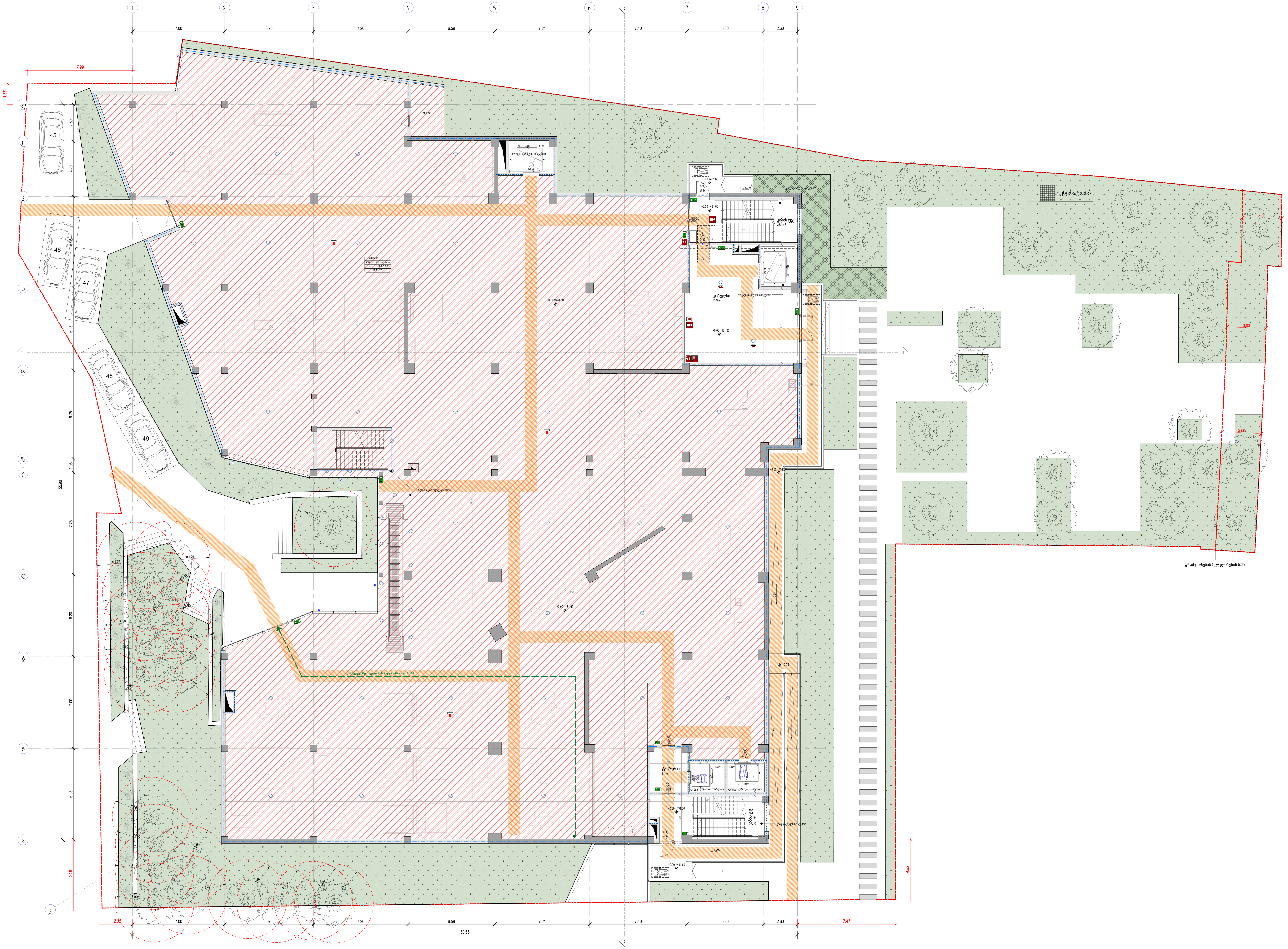

მისაწვდომი სვლაგზი
გასასვლელამდე სავალი მანძილი
მანძილი სახანძრო კარადამდე
კედლის ცეცხლმედეგობის ხარისხი 2 საათი
კედლის ცეცხლმედეგობის ხარისხი 2 საათი
საკადასტრო საზღვარი
ღერძის ხაზი
ჭრილის ხაზი

David Vashakidze Architects
მისამართი: ქ. თბილისი, სანაპიროს №8
ტელ: +995 (32) 230 98 99
E-mail: Dvastudio1@gmail.com
FB: FB.COM/DVASTUDIO

პროექტის ნომერი	2018_02
თარიღი	27/09/2021
მთ. არქიტექტორი	დავით ვაშაკიძე
არქიტექტორი	დავით ლაშხი
არქიტექტორი	ეკატერინე თევდორაშვილი

პროექტის დასახელება:
მრავალფუნქციური კომპლექსი
მისამართი:
ქალაქი თბილისი, დავით აღმაშენებლის ხეივანი, N51
ს/კ : 01.13.01.020.228

გეგმა ±0.00 ნიშნულზე

ტექნიკურ ეკონომიკური მაჩვენებლები:

საერთო	2178.6 m²
საცხოვრებელი	0.0 m²
კომერციული	2012.1 m²
საოფისე	0.0 m²
საზოგადოებრივ	9.0 m²
ლიფტის/კიბის უჯრ. ფართობი	157.5 m²
პარკინგის	0.0 m²
დამხმარე	0.0 m²

A102

მასშტაბი 1 : 100

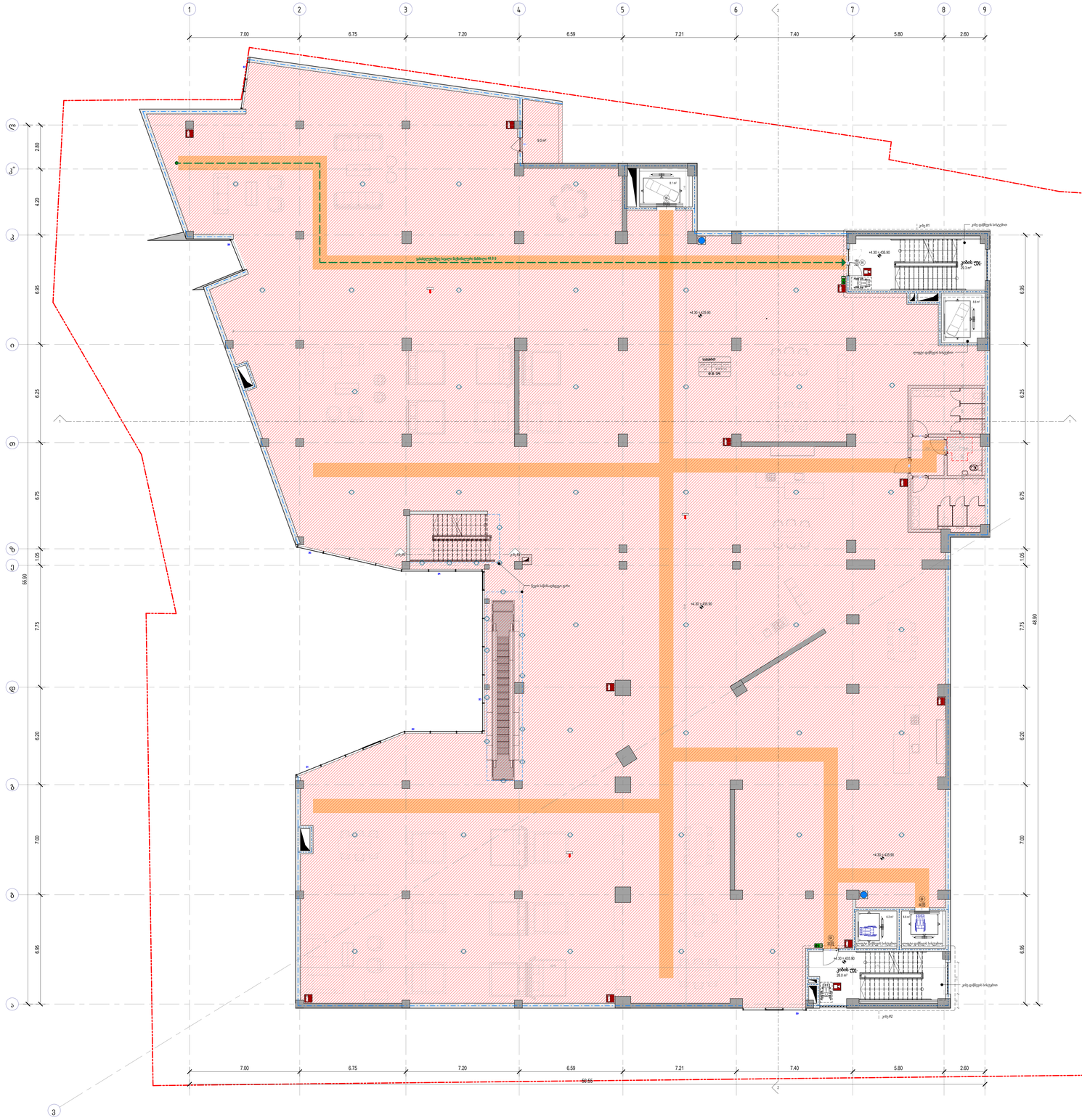
1
2
3
4
5
6
7
8
9
7.00
6.75
7.20
6.59
7.21
7.40
5.80
2.60
55.90
48.90
2.80
4.20
6.95
6.25
6.75
1.05
7.75
6.20
7.00
+4.30 435.90
+4.30 435.90
+4.30 435.90

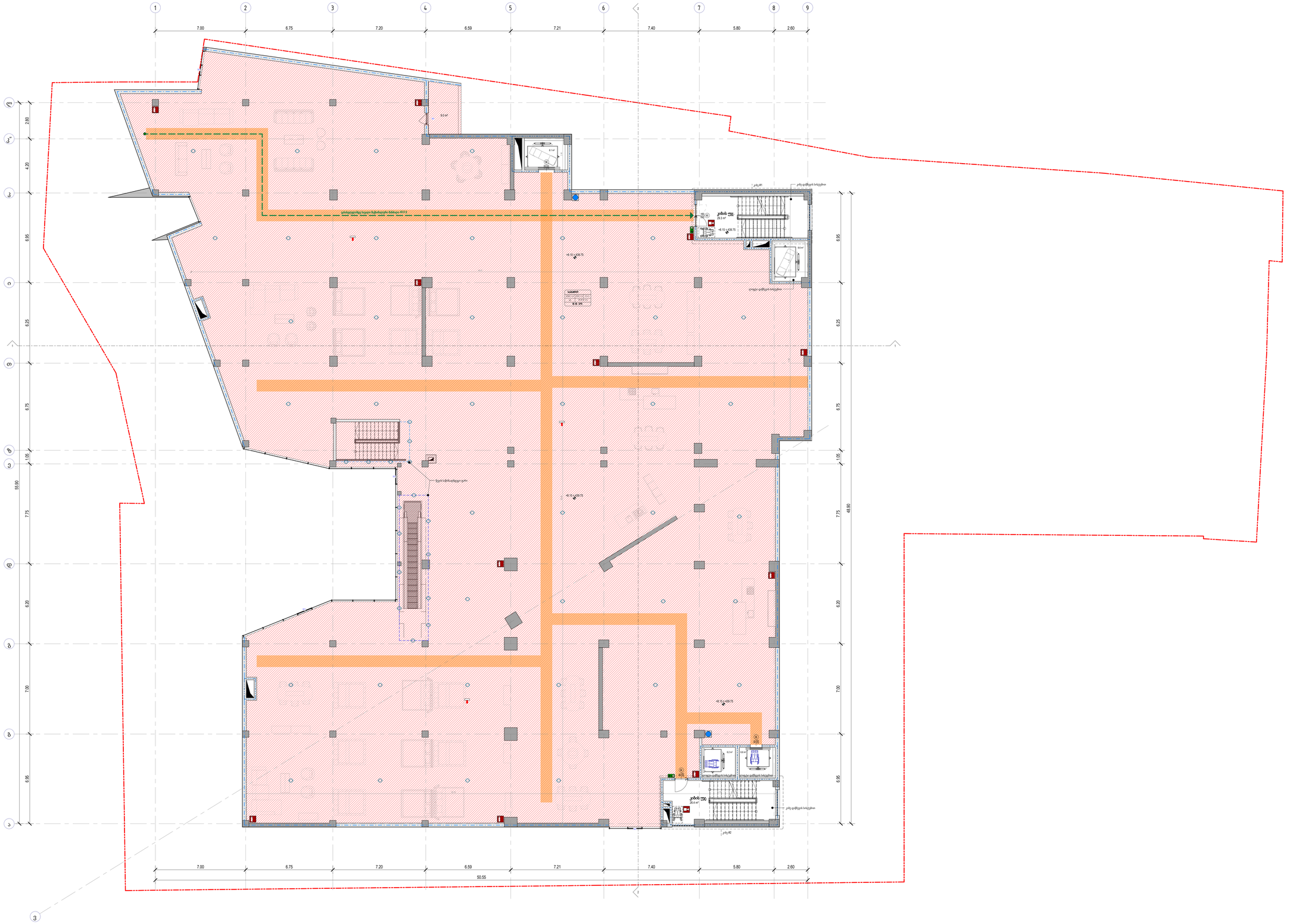
1
2
3
4
5
6
7
8
9
7.00
6.75
7.20
6.59
7.21
7.40
5.80
2.60
50.55
2.80
4.20
6.95
6.25
6.75
1.05
55.90
7.75
6.20
7.00
6.95
49.90
+8.15 x 438.75
+8.15 x 438.75
+8.15 x 438.75
ჯამი
ჯამი
ჯამი



საპროექტო მიწისნიშნული
საპროექტო ნაშენობის ტერიტორიის საზღვარი
საპროექტო ნაშენობის ტერიტორიის საზღვარი
საპროექტო ნაშენობის ტერიტორიის საზღვარი
საპროექტო ნაშენობის ტერიტორიის საზღვარი

ხანძარსაწინააღმდეგო სისტემა
ხანძარსაწინააღმდეგო სისტემა
ხანძარსაწინააღმდეგო სისტემა

David Vashalidze Architects
მისამართი: ქ. თბილისი, საბურთალო, 76
ტელ.: +995 (32) 2301818
E-mail: Dvashalid@gmail.com
FB: FB.COM/DVARCHUDO

პროექტირების დაწყების	2018, 02
შესრულების	27/09/2021
ფაზა: პროექტირების	შესრულებითი ნახაზები
პროექტირების	შესრულებითი ნახაზები
პროექტირების	საკონსტრუქციო ნაწილების

პროექტის მისამართი:
მრავალფუნქციური კომპლექსი
მისამართი:
ბათუმი ბაღდათი, ფაზით პრომენადის ბიბლიო, N 51
ს/კ : 01.13.01.020.228

მშენ +12.40 ნიშნულზე

ტერიტორიის პარამეტრული ანგარიში

საერთო	1592.5 მ²
საბურთალოვილური	948.9 მ²
პრივატიზებული	0.0 მ²
საერთოდა	0.0 მ²
საბაზისო	850.6 მ²
ლიფტების, კიბის ბანკ. ნაგებობები	183.0 მ²
პარკინგის	0.0 მ²
ნაგებობის	0.0 მ²

A106

მასშტაბი 1: 100

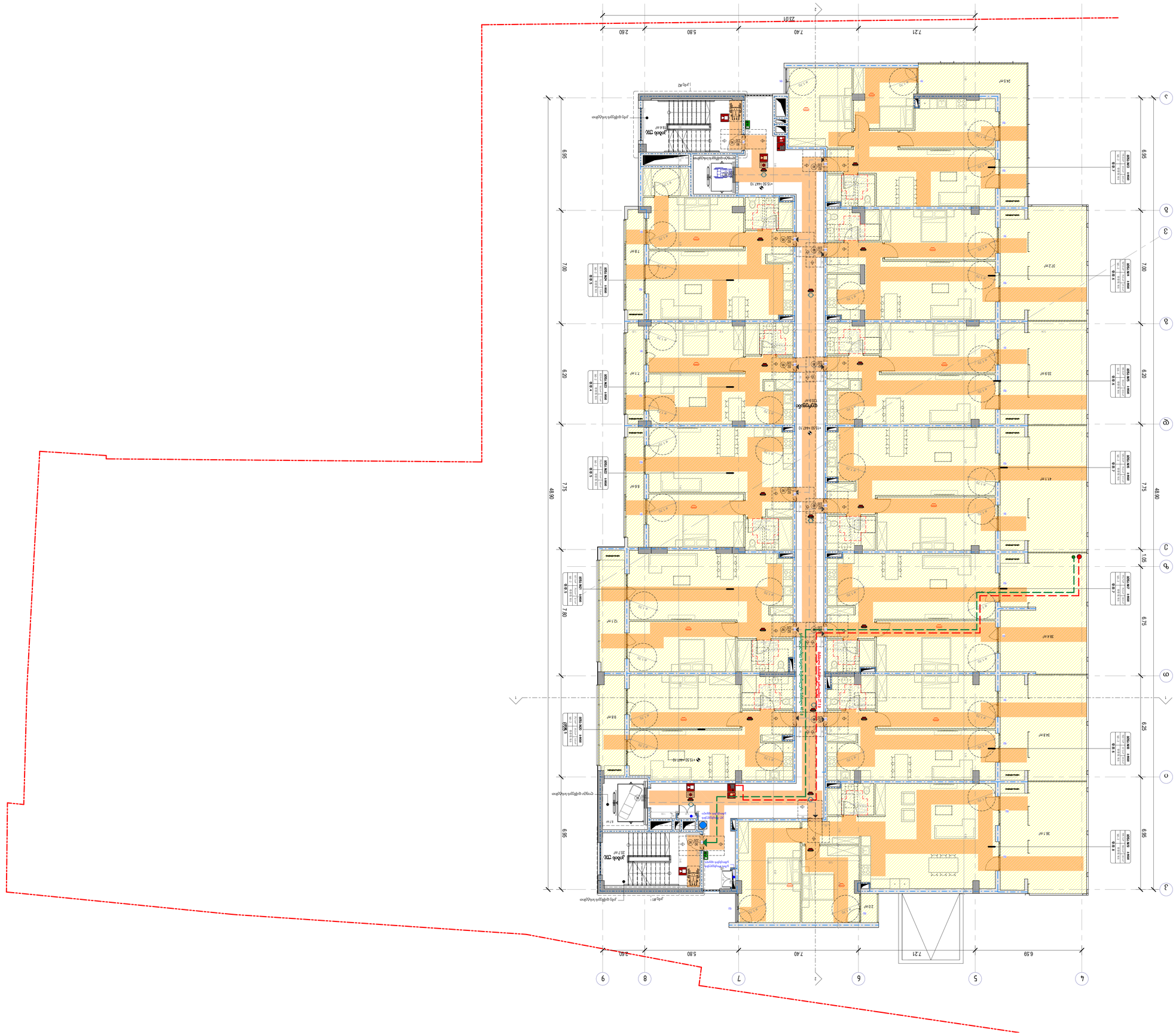
23.01
2.60
5.80
7.40
7.21
6.59
48.90
6.95
7.00
6.20
7.75
7.80
6.95
6.75
6.25
6.95
1.05
1
2
3
4
5
6
7
8
9
A
B
C
D
E
F
+15.50 ±447.10
+15.50 ±447.10
+15.50 ±447.10
+13.50 ±447.10
+13.50 ±447.10
+13

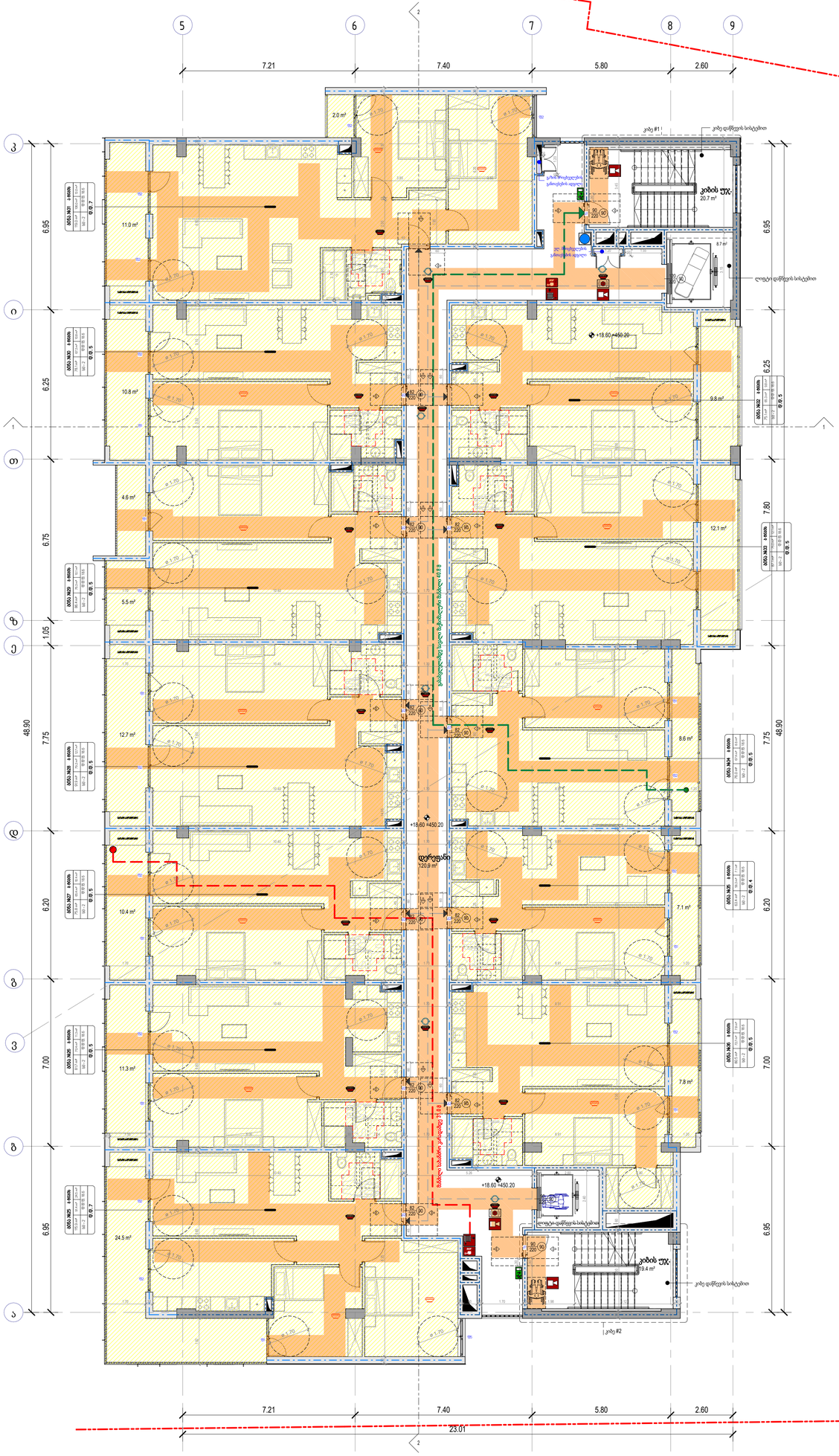
5
6
7
8
9
7.21
7.40
5.80
2.60
23.01
48.90
6.95
6.25
6.75
1.05
7.75
6.20
7.00
7.80
+18.60 =450.20
დერეფანი
120.9 m²
კიბის უჯ.
20.7 m²
კიბის უჯ.
19.4 m²
ლიფტის შახტი
კიბე #1
კიბე #2
კიბე დაწნული საბაქნით
ლიფტის დაწნული საბაქნით
ლიფტის მოწყობის ჭაბურღილი
ლიფტის მოწყობის ჭაბურღილი
ლიფტის მოწყობის ჭაბურღილი

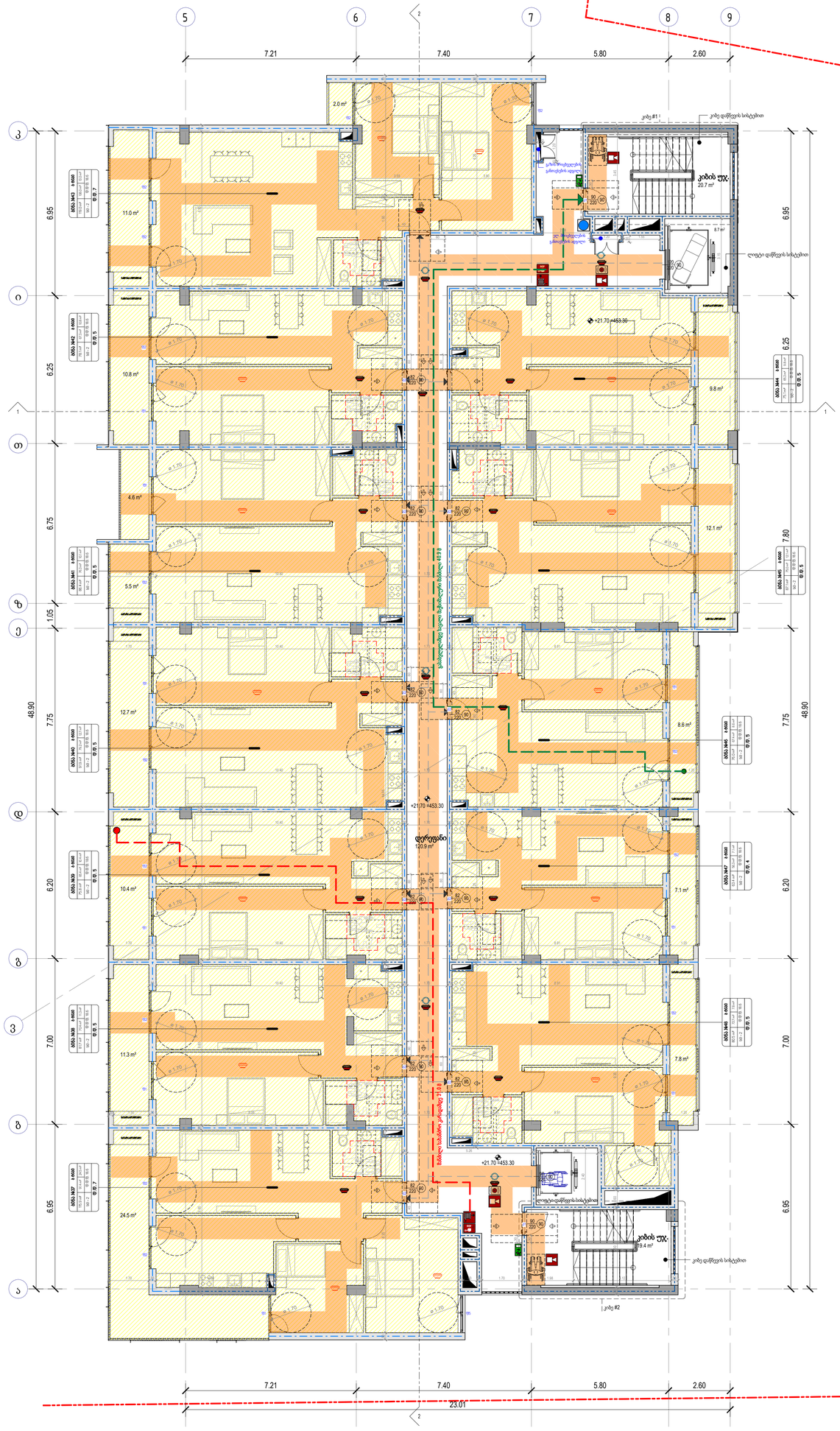

საქმიანი ზონა	
დასასვენებელი ზონა (სქ)	
საერთო	
დასასვენებელი ზონა (სწ)	
სველწერტილების ზონა	
დასასვენებელი ზონა (ს1-2)	
დამხმარე	
დასასვენებელი ზონა (ს2)	
სასაწყობე	
დასასვენებელი ზონა (ს2-2)	

- მისასვლელი სავალებლები
- გასასვლელებიდან საკაზმე მანძილი
- მანძილი სახანძრო კარამდეის
- კიბეების ევაკუაციისთვის ზონების 2 საათში
- კიბეების ევაკუაციისთვის ზონების 2 საათში
- საკანალიზაციო სახვრეტი
- ღერძის ბაზა
- ძრავის ბაზა

David Vashakidze Architects
მისამართი: ქ. თბილისი, ბაზალეთის №8
ტელ: +995 (32) 230 98 99
E-mail: Dvatbuild@gmail.com
FB:FB.COM/DVASTUDIO

პროექტის ნომერი	2018_02
თარიღი	27/09/2021
მთ. არქიტექტორი	დავით პაპაშიძე
არქიტექტორი	დავით ლაბახი
არქიტექტორი	ეკატერინე თევდორაძველი

პროექტის დასახელება:
მრავალფუნქციური კომპლექსი
მისამართი:
ქ.ბათუმი თბილისი, დავით აღმაშენებლის ხიმშიაი, N 51
ს/კ : 01.13.01.020.228

გეგმა +21.70 ნიშნულზე

ტექნიკურ მაჩვენებლები

საერთო	1200.6 m²
სახმარებელი	892.7 m²
კომერციული	0.0 m²
სარეზის	0.0 m²
საზაფხულო	138.2 m²
ლიფების/კიბის შახ. ფართობი	169.7 m²
პარკინგის	0.0 m²
დამხმარე	0.0 m²

A109

მასშტაბი 1: 100

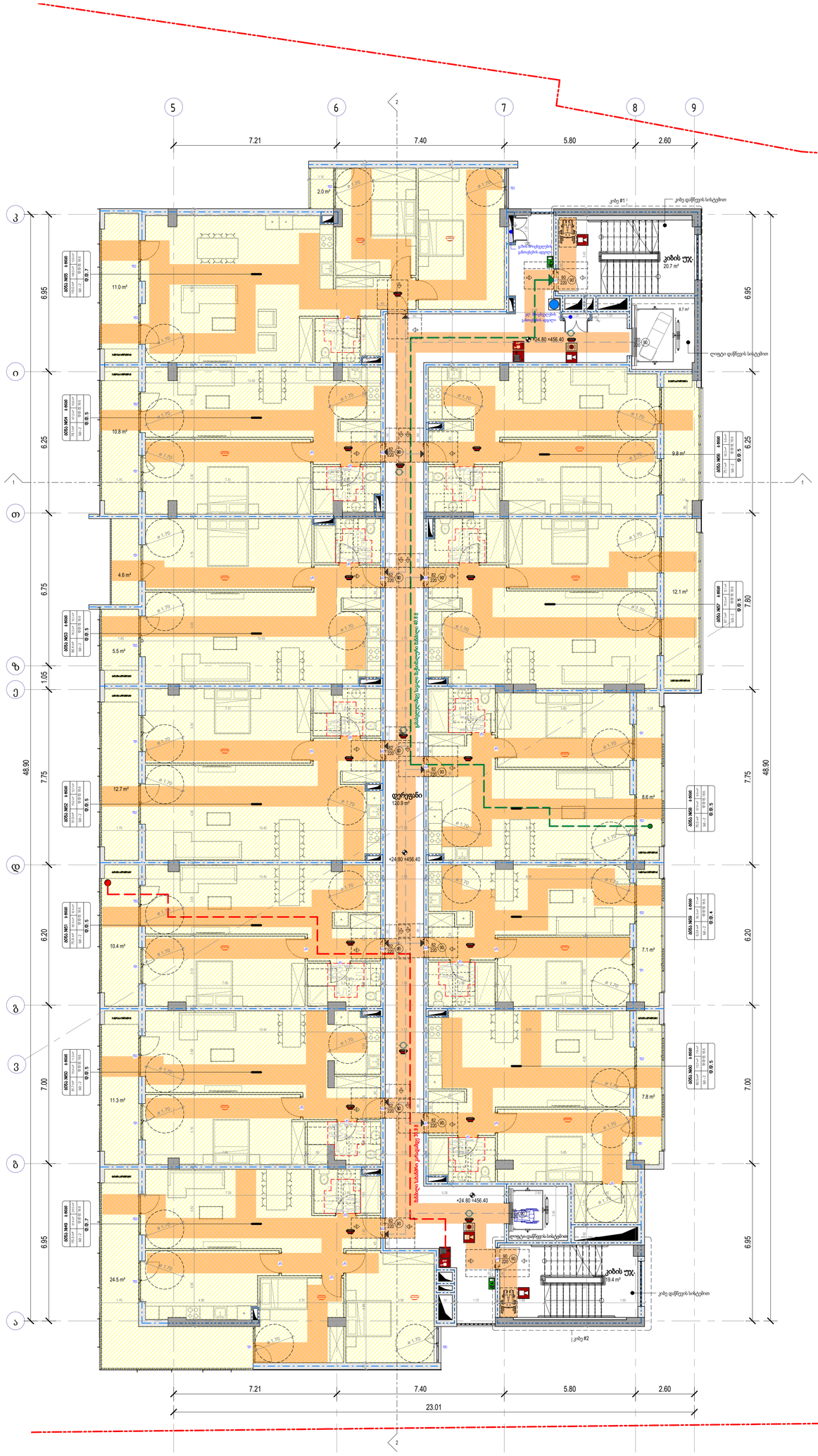

საძმო
ფასადის ელემენტი (სძ)
ხე-ტყის პანელი (ხპ)
ფასადის ელემენტი (ხპ-2)
ხე-ტყის პანელი (ხპ-2)
ფასადის ელემენტი (ქხ)
ხის ალუმინის ფანჯარა (ხა-2)
ფასადის ელემენტი (ხა-2)

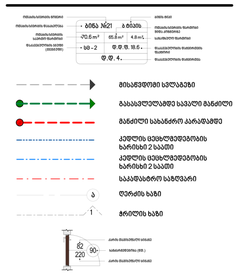

David Vashakidze Architects
მისამართი: ქ. თბილისი, სანაძორის №6
ტელ: +995 (32) 2309899
E-mail: Dvastudio3@gmail.com
FB: FB.COM/DVASTUDIO

პროექტის ნომერი	2018_02
თარიღი	27/09/2021
მთ. არქიტექტორი	დავით ვაშაკიძე
არქიტექტორი	დავით ლაშხი
არქიტექტორი	ეკატერინე თევდორაძელი

პროექტის დასახელება:
მრავალფუნქციური კომპლექსი
მისამართი:
ქალაქ თბილისი, დავით აღმაშენებლის ხეივანი, N 51
ს/კ : 01.13.01.020.228

მეშვა +24.80 ნიშნულზე

ტექნიკურ ეკონომიკური

საერთო	1200.6 m²
სახლოვრებელი	892.7 m²
კომერციული	0.0 m²
საოფისე	0.0 m²
საგაყიდულო	138.2 m²
ღიობის/კიბის შახ. ფარდობი	169.7 m²
პარკინგის	0.0 m²
დამხმარე	0.0 m²

A110

მასშტაბი 1: 100

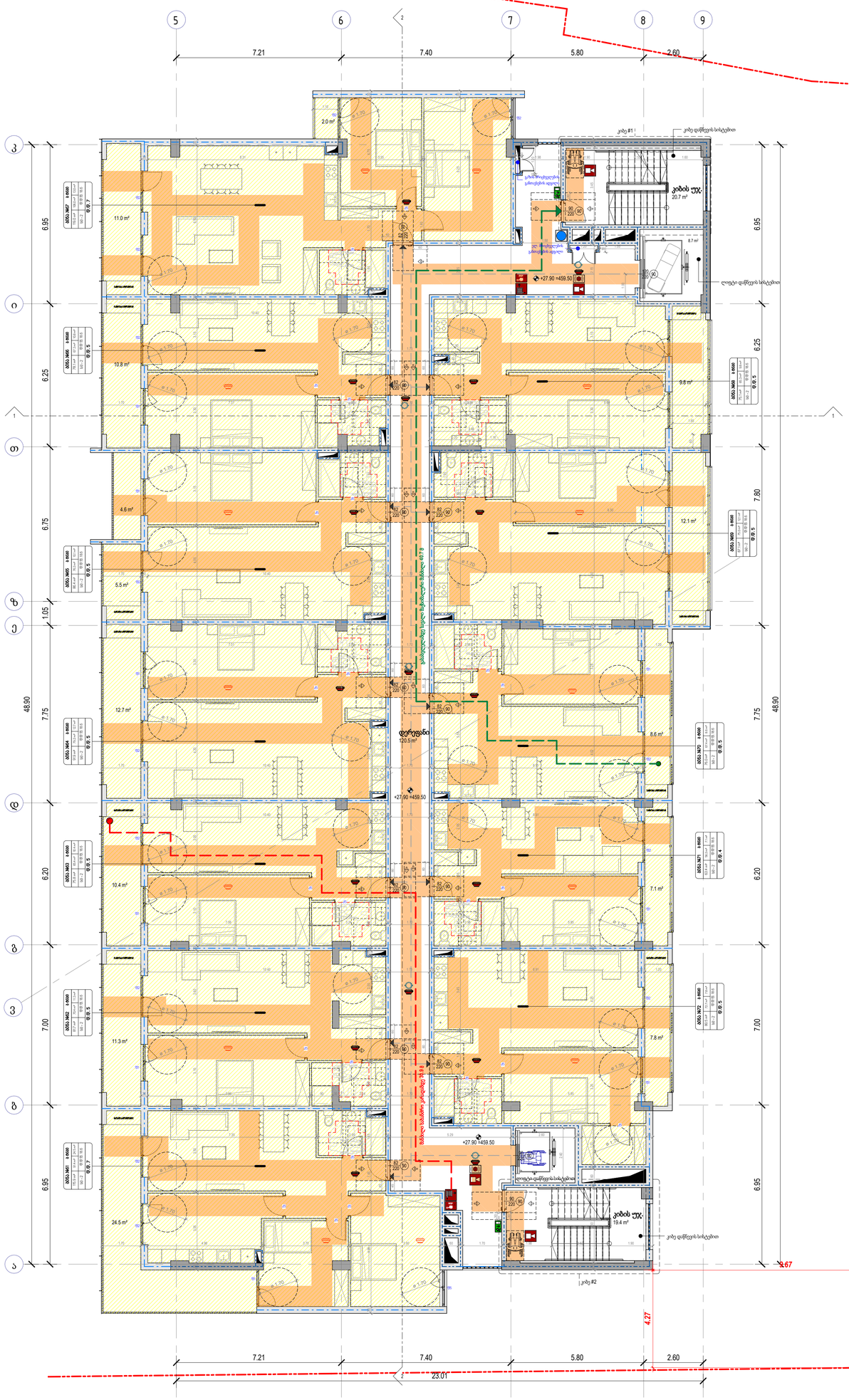

საერთო
სადგომი (1ეტ)
საერთო
სადგომი (1ს)
საერთო
სადგომი (1ნ-2)
საერთო
სველი წერტილი
საერთო
სველი (2ს)
საერთო
სველი (2ნ-2)

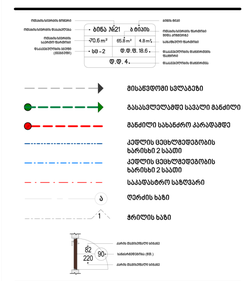

David Vashakidze Architects
მისამართი : ქ. თბილისი, სანაპირო N8
ტელ: +995 (32) 230 98 99
E-mail : Dvastudio1@gmail.com
FB: FB.COM/DVASTUDIO

პროექტის ნომერი	2018_02
თარიღი	27/09/2021
მთ. არქიტექტორი	დავით დამაძე
არქიტექტორი	დავით ლაზი
არქიტექტორი	ეკატერინე თევდორაძველი

პროექტის დასახელება:

მრავალფუნქციური კომპლექსი

მისამართი:

ქალაქი თბილისი, დავით აღმაშენებლის ხიდასან, N 51
ს/კ : 01.13.01.020.228

გეგმა +27.90 ნიშნულზე

ტექნიკურ მაჩვენებელი

საერთო	1200.2 m²
სასტუმრეველი	882.7 m²
კომერციული	0.0 m²
სარეზისტ	0.0 m²
სააგანძლული	138.2 m²
ლიფტის/კიბის უპრ. ფართობი	169.3 m²
პარკინგის	0.0 m²
დამხმარე	0.0 m²

A111

მასშტაბი 1:100

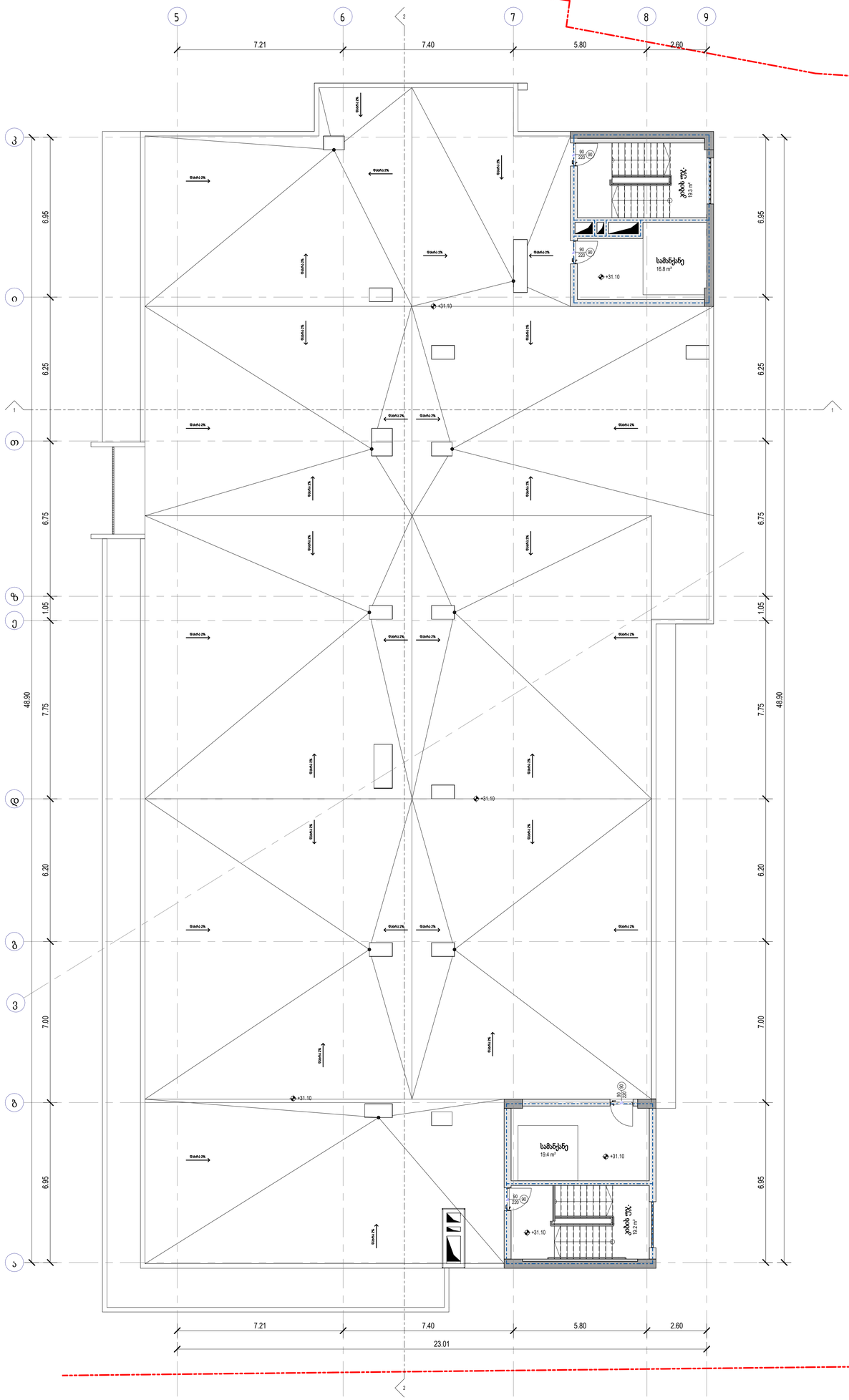

სამშენებლო ფართობი (bf)
სამანქანე (li)
სამშენებლო ფართობი (li3)
სამეზობლოების ფართობი (li3-2)
ფასადები (fb)
სამანქანე (li')
სამშენებლო ფართობი (li'2)

- ბინა №21	3 ოთახი	
-70.6 m²	65.8 m²	4.8 m²
- სე - 2	ფ.ფ. 18.6 მ.	
	ფ.ფ. 4.	

- მისაბმელი სადაბაზე
- გასასვლელამდე საპალტო მანძილი
- მანძილი სახანძრო ავარიამდე
- ქვედის ცეცხლმედეგობის ხარისხის 2 საათი
- ქვედის ცეცხლმედეგობის ხარისხის 2 საათი
- საავარიო სატრანსპორტო
- ა — ღერძის ხაზი
- 1 — ჭრილის ხაზი

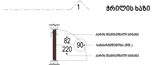

David Vashakidze Architects
მისამართი: ქ. ბათუმის, სანაპიროს №8
ტელ: +995 (32) 230 98 99
E-mail : Dvastudio1@gmail.com
FB:FB.COM/DVASTUDIO

პროექტის ნომერი	2018_02
თარიღი	27/09/2021
მთ. არქიტექტორი	დავით დაბაძე
არქიტექტორი	დავით ლაშხი
არქიტექტორი	ეკატერინე თევდორაძვილი

პროექტის დასახელება:
მრავალფუნქციური კომპლექსი
მისამართი:
ქალაქი ბათუმის, დავით აღმაშენებლის ხიმშიაში, N51
ს/კ : 01.13.01.020.228

გეგმა +31.10 ნიშნულზე

ტექნიკური პარამეტრები

საერთო	74.7 m²
საცხოვრებელი	0.0 m²
კომერციული	0.0 m²
საოფისე	0.0 m²
საზოგადოული	0.0 m²
ლიფტის/კიბის შახ. ფართობი	74.7 m²
პარკინგის	0.0 m²
დამხმარე	0.0 m²

A112

მასშტაბი 1: 100

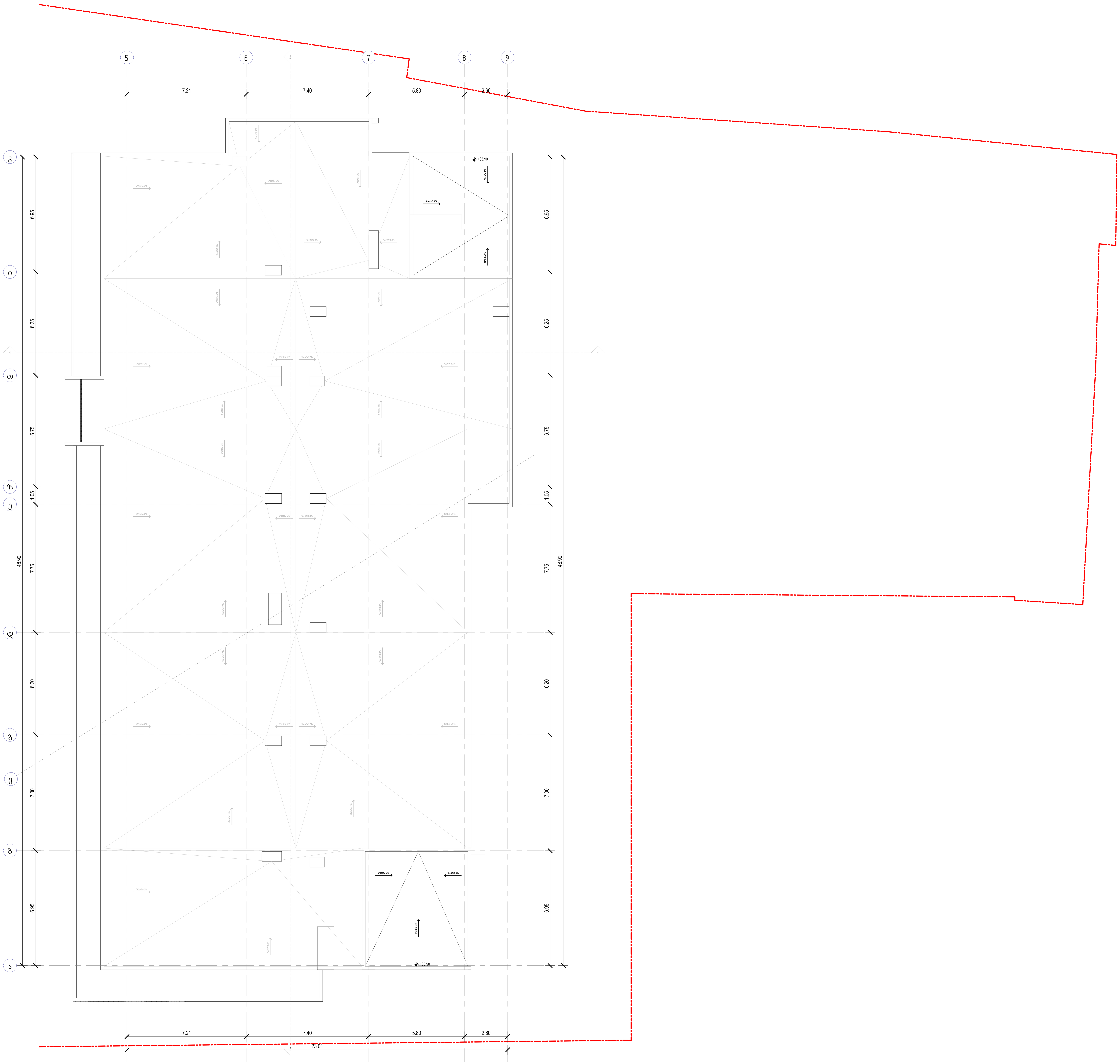

საქმიანი დაკავებულობა (სქ)
სავაჭრო დაკავებულობა (სვ)
საცხოვრებელი დაკავებულობა (სც-2)
დამხმარე დაკავებულობა (დხ)
სასაწყობე დაკავებულობა (სწ-2)

ოთახის/სივრცის ნომერი
ოთახის/სივრცის დასახელება
ოთახის/სივრცის საერთო ფართობი
დაკავებულობის ჯგუფი (ქვეჯგუფი)
ბინის ტიპი
ოთახის/სივრცის ფართობი შიდა კონტურზე
საზაფხულო ფართობი
დაკავებულობის დატვირთვის ფაქტორი
დაკავებულობის დატვირთვა

ბინა №21 | ბ ტიპის
70.6 m² | 65.8 m² | 4.8 m²
სც - 2 | დ.დ.ფ. 18.6
დ.დ. 4.

მისაწვდომი სვლაგეზი
გასასვლელამდე სავალი მანძილი
მანძილი სახანძრო კარადამდე
კედლის ცეცხლმედეგობის ხარისხი 2 საათი
კედლის ცეცხლმედეგობის ხარისხი 2 საათი
საკადასტრო საზღვარი
ღერძის ხაზი
ჭრილის ხაზი

კარის თავისუფალი სიგანე
ხანძარმედეგობა (წთ.)
კარის თავისუფალი სიგანე

David Vashakidze Architects
მისამართი : ქ. თბილისი, სანაპიროს №8
ტელ: +995 (32) 230 98 99
E-mail : Dvastudio1@gmail.com
FB: FB.COM/DVASTUDIO

პროექტის ნომერი	2018_02
თარიღი	27/09/2021
მთ. არქიტექტორი	დავით ვაშაკიძე
არქიტექტორი	დავით ლაშხი
არქიტექტორი	ეკატერინე თევდორაშვილი

პროექტის დასახელება:
მრავალფუნქციური კომპლექსი
მისამართი:
ქალაქი თბილისი, დავით აღმაშენებლის ხეივანი, N 51
ს/კ : 01.13.01.020.228

გეგმა +33.90 ნიშნულზე

ტექნიკურ ეკონომიკური

საერთო	
საცხოვრებელი	
კომერციული	
საოფისე	
საზაფხულო	
ლიფტის/კიბის უჭრ. ფართობი	
პარკინგის	
დამხმარე	

A113

მასშტაბი 1 : 100

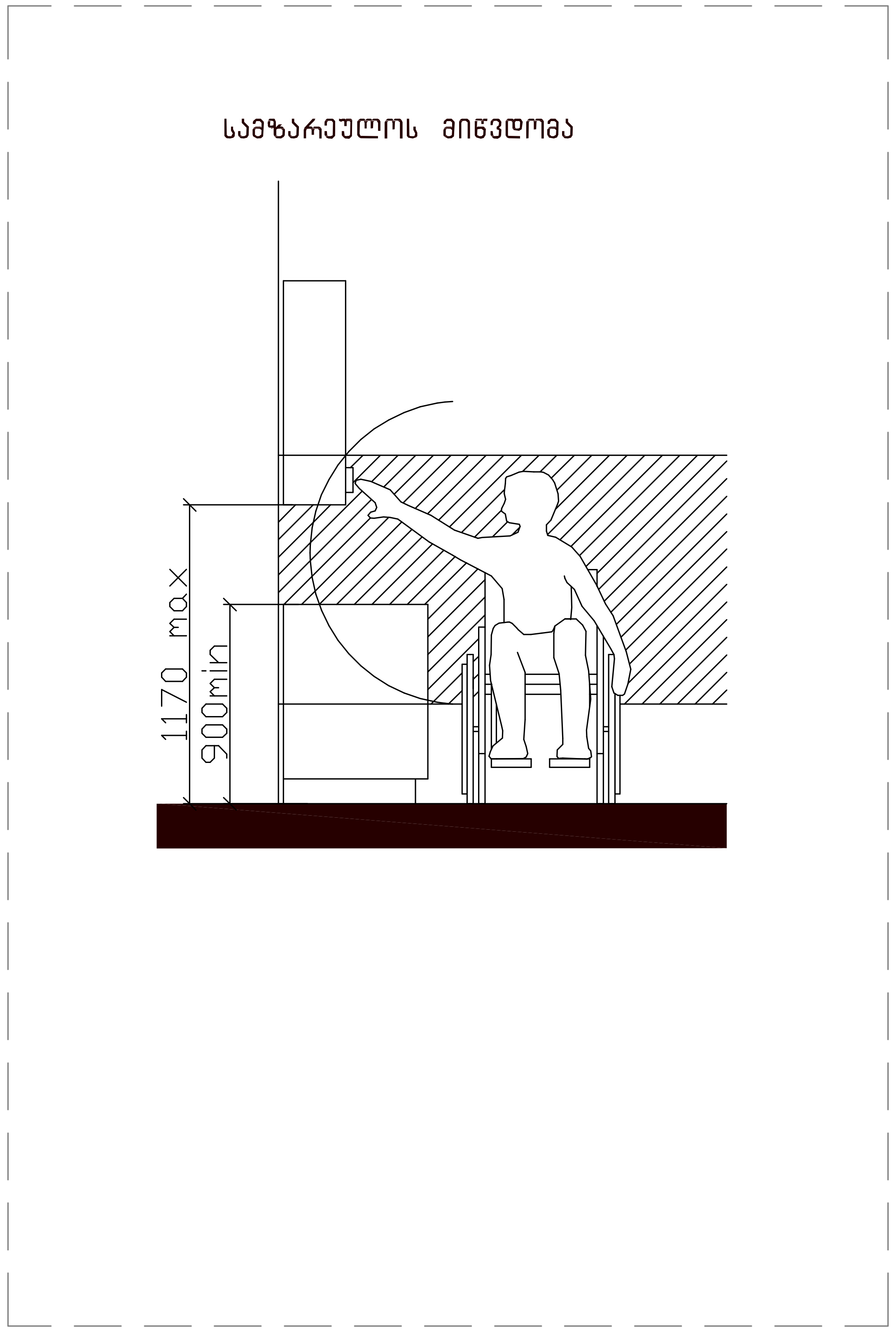

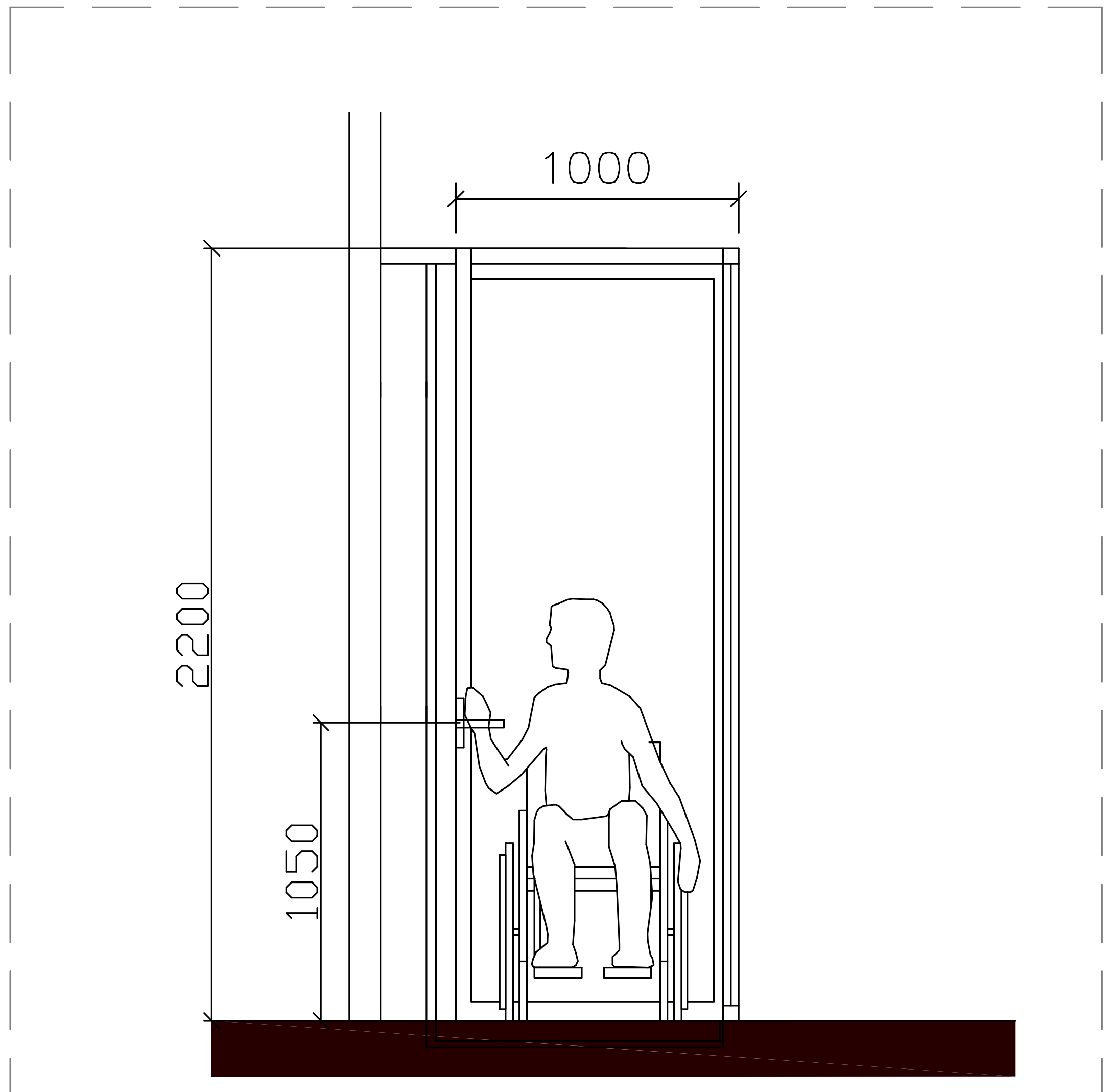

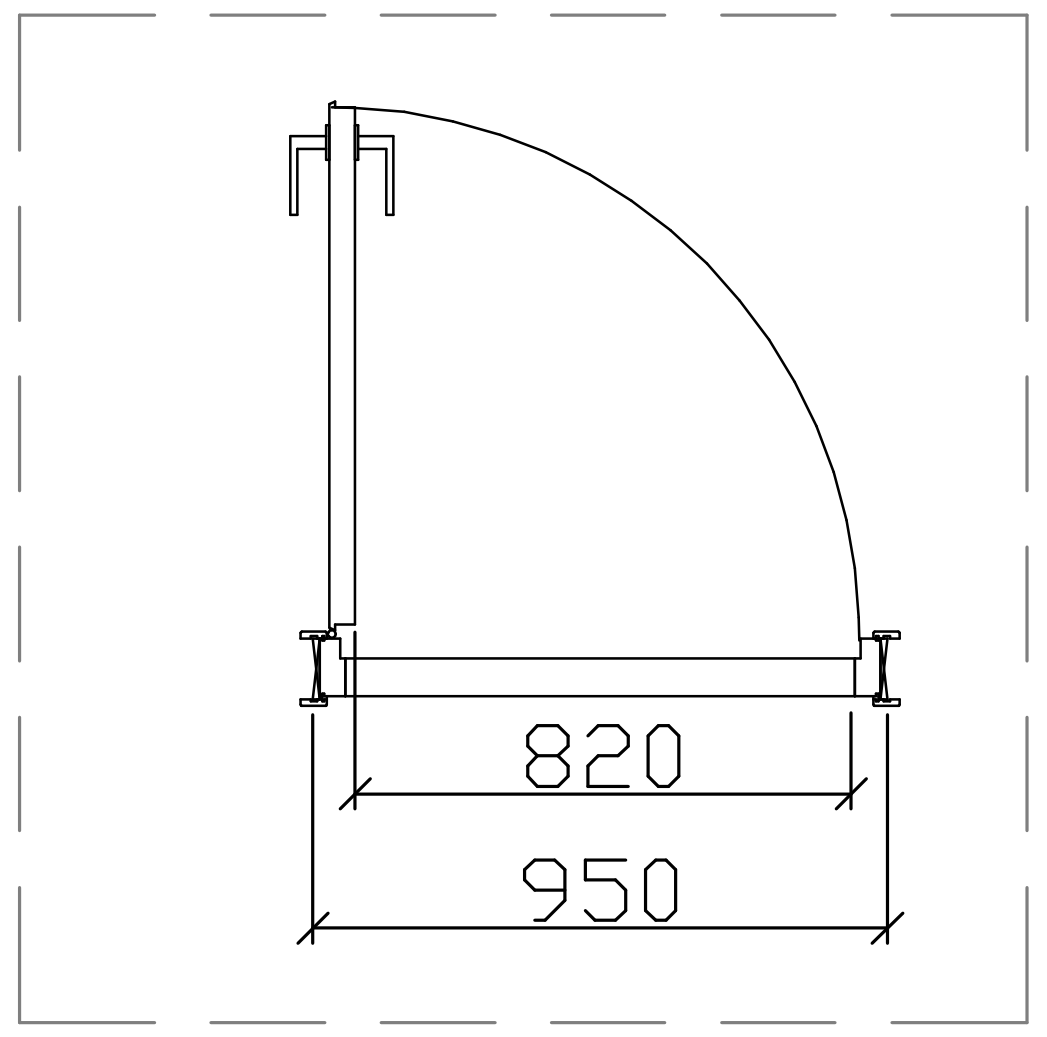

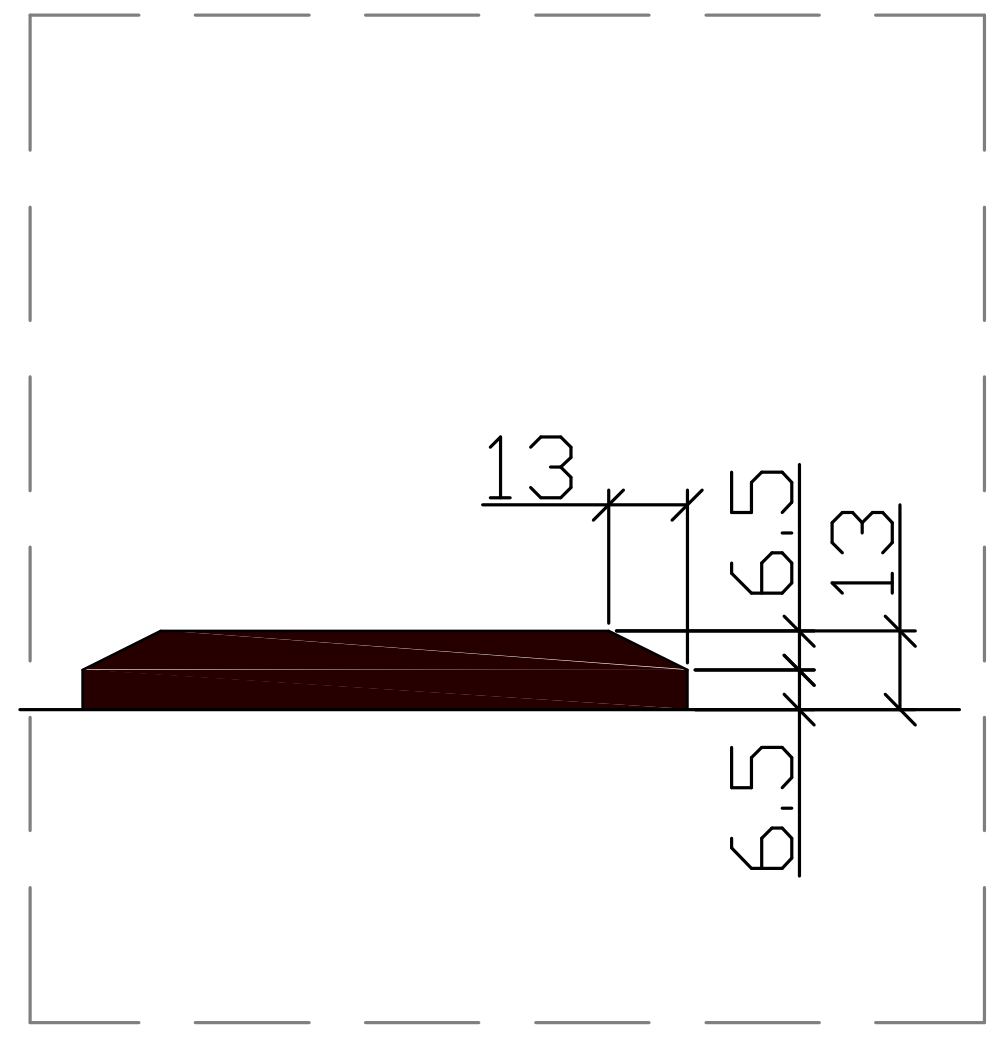

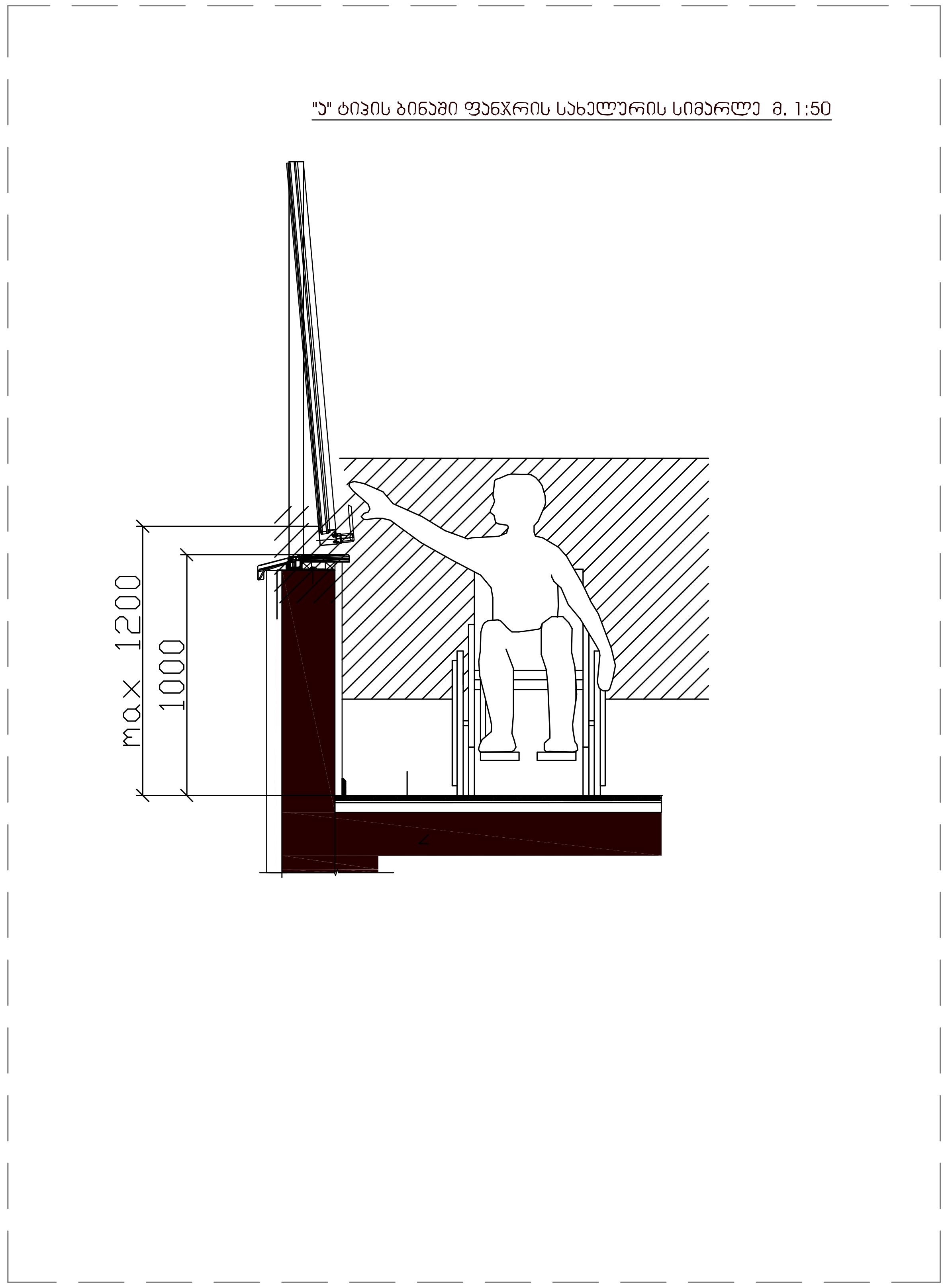

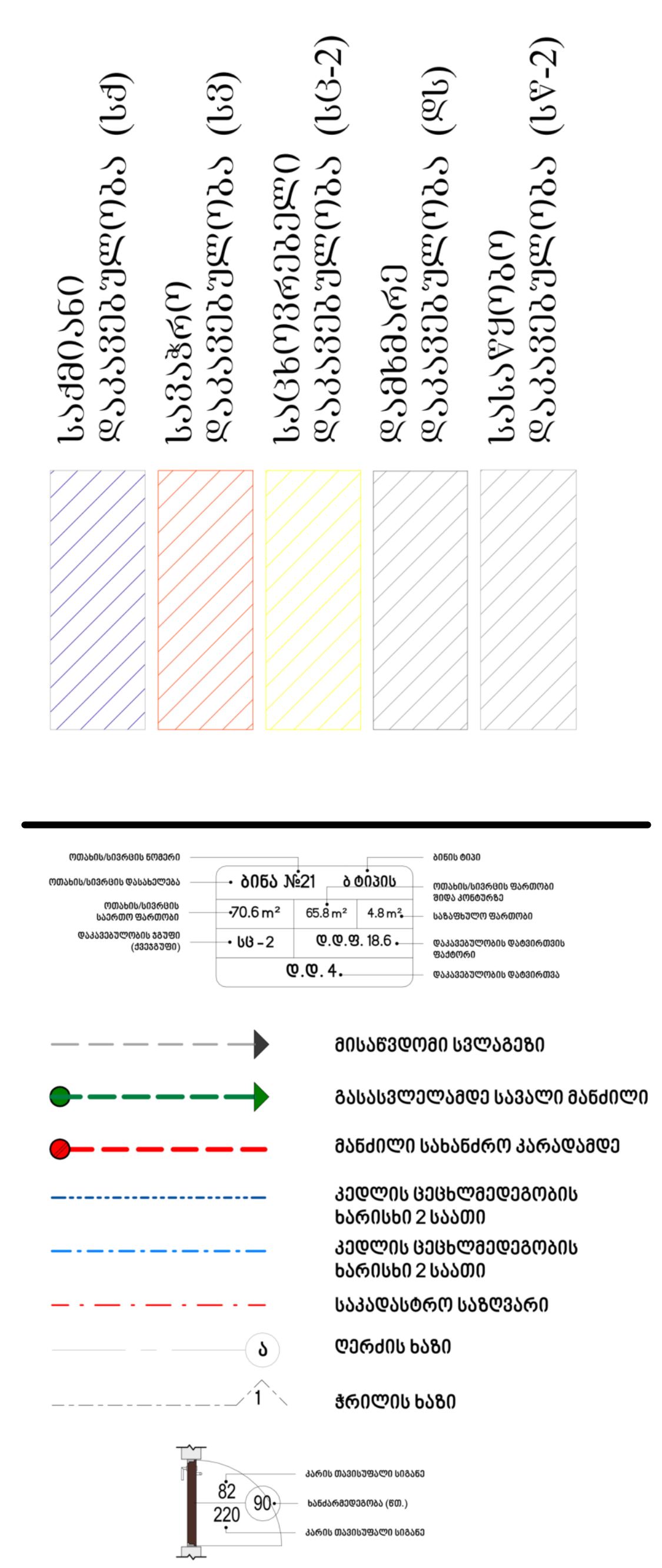

შენიშვნა:

კარის ზედაპირი უნდა იყოს გლუვი მინიმუმ 250 მმ-ის სახელურები, ჩამოსაწევი სახელურები, საკეტები, რაზები და მისაწვდომი კარის სხვა სამართავები ისეთი ფორმის იქნება, რომ ადვილად შეიძლებოდეს ერთი ხელით მოჭიდება და ასამუშავებლად საჭირო არიქნება მაგრად მოჭიდება, წვალება ან მაჯის ტრიალი დახურული კარის კავეულის ნაწილები და გაღებისთვის განკუთვნილი ძალა შესაბამისობაში იქნება შემდეგთან:

1. წინიდან მისაწვდომობისას ან მოწოლით გაღებადი, არაუმეტეს 66.7ნიუტონი
2. ბრუნვითი მოძრაობით გასაღები, არაუმეტეს 315 ნიუტონი სმ.
3. კარის მომხურავები ისე მოეწყობა რომ 90 გრადუსით ღია მდგომარეობიდან 12 გრადუსით გაღებულ მდგომარეობამდე კარის მისახურად საჭირო დრო არაუმცირეს 5 წამი იქნება კარის ზამბარიანი ანჯამები ისე მოეწყობა, რომ 70 გრადუსით ღია მდგომარეობიდან დახურულ მდგომარეობამდე კარი არაუმცირეს 1.5 წამში გადავა.

ცეცხლმდეგი კარისგან განსხვავებული კარის მოწოლით ან გამოწევით გაღებისთვის საჭირო ძალა შესაბამისობაში იქნება შემდეგთან შენობაში განთავსებული ანჯამიანი კარი: არაუმეტეს 22.2 ნიუტონი

David Vashakidze Architects

მისამართი : ქ. თბილისი, სანაპიროს №8
ტელ: +995 (32) 230 98 99
E-mail : Dvastudio1@gmail.com
FB: FB.COM/DVASTUDIO

პროექტის ნომერი	2018_02
თარიღი	27/09/2021
მთ. არქიტექტორი	დავით ვაშაკიძე
არქიტექტორი	დავით ლაშხი
არქიტექტორი	ეკატერინე თევდორაშვილი

პროექტის დასახელება:

მრავალფუნქციური კომპლექსი

მისამართი:

ქალაქი თბილისი, დავით აღმაშენებლის ხეივანი, N 51
ს/კ : 01.13.01.020.228

det

ტექნიკურ ეკონომიკური

- საერთო
- საცხოვრებელი
- კომერციული
- საოფისე
- საგაფხულო
- ლიფტის/კიბის უჯრ. ფართობი
- პარკინგის
- დამხმარე

A120

მასშტაბი	1:25

ა – ტიპის
ბინა № – 31

საერთო ფართობი – 119.0 მ²

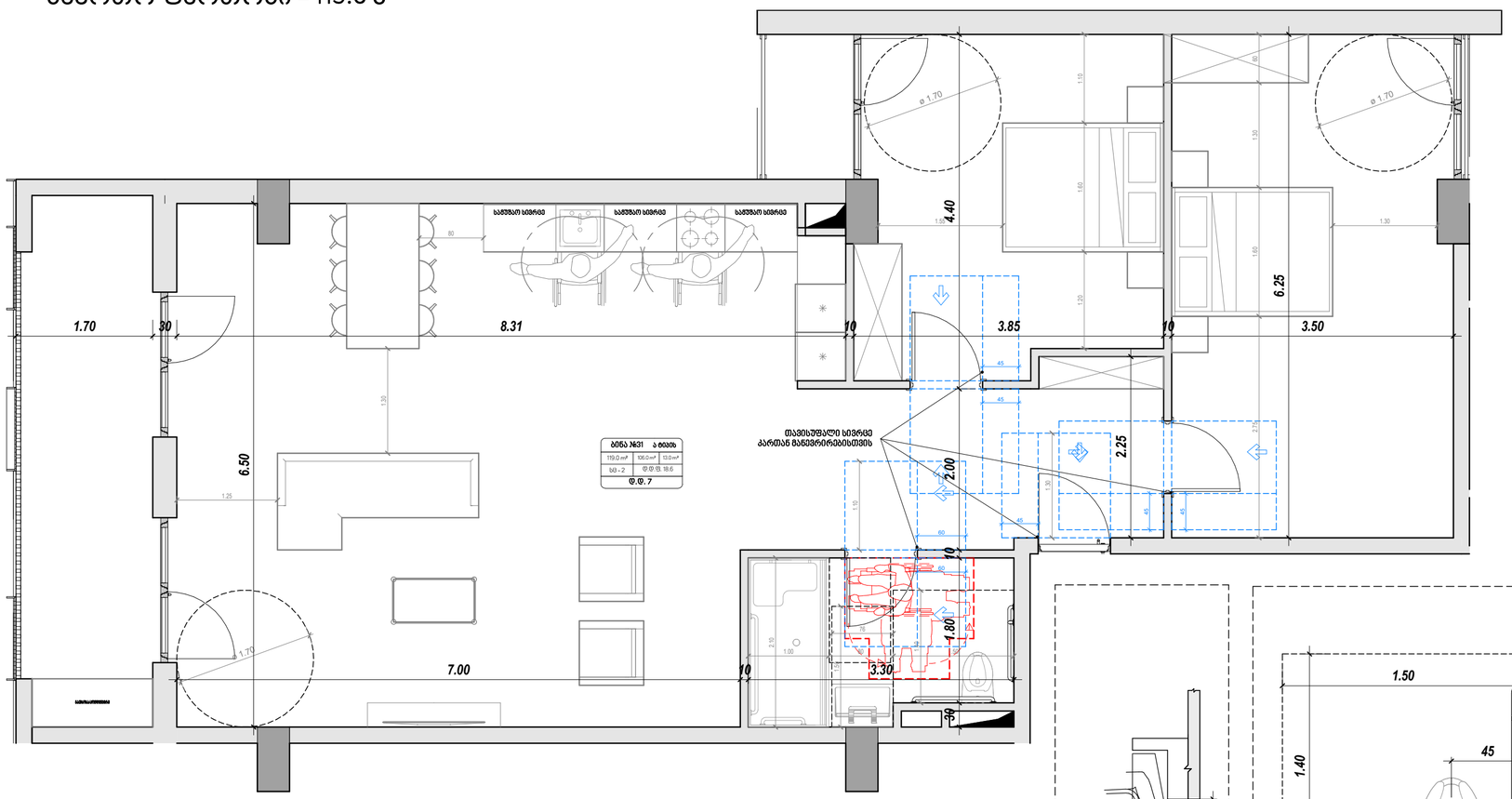

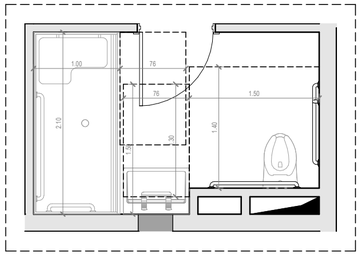

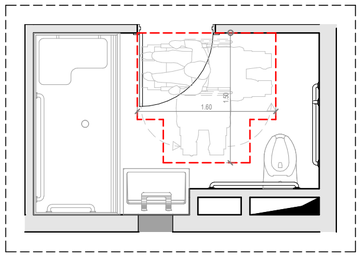

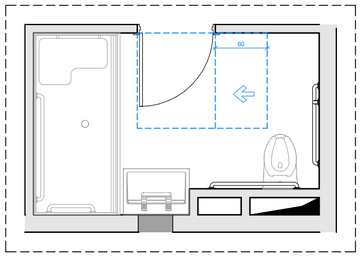

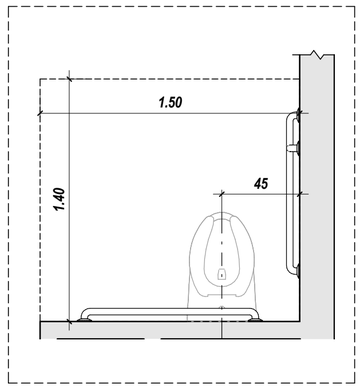

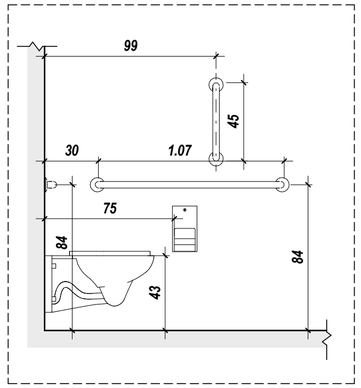

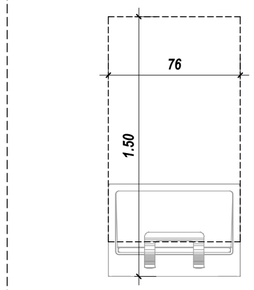

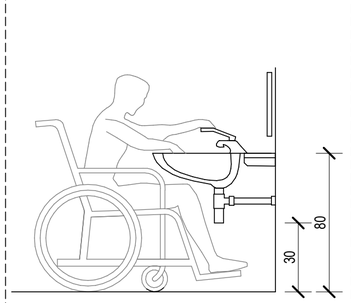

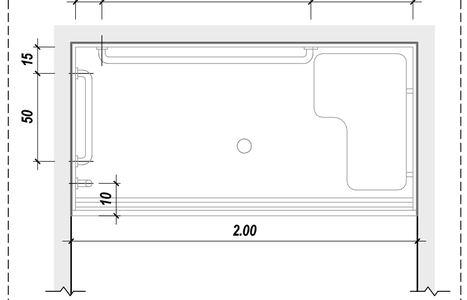

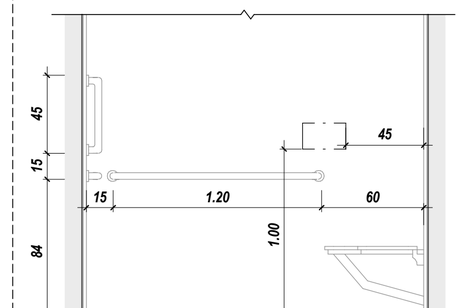

საქმიანი დაბანვებულობა (სძ)

სავაჭრო დაბანვებულობა (სვ)

სანტექნიკური დაბანვებულობა (სც-2)

დამხმარე დაბანვებულობა (დს)

სასაწყობე დაბანვებულობა (სწ-2)

ბინა №21	ა ტიპის	
119.0 m²	106.0 m²	13.0 m²
სც - 2	ფ.ფ.ფ. 18.6	
ფ.ფ.ფ. 7		

მისაწვდომი სვლაგეზი

გასასვლელამდე სავალი მანძილი

მანძილი სახანძრო კარადამდე

კედლის სეხსღედეგობის ხარისხი 2 საათი

კედლის სეხსღედეგობის ხარისხი 2 საათი

საკმდასტრო საზღვარი

ღერძის ხაზი

ჭრილის ხაზი

David Vashakidze Architects

მისამართი : ქ. თბილისი, საზაარის №8
ტელ: +995 (32) 230 98 99
E-mail : Dvastudio1@gmail.com
FB: FB.COM/DV ASTUDIO

პროექტის ნომერი	2018_02
თარიღი	27/09/2021
მთ. არქიტექტორი	დავით ვამაკიძე
არქიტექტორი	დავით ლაშხი
არქიტექტორი	ეკატერინე თევდორაძველი

პროექტის დასახელება:

მრავალფუნქციური კომპლექსი

მისამართი:

ქალაქი თბილისი, დავით აღმაშენებლის ხეივანი, N 51
ს/კ : 01.13.01.020.228

ბინა №31

ტექნიკურ ეკონომიკური	
საერთო	
საცხოვრებელი	
კომერციული	
საოფისე	
საზაფხულო	
ლიფტის/კიბის უჯრ. ფართობი	
პარკინგის	
დამხმარე	

A121

მასშტაბი: As indicated

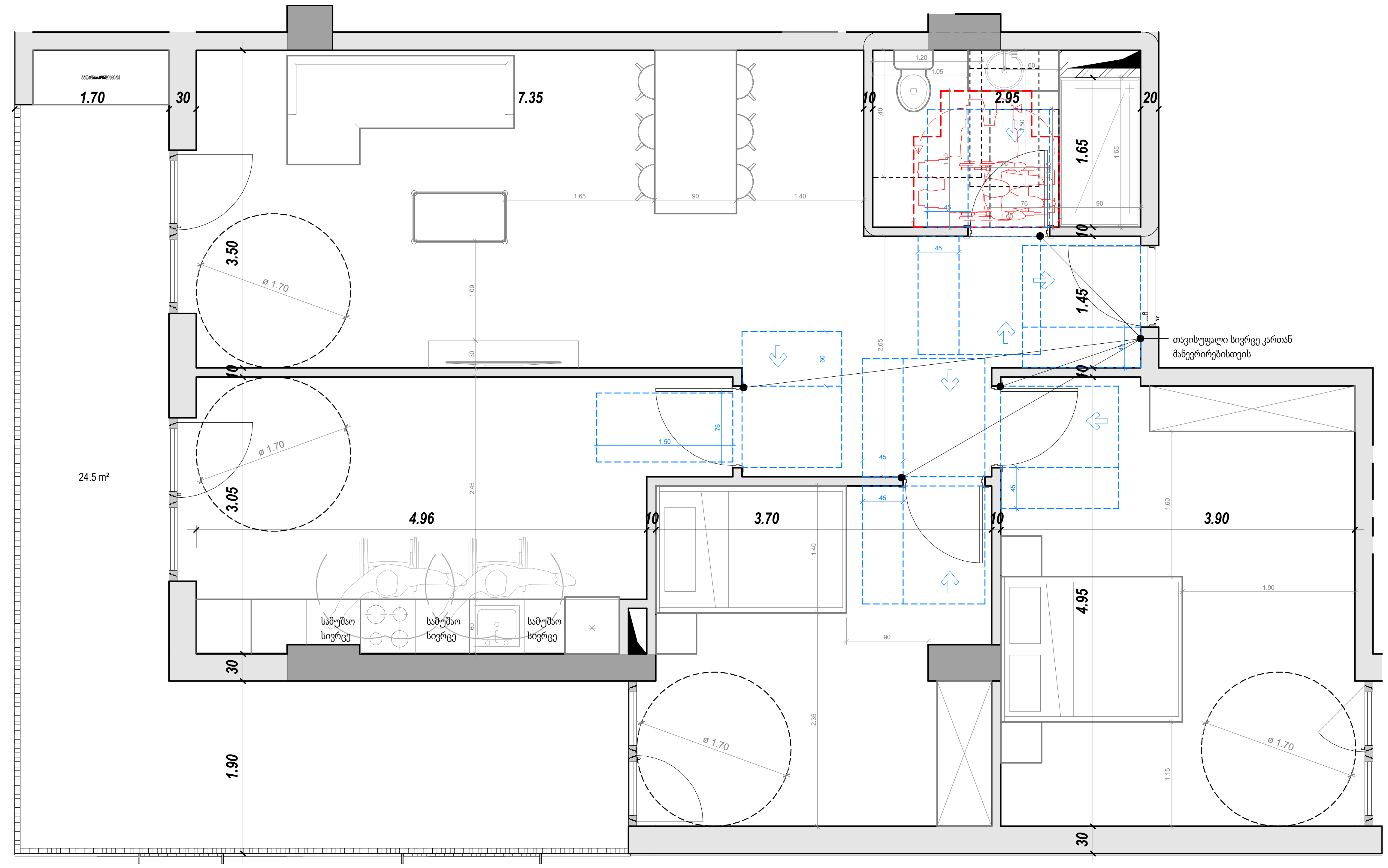

ბ - ტიპის

ბინა № - 1; 13; 25; 37; 49; 61

საერთო ფართობი - 115.9 მ²

ბინა № 1 - 204.0 მ²

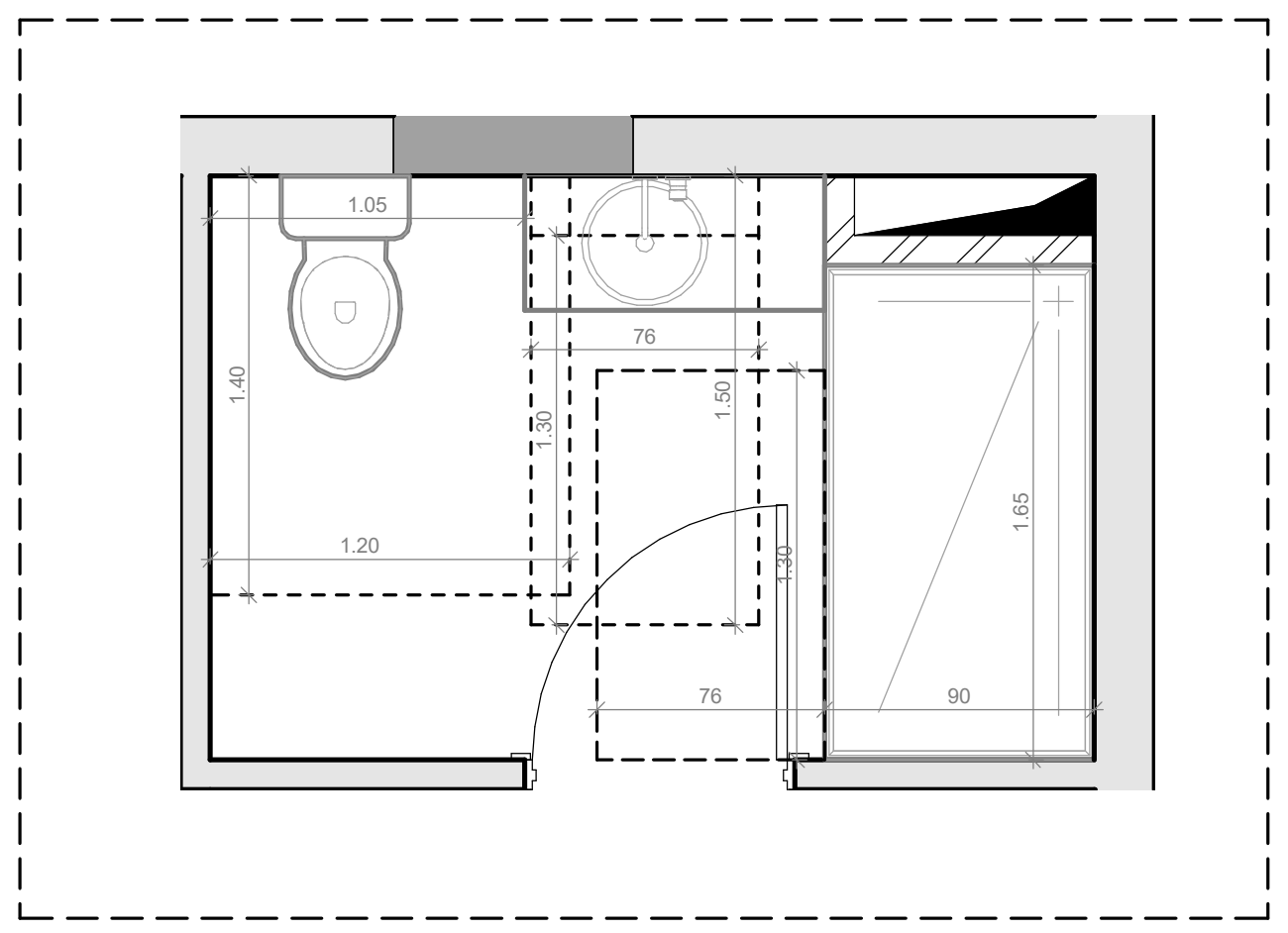

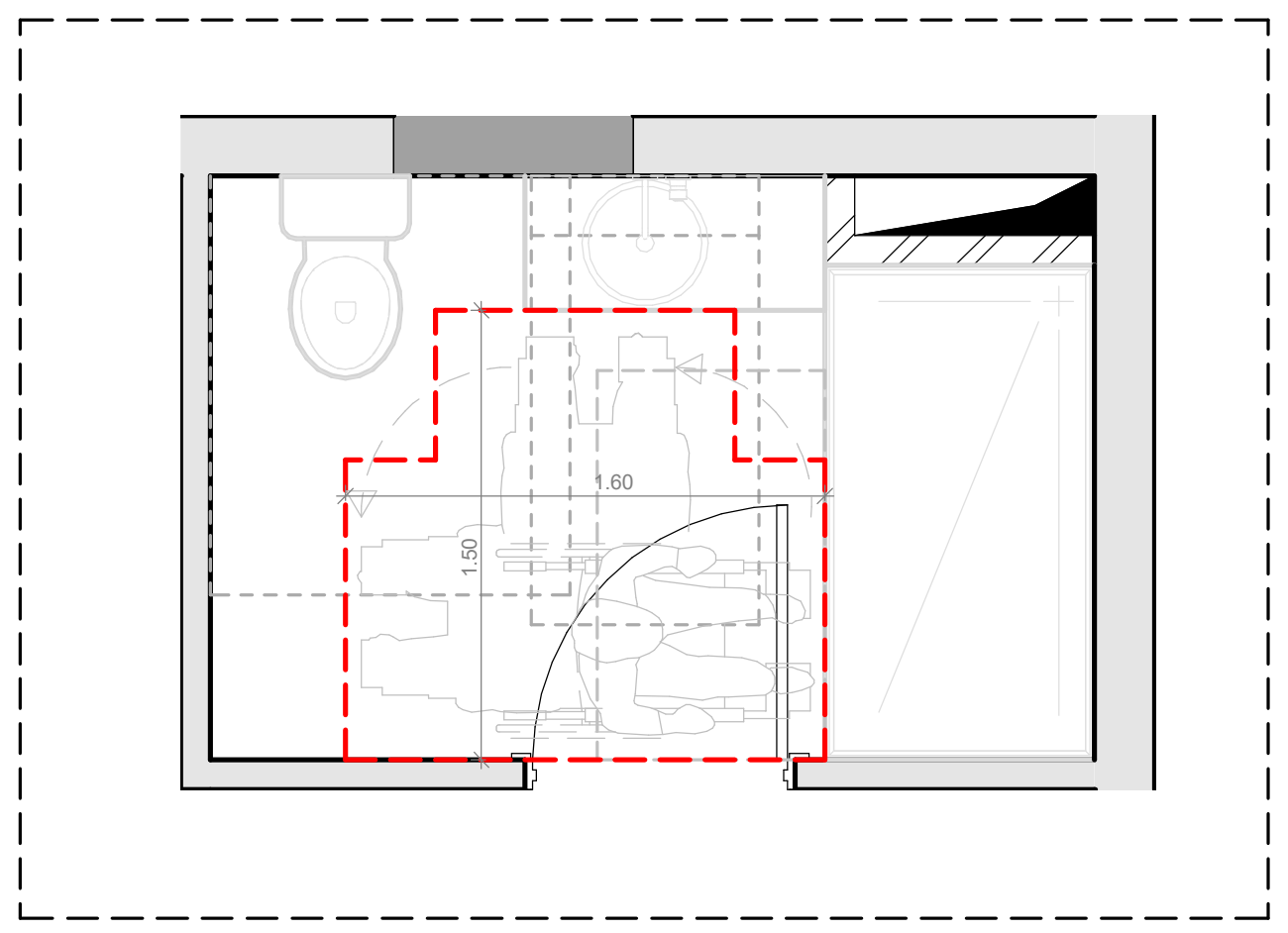

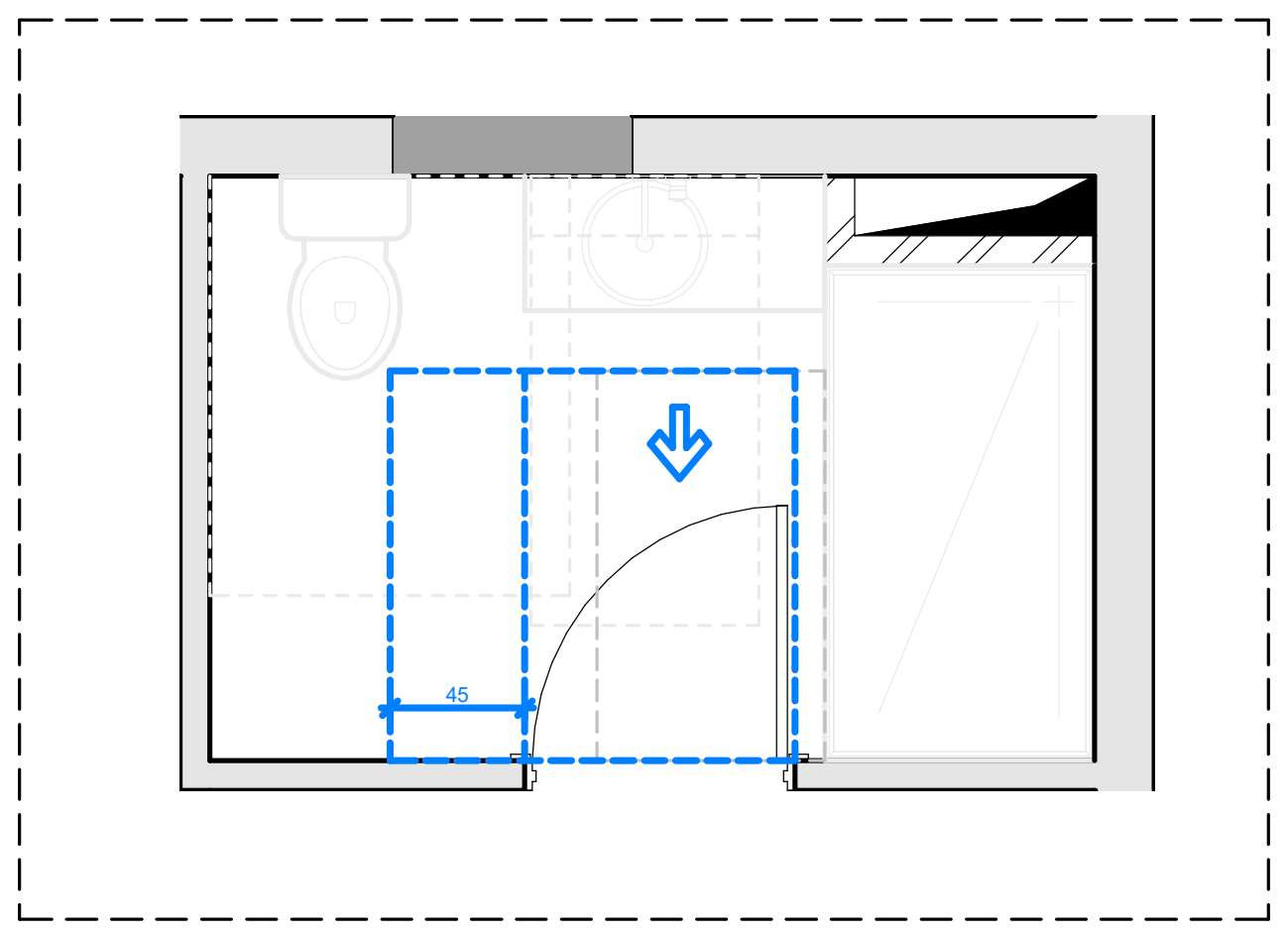

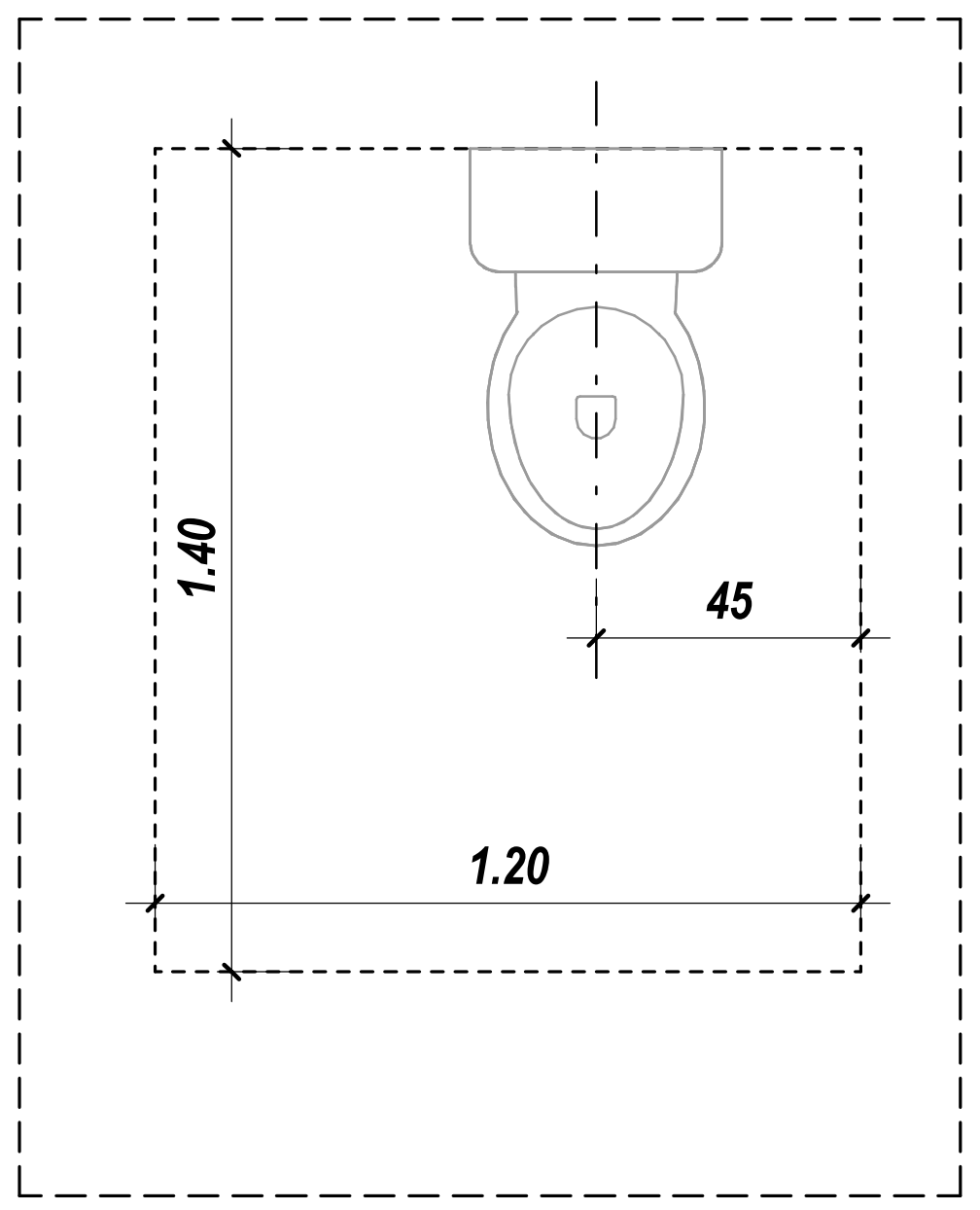

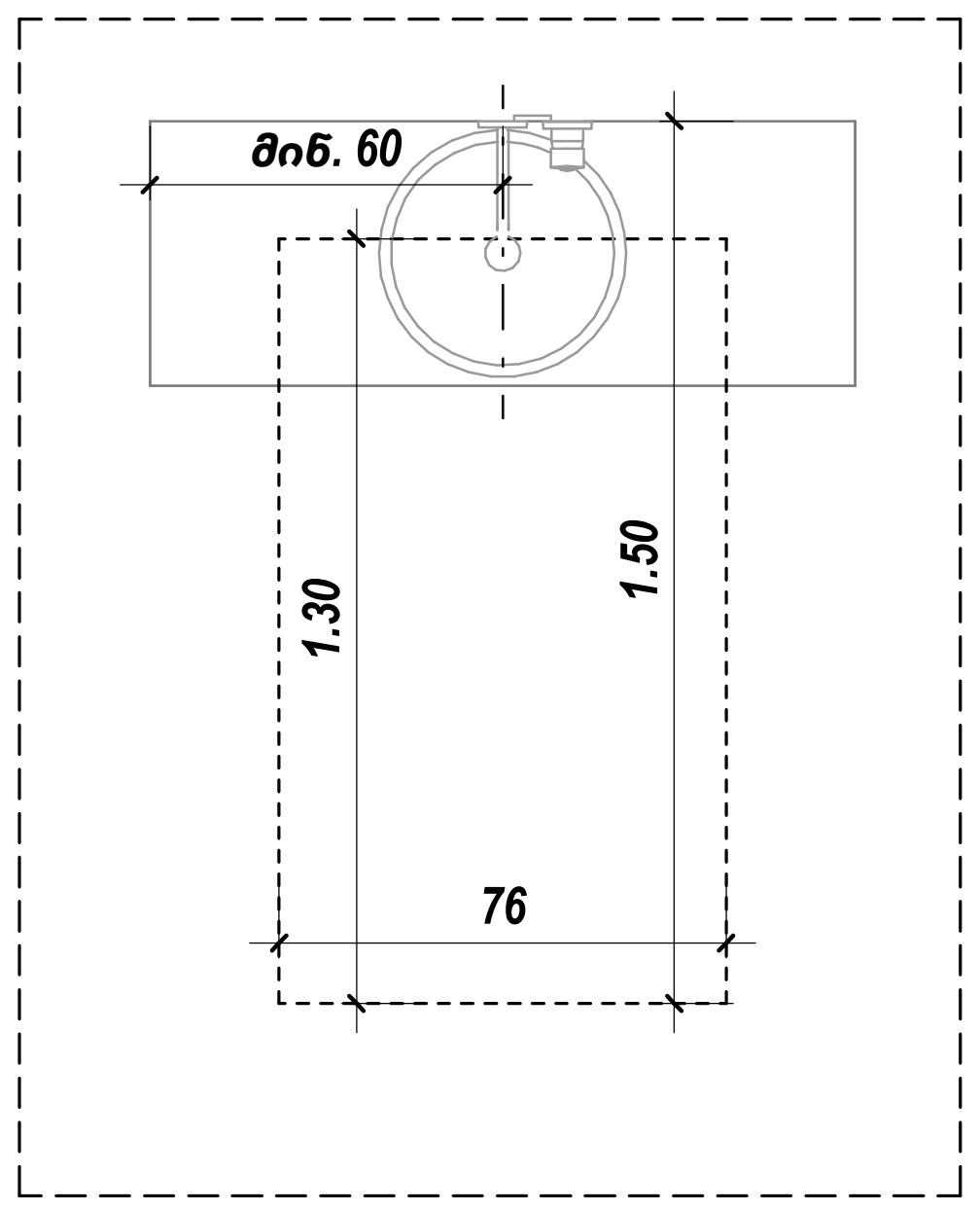

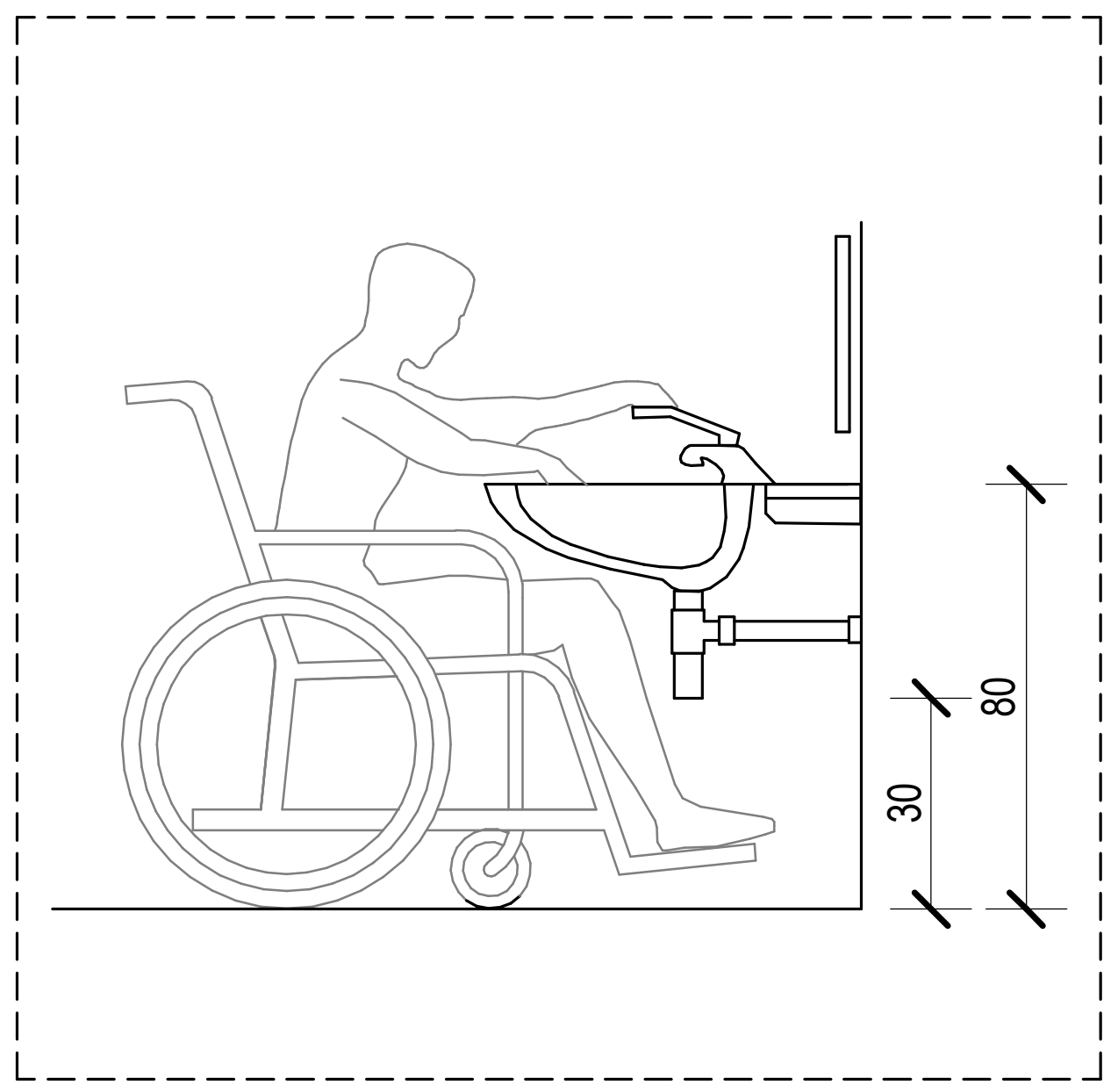

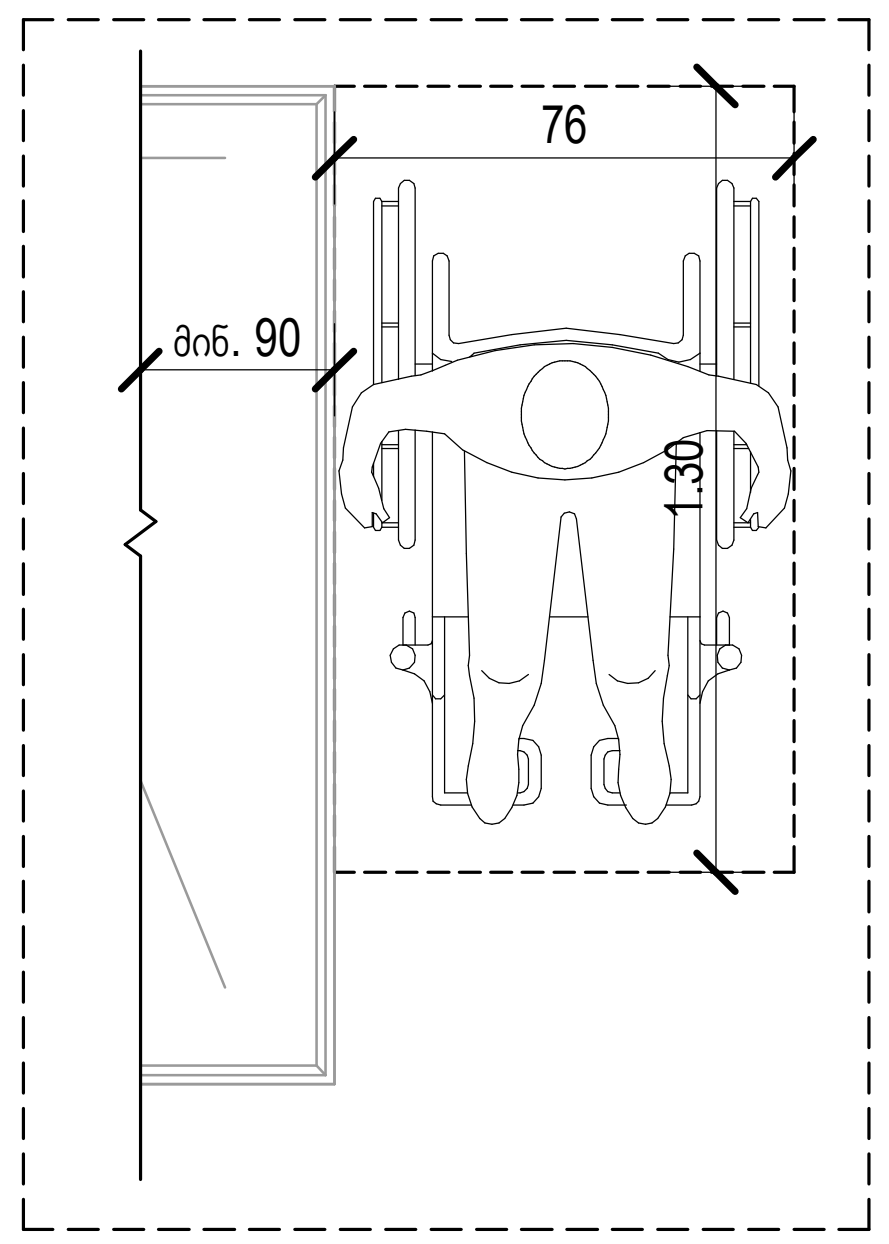

კარი MDF - ის

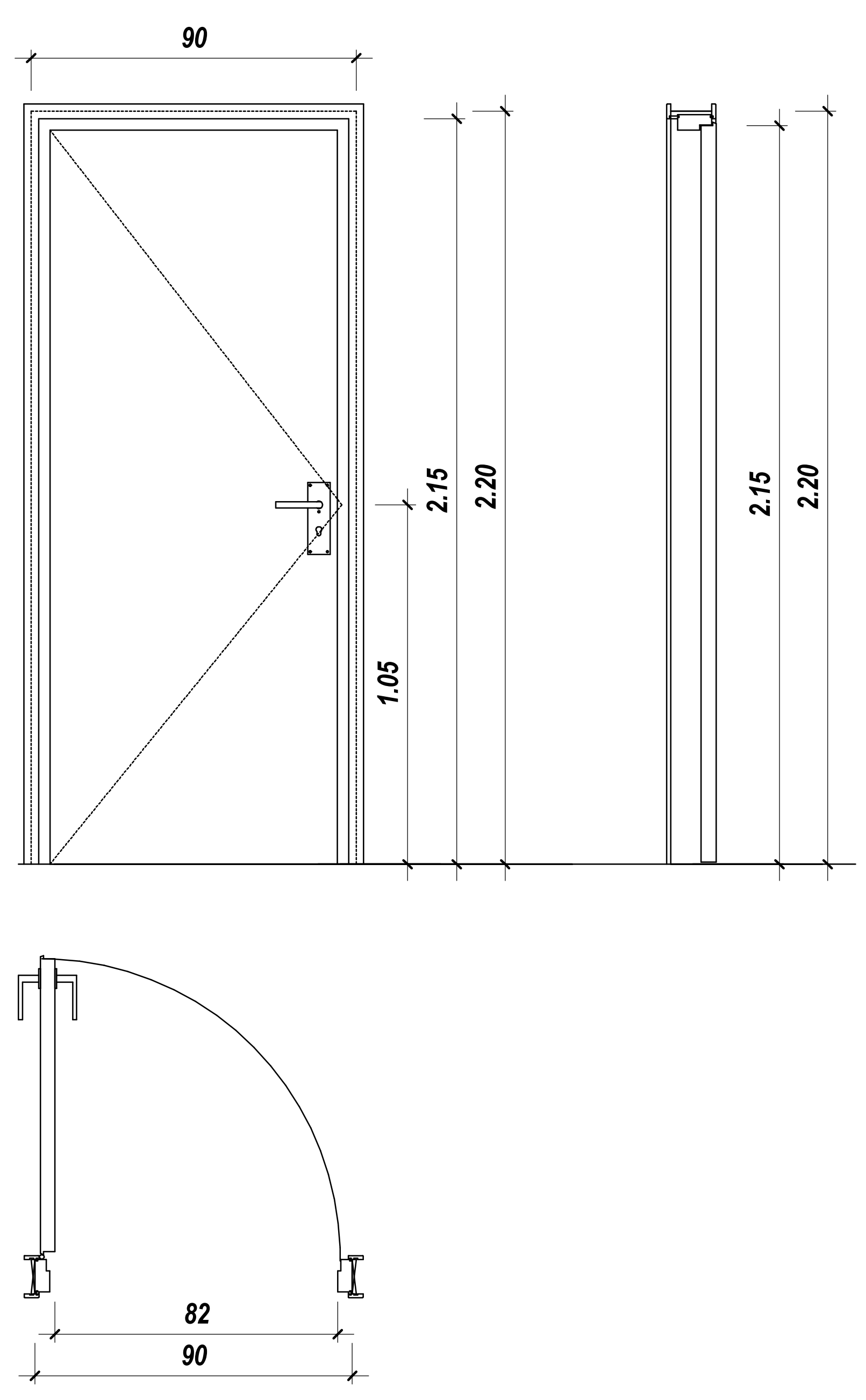

საქმიანი დაკავებულობა (სქ)
სავაჭრო დაკავებულობა (სვ)
საცხოვრებელი დაკავებულობა (სც-2)
დამხმარე დაკავებულობა (დხ)
სასაწყობო დაკავებულობა (სწ-2)

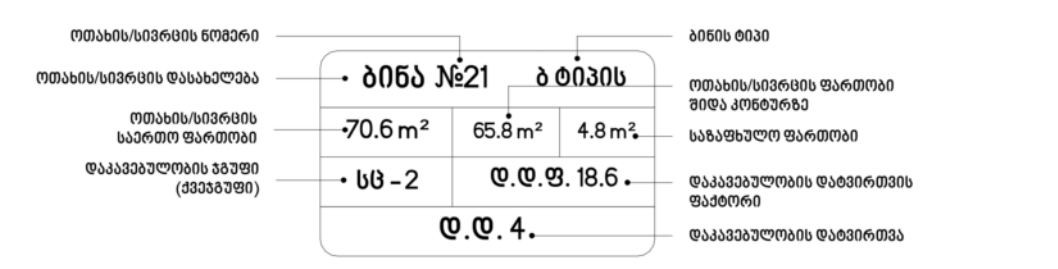

მისაწვდომი სვლაგეზი
გასასვლელამდე სავალი მანძილი
მანძილი სახანძრო კარადამდე
კედლის ცეცხლმედეგობის ხარისხი 2 საათი
კედლის ცეცხლმედეგობის ხარისხი 2 საათი
საკადასტრო საზღვარი
ღერძის ხაზი
ჭრილის ხაზი

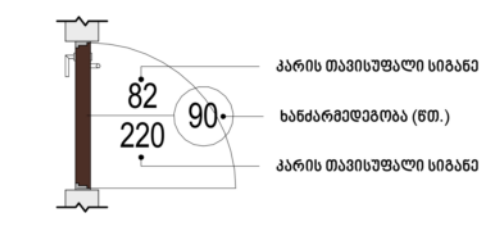

David Vashakidze Architects
მისამართი : ქ. თბილისი, სანაპიროს №8
ტელ: +995 (32) 230 98 99
E-mail : Dvastudio1@gmail.com
FB: FB.COM/DVASTUDIO

პროექტის ნომერი	2018_02
თარიღი	27/09/2021
მთ. არქიტექტორი	დავით ვაშაკიძე
არქიტექტორი	დავით ლაშხი
არქიტექტორი	ეკატერინე თევდორაშვილი

პროექტის დასახელება:

მრავალფუნქციური კომპლექსი

მისამართი:

ქალაქი თბილისი, დავით აღმაშენებლის ხეივანი, N 51
ს/კ : 01.13.01.020.228

ბინა №1,13,25,37,49,61.

ტექნიკურ ეკონომიკური

საერთო	
საცხოვრებელი	
კომერციული	
საოფისე	
საზაფხულო	
ლიფტის/კიბის უჯრ. ფართობი	
პარკინგის	
დამხმარე	

A122

მასშტაბი	As indicated

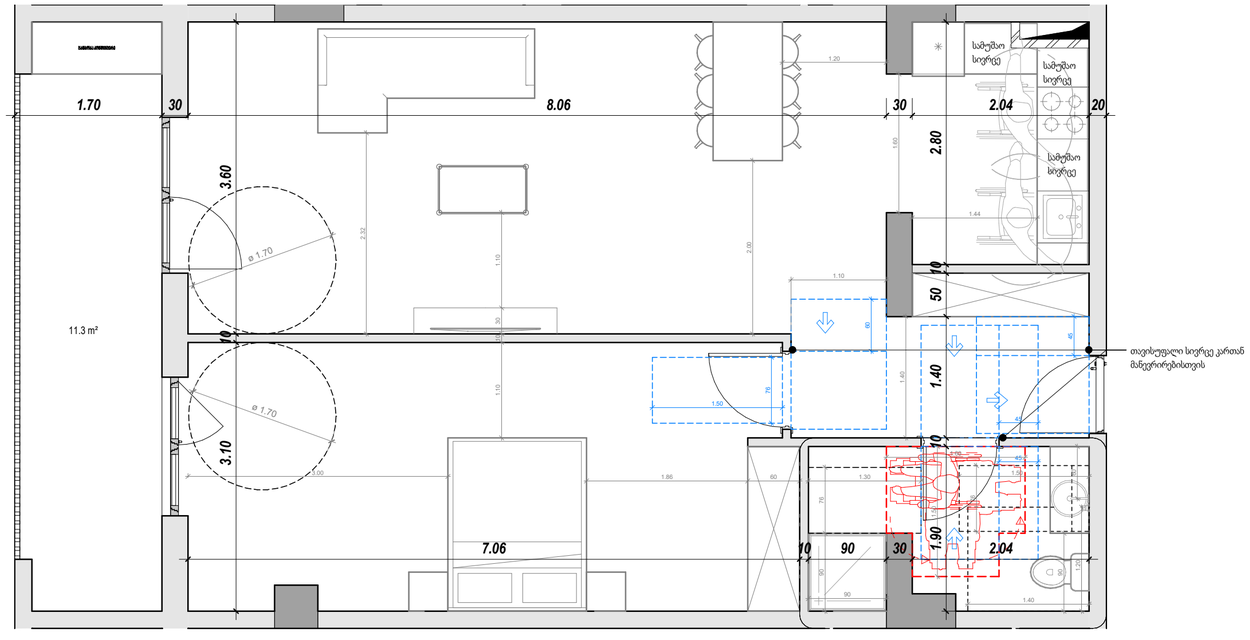

ბ - ტიპის
ბინა № - 26; 38; 50; 62.

საერთო ფართობი - 81.7 მ²

ბინა № 2 - 200.8 მ²

ბინა № 14 - 107.6 მ²

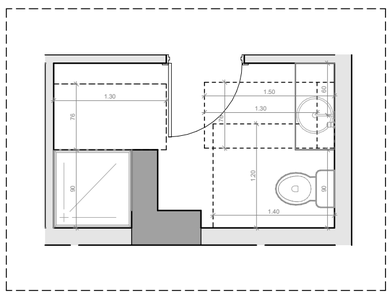

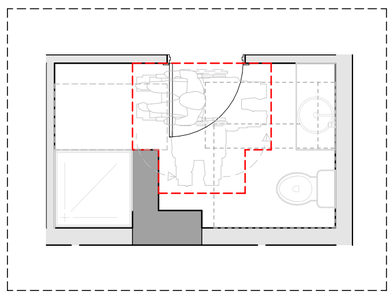

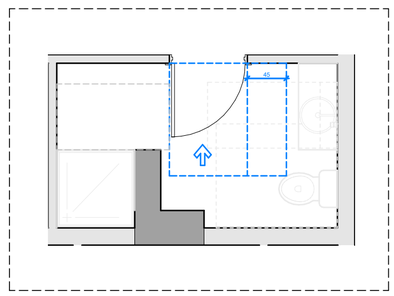

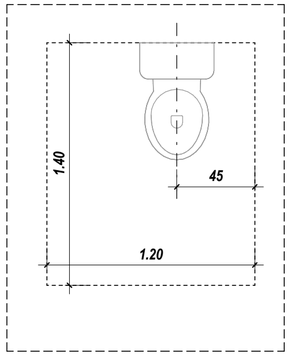

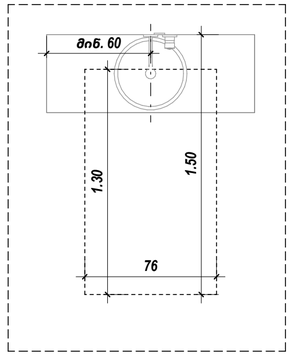

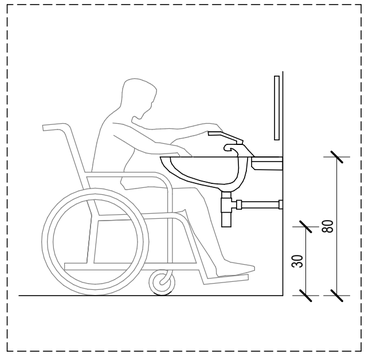

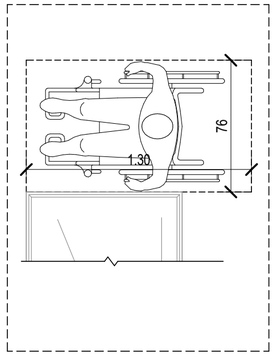

კარი MDF - ის

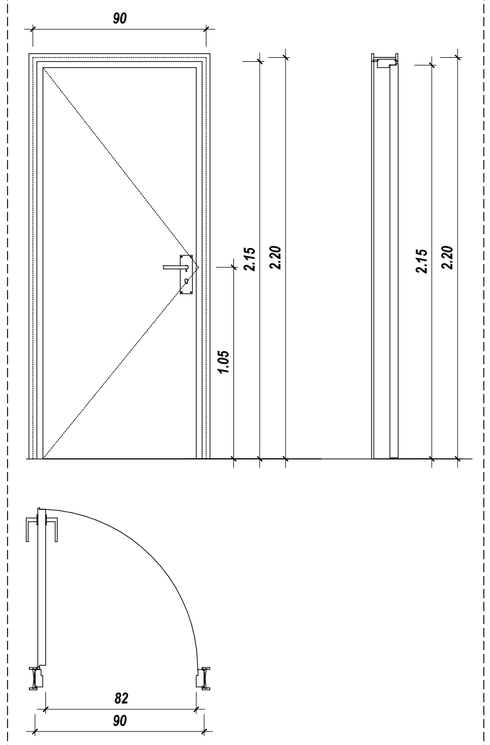

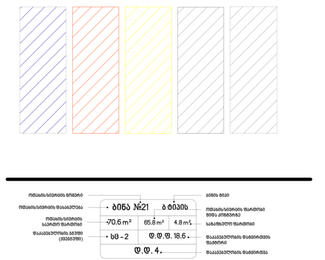

David Vashakidze Architects
მისამართი : ქ. თბილისი, სანაპიროს №8
ტელ: +995 (32) 230 98 99
E-mail : Dvastudio1@gmail.com
FB: FB.COM/DVASTUDIO

პროექტის ნომერი	2018_02
თარიღი	27/09/2021
მთ. არქიტექტორი	დავით ვაშაკიძე
არქიტექტორი	დავით ლაშხი
არქიტექტორი	ეკატერინე თევდორაძვილი

პროექტის დასახელება:

მრავალფუნქციური კომპლექსი

მისამართი:

ქალაქი თბილისი, დავით აღმაშენებლის ხეივანი, N 51
ს/კ : 01.13.01.020.228

ბინა №2,14,26,38,50,62

ტექნიკურ ეკონომიკური

საერთო	
საცხოვრებელი	
კომერციული	
საოფისე	
საზაფხულო	
ლიფტის/კიბის უჯრ. ფართობი	
პარკინგის	
დამხმარე	

A123

მასშტაბი	As indicated

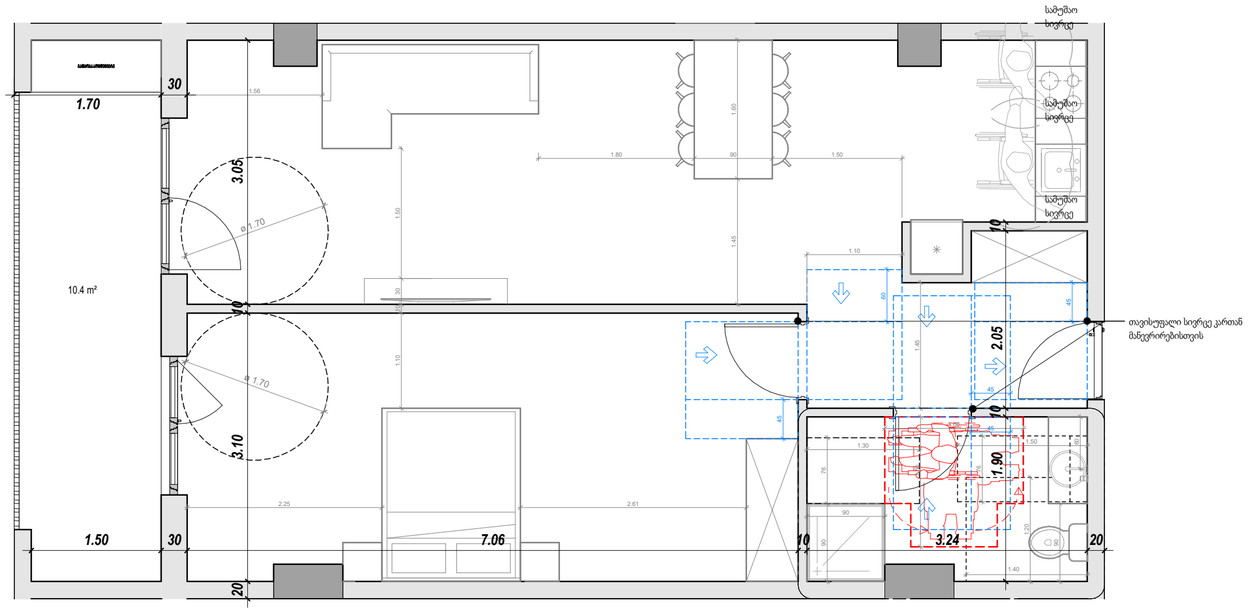

ბ - ტიპის

ბინა № - 27; 39; 51; 63.

საერთო ფართობი - 75.8 მ²

ბინა № 3 - 143.0 მ²

ბინა № 15 - 99.3 მ²

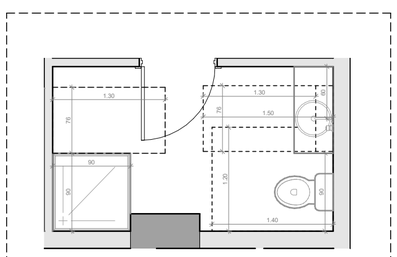

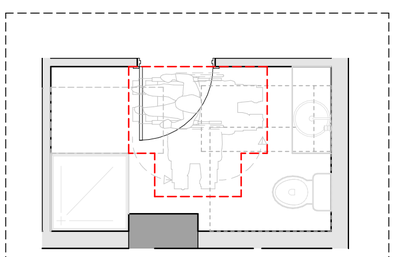

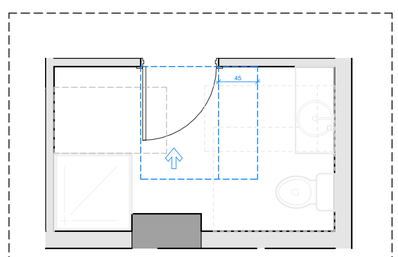

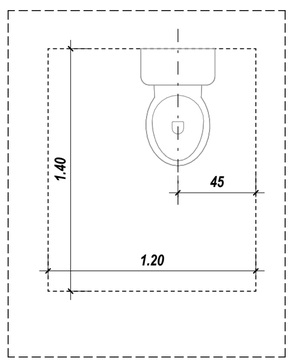

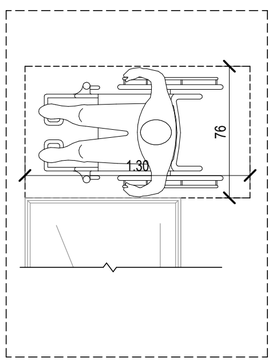

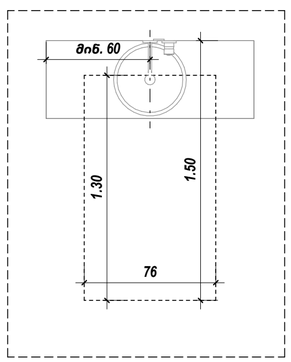

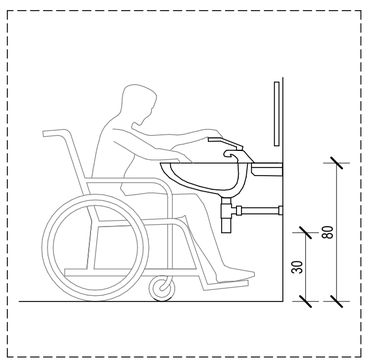

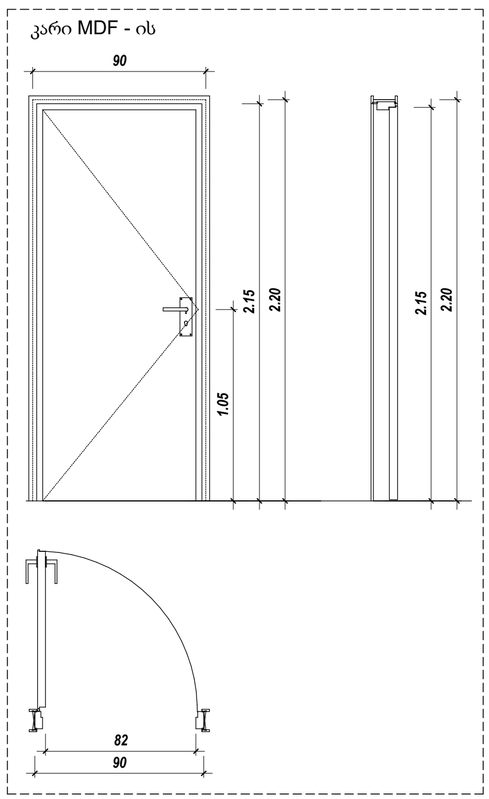

საძმაო დაბანვებელოვნა (სძ)
სპორტული დაბანვებელოვნა (სპ)
სველი წვრილებელოვნა (სწ-2)
დამხმარე დაბანვებელოვნა (დბ)
სასაწყობე დაბანვებელოვნა (სწ-2)



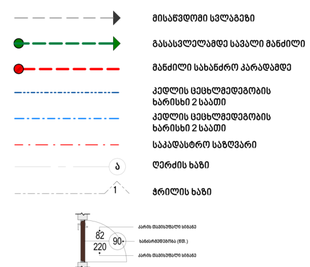

David Vashakidze Architects

მისამართი : ქ. თბილისი, სანაპირო №8
ტელ: +995 (32) 230 98 99
E-mail : Dvastudio1@gmail.com
FB: FB.COM/DVASTUDIO

პროექტის ნომერი	2018_02
თარიღი	27/09/2021
მთ. არქიტექტორი	დავით ვაშაკიძე
არქიტექტორი	დავით ღამხი
არქიტექტორი	ეკატერინე თევდორაძვილი

პროექტის დასახელება:

მრავალფუნქციური კომპლექსი

მისამართი:

ქალაქი თბილისი, დავით აღმაშენებლის ხეივანი, N 51
ს/კ : 01.13.01.020.228

ბინა №3,15,27,39,51,63

ტექნიკურ ეკონომიკური
საერთო
საცხოვრებელი
კომერციული
საოფისე
სააფხულო
ლიფტის/კიბის უარ. ფართობი
პარკინგის
დამხმარე

A124

მასშტაბი	As indicated

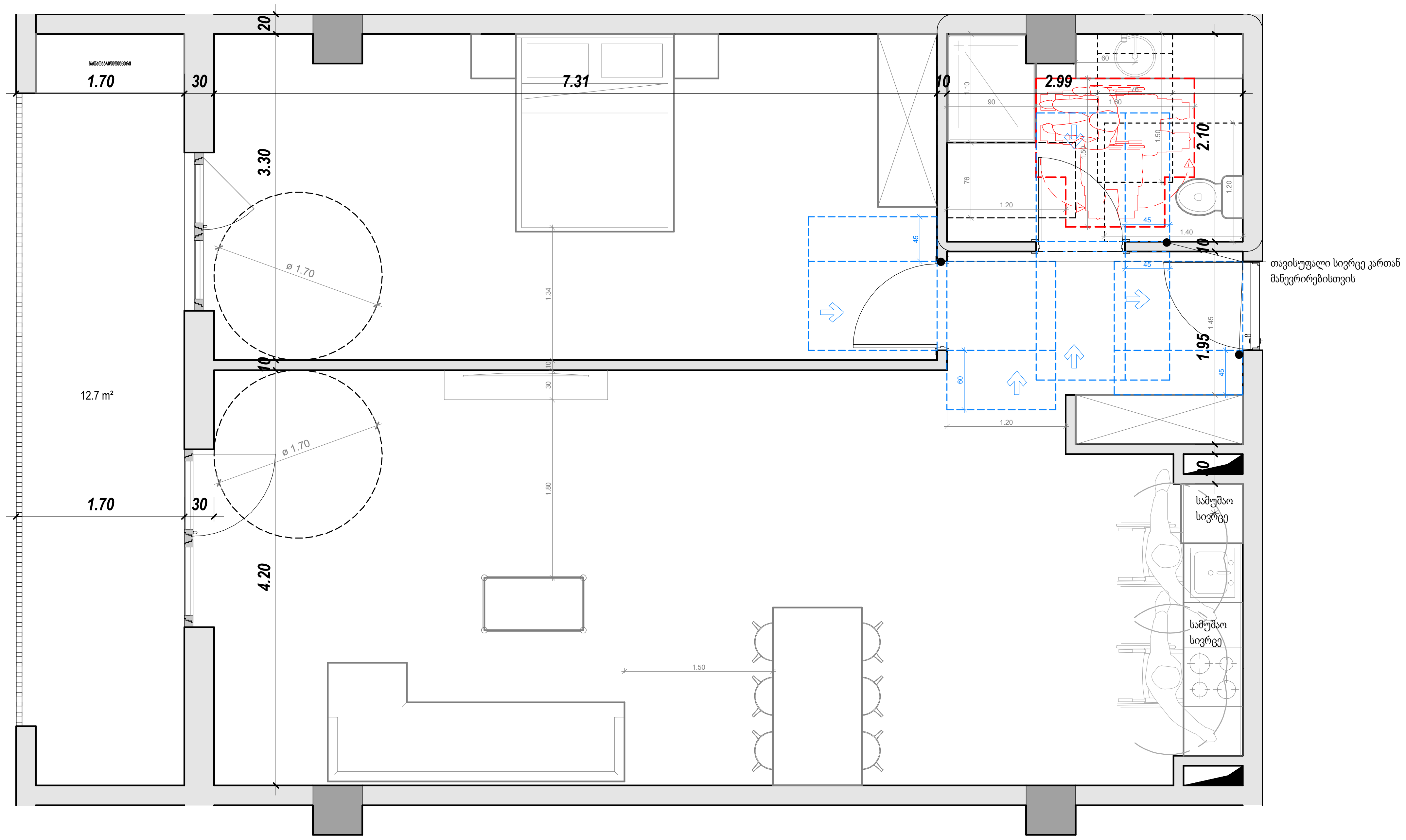

ბ - ტიპის

ბინა № - 28; 40; 52; 64.

საერთო ფართობი - 91.9 მ²

ბინა № 4 - 133.6 მ²

ბინა № 16 - 120.3 მ²

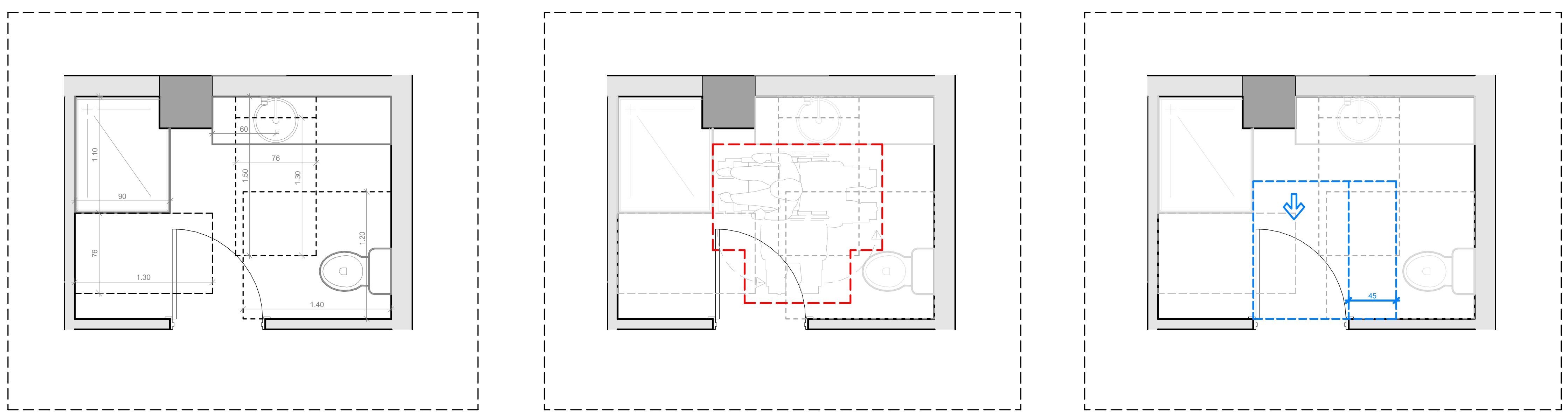

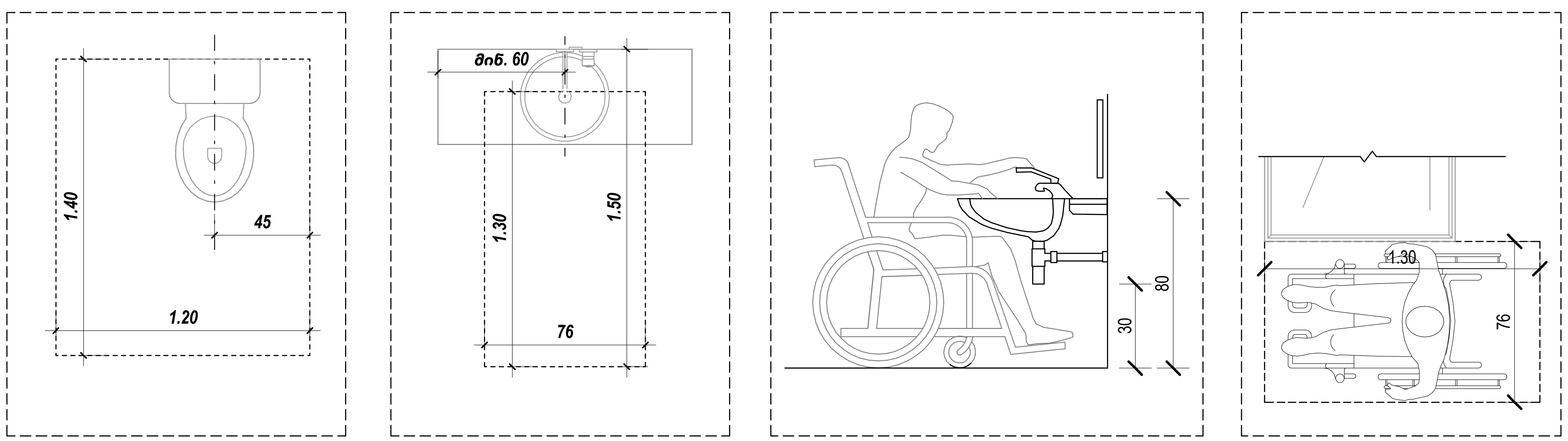

კარი MDF - ის

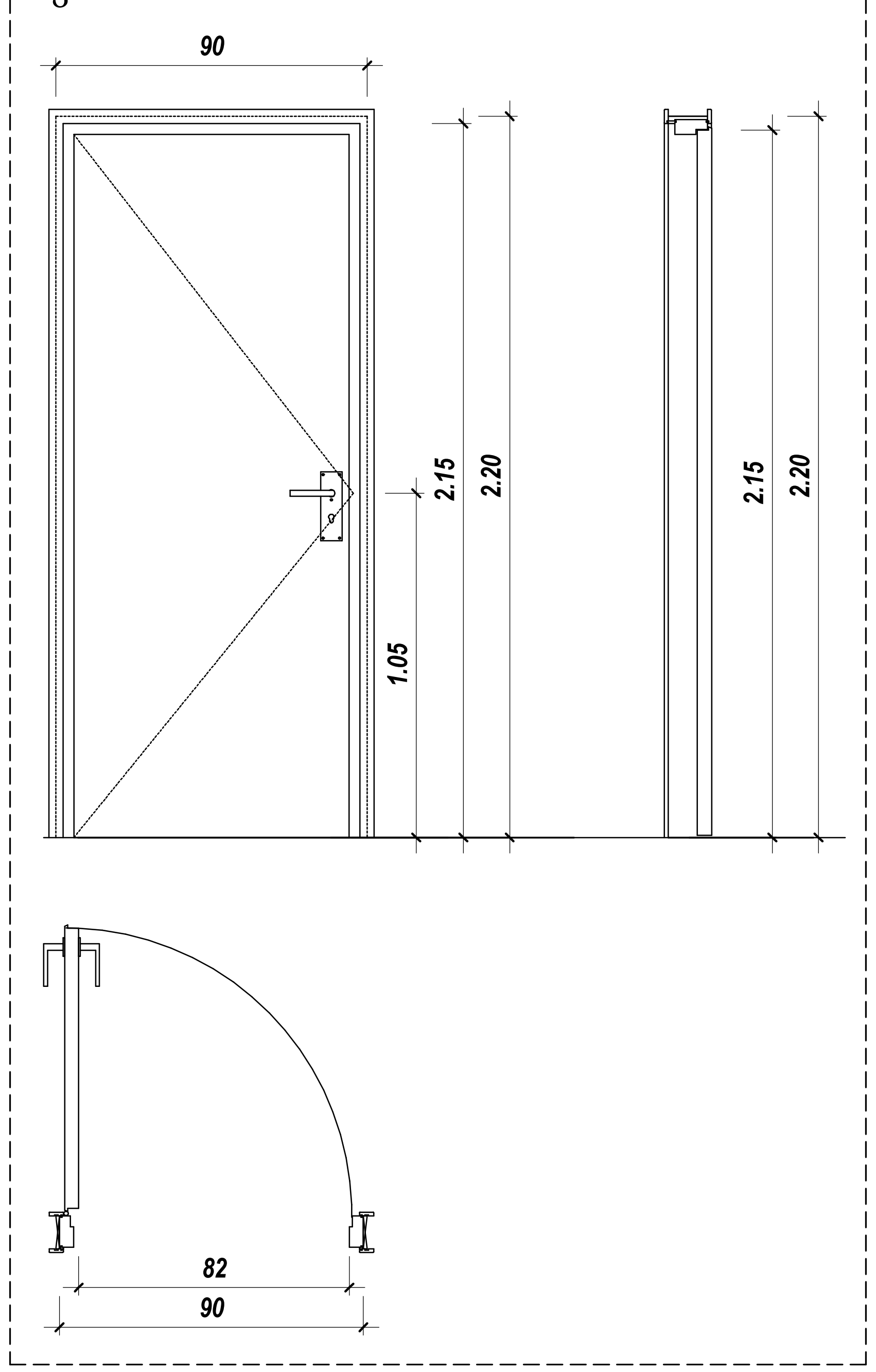

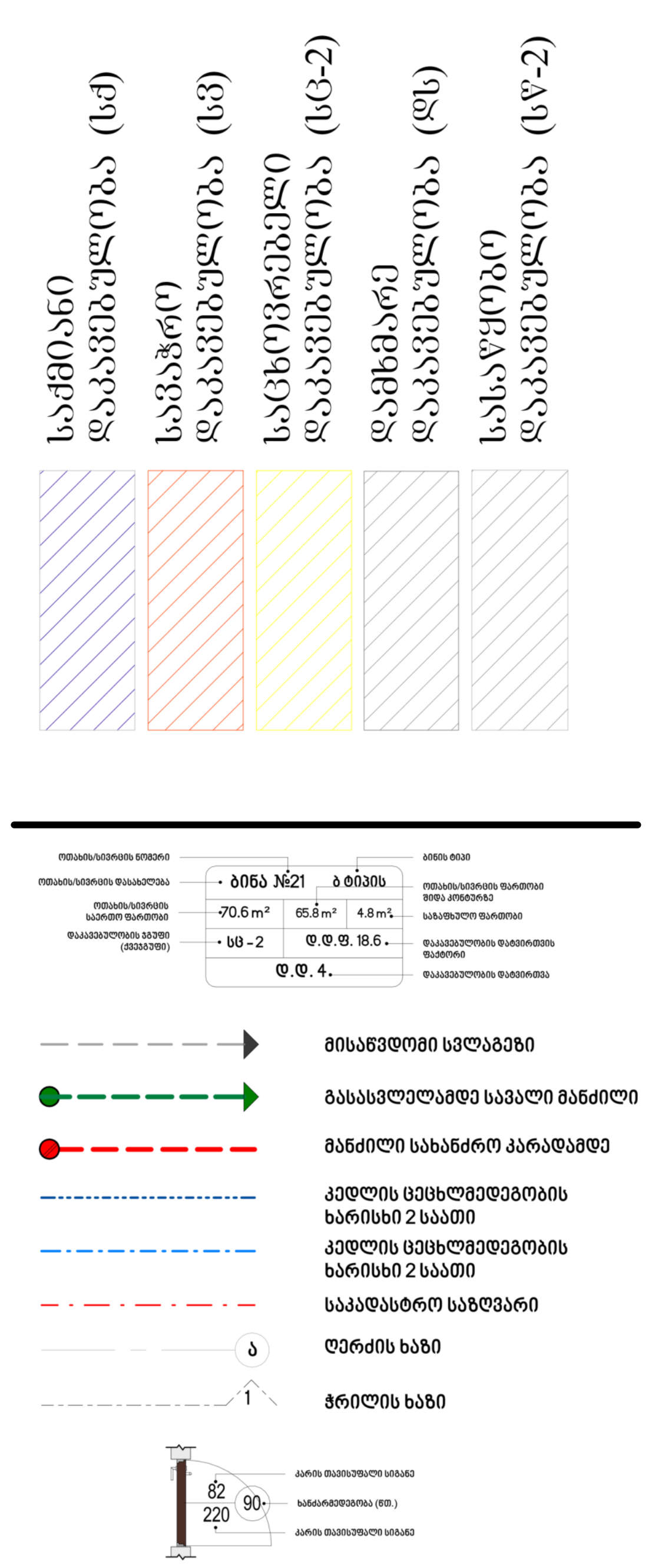

David Vashakidze Architects

მისამართი : ქ. თბილისი, სანაპიროს №8
ტელ: +995 (32) 230 98 99
E-mail : Dvastudio1@gmail.com
FB: FB.COM/DVASTUDIO

პროექტის ნომერი	2018_02
თარიღი	27/09/2021
მთ. არქიტექტორი	დავით ვაშაკიძე
არქიტექტორი	დავით ლაშხი
არქიტექტორი	ეკატერინე თევდორაშვილი

პროექტის დასახელება:

მრავალფუნქციური კომპლექსი

მისამართი:

ქალაქი თბილისი, დავით აღმაშენებლის ხეივანი, N 51
ს/კ : 01.13.01.020.228

ბინა №4,16,28,40,52,64

ტექნიკურ ეკონომიკური

საერთო
საცხოვრებელი
კომერციული
საოფისე
საზაფხულო
ლიფტის/კიბის უჯრ. ფართობი
პარკინგის
დამხმარე

A125

მასშტაბი	As indicated

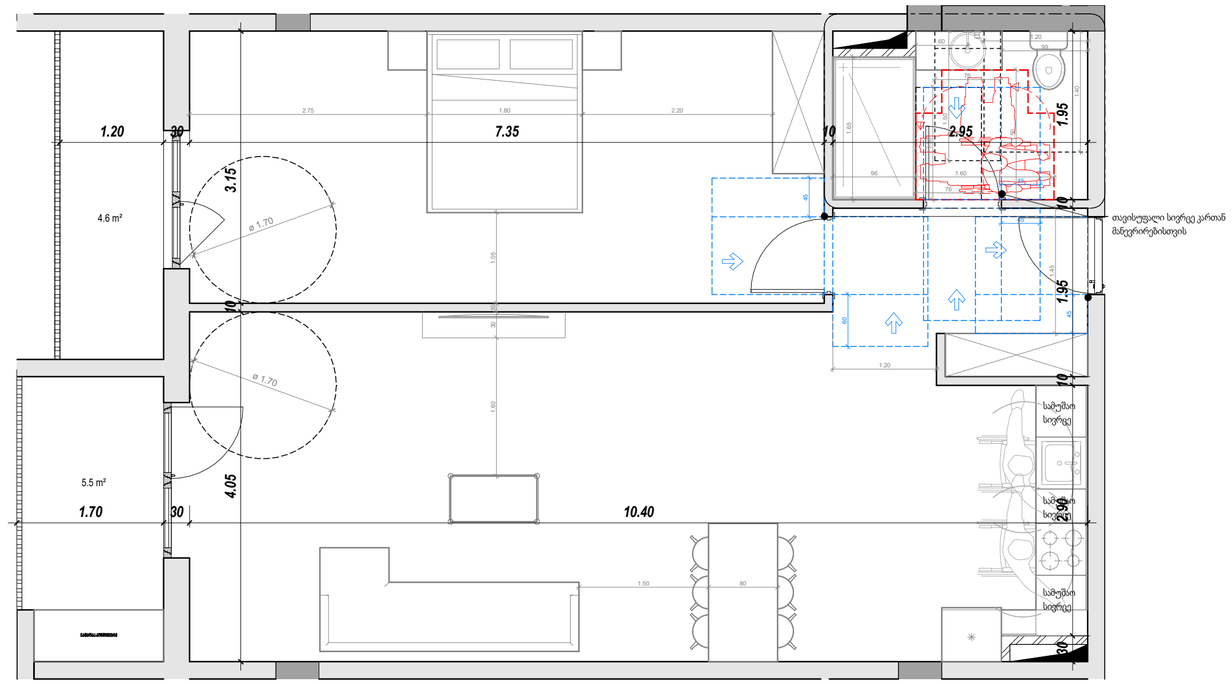

ბ - ტიპის

ბინა № - 29; 41; 53; 65.

საერთო ფართობი - 86.4 მ²

ბინა № 5 - 218.3 მ²

ბინა № 17 - 115.7 მ²

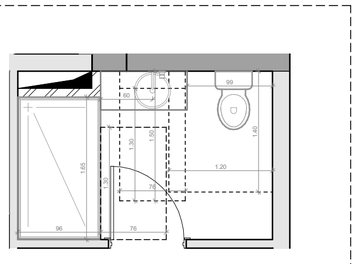

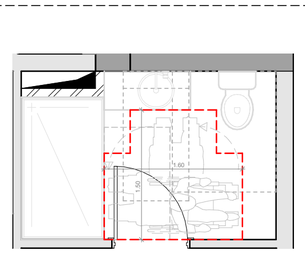

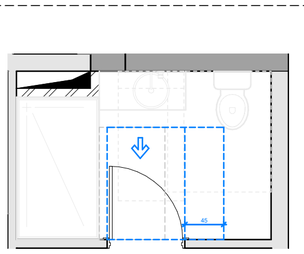

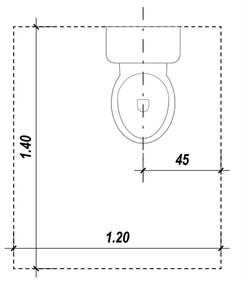

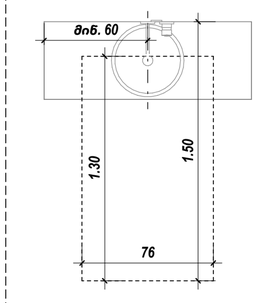

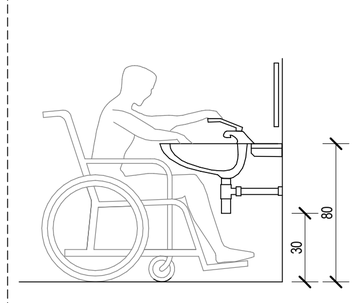

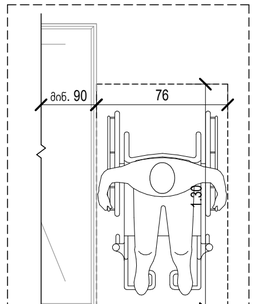

კარი MDF - ის

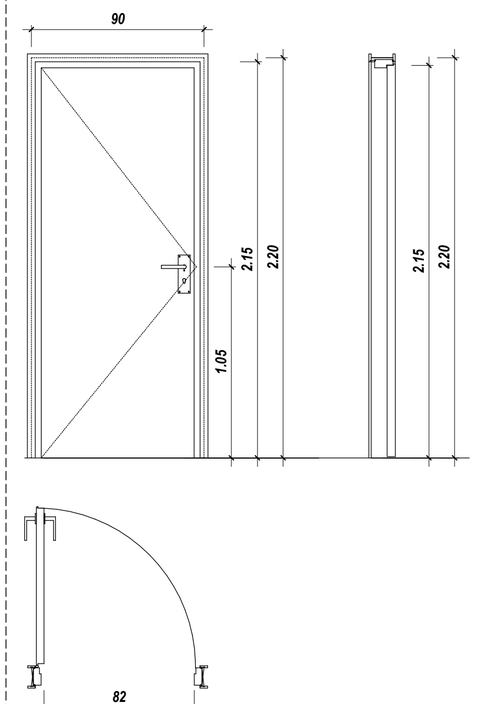

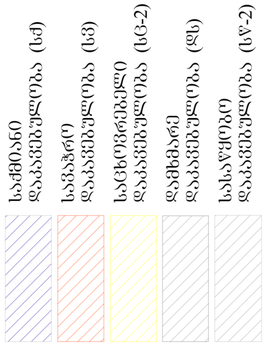

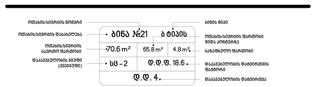

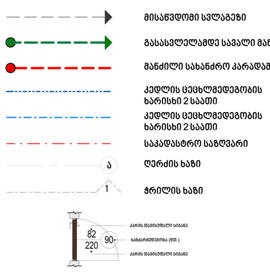

David Vashakidze Architects

მისამართი : ქ. თბილისი, სანაპიროს №8
ტელ: +995 (32) 230 98 99
E-mail : Dvastudio1@gmail.com
FB: FB.COM/DVASTUDIO

პროექტის ნომერი	2018_02
თარიღი	27/09/2021
მთ. არქიტექტორი	დავით ვაშაყიძე
არქიტექტორი	დავით ლაშხი
არქიტექტორი	ეკატერინე თევდორაშვილი

პროექტის დასახელება:

მრავალფუნქციური კომპლექსი

მისამართი:

ქალაქი თბილისი, დავით აღმაშენებლის ხეივანი, N 51
ს/კ : 01.13.01.020.228

ბინა №5,17,29,41,53,65

ტექნიკურ ეკონომიკური

საერთო	
საცხოვრებელი	
კომერციული	
საოფისე	
საზაფხულო	
ლიფტის/კიბის უჯრ. ფართობი	
პარკინგის	
დამხმარე	

A126

მასშტაბი As indicated

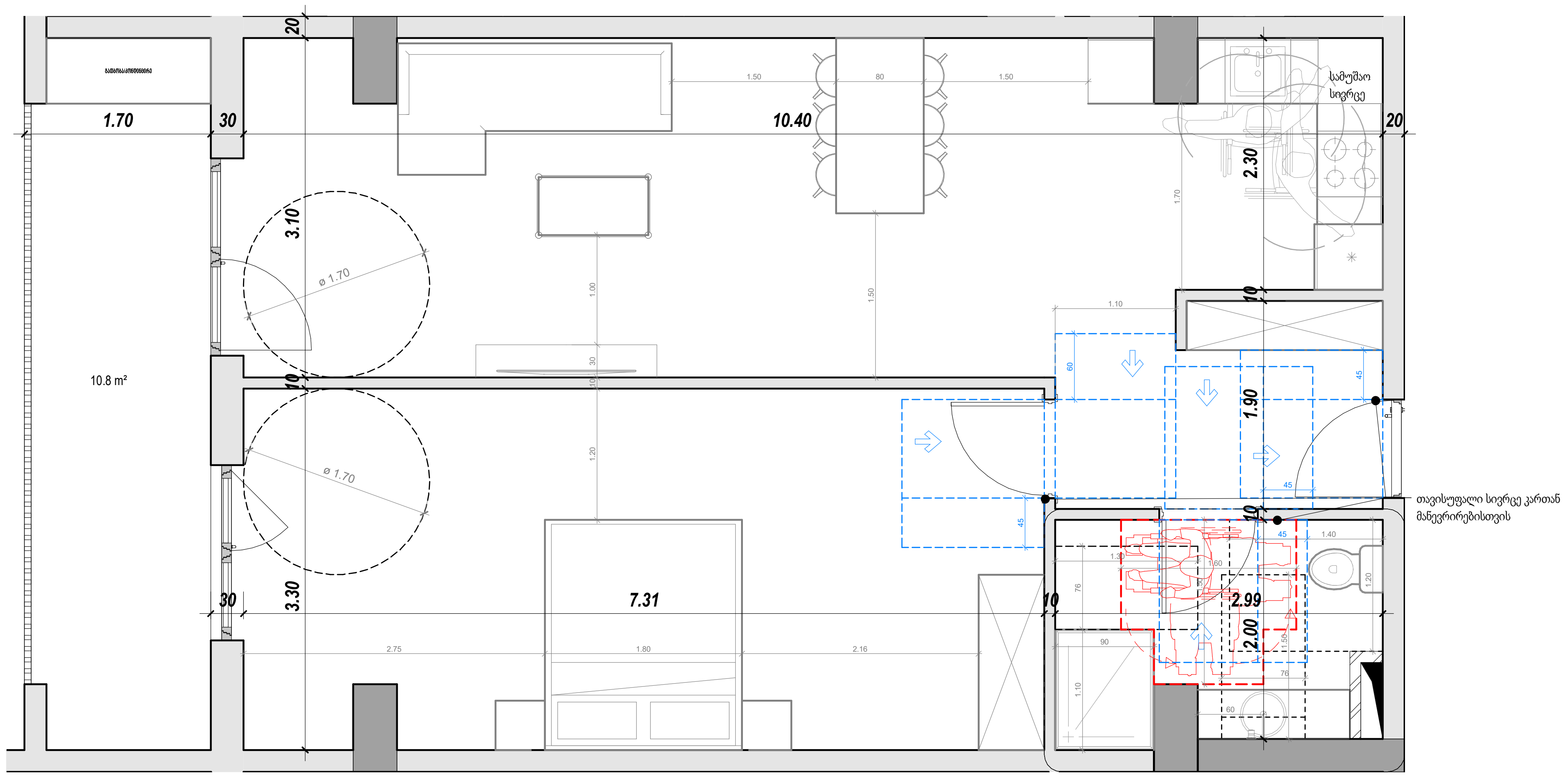

ბ – ტიპის

ბინა № – 30; 42; 54; 66.

საერთო ფართობი – 78.1 მ²

ბინა № 6 – 221.5 მ²

ბინა № 18 – 102.1 მ²

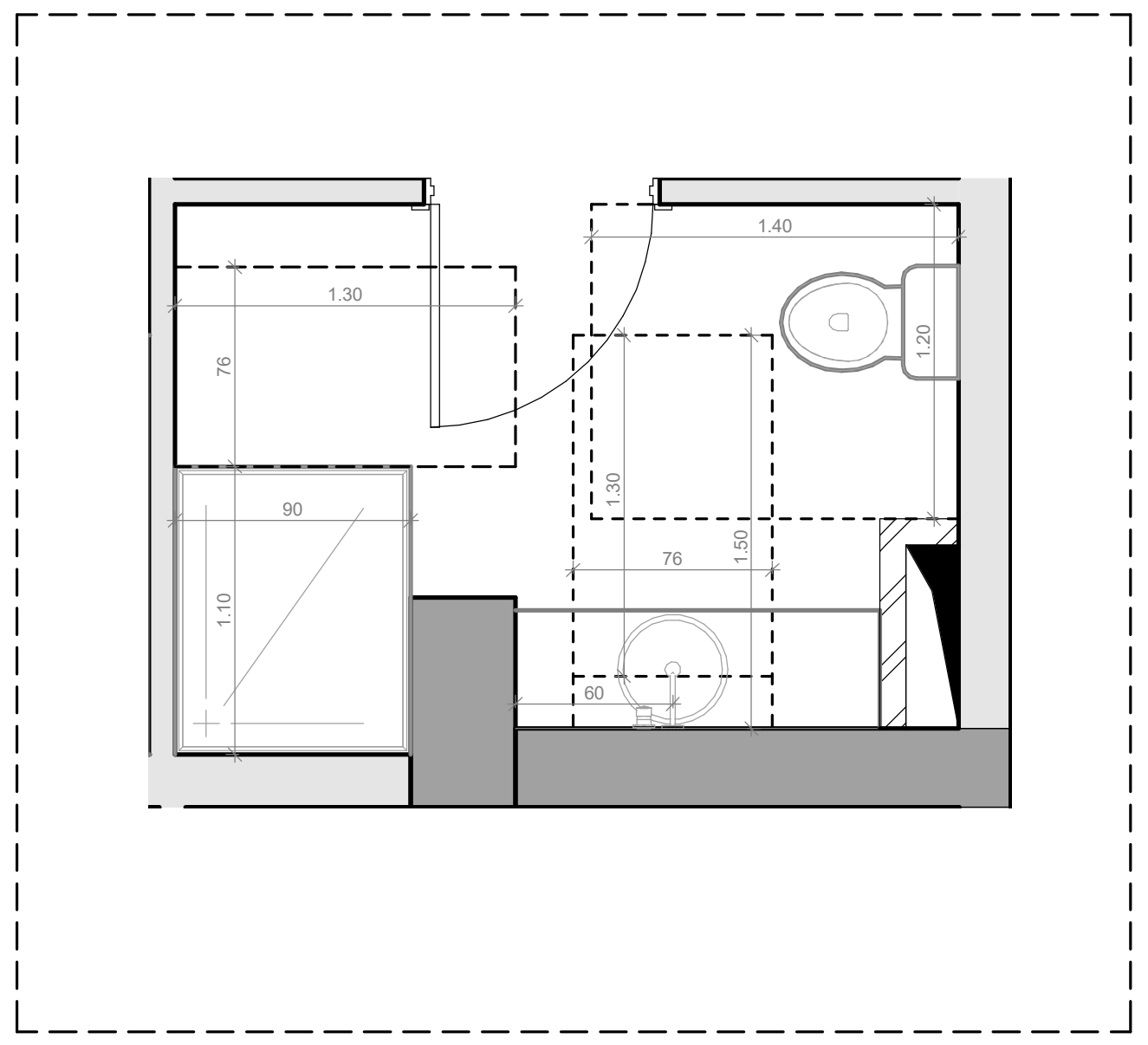

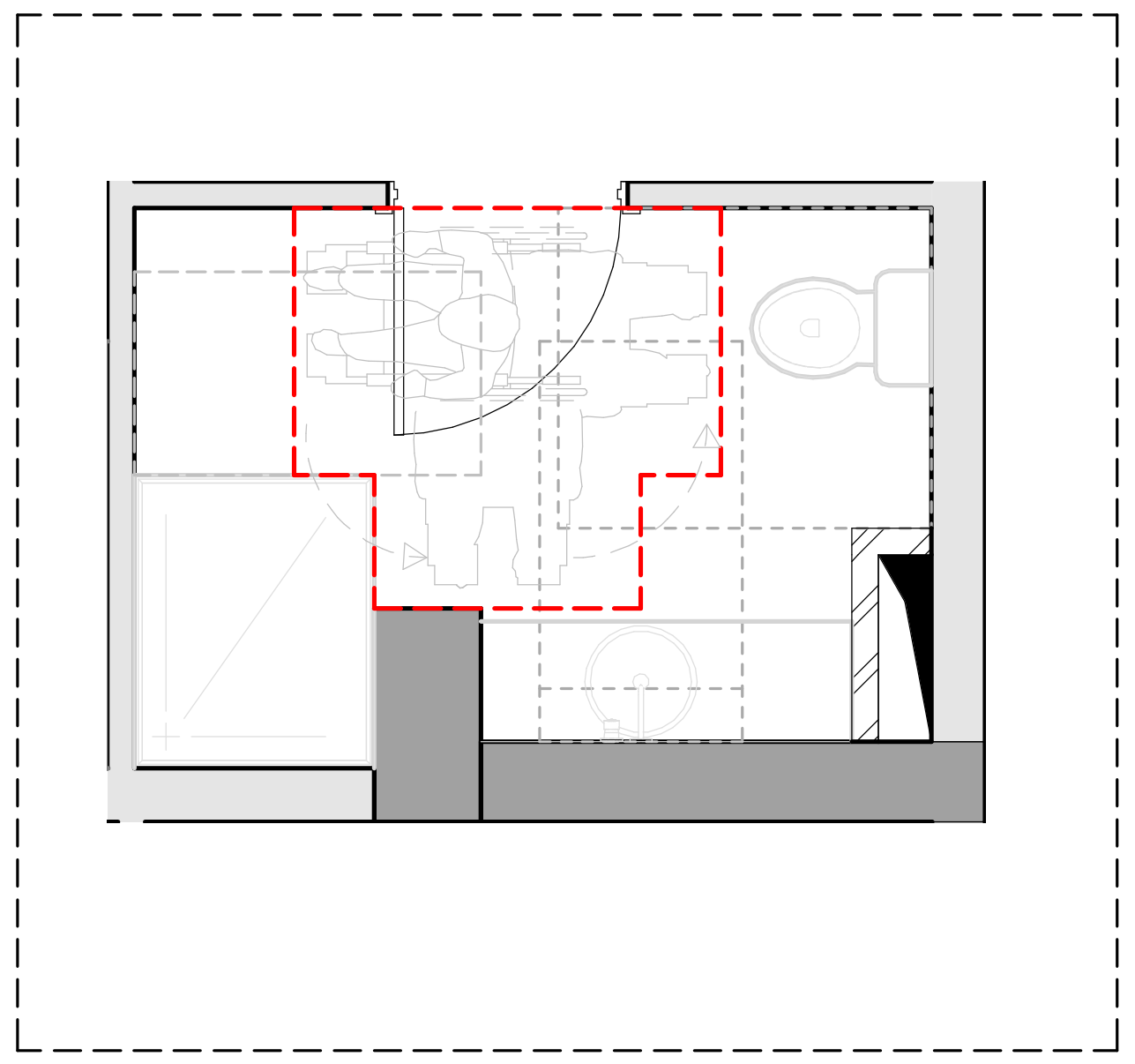

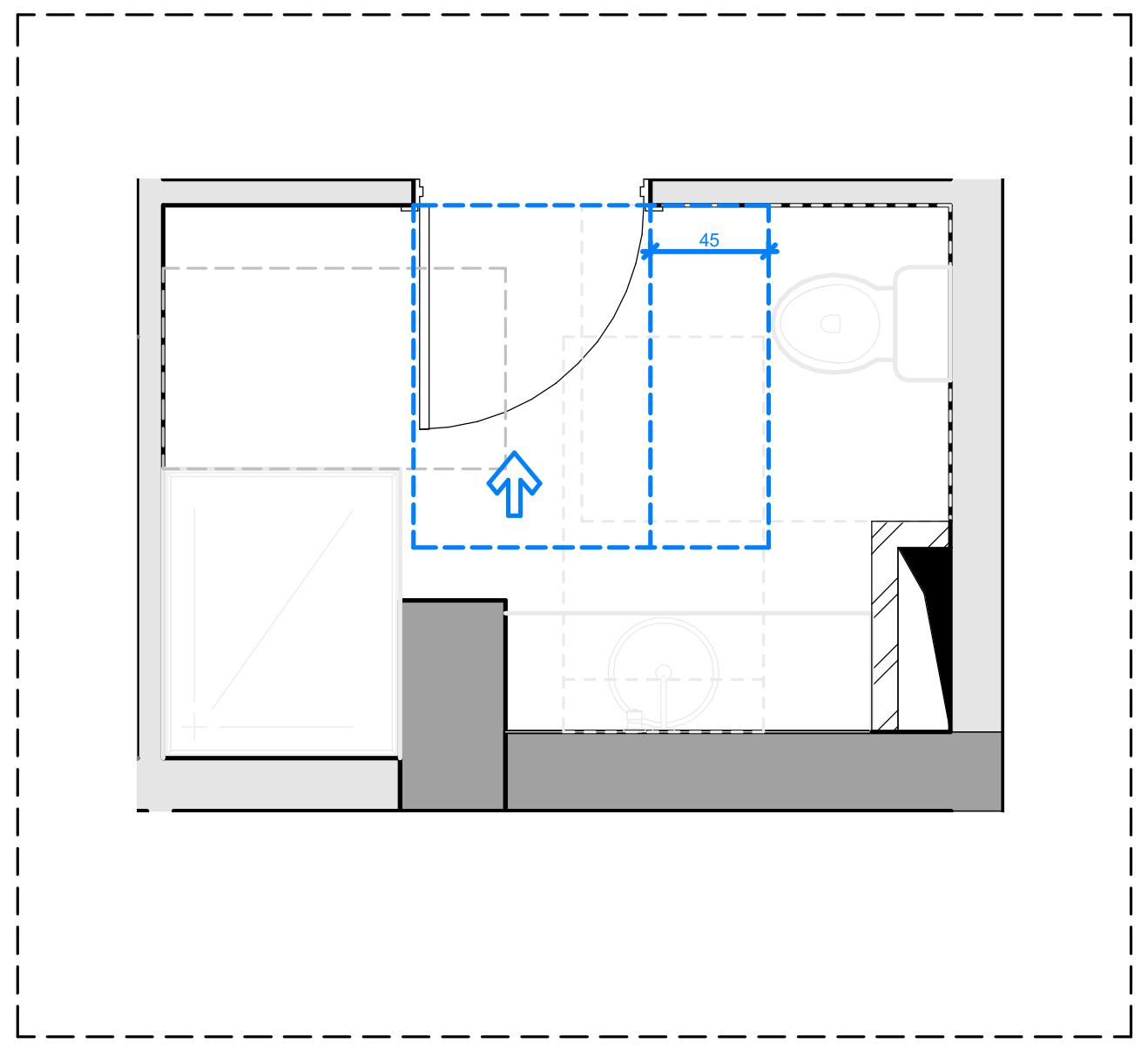

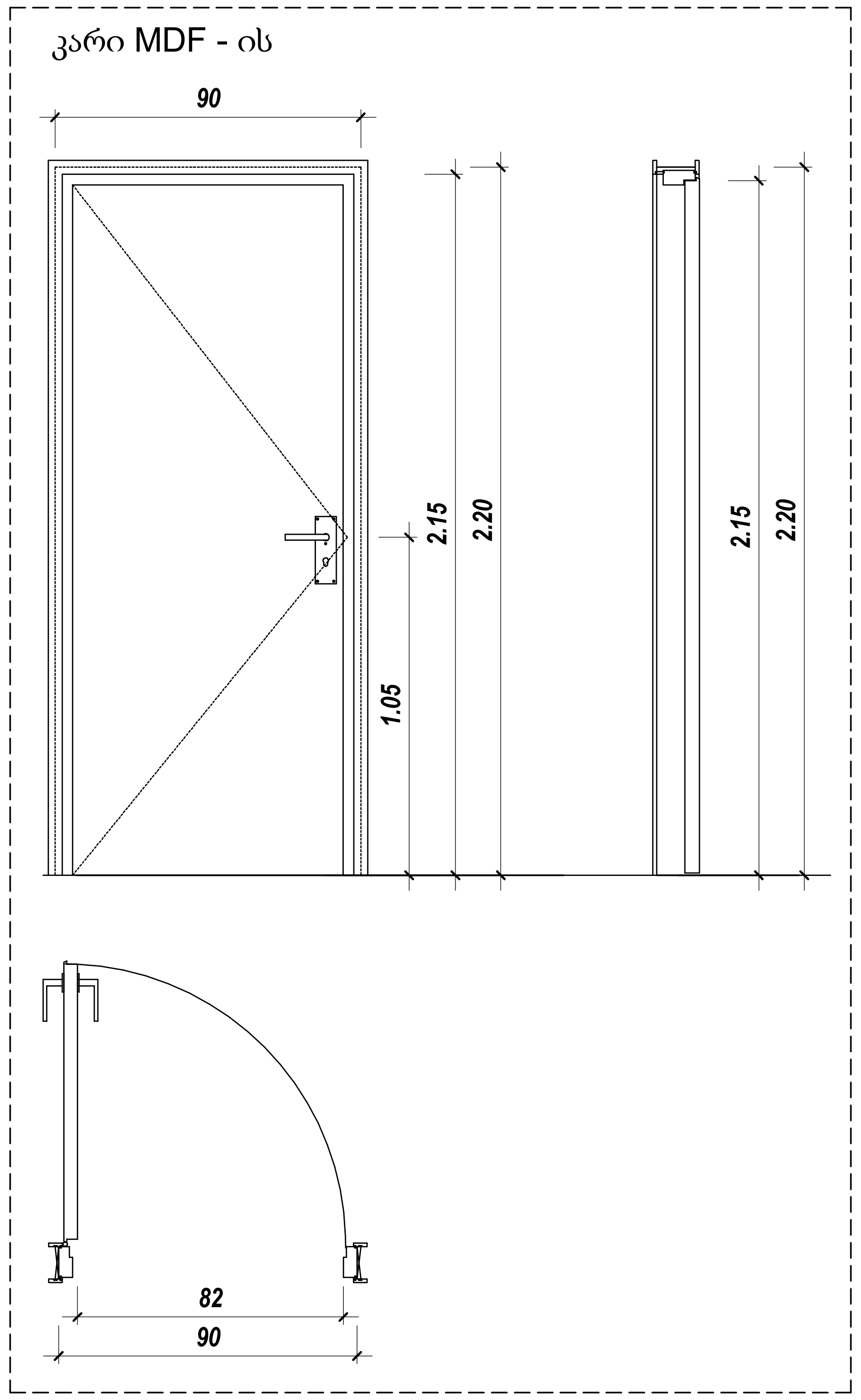

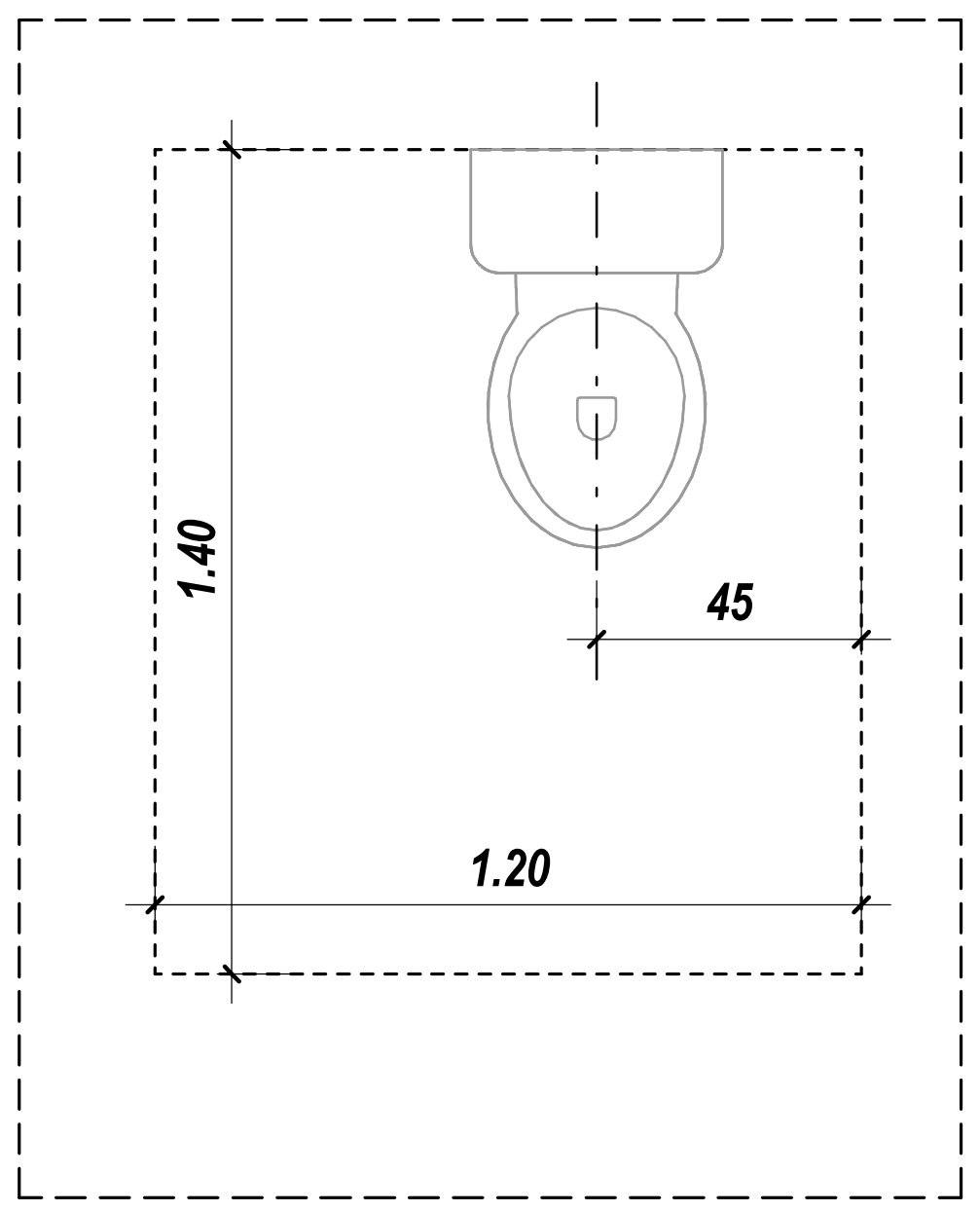

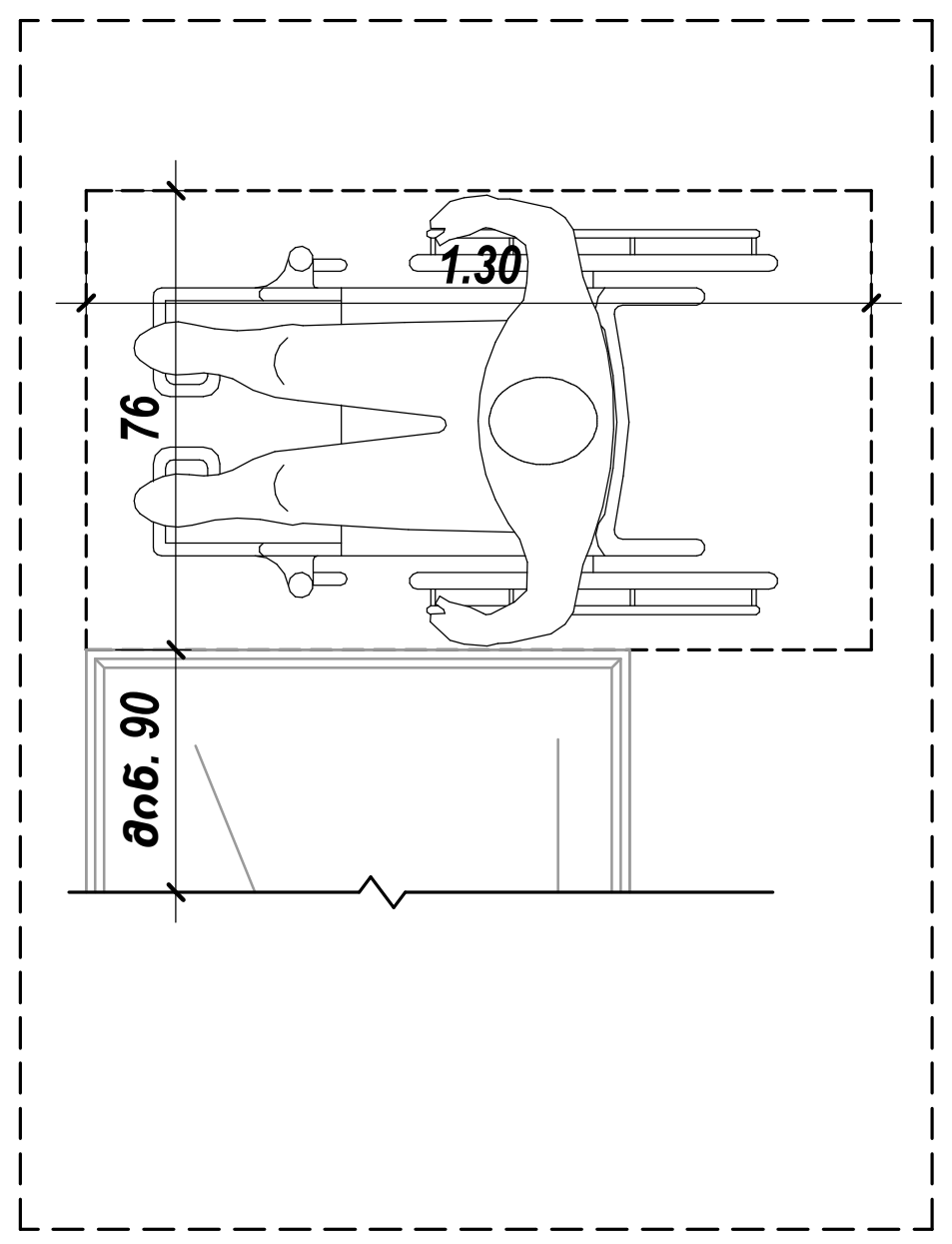

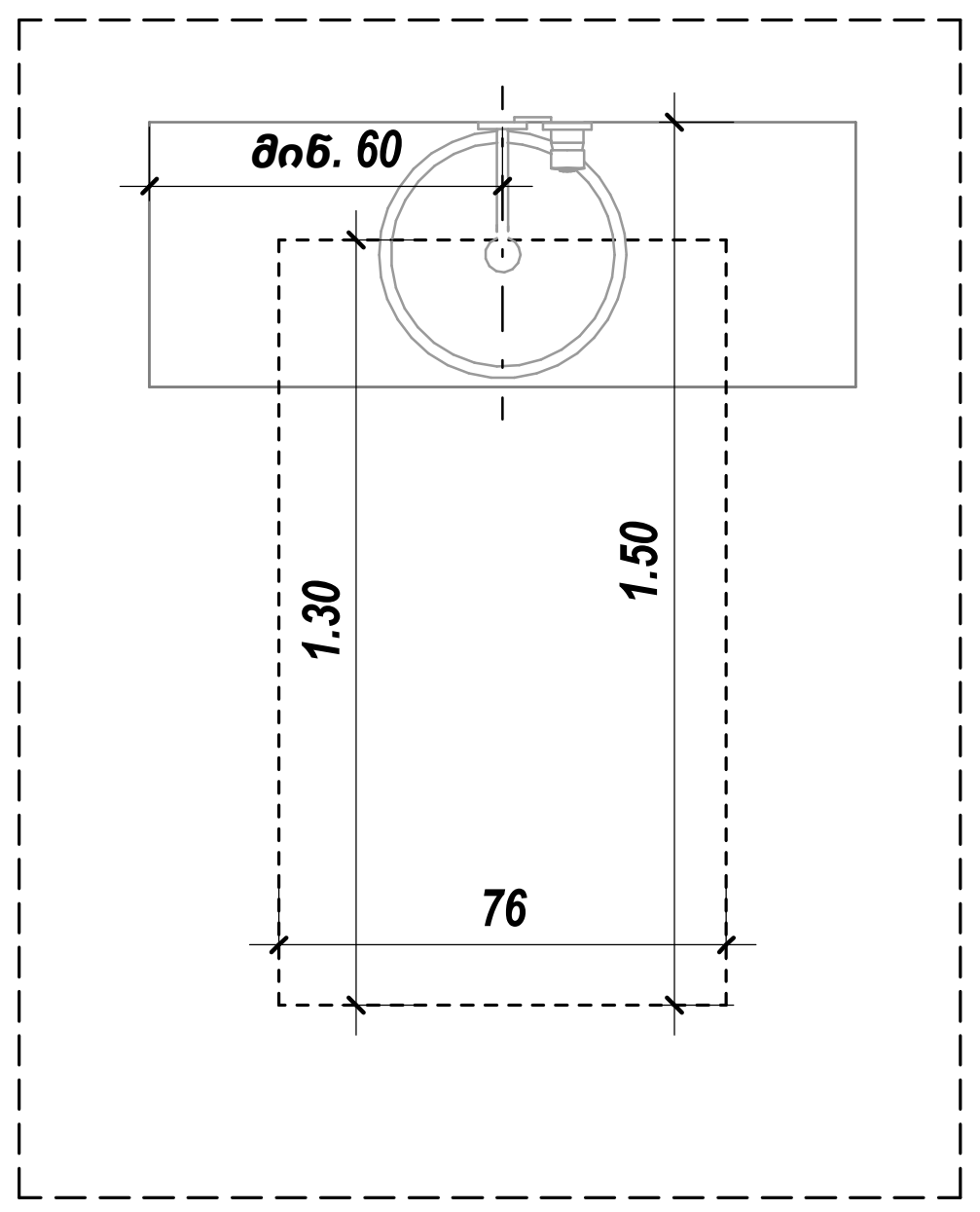

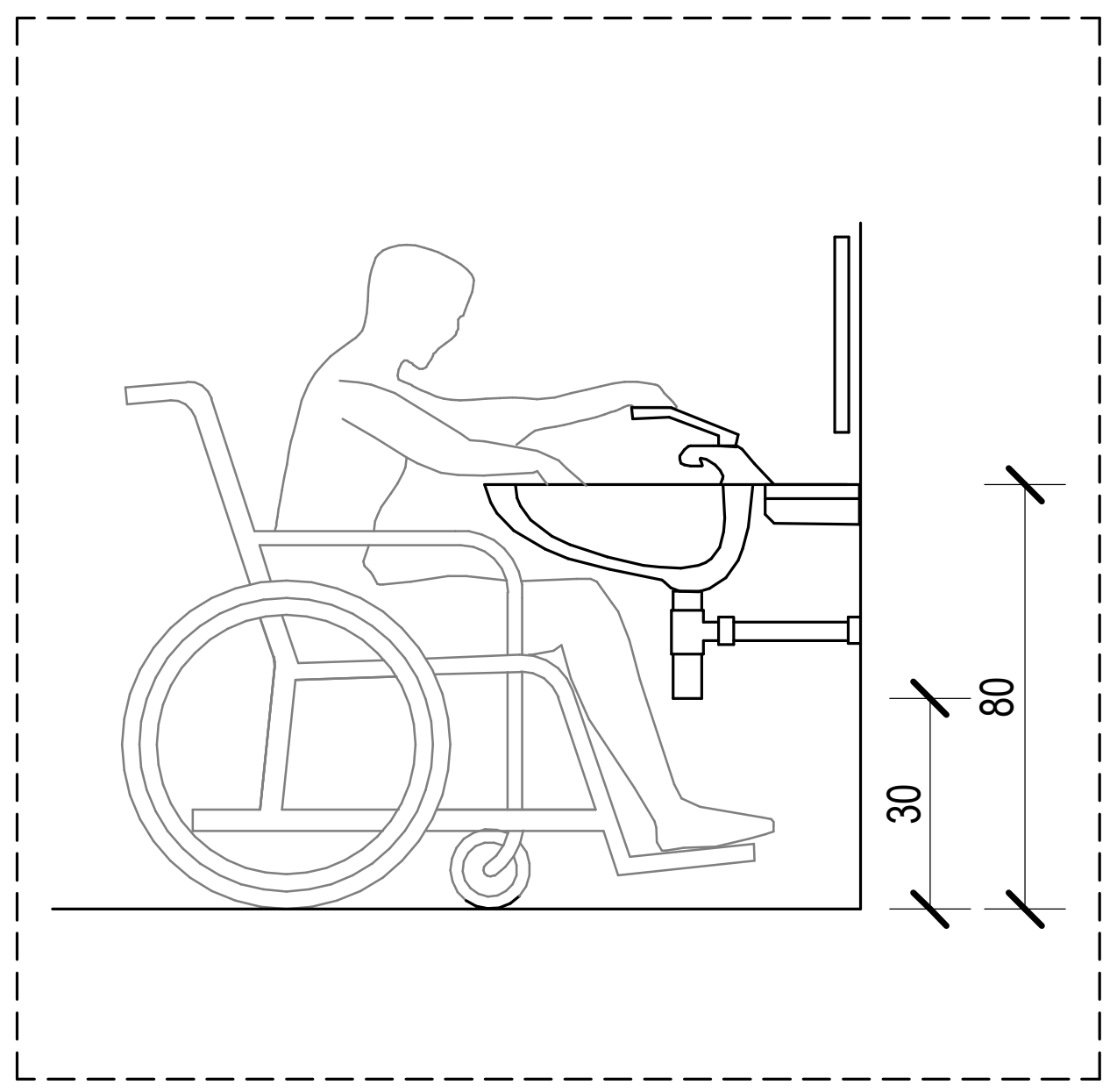

საქმიანი დაკავებულობა (სქ)

სავაჭრო დაკავებულობა (სვ)

საცხოვრებელი დაკავებულობა (სც-2)

დამხმარე დაკავებულობა (დხ)

სასაწყობო დაკავებულობა (სწ-2)

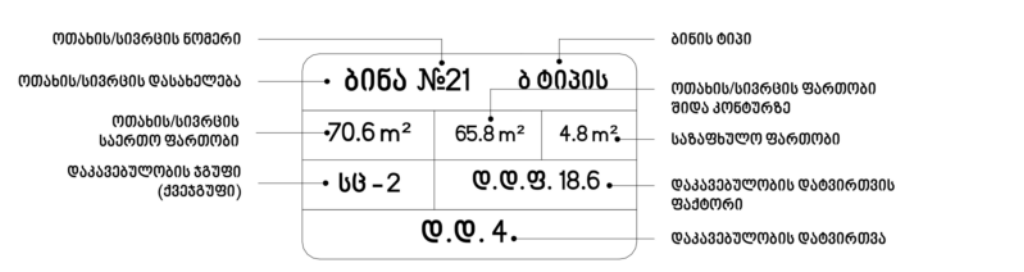

მისაწვდომი სვლაგეზი

გასასვლელამდე სავალი მანძილი

მანძილი სახანძრო კარადამდე

კედლის ცეცხლმედეგობის ხარისხი 2 საათი

კედლის ცეცხლმედეგობის ხარისხი 2 საათი

საკადასტრო საზღვარი

ღერძის ხაზი

ჭრილის ხაზი

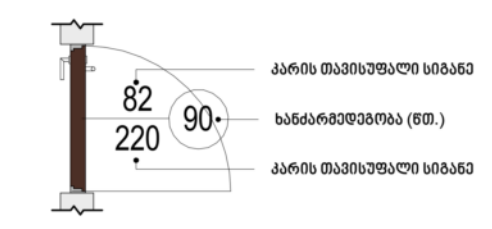

David Vashakidze Architects
მისამართი : ქ. თბილისი, სანაპიროს №8
ტელ: +995 (32) 230 98 99
E-mail : Dvastudio1@gmail.com
FB: FB.COM/DVASTUDIO

პროექტის ნომერი	2018_02
თარიღი	27/09/2021
მთ. არქიტექტორი	დავით ვაშაკიძე
არქიტექტორი	დავით ლაშხი
არქიტექტორი	ეკატერინე თევდორაშვილი

პროექტის დასახელება:

მრავალფუნქციური კომპლექსი

მისამართი:

ქალაქი თბილისი, დავით აღმაშენებლის ხეივანი, N 51
ს/კ : 01.13.01.020.228

ბინა №6,18,30,42,54,66

ტექნიკურ ეკონომიკური

საერთო	
საცხოვრებელი	
კომერციული	
საოფისე	
საზაფხულო	
ლიფტის/კიბის უჯრ. ფართობი	
პარკინგის	
დამხმარე	

A127

მასშტაბი	As indicated

ბ - ტიპის

ბინა № - 43; 55; 67.

საერთო ფართობი - 119.0 მ²

ბინა № 7 - 297.2 მ²

ბინა № 19 - 144.1 მ²

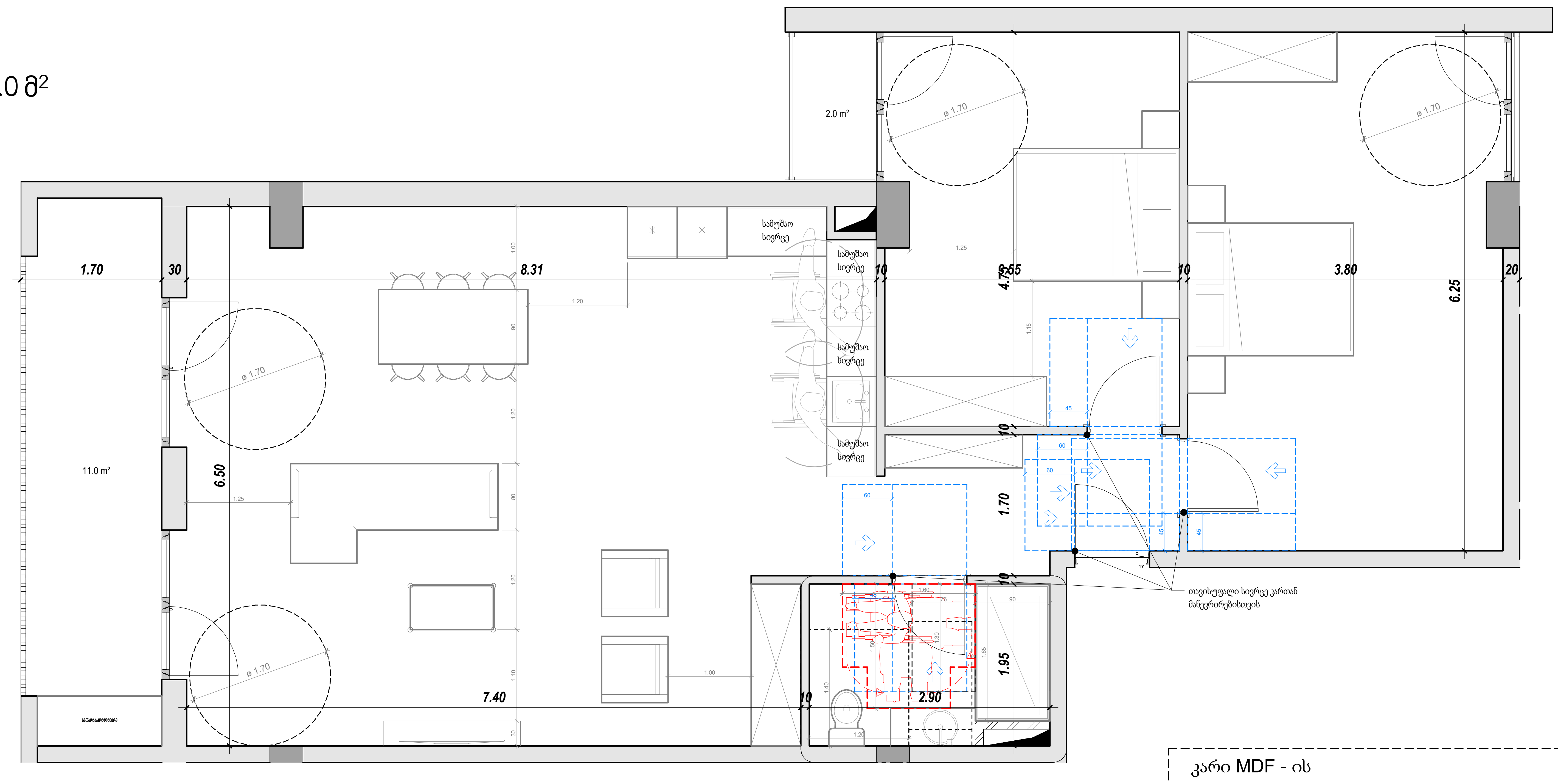

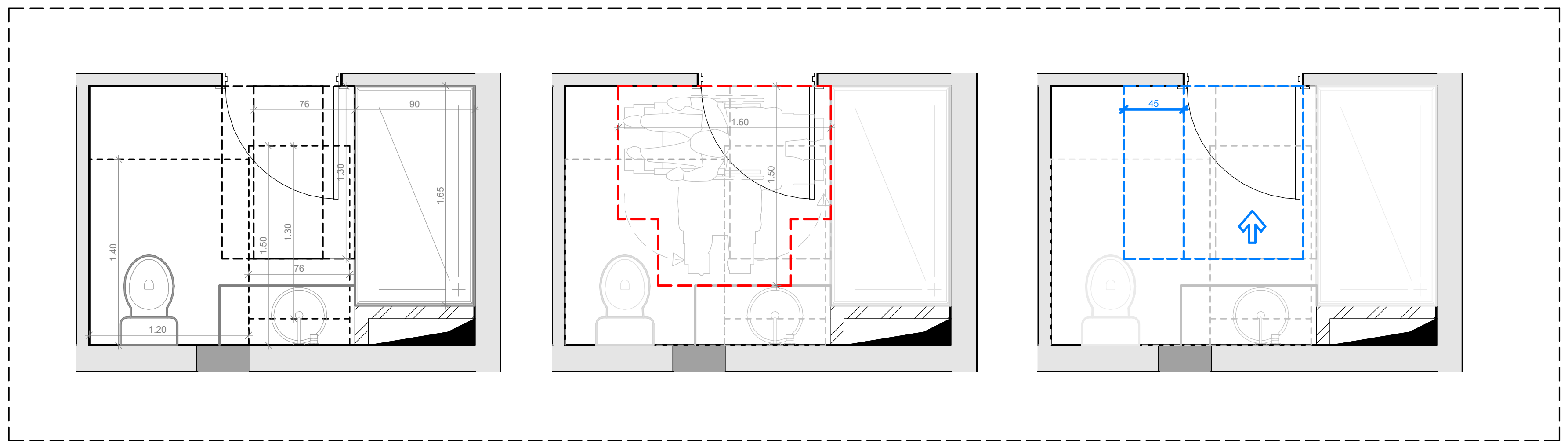

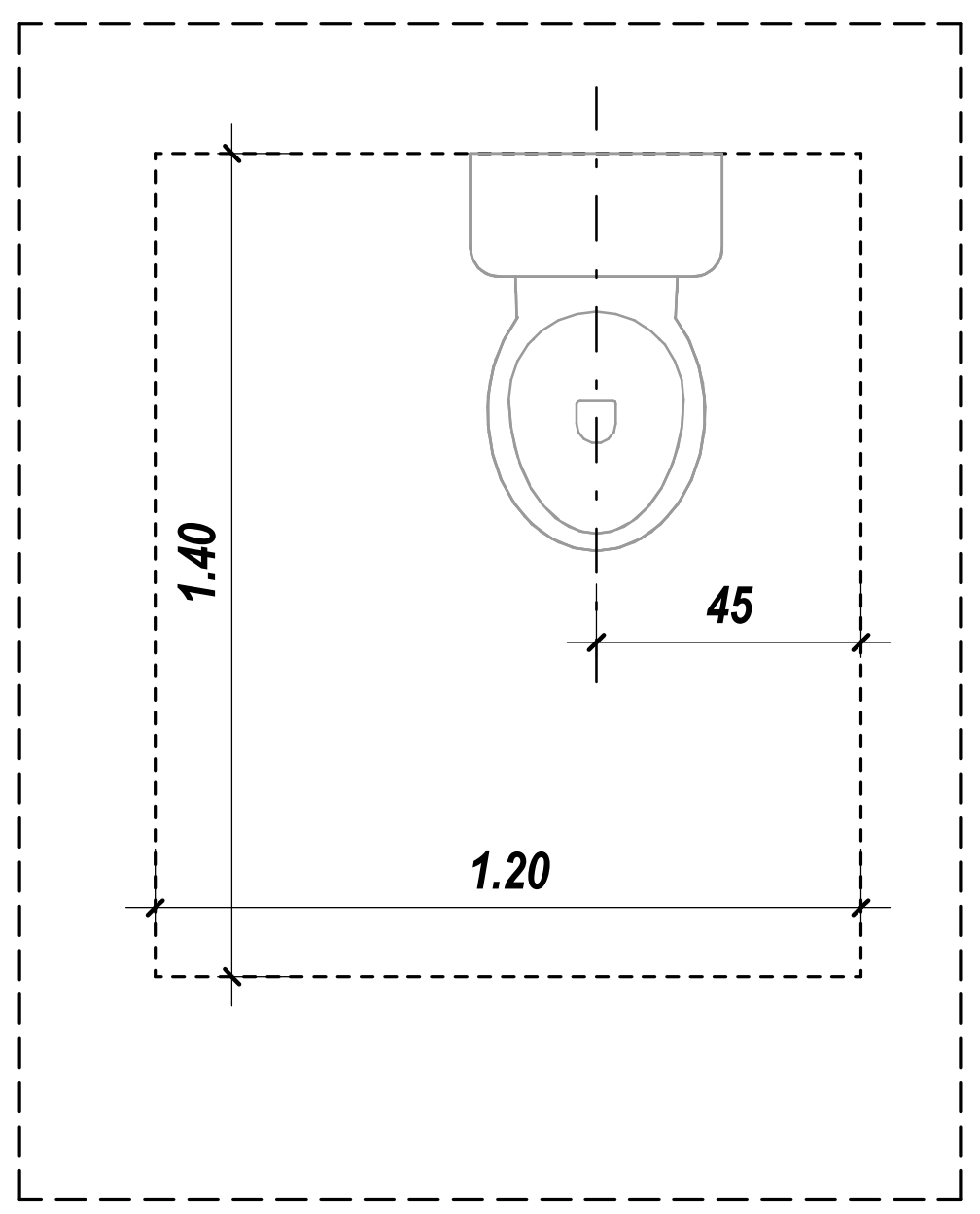

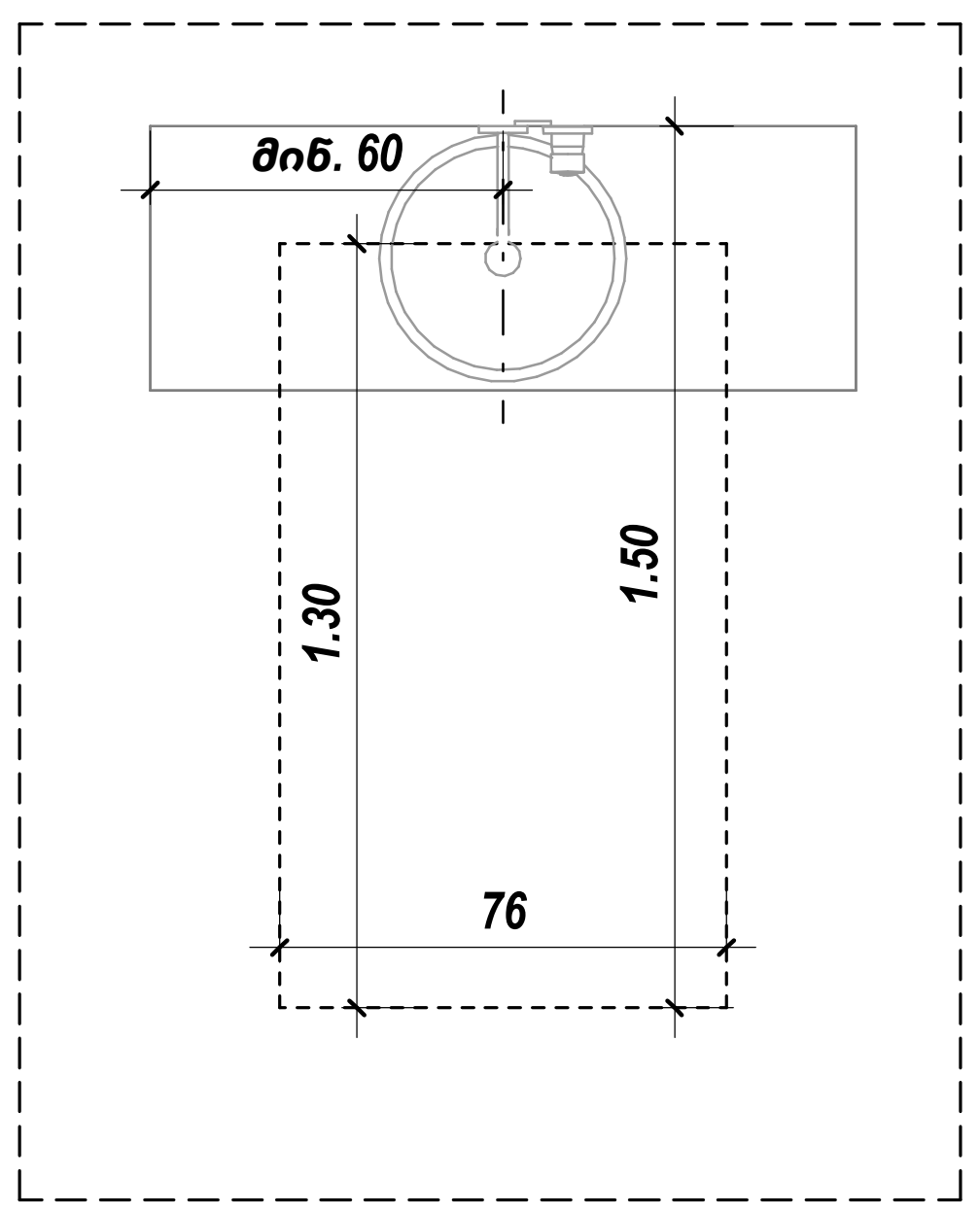

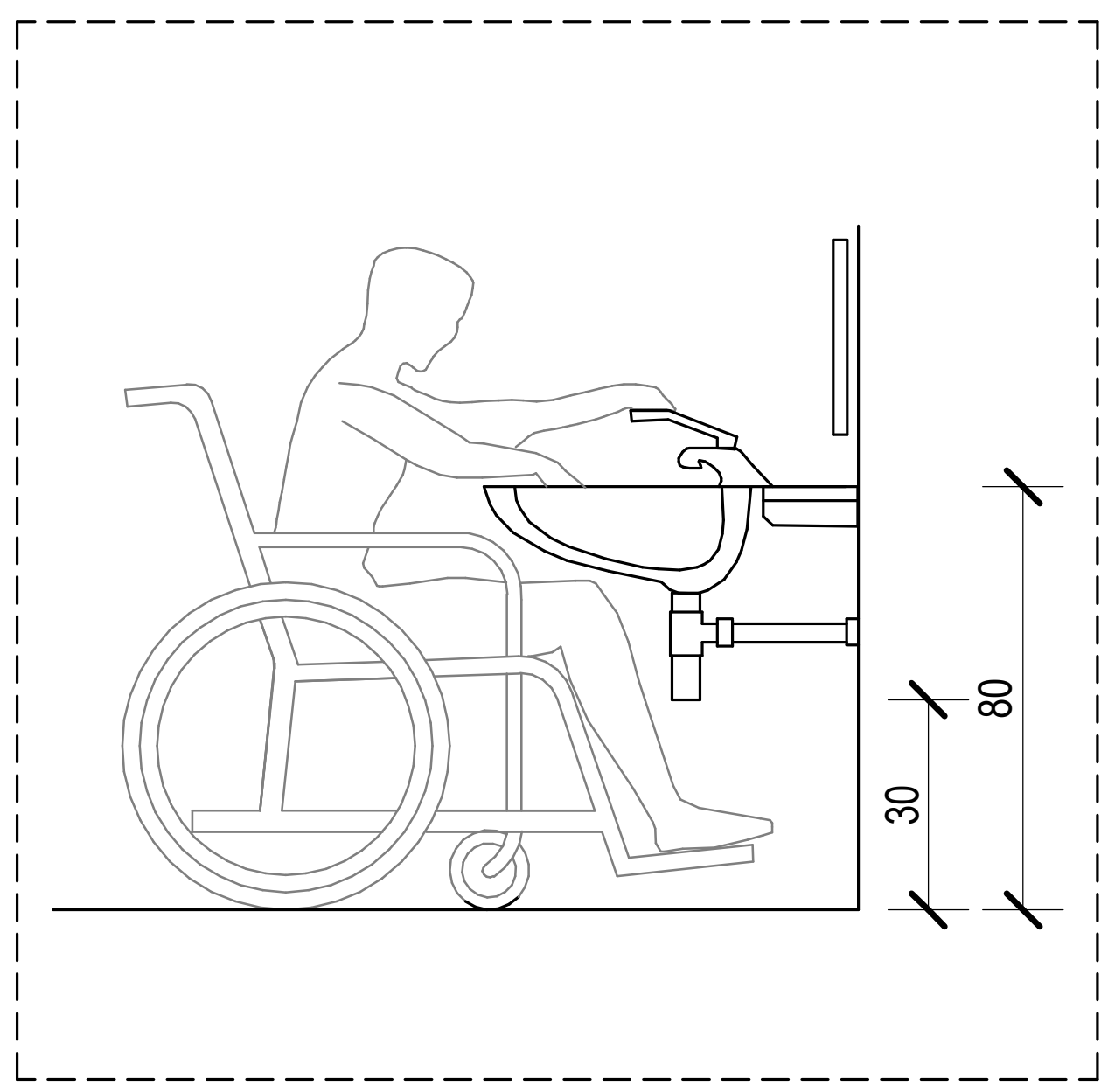

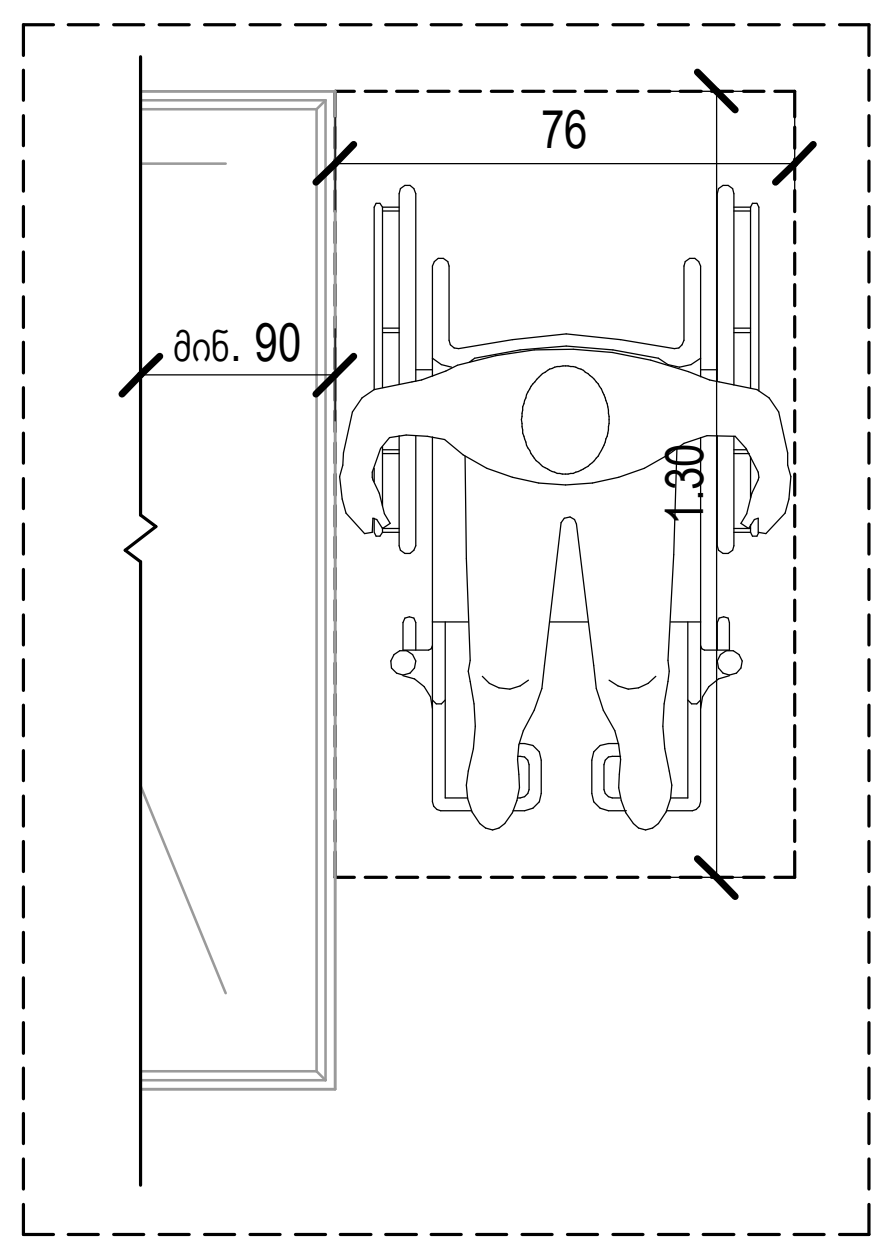

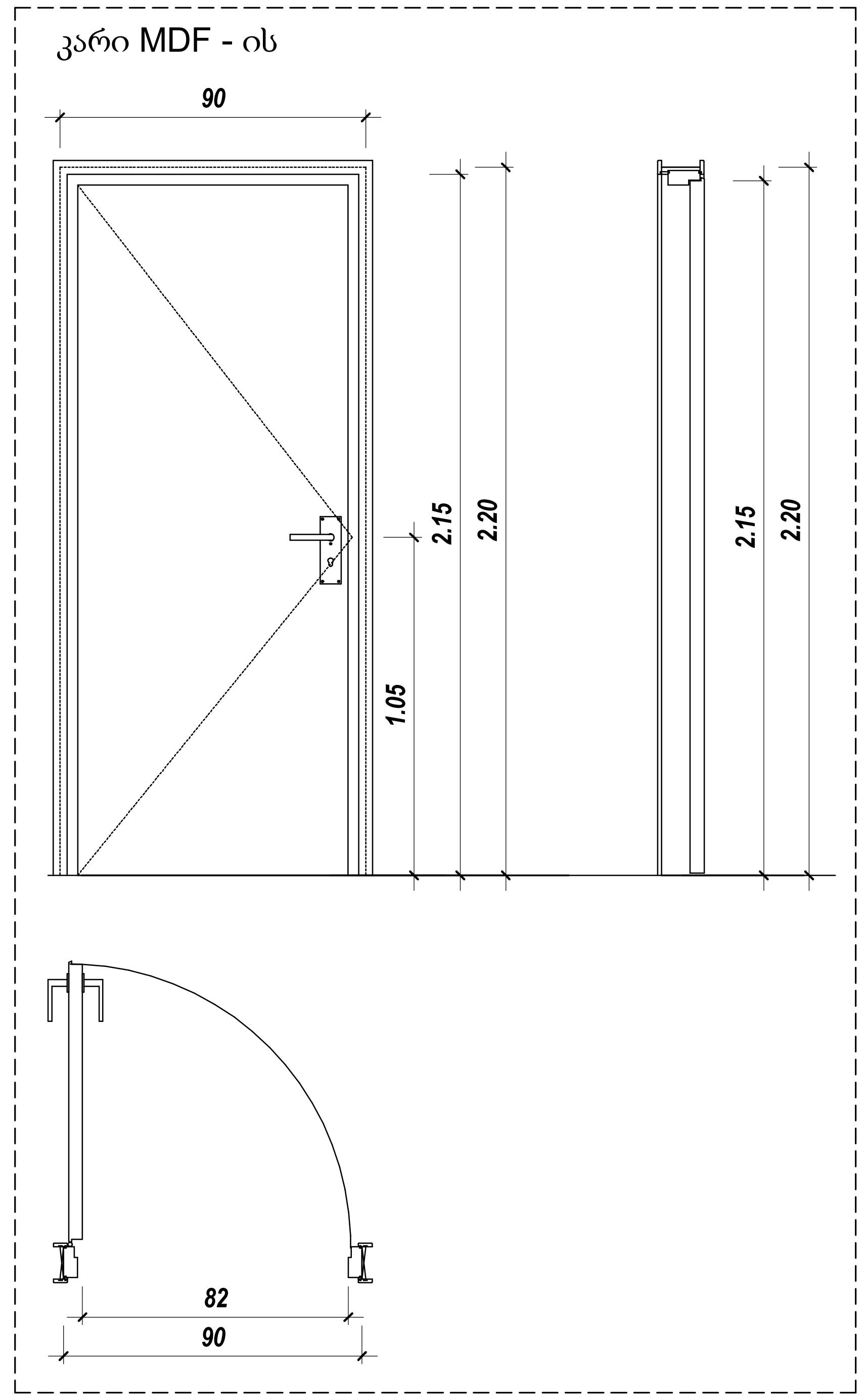

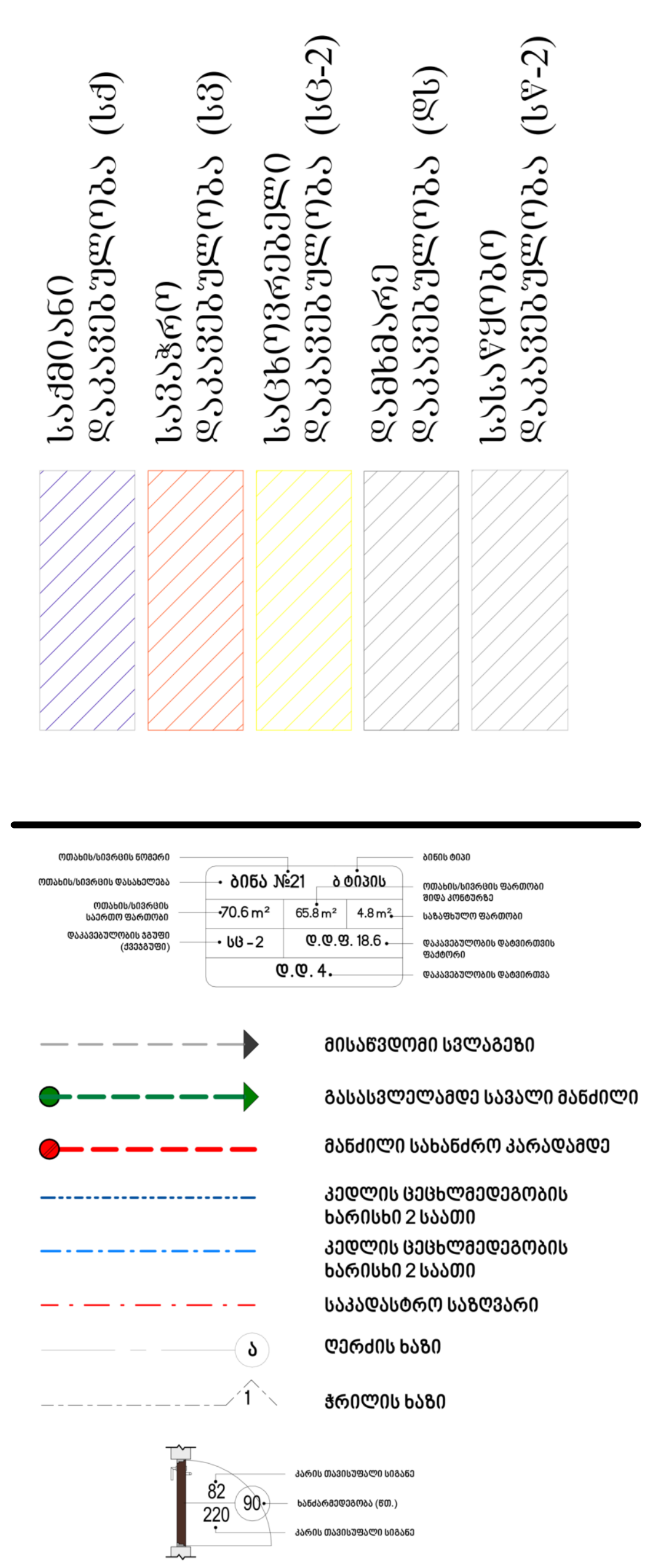

David Vashakidze Architects

მისამართი : ქ. თბილისი, სანაპიროს №8

ტელ: +995 (32) 230 98 99

E-mail : Dvastudio1@gmail.com

FB: FB.COM/DVASTUDIO

პროექტის ნომერი	2018_02
თარიღი	27/09/2021
მთ. არქიტექტორი	დავით ვაშაკიძე
არქიტექტორი	დავით ლაშხი
არქიტექტორი	ეკატერინე თევდორაშვილი

პროექტის დასახელება:

მრავალფუნქციური კომპლექსი

მისამართი:

ქალაქი თბილისი, დავით აღმაშენებლის ხეივანი, N 51

ს/კ : 01.13.01.020.228

ბინა №7,19,43, 55, 67

ტექნიკურ ეკონომიკური

საერთო	
საცხოვრებელი	
კომერციული	
საოფისე	
საზაფხულო	
ლიფტის/კიბის უჯრ. ფართობი	
პარკინგის	
დამხმარე	

A128

მასშტაბი	As indicated

ბ – ტიპის
ბინა № – 8; 20; 32; 44; 56; 68.

საერთო ფართობი – 75.1 მ²

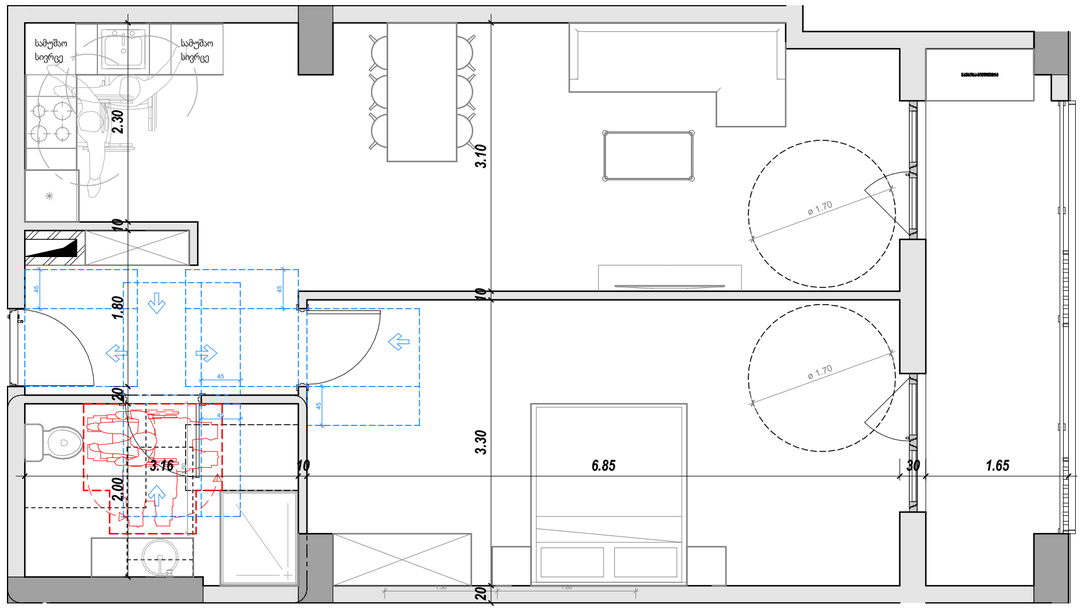

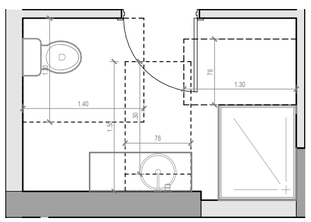

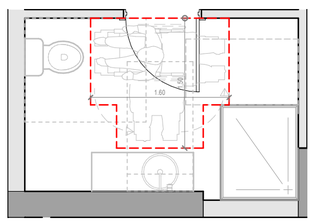

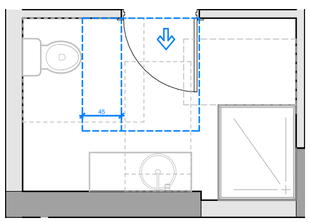

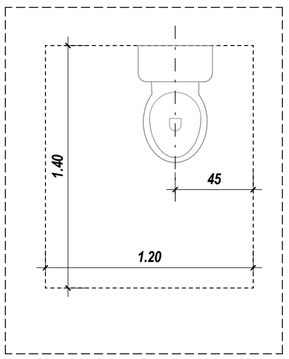

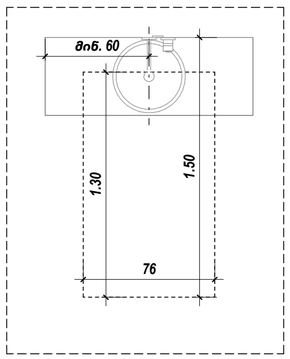

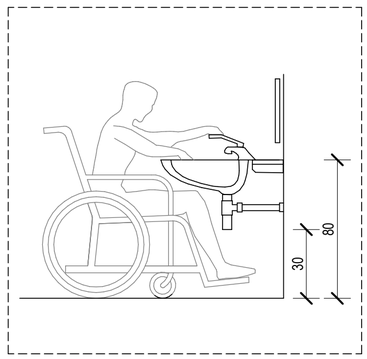

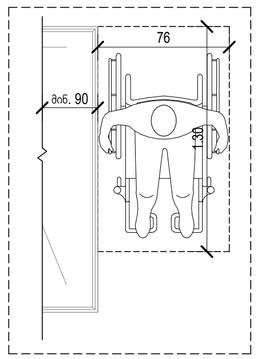

კარი MDF - ის

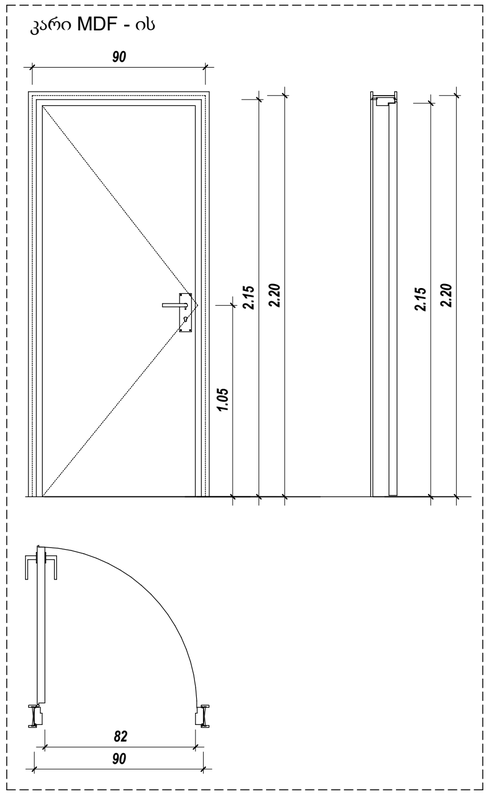

საძმაოანი დაბანვილობა (სძ)
სპაბარი დაბანვილობა (სბ)
სველწვიმიანი დაბანვილობა (სწ-2)
დამხმარე დაბანვილობა (დბ)
სასაწყობე დაბანვილობა (სწ-2)



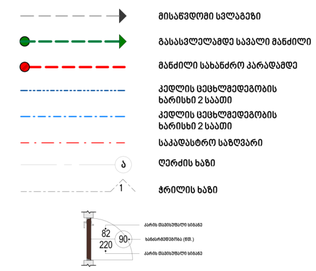

David Vashakidze Architects

მისამართი : ქ. თბილისი, სანაპიროს №6
ტელ: +995 (32) 2309899
E-mail : Dvastudio1@gmail.com
FB: FB.COM/DVASTUDIO

პროექტის ნომერი	2018_02
თარიღი	27/09/2021
მთ. არქიტექტორი	დავით ვაშაკიძე
არქიტექტორი	დავით ღაში
არქიტექტორი	ეკატერინე თევდორაშვილი

პროექტის დასახელება:

მრავალფუნქციური კომპლექსი

მისამართი:

ქალაქი თბილისი, დავით აღმაშენებლის ხეივანი, N 51
ს/კ : 01.13.01.020.228

ბინა №8,20,32,44,56,68

ტექნიკურ ეკონომიკური

საერთო	
საცხოვრებელი	
კომერციული	
საოფისე	
საზაფხულო	
ლიფტის/კიბის უჯრ. ფართობი	
პარკინგის	
დამხმარე	

A129

მასშტაბი	As indicated

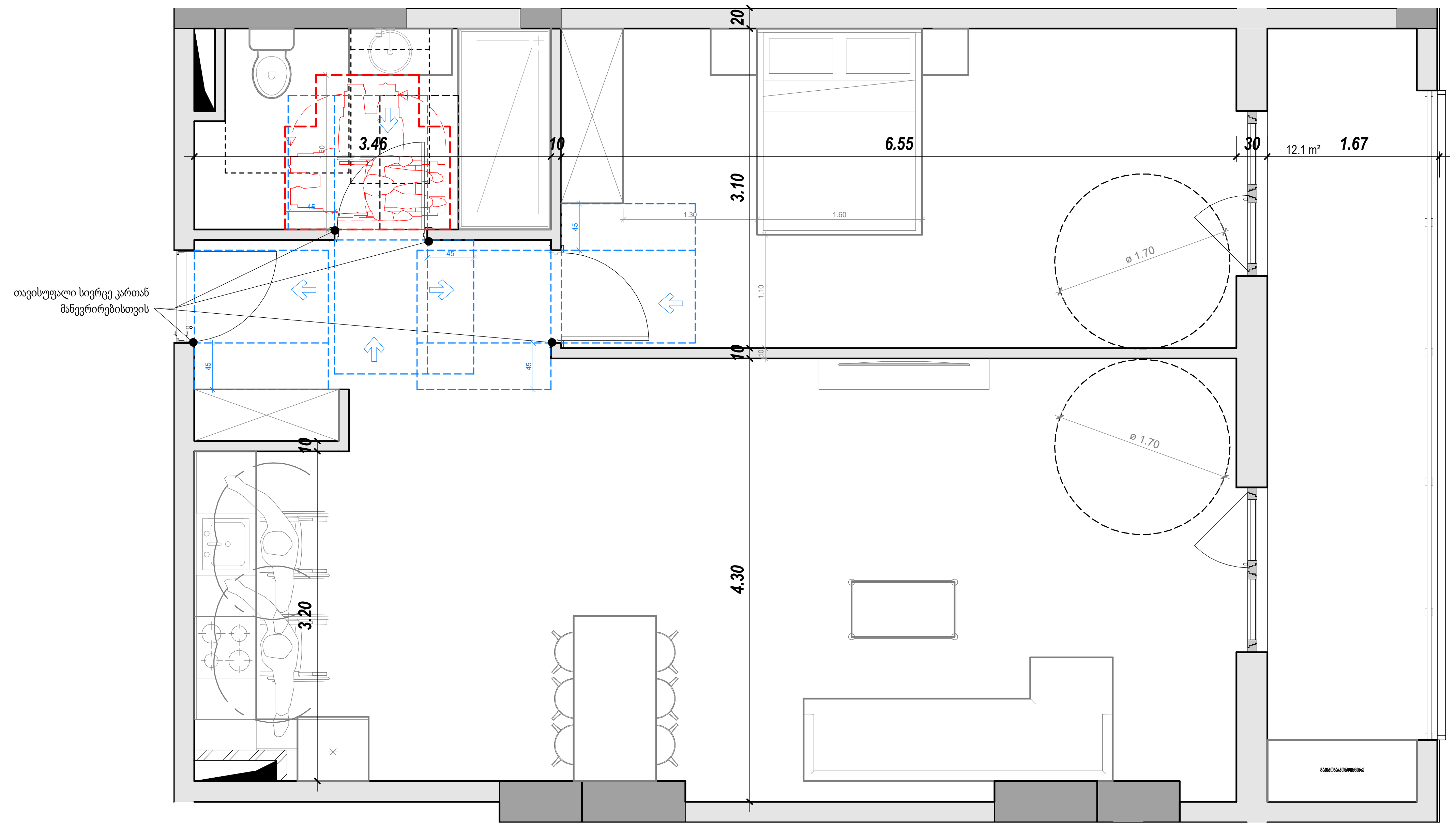

ბ - ტიპის

ბინა № - 9; 21; 33; 45; 57; 69.

საერთო ფართობი - 87.1 მ²

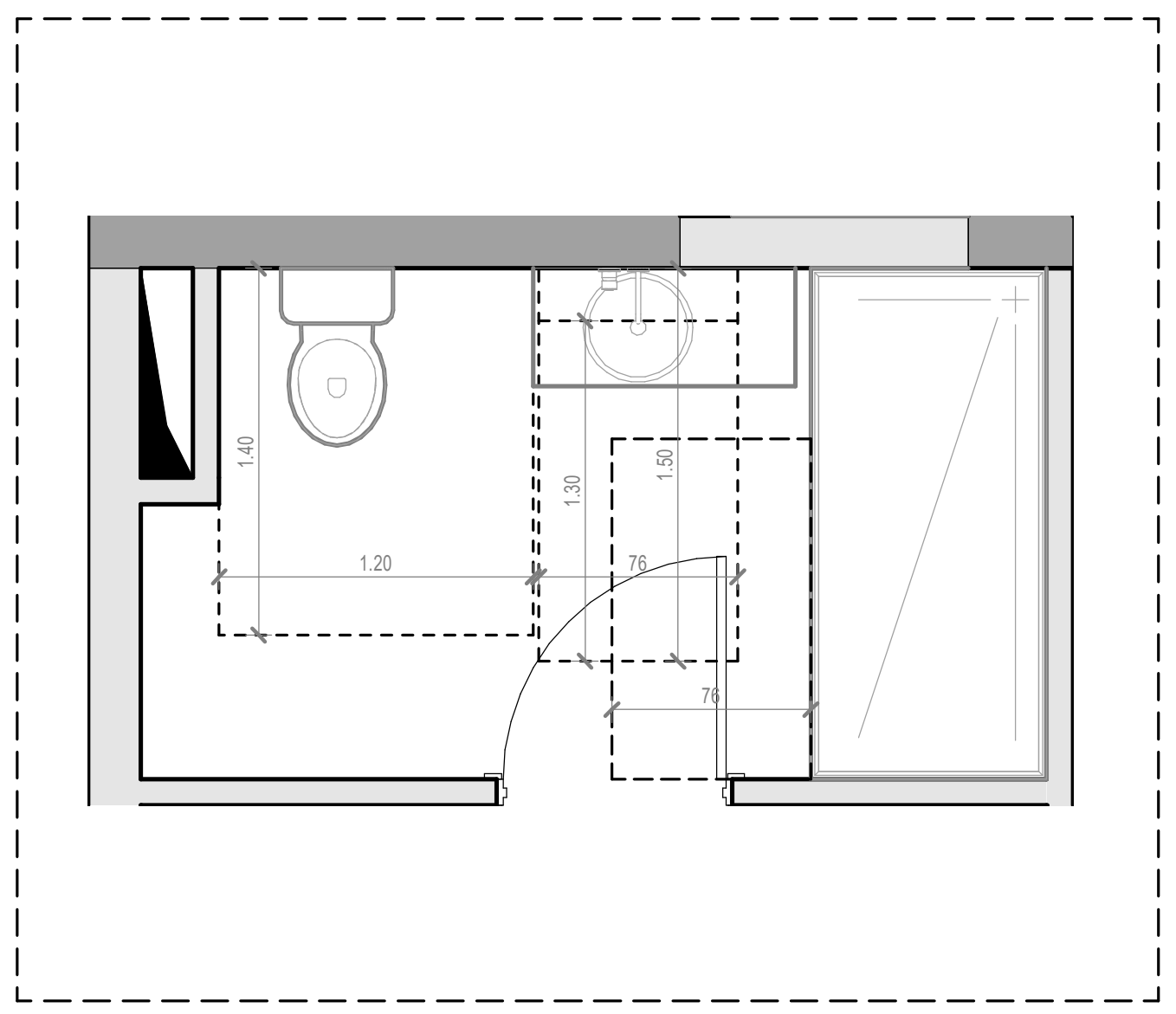

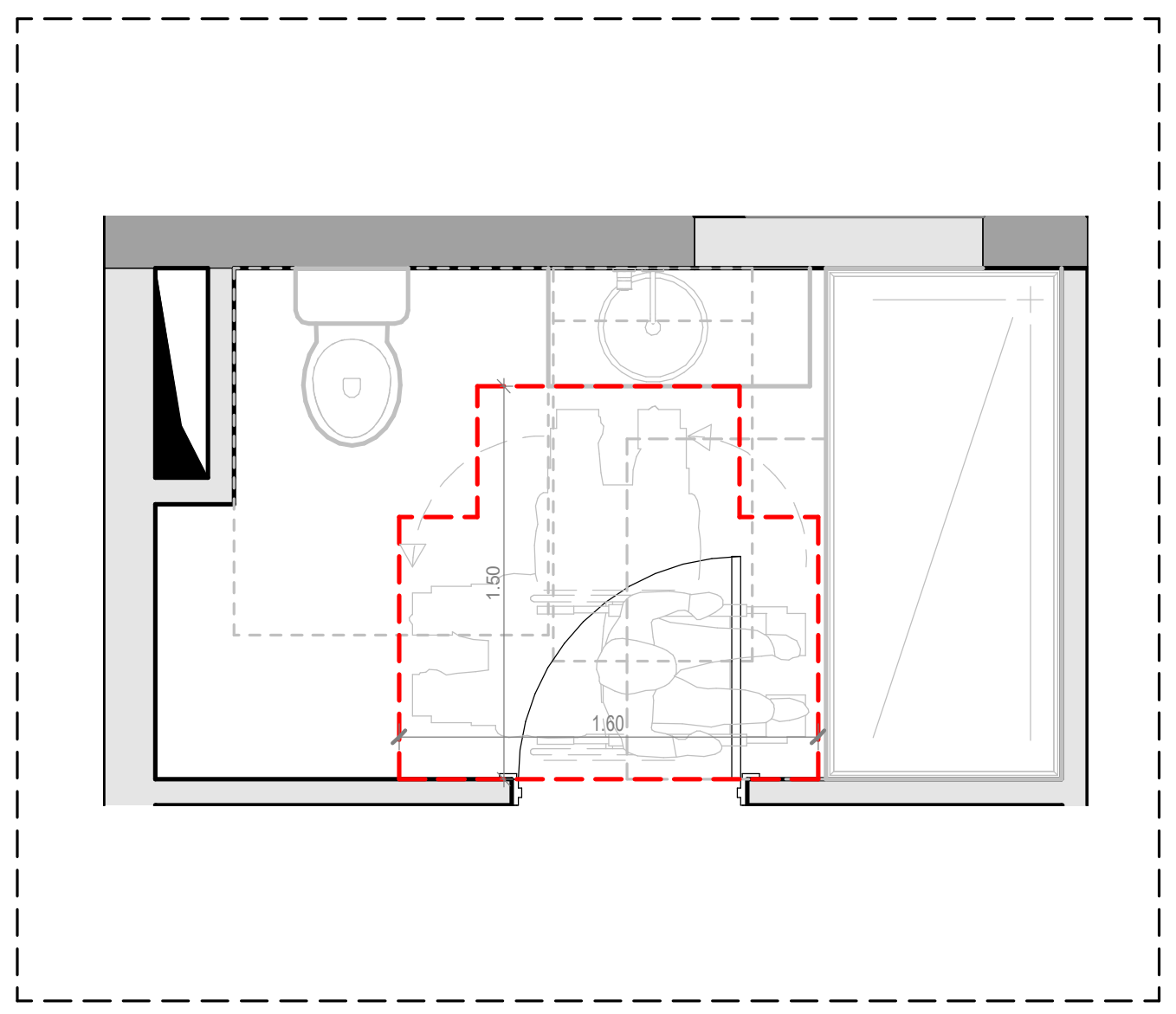

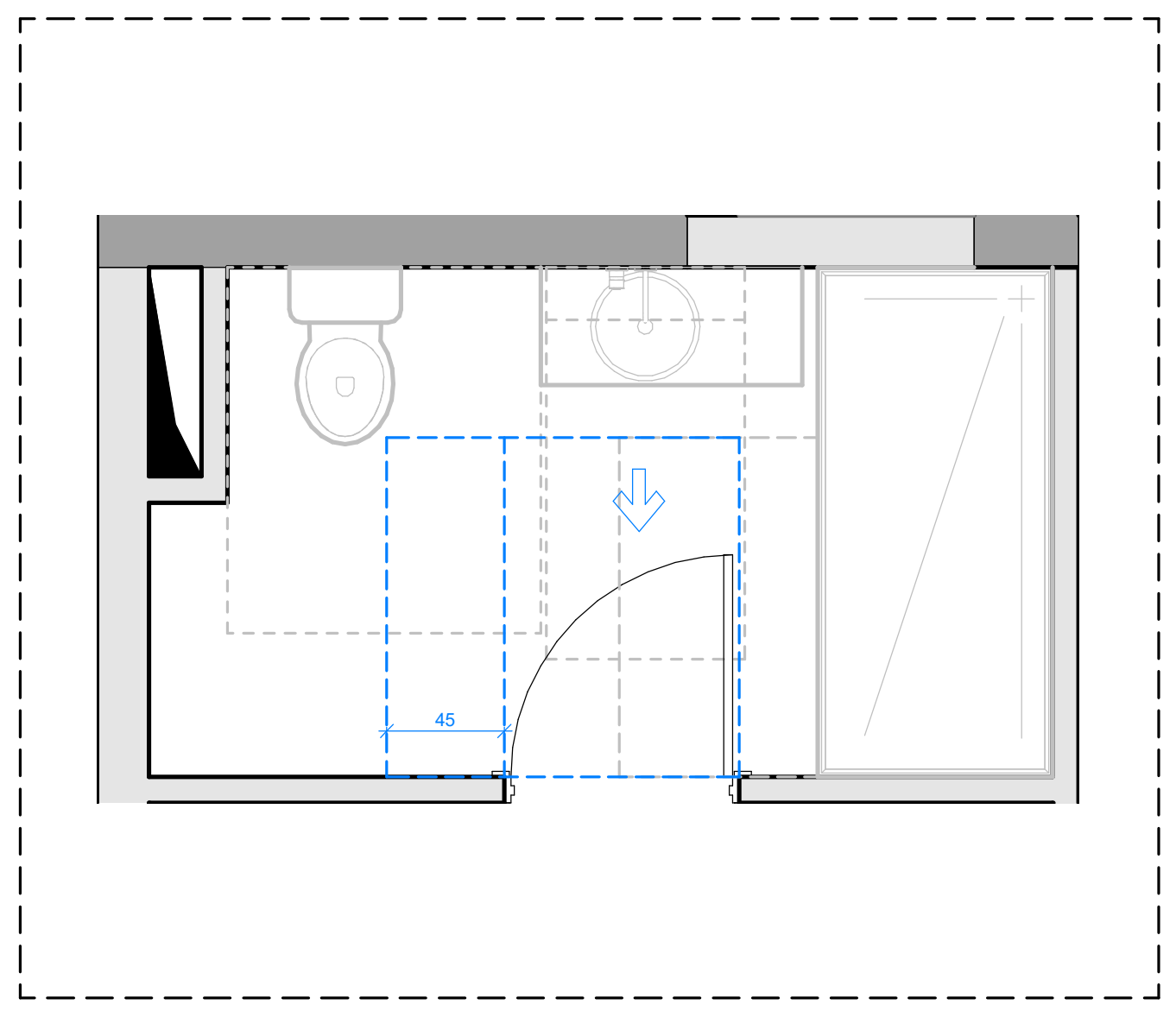

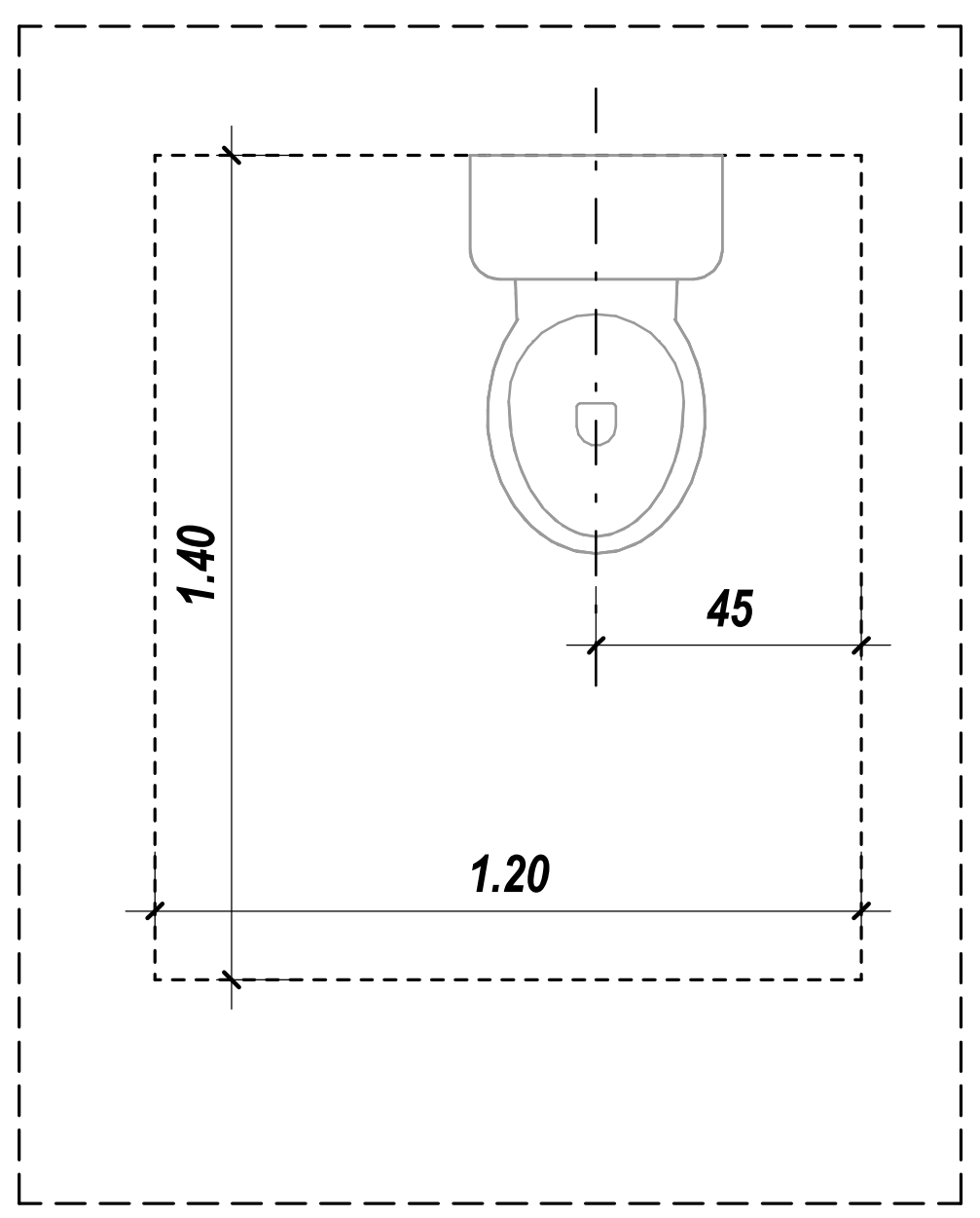

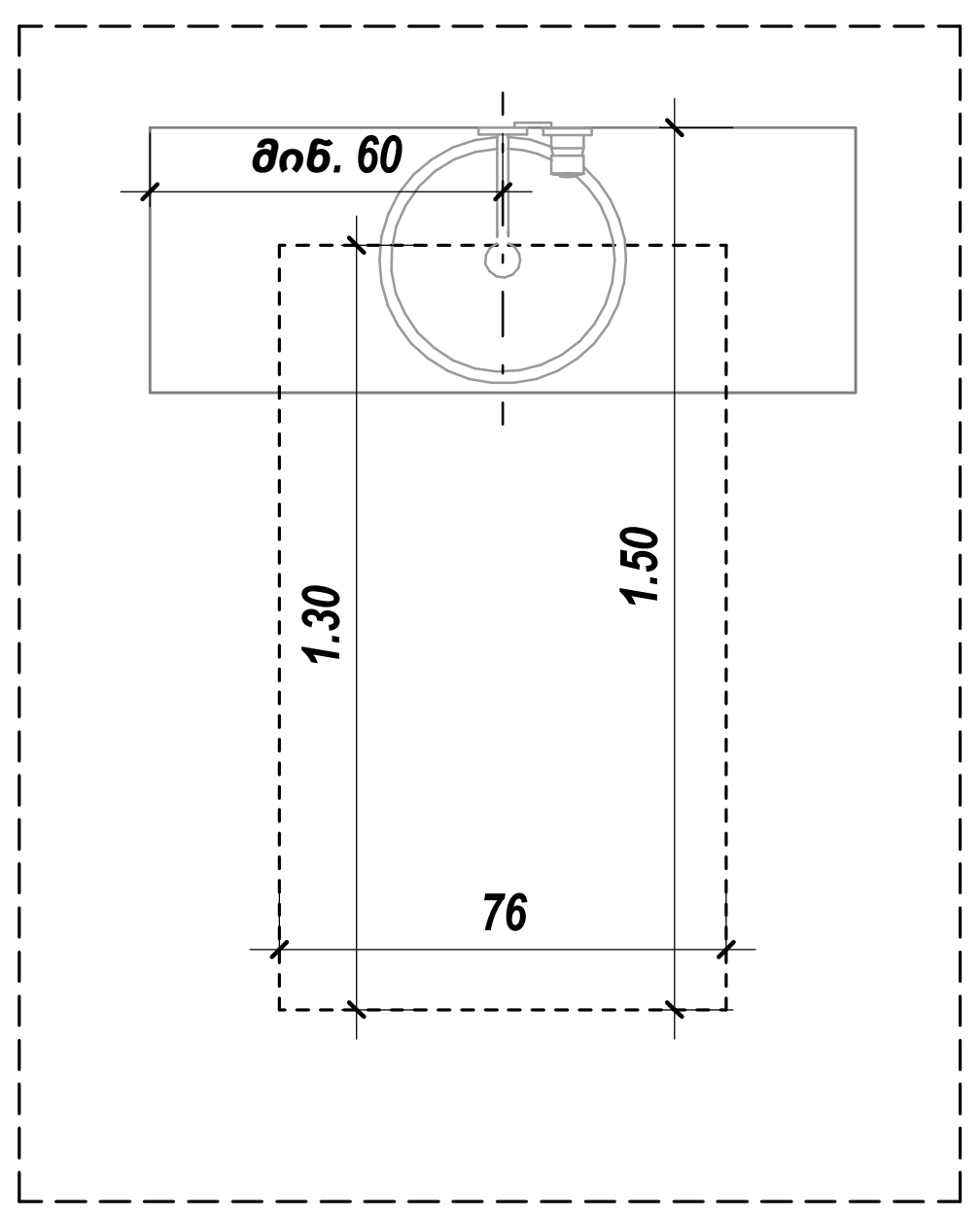

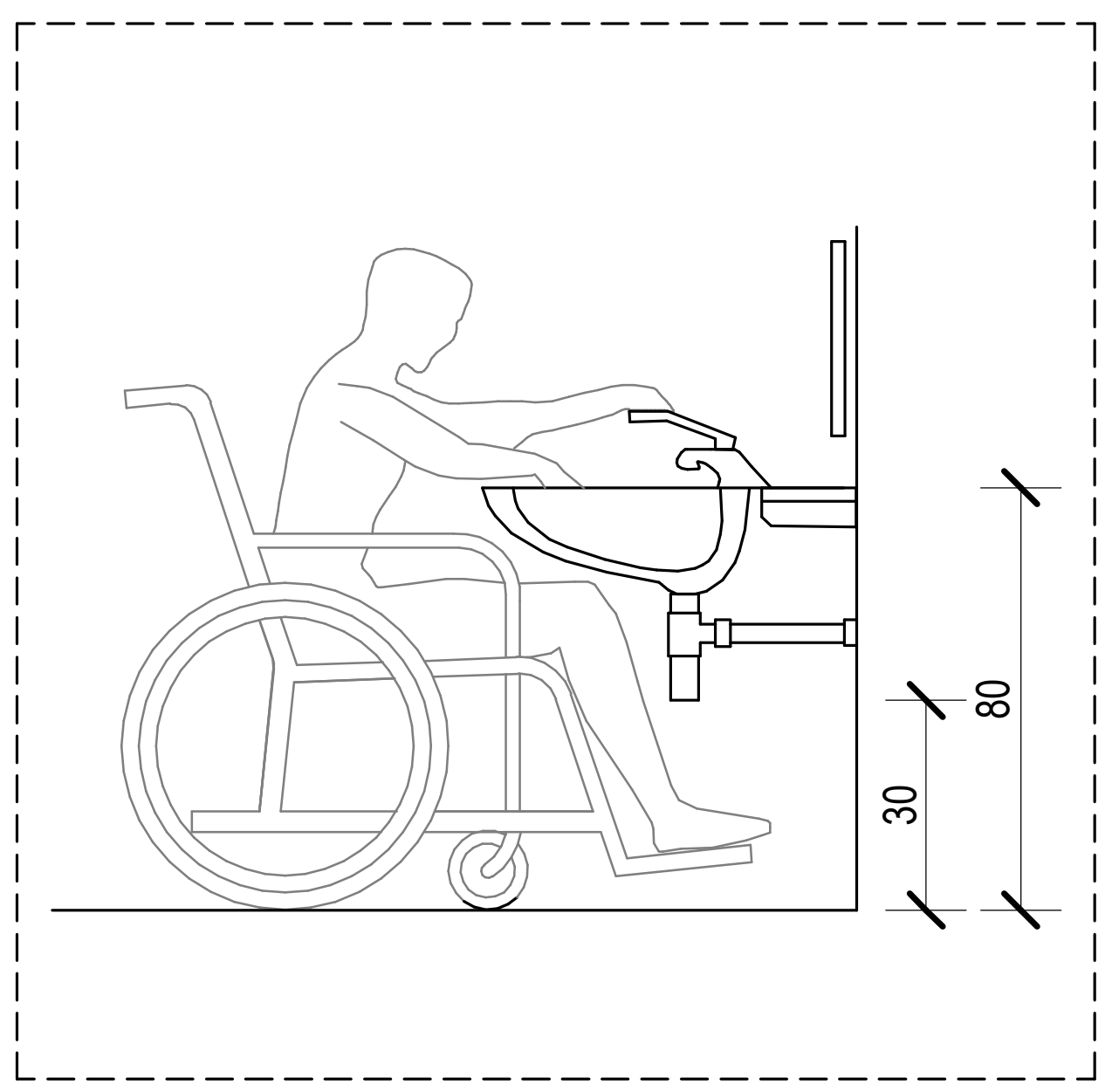

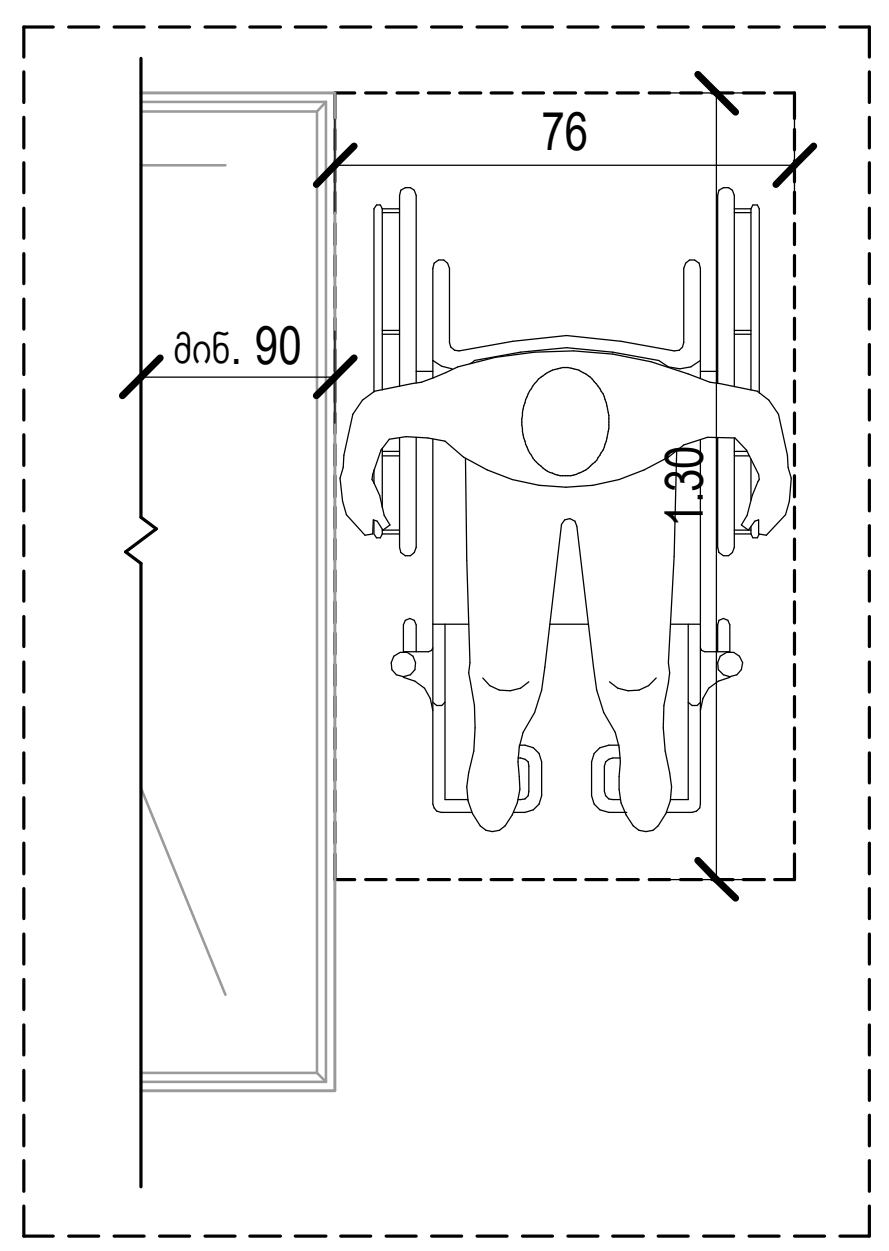

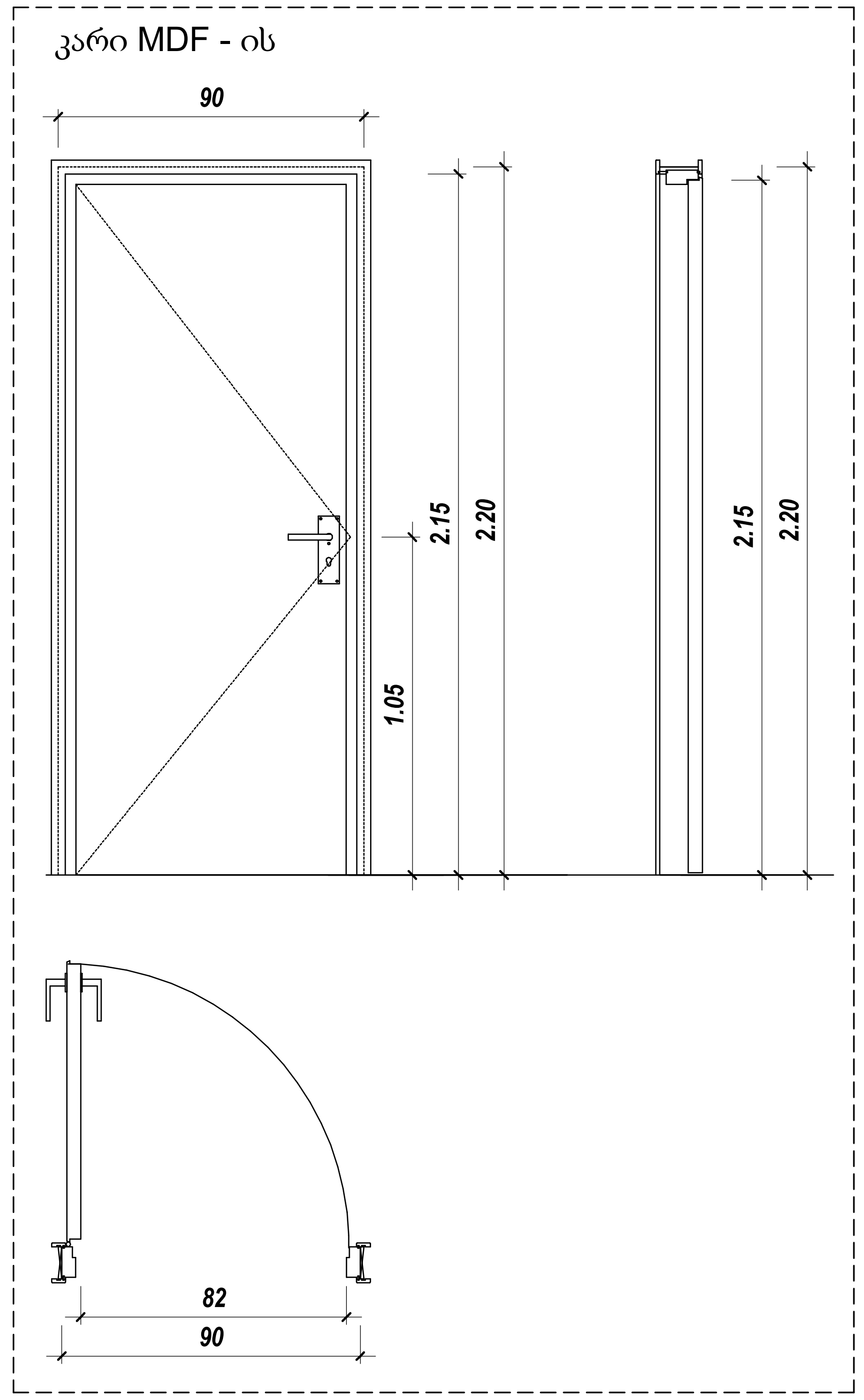

საქმიანი დაკავებულობა (სქ)
სავაჭრო დაკავებულობა (სვ)
საცხოვრებელი დაკავებულობა (სც-2)
დამხმარე დაკავებულობა (დხ)
სასაწყობო დაკავებულობა (სწ-2)

ოთახის/სივრცის ნომერი — ბინა №21
ბინის ტიპი — ბ ტიპის
ოთახის/სივრცის დასახელება
ოთახის/სივრცის საერთო ფართობი — 70.6 m²
ოთახის/სივრცის ფართობი შიდა კონტურზე — 65.8 m²
საზაფხულო ფართობი — 4.8 m²
დაკავებულობის ჯგუფი (ქვეჯგუფი) — სც - 2
დაკავებულობის დატვირთვის ფაქტორი — დ.დ.ფ. 18.6
დაკავებულობის დატვირთვა — დ.დ. 4.

მისაწვდომი სვლაგეზი
გასასვლელამდე სავალი მანძილი
მანძილი სახანძრო კარადამდე
კედლის ცეცხლმედეგობის ხარისხი 2 საათი
კედლის ცეცხლმედეგობის ხარისხი 2 საათი
საკადასტრო საზღვარი
ღერძის ხაზი — ა
ჭრილის ხაზი — 1

82 / 220 / 90
კარის თავისუფალი სიგანე
ხანძარმედეგობა (წთ.)
კარის თავისუფალი სიგანე

David Vashakidze Architects
მისამართი : ქ. თბილისი, სანაპიროს №8
ტელ: +995 (32) 230 98 99
E-mail : Dvastudio1@gmail.com
FB: FB.COM/DVASTUDIO

პროექტის ნომერი	2018_02
თარიღი	27/09/2021
მთ. არქიტექტორი	დავით ვაშაკიძე
არქიტექტორი	დავით ლაშხი
არქიტექტორი	ეკატერინე თევდორაშვილი

პროექტის დასახელება:
მრავალფუნქციური კომპლექსი
მისამართი:
ქალაქი თბილისი, დავით აღმაშენებლის ხეივანი, N 51
ს/კ : 01.13.01.020.228

ბინა №9,21,33,45,57,69

ტექნიკურ ეკონომიკური

საერთო	
საცხოვრებელი	
კომერციული	
საოფისე	
საზაფხულო	
ლიფტის/კიბის უჯრ. ფართობი	
პარკინგის	
დამხმარე	

A130

მასშტაბი — As indicated

ბ - ტიპის
ბინა № - 10; 22; 34; 46; 58; 70.

საერთო ფართობი - 76.0 მ²

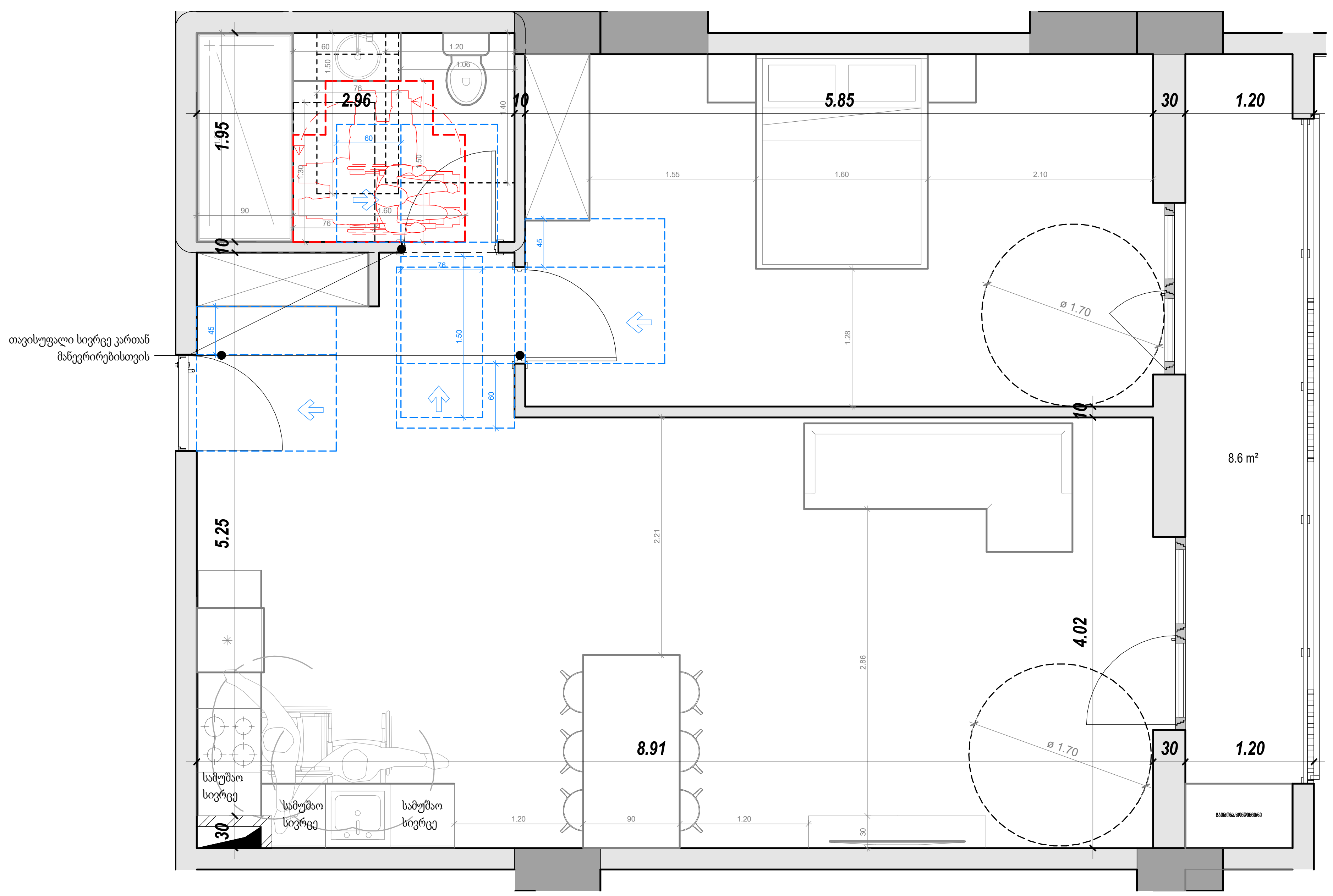

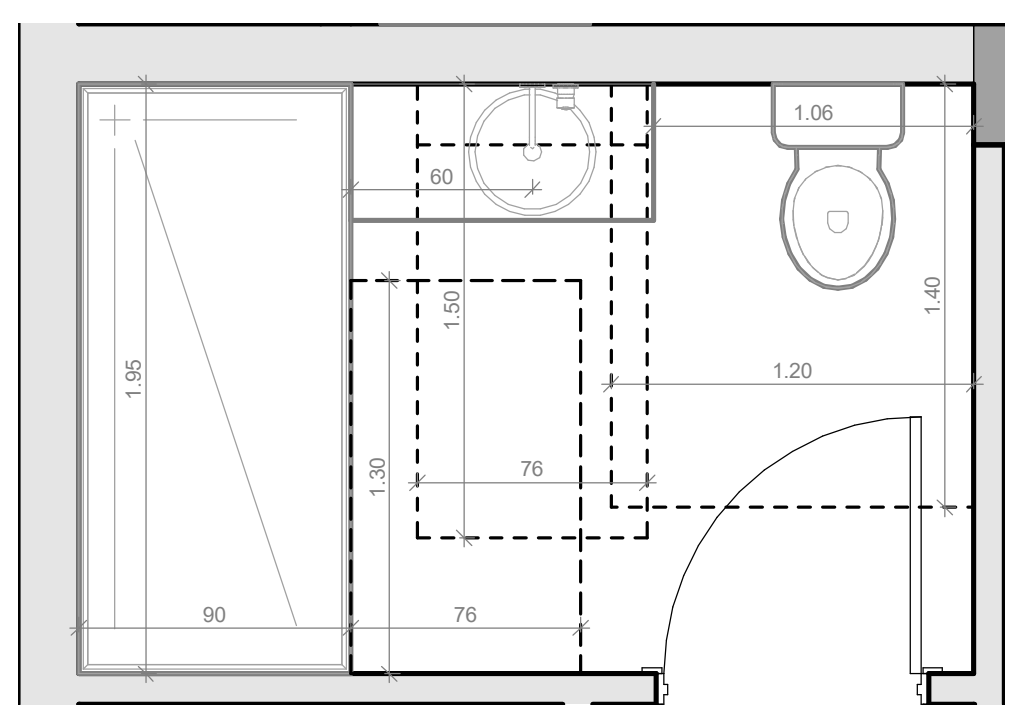

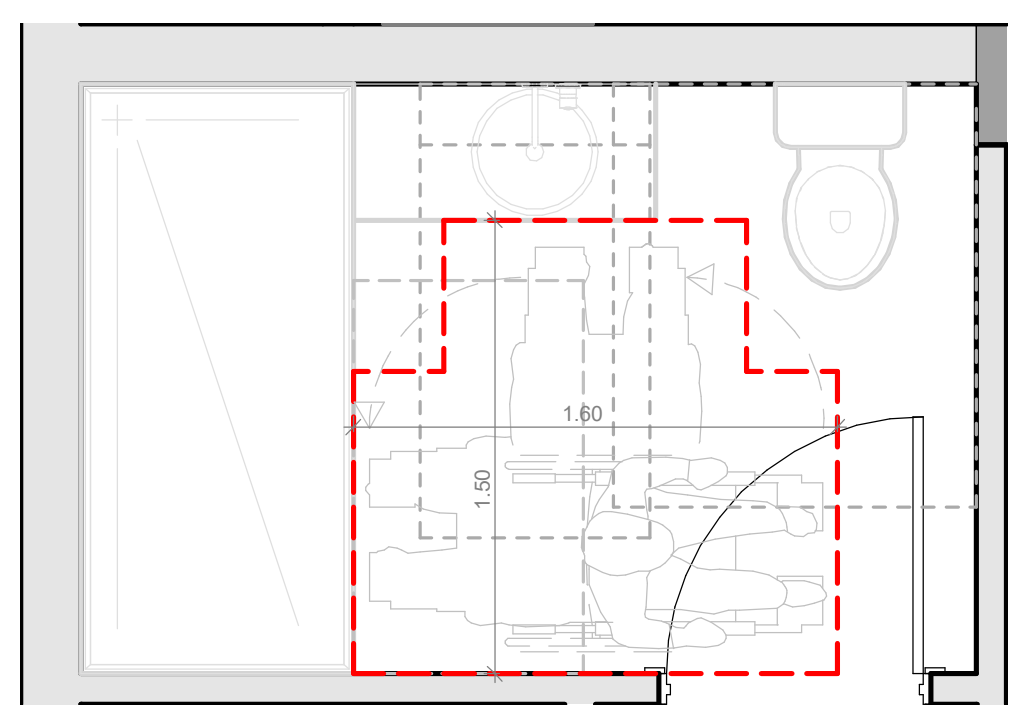

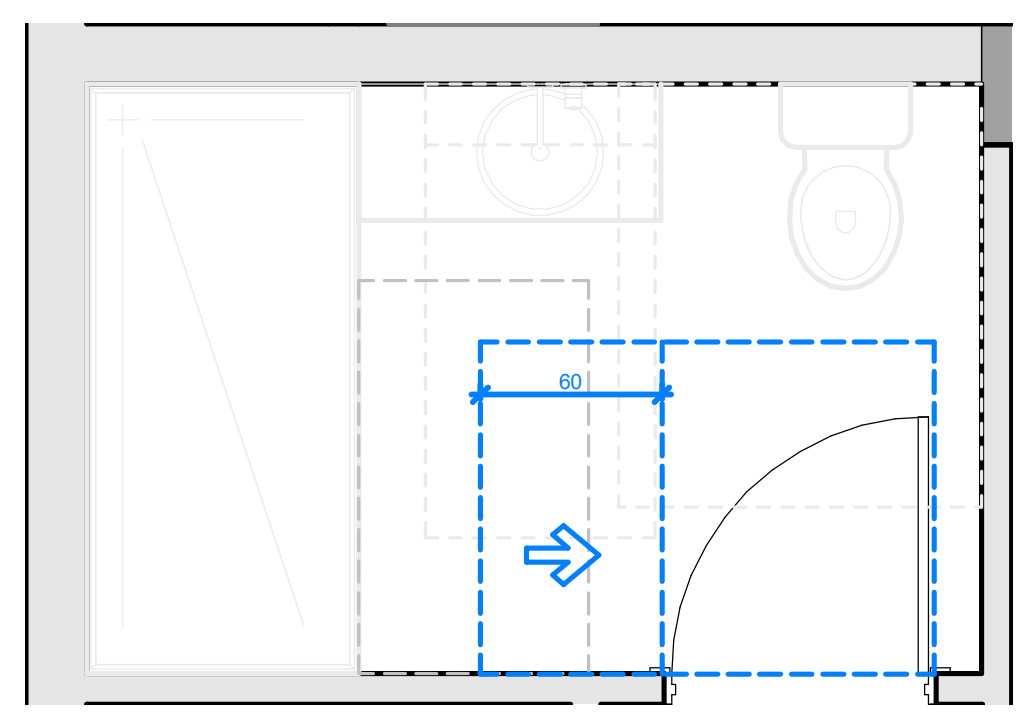

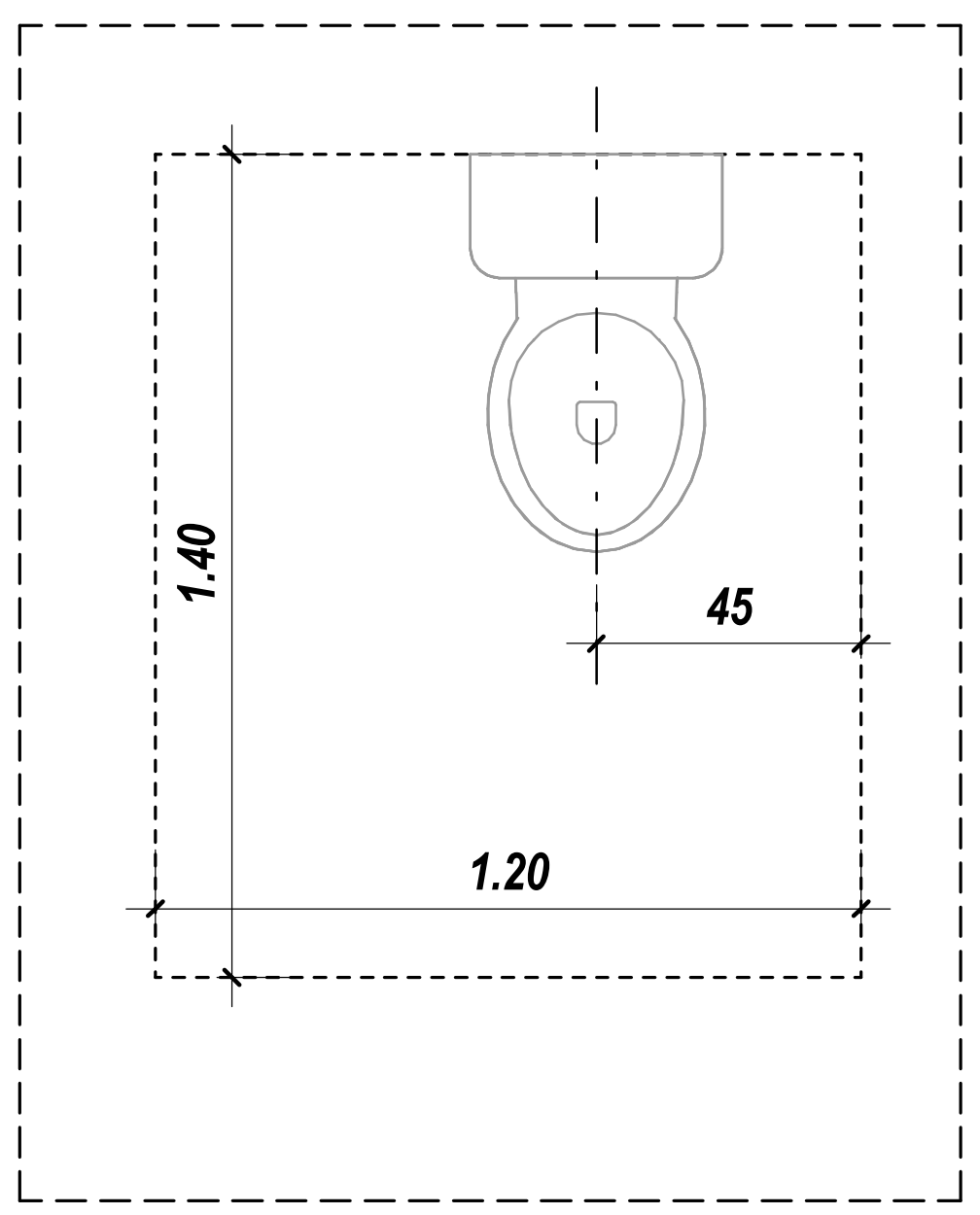

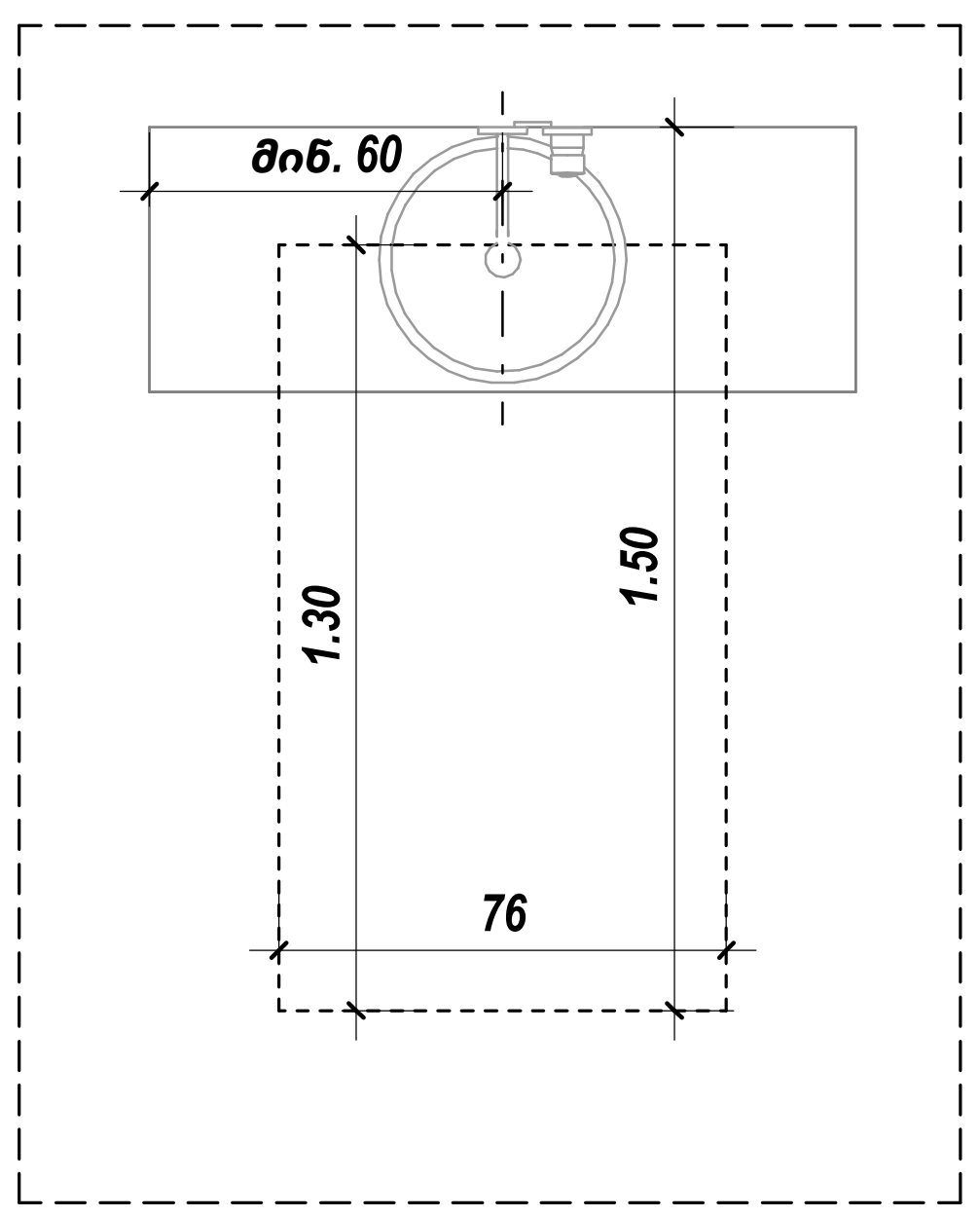

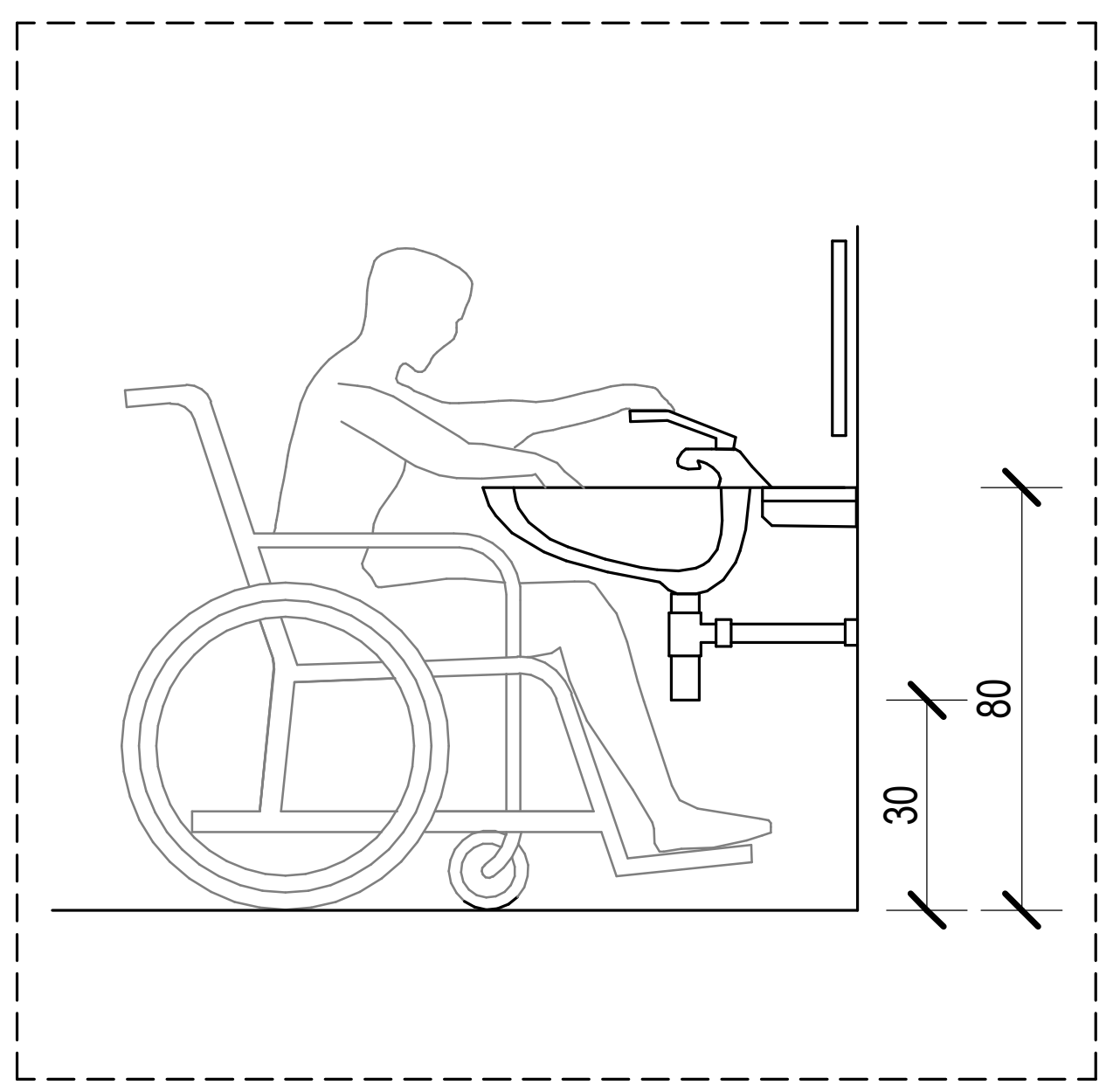

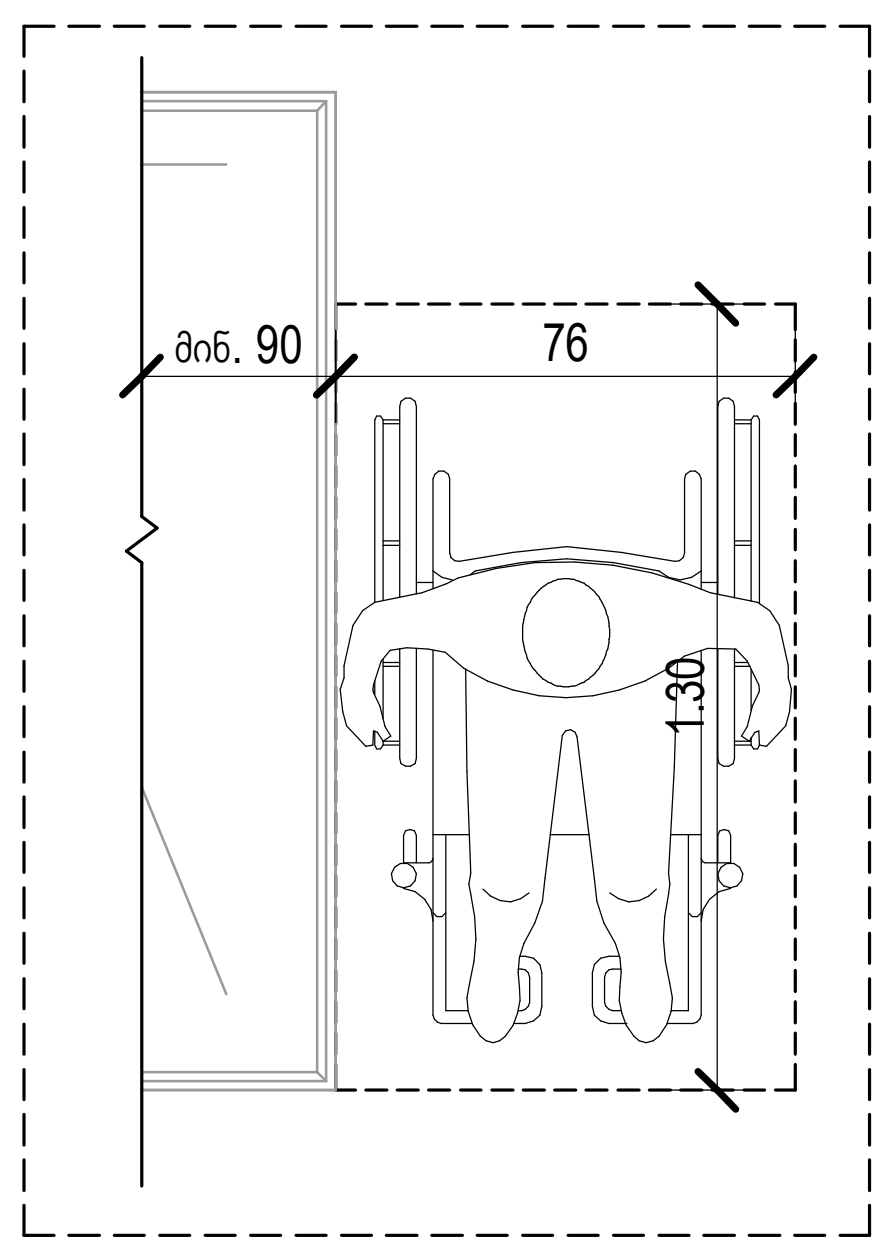

კარი MDF - ის

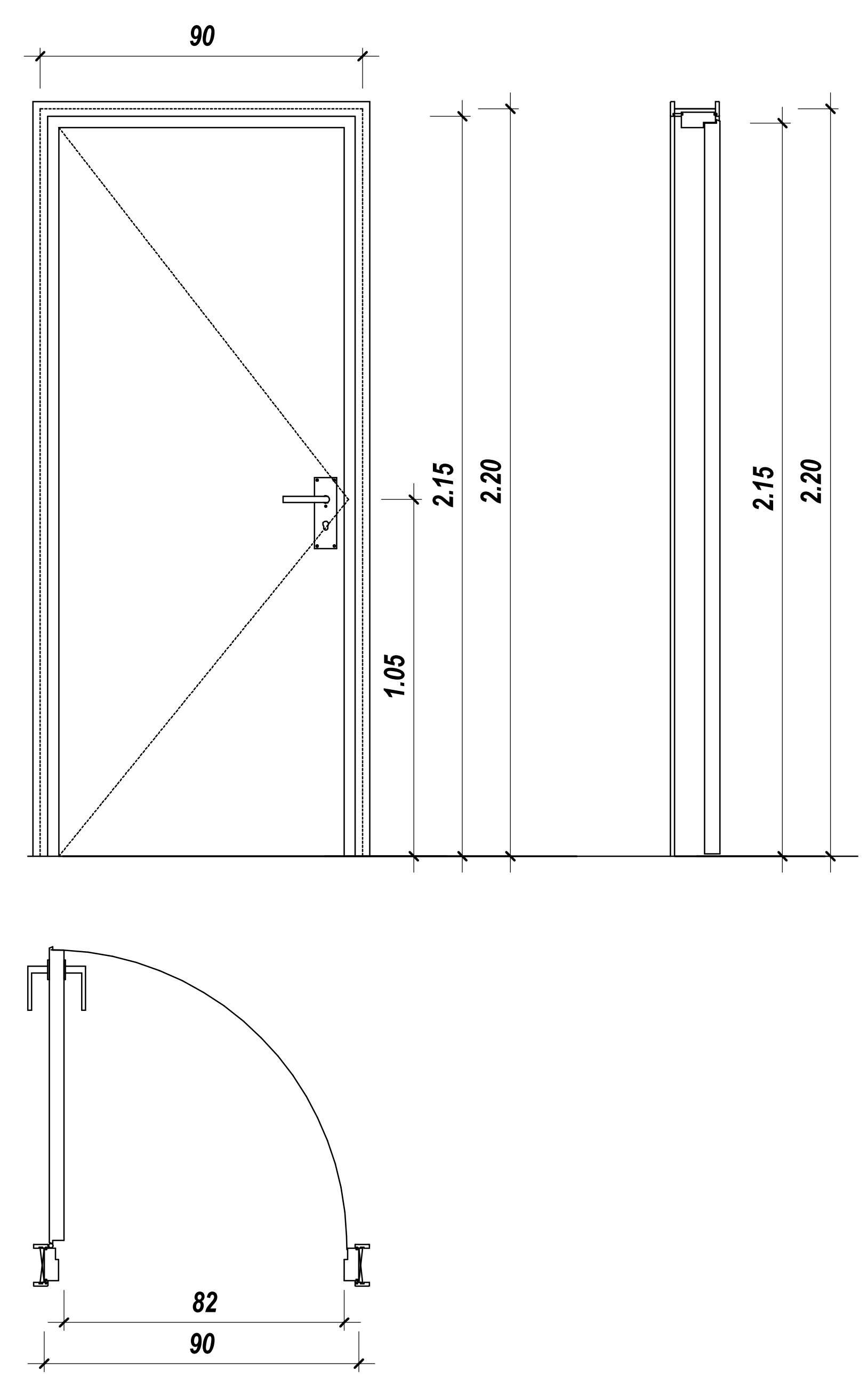

საძიანი დაკავებულობა (სძ)
სავაჭრო დაკავებულობა (სვ)
საცხოვრებელი დაკავებულობა (სც-2)
დამხმარე დაკავებულობა (დხ)
სასაწყობო დაკავებულობა (სწ-2)

ოთახის/სივრცის ნომერი	ბინის ტიპი
ოთახის/სივრცის დასახელება	ოთახის/სივრცის ფართობი შიდა კონტურზე
ოთახის/სივრცის საერთო ფართობი	საზაფხულო ფართობი
დაკავებულობის ჯგუფი (ქვეჯგუფი)	დაკავებულობის დატვირთვის ფაქტორი
	დაკავებულობის დატვირთვა

ბინა №21 | ბ ტიპის | 70.6 m² | 65.8 m² | 4.8 m² | სც - 2 | დ.დ.ფ. 18.6 | დ.დ. 4.

- მისაწვდომი სვლაგეზი
- გასასვლელამდე სავალი მანძილი
- მანძილი სახანძრო კარადამდე
- კედლის ცეცხლმედეგობის ხარისხი 2 საათი
- კედლის ცეცხლმედეგობის ხარისხი 2 საათი
- საკადასტრო საზღვარი
- ღერძის ხაზი
- ჭრილის ხაზი

82 / 220 / 90: კარის თავისუფალი სიგანე; ხანძარმედეგობა (წთ.); კარის თავისუფალი სიგანე

David Vashakidze Architects

მისამართი : ქ. თბილისი, სანაპიროს №8
ტელ: +995 (32) 230 98 99
E-mail : Dvastudio1@gmail.com
FB: FB.COM/DVASTUDIO

პროექტის ნომერი	2018_02
თარიღი	27/09/2021
მთ. არქიტექტორი	დავით ვაშაკიძე
არქიტექტორი	დავით ლაშხი
არქიტექტორი	ეკატერინე თევდორაშვილი

პროექტის დასახელება:
მრავალფუნქციური კომპლექსი
მისამართი:
ქალაქი თბილისი, დავით აღმაშენებლის ხეივანი, N 51
ს/კ : 01.13.01.020.228

ბინა №10,22,34,46,58,70

ტექნიკურ ეკონომიკური

- საერთო
- საცხოვრებელი
- კომერციული
- საოფისე
- საზაფხულო
- ლიფტის/კიბის უჯრ. ფართობი
- პარკინგის
- დამხმარე

A131

მასშტაბი: As indicated

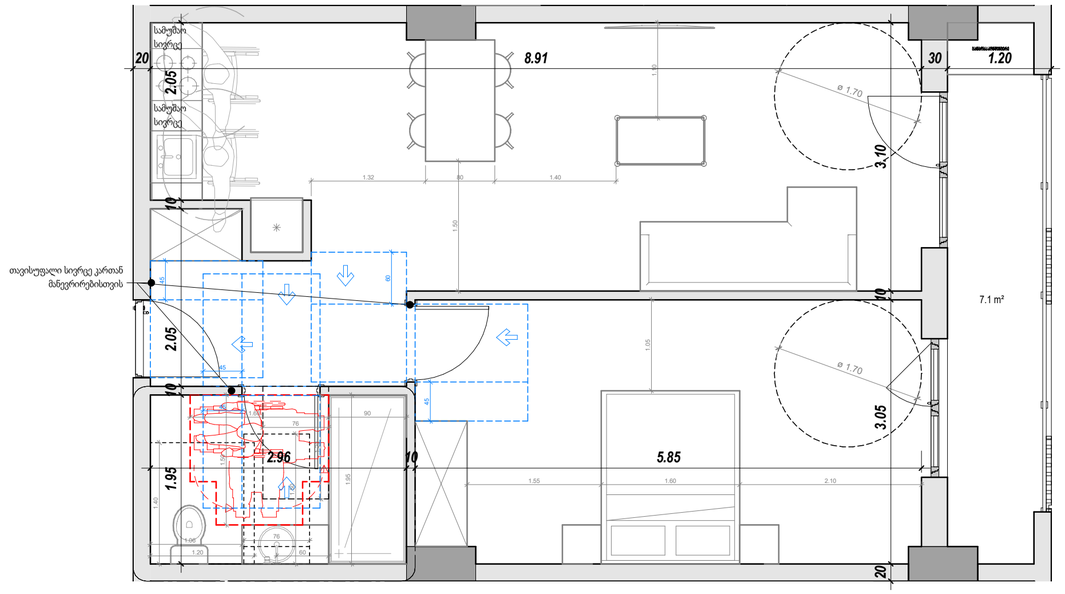

ბ - ტიპის
ბინა № - 11; 23; 35; 47; 59; 71.

საერთო ფართობი - 63.4 მ²

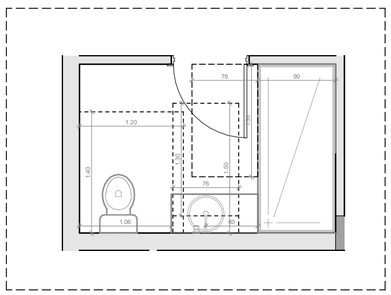

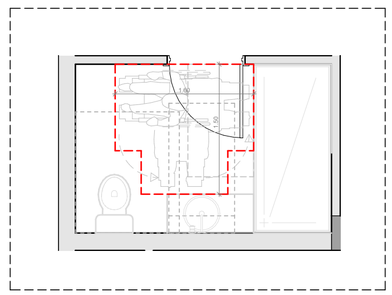

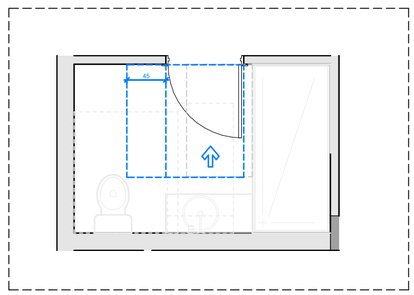

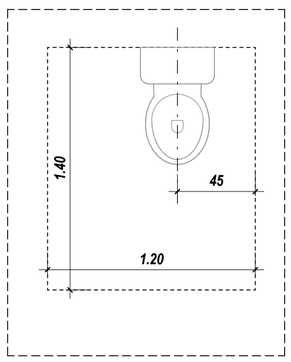

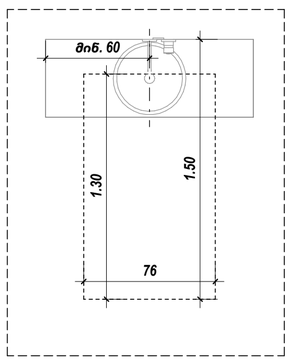

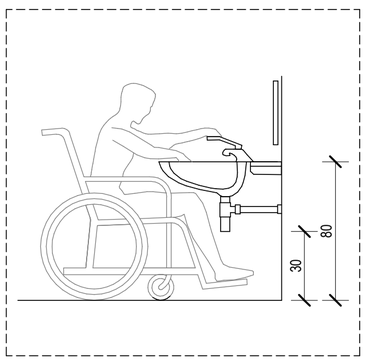

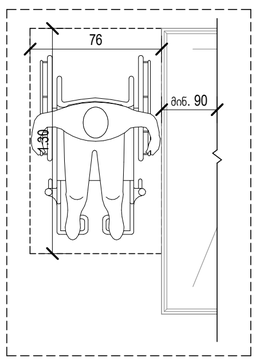

კარი MDF - ის

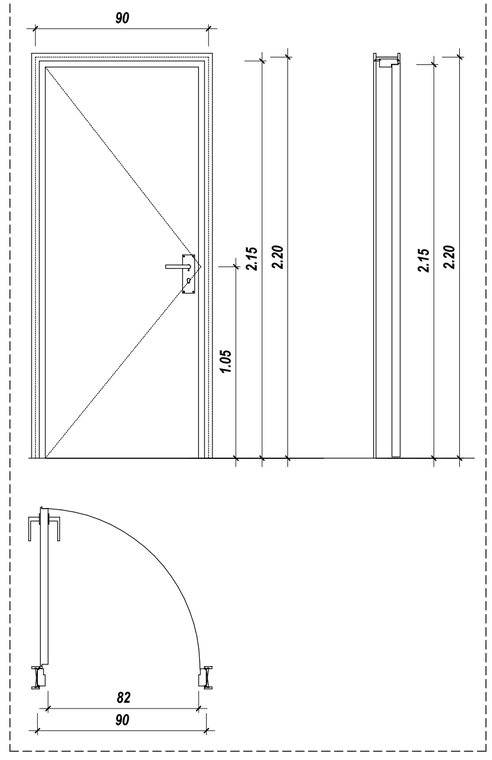

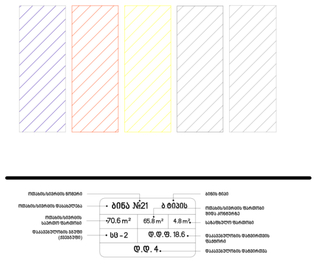



David Vashakidze Architects
მისამართი : ქ. თბილისი, სანაპირო №8
ტელ: +995 (32) 230 98 99
E-mail : Dvastudio1@gmail.com
FB: FB.COM/DV ASTUDIO

პროექტის ნომერი	2018_02
თარიღი	27/09/2021
მთ. არქიტექტორი	დავით ვამაკიძე
არქიტექტორი	დავით ლამხი
არქიტექტორი	ეკატერინე თევდორაძვილი

პროექტის დასახელება:

მრავალფუნქციური კომპლექსი

მისამართი:

ქალაქი თბილისი, დავით აღმაშენებლის ხეივანი, N 51
ს/კ : 01.13.01.020.228

ბინა №11,23,35,47,59,71

ტექნიკურ ეკონომიკური
საერთო
საცხოვრებელი
კომერციული
საოფისე
საზაფხულო
ლიფტის/კიბის უხრ. ფართობი
პარკინგის
დამხმარე

A132

მასშტაბი As indicated

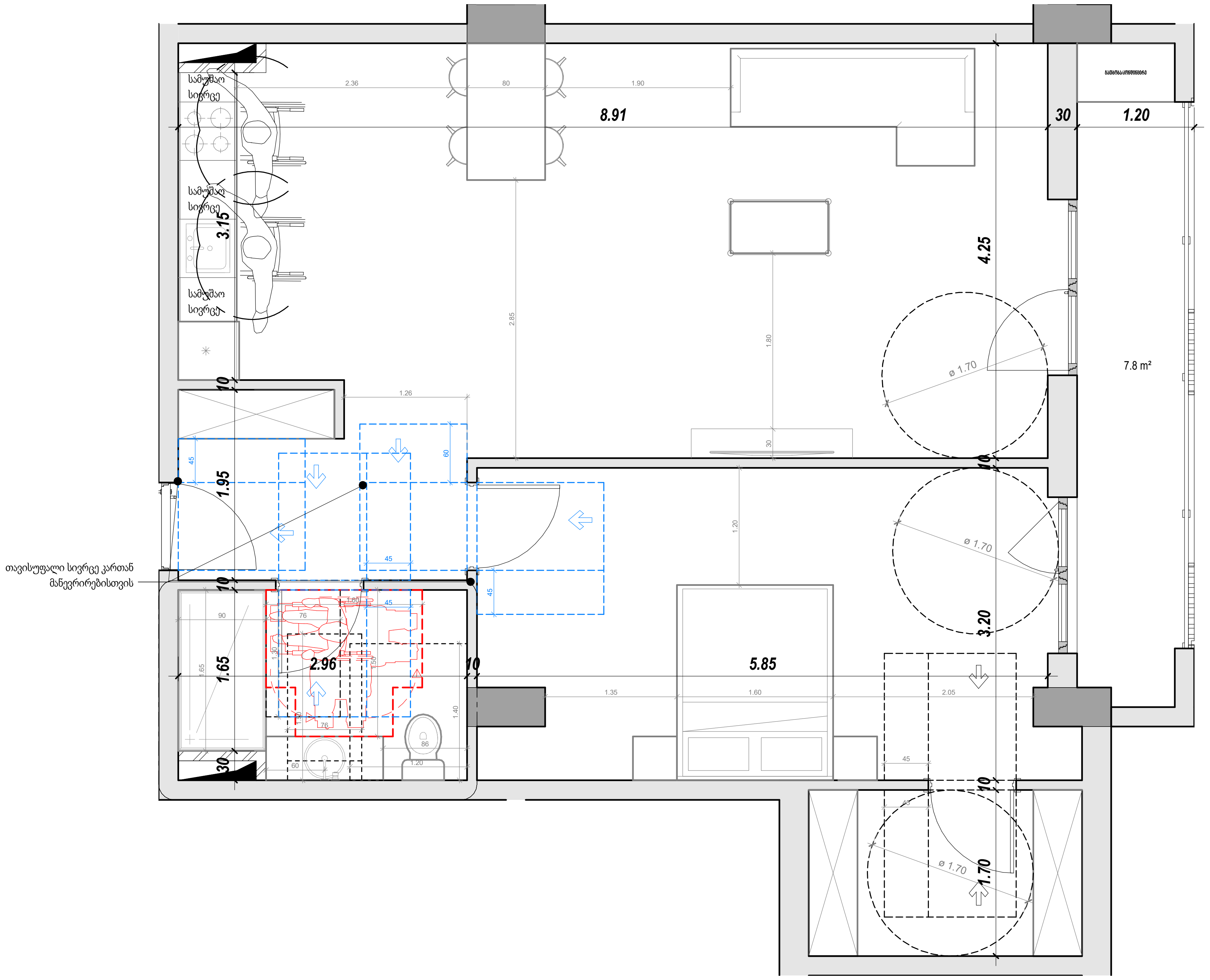

ბ - ტიპის

ბინა № - 12; 24; 36; 48; 60; 72.

საერთო ფართობი - 80.5 მ²

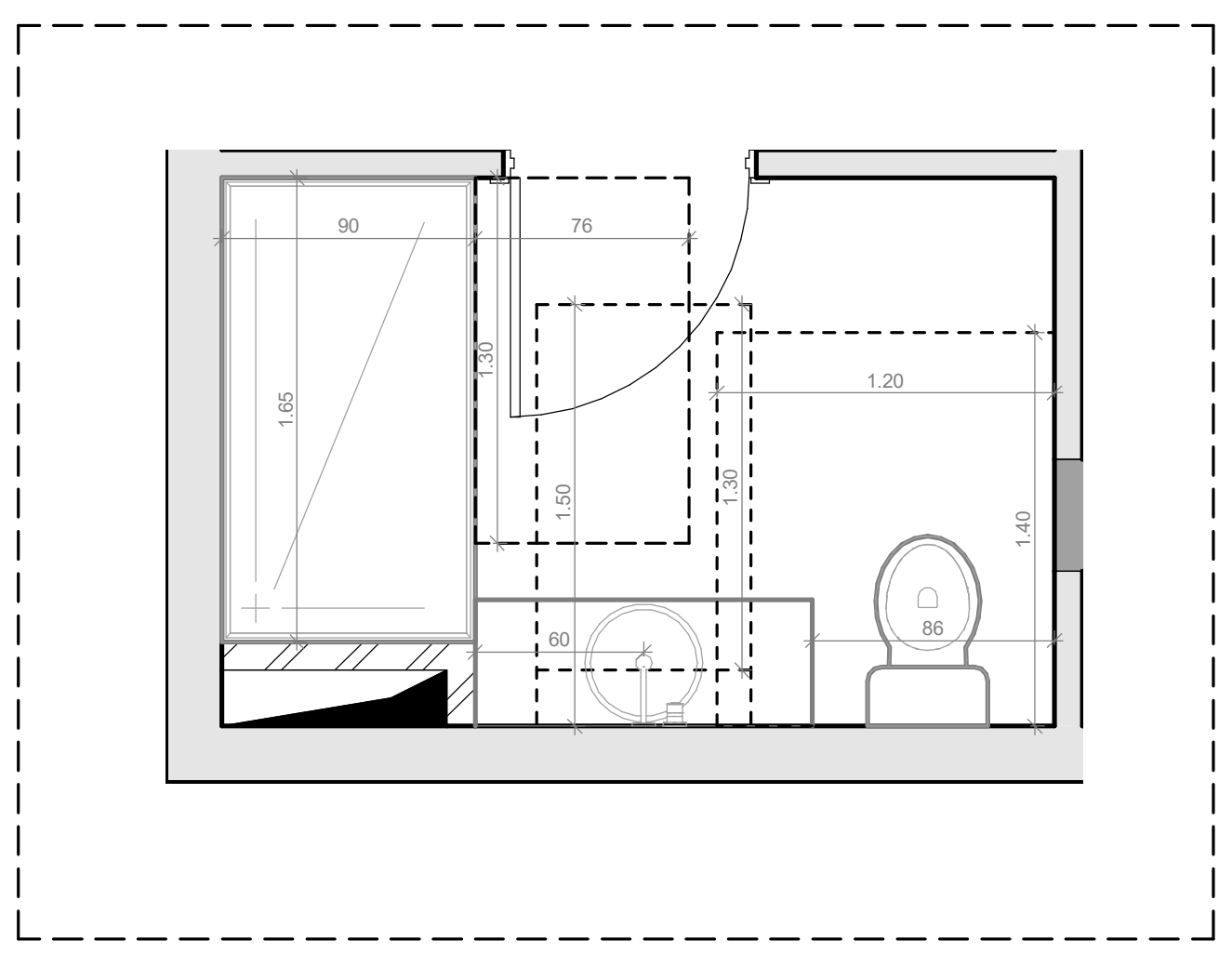

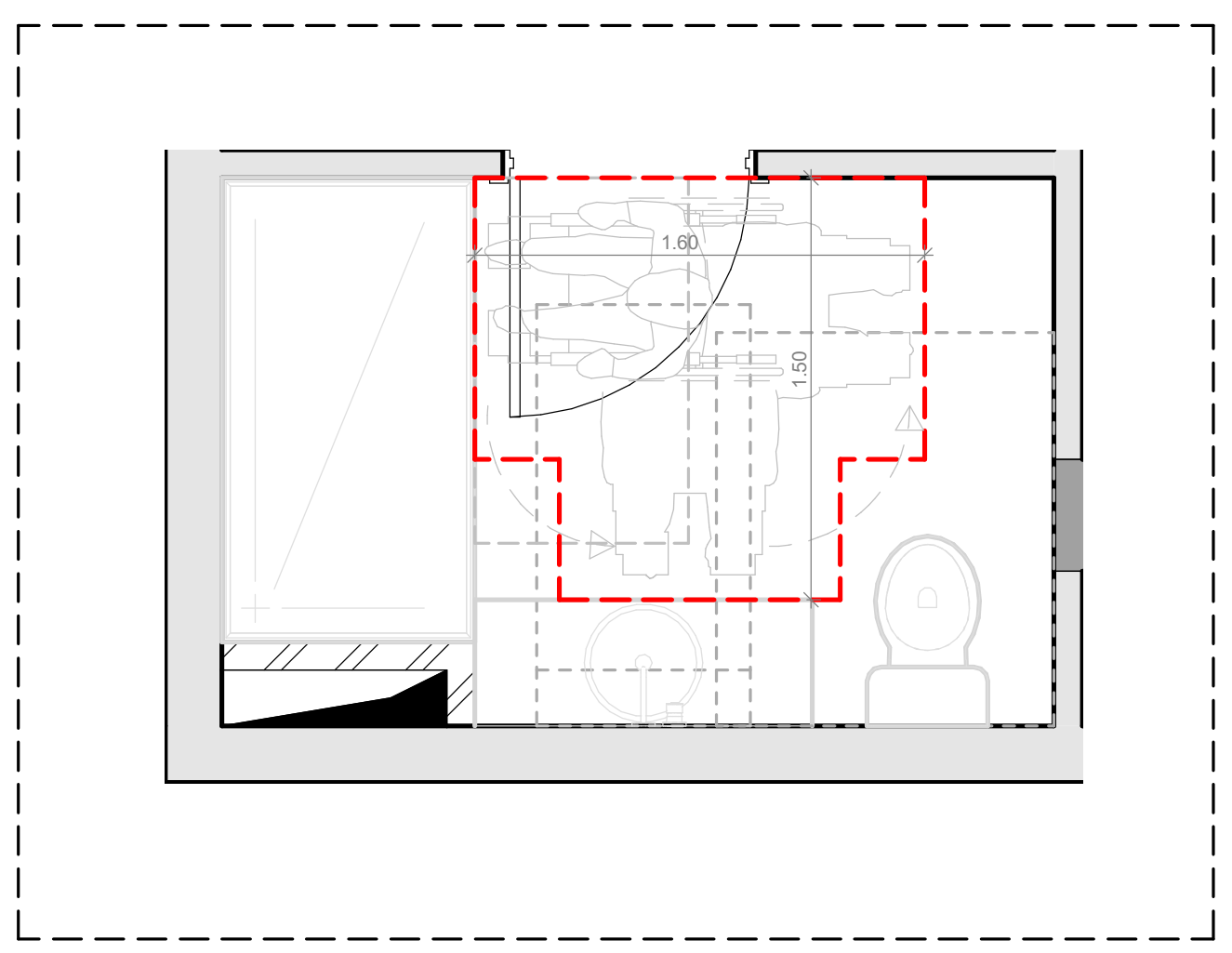

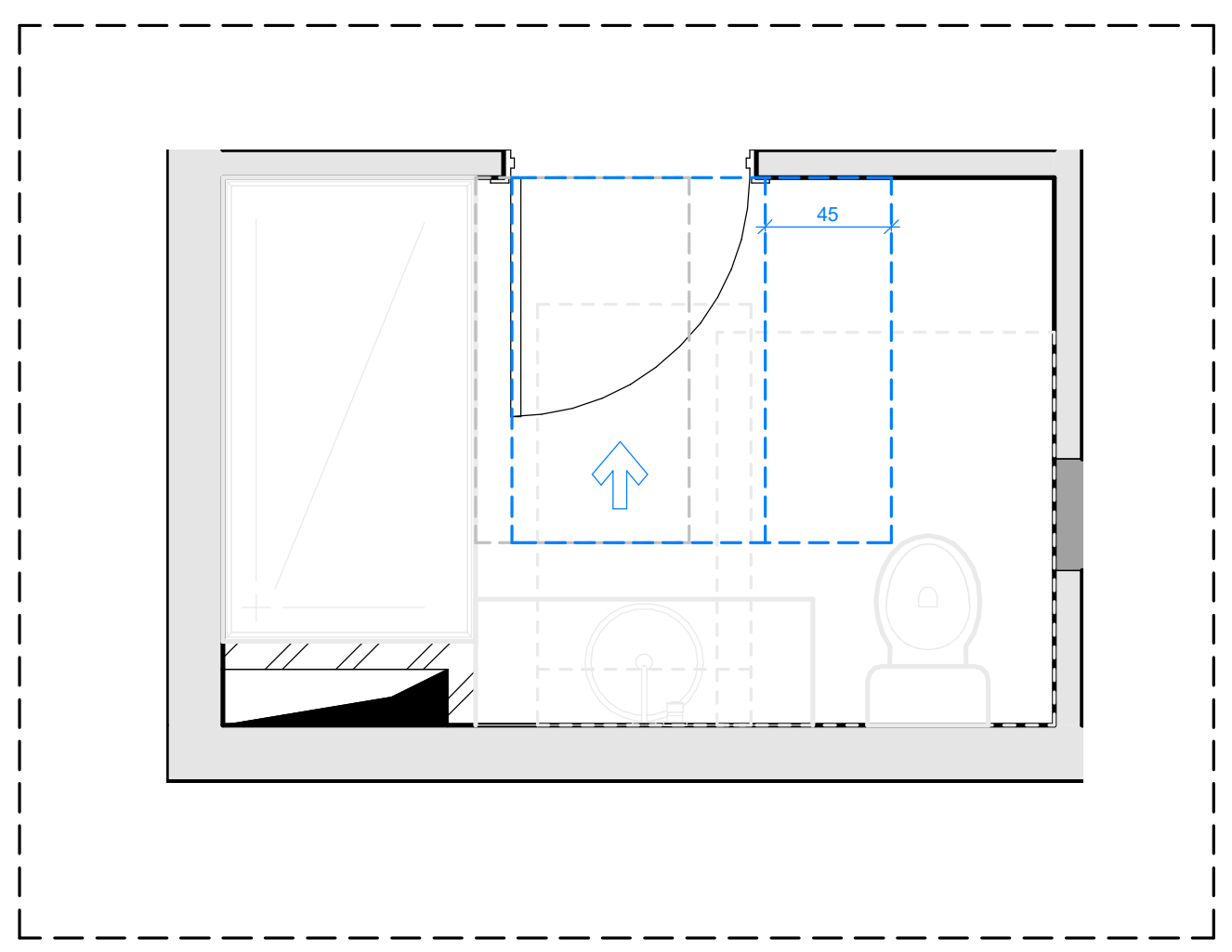

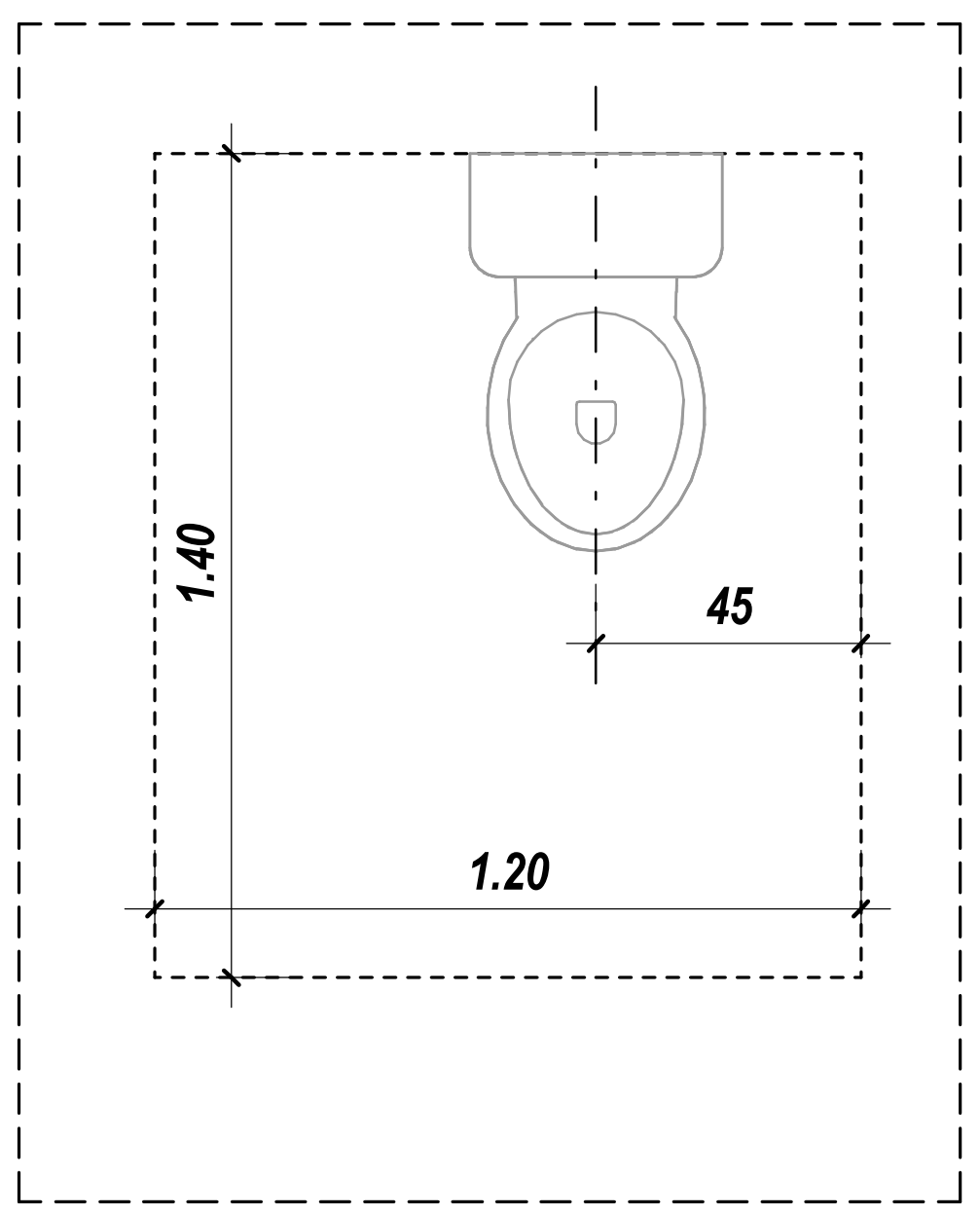

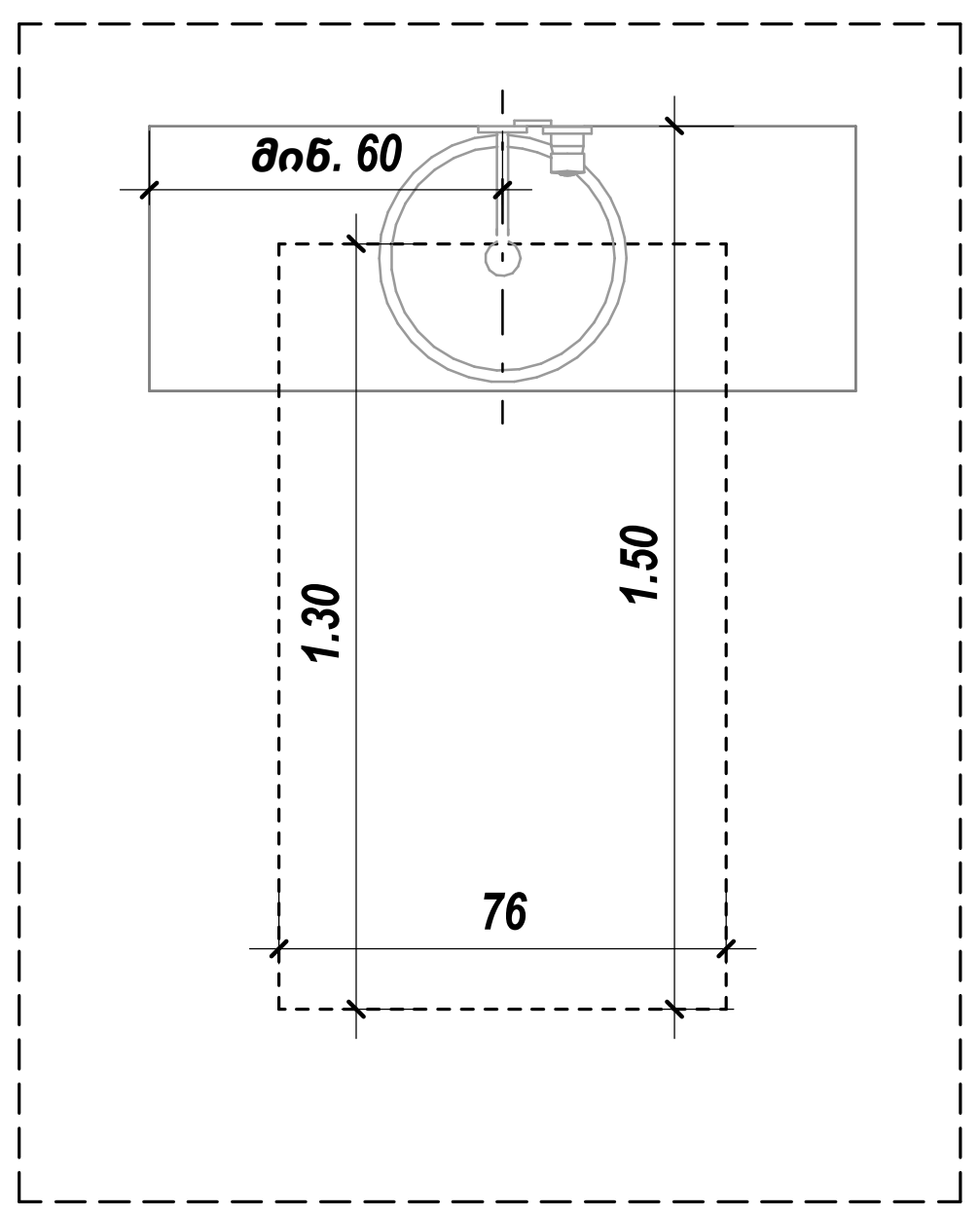

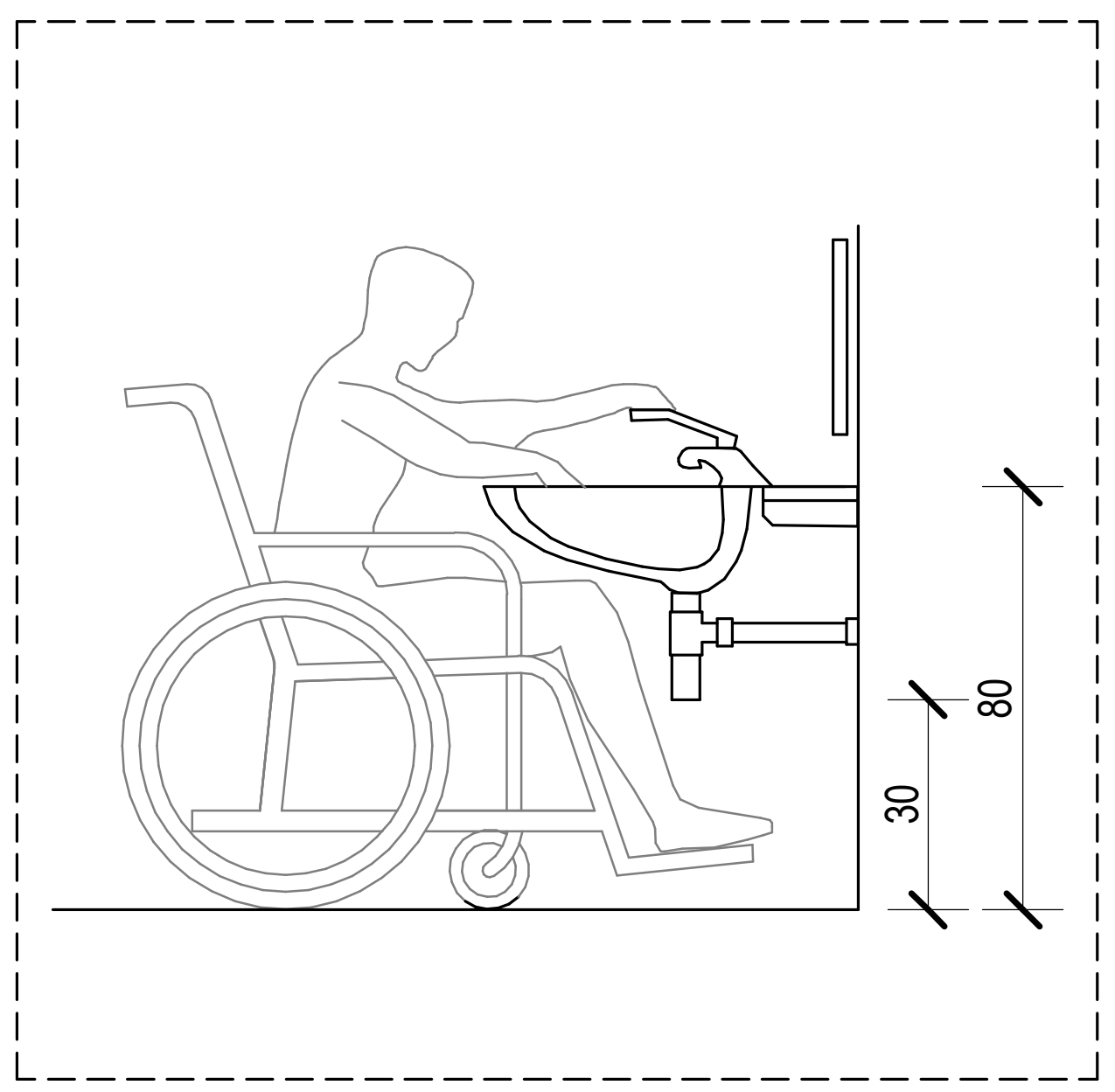

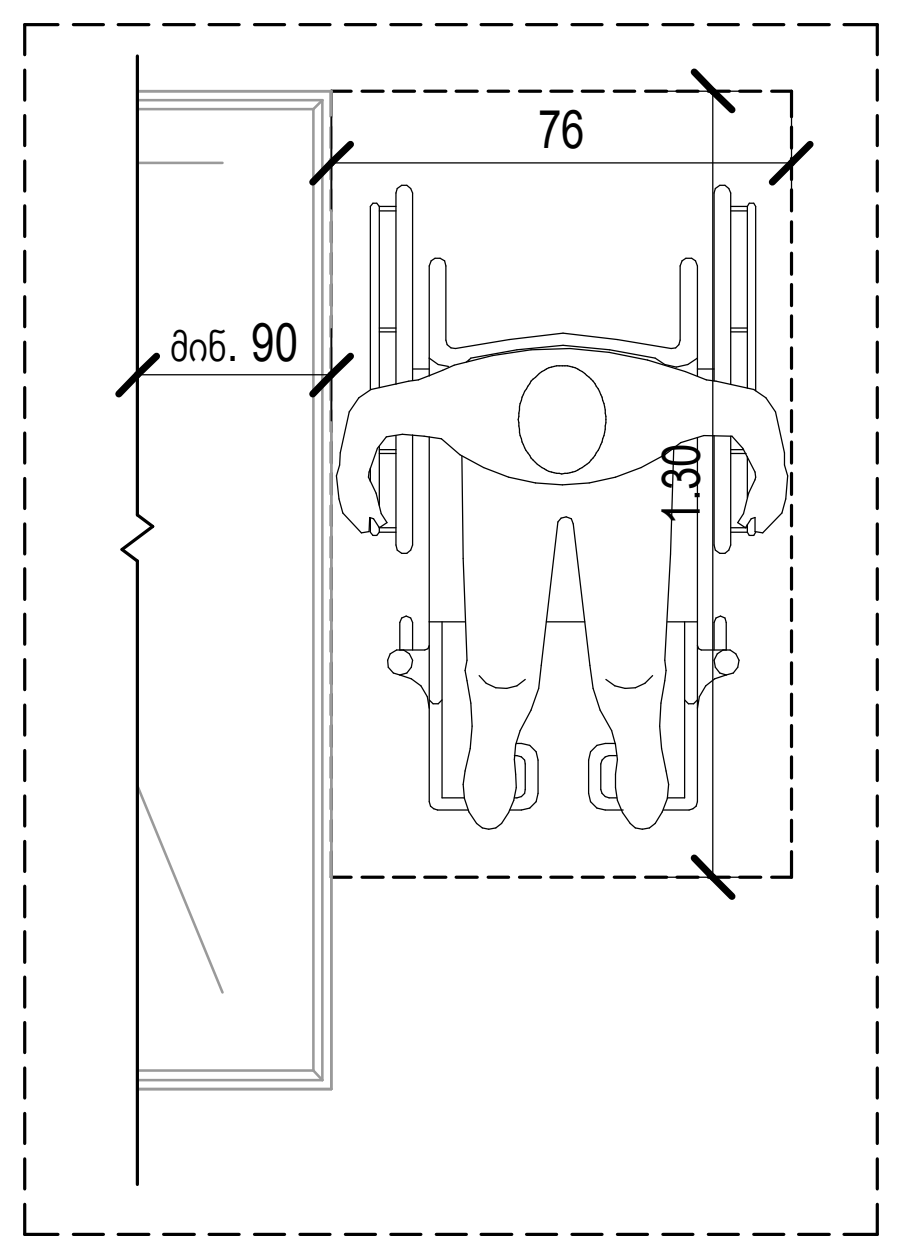

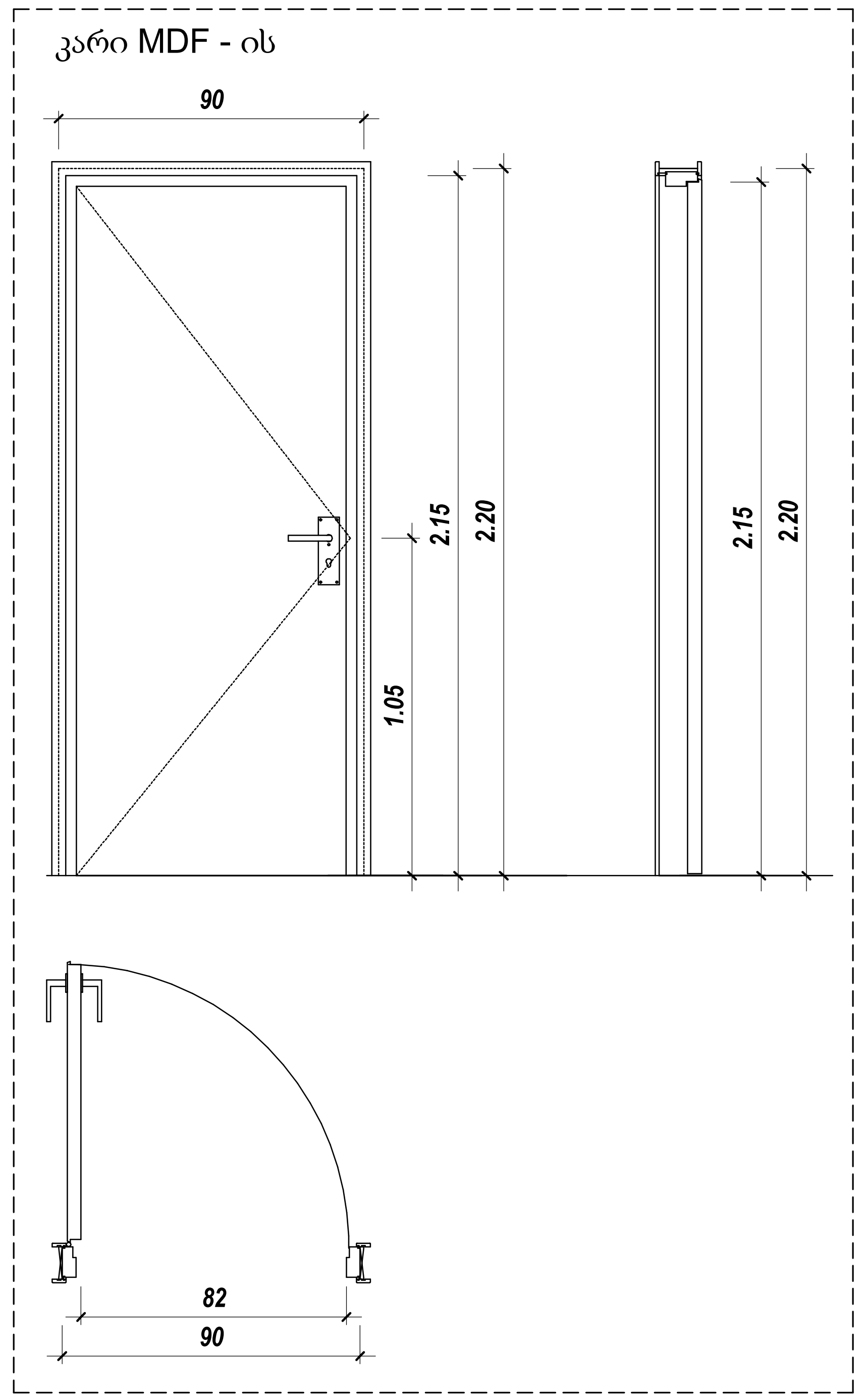

საქმიანი დაკავებულობა (სქ)

სავაჭრო დაკავებულობა (სვ)

საცხოვრებელი დაკავებულობა (სც-2)

დამხმარე დაკავებულობა (დხ)

სასაწყობო დაკავებულობა (სწ-2)

ოთახის/სივრცის ნომერი — ბინა №21
ბინის ტიპი — ბ ტიპის
ოთახის/სივრცის დასახელება
ოთახის/სივრცის ფართობი შიდა კონტურზე — 65.8 m²
ოთახის/სივრცის საერთო ფართობი — 70.6 m²
საზაფხულო ფართობი — 4.8 m²
დაკავებულობის ჯგუფი (ქვეჯგუფი) — სც - 2
დაკავებულობის დატვირთვის ფაქტორი — დ.დ.ფ. 18.6
დაკავებულობის დატვირთვა — დ.დ. 4.

მისაწვდომი სვლაგეზი

გასასვლელამდე სავალი მანძილი

მანძილი სახანძრო კარადამდე

კედლის ცეცხლმედეგობის ხარისხი 2 საათი

კედლის ცეცხლმედეგობის ხარისხი 2 საათი

საკადასტრო საზღვარი

ღერძის ხაზი

ჭრილის ხაზი

82 / 220 / 90
კარის თავისუფალი სიგანე
ხანძარმედეგობა (წთ.)
კარის თავისუფალი სიგანე

David Vashakidze Architects
მისამართი : ქ. თბილისი, სანაპიროს №8
ტელ: +995 (32) 230 98 99
E-mail : Dvastudio1@gmail.com
FB: FB.COM/DVASTUDIO

პროექტის ნომერი	2018_02
თარიღი	27/09/2021
მთ. არქიტექტორი	დავით ვაშაკიძე
არქიტექტორი	დავით ლაშხი
არქიტექტორი	ეკატერინე თევდორაშვილი

პროექტის დასახელება:

მრავალფუნქციური კომპლექსი

მისამართი:

ქალაქი თბილისი, დავით აღმაშენებლის ხეივანი, N 51
ს/კ : 01.13.01.020.228

ბინა №12,24,36,48,60,72

ტექნიკურ ეკონომიკური

საერთო	
საცხოვრებელი	
კომერციული	
საოფისე	
საზაფხულო	
ლიფტის/კიბის უჯრ. ფართობი	
პარკინგის	
დამხმარე	

A133

მასშტაბი	As indicated

კიბე 1

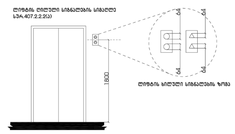

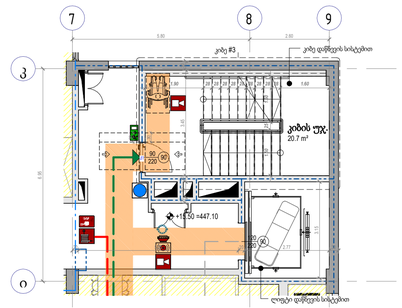

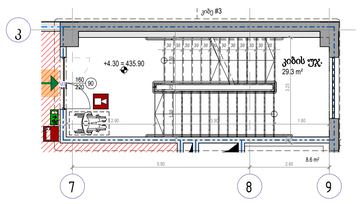

კიბე 1

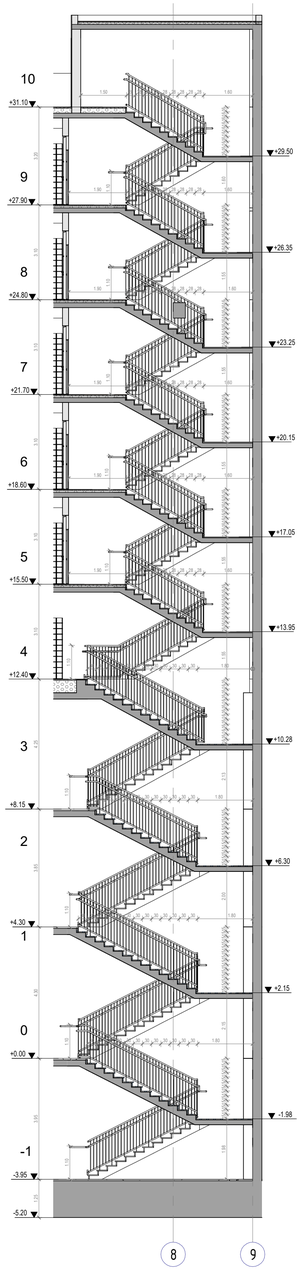

კიბე 2

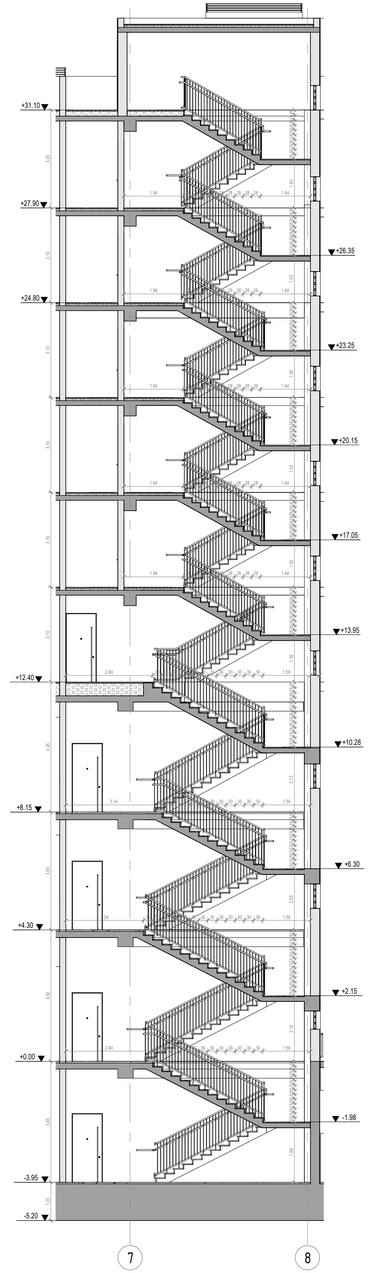

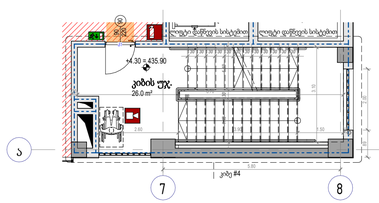

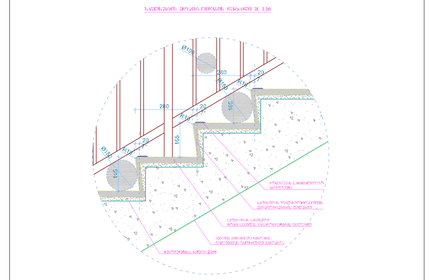

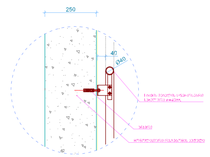

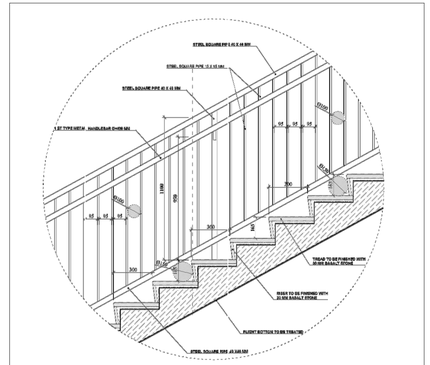
STEEL ANGLE
STEEL SQUARE PIPE
STEEL SQUARE PIPE
1 BT TYPE METAL HANDRAIL
HANDRAIL
50
50
50
100
300
300
300
150
150
150

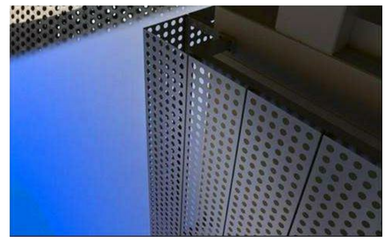

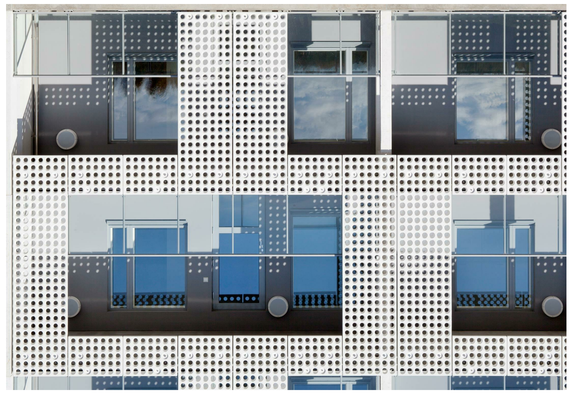

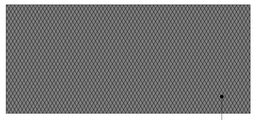

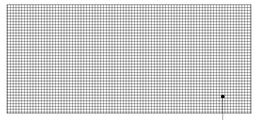

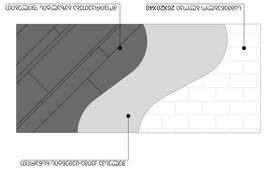

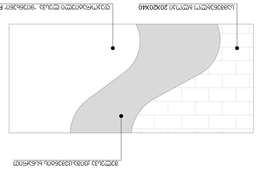

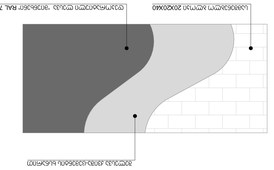

ასოციაციის ნიშნების ფასადის ფრაგმენტი

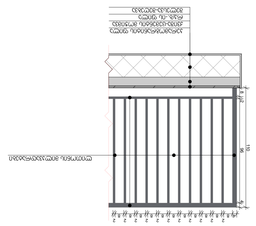

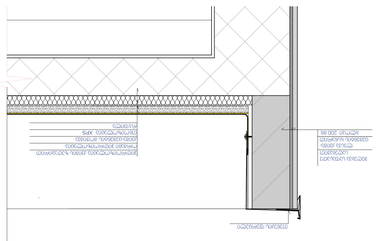

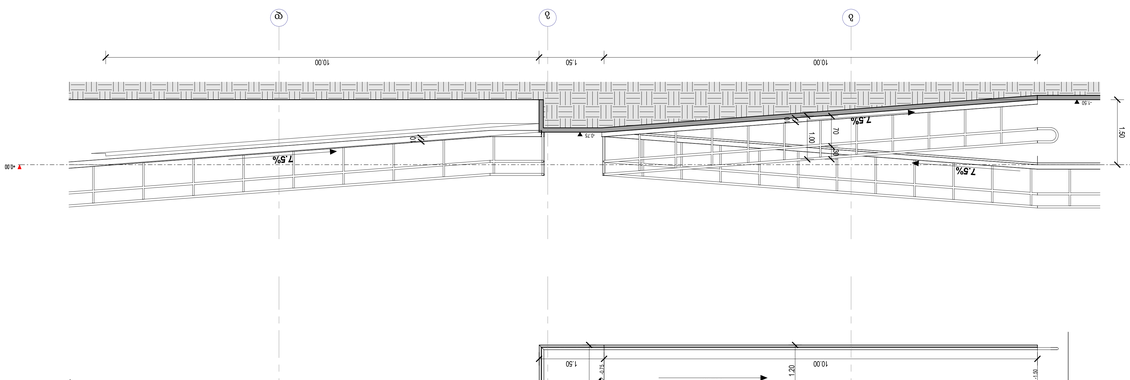

იატაკის თავისუფალი სივრცის ზომა
ახალი შენობა ნაგებობიოსთვის
სურ.305.3.1.

შენიშვნა:
იატაკის ზედაპირი უნდა იყოს მდგრადი, მყარი და არასასრიალა.
იატაკის თავისუფალ სივრცეში დონის ცვლილება დაუშვებელი

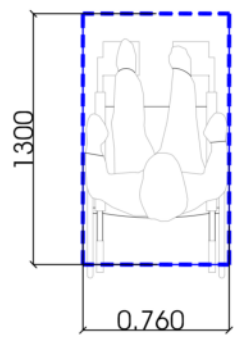

თავისუფალი სივრცე კართან მანევრირებისთვის
ანჯამიანი კარი საკეტის მხრიდან მისაწვდომი
მიწოლით გაღება 404.2.3.2 (ბ)

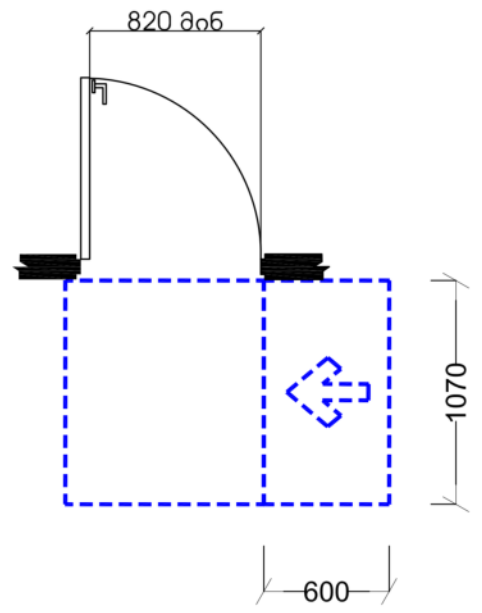

თავისუფალი სივრცე კართან მანევრირებისთვის
ანჯამიანი კარი საკეტის მხრიდან მისაწვდომი
მიწოლით გაღება 404.2.3.2 (გ

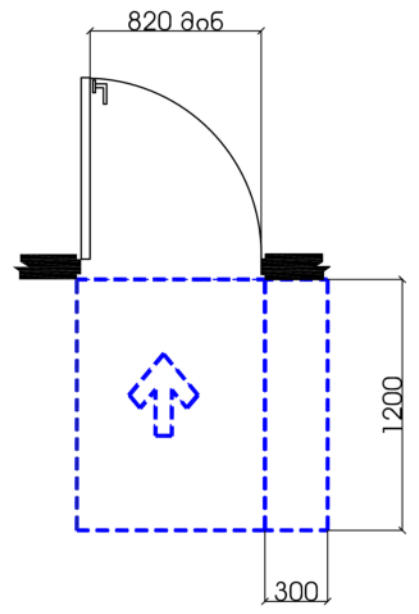

სივრცე 304.3.2.1 (ბ) ვარიანტი 3

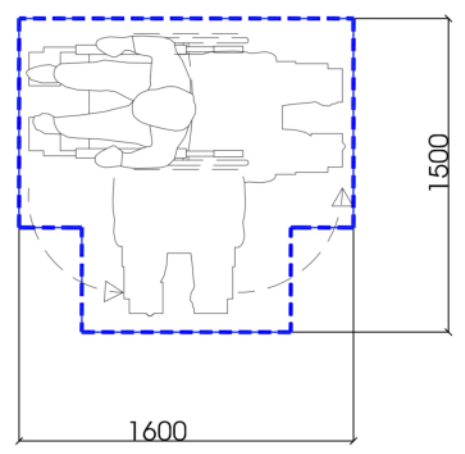

ზომა და გადაფარვა

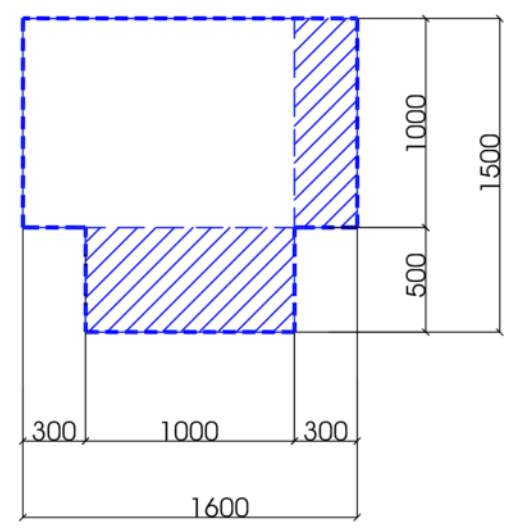

გზა-კარის თავისუფალი სიგანე
ანჯამიაი კარი
სურ.404.2.2.(ა)

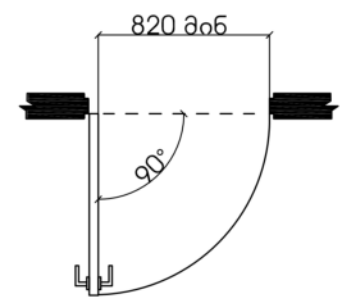

მისაწვდომი პანდუსი (ტიპიური) მ.1:20

ფასადი

- პანდუსის სახელურები არ იტრიალებს მათი ბუდეების საზღვრებში სახელურები და ნებისმიერი კედელი
- ან მათ მომიჯნავედ მდებარე სხვა ზედაპირი არ შეიცავს ბასრ ან უხეშ ელემენტებს

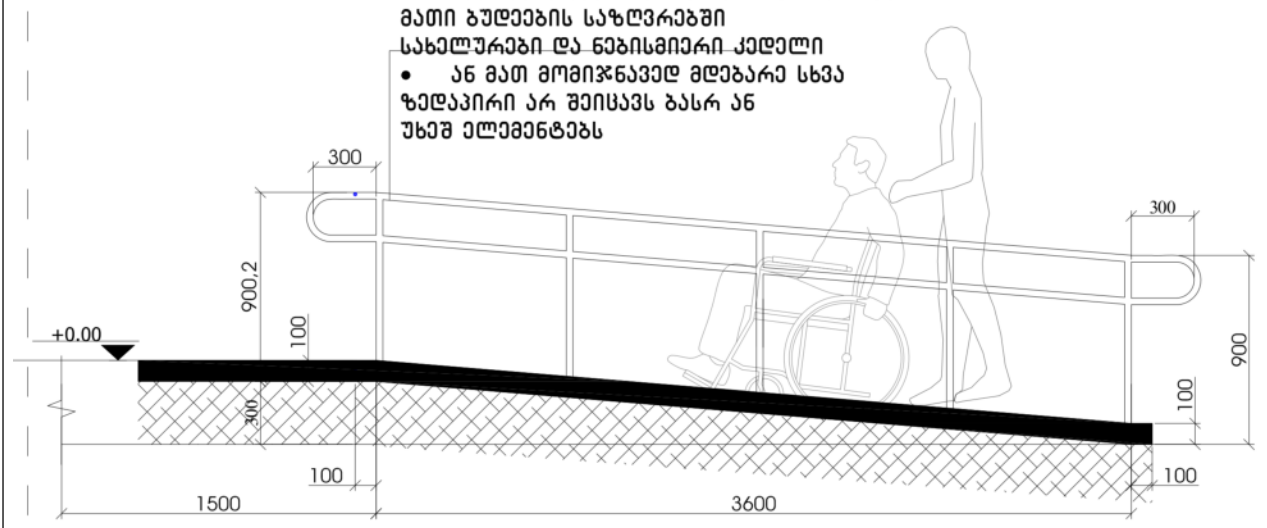

ჭრილი

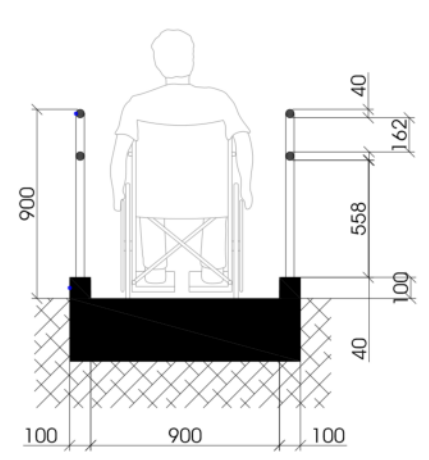

გეგმა

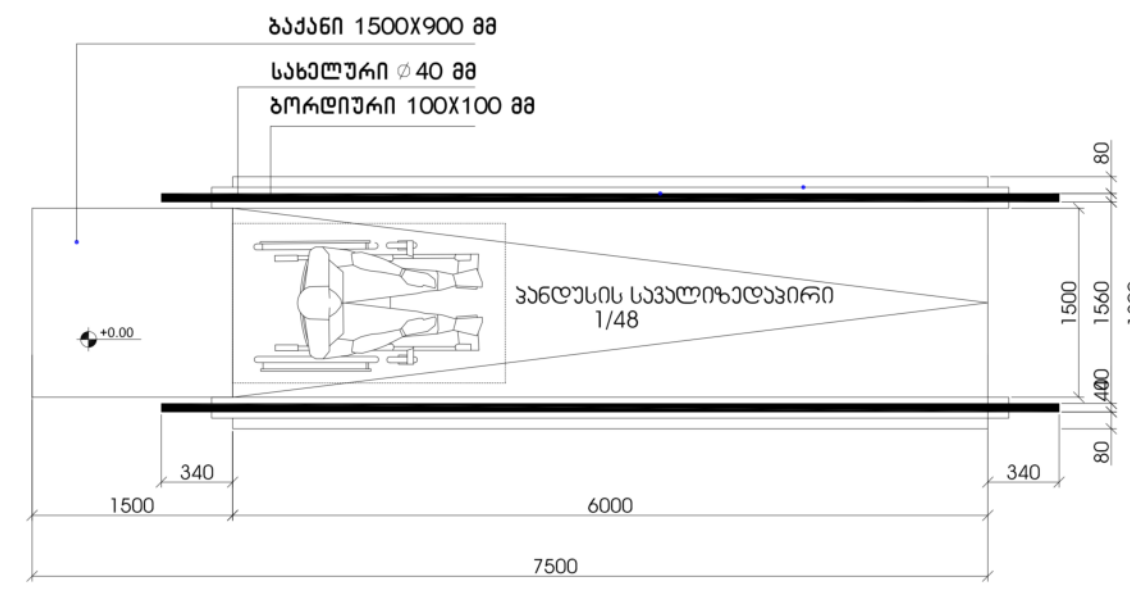

შენიშვნა:
პანდუსის ზედაპირი იქნება მდგრადი, მყარი და არასასრიალა
შენობის გარეთ მდებარე პანდუსები ისე დაგეგმარდება, რომ
სავალი ზედაპირზე წყალი არ დაგროვდება
პანდუსის განივი კვეთის დახრა არ აღემატება 1/48-ს

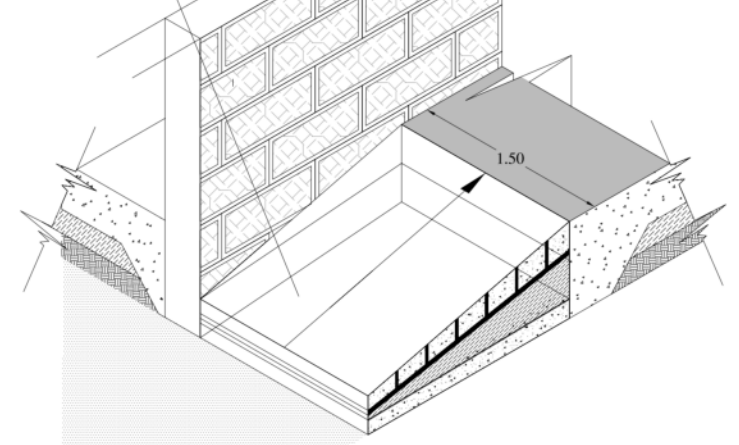

თავისუფალი სივრცე კართან მანევრირებისთვის
ანჯამიანი კარი საკეტის მხრიდან მისაწვდომი
მიწოლით გაღება 404.2.3.2 (ბ)

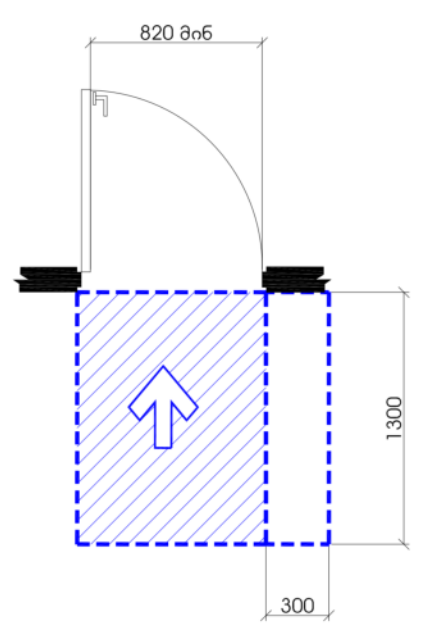

T ფორმის მოსატრიალებელი
სივრცე 304.3.2.1 (ბ) ვარიანტი 3

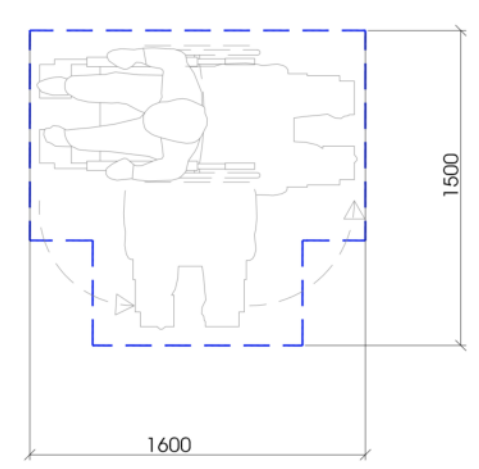

ზომა და გადაფარვა

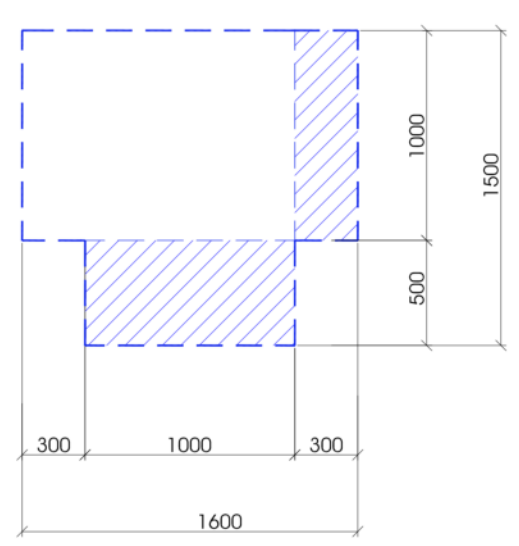

გზა-კარის თავისუფალი სიგანე
ანჯამიაი კარი
სურ.404.2.2.(ა)

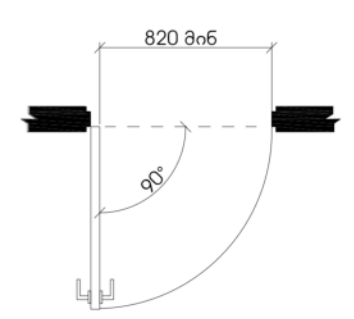



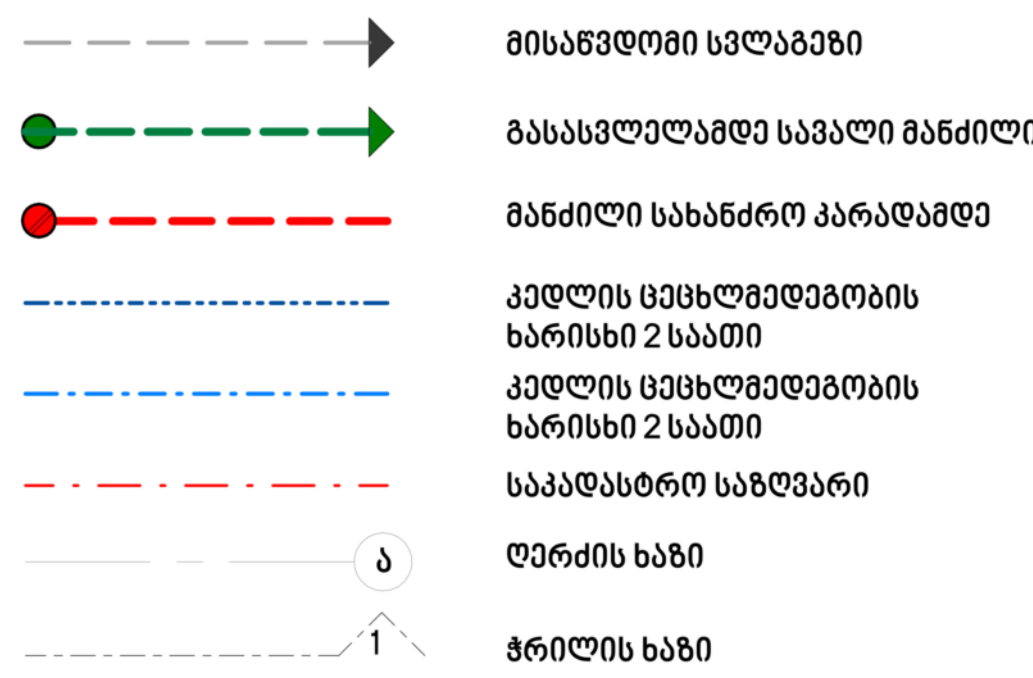

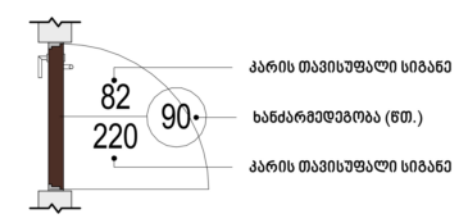

David Vashakidze Architects
მისამართი : ქ. თბილისი, სანაპიროს №8
ტელ: +995 (32) 230 98 99
E-mail : Dvastudio1@gmail.com
FB: FB.COM/DVASTUDIO

პროექტის ნომერი	2018_02
თარიღი	27/09/2021
მთ. არქიტექტორი	დავით ვაშაკიძე
არქიტექტორი	დავით ლაშხი
არქიტექტორი	ეკატერინე თევდორაშვილი

პროექტის დასახელება:
მრავალფუნქციური კომპლექსი
მისამართი:
ქალაქი თბილისი, დავით აღმაშენებლის ხეივანი, N 51
ს/კ : 01.13.01.020.228

დეტალები 2

ტექნიკურ ეკონომიკური

საერთო	
საცხოვრებელი	
კომერციული	
საოფისე	
საზაფხულო	
ლიფტის/კიბის უჯრ. ფართობი	
პარკინგის	
დამხმარე	

A141

მასშტაბი

სამართავი ღილაკის ტიპი	ამობურცული ნიშანი	ბრაილის შეტყობინება	თანაფარდობა (გახსნილი რკალები აღნიშნავს გამოუყენებელ წერტილებს ბრაილის თითოეულ უჯრაში)
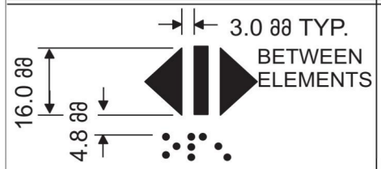 DOOR OPEN		 op“en”	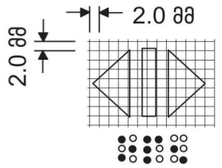
 REAR/SIDE DOOR OPEN		 op“en”	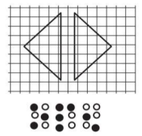
 DOOR CLOSE		 close	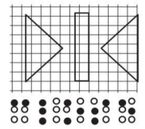
 REAR/SIDE DOOR CLOSE		 close	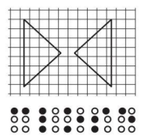
 MAIN		 ma“in”	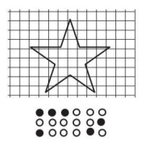
 ALARM		 al“ar”m	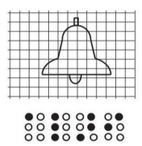
 PHONE		 ph“one”	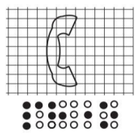
 EMERGENCY STOP (WHEN PROVIDED) X on face of octagon is not required to be tactile		 “st”op	

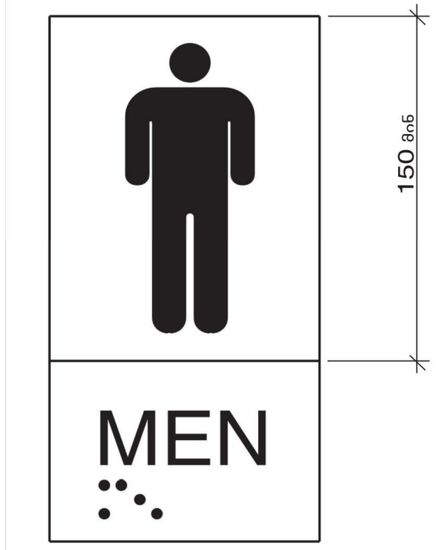

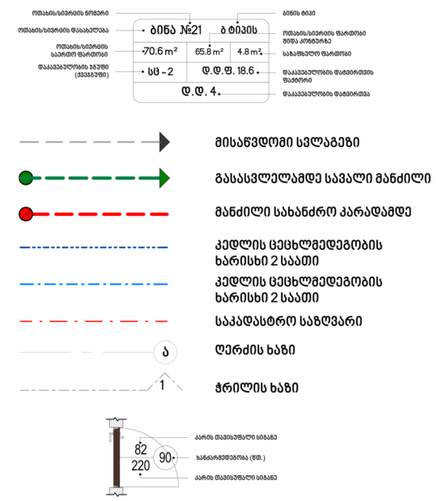

David Vashakidze Architects

მისამართი : ქ. თბილისი, სანაპიროს №8
ტელ: +995 (32) 230 98 99
E-mail : Dvastudio1@gmail.com
FB: FB.COM/DVASTUDIO

პროექტის ნომერი	2018_02
თარიღი	27/09/2021
მთ. არქიტექტორი	დავით ვაშაკიძე
არქიტექტორი	დავით ლაშხი
არქიტექტორი	ეკატერინე თევდორაშვილი

პროექტის დასახელება:

მრავალფუნქციური კომპლექსი

მისამართი:

ქალაქი თბილისი, დავით აღმაშენებლის ხეივანი, N 51
ს/კ : 01.13.01.020.228

დეტალები 3

ტექნიკურ ეკონომიკური

საერთო	
საცხოვრებელი	
კომერციული	
საოფისე	
საზაფხულო	
ლიფტის/კიბის უჯრ. ფართობი	
პარკინგის	
დამხმარე	

A142

მასშტაბი

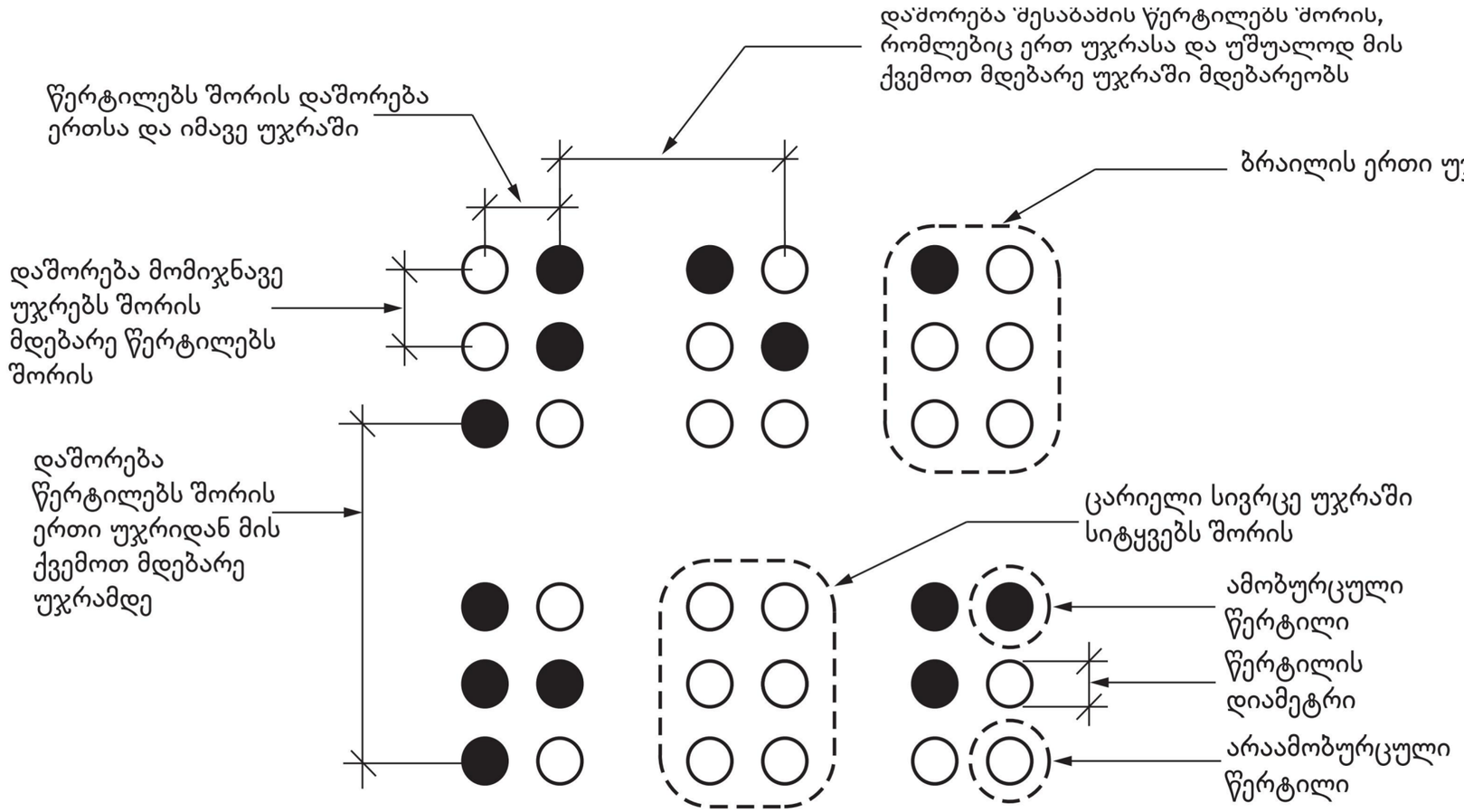

სურათი 703.4.3
ბრაილის გაზომვა

ცხრილი 703.4.3 – ბრაილის ზომები

გაზომვის დიაპაზონი	მინიმალური მმ-ში. მაქსიმალური მმ-ში
წერტილის ფუძის დიამეტრი	1,5 მმ-დან 1,6 მმ-მდე
დაშორება ორ წერტილს შორის ერთსა და იმავე უჯრაში	2,3 მმ-დან 2,5 მმ-მდე
მომიჯნავე უჯრებში მდებარე შესაბამის წერტილებს შორის დაშორება[1]	6,1 მმ-დან 7,6 მმ-მდე
წერტილის სიმაღლე	0,6 მმ-დან 0,9 მმ-ზე
დაშორება შესაბამის წერტილებს შორის ერთი უჯრიდან უშუალოდ ქვემოთ[1]	10,0 მმ-დან 10,2 მმ-მდე



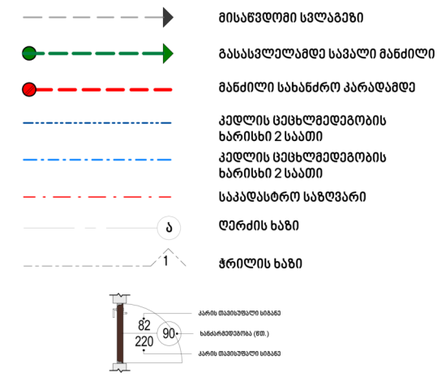

David Vashakidze Architects
მისამართი : ქ. თბილისი, სანაპიროს №8
ტელ: +995 (32) 230 98 99
E-mail : Dvastudio1@gmail.com
FB: FB.COM/DVASTUDIO

პროექტის ნომერი	2018_02
თარიღი	27/09/2021
მთ. არქიტექტორი	დავით ვაშაკიძე
არქიტექტორი	დავით ღაწხი
არქიტექტორი	ეკატერინე თევდორაშვილი

პროექტის დასახელება:
მრავალფუნქციური კომპლექსი
მისამართი:
ქალაქი თბილისი, დავით აღმაშენებლის ხეივანი, N 51
ს/კ : 01.13.01.020.228

დეტალები 4

ტექნიკურ ეკონომიკური

საერთო
საცხოვრებელი
კომერციული
საოფისე
საზაფხულო
ლიფტის/კიბის უჯრ. ფართობი
პარკინგის
დამხმარე

A143

მასშტაბი