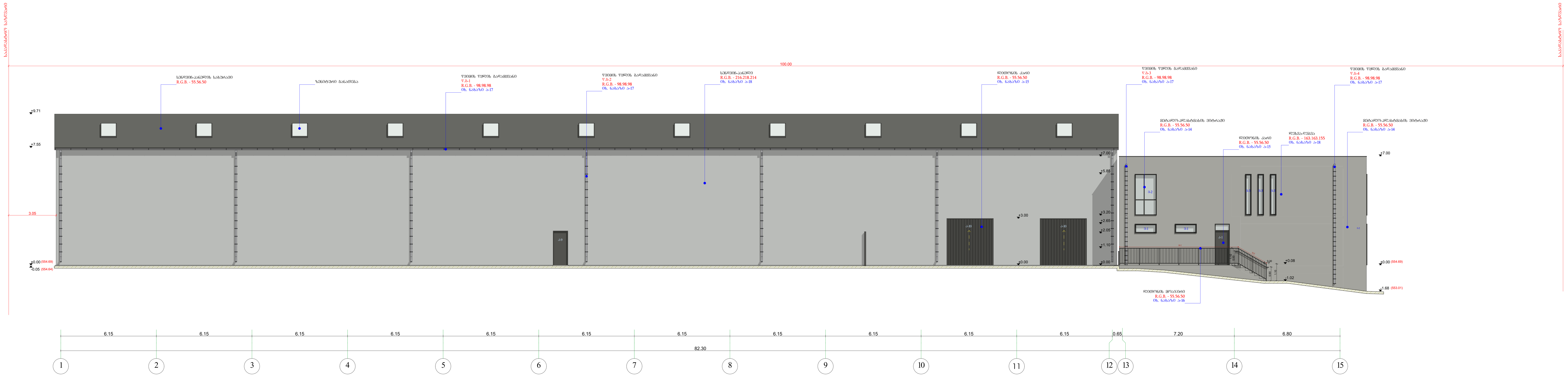

ნახაზის დასახელება

ფასადი 1-15

ნახაზი ა-09

შენიშვნა:

სქემატური ჭრილი

დამკვეთი:

შ.პ.ს დამი
საიდ. ნომ.: 406297449

ობიექტის დასახელება:

სამშენებლო მასალების საწყობი

ობიექტის მისამართი:

მის. ქ. თბილისი, სოფ. დიდი ლილო
(საკ/კოდი: 81.08.16.293)

დამპროექტებელი:

შ.პ.ს "ST.ART" ს/კ: 400022104
საქართველო, ქ. თბილისი,
აკ. წერეთლის გამზ. №115ა

თანამდებობა	ხელმოწერა	სახელი/გვარი
დირექტორი		ა. ბლიაძე
პრ. ავტორი		გ. კაკანაძე
პრ. ავტორი		
პრ. ავტორი		შ. ტყემალაძე

საავტორო უფლება: შ.პ.ს "ST.ART"

მასშტაბი 1:150

ფორმატი: A3

ქ. თბილისი 2020 წ



ნახაზის დასახელება

ფასადი ა-ზ

ნახაზი ა-10

შენიშვნა:

სქემატური ჭრილი

დამკვეთი:

შ.პ.ს დამი
საიდ. ნომ.: 406297449

ობიექტის დასახელება:

სამშენებლო მასალების საწყობი

ობიექტის მისამართი:

მის. ქ. თბილისი, სოფ. დიდი ლილო
(საკ/კოდი: 81.08.16.293)

დამპროექტებელი:

შ.პ.ს "ST.ART" ს/კ: 400022104
საქართველო, ქ. თბილისი,
აკ. წერეთლის გამზ. №115ა

თანამდებობა	ხელმოწერა	სახელი/გვარი
დირექტორი		ა. ბლიაძე
პრ. ავტორი		გ. კაპანაძე
პრ. ავტორი		
პრ. ავტორი		შ. ტყემალაძე

საავტორო უფლება: შ.პ.ს "ST.ART"

მასშტაბი 1:150

ფორმატი: A3

ქ. თბილისი 2020 წ

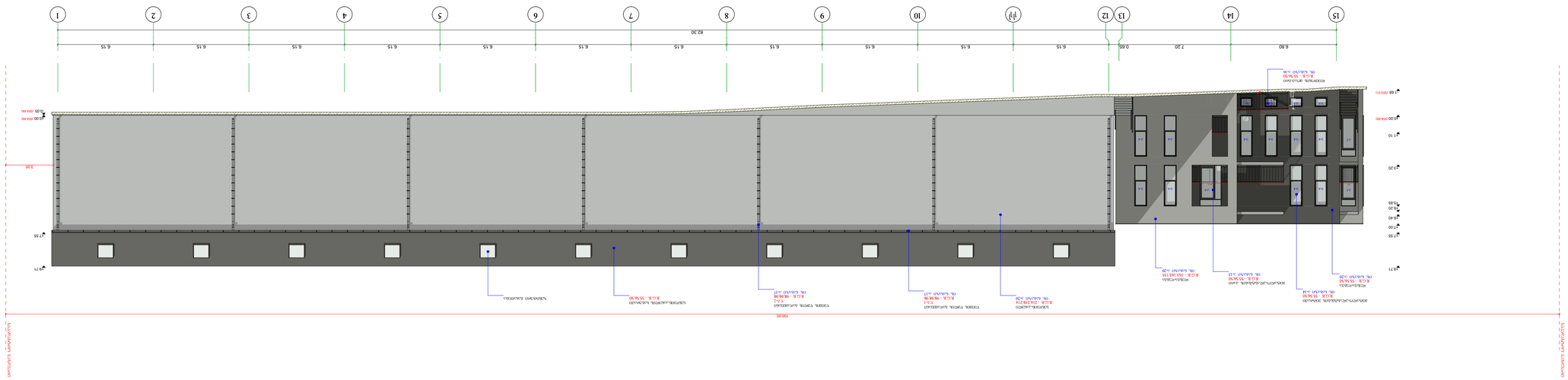

ԱՇԽԱՏԱՆՔԱՅԻՆ ՀՈՍՔԵՐԻ ՑԱՆԿ	ՀԱՏԱԿԱԳԾԵՐ
ՀԱՍԱՐԱԿԱԿԱՆ ՇԵՆՔԵՐ	Ա. ՀԱՅԿԱԶՅԱՆ
ՀԱՄ. ՀԱՅԱՐԱՏՈՒԹՅՈՒՆ	Ա. ՀԱՅԿԱԶՅԱՆ
ՀԱՄ. ՀԱՅԱՐԱՏՈՒԹՅՈՒՆ	
ՀԱՄ. ՀԱՅԱՐԱՏՈՒԹՅՈՒՆ	Ռ. ՄԱՐՏԻՐՈՍՅԱՆ

ՀԱՅԱՍՏԱՆԻ ՀԱՆՐԱՊԵՏՈՒԹՅՈՒՆ

ՇԻՆԱՐԱՐՈՒԹՅԱՆ ՊԵՏԱԿԱՆ ԿՈՄԻՏԵ

ՀԱՅԱՍՏԱՆԻ ՀԱՆՐԱՊԵՏՈՒԹՅՈՒՆ, ք. ՕԱՕՍՏՕԱՈ,
ՀԱՐՑԱՍՈՒՅՑԻ ՀՈՂԱՄԱՍ, ՇԵՆՔ. N-115
ՀՀ. ՎՅՈՒՇՈՒՏՕՈ ՇՆՔ. ՇՆՔ. N-1125

ST.ART
BUILT ART ARCHITECTS

ՀՀ ՇՏԱՐԹ ԱՐՔ. ՍՊԸ, 40002204
ՀԱՅԱՍՏԱՆ, ք. ՕԱՕՍՏՕԱՈ,
ՀՀ. ՎՅՈՒՇՈՒՏՕՈ ՇՆՔ. ՇՆՔ. N-115

ՕՐԱԿԱՐԳՈՂ ՀԱՍՑԵՈՒ ՀԱՍՏԱՏՈՒՄ	ՀԱՍՑԵՈՒ ՀԵՂԻՆԱԿ	
ՀԱՍՑԵՈՒ ՃԱՐՏԱՐԱՊԵՏ		Ա. ՀԱՅԿԱԶՅԱՆ
ՀԱՄ. ՀԱՅԱՐԱՏՈՒԹՅՈՒՆ		Ա. ՀԱՅԿԱԶՅԱՆ
ՀԱՄ. ՀԱՅԱՐԱՏՈՒԹՅՈՒՆ		
ՀԱՄ. ՀԱՅԱՐԱՏՈՒԹՅՈՒՆ		Ռ. ՄԱՐՏԻՐՈՍՅԱՆ

ՀԱՅԱՍՏԱՆԻ ՀԱՆՐԱՊԵՏՈՒԹՅՈՒՆ ՇԻՆԱՐԱՐՈՒԹՅԱՆ ԵՎ ՏԱՐԱԾՔԱՅԻՆ ԿԱՌԱՎԱՐՄԱՆ ՊԵՏԱԿԱՆ ԿՈՄԻՏԵ

ՇՇՄ ԱՇԽԱՏԱՆՔԱՅԻՆ ՀՈՍՔԵՐԻ ՑԱՆԿ

ՀԱՅԱՍՏԱՆԻ ՀԱՆՐԱՊԵՏՈՒԹՅՈՒՆ, ՀՐԱԶԴԱՆ ՔԱՂԱՔԻ ՇԵՆՔԵՐ

ՀԱՅԱՍՏԱՆԻ ՀԱՆՐԱՊԵՏՈՒԹՅՈՒՆ, ՀՐԱԶԴԱՆ ՔԱՂԱՔԻ ՇԵՆՔԵՐ

ՀՀ ՇՏԱՐԹ ԱՐՔ. ՍՊԸ, 40002204
ՀԱՅԱՍՏԱՆ, ք. ՕԱՕՍՏՕԱՈ,
ՀՀ. ՎՅՈՒՇՈՒՏՕՈ ՇՆՔ. ՇՆՔ. N-115

ST.ART
BUILT ART ARCHITECTS

ՀՀ, ՕԱՕՍՏՕԱՈ, ՄՐԳ. ՏՕՏՕ ՏՕՈՏՐ
(ՆՇԱՐ/ՀԵՌ) 81085.16293

ՀՀ ՕԱՕՍՏՕԱՈ ՀՈՂԱՄԱՍԻ ՀԱՍՑԵՈՒ ՀԱՍՏԱՏՈՒՄ

ՀԱՅԱՍՏԱՆԻ ՀԱՆՐԱՊԵՏՈՒԹՅՈՒՆ ՀԱՐՑԱՍՈՒՅՑԻ ՀՈՂԱՄԱՍ, ՇԵՆՔ. N-115

ՀՀ. ՎՅՈՒՇՈՒՏՕՈ ՇՆՔ. ՇՆՔ. N-1125

ՀՀ ՇՏԱՐԹ ԱՐՔ. ՍՊԸ, 40002204
ՀԱՅԱՍՏԱՆ, ք. ՕԱՕՍՏՕԱՈ,
ՀՀ. ՎՅՈՒՇՈՒՏՕՈ ՇՆՔ. ՇՆՔ. N-115

ST.ART
BUILT ART ARCHITECTS

ՀՀ, ՕԱՕՍՏՕԱՈ, ՄՐԳ. ՏՕՏՕ ՏՕՈՏՐ
(ՆՇԱՐ/ՀԵՌ) 81085.16293

ՀՀ ՕԱՕՍՏՕԱՈ ՀՈՂԱՄԱՍԻ ՀԱՍՑԵՈՒ ՀԱՍՏԱՏՈՒՄ

ՀՀ, ՕԱՕՍՏՕԱՈ, ՄՐԳ. ՏՕՏՕ ՏՕՈՏՐ
(ՆՇԱՐ/ՀԵՌ) 81085.16293

ՀՀ ՕԱՕՍՏՕԱՈ ՀՈՂԱՄԱՍԻ ՀԱՍՑԵՈՒ ՀԱՍՏԱՏՈՒՄ

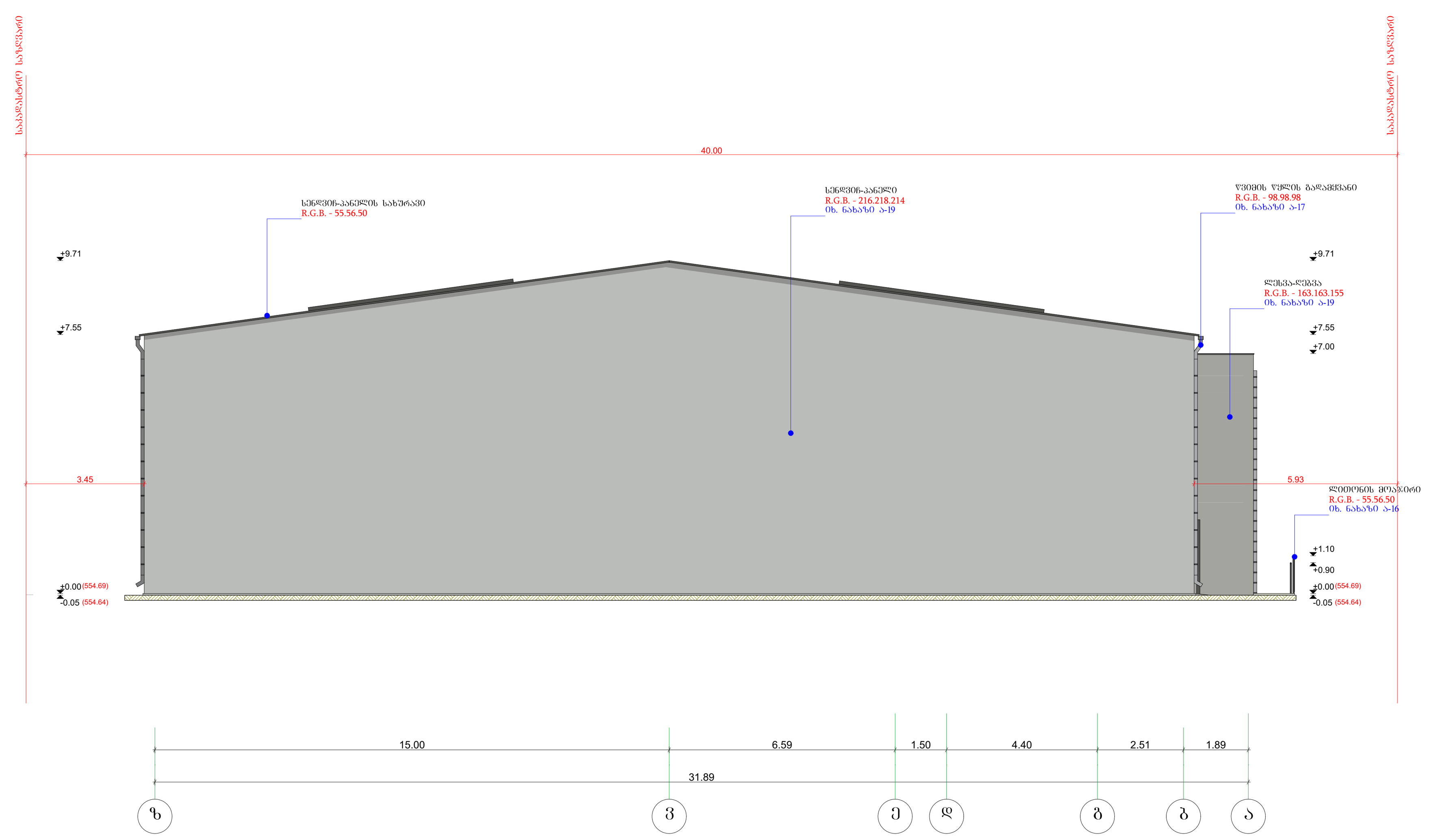

ნახაზის დასახელება

ფასადი ზ-ა

ნახაზი ა-12

შენიშვნა:

სქემატური ჭრილი

დამკვეთი:

შ.პ.ს დამი
საიდ. ნომ.: 406297449

ობიექტის დასახელება:

სამშენებლო მასალების საწყობი

ობიექტის მისამართი:

მის. ქ. თბილისი, სოფ. დიდი ლილო
(საკ/კოდი: 81.08.16.293)

დამგეგმარებელი:

ST.ART SANT ART ARCHITECTS

შ.პ.ს "ST.ART" ს/კ: 400022104
საქართველო, ქ. თბილისი,
აკ. წერეთლის გამზ. №115ა

თანამდებობა	ხელმოწერა	სახელი/გვარი
დირექტორი		ა. ბლიაძე
პრ. ავტორი		გ. კაკანაძე
პრ. ავტორი		
პრ. ავტორი		შ. ტყემალაძე

საავტორო უფლება: შ.პ.ს "ST.ART"

მასშტაბი 1:150

ფორმატი: A3

ქ. თბილისი 2020 წ

საპროექტო გარე ვიტრაჟების მარკირება

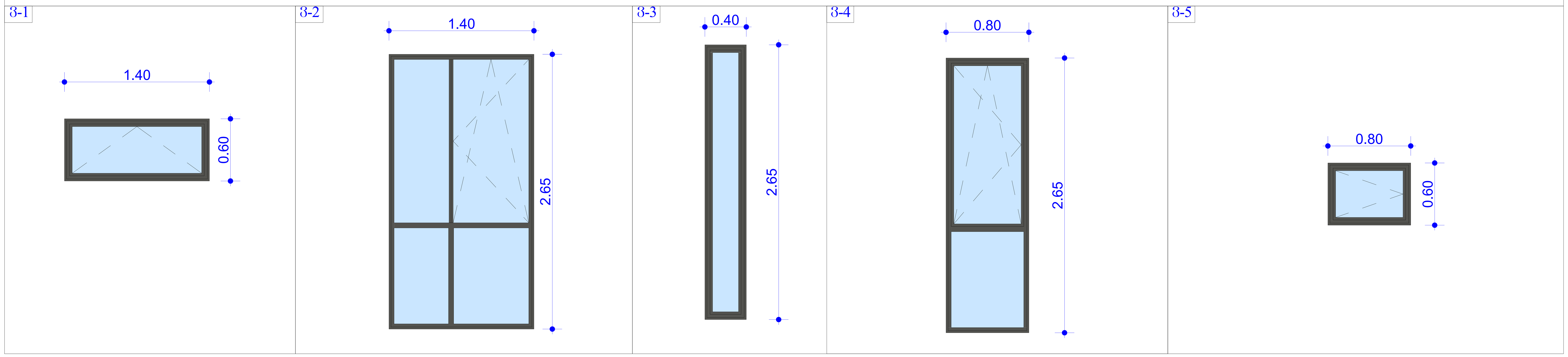

საპროექტო გარე ვიტრაჟების სპეციფიკაცია

ტიპი	ზომები სმ.	მასალა	ფართი მ^2	რაოდენობა. სულ
ვ-1	140X60	მეტალო-პლასტმასი	0.8	2
ვ-2	140X265	მეტალო-პლასტმასი	3.7	1
ვ-3	40X265	მეტალო-პლასტმასი	1.1	3
ვ-4	80X265	მეტალო-პლასტმასი	2.1	14
ვ-5	80X60	მეტალო-პლასტმასი	0.5	4
				24

ნახაზის დასახელება

გარე ვიტრაჟების მარკირება და სპეციფიკაცია

ნახაზი ა-14

შენიშვნა:

სქემატური ჭრილი

დამკვეთი:

შ.პ.ს დამი
საიდ. ნომ.: 406297449

ობიექტის დასახელება:

სამშენებლო მასალების საწყობი

ობიექტის მისამართი:

მის. ქ. თბილისი, სოფ. დიდი ლილო
(საკ/კოდი: 81.08.16.293)

დამგეგმარებელი:

შ.პ.ს "ST.ART" ს/კ: 400022104
საქართველო, ქ. თბილისი,
აკ. წერეთლის გამზ. №115ა

თანამდებობა	ხელმოწერა	სახელი/გვარი
დირექტორი		ა. ბლიაძე
პრ. ავტორი		ბ. კაკანაძე
პრ. ავტორი		
პრ. ავტორი		შ. ტყემალაძე

საავტორო უფლება: შ.პ.ს "ST.ART"

მასშტაბი 1:25

ფორმატი: A3

ქ. თბილისი 2020 წ

საპროექტო გარე და შიდა კარებების მარკირება

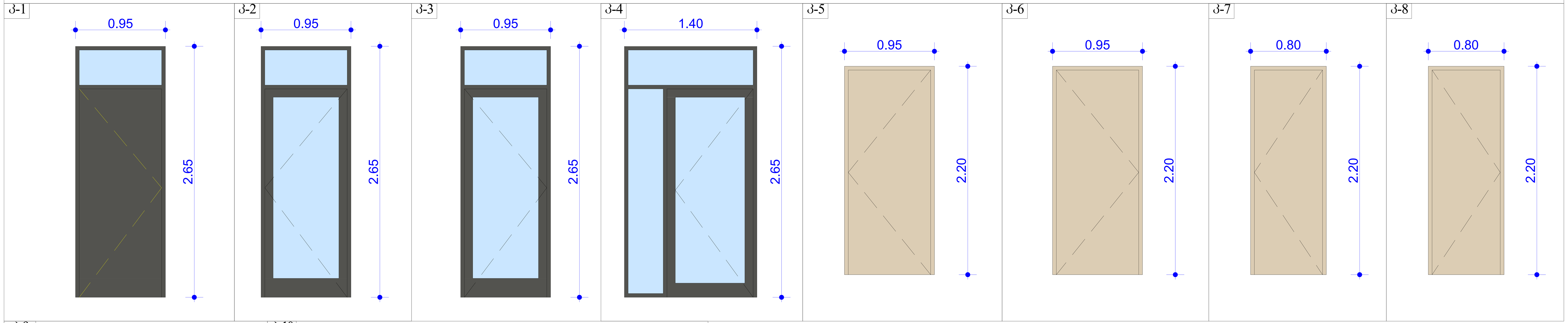

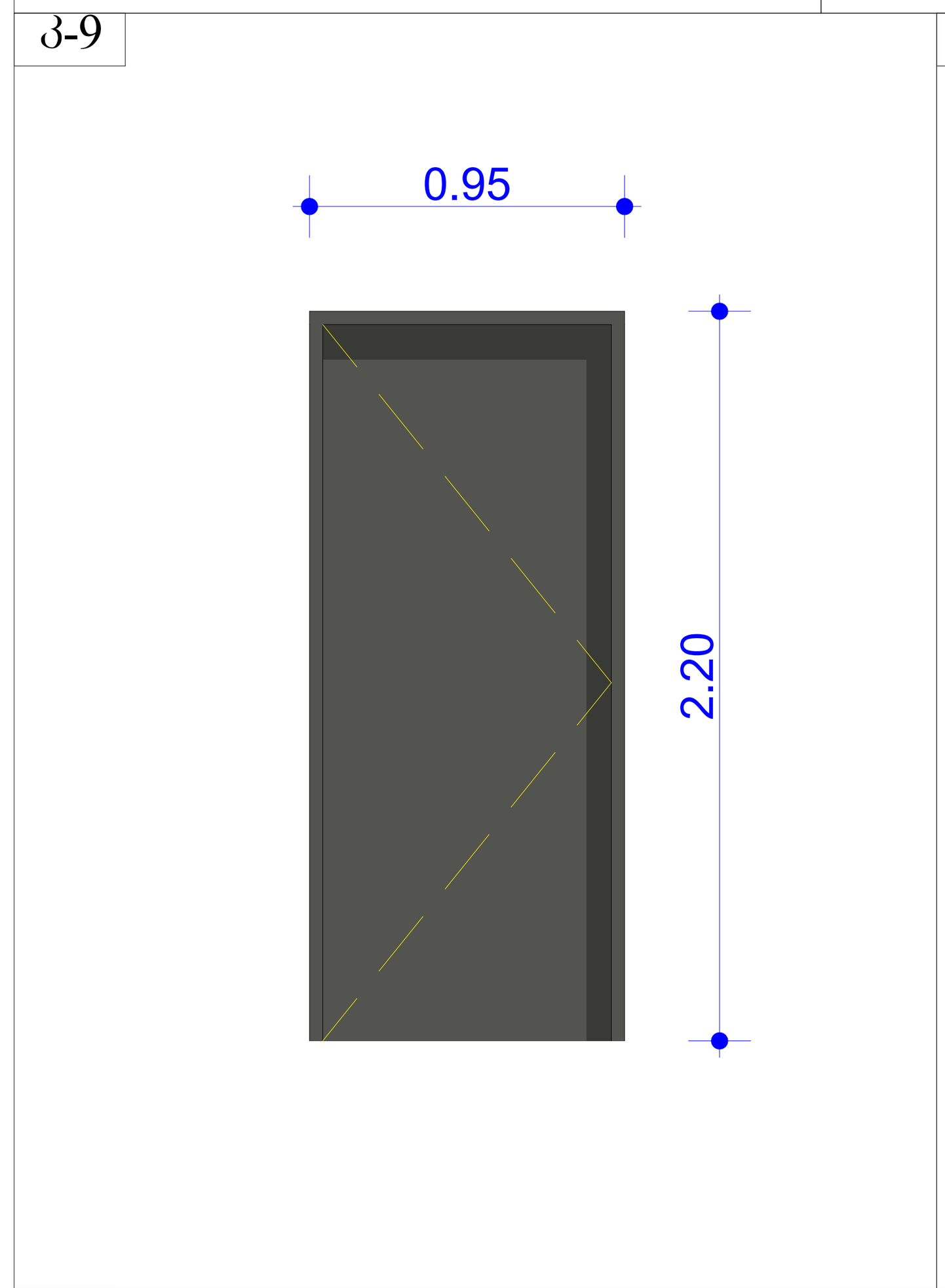

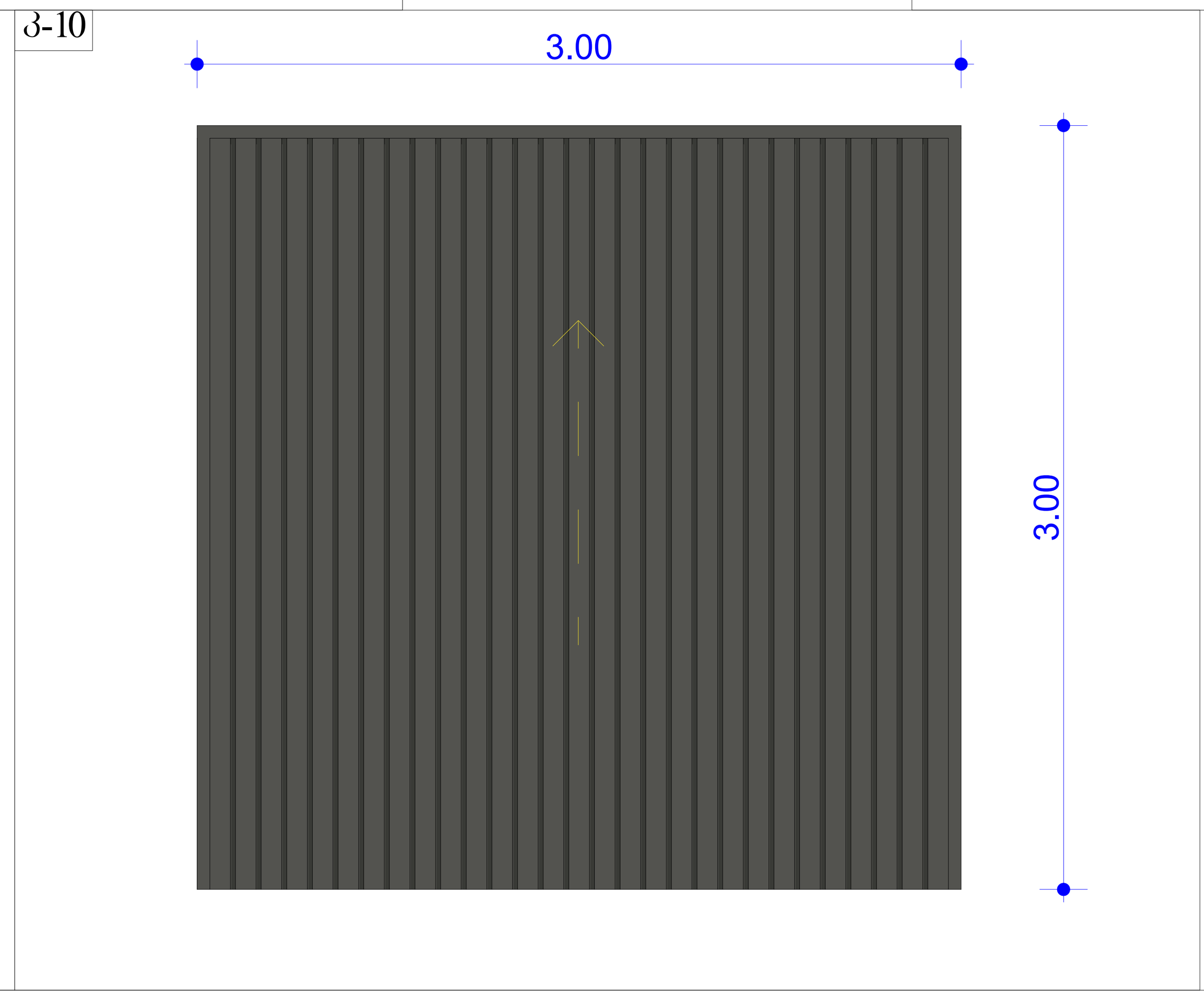

საპროექტო გარე და შიდა კარებების სპეციფიკაცია

ტიპი	ზომები სმ.	მასალა	ფართი მ²	რაოდენობა. სულ
კ-1	95X265	ლითონი	2.5	1
კ-2	95X265	მეტალო-პლასტმასი	2.5	3
კ-3	95X265	მეტალო-პლასტმასი	2.5	3
კ-4	140X265	მეტალო-პლასტმასი	3.7	1
კ-5	95X220	MDF	2.1	7
კ-6	95X220	MDF	2.1	7
კ-7	80X220	MDF	1.8	5
კ-8	80X220	MDF	1.8	1
კ-9	150X250	ლითონი	2.1	2
კ-10	300X300	ლითონი	9.0	4
კ-11	1208X217	ლითონი	26.2	1
კ-12	160X195	ლითონი	3.1	1
კ-13	110X205	ლითონი	2.3	1
				37

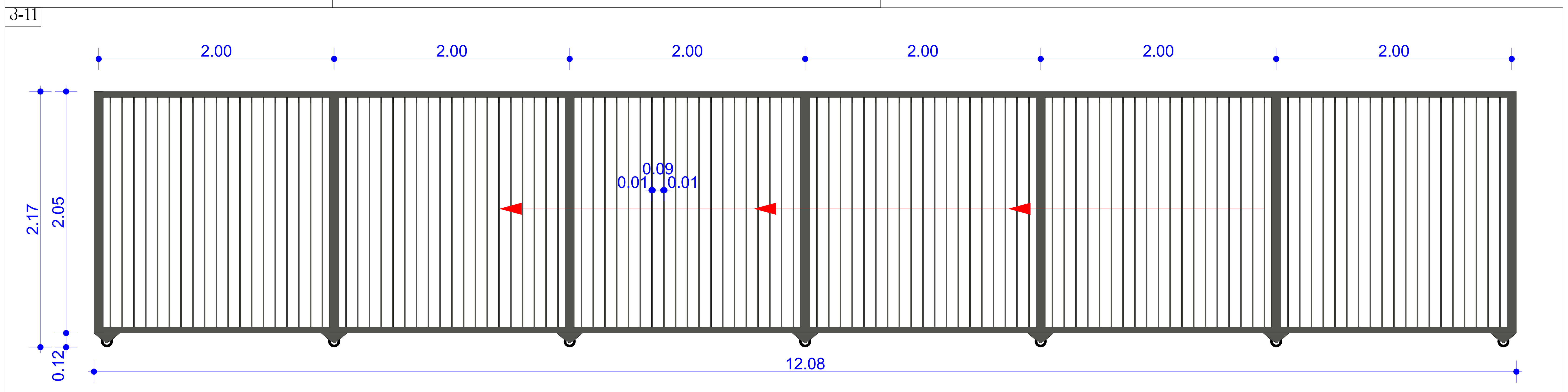

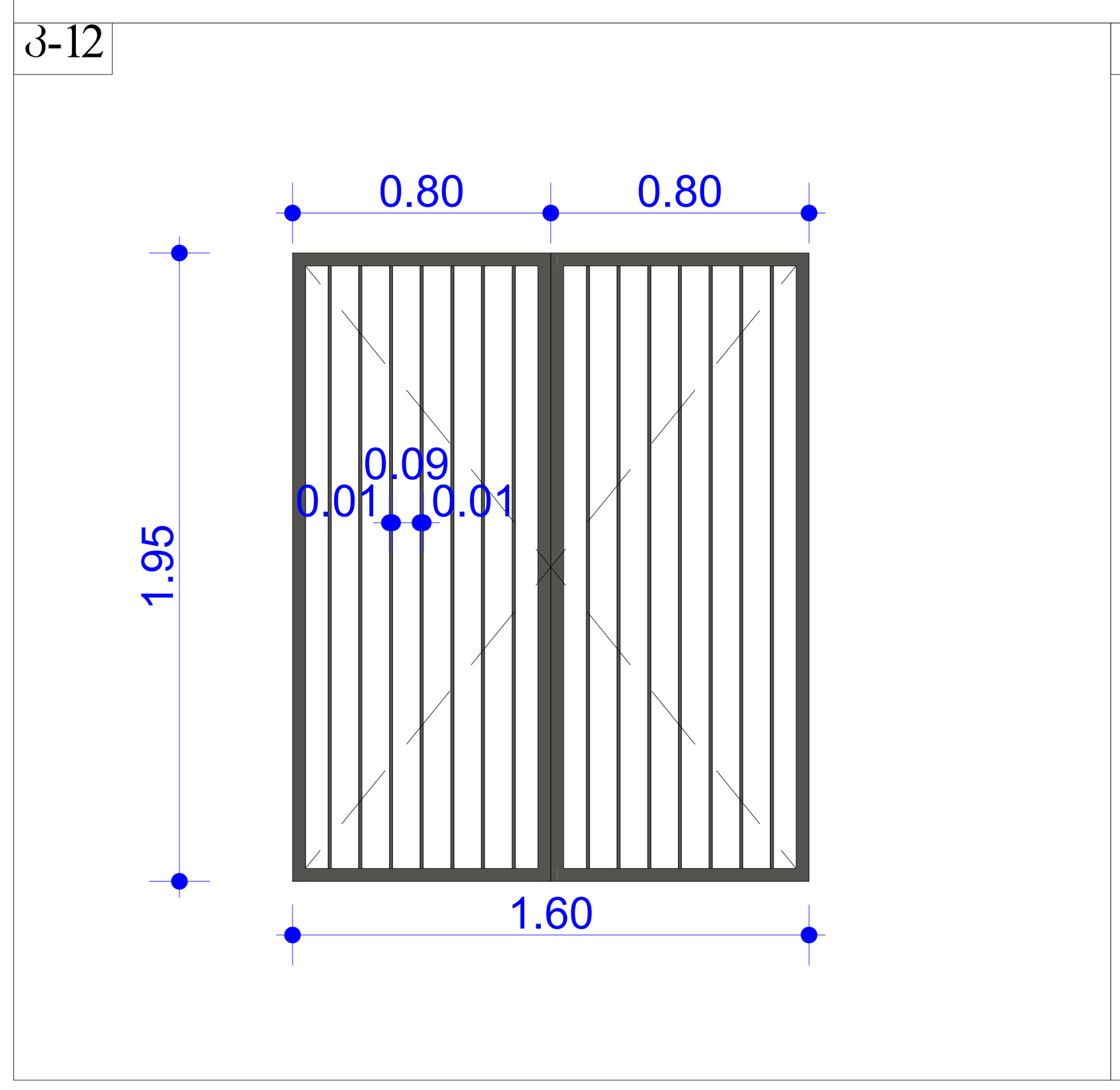

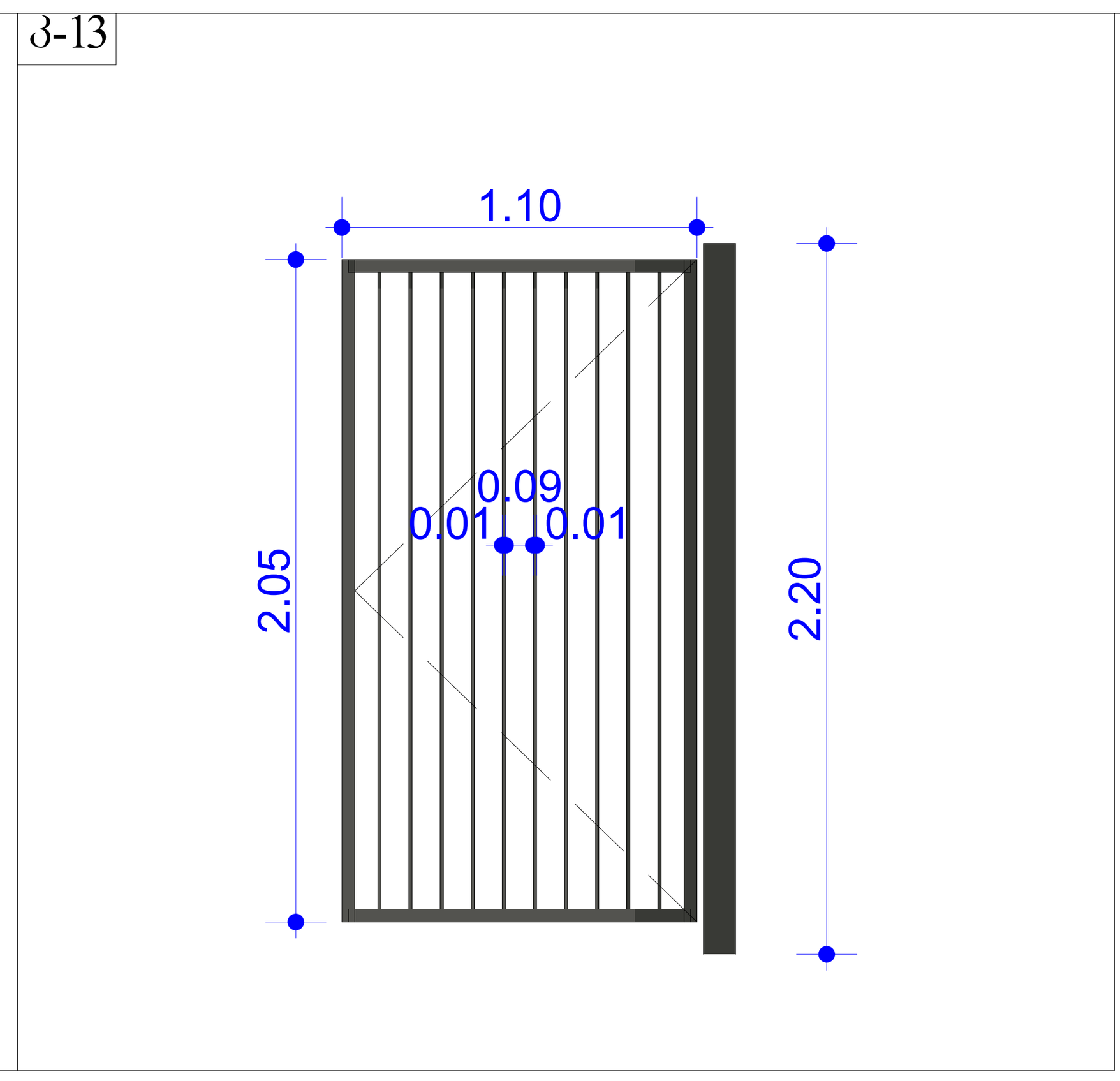

ნახაზის დასახელება

გარე და შიდა კარებების მარკირება და სპეციფიკაცია

ნახაზი ა-15

შენიშვნა:

სქემატური ჭრილი

დამკვეთი:

შ.პ.ს დამი
საიდ. ნომ.: 406297449

ობიექტის დასახელება:

სამშენებლო მასალების საწყობი

ობიექტის მისამართი:

მის. ქ. თბილისი, სოფ. დიდი ლილო
(საკ/კოდი: 81.08.16.293)

დამპროექტებელი:

ST.ART
SANT ART ARCHITECTS

შ.პ.ს "ST.ART" ს/კ: 400022104
საქართველო, ქ. თბილისი,
აკ. წერეთლის გამზ. №115ა

თანამდებობა	ხელმოწერა	სახელი/გვარი
დირექტორი		ა. ბლიაძე
პრ. ავტორი		გ. კაპანაძე
პრ. ავტორი		
პრ. ავტორი		შ. ტყემალაძე

საავტორო უფლება: შ.პ.ს "ST.ART"

მასშტაბი 1:25

ფორმატი: A3

ქ. თბილისი 2020 წ

საპროექტო ლითონის მოაჯირების მარკირება

ə-1 ə-2

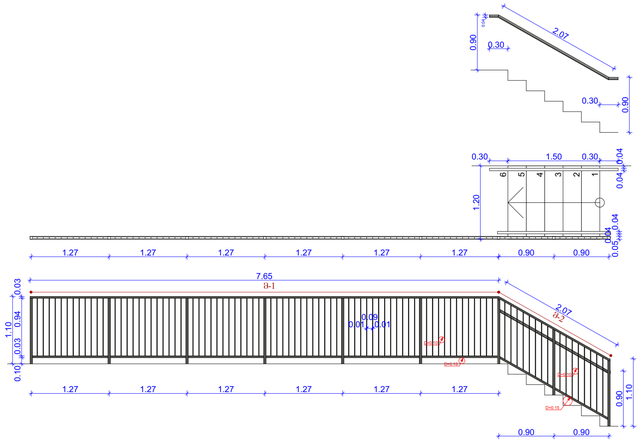
2.07
0.90
0.30
0.90
0.30
1.50
0.30
0.04
6
5
4
3
2
1
1.20
1.27
1.27
1.27
1.27
1.27
1.27
0.90
0.90
7.65
ə-1
0.03
0.94
0.03
1.10
0.10
0.05
0.04
0.04
0.04

ՀԱՏԱԿԱՐԳԱՅԻՆ ՆԱԽԱՀԱՇՎԱՐԿԱՅԻՆ ՕԲՅԵԿՏԻ ՀԱՄԱՐ ԵՎՐՈՊԱԿԱՆ ՀԱՐԹԱԿԱՊԵՐԻ ՀԱՄԱՁԱՅՆԵՑՎԱԾ ԵՎ ՀԱՍՏԱՏՎԱԾ ՀԱՄԱՉԱՓՈՒԹՅԱՆ ՀԱՄԱԿԱՐԳԻ ՆԱԽԱԳԾԵՐ

ՀՀ, ՎԱՅՈՑ ՁՈՐԻ ՄԱՐԶ, ՍՅՈՒՆԻՔԻ ԱՐԱՐԱՏՅԱՆ ԵՎ ՍԵՎԱՆԻ ԼՃԱՓԱՅԻՆ ՀԱՄԱԿԱՐԳԵՐԻ ՀԱՄԱՐ

ՎՅ.Ձ-1

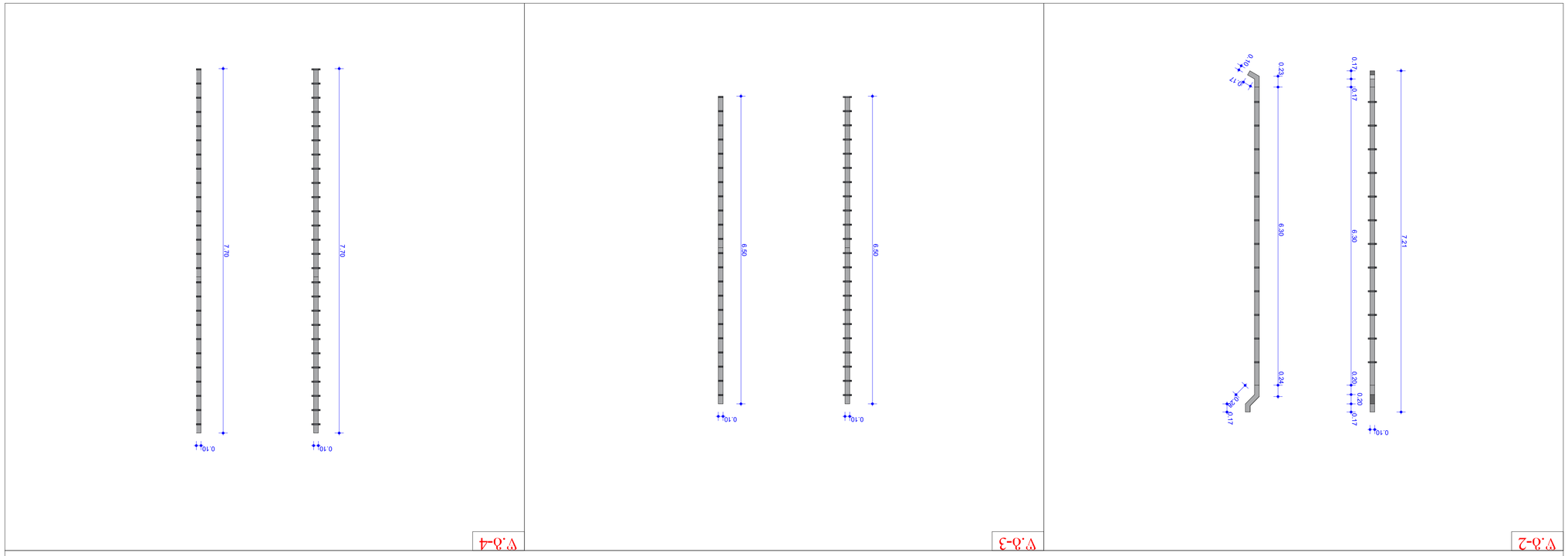

ՎՅ.Ձ-2

ՎՅ.Ձ-3

ՎՅ.Ձ-4

ծրագրի համարը	նախագծային փուլը	փուլի անվանումը	էջի համարը	էջերի ընդհանուր քանակը
01ԱԿԱՊԿ20ՎՅՁ	ԱՀԱՇՎԱՐԿԱՅԻՆ	ՀԱՄԱՁԱՅՆԵՑՎԱԾ	Ա.1	Ա.17
ՀԱՄԱՁԱՅՆԵՑՎԱԾ ՀԱՄԱՐ ՊԱՏԱՍԽԱՆԱՏՎ ՀՀ ՎԱՅՈՑ ՁՈՐԻ ՄԱՐԶԻ ԱՐԱՐԱՏՅԱՆ ԵՎ ՍԵՎԱՆԻ ԼՃԱՓԱՅԻՆ ՀԱՄԱԿԱՐԳԵՐԻ ՀԱՄԱՐ				

ՀՀ, ՎԱՅՈՑ ՁՈՐԻ ՄԱՐԶ, ՍՅՈՒՆԻՔԻ ԱՐԱՐԱՏՅԱՆ ԵՎ ՍԵՎԱՆԻ ԼՃԱՓԱՅԻՆ ՀԱՄԱԿԱՐԳԵՐԻ ՀԱՄԱՐ ՀԱՄԱՁԱՅՆԵՑՎԱԾ ԵՎ ՀԱՍՏԱՏՎԱԾ ՀԱՄԱՉԱՓՈՒԹՅԱՆ ՀԱՄԱԿԱՐԳԻ ՆԱԽԱԳԾԵՐ				
ծրագրի համարը	նախագծային փուլը	փուլի անվանումը	էջի համարը	էջերի ընդհանուր քանակը
01ԱԿԱՊԿ20ՎՅՁ	ԱՀԱՇՎԱՐԿԱՅԻՆ	ՀԱՄԱՁԱՅՆԵՑՎԱԾ	Ա.1	Ա.17

ծրագրի համարը	նախագծային փուլը	փուլի անվանումը	էջի համարը	էջերի ընդհանուր քանակը
01ԱԿԱՊԿ20ՎՅՁ	ԱՀԱՇՎԱՐԿԱՅԻՆ	ՀԱՄԱՁԱՅՆԵՑՎԱԾ	Ա.1	Ա.17

ՀԱՄԱՁԱՅՆԵՑՎԱԾ ՀԱՄԱՐ ՊԱՏԱՍԽԱՆԱՏՎ ՀՀ ՎԱՅՈՑ ՁՈՐԻ ՄԱՐԶԻ ԱՐԱՐԱՏՅԱՆ ԵՎ ՍԵՎԱՆԻ ԼՃԱՓԱՅԻՆ ՀԱՄԱԿԱՐԳԵՐԻ ՀԱՄԱՐ

ծրագրի համարը	նախագծային փուլը	փուլի անվանումը	էջի համարը	էջերի ընդհանուր քանակը
01ԱԿԱՊԿ20ՎՅՁ	ԱՀԱՇՎԱՐԿԱՅԻՆ	ՀԱՄԱՁԱՅՆԵՑՎԱԾ	Ա.1	Ա.17

ՀՀ, ՎԱՅՈՑ ՁՈՐԻ ՄԱՐԶ, ՍՅՈՒՆԻՔԻ ԱՐԱՐԱՏՅԱՆ ԵՎ ՍԵՎԱՆԻ ԼՃԱՓԱՅԻՆ ՀԱՄԱԿԱՐԳԵՐԻ ՀԱՄԱՐ ՀԱՄԱՁԱՅՆԵՑՎԱԾ ԵՎ ՀԱՍՏԱՏՎԱԾ ՀԱՄԱՉԱՓՈՒԹՅԱՆ ՀԱՄԱԿԱՐԳԻ ՆԱԽԱԳԾԵՐ				
ծրագրի համարը	նախագծային փուլը	փուլի անվանումը	էջի համարը	էջերի ընդհանուր քանակը
01ԱԿԱՊԿ20ՎՅՁ	ԱՀԱՇՎԱՐԿԱՅԻՆ	ՀԱՄԱՁԱՅՆԵՑՎԱԾ	Ա.1	Ա.17

ծրագրի համարը	նախագծային փուլը	փուլի անվանումը	էջի համարը	էջերի ընդհանուր քանակը

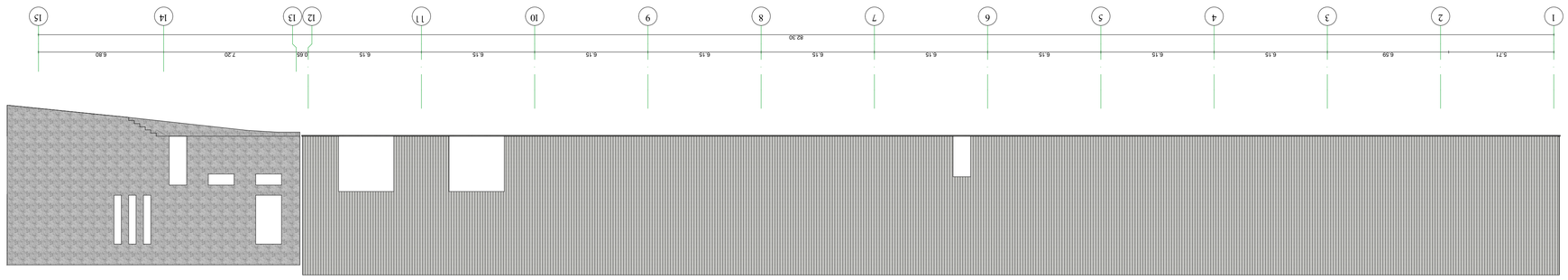

ЭЛЕМЕНТЫ ЧЕРТЕЖА ЗАПОЛНЕНЫ ОБОЗНАЧЕНИЯМИ ПОЗИЦИЙ ПО ТАБЛИЦЕ
ОБОЗНАЧЕНИЕ ЧЕРТЕЖА ПО ГОСТ 21.1101-2013

ОБОЗНАЧЕНИЕ	НАИМЕНОВАНИЕ	ПРИМЕЧАНИЕ
	ЛИНИЯ ГРАНИЦЫ ЗЕМЕЛЬНОГО УЧАСТКА	
	Ж.К.Л. 216.21Ж.14	4934
	ЛИНИЯ ОГРАНИЧЕНИЯ ЗЕЛЕНЫХ НАСАЖДЕНИЙ	
	Ж.К.Л. 1Ж1.1Ж1.155	1138
	ЛИНИЯ ОГРАНИЧЕНИЯ ЗЕЛЕНЫХ НАСАЖДЕНИЙ	
	Ж.К.Л. 200.201.197	34

ГЕНЕРАЛЬНЫЙ ПЛАН ЗЕМЕЛЬНОГО УЧАСТКА С ОБОЗНАЧЕНИЕМ ГРАНИЦ ЗОН ОБСЛУЖИВАНИЯ

ЗДАНИЕ ГОСТИНИЦЫ С ПОДЗЕМНОЙ ПАРКОВКОЙ

ЗЕЛЕНЫЕ НАСАЖДЕНИЯ ВДОЛЬ ЮЖНОЙ ГРАНИЦЫ УЧАСТКА

ПОДЪЕЗД ОТ УЛ. ЛЕСНОЙ

ПЕШЕХОДНАЯ ДОРОЖКА К ВХОДУ

ГАЗОН

ЗАСЫПКА ЩЕБНЕМ

ГРАНИЦА ЗЕМЕЛЬНОГО УЧАСТКА

ЗОНА ОБСЛУЖИВАНИЯ ГОСТИНИЦЫ

ЗОНА ОБСЛУЖИВАНИЯ ПАРКОВКИ

ЗОНА ОБСЛУЖИВАНИЯ ЗЕЛЕНЫХ НАСАЖДЕНИЙ

ЗОНА ОБСЛУЖИВАНИЯ ПЕШЕХОДНЫХ ДОРОЖЕК

ЗОНА ОБСЛУЖИВАНИЯ ГАЗОНОВ

ЗОНА ОБСЛУЖИВАНИЯ ЩЕБЕНОЧНОЙ ЗАСЫПКИ

ЗОНА ОБСЛУЖИВАНИЯ ГРАНИЦЫ УЧАСТКА

ЗОНА ОБСЛУЖИВАНИЯ ПОДЪЕЗДА

ЗОНА ОБСЛУЖИВАНИЯ ЗДАНИЯ

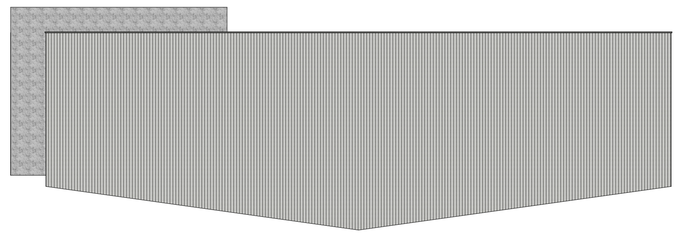

| ЧЧЧ

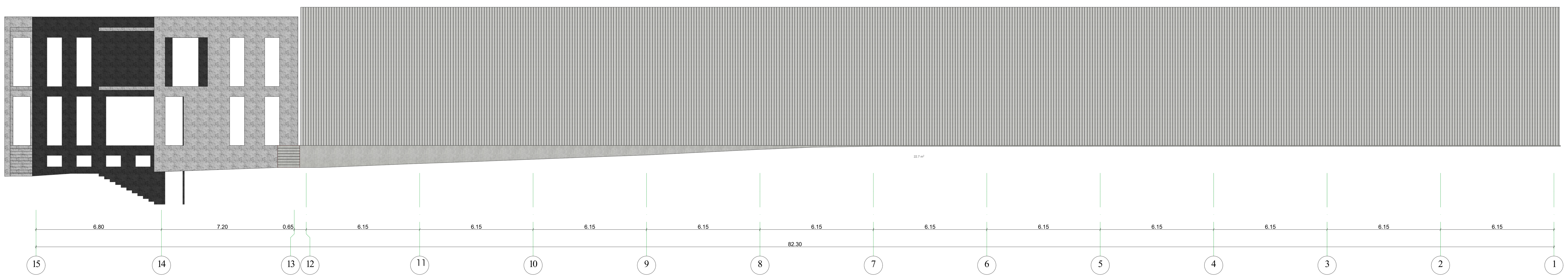

ფასადი ზ-ა მოსაპირკეთებელი მასალის სპეციფიკაცია		
ტიპი	მასალა	ფართი $მ^2$
	სენდვიჩ-პანელი R.G.B.-216.218.214	511.7
	დეკორატიული ლესვა-ღებვა R.G.B.-163.163.155	57.9
	დეკორატიული ლესვა-ღებვა R.G.B.-55.56.50	49.6
	დეკორატიული ლესვა-ღებვა R.G.B.-200.203.197	22.7

ნახაზის დასახელება

ფასადი 15-1 მოსაპირკეთებელი მასალების სპეციფიკაცია

ნახაზი ა-20

შენიშვნა:

სქემატური ჭრილი

დამკვეთი:

შ.პ.ს დამი
საიდ. ნომ.: 406297449

ობიექტის დასახელება:

სამშენებლო მასალების საწყობი

ობიექტის მისამართი:

მის. ქ. თბილისი, სოფ. დიდი ლილო
(საკ/კოდი: 81.08.16.293)

დამგეგმარებელი:

შ.პ.ს "ST.ART" ს/კ: 400022104
საქართველო, ქ. თბილისი,
აკ. წერეთლის გამზ. №115ა

თანამდებობა	ხელმოწერა	სახელი/გვარი
დირექტორი		ა. ბლიაძე
პრ. ავტორი		გ. კაკანაძე
პრ. ავტორი		
პრ. ავტორი		შ. ტყემალაძე

საავტორო უფლება: შ.პ.ს "ST.ART"

მასშტაბი 1:150

ფორმატი: A3

ქ. თბილისი 2020 წ

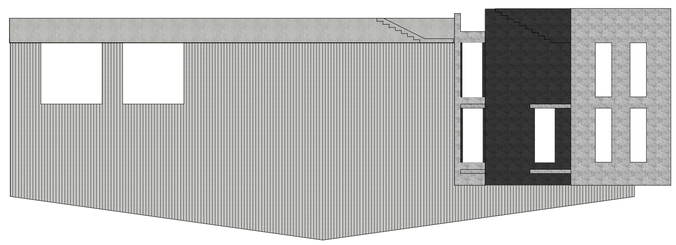

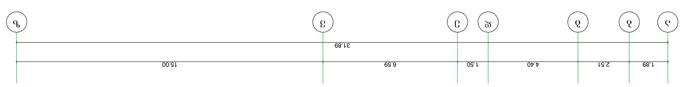

ЗЕМЛЯНІ РОБОТИ ЗГІДНО ЗАТВЕРДЖЕНОЇ ТЕХНОЛОГІЧНОЇ КАРТИ		
Об'єм	Відмітка	Час виконання, год
Розробка ґрунту екскаватором, м³	R.G.R.-216.218.214	244.7
Розробка ґрунту екскаватором, м³	R.G.R.-163.163.193	40.0
Розробка ґрунту екскаватором, м³	R.G.R.-55.56.30	36.2
Розробка ґрунту екскаватором, м³	R.G.R.-200.203.197	36.8

Начальник відділу	Керівник групи	Головний інженер проекту
Виконавець		

Начальник відділу	Керівник групи	Головний інженер проекту
Виконавець		

Інв. № подл.

Підпис і дата

Взам. інв. №

Інв. № дубл.

Підпис і дата

Зм.	Кіл. уч.	№ док.

Підпис

Дата

Арк. 3-21

Стадія

Аркушів

Генеральний план

Розробив

Перевірив

Н. контр.

Затвердив

Генеральний план. Земляні роботи

Масштаб 1:150

Формат А3

Копіював

Інв. № підл.

Підпис і дата

Взам. інв. №

Інв. № дубл.

Підпис і дата

Зм.	Кіл. уч.	№ док.

Підпис

Дата

ТОВ "ST-ART" Код ЄДРПОУ 40002204
Україна, 01032, м. Київ, вул. Саксаганського, буд. 37, оф. 12
Тел.: (044) 123-45-67

ST-ART
BUILD · ART · MANAGEMENT

Усі права захищені. Копіювання без дозволу заборонено.

ელექტრონული ავტომატური ჭიშკრის ტექნიკური მახასიათებლები

ნახაზი	ჭიშკრის ტიპი	ჭიშკრის ფართობი, მ.	ელექტრომამოძრავებლის ტიპი
ჭ-1	ღია ტიპის	56.10	1
ჭ-2	ღია ტიპის	6.24	1
ჭ-3	ღია ტიპის	4.30	1
ჭ-4	ღია ტიპის	10.95	1
ჭ-5	ღია ტიპის	27.60	1
ჭ-6	ღია ტიპის	4.20	1
ჭ-7	ღია ტიპის	99.90	1
ჭ-8	ღია ტიპის	39.90	1
		248.19	8

ელექტრონული ავტომატური ჭიშკრის ნახაზები

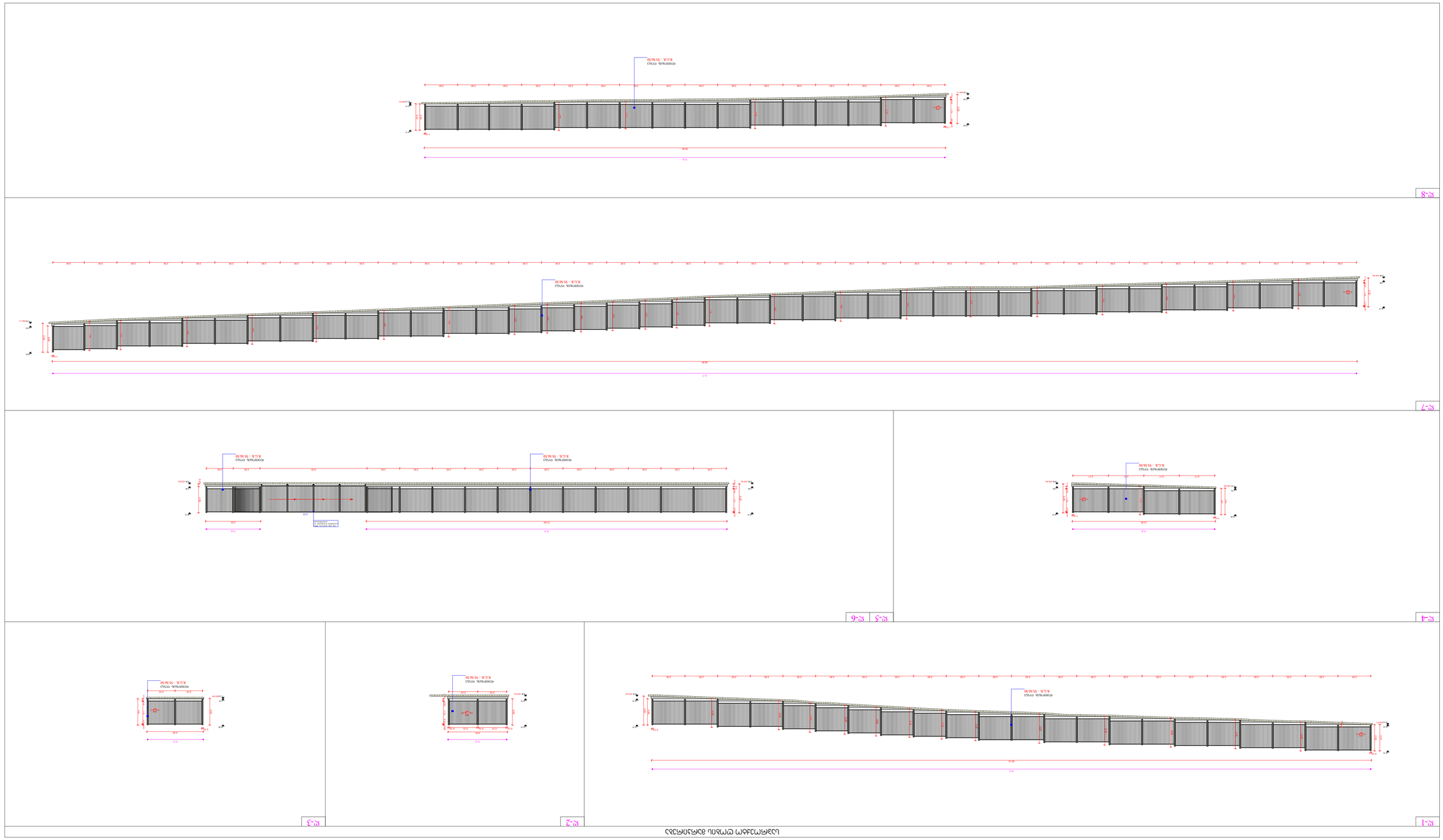

ნახაზის ტიპი	ელექტრონული ავტომატური ჭიშკრის ნახაზები	ლისტი	ლისტების რაოდენობა
ობიექტის დასახელება		ა. პიროვნება	
ობიექტის მისამართი		ა. პიროვნება	
ინვესტორი		ა. პიროვნება	
პროექტის ხელმძღვანელი		ა. პიროვნება	
არქიტექტორი		ა. პიროვნება	
კონსტრუქციული ნაწილის ხელმძღვანელი		ა. პიროვნება	

შპს „ST-ART" ს/კ 400022104
ქ. ბათუმი, ზ. ჭავჭავაძის ქ. №115ა
ტელ. 577 46 30 80

ST-ART
GATE ART MANUFACTURE

ელექტრონული ავტომატური ჭიშკრის ნახაზები

ბათუმის მუნიციპალიტეტი

ქ. ბათუმი, ზ. ჭავჭავაძის ქ. №115ა

ტელ. 577 46 30 80

ელ. ფოსტა: st-art@mail.ru

ვებ. გვერდი: www.st-art.ge

ა. პიროვნება		ა. პიროვნება
ა. პიროვნება		ა. პიროვნება
ა. პიროვნება		ა. პიროვნება
ა. პიროვნება		ა. პიროვნება
ა. პიროვნება		ა. პიროვნება

ნახაზის დასახელება: ელექტრონული ავტომატური ჭიშკრის ნახაზები

მასშტაბი: 1:150

ფორმატი: A3

ბათუმი 2020 წ.