ზოოპარკი



საპროექტო არეალი

თსუ-ს I - კორპუსი

მიწის ნაკვეთის ტოპოგრაფიული ასომვითი ნახაზი

სიტუაციური გეგმა

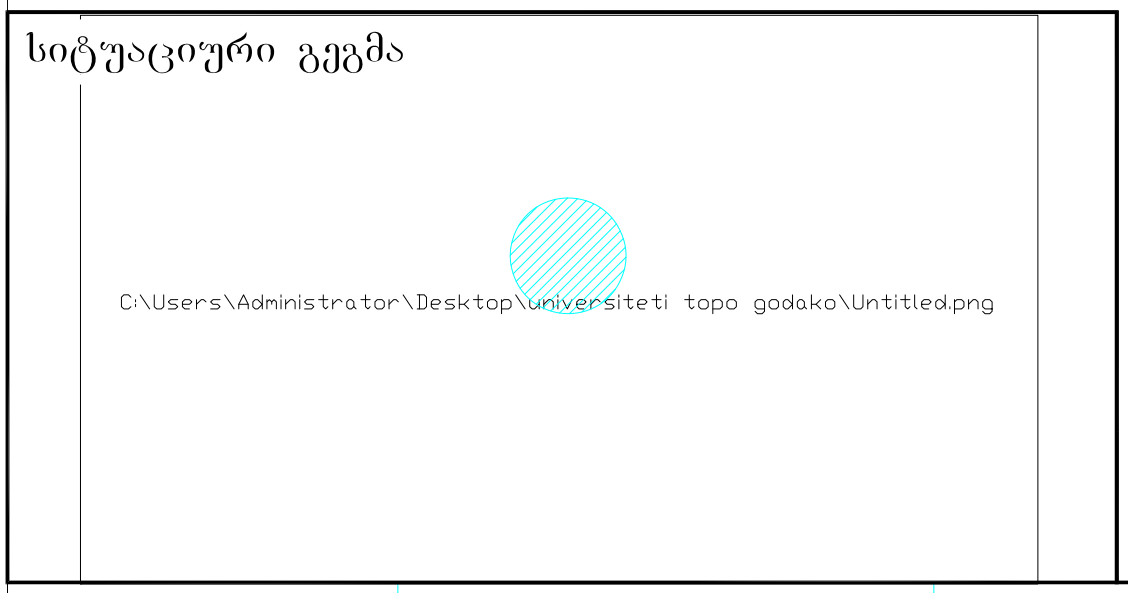

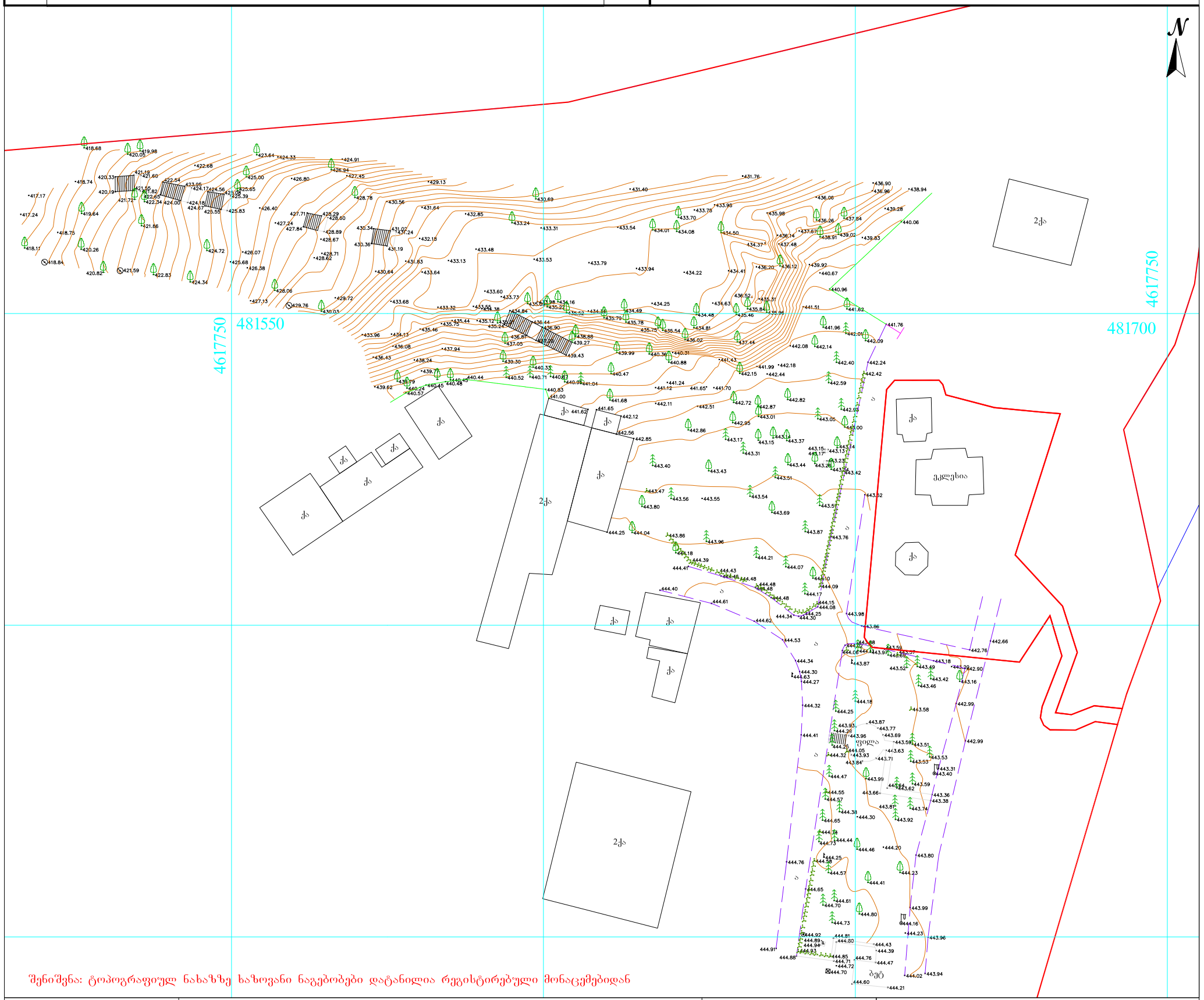

შენიშვნა: ტოპოგრაფიულ ნახაზზე ხაზოვანი ნაგებობები დატანილია რეგისტრებული მონაცემებიდან

პირობითი აღნიშვნები	შენიშვნა: მიწის სამუშაოები შეათანხმეთ შესაბამის კომუნიკაციის წარმომადგენლებთან				პროექცია UTM 38N საკოორდინატო სისტემა WGS 84
მიწისქვეშა კომუნიკაციები	ნაკვეთის საზღვარი	ბუჩქი	ცოცხალი ღობე	ღობე	
კანალიზაცია	შენობა	გაზონი	ხეების რიგი	ბორდიური	
დენის კაბელი	არკა	სამეთვალყურეო ჭები	ტრანსფორმატორი	ბეტონი	
გაზის მილი	ფარდული	ძეგლი	რადიო ან ტელე ანძა	კედელი	
წყლის მილი	კიბე	შადრევანი	ლამპიონები	საყრდენი კედელი	
კავშირგაბმულობა	ფოთლოვანი ხე	ონკანი	ელექტრო ბოძი	ბილიკი	
	წიწვოვანი ხე	წყარო ან ჭა	რკინიგზა	გზის კონტური	
	ხეხილის ხე	ბენზინგასამართი სადგური	ობოჰიფსი	ფლატე	
	პალმა	მაღალი ძაბვის გადამცემი	მთავარი იზოჰიფსი	წყლის კონტური	

ი/მ „ ლევან ჩიტაიშვილი„	ს/ნ 53001014065	
თბილისი, აწყურის ქუჩა №30	მობ: +995 598-18-04-18	trimblem3@gmail.com
ავტორი	ლ. ჩიტაიშვილი	
კომპ. უზრუნველყოფა	ლ. ჩიტაიშვილი	
დამკვეთი		
მისამართი	ქალაქი თბილისი, გამზირი ილია ჭავჭავაძე ს/კ. 01.14.14.010.030	
	მაშტაბი 1:500	11.03.2021



ЗАСЕЛЕНИЕ

1. ..... ЗАСЕЛЕНИЕ
2. ..... ЗАДАНИЕ НА ПРОЕКТИРОВАНИЕ
3. ..... ГЕНЕРАЛЬНЫЙ ПЛАН
4. ..... ПЛАНИРОВОЧНЫЕ РЕШЕНИЯ
5. ..... ГЕНЕРАЛЬНЫЙ ПЛАН
6. ..... ПЛАНИРОВОЧНЫЕ РЕШЕНИЯ

ЗАКАЗЧИК	
ОБЪЕКТ	
ГЕНПЛАН	
ЭКСПЛИКАЦИЯ	EXPLICATION

ГИПРОДОРНИИ PAPER SIZE			
А-3			
ЗАКАЗЧИК PROJECT #			

ЗАКАЗЧИК CLIENT	ГБОУ СПО «Ставропольский государственный медицинский колледж» Министерства здравоохранения Ставропольского края (ИНН 2648645481)
ГЕНПЛАН SITE PLAN	ГАУК «Ставкрайгеоинформ» (ИНН 4025095846)
ОБЪЕКТ PROJECT	Г-II Благоустройство территории ГБОУ СПО «Ставропольский государственный медицинский колледж»
АДРЕС ADDRESS	Ставропольский край, г. Ставрополь, ул. Пирогова, 1 Б/з 01.14.010.030
ОПАСНОСТЬ HAZARD	ВЗРЫВООПАСНОСТЬ EXPLOSIVE
ВЕРОЯТНОСТЬ PROBABILITY	ВЫСОКАЯ HIGH
ЗАЩИТА PROTECTION	ВЗРЫВОЗАЩИТА EXPLOSION PROTECTION
ЗАЩИТА PROTECTION	ВЗРЫВОЗАЩИТА EXPLOSION PROTECTION
ГИПРОДОРНИИ GIPRODORNII	morph3.4architect@gmail.com godaco@mail.ru
ВЗАИМОЗАМ. SCALE	1:100
ПРОВЕРИЛ CHECKED	
ГАП DRVG	
Г 1:500	
ЛИСТОВ SHEETS	ALL
ЛИСТ PAGES	А.03
ЛИСТ STAGE	А.
ЗАКАЗЧИК CLIENT	
ГЕНПЛАН SITE PLAN	
ОБЪЕКТ PROJECT	
АДРЕС ADDRESS	
ОПАСНОСТЬ HAZARD	
ВЕРОЯТНОСТЬ PROBABILITY	
ЗАЩИТА PROTECTION	
ЗАЩИТА PROTECTION	
ГИПРОДОРНИИ GIPRODORNII	
ВЗАИМОЗАМ. SCALE	
ПРОВЕРИЛ CHECKED	
ГАП DRVG	

ЗАСЕЛЕНИЕ ДОМОВ ГОСУДАРСТВЕННОГО ЗЕМЕЛЬНОГО ЗАПАСА ПОД ИНДИВИДУАЛЬНОЕ ЖИЛИЩНОЕ СТРОИТЕЛЬСТВО ВДОЛЬ ПЕРЕУЛКА ЗЕЛЕНОГО ДО ПЕРЕУЛКА ЗЕЛЕНОГО 150 В СТОРОНУ ПЕРЕУЛКА ЗЕЛЕНОГО

გეგმა 0.00 ნიშნულზე

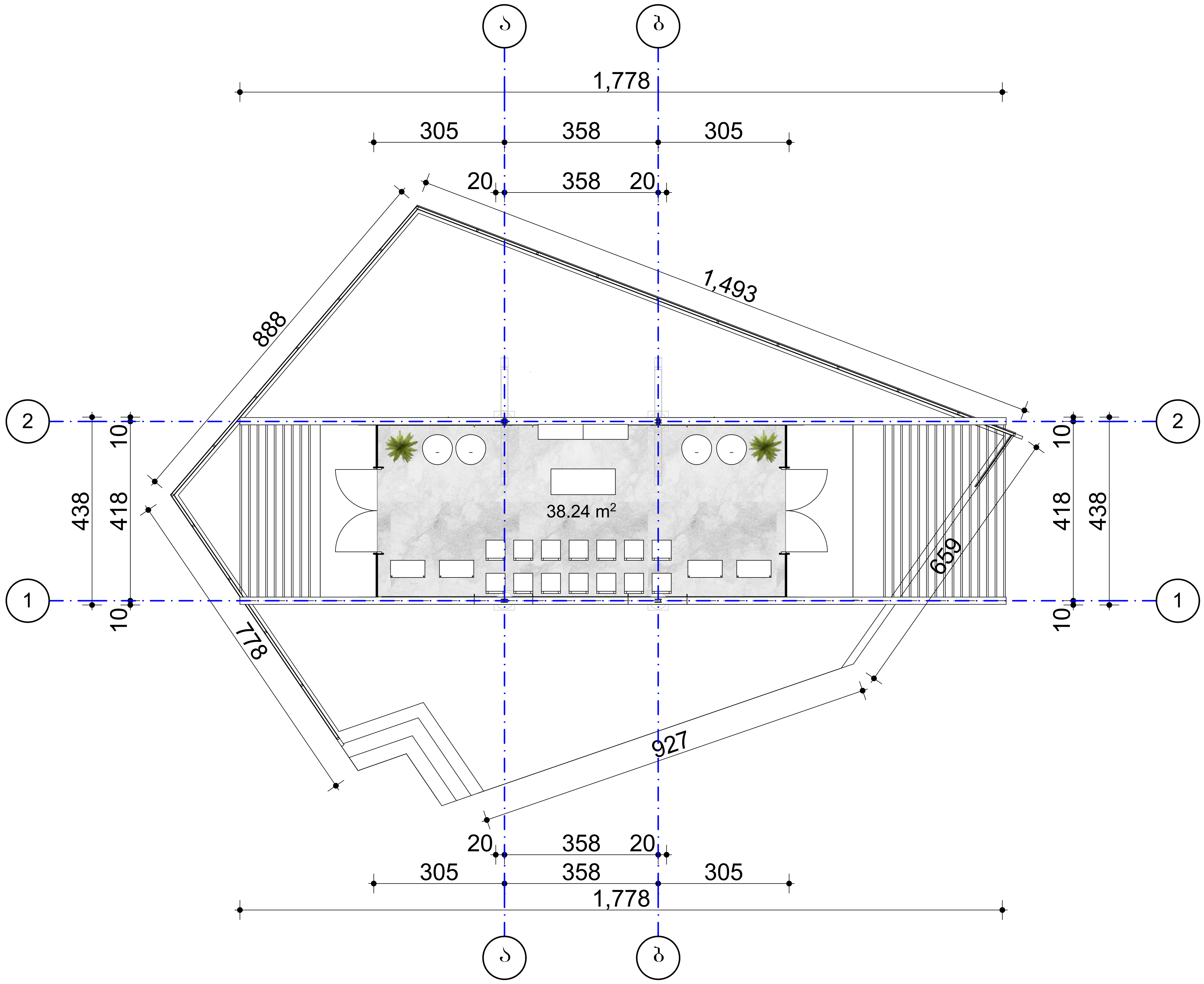

ფორმატი PAPER SIZE		პროექტის № PROJECT #
- 3		

პირობითი ნიშნები	
ექსპლიკაცია	EXPLICATION

დამკვეთი CLIENT	სსიპ ივანე ჯავახიშვილის სახელობის თბილისის სახელმწიფო უნივერსიტეტი (ს/კ: 204864548)	
შემსრულებელი	შპს: "გოდაკო2" (ს/კ 405095846)	
პროექტი PROJECT	I-II სასწავლო კორპუსების მიმდებარედ მედიათეკის მოწყობა	
მისამართი ADDRESS		
თანამდებობა	გვარი	ხელმოწერა
დირექტორი.	გ. კვიწინაშვილი	
არქიტექტორი /CAD სპეციალისტი	მ. ბოჭორიშვილი ი. ჩანგელია მ. სარალიძე თ.ქულჯანიშვილი	
კონტაქტი	morph9.4architect@gmail.com godaco@mail.ru	

მასშტაბი SCALE	1:100	თარიღი DATE OF ISSUE	
		ნახაზი	DRVG.
		გეგმა 0.00 ნიშნულზე	
სტადია STAGE		ფურც. PAGES	სულ ALL
პროექტი		A.03	A -

სახურავის გეგმა

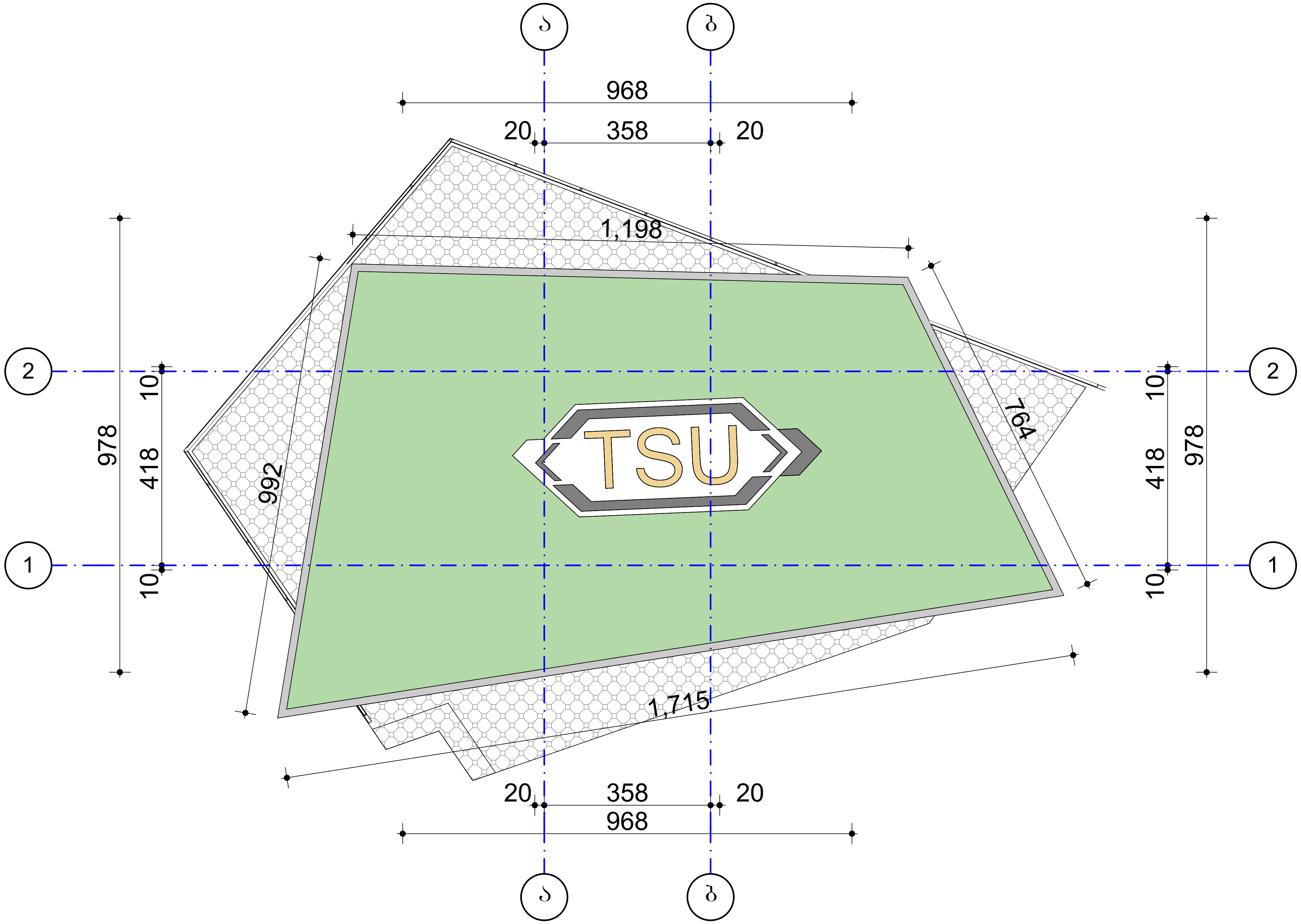

ფორმატი PAPER SIZE		პროექტის № PROJECT #
- 3		

კირობითი ნიშნები

ექსპლიკაცია	EXPLICATION

დამკვეთი CLIENT	სსიპ ივანე ჯავახიშვილის სახელობის თბილისის სახელმწიფო უნივერსიტეტი (ს/კ: 204864548)	
შემსრულებელი	შპს: "გოდაკო2" (ს/კ 405095846)	
პროექტი PROJECT	I-II სასწავლო კორპუსების მიმდებარედ მედიათეკის მოწყობა	
მისამართი ADDRESS		
თანამდებობა	გვარი	ხელმოწერა
დირექტორი.	გ. კვიწინაშვილი	
არქიტექტორი /CAD სპეციალისტი	მ. ბოჯორიშვილი ი. ჩანგელია მ. სარალიძე თ.ყულჯანიშვილი	
კონტაქტი	morph9.4architect@gmail.com godaco@mail.ru	

მასშტაბი SCALE	1:100	თარიღი DATE OF ISSUE	
		ნახაზი DRVG.	
		სახურავის გეგმა	
სტადია STAGE		ფურც. PAGES	სულ ALL
პროექტი		A.03	A -

ფასადი 1-2

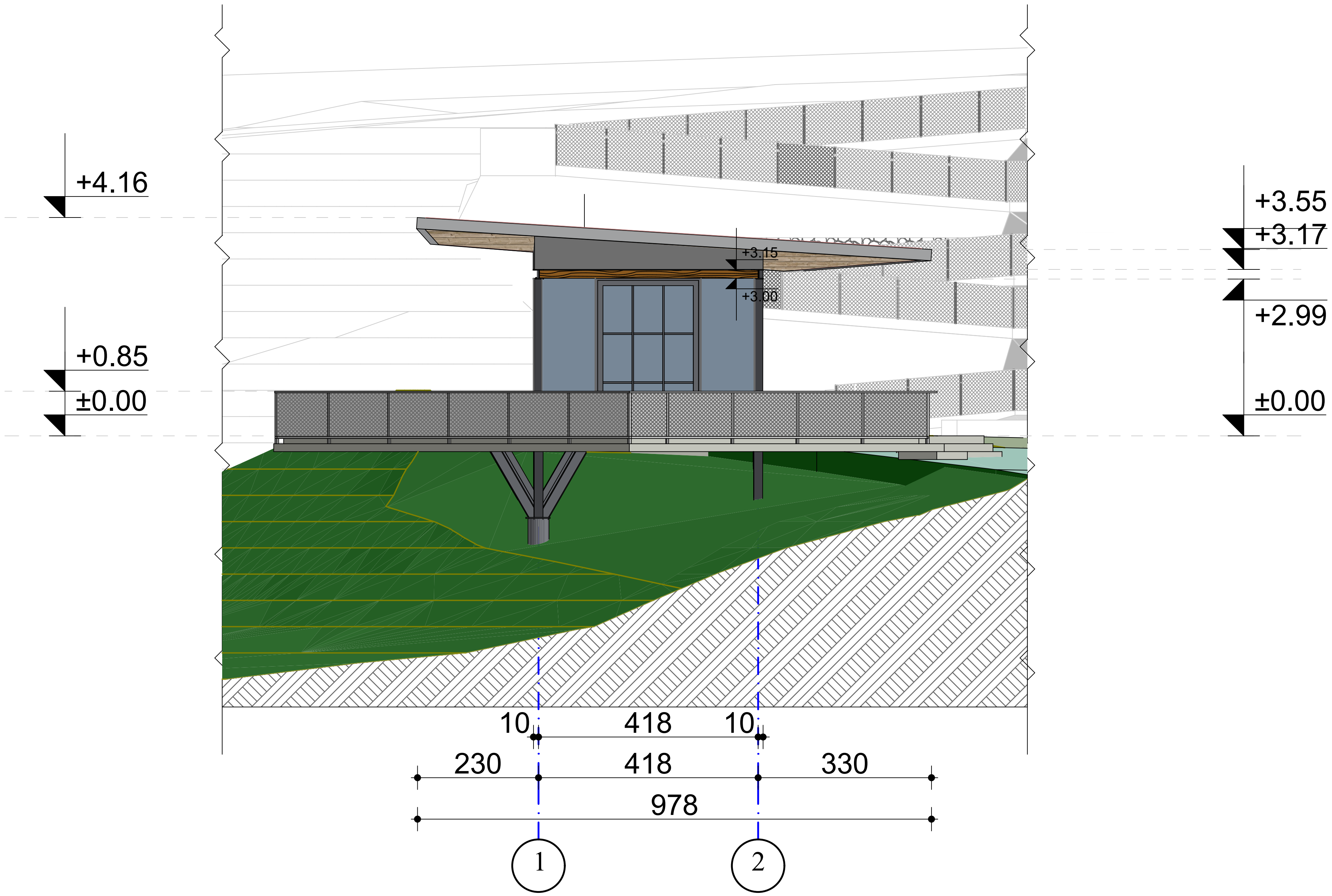

ფორმატი PAPER SIZE		პროექტის № PROJECT #
- 3		
პირობითი ნიშნები		
ექსპლიკაცია	EXPLICATION	
დამკვეთი CLIENT	სსიპ ივანე ჯავახიშვილის სახელობის თბილისის სახელმწიფო უნივერსიტეტი (ს/კ: 204864548)	
შემსრულებელი	შპს: "გოდაკო2" (ს/კ 405095846)	
პროექტი PROJECT	I-II სასწავლო კორპუსების მიმდებარედ მედიათეკის მოწყობა	
მისამართი ADDRESS		
თანამდებობა	გვარი	ხელმოწერა
დირექტორი.	გ. კვიწინაშვილი	
არქიტექტორი /CAD სპეციალისტი	მ. ბოჭორიშვილი ი. ჩანგელია მ. სარალიძე თ.ქულჯანიშვილი	
კონტაქტი	morph9.4architect@gmail.com godaco@mail.ru	
მასშტაბი SCALE 1:100	თარიღი DATE OF ISSUE	
	ნახაზი DRVG.	
	ფასადი 1-2	
სტადია STAGE	ფურც. PAGES	სულ ALL
პროექტი	A.03	A -

ფასადი 2-1

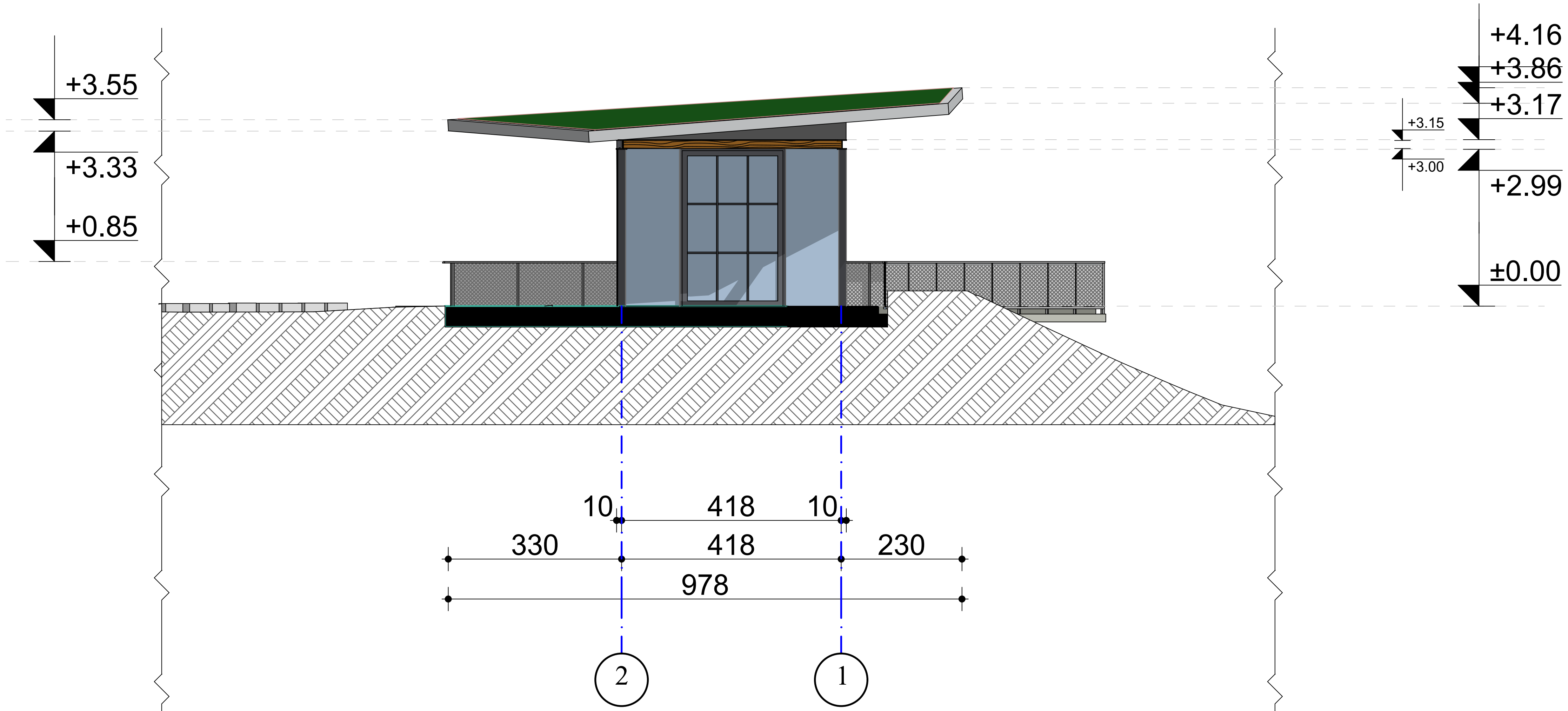

ფორმატი PAPER SIZE		პროექტის № PROJECT #
- 3		

პირობითი ნიშნები

ექსპლიკაცია	EXPLICATION

დამკვეთი CLIENT	სსიპ ივანე ჯავახიშვილის სახელობის თბილისის სახელმწიფო უნივერსიტეტი (ს/კ: 204864548)	
შემსრულებელი	შპს: "გოდაკო2" (ს/კ 405095846)	
პროექტი PROJECT	I-II სასწავლო კორპუსების მიმდებარედ მედიათეკის მოწყობა	
მისამართი ADDRESS		
თანამდებობა	გვარი	ხელმოწერა
დირექტორი.	გ. კვიწინაშვილი	
არქიტექტორი /CAD სპეციალისტი	მ. ბოჭორიშვილი ი. ჩანგელია მ. სარალიძე თ.ქულჯანიშვილი	
კონტაქტი	**morph9.4architect@gmail.com** **godaco@mail.ru**	

მასშტაბი SCALE	1:100	თარიღი DATE OF ISSUE	
		ნახაზი	DRVG.
		ფასადი 2-1	
სტადია STAGE		ფურც. PAGES	სულ ALL
პროექტი		A.03	A -

ფასადი ა-ბ

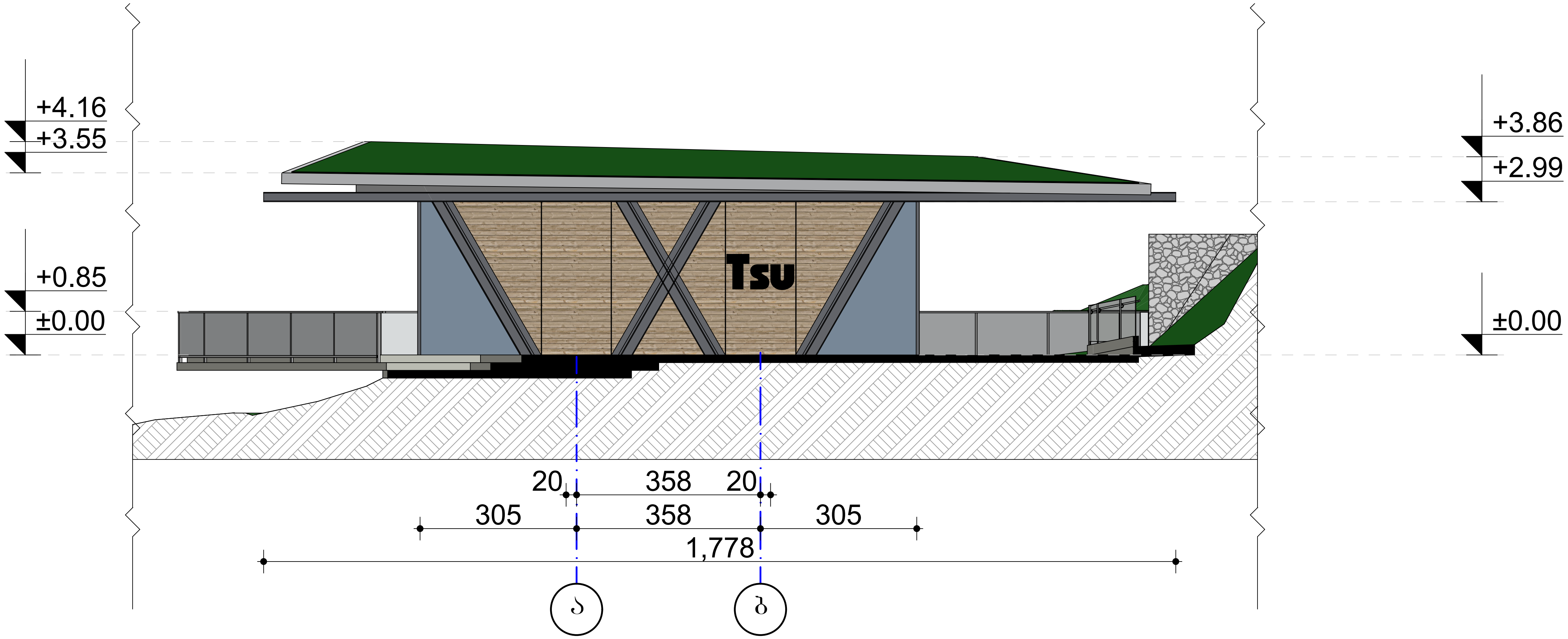

ფორმატი PAPER SIZE		პროექტის № PROJECT #
- 3		

პირობითი ნიშნები

ექსპლიკაცია	EXPLICATION

დამკვეთი CLIENT	სსიპ ივანე ჯავახიშვილის სახელობის თბილისის სახელმწიფო უნივერსიტეტი (ს/კ: 204864548)	
შემსრულებელი	შპს: "გოდაკო2" (ს/კ 405095846)	
პროექტი PROJECT	I-II სასწავლო კორპუსების მიმდებარედ მედიათეკის მოწყობა	
მისამართი ADDRESS		
თანამდებობა	გვარი	ხელმოწერა
დირექტორი.	გ. კვიწინაშვილი	
არქიტექტორი /CAD სპეციალისტი	მ. ბოჭორიშვილი ი. ჩანგელია მ. სარალიძე თ.ქულჯანიშვილი	
კონტაქტი	morph9.4architect@gmail.com godaco@mail.ru	

მასშტაბი SCALE	1:100	თარიღი DATE OF ISSUE
		ნახაზი DRVG.
		ფასადი ა-ბ
სტადია STAGE	ფურც. PAGES	სულ ALL
პროექტი	A.03	A -

ფასადი ბ-ა

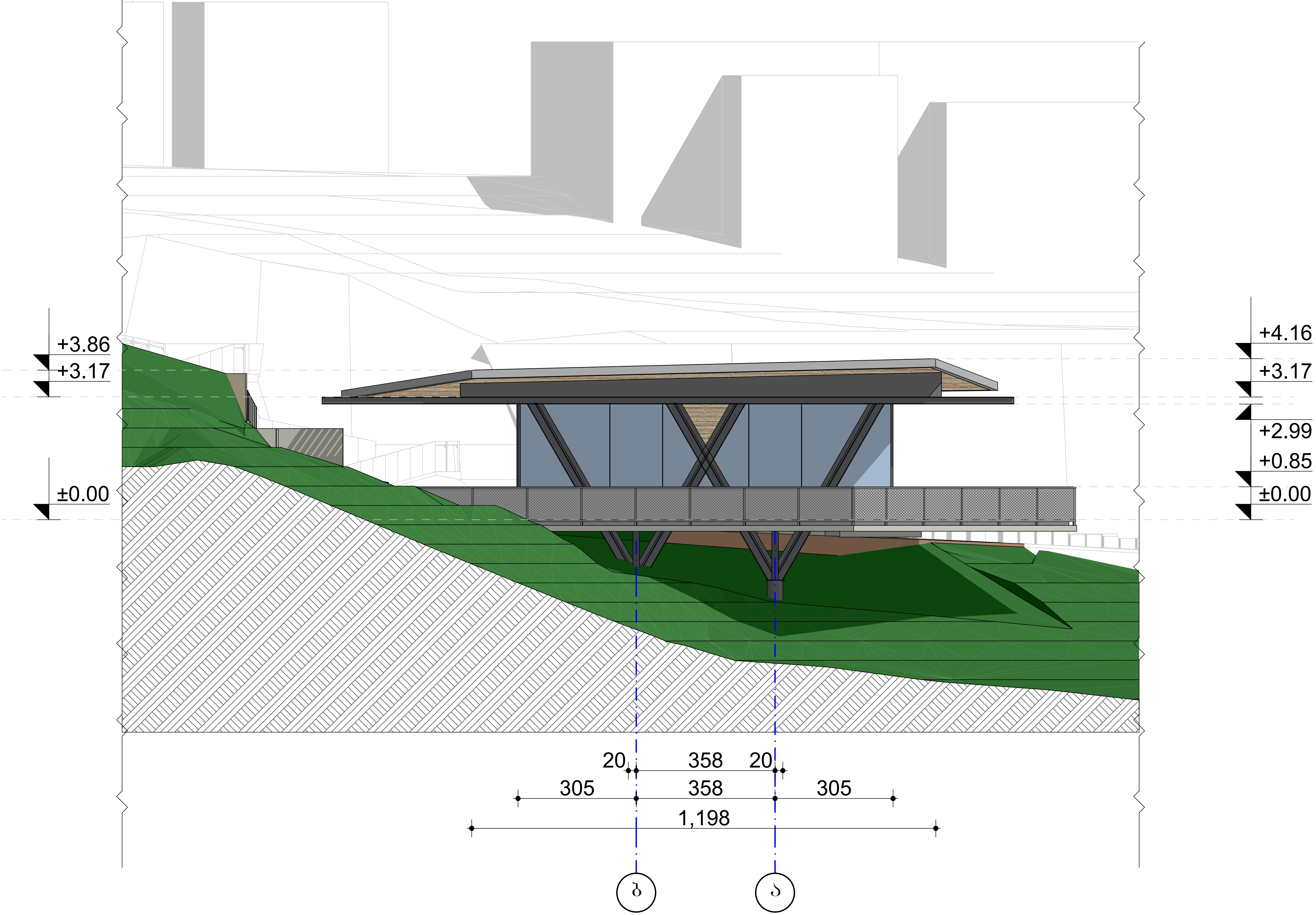

ფორმატი PAPER SIZE		პროექტის № PROJECT #
- 3		

პირობითი ნიშნები

ექსპლიკაცია	EXPLICATION

დამკვეთი CLIENT	სსიპ ივანე ჯავახიშვილის სახელობის თბილისის სახელმწიფო უნივერსიტეტი (ს/კ: 204864548)	
შემსრულებელი	შპს: "გოდაკო2" (ს/კ 405095846)	
პროექტი PROJECT	I-II სასწავლო კორპუსების მიმდებარედ მედიათეკის მოწყობა	
მისამართი ADDRESS		
თანამდებობა	გვარი	ხელმოწერა
დირექტორი.	გ. კვიწინაშვილი	
არქიტექტორი /CAD სპეციალისტი	მ. ბოჭორიშვილი ი. ჩანგელია მ. სარალიძე თ.ყულჯანიშვილი	
კონტაქტი	morph9.4architect@gmail.com godaco@mail.ru	
მაშტაბი SCALE 1:100	თარიღი DATE OF ISSUE	
	ნახაზი DRVG.	
	ფასადი ბ-ა	
სტადია STAGE	ფურც. PAGES	სულ ALL
პროექტი	A.03	A -


TSU

















