ქ. თბილისი, ანა პოლიტკოვსკაიას ქ. №22ა (ს/კ 01.14.005.008.090)

მრავალფუნქციური კომპლექსი

კონსტრუქციული პროექტი

(მპ)

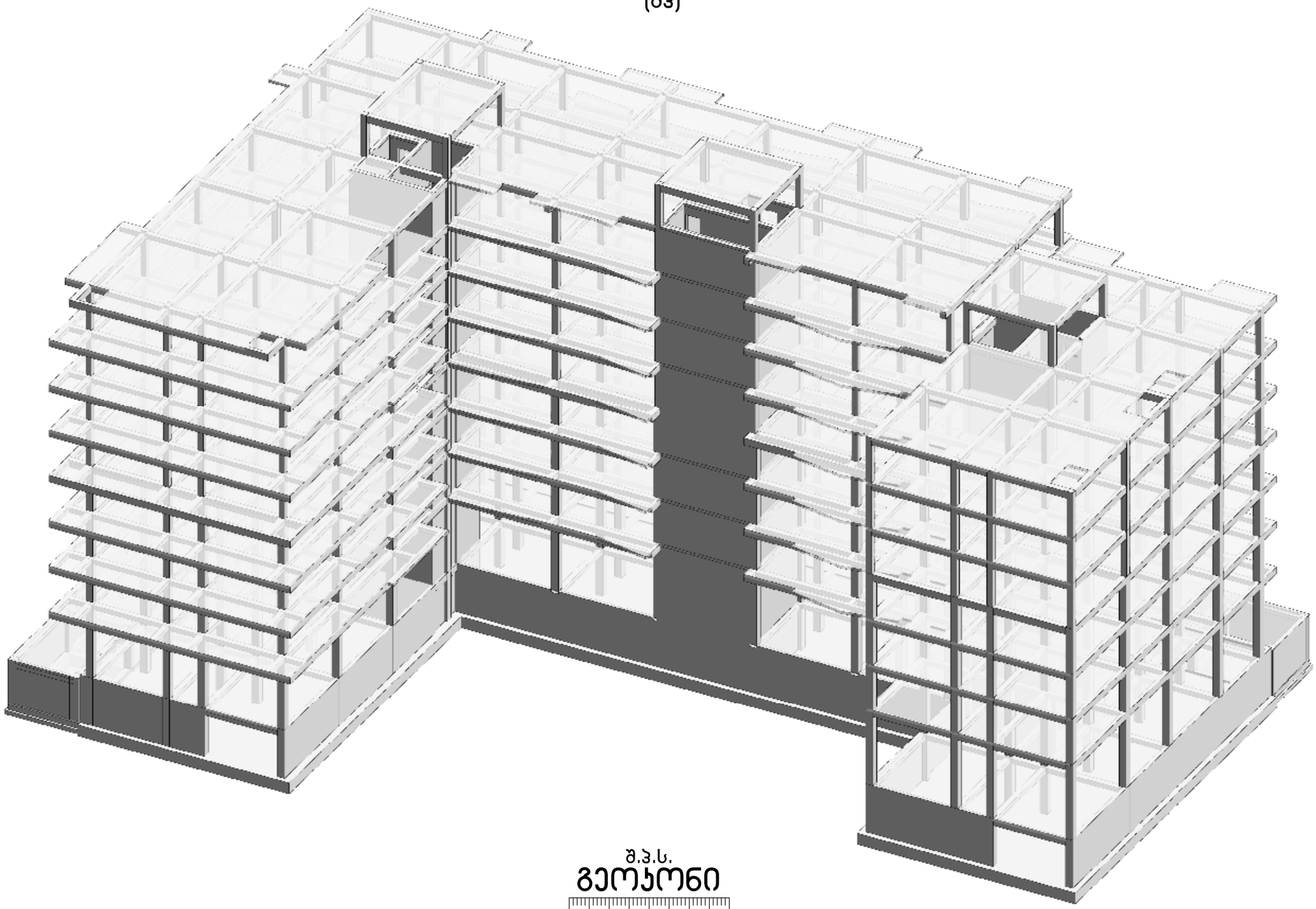

შ.პ.ს.

გეოკონი

თბილისი 2022

ნახაზების ჩამონათვალი		
№	ნახაზის დასახელება	ნახაზის №
1	თავფურცელი	კ-0.00
2	ქვაბულის გეგმა	კ-0.01
3	პარკინგის საყრდენი კედელი	კ-0.02
4	საძირკვლის გეგმა	კ-1.01
5	საძირკვლის ფილის ქვედა ზონის არმირების გეგმა X მიმართულებით	კ-1.02
6	საძირკვლის ფილის ქვედა ზონის არმირების გეგმა მიმართულებით	კ-1.03
7	საძირკვლის ფილის ზედა ზონის არმირების გეგმა X მიმართულებით	კ-1.04
8	საძირკვლის ფილის ზედა ზონის არმირების გეგმა მიმართულებით	კ-1.05
9	საძირკვლის ფილის ვერტიკალური არმირება	კ-1.06
10	საძირკვლის ფილის არმირების კვეთები	კ-1.07
11	სვეტის ამონაშვერი ს-1; ს-2; ს-3; ს-4	კ-1.08
12	სვეტის ამონაშვერი ს-5; ს-6; ს-7; ს-8	კ-1.09
13	+0.000 ნიშნულის მარკირების გეგმა	კ-2.01
14	+5.500 ნიშნულის მარკირების გეგმა	კ-2.02
15	+8.800 ნიშნულის მარკირების გეგმა	კ-2.03
16	+12.100 ნიშნულის მარკირების გეგმა	კ-2.04
17	+15.400 ნიშნულის მარკირების გეგმა	კ-2.05
18	+18.700 ნიშნულის მარკირების გეგმა	კ-2.06
19	+22.000 ნიშნულის მარკირების გეგმა	კ-2.07
20	+25.300 ნიშნულის მარკირების გეგმა	კ-2.08
21	+28.600 ნიშნულის მარკირების გეგმა	კ-2.09
22	+31.600 ნიშნულის მარკირების გეგმა	კ-2.10
23	სვეტებისა და დიაფრაგმების ღერძებთან მიბმის გეგმა	კ-2.11
24	განშლა 3 ღერძის გასწვრივ	კ-2.12
25	განშლა 11 ღერძის გასწვრივ	კ-2.13
26	განშლა 25 ღერძის გასწვრივ	კ-2.15
27	0,000 ნიშნულის გადახურვის ფილის არმირების გეგმა	კ-2.16
28	0,000 მიშნულის გადახურვის ფილის არმირების კვეთები	კ-2.17
29	+5,500 <> +22,000 ნიშნულის გადახურვის ფილის არმირების გეგმა	კ-2.18
30	+5,500 <> +22,000 მიშნულის გადახურვის ფილის არმირების კვეთები	კ-2.19
31	+25,300 ნიშნულის გადახურვის ფილის არმირების გეგმა	კ-2.20
32	+25,300 მიშნულის გადახურვის ფილის არმირების კვეთები	კ-2.21
33	+28,600 ნიშნულის გადახურვის ფილის არმირების გეგმა	კ-2.22
34	+28,600 მიშნულის გადახურვის ფილის არმირების კვეთები	კ-2.23
35	+31,600 ნიშნულის გადახურვის ფილის არმირების გეგმა	კ-2.24
36	მონოლითური სვეტი ს-1; ს-2	კ-3.01
37	მონოლითური სვეტი ს-3; ს-4	კ-3.02
38	მონოლითური სვეტი ს-5; ს-6	კ-3.03
39	მონოლითური სვეტი ს-7; ს-8	კ-3.04
40	მონოლითური სვეტი ს-9; ს-10	კ-3.05
41	მონოლითური სვეტი ს-11; ს-12	კ-3.06
42	მონოლითური სვეტი ს-13; ს-14	კ-3.07
43	მონოლითური სვეტი ს-15; ს-16	კ-3.08
44	მონოლითური სვეტი ს-17; ს-18	კ-3.09
45	მონოლითური სვეტი ს-19; ს-20	კ-3.10
46	მონოლითური სვეტი ს-21; ს-22	კ-3.11
47	მონოლითური სვეტი ს-23; ს-24	კ-3.12
48	მონოლითური სვეტი ს-25; ს-26	კ-3.13
49	მონოლითური სვეტი ს-27; ს-28	კ-3.14
50	მონოლითური სვეტი ს-29; ს-30	კ-3.15
51	მონოლითური სვეტი ს-31; ს-32	კ-3.16
52	მონოლითური სვეტი ს-33; ს-34	კ-3.17
53	მონოლითური სვეტი ს-35; ს-36	კ-3.18
54	მონოლითური სვეტი ს-37; ს-38	კ-3.19
55	მონოლითური კოჭი კ-1 და კ-2-ის არმირება	კ-3.20
56	მონოლითური კედელი მკ-1; მკ-2	კ-4.01
57	მონოლითური დიაფრაგმების უბანი მდუ-1 (ტიპიური სართულის გეგმა)	კ-4.02
58	მონოლითური დიაფრაგმების უბანი მდუ-1 0.000 ნიშნულზე	კ-4.03
59	მონოლითური დიაფრაგმების უბანი მდუ-1 +5.500 ნიშნულზე	კ-4.04
60	მონოლითური დიაფრაგმების უბანი მდუ-1 ტიპიური სართულის კვეთები	კ-4.05
61	მონოლითური დიაფრაგმების უბანი მდუ-1 +28.500 ნიშნულზე	კ-4.06
62	მონოლითური დიაფრაგმების უბანი მდუ-2 (ტიპიური სართულის გეგმა)	კ-4.07
63	მონოლითური დიაფრაგმების უბანი მდუ-2 0.000 ნიშნულზე	კ-4.08
64	მონოლითური დიაფრაგმების უბანი მდუ-2 +5.500 ნიშნულზე	კ-4.09
65	მონოლითური დიაფრაგმების უბანი მდუ-2 ტიპიური სართულის კვეთები	კ-4.10
66	მონოლითური დიაფრაგმების უბანი მდუ-2 +28.500 ნიშნულზე	კ-4.11
67	მონოლითური დიაფრაგმების უბანი მდუ-3 (ტიპიური სართულის გეგმა)	კ-4.12
68	მონოლითური დიაფრაგმების უბანი მდუ-3 0.000 ნიშნულზე	კ-4.13
69	მონოლითური დიაფრაგმების უბანი მდუ-3 +5.500 ნიშნულზე	კ-4.14
70	მონოლითური დიაფრაგმების უბანი მდუ-3 ტიპიური სართულის კვეთები	კ-4.15
71	მონოლითური დიაფრაგმების უბანი მდუ-3 +28.500 ნიშნულზე	კ-4.16
72	კიბე №1 საყალიბე კვეთი	კ-4.17
73	კიბის მარში კმ-1; კმ-2	კ-4.18
74	კიბის მარში კმ-3; კმ-4	კ-4.19
75	კიბის მარში კმ-5; კმ-6	კ-4.20
76	კიბის მარში კმ-7; კმ-8	კ-4.21
77	კიბე №2 საყალიბე კვეთი	კ-4.22
78	კიბის მარში კმ-1; კმ-2	კ-4.23
79	კიბის მარში კმ-3; კმ-4	კ-4.24
80	კიბის მარში კმ-5; კმ-6	კ-4.25
81	კიბის მარში კმ-7; კმ-8	კ-4.26
82	კიბე №3 საყალიბე კვეთი	კ-4.27
83	კიბის მარში კმ-1; კმ-2	კ-4.28
84	კიბის მარში კმ-3; კმ-4	კ-4.29
85	კიბის მარში კმ-5; კმ-6	კ-4.30
86	კიბის მარში კმ-7; კმ-8	კ-4.31

განმარტებითი ბარათი

ქ. თბილისში, დიღმის სასწავლო საცდელი მეურნეობა ნაკვ. 01.72.14.009.510 -ში მრავალფუნქციური კომპლექსის კონსტრუქციული პროექტი დამუშავებულია შპს “გეოკონის” მიერ საქართველოში მოქმედი სამშენებლო ნორმების გათვალისწინებით.

მრავალფუნქციური კომპლექსი წარმოადგენს რვა სართულიან ნაგებობას აგრეთვე გააჩნია სარდაფიც

შენობების კონსტრუქციული სივრცითი ანგარიშები განხორციელდა საანგარიშო პროგრამის “მონომახ-საპრ”-ის გამოყენებით.

ანგარიშებში გადახურვების დროებითი ნორმატიული დატვირთვები შეადგენს: პარკინგშო 500კგ/კვ. მ., საცხოვრებელ ფართებში 150 კგ/კვ. მ., კიბის უჯრედებში და დერეფნებში 500კგ/კვ. მ.

საქართველოს სეისმიურ დარაიონების რუკის თანახმად სამშენებლო უბნის სეიმურობა შეადგენს 8 ბალს.

გეოლოგიური კვლევის გათვალისწინების შენობის საძირკვლის ფილის ქვეშ განგაგებულია: ქვიშის შემავსებლით 30%-მდე, ტენიანი გრუნტი, მსხვილი და საშუალო ზომის კენჭებით;

გრუნტის საანგარიშო მ,ახასიათებლებია:

1 სიმკვრივე ρ=2,20გ/სმ^3

2 შიგა ხახუნის კუთხე φ=38გრად.

3 ხვედრითი შეჭიდულობა C=0,02კგძ/სმ^2

4 დეფორმაციის მოდული E=400კგძ/სმ^2

5 პუასონის კოეფიციენტი μ=0,27

6 პირობითი საანგარიშო წინაღობა Ro= 6,0კგძ/სმ^2

გრუნტის წყლის მაღალი დონის გამო, ქვაბულის დამუშავებისას გასატარებელია წყლის დონის დაწევის სამუშაოები (წყალარინება, დრენაში). მიწისქვეშა კონსტრუქციებისათვის გამოსაყენებელია სულფატმედეგი ცემენტი და ბეტონი წყალშეუწყვედობის მარკა W-8.

კომპიუტერული გაანგარიშების შედეგების გათვალისწინებით გადაწყდა შენობის დაფუძნება 80სმ სისქით საძირკვლის ფილაზე, ბეტონის დამცავი შრე 35მმ, ბეტონის კლასი B-25, არმატურა A500C.

შენობების კარკასი - სვეტები 500x500, 400x400, გადახურვის ფილის კოჭები 400x500მმ, ბეტონის დამცავი შრე 25მმ, ბეტონის კლასი B-25, არმატურა A500C.

შენობების დიაფრაგმები და ცოკოლის კედელი 250მმ და 200მმ სისქით, ბეტონის დამცავი შრე 25მმ, ბეტონის კლასი B-25, არმატურა A500C.

გადახურვის ფილები 180მმ სისქით, ბეტონის დამცავი შრე 15მმ, ბეტონის კლასი B-35, არმატურა A500C.

ნაგებობების გარე კედლები, მცირე ზომის ბეტონის ბლოკების წყობისაა. გარე კედლების წყობა დაარმირდეს 2Ø8A500C მთელ სიგრძეზე, და სიმაღლის ყოველ 60სმ-ში, არმირება დაკავშირდეს შენობის კარკასზე.

მოცემული პროექტი განიხილება არქიტექტურულ პროექტთან ერთად

სამონტაჟო გეგმებზე მოცემულია გადახურვის ფილის ზედაპირის ნიშნული, გადახურვის კოჭების ძირის ნიშნულია. სამონტაჟო გეგმაზე მოცემული ქვედა ნიშნულის ვერტიკალური ელემენტების (სვეტების და დიაფრაგმების) მარკირება.

პროექტის ყველა ცვლილება შეთანხმდეს საპროექტო ორგანიზაციასთან

პროექტის კონსტრუქტორი გ. ცომაია

ქვაბულის გეგმა

მ 1:200

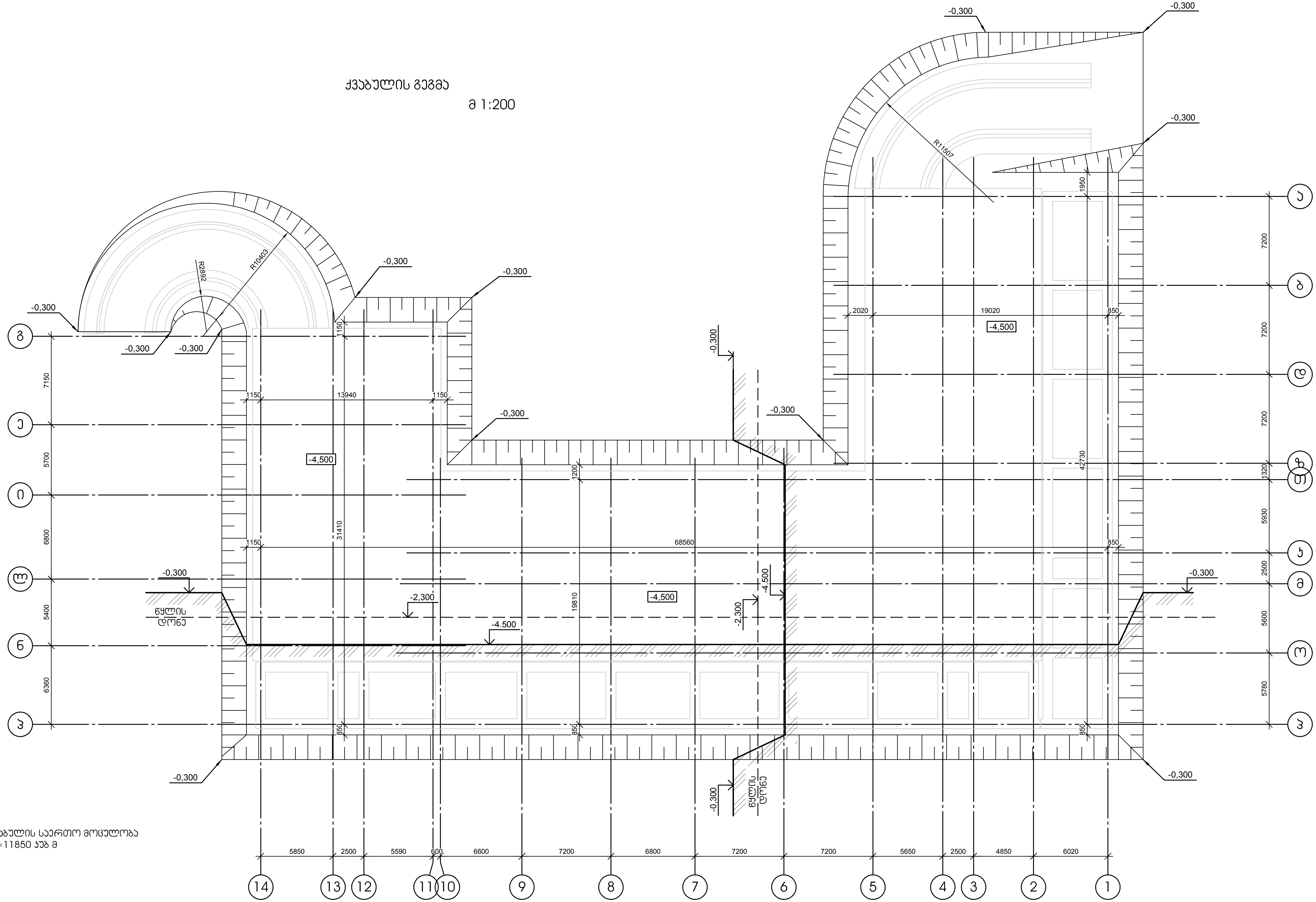

ქვაბულის საერთო მოცულობა
V=11850 კუბ მ

დამკვეთი -	ობიექტი -
შპს „დიღმის ველი", სა 405246149	ქ. თბილისში, დიღმის სასწავლო სავდელი მეურნეობა ნაკვ. 01.72.14.009.510 -ში მრავალფუნქციური კომპლექსი

კონსტრუქციული პროექტი

თარიღი	სტადია	ფურცელი	ფურცლები
10-12/21	მვ	კ-0.01	

დირექტორი		გ. ცომაია
პრ. მთ. არქ.		
პრ. მთ. ინჟ.		გ. ცომაია
დაამუშავა		ა. ცომაია
შეამოწმა		გ. ცომაია

ნახაზი:
ქვაბულის გეგმა

შ.პ.ს.
გეოკონი
თბილისი 2022

საძირკვლის გეგმა

1 : 100

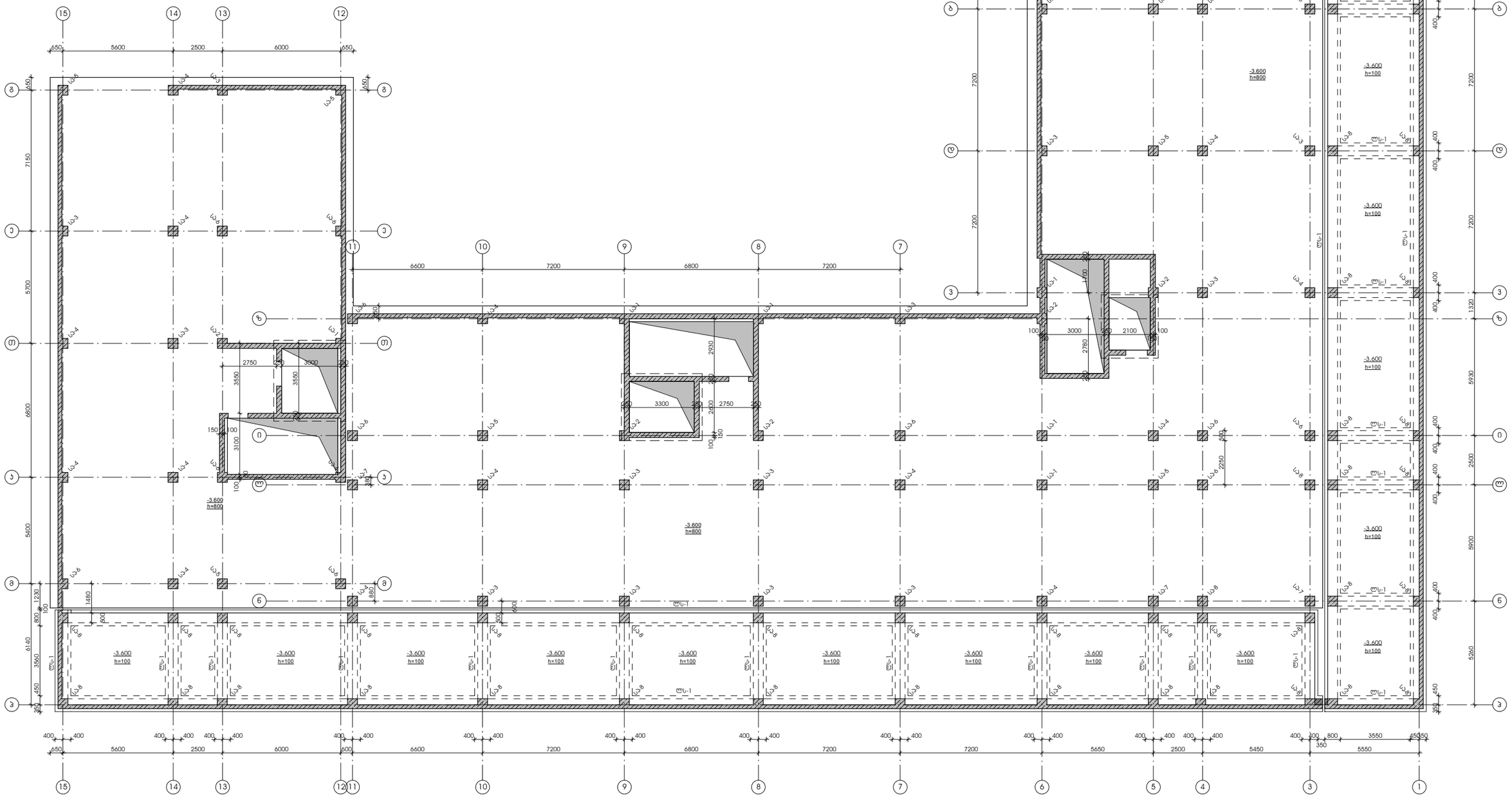

დამკვეთი -	ობიექტი -	პროექტის ეტაპი
შპს „დიღმის ველი", ს/კ 405246149	ქ. თბილისში, დიღმის სასწავლო საცდელი მეურნეობა ნაკვ. 01.72.14.009.510 -ში მრავალფუნქციური კომპლექსი	

დასახელება	სტადია	ფურცელი	ფურცლები
10-12/21 მპ	პ-1.01		

დირექტორი		გ. ცომაია
ჯგ. მთ. არქ.		
ჯგ. მთ. ინჟ.		გ. ცომაია
დამმუშავა		ა. ცომაია
შეამოწმა		გ. ცომაია

ნახაზი:
საძირკვლის გეგმა

შ.პ.ს.
გეოპრონი
თბილისი 2022

საძირკვლის ფილის ქვედა ზონის არმირების გეგმა X მიმართულება

მ 1:150

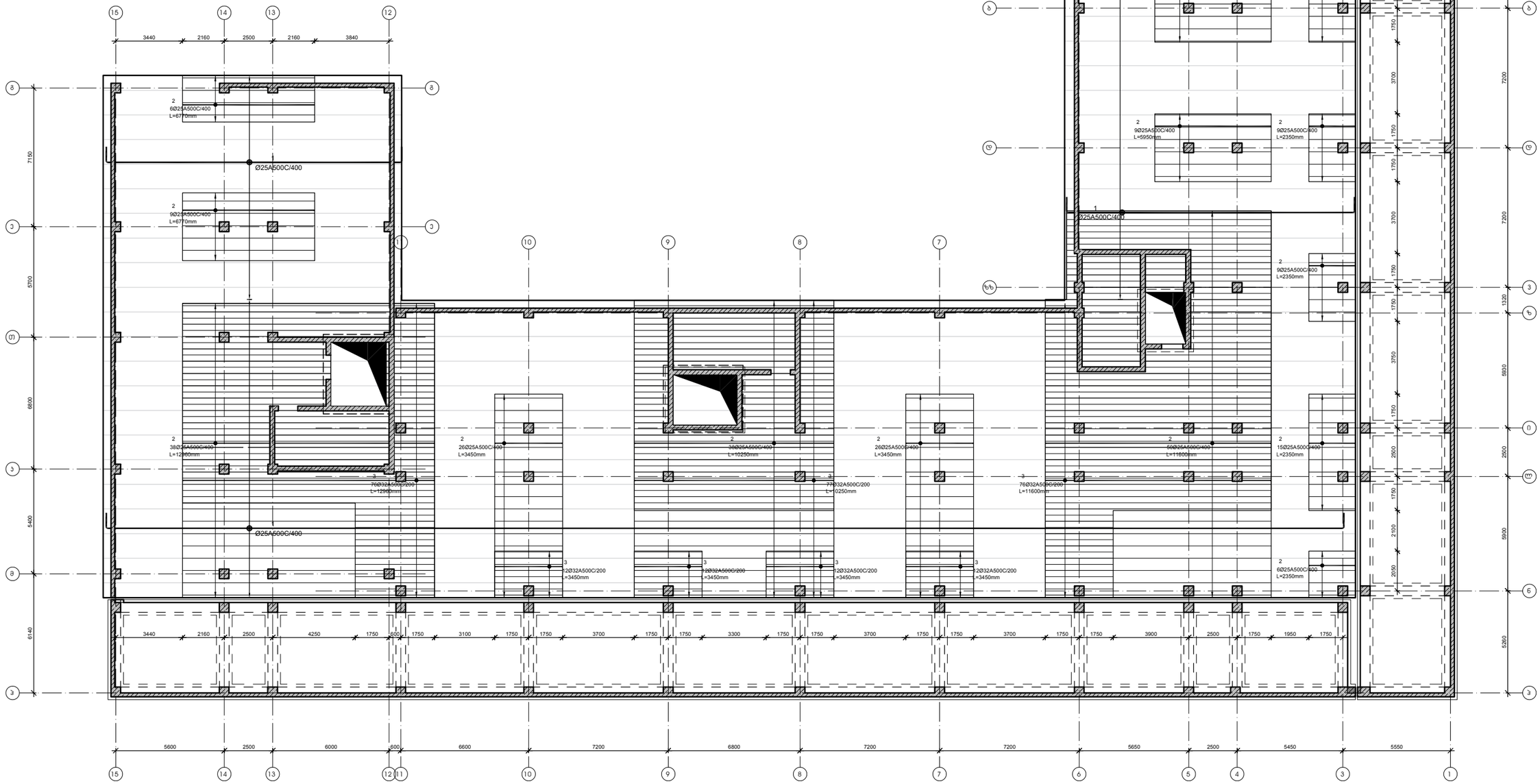

დამკვეთი -	ობიექტი -	კონსტრუქციული პროექტი	
შპს „დიღმის ველი", ს/კ 405246149	ქ. თბილისში, დიღმის სასწავლო საცდელი მეურნეობა ნაკვ. 01.72.14.009.510 -ზე მრავალფუნქციური კომპლექსი	დასკვნა: 10-12/21	სტადია: მპ

ფორმული	ფორმულები
ს-1.02	

დირექტორი		გ. ცომაია
პრ. მთ. არქ.		
პრ. მთ. ინჟ.		გ. ცომაია
დამმუშავა		ა. ცომაია
შეამოწმა		გ. ცომაია

ნახაზი:
საძირკვლის ფილის ქვედა ზონის არმირების გეგმა X მიმართულება

შ.პ.ს. გეოპონი
თბილისი 2022

საძირკვლის ფილის ქვედა ზონის არმირების გეგმა Y მიმართულება

მ 1:150

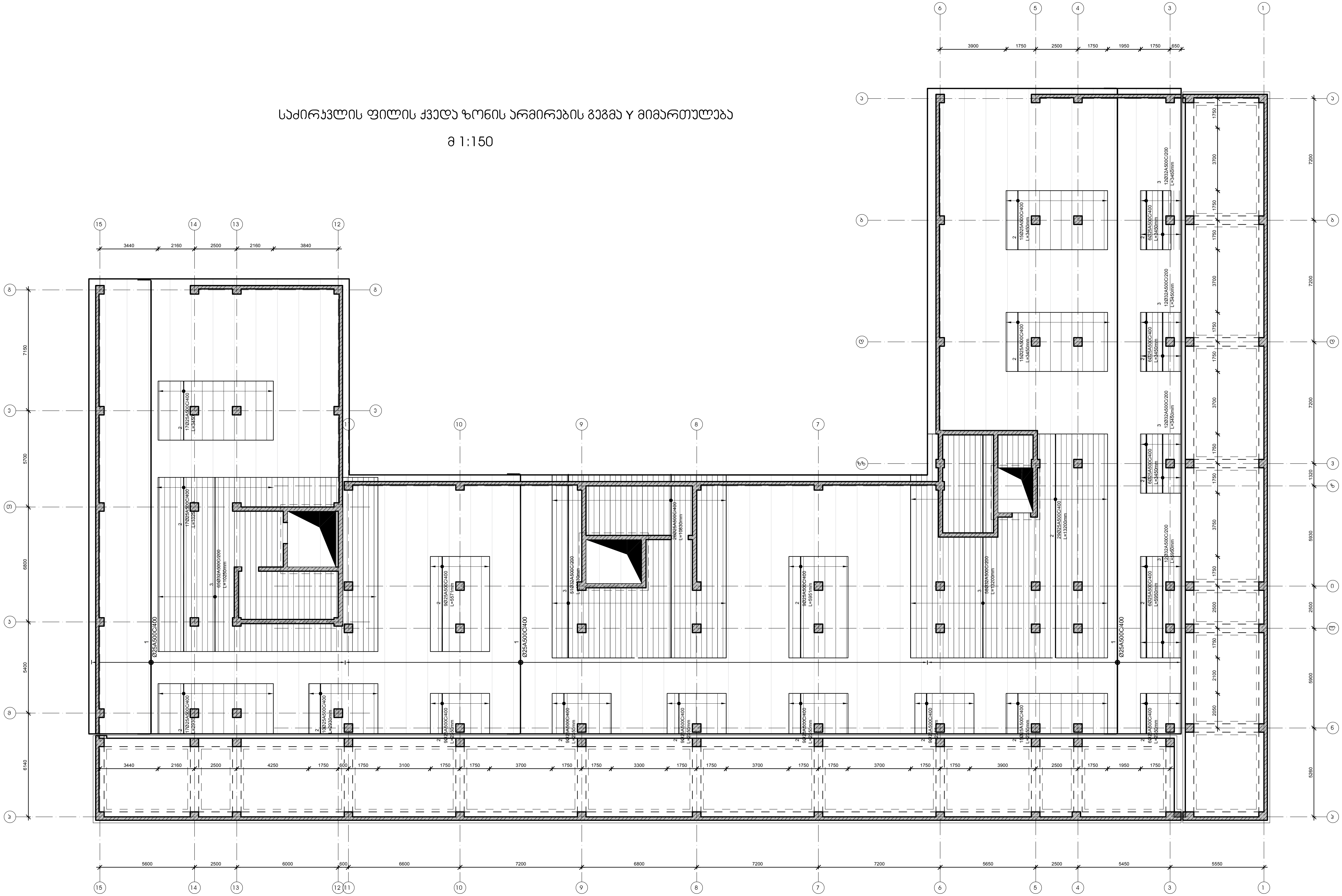

დამკვეთი -
შპს „დილმის ველი", სა 405246149

ობიექტი -
ქ. თბილისში, დიღმის სასწავლო საცდელი მეურნეობა ნაკვ. 01.72.14.009.510 -ში მრავალფუნქციური კომპლექსი

კონსტრუქციული პროექტი			
თარიღი	სტადია	ფურცელი	ფურცლები
10-12/21	მპ	ბ-1.03	

დირექტორი	გ. ცომაია
პრ. მთ. არქ.	
პრ. მთ. ინჟ.	გ. ცომაია
დამმუშავა	ა. ცომაია
შეამოწმა	გ. ცომაია

ნახაზი: საძირკვლის ფილის ქვედა ზონის არმირების გეგმა Y მიმართულება

შ.პ.ს. გეოკონი

თბილისი 2022

საძირკვლის ფილის ზედა ზონის არმირების გეგმა X მიმართულება

მ 1:150

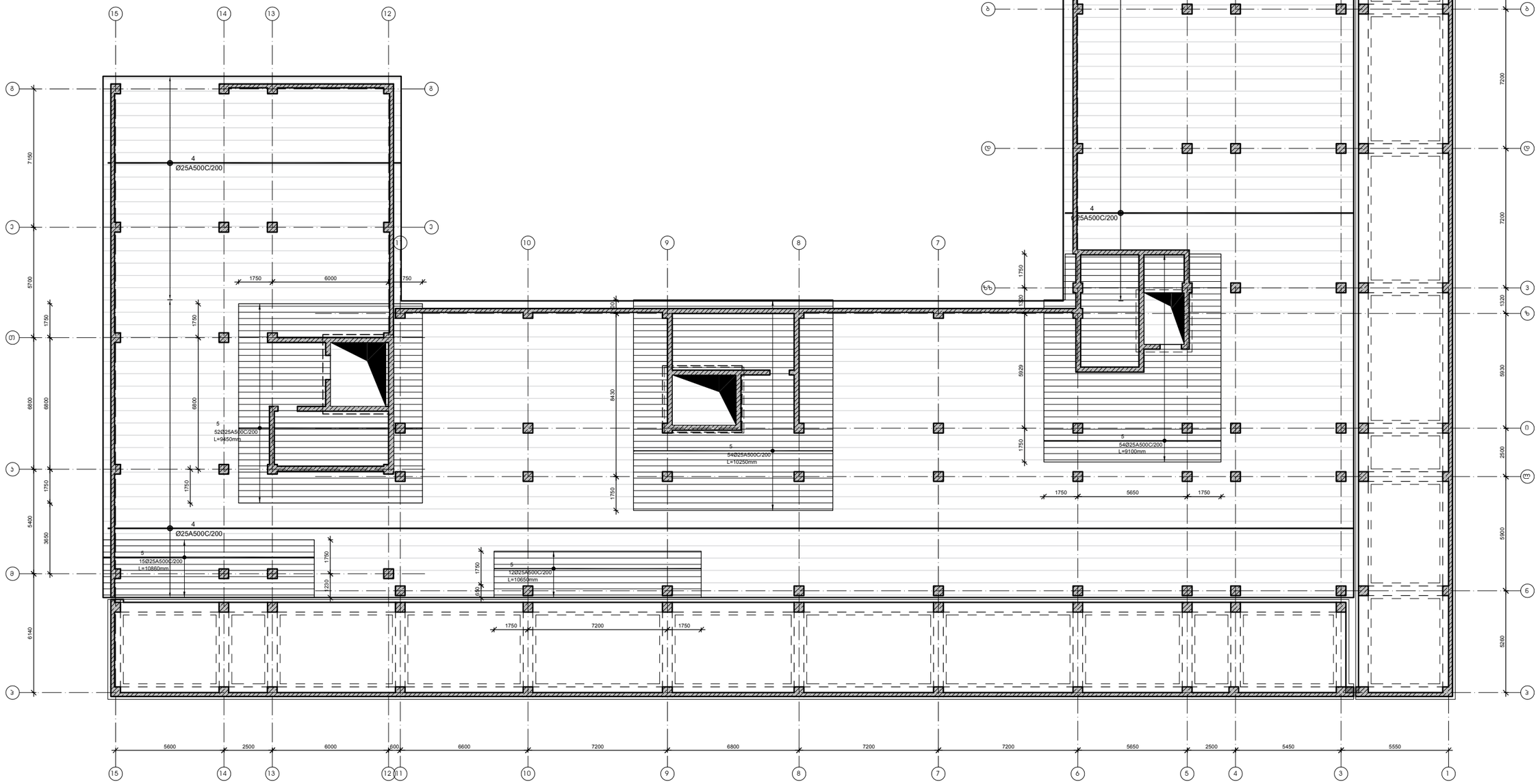

დამკვეთი -	ობიექტი -	კონსტრუქციული პროექტი	დირექტორი — გ. ცომაია
შპს „დიღმის ველი", ს/კ 405246149	ქ. თბილისში, დიღმის სასწავლო საცდელი მეურნეობა ნაკვ. 01.72.14.009.510 -ზე მრავალფუნქციური კომპლექსი		არ. მთ. არქ. —
			არ. მთ. ინჟ. — გ. ცომაია
			დამმუშავა — ა. ცომაია
			შეამოწმა — გ. ცომაია

დაკვეთა	სტადია	ფურცელი	ფურცლები
10-12/21	მპ	ს-1.04	

ნახაზი:
საძირკვლის ფილის ზედა ზონის არმირების გეგმა X მიმართულება

შ.პ.ს.
გეოპონი
თბილისი 2022

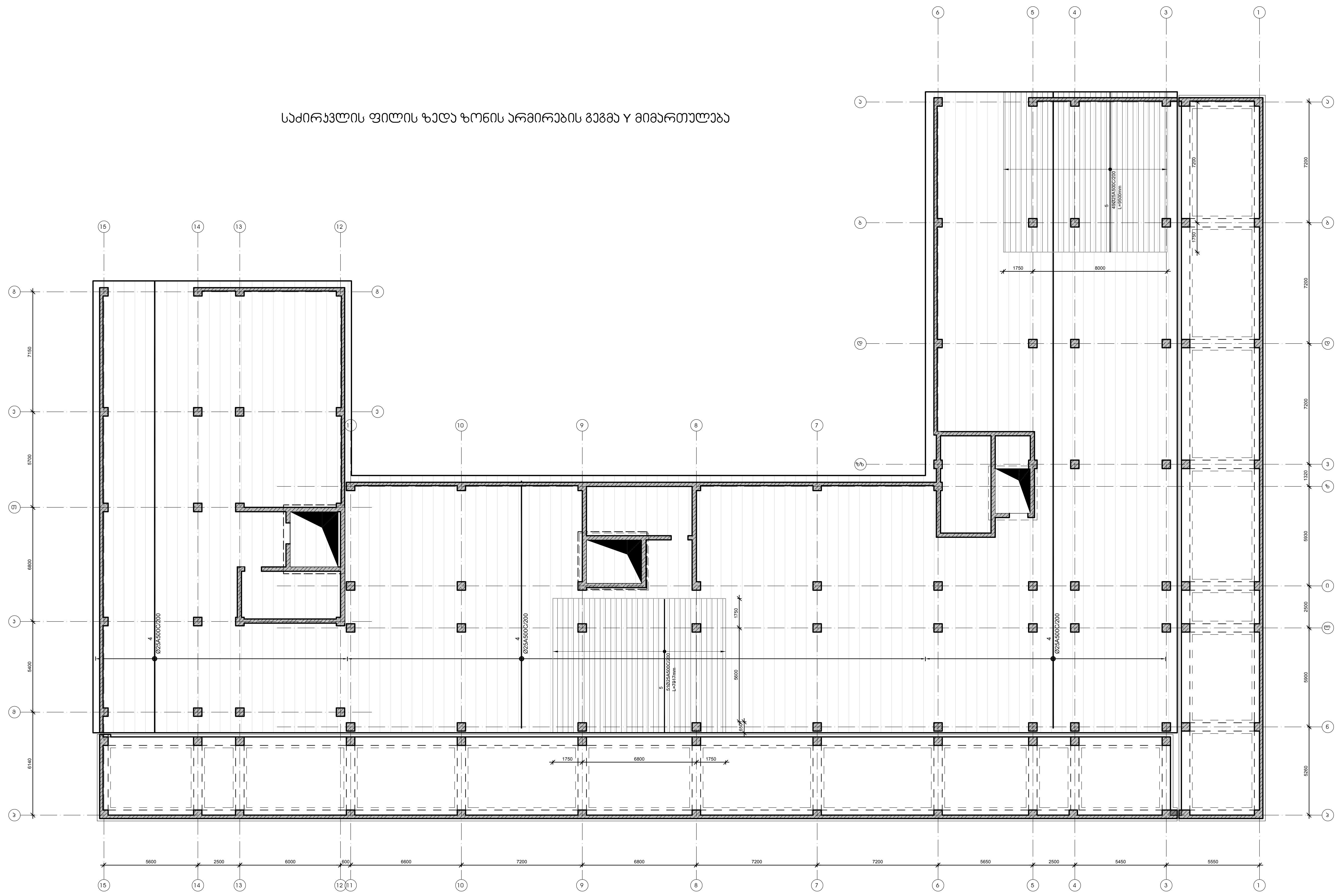

დამკვეთი - შპს „დილმის ველი", სა 405246149	ობიექტი - ქ. თბილისში, დილმის სასწავლო საცდელი მეურნეობა ნაკვ. 01.72.14.009.510 -ში მრავალფუნქციური კომპლექსი		

კონსტრუქციული პროექტი

თარიღი	სტადია	ფურცელი	ფურცლები
10-12/21	მპ	კ-1.05	

დირექტორი	გ. ცომაია
პრ. მთ. არქ.	
პრ. მთ. ინჟ.	გ. ცომაია
დაამუშავა	ა. ცომაია
შეამოწმა	გ. ცომაია

ნახაზი: საქირკვლის ფილის ზედა ზონის არმირების გეგმა Y მიმართულება

შ.პ.ს. გეოკონი

თბილისი 2022

საძირკვლის ფილის ვერტიკალური არმირების გეგმა

მ 1:150

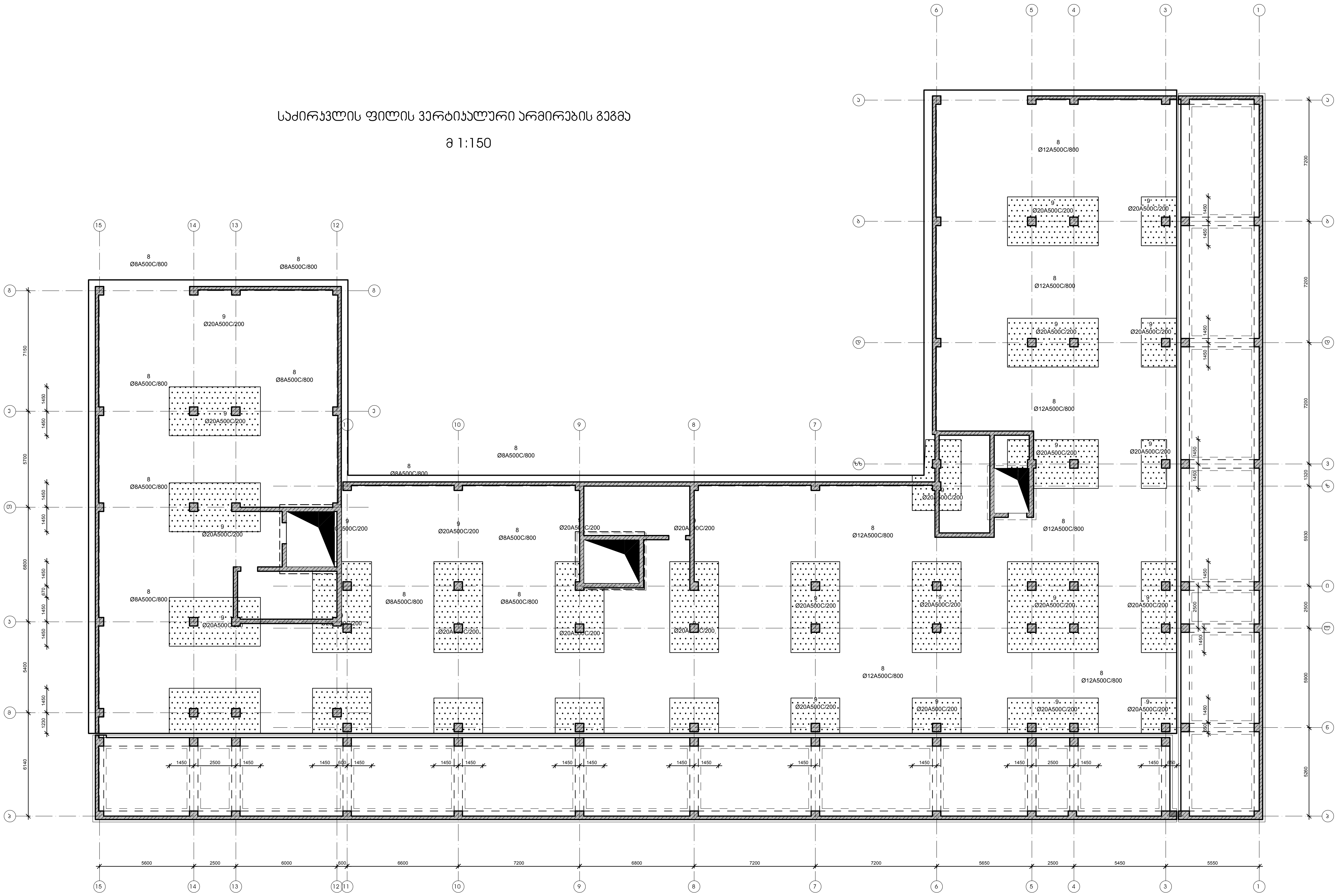

დამკვეთი -	შპს „დილმის ველი", სა 405246149
ობიექტი -	ქ. თბილისში, დილმის სასწავლო საცდელი მეურნეობა ნაკვ. 01.72.14.009.510 -ში მრავალფუნქციური კომპლექსი

კონსტრუქციული პროექტი

თარიღი	სტადია	ფურცელი	ფურცლები
10-12/21	მპ	პ-1.06	

დირექტორი	გ. ცომაია
პრ. მთ. არქ.	
პრ. მთ. ინჟ.	გ. ცომაია
დამუშავება	ა. ცომაია
შეამოწმა	გ. ცომაია

ნახაზი:
საძირკვლის ფილის ვერტიკალური არმირების გეგმა

შ.პ.ს.
გეოკონი
თბილისი 2022

საძირკვლის ფილის არმირების ჯვეთები

მ 1:20

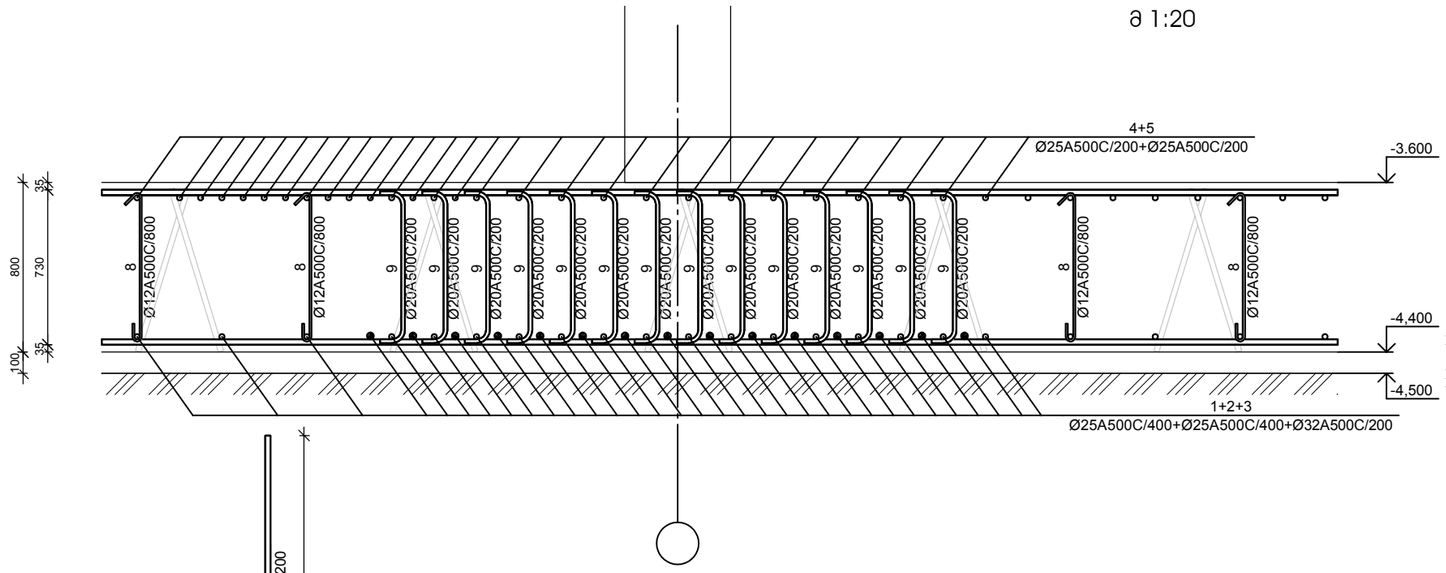

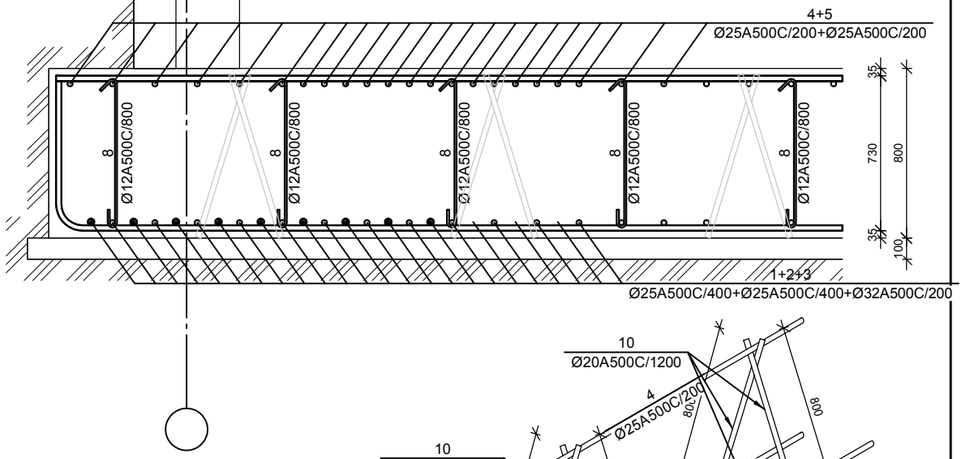

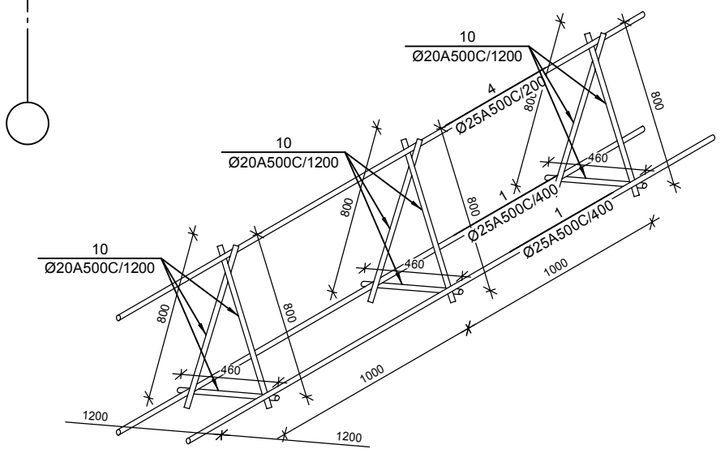

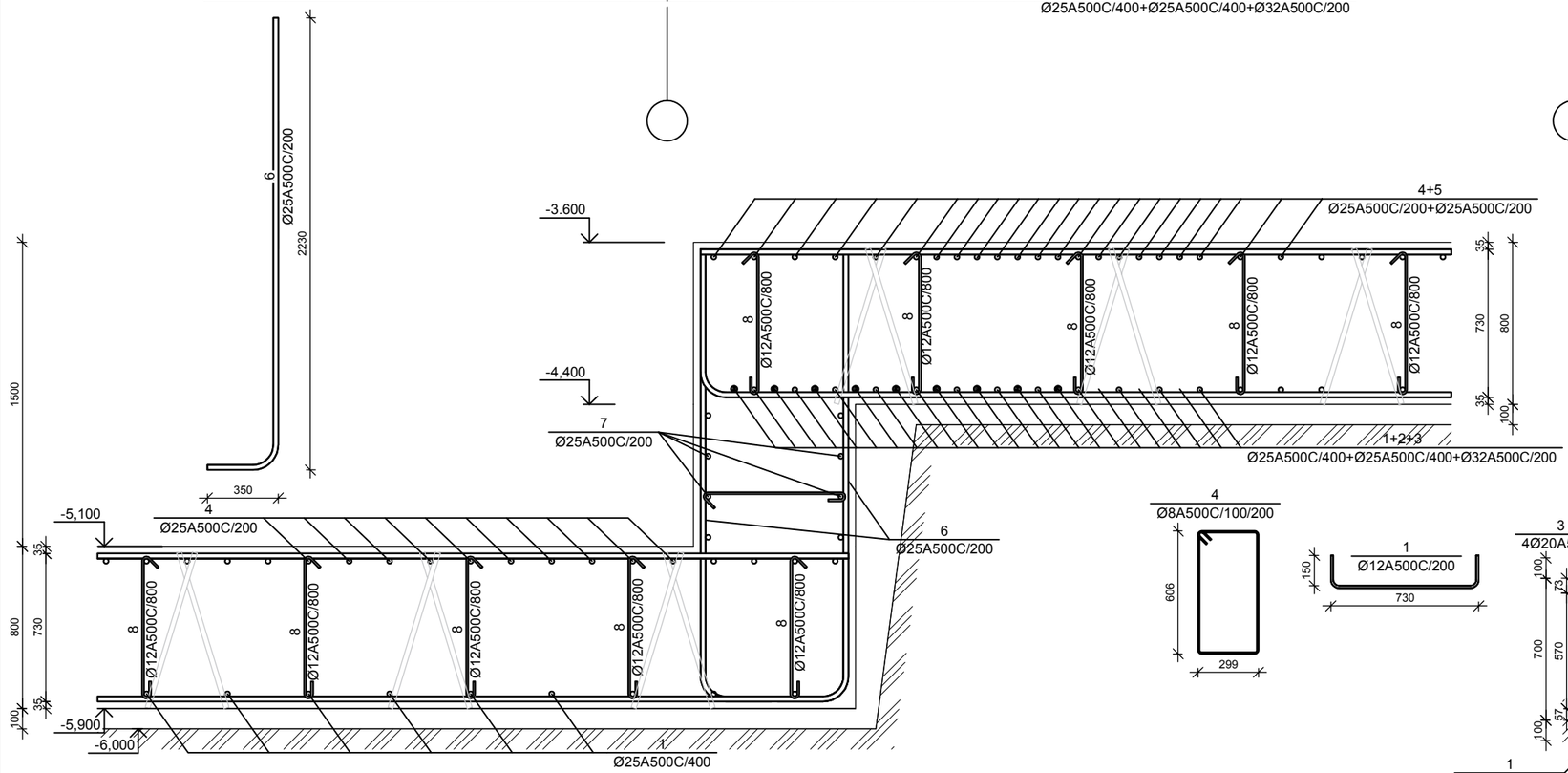

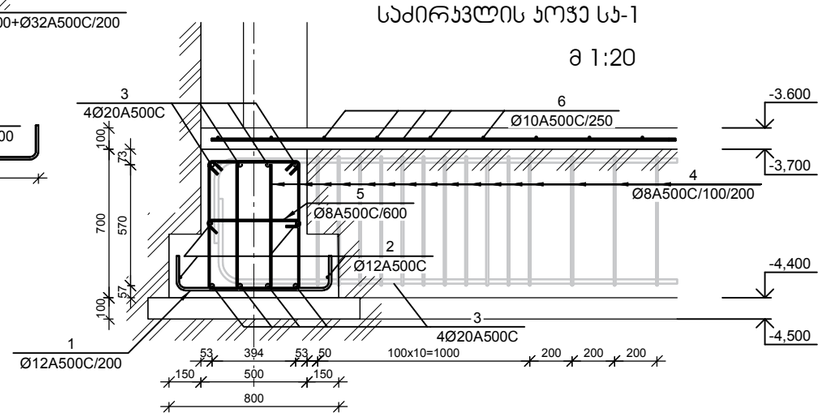

საძირკვლის პოჯე სპ-1

მ 1:20

ფილის არმატურის გადაბმის ჯვანძი მ 1:20

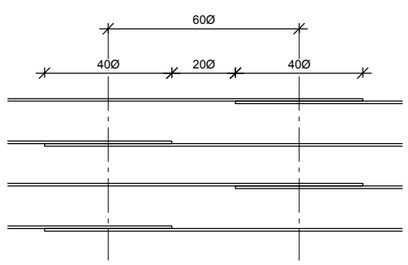

№ პოზ	ესკიზი	დასახელება	რაოდ. ელ-ში	წონა, (კგ) ერთის	წონა, (კგ) საერთო	შენიშვნა
საძირკვლის ფილს 1 ცალი						
1		Ø 25 A500C ГОСТ 5781-82 L= 4299773 მმ	2	16560.2	33120	
2		Ø 25 A500C ГОСТ 5781-82 L= 3894112 მმ	1	14997.8	14998	
3		Ø 32 A500C ГОСТ 5781-82 L= 4860115 მმ	1	30668.0	30668	
4		Ø 25 A500C ГОСТ 5781-82 L= 8353844 მმ	2	32174.0	64348	
5		Ø 25 A500C ГОСТ 5781-82 L= 3000996 მმ	1	11558.1	11558	
6		Ø 25 A500C ГОСТ 5781-82 L= 2580 მმ	457	9.94	4539	
7		Ø 25 A500C ГОСТ 5781-82 L= 51961 მმ	8	200.12	1601	
8		Ø 12 A500C ГОСТ 5781-82 L= 900 მმ	1854	0.80	1481	
9		Ø 20 A500C ГОСТ 5781-82 L= 1050 მმ	8137	2.59	21060	
10		Ø 20 A500C ГОСТ 5781-82 L= 2060 მმ	1260	5.08	6398	
		ბეტონი		B-25	1267.21	ჯამ მ

№ პოზ	ესკიზი	დასახელება	რაოდ. ელ-ში	წონა, (კგ) ერთის	წონა, (კგ) საერთო	შენიშვნა
საძირკვლის პოჯე სპ-1 1 ცალი						
1		Ø 12 A500C ГОСТ 5781-82 L= 1030 მმ	1572	0.9	1437	
2		Ø 12 A500C ГОСТ 5781-82 L= 357562 მმ	4	317.3	1269	
3		Ø 20 A500C ГОСТ 5781-82 L= 347346 მმ	6	856.2	5137	
4		Ø 8 A500C ГОСТ 5781-82 L= 1960 მმ	3493	0.8	2700	
5		Ø 8 A500C ГОСТ 5781-82 L= 600 მმ	524	0.2	124	
		ბეტონი		B-25	138.31	ჯამ მ
-3,500 ნიშნულის იატაკის ფილა 1 ცალი						
6		Ø 10 A500C ГОСТ 5781-82 L= 5115708 მმ	1	3152.4	3152	
		ბეტონი		B-25	57.87	ჯამ მ

დამკვეთი -

შპს „დიდგმის ველი", ს/კ 405246149

ობიექტი -

ქ. თბილისში, დიდგმის სასწავლო საცდელი მეურნეობა ნაკვ. 01.72.14.009.510 -ზე მრავალფუნქციური კომპლექსი

კონსტრუქციული პროექტი

დასკვნა	სტადია	ფურცელი	ფურცლების
10-12/21	მშ	ს-1.07	

დირექტორი		გ. ცომაია
პრ. მთ. არქ.		
პრ. მთ. ინჟ.		გ. ცომაია
დამამუშავა		ა. ცომაია
შემოწმა		გ. ცომაია

ნახაზი:

საძირკვლის ფილის არმირების ჯვეთები

შ.პ.ს. გეოპონი

თბილისი 2022

სვეტის ამონაშვერი სა-1
მ 1:25

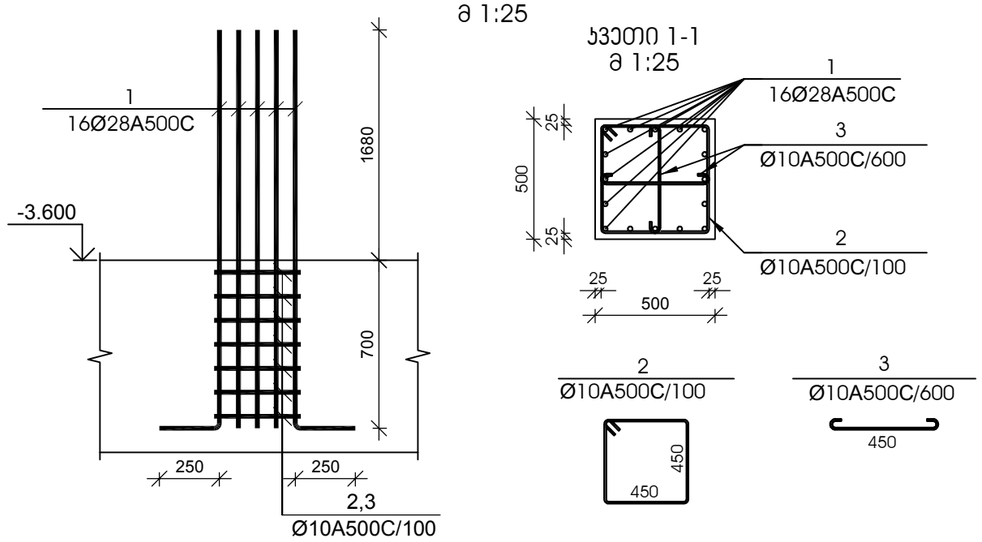

ჯვეთი 1-1
მ 1:25

№ პოზ	აღნიშვნა	დასახელება				რაოდ. ელ-ში	წონა, (კგ) ერთ.	წონა, (კგ) საერთო	შენიშვნა
სვეტის ამონაშვერი სა-1 6 ცალი									
1		Ø 28	A500C	L= 2630	მმ	16	12.71	203	
2		Ø 10	A500C	L= 1950	მმ	7	1.20	8	
3		Ø 10	A500C	L= 610	მმ	4	0.38	2	
		ბეტონი					B-25		კუბ. მ

სვეტის ამონაშვერი სა-2
მ 1:25

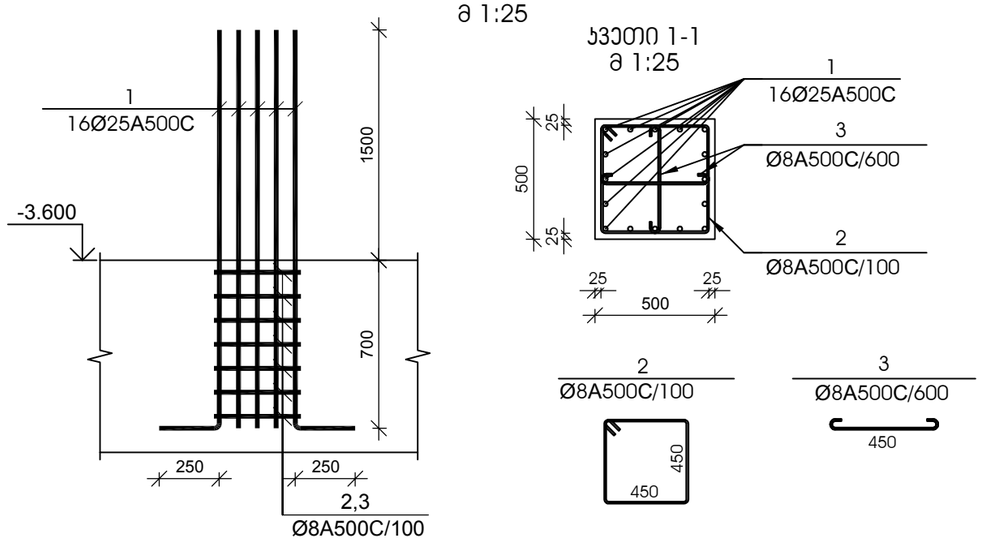

ჯვეთი 1-1
მ 1:25

№ პოზ	აღნიშვნა	დასახელება				რაოდ. ელ-ში	წონა, (კგ) ერთ.	წონა, (კგ) საერთო	შენიშვნა
სვეტის ამონაშვერი სა-2 5 ცალი									
1		Ø 25	A500C	L= 2450	მმ	16	9.44	151	
2		Ø 8	A500C	L= 1950	მმ	7	0.77	5	
3		Ø 8	A500C	L= 610	მმ	4	0.24	1	
		ბეტონი					B-25		კუბ. მ

სვეტის ამონაშვერი სა-3
მ 1:25

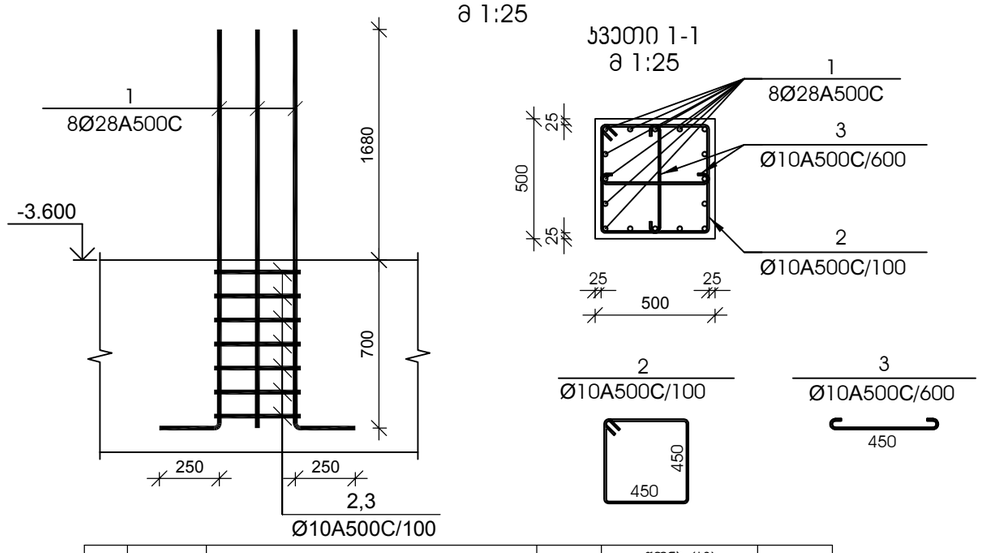

ჯვეთი 1-1
მ 1:25

№ პოზ	აღნიშვნა	დასახელება				რაოდ. ელ-ში	წონა, (კგ) ერთ.	წონა, (კგ) საერთო	შენიშვნა
სვეტის ამონაშვერი სა-3 16 ცალი									
1		Ø 28	A500C	L= 2630	მმ	8	12.71	102	
2		Ø 10	A500C	L= 1950	მმ	7	1.20	8	
3		Ø 10	A500C	L= 610	მმ	4	0.38	2	
		ბეტონი					B-25		კუბ. მ

სვეტის ამონაშვერი სა-4
მ 1:25

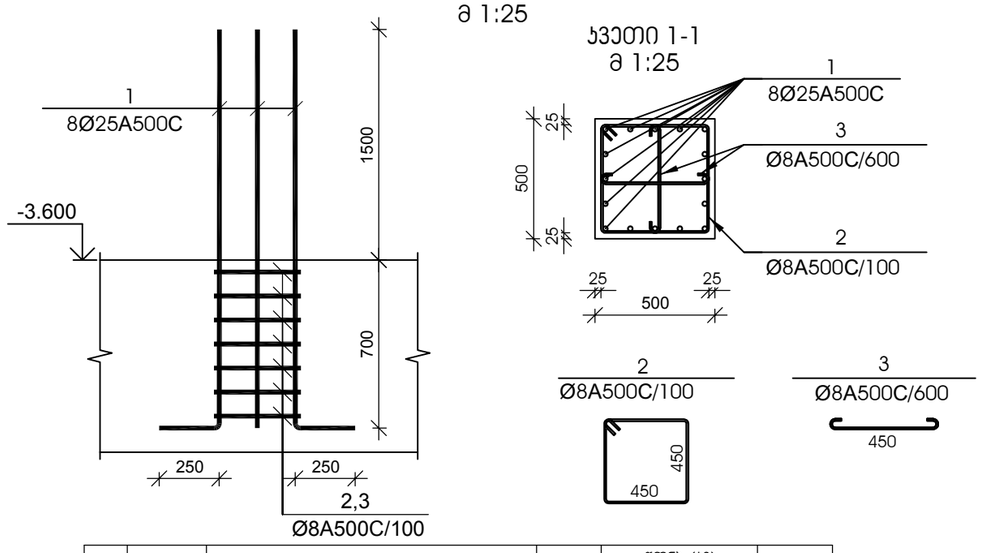

ჯვეთი 1-1
მ 1:25

№ პოზ	აღნიშვნა	დასახელება				რაოდ. ელ-ში	წონა, (კგ) ერთ.	წონა, (კგ) საერთო	შენიშვნა
სვეტის ამონაშვერი სა-4 18 ცალი									
1		Ø 25	A500C	L= 2450	მმ	8	9.44	75	
2		Ø 8	A500C	L= 1950	მმ	7	0.77	5	
3		Ø 8	A500C	L= 610	მმ	4	0.24	1	
		ბეტონი					B-25		კუბ. მ

დამკვეთი -

შპს „დიღმის ველი", ს/კ 405246149

ობიექტი -

ქ. თბილისში, დიღმის სასწავლო საცდელი მეურნეობა ნაკვ. 01.72.14.009.510 -ში მრავალფუნქციური კომპლექსი

კონსტრუქციული პროექტი

დაკვეთა	სტადია	ფურცელი	ფურცლები
10-12/21	მშ	1.08	

დირექტორი		გ. ცომაია
პრ. მთ. არქ.		
პრ. მთ. ინჟ.		გ. ცომაია
დაამუშავა		ა. ცომაია
შეამოწმა		გ. ცომაია

ნახაზი:

სვეტის ამონაშვერი სა-1; სა-2; სა-3; სა-4

შ.პ.ს.
გეოპონი
თბილისი 2022

სვეტის ამონაშვერი სა-5
მ 1:25

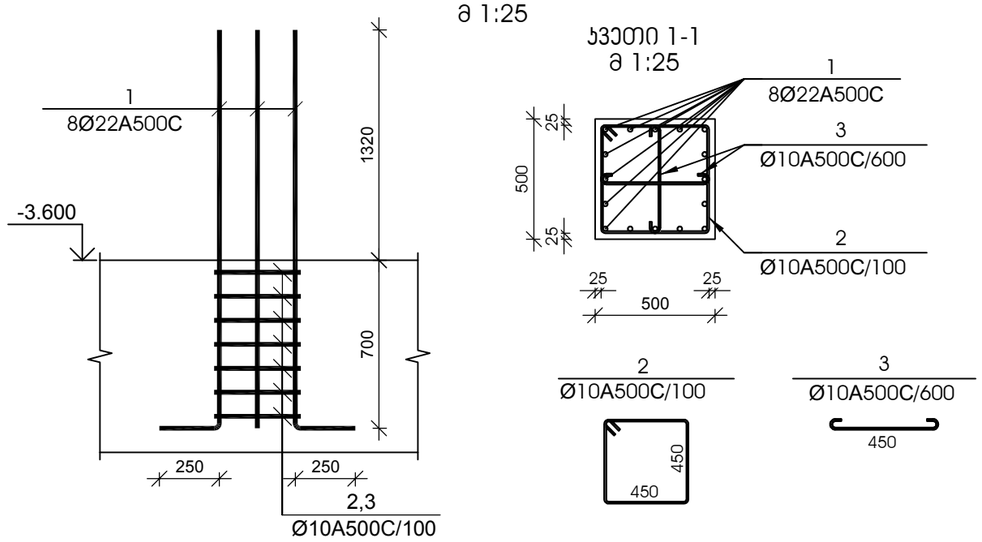

ჯვეთი 1-1
მ 1:25

№ პოზ	აღნიშვნა	დასახელება	რაოდ. ელ-ში	წონა, (კგ) ერთ.	წონა, (კგ) საერთო	შენიშვნა
სვეტის ამონაშვერი სა-5 7 ცალი						
1		Ø 22 A500C L= 2270 მმ	8	6.77	54	
2		Ø 10 A500C L= 1950 მმ	7	1.20	8	
3		Ø 10 A500C L= 610 მმ	4	0.38	2	
		ბეტონი		B-25		კუბ. მ

სვეტის ამონაშვერი სა-6
მ 1:25

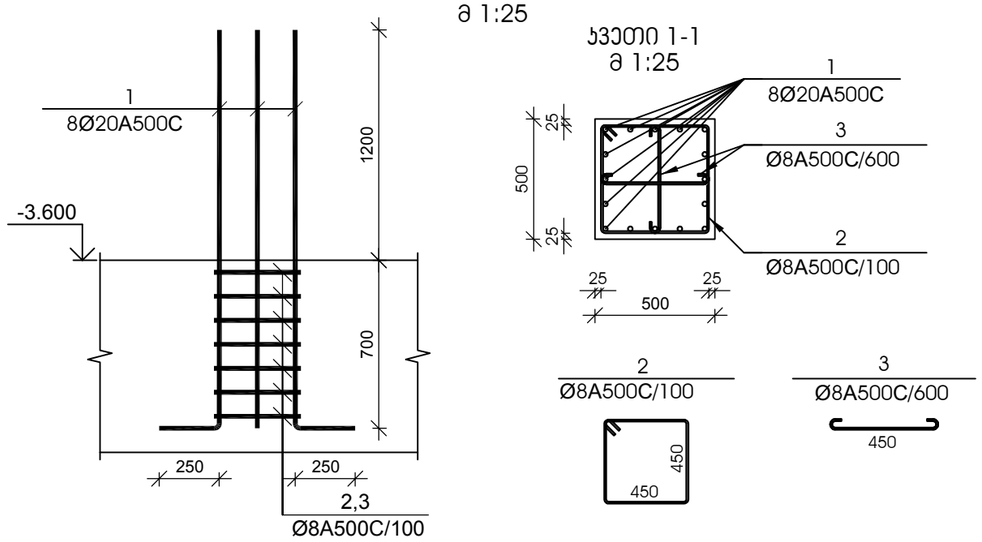

ჯვეთი 1-1
მ 1:25

№ პოზ	აღნიშვნა	დასახელება	რაოდ. ელ-ში	წონა, (კგ) ერთ.	წონა, (კგ) საერთო	შენიშვნა
სვეტის ამონაშვერი სა-6 12 ცალი						
1		Ø 20 A500C L= 2150 მმ	8	5.30	42	
2		Ø 8 A500C L= 1950 მმ	7	0.77	5	
3		Ø 8 A500C L= 610 მმ	4	0.24	1	
		ბეტონი		B-25		კუბ. მ

სვეტის ამონაშვერი სა-7
მ 1:25

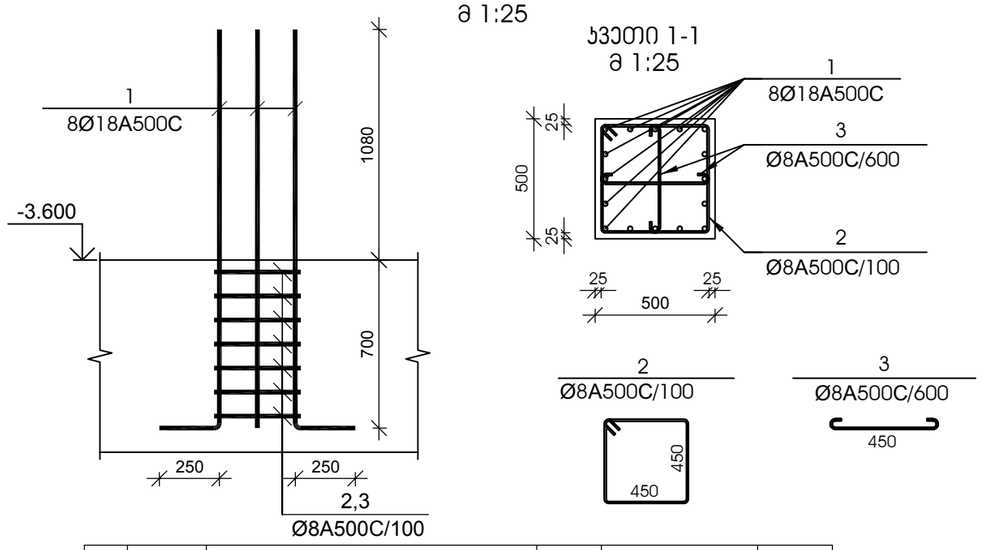

ჯვეთი 1-1
მ 1:25

№ პოზ	აღნიშვნა	დასახელება	რაოდ. ელ-ში	წონა, (კგ) ერთ.	წონა, (კგ) საერთო	შენიშვნა
სვეტის ამონაშვერი სა-7 3 ცალი						
1		Ø 18 A500C L= 2030 მმ	8	4.05	32	
2		Ø 8 A500C L= 1950 მმ	7	0.77	5	
3		Ø 8 A500C L= 610 მმ	4	0.24	1	
		ბეტონი		B-25		კუბ. მ

სვეტის ამონაშვერი სა-8
მ 1:25

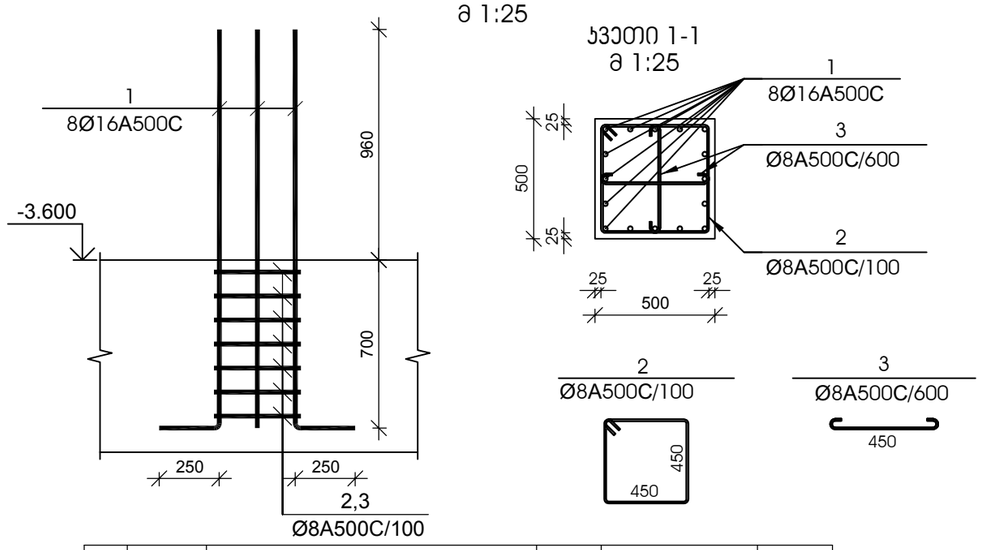

ჯვეთი 1-1
მ 1:25

№ პოზ	აღნიშვნა	დასახელება	რაოდ. ელ-ში	წონა, (კგ) ერთ.	წონა, (კგ) საერთო	შენიშვნა
სვეტის ამონაშვერი სა-8 42 ცალი						
1		Ø 16 A500C L= 1910 მმ	8	3.01	24	
2		Ø 8 A500C L= 1950 მმ	7	0.77	5	
3		Ø 8 A500C L= 610 მმ	4	0.24	1	
		ბეტონი		B-25		კუბ. მ

დამკვეთი -

შპს „დიღმის ველი", ს/კ 405246149

ობიექტი -

ქ. თბილისში, დიღმის სასწავლო საცდელი მეურნეობა ნაკვ. 01.72.14.009.510 -ში მრავალფუნქციური კომპლექსი

კონსტრუქციული პროექტი

დაკვეთა	სტადია	ფურცელი	ფურცლები
10-12/21	მშ	1.09	

დირექტორი		გ. ცომაია
პრ. მთ. არქ.		
პრ. მთ. ინჟ.		გ. ცომაია
დაამუშავა		ა. ცომაია
შეამოწმა		გ. ცომაია

ნახაზი:

სვეტის ამონაშვერი სა-5; სა-6; სა-7; სა-8

შ.პ.ს.
გეოპონი
თბილისი 2022

+0.000 ნიშნულის მარკირების გეგმა

1 : 100

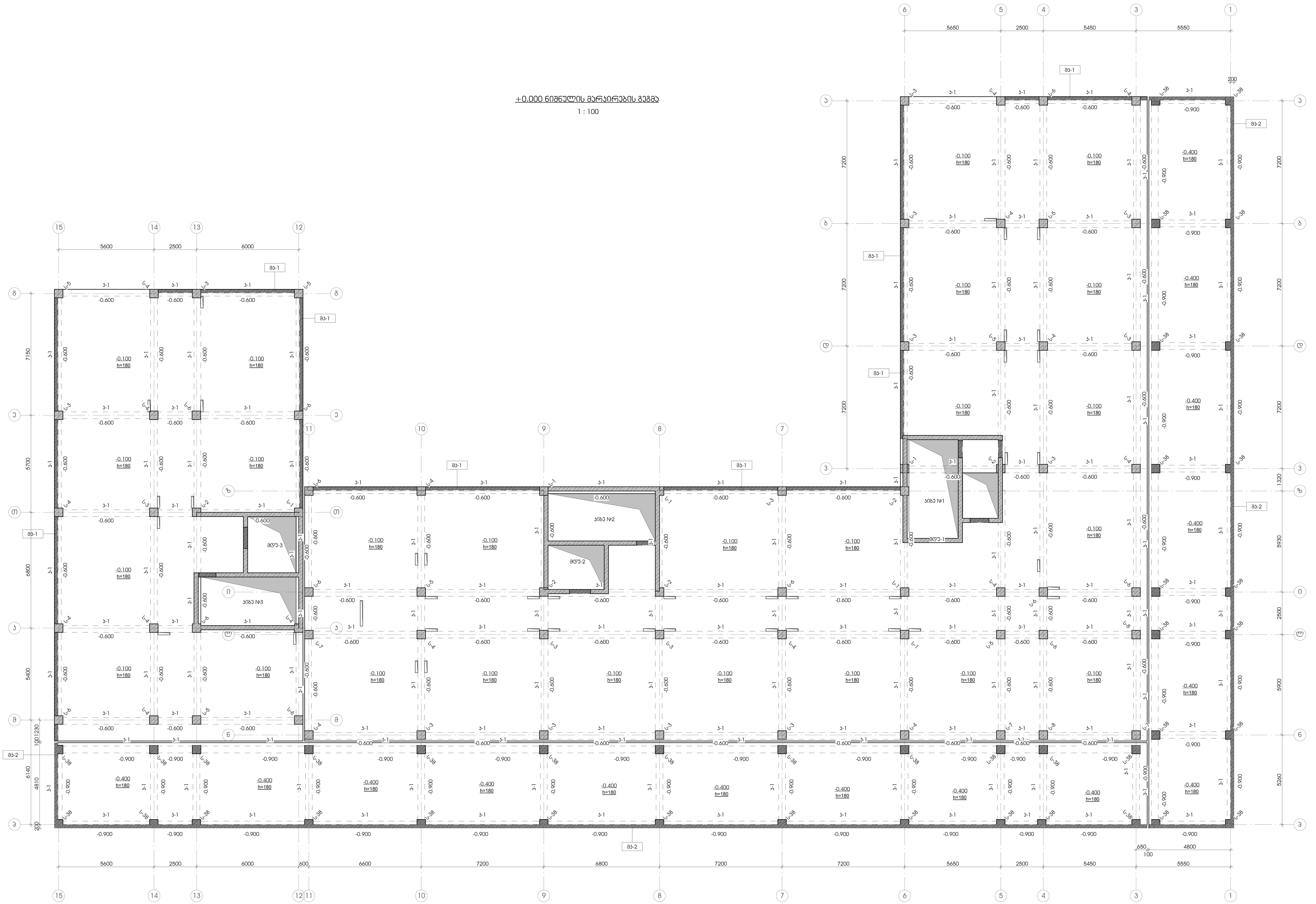

დამკვეთი -	ობიექტი -	კონსტრუქციული პროექტი				
შპს „დიღმის ველი", სკ 405246149	ქ. თბილისში, დიღმის სასწავლო საცდელი მეურნეობა ნაკვ. 01.72.14.009.510 -ში მრავალფუნქციური კომპლექსი	დაკვეთა	სტადია	ფურცელი	ფურცლები	
		10-12/21	მპ	კ-2.01		

დირექტორი	გ. ცომაია
პრ. მთ. არქ.	
პრ. მთ. ინჟ.	გ. ცომაია
დაამუშავა	ა. ცომაია
შეამოწმა	გ. ცომაია

ნახაზი:
+0.000 ნიშნულის მარკირების გეგმა

შ.პ.ს.
გეოკონი
თბილისი 2022

+5.500 ნიშნულის მარკირების გეგმა

1 : 100

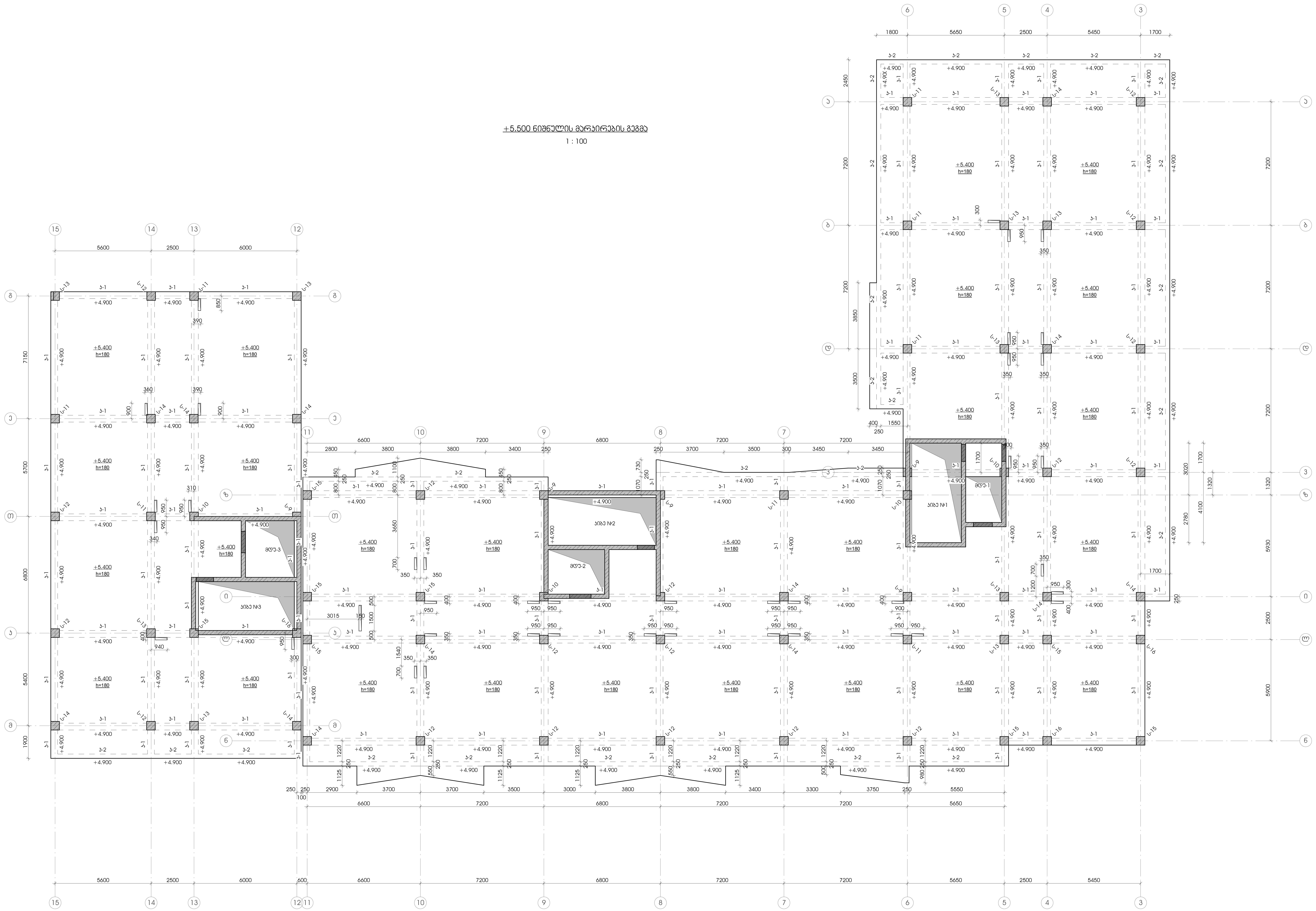

დამკვეთი -	ობიექტი -	კონსტრუქციული პროექტი							ნახაზი:	შ.პ.ს. გეოკონი
შპს „დიღმის ველი", სკ 405246149	ქ. თბილისში, დიღმის სასწავლო საცდელი მეურნეობა ნაკვ. 01.72.14.009.510 -ში მრავალფუნქციური კომპლექსი	დასტა	სტადია	ფურცელი	ფურცლები	დირექტორი		გ. ცომაია	+5.500 ნიშნულის მარკირების გეგმა	თბილისი 2022
		10-12/21	მპ	კ-2.02		პრ. მთ. არქ.				
						პრ. მთ. ინჟ.		გ. ცომაია		
						დაამუშავა		ა. ცომაია		
						შეამოწმა		გ. ცომაია		

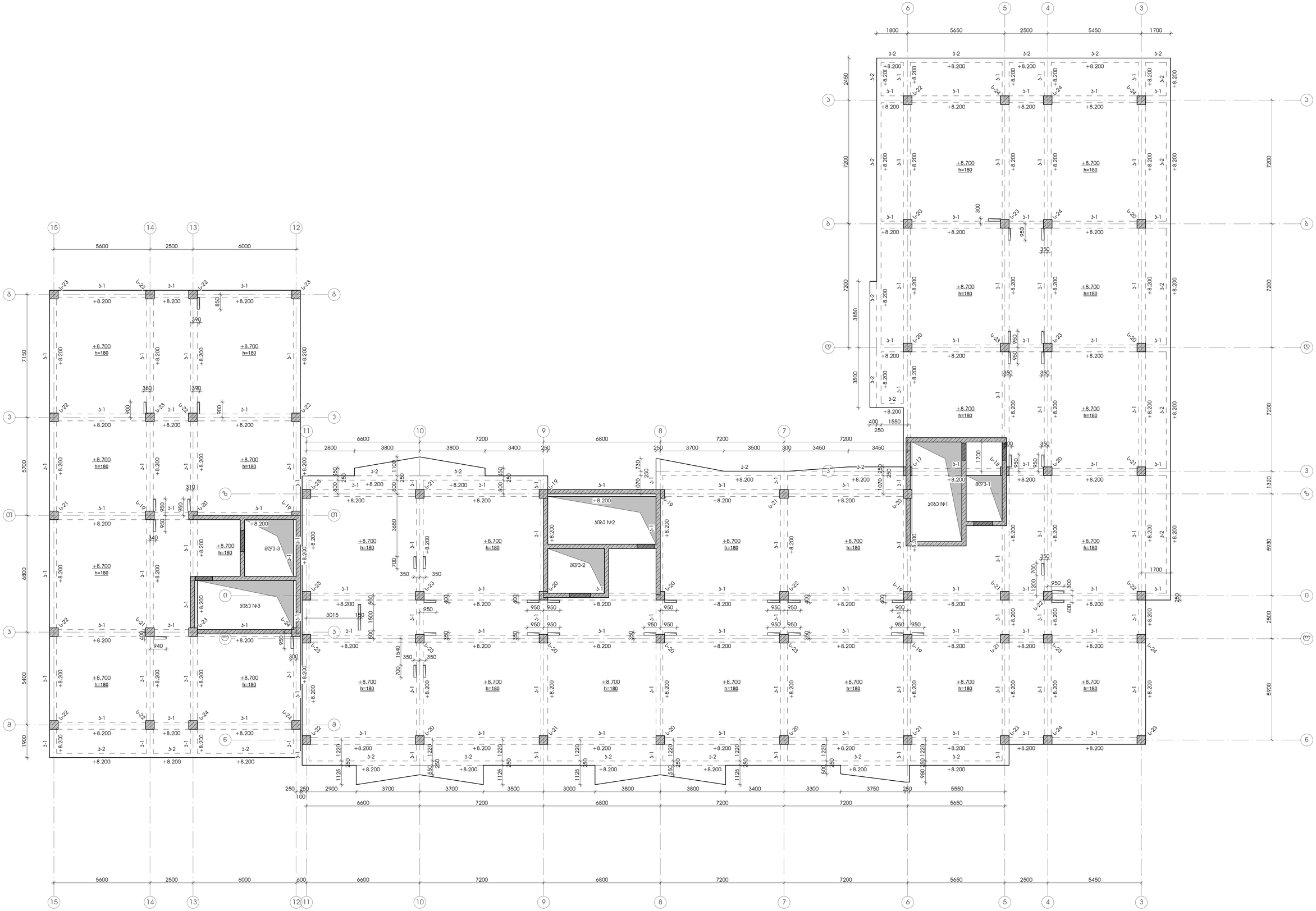

დამკვეთი -

შპს „დიღმის ველი", ს/კ 405246149

ობიექტი -

ქ. თბილისში, დიღმის სასწავლო საცდელი მეურნეობა ნაკვ. 01.72.14.009.510 -ზე მრავალფუნქციური კომპლექსი

კონსტრუქციული პროექტი

დაკვეთა	სტადია	ფურცელი	ფურცლები
10-12/21 შპ		კ-2.03	

დირექტორი		გ. ცომაია
ჯრ. მთ. არქ.		
ჯრ. მთ. ინჟ.		გ. ცომაია
დაკმეშვა		ა. ცომაია
შეამოწმა		გ. ცომაია

ნახაზი:

+8.800 ნიშნულის მარკირების გეგმა

შ.პ.ს.
გეოკონი
თბილისი 2022

+12.100 ნიშნულის მარჯირების გეგმა

1 : 100

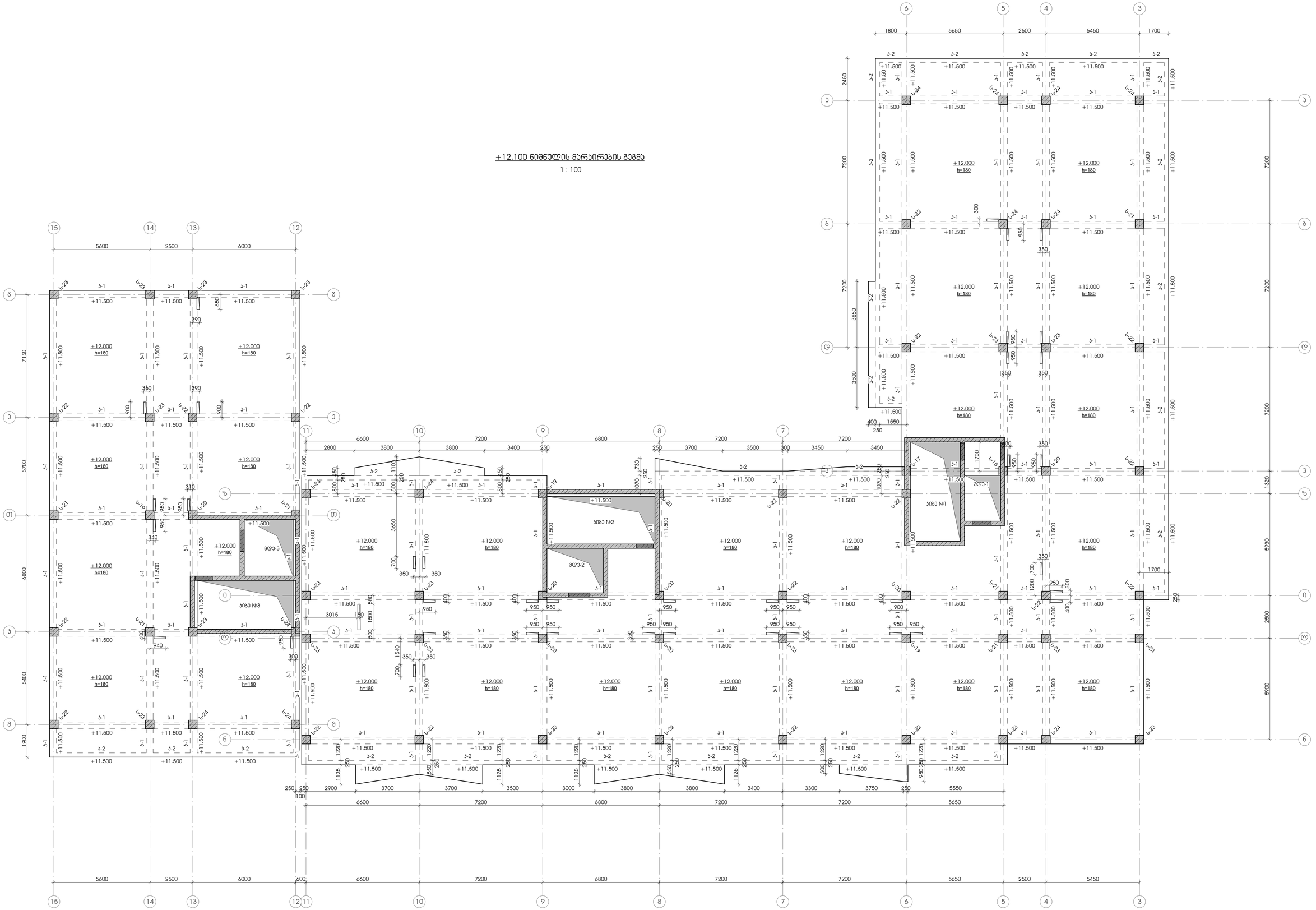

დამკვეთი -	შპს „დიღმის ველი", ს/კ 405246149
ობიექტი -	ქ. თბილისში, დიღმის სასწავლო საცდელი მეურნეობა ნაკ. 01.72.14.009.510 -ში მრავალფუნქციური კომპლექსი
კონსტრუქციული პროექტი	

დასკვნა	სტადია	ფურცელი	ფურცლები
10-12/21	მპ	კ-2.04	

დირექტორი		გ. ცომაია
პრ. მთ. არქ.		
პრ. მთ. ინჟ.		გ. ცომაია
დაამუშავა		ა. ცომაია
შეამოწმა		გ. ცომაია

ნახაზი:
+12.100 ნიშნულის მარჯირების გეგმა

შ.პ.ს.
გეოპონი
თბილისი 2022

+15.400 ნიშნულის მარკირების გეგმა

1 : 100

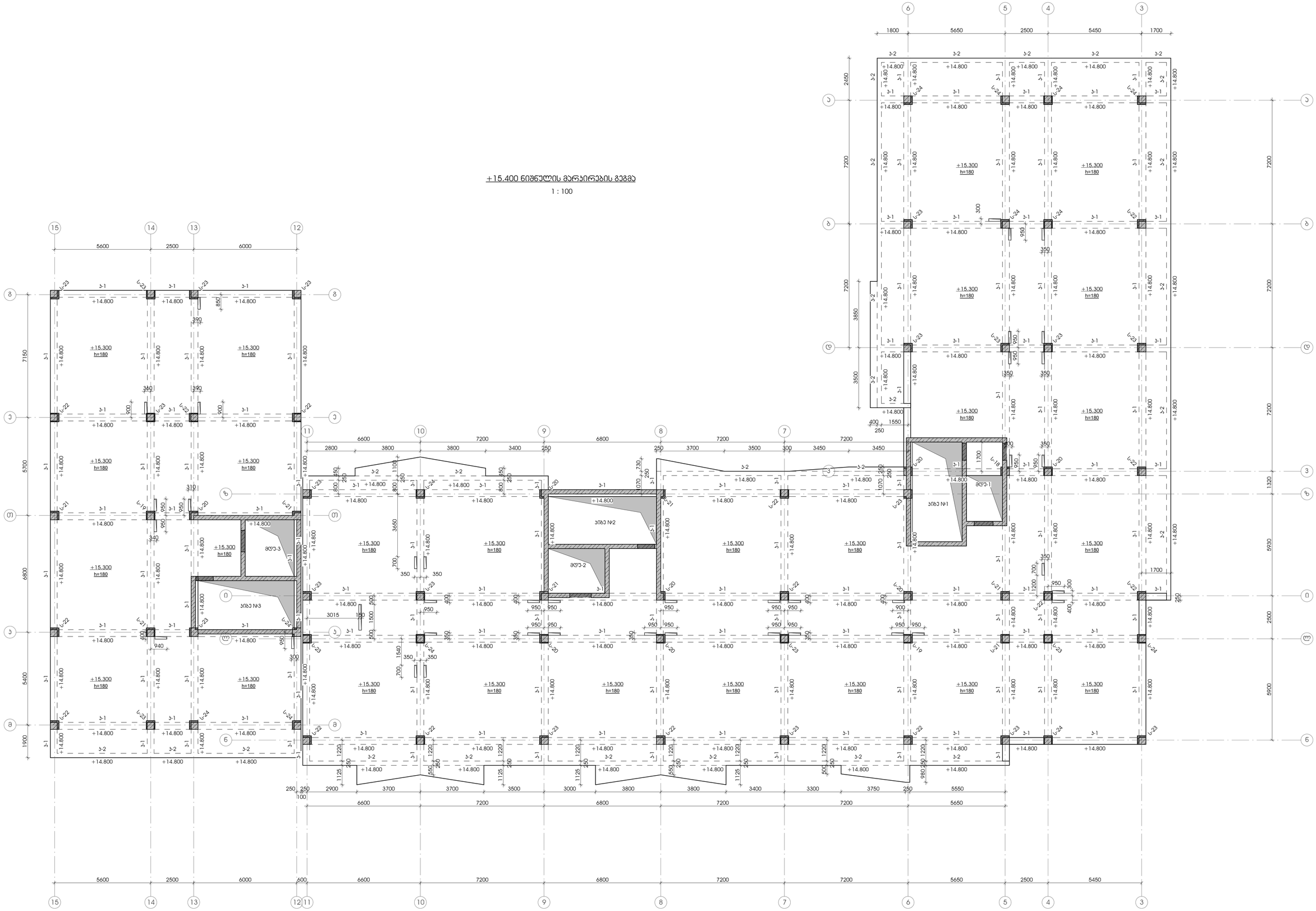

დამკვეთი -	ობიექტი -	კონსტრუქციული პროექტი	ნახაზი:
შპს „დიღმის ველი", ს/კ 405246149	ქ. თბილისში, დიღმის სასწავლო საცდელი მეურნეობა ნაკვ. 01.72.14.009.510 -ზე მრავალფუნქციური კომპლექსი	დასკვნა: 10-12/21 შპ; სტადია: ; ფორმატი: ბ-2.05; ფურცლები:	+15.400 ნიშნულის მარკირების გეგმა

დირექტორი		გ. ცომაია
პრ. მთ. არქ.		
პრ. მთ. ინჟ.		გ. ცომაია
დამკვეთი		ა. ცომაია
შემმოწმა		გ. ცომაია

შ.პ.ს. გეოპონი

თბილისი 2022

+18.700 ნიშნულის მარკირების გეგმა

1 : 100

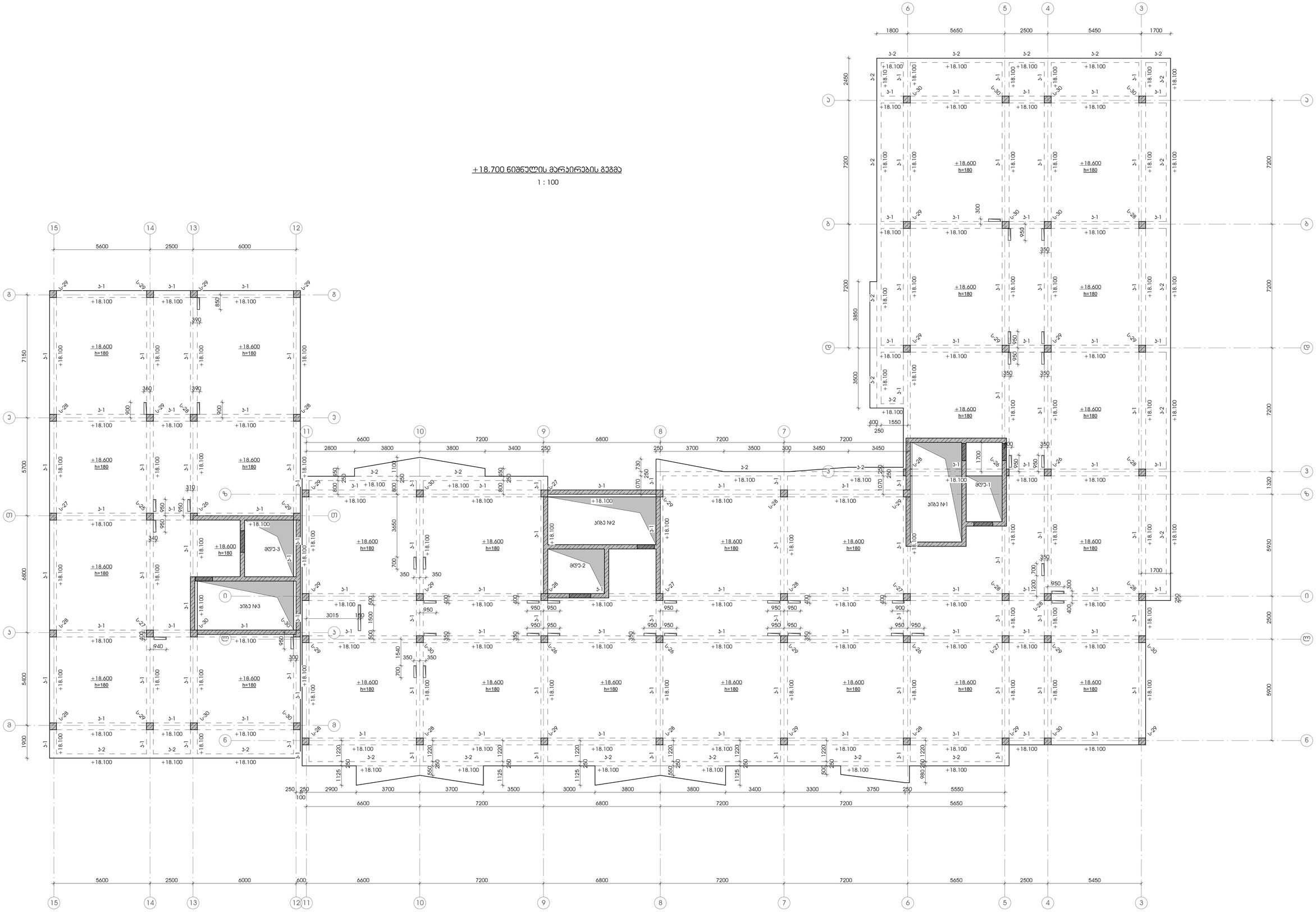

დამკვეთი -	ობიექტი -	კონსტრუქციული პროექტი	ნახაზი:
შპს „დიღმის ველი", ს/კ 405246149	ქ. თბილისში, დიღმის სასწავლო სავდელი მეურნეობა ნაკვ. 01.72.14.009.510 -ზე მრავალფუნქციური პომპლექსი		+18.700 ნიშნულის მარკირების გეგმა

დასკვნა	სტადია	ფურცელი	ფურცლები
10-12/21 მპ		ბ-2.06	

დირექტორი		გ. ცომაია
პრ. მთ. არქ.		
პრ. მთ. ინჟ.		გ. ცომაია
დამმუშავა		ა. ცომაია
შემოწმა		გ. ცომაია

შ.პ.ს.
გეოპონი
თბილისი 2022

+22.000 ნიშნულის მარაირების გეგმა

1 : 100

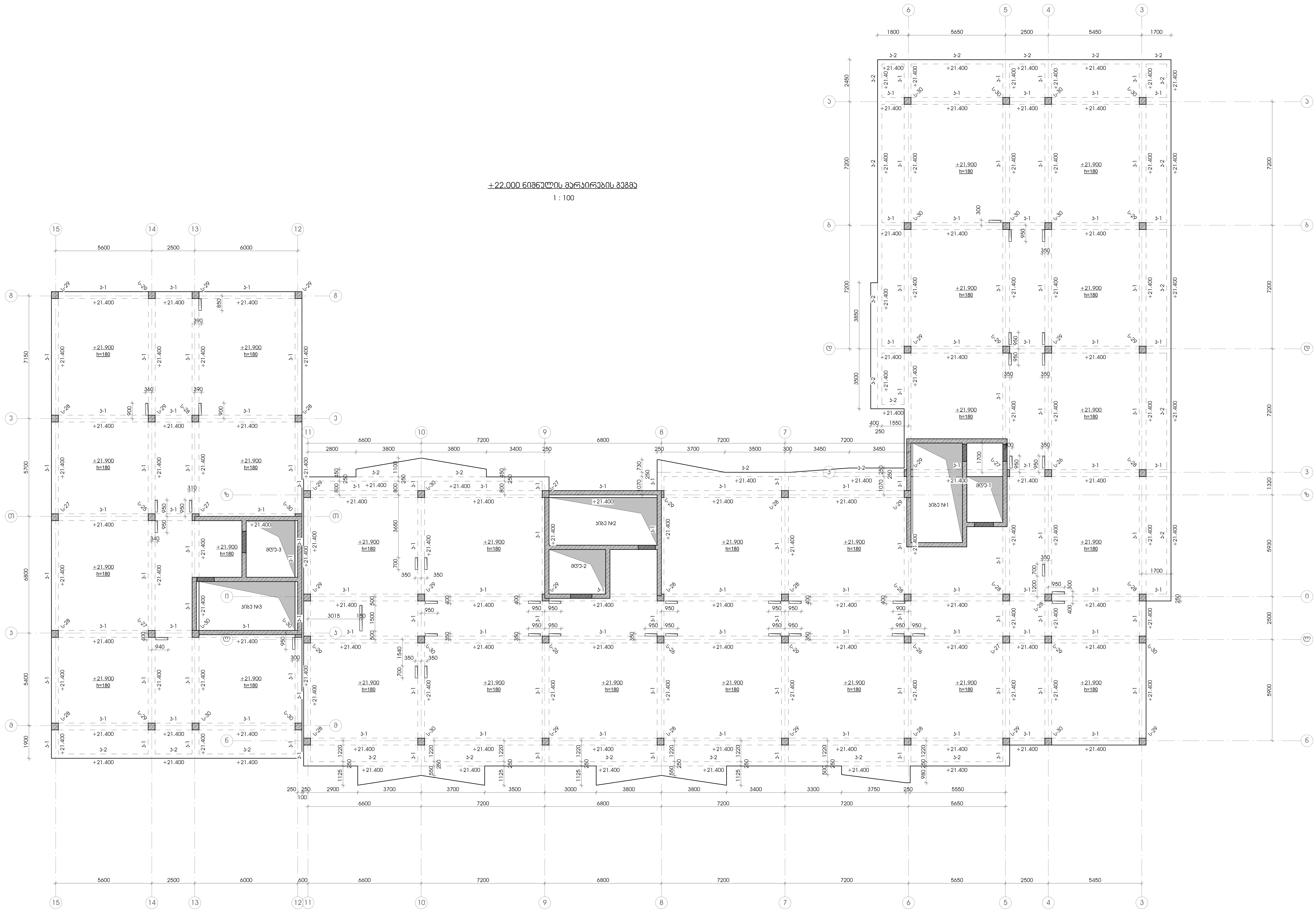

დამკვეთი - შპს „დიღმის ველი", ს.კ. 405246149	ობიექტი - ქ. თბილისში, დიღმის სასწავლო საცდელი მეურნეობა ნაკვ. 01.72.14.009.510 -ში მრავალფუნქციური კომპლექსი	კონსტრუქციული პროექტი

დათარიღი	სტადია	ფურცელი	ფურცლები
10-12/21	მპ	კ-2.07	

დირექტორი	გ. ცომაია
პრ. მთ. არქ.	
პრ. მთ. ინჟ.	გ. ცომაია
დაამუშავა	ა. ცომაია
შეამოწმა	გ. ცომაია

ნახაზი: +22.000 ნიშნულის მარაირების გეგმა

შ.პ.ს. გეოკონი

თბილისი 2022

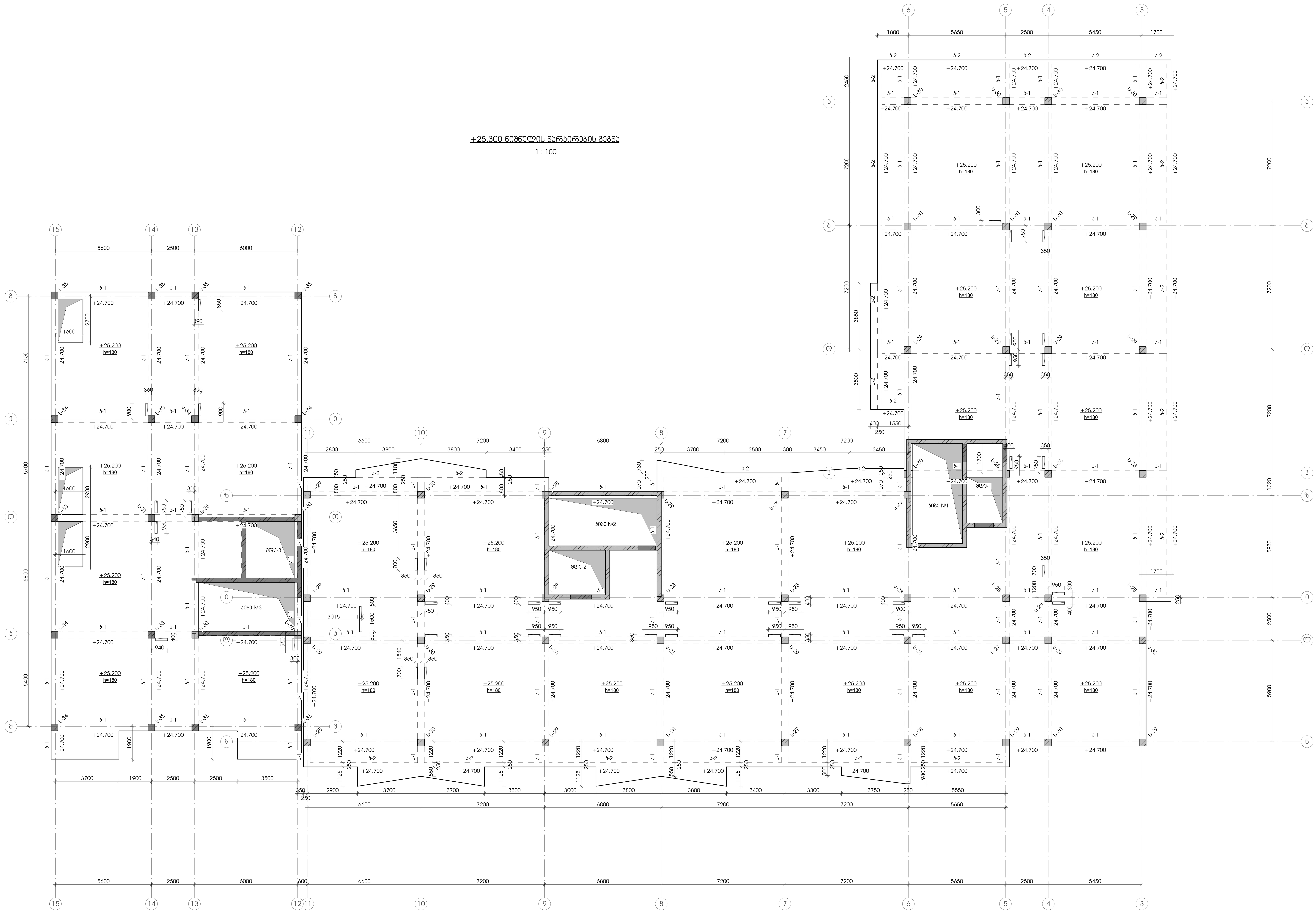

დამკვეთი -	შპს „დიღმის ველი", სკ 405246149	
ობიექტი -	ქ. თბილისში, დიღმის სასწავლო საცდელი მეურნეობა ნაკვ. 01.72.14.009.510 -ში მრავალფუნქციური კომპლექსი	
კონსტრუქციული პროექტი		
დაკვეთა	სტადია	ფურცელი
10-12/21	მპ	ა-2.08
დირექტორი		გ. ცომაია
პრ. მთ. არქ.		
პრ. მთ. ინჟ.		გ. ცომაია
დაამუშავა		ა. ცომაია
შეამოწმა		გ. ცომაია
ნახაზი:	+25.300 ნიშნულის მარაირების გეგმა	

შ.პ.ს. გეოკონი

თბილისი 2022

+28.600 ნიშნულის მარკირების გეგმა

1 : 100

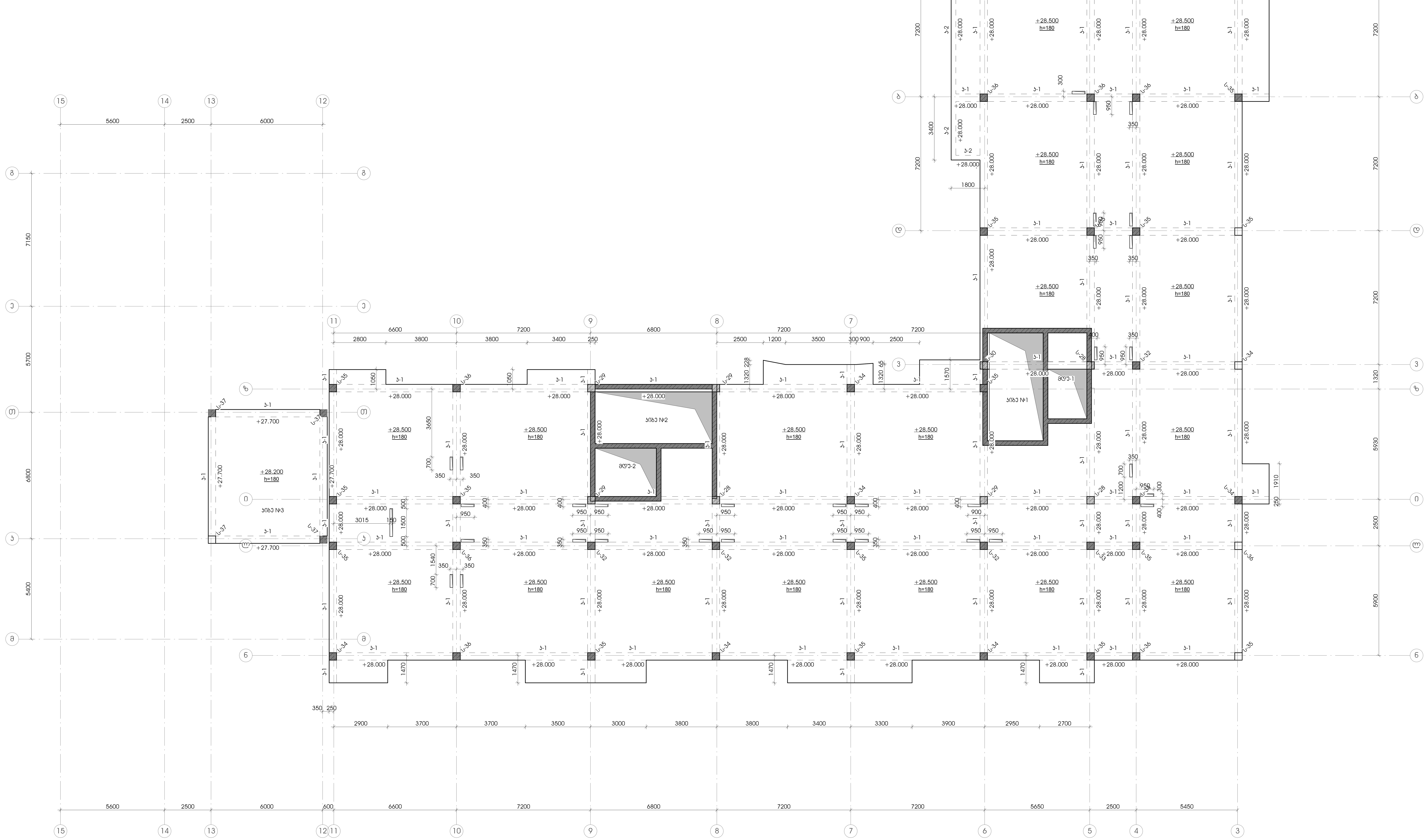

დამკვეთი -	ობიექტი -
შპს „დიღმის ველი", სკ 405246149	ქ. თბილისში, დიღმის სასწავლო საცდელი მეურნეობა ნაკვ. 01.72.14.009.510 -ში მრავალფუნქციური კომპლექსი

კონსტრუქციული პროექტი

თარიღი	სტადია	ფურცელი	ფურცლები
10-12/21	მპ	კ-2.09	

დირექტორი	გ. ცომაია
პრ. მთ. არქ.	
პრ. მთ. ინჟ.	გ. ცომაია
დაამუშავა	ა. ცომაია
შეამოწმა	გ. ცომაია

ნახაზი:
+28.600 ნიშნულის მარკირების გეგმა

შ.პ.ს.
გეოკონი
თბილისი 2022

+31.600 ნიშნულის მარკირების გეგმა

1 : 100

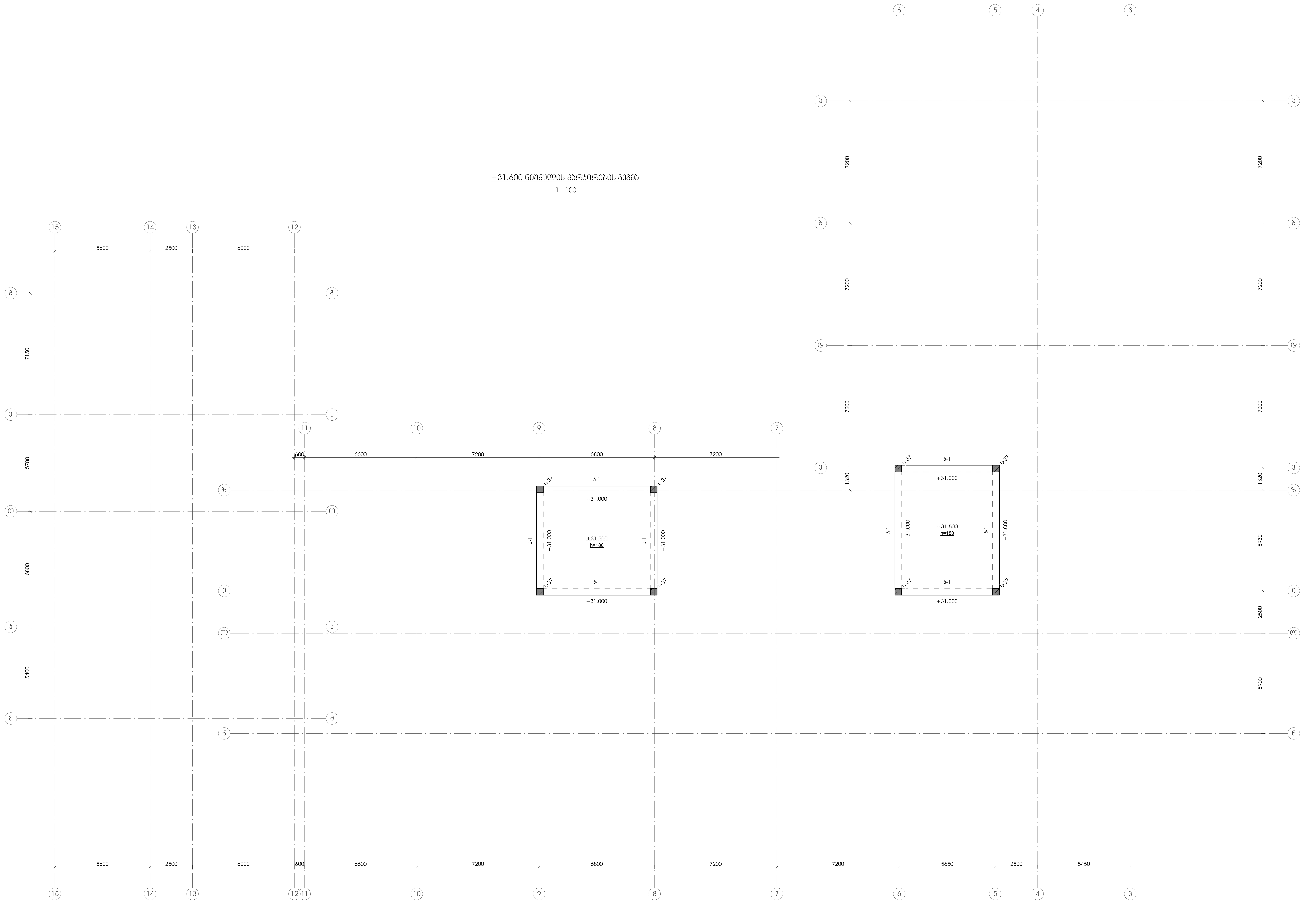

დამკვეთი -	შპს „დიღმის ველი", ს/ნ 405246149	
ობიექტი -	ქ. თბილისში, დიღმის სასწავლო საცდელი მეურნეობა ნაკვ. 01.72.14.009.510 -ში მრავალფუნქციური კომპლექსი	
კონსტრუქციული პროექტი		
თარიღი / სტადია / ფურცელი / ფურცლები	10-12/21 / მპ / კ-2.10 /	
დირექტორი		გ. ცომაია
პრ. მთ. არქ.		
პრ. მთ. ინჟ.		გ. ცომაია
დამპროექტ.		ა. ცომაია
შემმოწმ.		გ. ცომაია
ნახაზი:	+31.600 ნიშნულის მარკირების გეგმა	

შ.პ.ს. გეოკონი

თბილისი 2022

სვეტებისა და დიაფრაგმების ღერძებთან მიბმის სქემა

1 : 100

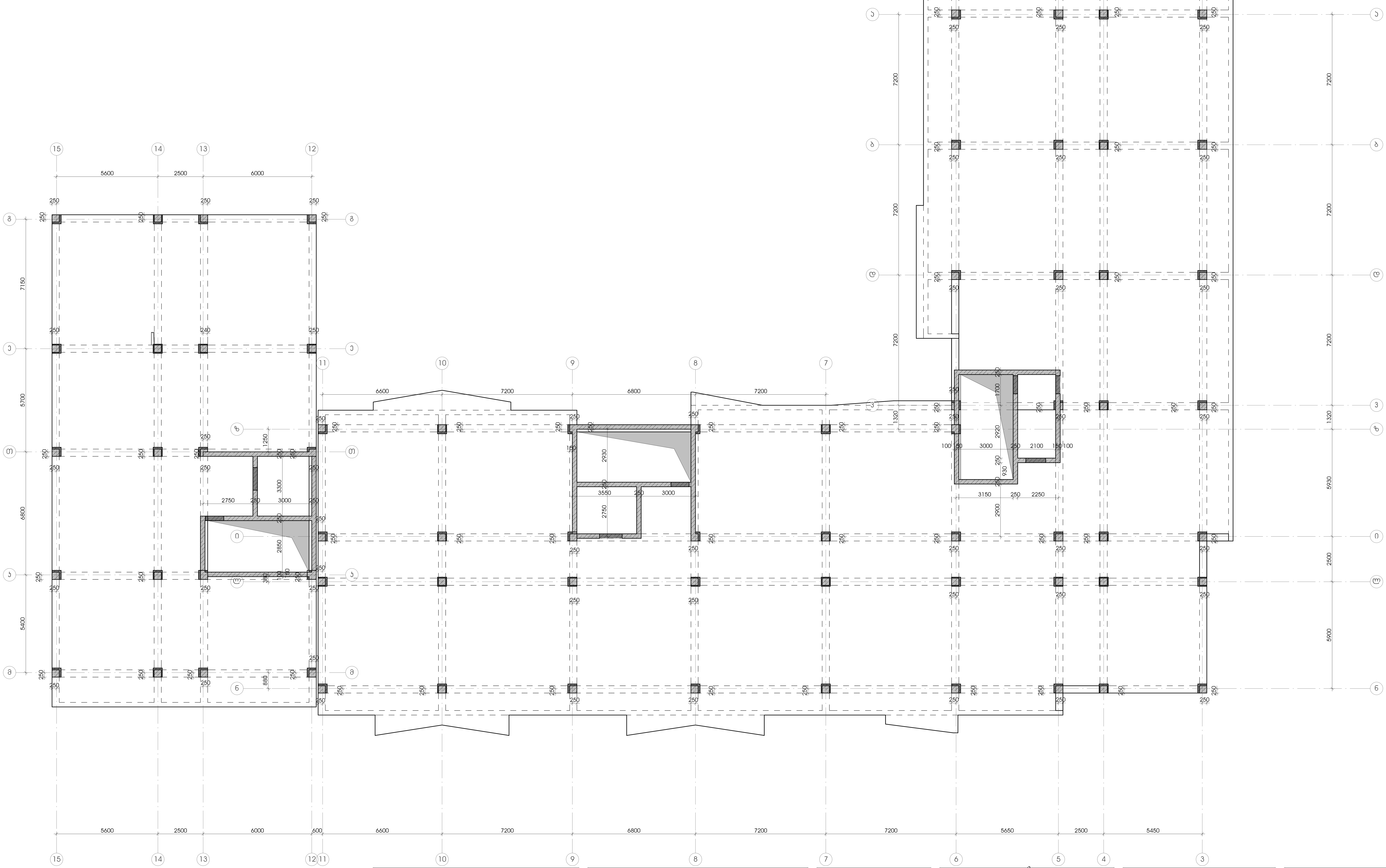

დამკვეთი -	შპს „დიღმის ველი", სკ 405246149
ობიექტი -	ქ. თბილისში, დიღმის სასწავლო საცდელი მეურნეობა ნაკვ. 01.72.14.009.510 -ში მრავალფუნქციური კომპლექსი

კონსტრუქციული პროექტი

თარიღი	სტადია	ფურცელი	ფურცლები
10-12/21	მპ	კ-2.11	

დირექტორი	გ. ცომაია
პრ. მთ. არქ.	
პრ. მთ. ინჟ.	გ. ცომაია
დაამუშავა	ა. ცომაია
შეამოწმა	გ. ცომაია

ნახაზი: სვეტებისა და დიაფრაგმების ღერძებთან მიბმის სქემა

შ.პ.ს. გეოკონი

თბილისი 2022

განშლა 3 ღერძის გასწვრივ

1 : 100

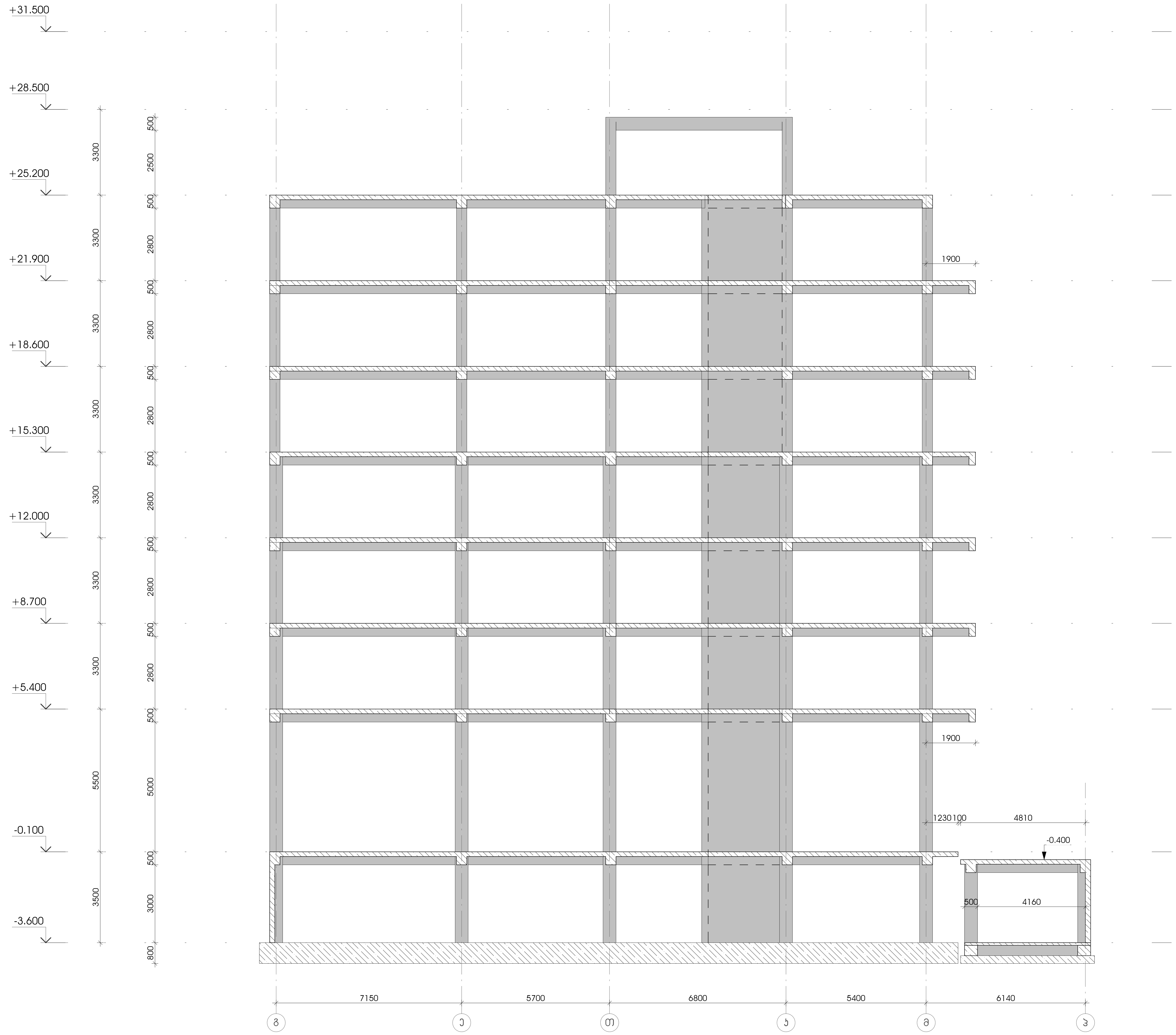

დამკვეთი -	შპს „დიღმის ველი", ს/კ 405246149
ობიექტი -	ქ. თბილისში, დიღმის სასწავლო საცდელი მეურნეობა ნაკვ. 01.72.14.009.510 -ში მრავალფუნქციური კომპლექსი

კონსტრუქციული პროექტი

თარიღი	სტადია	ფურცელი	ფურცლები
10-12/21	მპ	ა-2.12	

დირექტორი	გ. ცომაია
პრ. მთ. არქ.	
პრ. მთ. ინჟ.	გ. ცომაია
დაამუშავა	ა. ცომაია
შეამოწმა	გ. ცომაია

ნახაზი:
განშლა 3 ღერძის გასწვრივ

შ.პ.ს.
გეოკონი
თბილისი 2022

განშლა 11 ღერძის გასწვრივ

1 : 100

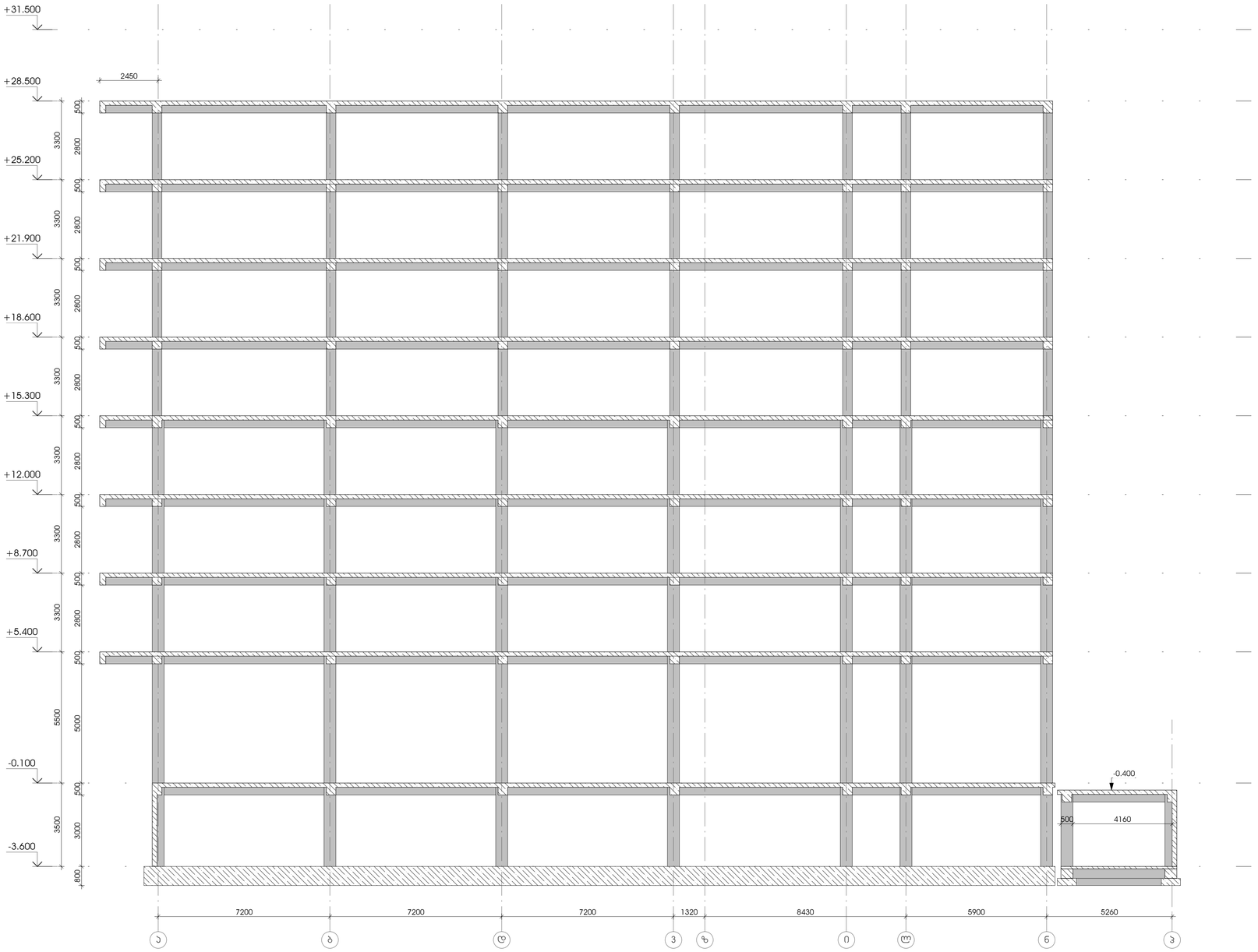

დამკვეთი -

შპს „დიღმის ველი", ს/კ 405246149

ობიექტი -

ქ. თბილისში, დიღმის სასწავლო საცდელი მეურნეობა ნაკვ. 01.72.14.009.510 -ში მრავალფუნქციური კომპლექსი

კონსტრუქციული პროექტი

დაკვეთა	სპანდი	ფურცელი	ფურცლები
10-12/21	მვ	პ-2.13	

დირექტორი		გ. ცომაია
ჯრ. მთ. არქ.		
ჯრ. მთ. ინჟ.		გ. ცომაია
დაამუშავა		ა. ცომაია
შეამოწმა		გ. ცომაია

ნახაზი:

განშლა 11 ღერძის გასწვრივ

შ.პ.ს.
გეოკონი
თბილისი 2022

განშლა 25 ღერძის გასწვრივ

1 : 100

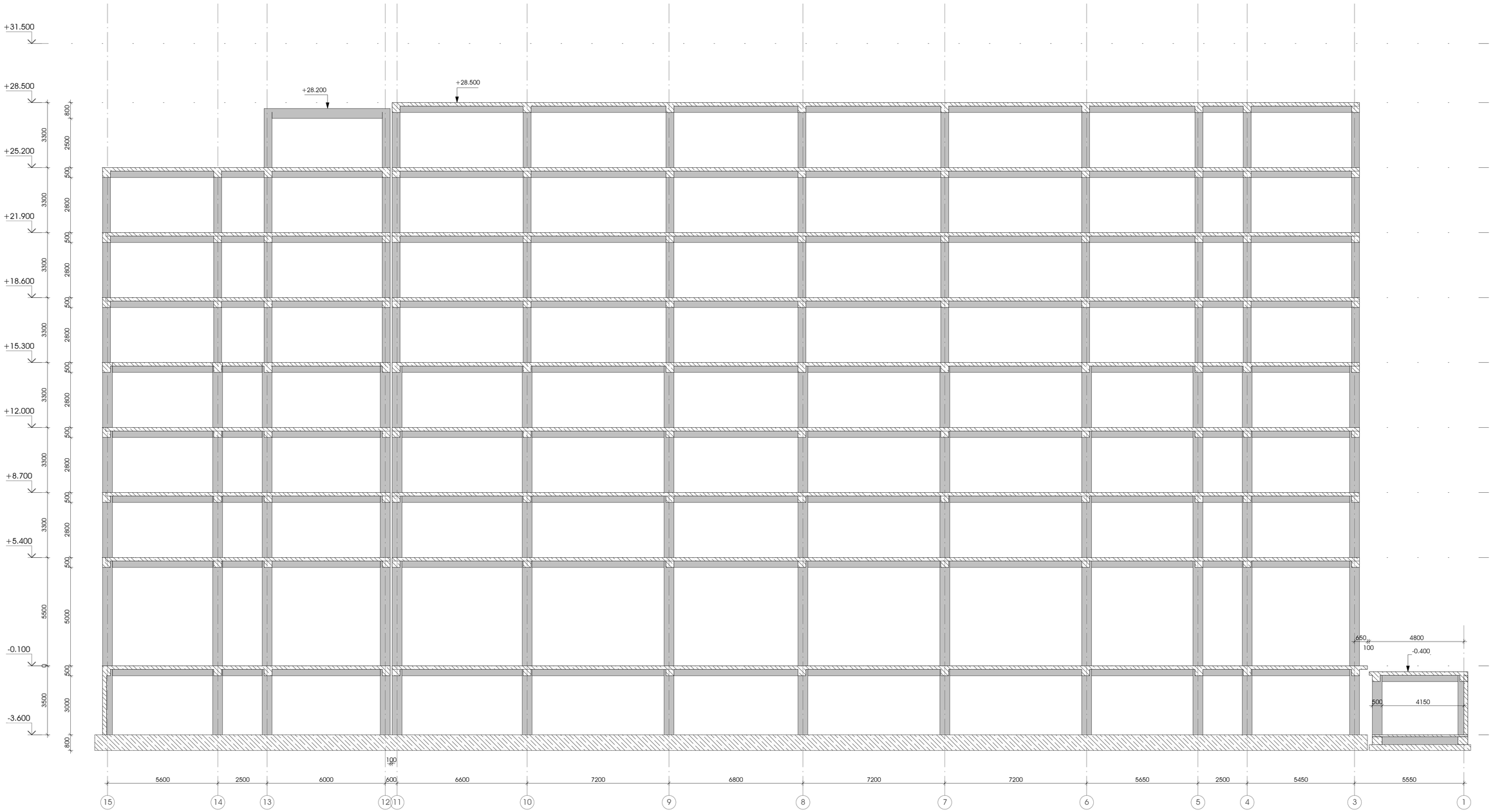

დამკვეთი -	შპს „დიღმის ველი", ს/კ 405246149
ობიექტი -	ქ. თბილისში, დიღმის სასწავლო საცდელი მეურნეობა ნაკვ. 01.72.14.009.510 -ზე მრავალფუნქციური კომპლექსი
კონსტრუქციული პროექტი	

დაკვეთა	სტადია	ფურცელი	ფურცლები
10-12/21 მპ		პ-2.15	

დირექტორი		გ. ცომაია
პრ. მთ. არქ.		
პრ. მთ. ინჟ.		გ. ცომაია
დაამუშავა		ა. ცომაია
შეამოწმა		გ. ცომაია

ნახაზი:
განშლა 25 ღერძის გასწვრივ

შ.პ.ს.
გეოპროექტი
თბილისი 2022

0,000 ნიშნულის გადახურვის ფილის არმირების გეგმა

მ 1:150

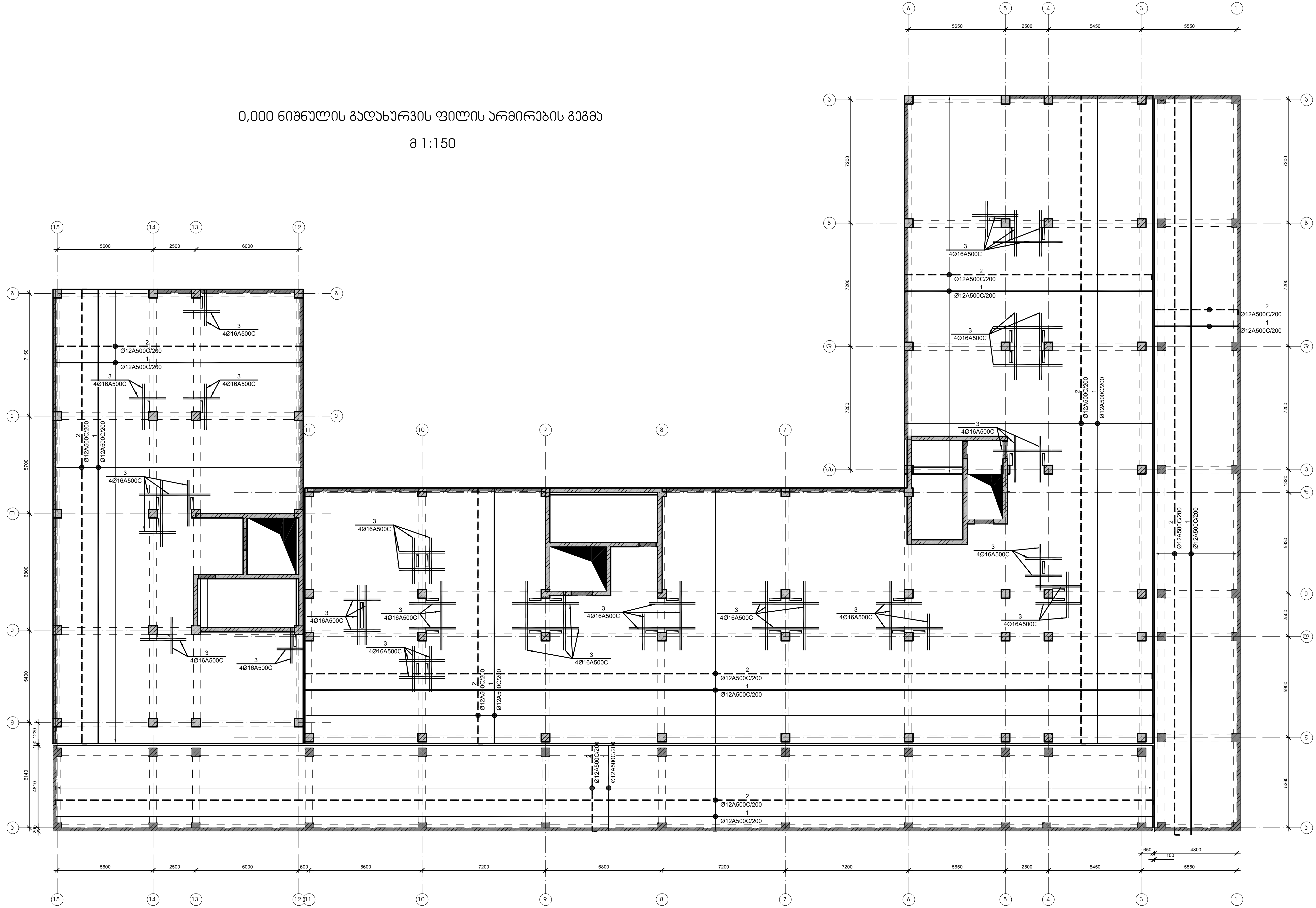

დამკვეთი -	შპს „დილმის ველი", სა 405246149
ობიექტი -	ქ. თბილისში, დიღმის სასწავლო საცდელი მეურნეობა ნაკვ. 01.72.14.009.510 -ში მრავალფუნქციური კომპლექსი

კონსტრუქციული პროექტი

თარიღი	სტადია	ფურცელი	ფურცლები
10-12/21	მპ	კ-2.16	

დირექტორი	გ. ცომაია
პრ. მთ. არქ.	
პრ. მთ. ინჟ.	გ. ცომაია
დაამუშავა	ა. ცომაია
შეამოწმა	გ. ცომაია

ნახაზი: 0,000 ნიშნულის გადახურვის ფილის არმირების გეგმა

შ.პ.ს. გეოკონი

თბილისი 2022

0,000 მიწნულის გადახურვის ფილის არმირების ჯვეთები

მ 1:20

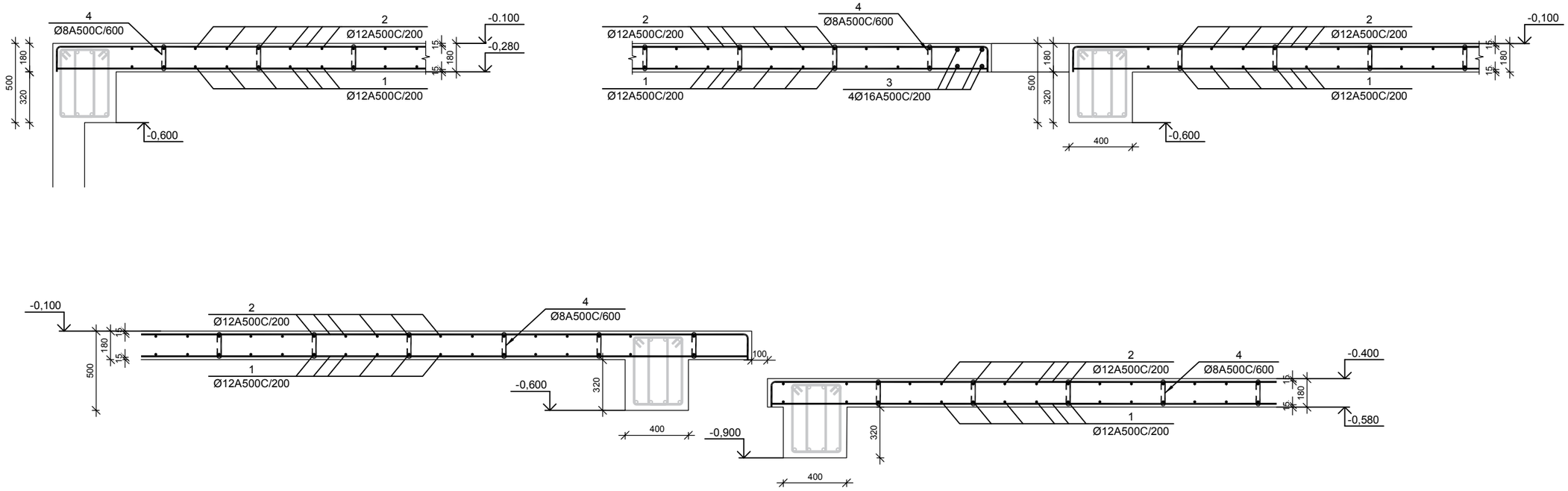

ფილის არმატურის გადაბმის ჯვანძი მ 1:20

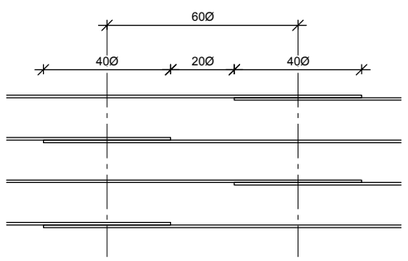

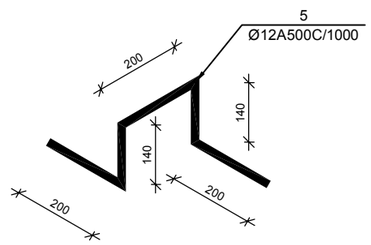

№ პოზ	აღნიშვნა	დასახელება	რაოდ. ელ-ში	წონა, (კგ) ერთის	წონა, (კგ) საერთო	შენიშვნა
		0,000 ნიშნულის გადახურვის ფილა	1 ცალი			
1		Ø 12 A500C ГОСТ 5781-82 L= 21228708 მმ	1	18837.6	18838	
2		Ø 12 A500C ГОСТ 5781-82 L= 21853081 მმ	1	19391.6	19392	
3		Ø 16 A500C ГОСТ 5781-82 L= 175500 მმ	4	276.9	1107	
4		Ø 8 A500C ГОСТ 5781-82 L= 300 მმ	4307	0.1	510	
5		Ø 12 A500C ГОСТ 5781-82 L= 600 მმ	1550	0.5	825	
		ბეტონი		B-25	279.07	კუბ მ

დამკვეთი -

შპს „დიღმის ველი", ს/კ 405246149

ობიექტი -

ქ. თბილისში, დიღმის სასწავლო საცდელი მეურნეობა ნაკვ. 01.72.14.009.510 -ში მრავალფუნქციური კომპლექსი

კონსტრუქციული პროექტი

დათარიღება	სტადია	ფურცელი	ფურცლების
10-12/21	მპ	ს-2.17	

დირექტორი		გ. ცომაია
არ. მთ. არქ.		
არ. მთ. ინჟ.		გ. ცომაია
დამოწმება		ა. ცომაია
შეამოწმა		გ. ცომაია

ნახაზი:

0,000 მიწნელის გადახურვის ფილის არმირების ჯვეთები

შ.პ.ს. გეოკონი

თბილისი 2022

+5,500 <> +22,000 ნიშნულის გადახურვის ფილის არმირების გეგმა

მ 1:150

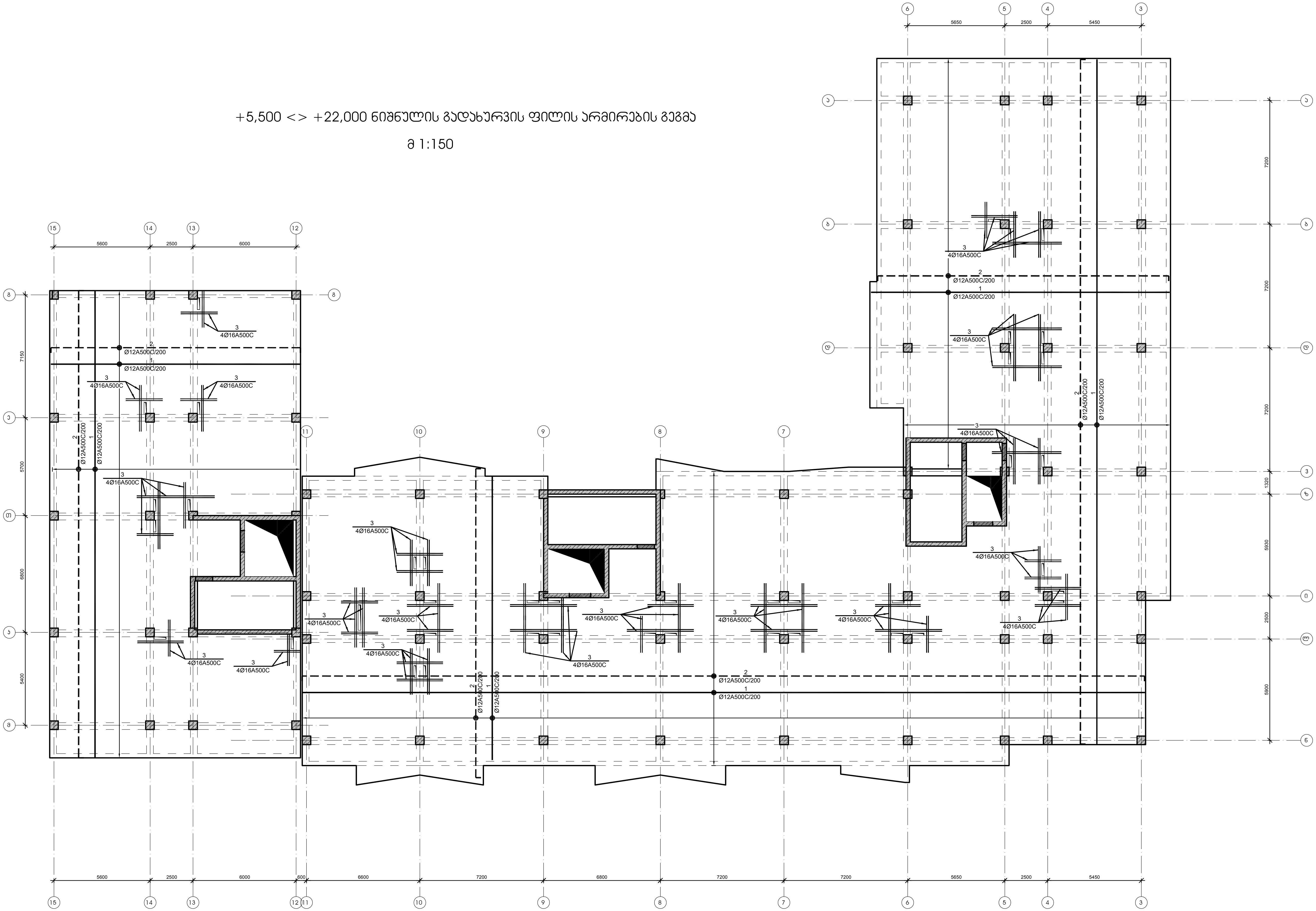

დამკვეთი -	ობიექტი -	კონსტრუქციული პროექტი						
შპს „დილმის ველი", ს/კ 405246149	ქ. თბილისში, დიღმის სასწავლო საცდელი მეურნეობა ნაკვ. 01.72.14.009.510 -ში მრავალფუნქციური კომპლექსი	დაკვეთა	სტადია	ფურცელი	ფურცლები			
		10-12/21	მპ	კ-2.18				

დირექტორი	გ. ცომაია
პრ. მთ. არქ.	
პრ. მთ. ინჟ.	გ. ცომაია
დაამუშავა	ა. ცომაია
შეამოწმა	გ. ცომაია

ნახაზი:
+5,500 <> +22,000 ნიშნულის გადახურვის ფილის არმირების გეგმა

შ.პ.ს. გეოკონი

თბილისი 2022

+5,500 <> +22,000 მიშნულის გადახურვის ფილის არმირების ჯვეთები

მ 1:20

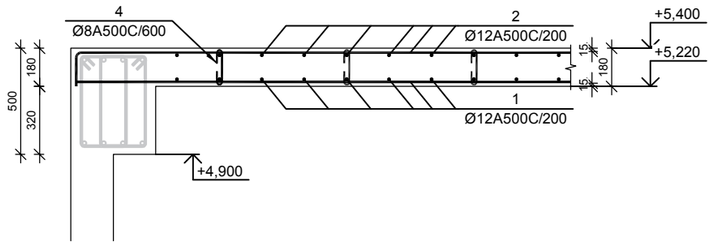

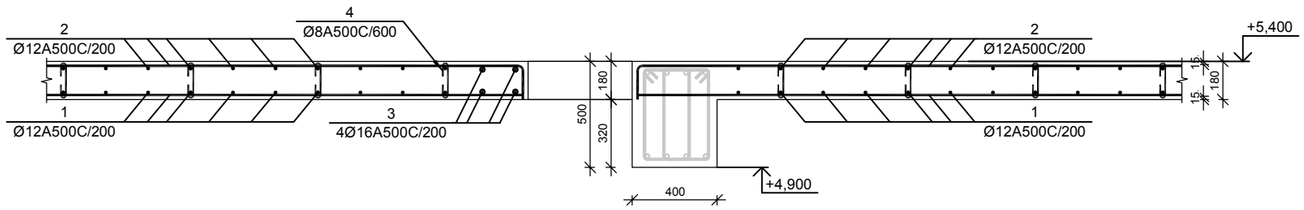

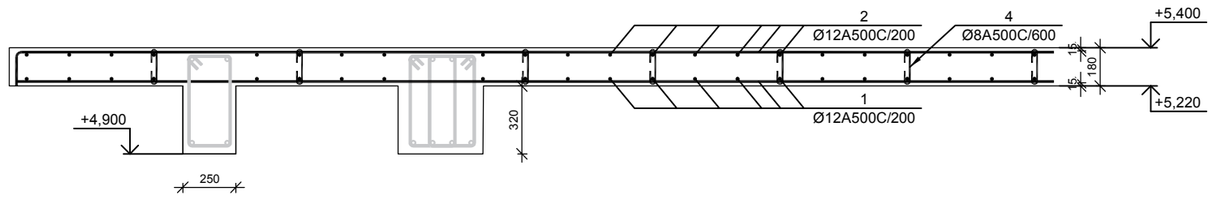

ფილის არმატურის გადაბმის ჯვანძი მ 1:20

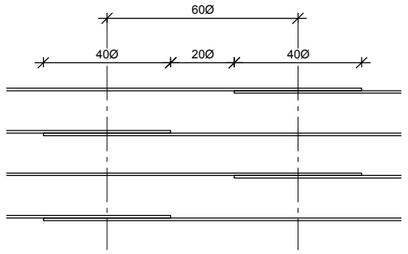

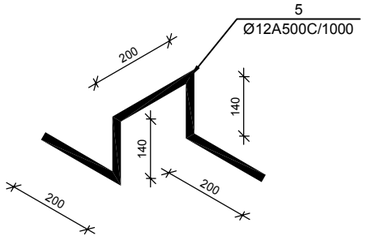

№ პოზ	აღნიშვნა	დასახელება	რაოდ. ელ-მი	წონა, (კგ)		შენიშვნა
				ერთის	საერთო	
		+5,500 <> +22,000 ნიშნულის გადახურვის ფილა	6 ცალი			
1		Ø 12 A500C ГОСТ 5781-82 L= 17467067 მმ	1	15499.6	15500	
2		Ø 12 A500C ГОСТ 5781-82 L= 17980804 მმ	1	15955.5	15956	
3		Ø 16 A500C ГОСТ 5781-82 L= 175500 მმ	4	276.9	1107	
4		Ø 8 A500C ГОСТ 5781-82 L= 300 მმ	3558	0.1	421	
5		Ø 12 A500C ГОСТ 5781-82 L= 600 მმ	1281	0.5	682	
		ბეტონი		B-25	230.56	ჯამ მ

დამკვეთი -

შპს „დიღმის ველი", ს/კ 405246149

ობიექტი -

ქ. თბილისში, დიღმის სასწავლო საცდელი მეურნეობა ნაკვ. 01.72.14.009.510 -ში მრავალფუნქციური კომპლექსი

კონსტრუქციული პროექტი

დაკვეთა	სტადია	ფურცელი	ფურცლები
10-12/21	მპ	ს-2.19	

დირექტორი		გ. ცომაია
პრ. მთ. არქ.		
პრ. მთ. ინჟ.		გ. ცომაია
დაამუშავა		ა. ცომაია
შეამოწმა		გ. ცომაია

ნახაზი:

+5,500 <> +22,000 მიშნულის გადახურვის ფილის არმირების ჯვეთები

შ.პ.ს.
გეოპროექტი
თბილისი 2022

+25,300 ნიშნულის გადახურვის ფილის არმირების გეგმა

მ 1:150

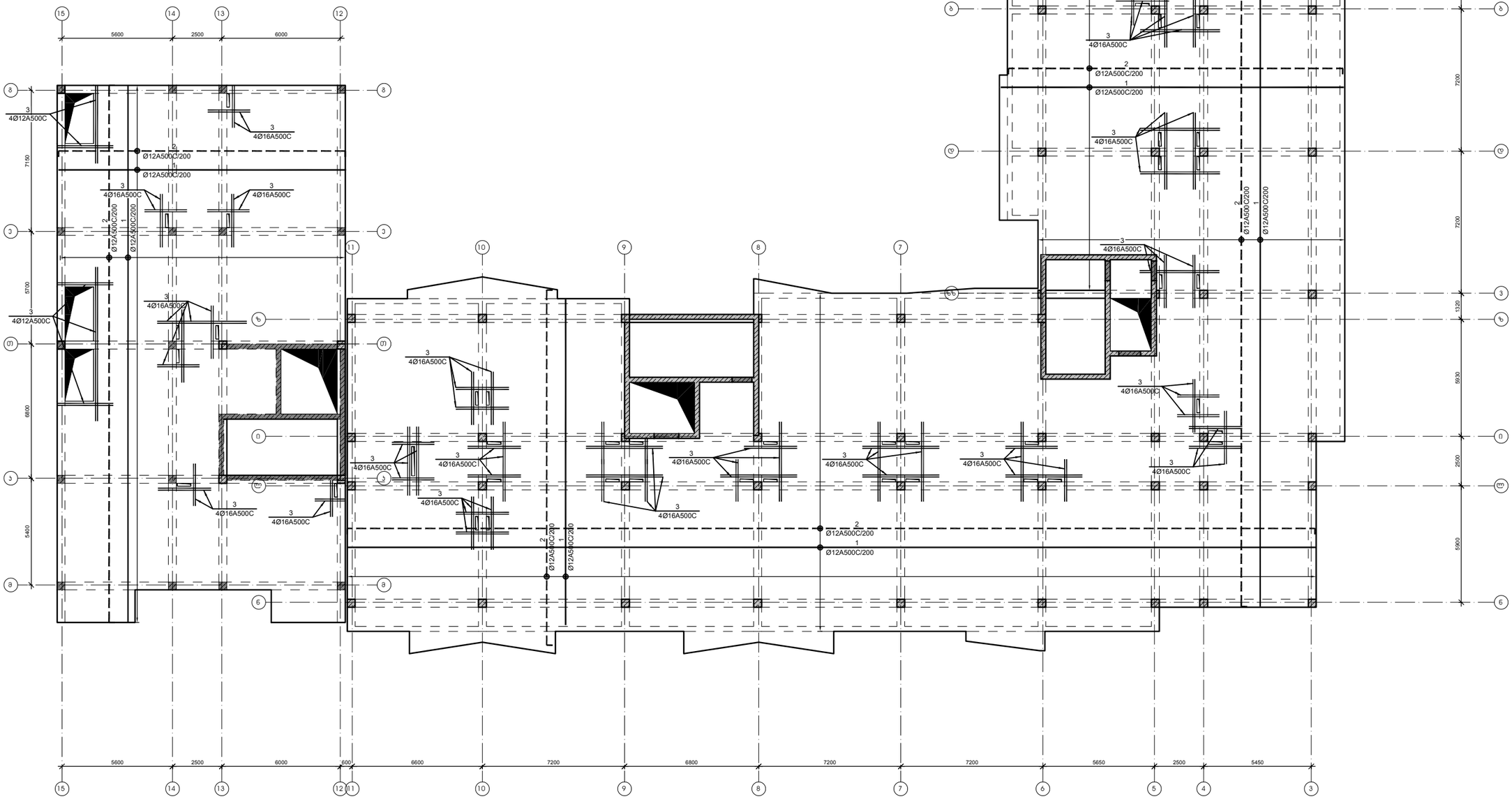

დამკვეთი - შპს „დიღმის ველი", ს/კ 405246149	ობიექტი - ქ. თბილისში, დიღმის სასწავლო საცდელი მეურნეობა ნაკვ. 01.72.14.009.510 -ზე მრავალფუნქციური კომპლექსი	კონსტრუქციული პროექტი	დირექტორი გ. ცომაია პრ. მთ. არქ. პრ. მთ. ინჟ. გ. ცომაია დაამუშავა ა. ცომაია შეამოწმა გ. ცომაია

დასკვნა	სტადია	ფურცელი	ფურცლები
10-12/21	მპ	ს-2.20	

ნახაზი: +25,300 ნიშნულის გადახურვის ფილის არმირების გეგმა

შ.პ.ს. გეოპროექტი თბილისი 2022

+5,500 <> 22,000 მიშნულის გადახურვის ფილის არმირების ჯვეთები

მ 1:20

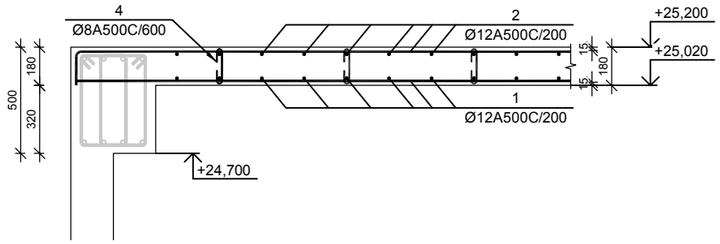

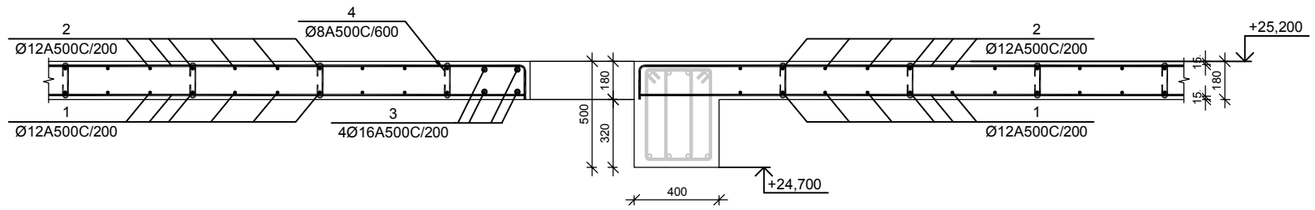

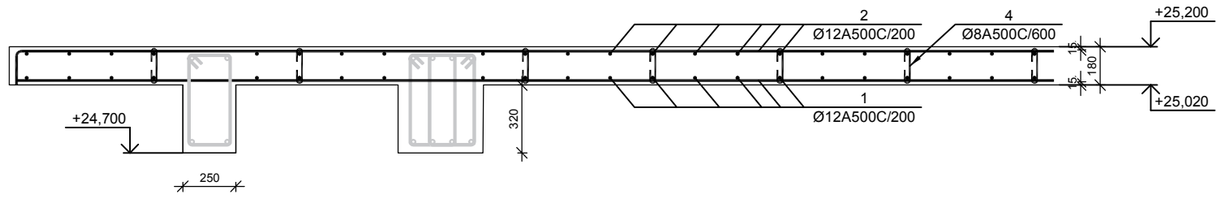

ფილის არმატურის გადაბმის ჯვანძი მ 1:20

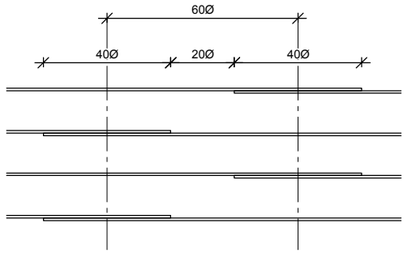

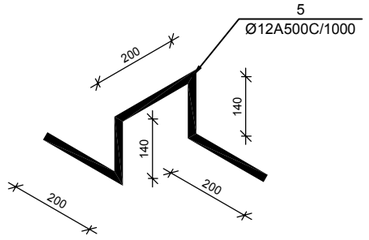

№ პოზ	ალნიშვნა	დასახელება	რაოდ. ელ-მი	წონა, (კგ) ერთის	წონა, (კგ) საერთო	შენიშვნა
		+25,300 ნიშნულის გადახურვის ფილა	7 ცალი			
1		Ø 12 A500C ГОСТ 5781-82 L= 17210486 ძმ	1	15272.0	15272	
2		Ø 12 A500C ГОСТ 5781-82 L= 17716676 ძმ	1	15721.1	15721	
3		Ø 16 A500C ГОСТ 5781-82 L= 198250 ძმ	4	312.7	1251	
4		Ø 8 A500C ГОСТ 5781-82 L= 300 ძმ	3514	0.1	416	
5		Ø 12 A500C ГОСТ 5781-82 L= 600 ძმ	1265	0.5	674	
		ბეტონი		B-25	227.73	ჯამ მ

დამკვეთი -

შპს „დიღმის ველი", ს/კ 405246149

ობიექტი -

ქ. თბილისში, დიღმის სასწავლო საცდელი მეურნეობა ნაკვ. 01.72.14.009.510 -ში მრავალფუნქციური კომპლექსი

კონსტრუქციული პროექტი

დავალება	სტადია	ფორმატი	ფორმატები
10-12/21	მპ	ს-2.21	

დირექტორი		გ. ცომაია
პრ. მთ. არქ.		
პრ. მთ. ინჟ.		გ. ცომაია
დაამუშავა		ა. ცომაია
შეამოწმა		გ. ცომაია

ნახაზი:

+5,500 <> 22,000 მიშნულის გადახურვის ფილის არმირების ჯვეთები

შ.პ.ს.
გეოპრონი
თბილისი 2022

+28,600 ნიშნულის გადახურვის ფილის არმირების გეგმა

მ 1:150

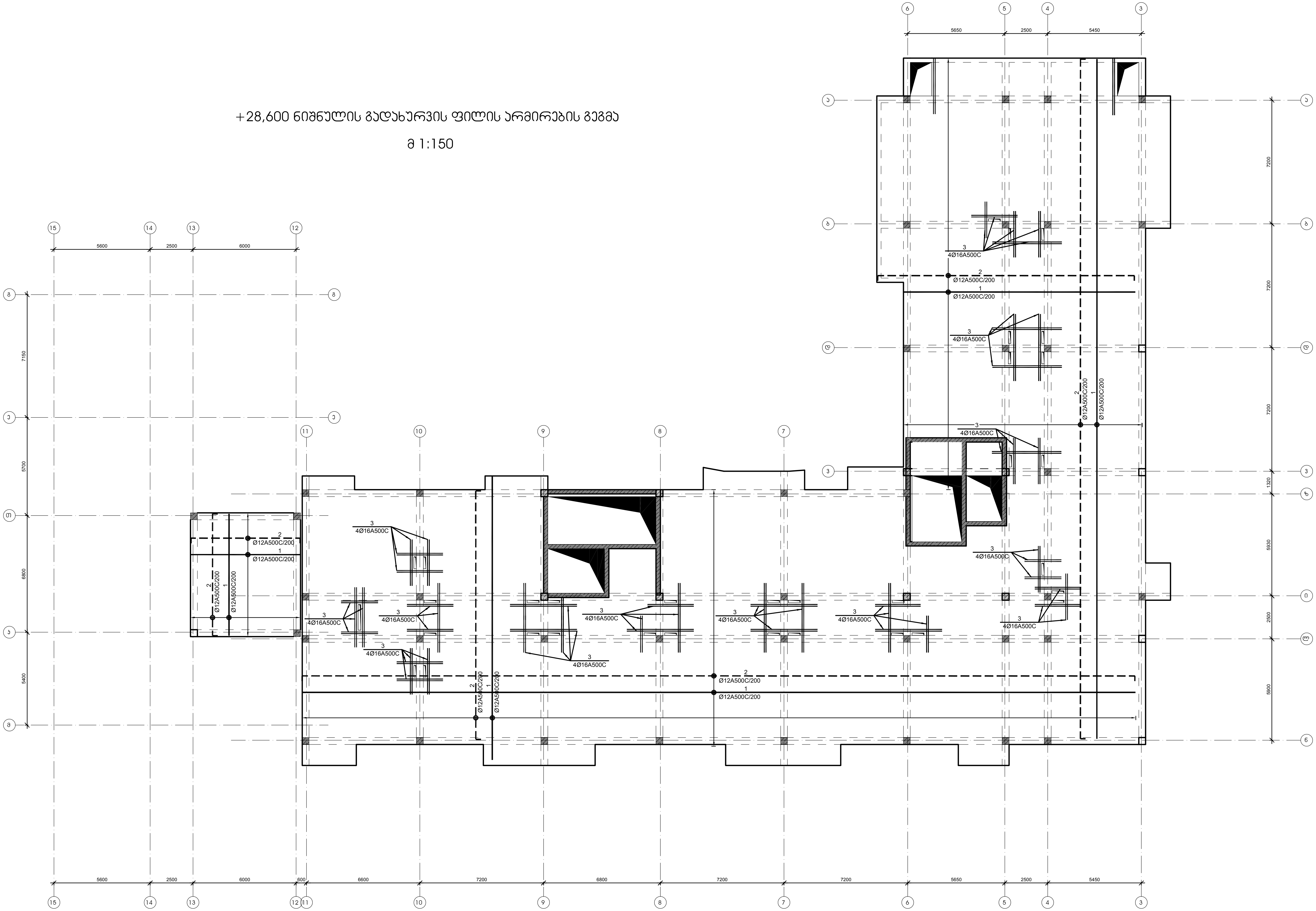

დამკვეთი -

შპს „დილმის ველი", სა 405246149

ობიექტი -

ქ. თბილისში, დიღმის სასწავლო საცდელი მეურნეობა ნაკვ. 01.72.14.009.510 -ში მრავალფუნქციური კომპლექსი

კონსტრუქციული პროექტი

დაკვეთა	სტადია	ფურცელი	ფურცლები
10-12/21	მპ	კ-2.22	

დირექტორი	გ. ცომაია
პრ. მთ. არქ.	
პრ. მთ. ინჟ.	გ. ცომაია
დაამუშავა	ა. ცომაია
შეამოწმა	გ. ცომაია

ნახაზი:

+28,600 ნიშნულის გადახურვის ფილის არმირების გეგმა

შ.პ.ს. გეოკონი

თბილისი 2022

+28,600 მიშნულის გადახურვის ფილის არმირების ჯვეთები

მ 1:20

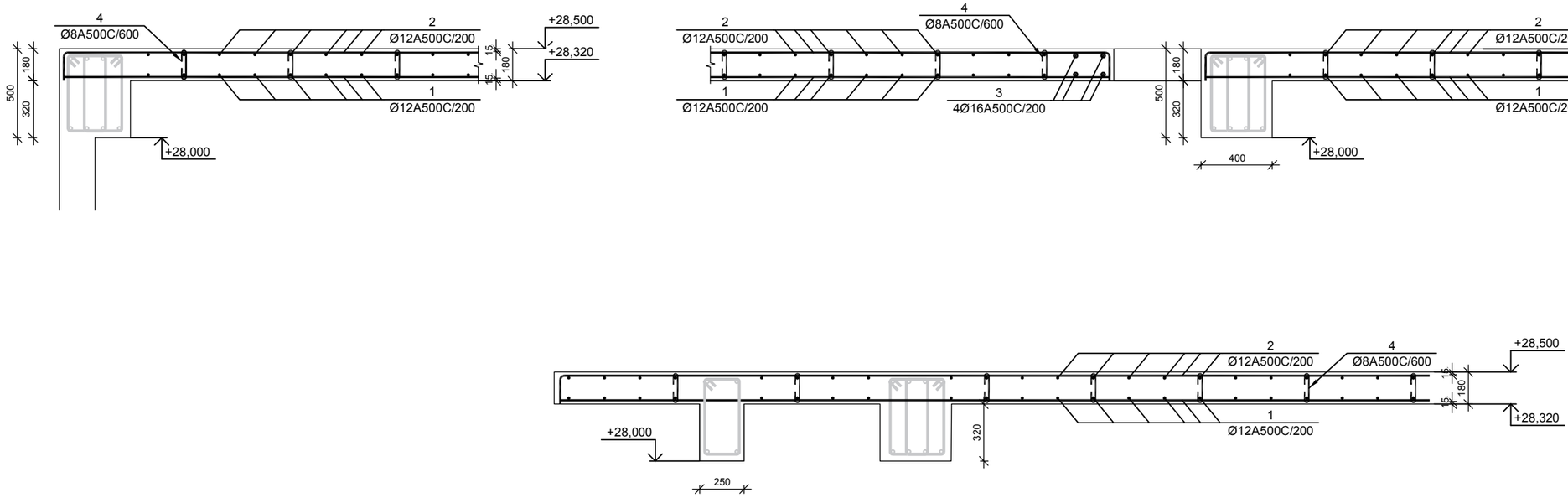

ფილის არმატურის გადაბმის ჯვანძი მ 1:20

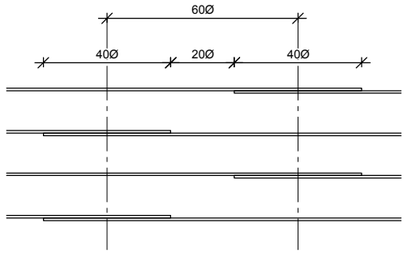

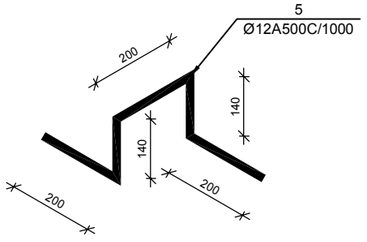

№ პოზ	აღნიშვნა	დასახელება	რაოდ. ელ-ში	წონა, (კგ)		შენიშვნა
				ერთის	საერთო	
		+28,500 მიშნულის გადახურვის ფილა	1 ცალი			
1		Ø 12 A500C ГОСТ 5781-82 L= 12777668 ძმ	1	11338.4	11338	
2		Ø 12 A500C ГОСТ 5781-82 L= 13153481 ძმ	1	11671.9	11672	
3		Ø 16 A500C ГОСТ 5781-82 L= 163583 ძმ	4	258.1	1032	
4		Ø 8 A500C ГОСТ 5781-82 L= 300 ძმ	2625	0.1	311	
5		Ø 12 A500C ГОСТ 5781-82 L= 600 ძმ	945	0.5	503	
		ბეტონი		B-25	170.10	ჯამ მ

დამკვეთი -

შპს „დიღმის ველი", ს/კ 405246149

ობიექტი -

ქ. თბილისში, დიღმის სასწავლო საცდელი მეურნეობა ნაკვ. 01.72.14.009.510 -ში მრავალფუნქციური კომპლექსი

კონსტრუქციული პროექტი

დაკვეთა	სტადია	ფორმატი	ფორმატები
10-12/21	მშ	ა-2.23	

დირექტორი		გ. ცომაია
პრ. მთ. არქ.		
პრ. მთ. ინჟ.		გ. ცომაია
დაამუშავა		ა. ცომაია
შეამოწმა		გ. ცომაია

ნახაზი:

+28,600 მიშნულის გადახურვის ფილის არმირების ჯვეთები

შ.პ.ს.
გეოპრონი
თბილისი 2022

+31,600 ნიშნულის გადახურვის ფილის არმირების გეგმა

მ 1:100

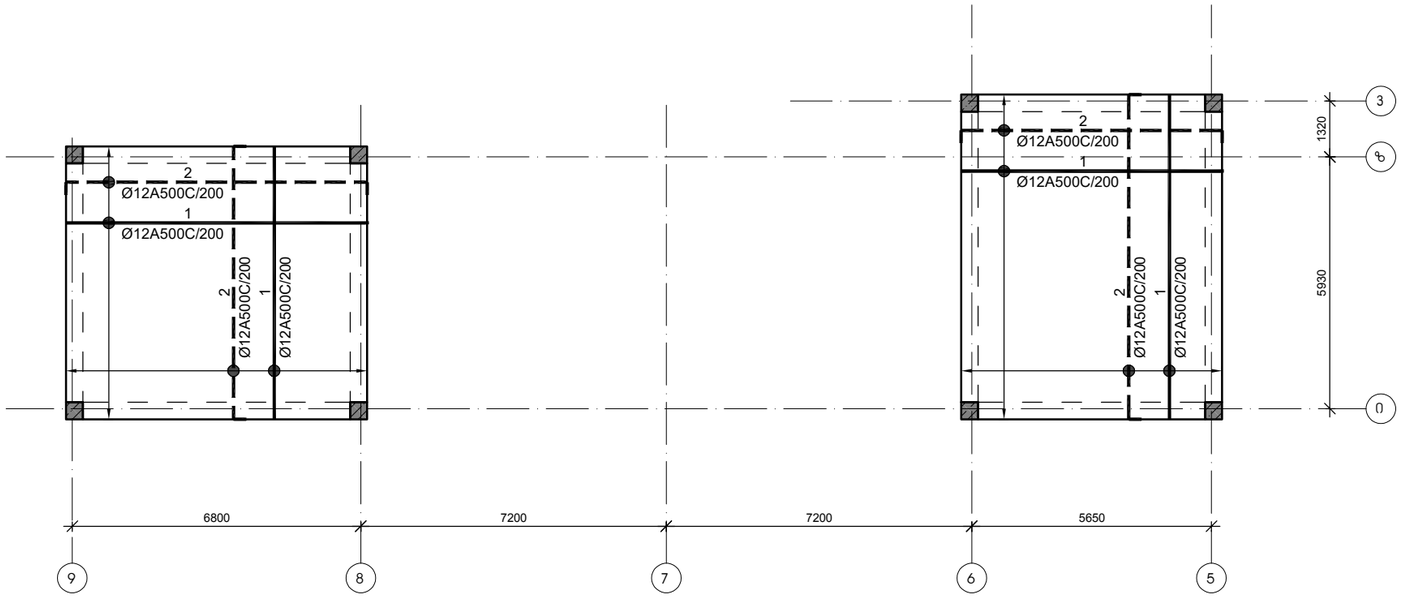

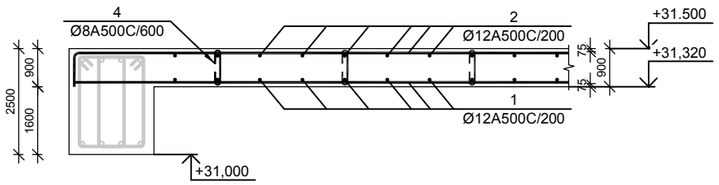

№ პოზ	აღნიშვნა	დასახელება	რაოდ. ელ-ში	ნორმა, (კგ)		შენიშვნა
				ერთის	საერთო	
		+31,600 ნიშნულის გადახურვის ფილა	1 ცალი			
1		Ø 12 A500C ГОСТ 5781-82 L= 1024335 მმ	1	909.0	909	
2		Ø 12 A500C ГОСТ 5781-82 L= 1054463 მმ	1	935.7	936	
3						
4		Ø 8 A500C ГОСТ 5781-82 L= 300 მმ	200	0.1	24	
5		Ø 12 A500C ГОСТ 5781-82 L= 600 მმ	72	0.5	38	
		ბეტონი		B-25	12.98	კუბ მ

ფილის არმატურის გადაბმის ჯვანძი მ 1:20

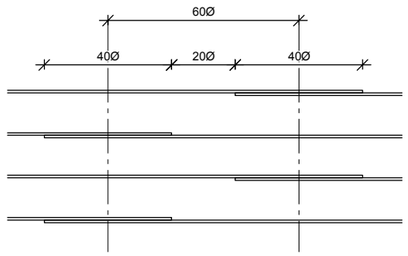

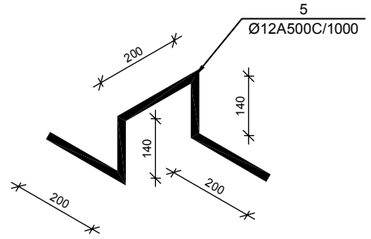

დამკვეთი -

შპს „დიდგმის ველი", ს/კ 405246149

ობიექტი -

ქ. თბილისში, დიდგმის სასწავლო საცდელი მეურნეობა ნაკვ. 01.72.14.009.510 -ზე მრავალფუნქციური კომპლექსი

კონსტრუქციული პროექტი

დასახელება	სტადია	ფურცელი	ფურცლები
10-12/21	მპ	ს-2.24	

დირექტორი		გ. ცომაია
პრ. მთ. არქ.		
პრ. მთ. ინჟ.		გ. ცომაია
დაამუშავა		ა. ცომაია
შეამოწმა		გ. ცომაია

ნახაზი:

+31,600 ნიშნულის გადახურვის ფილის არმირების გეგმა

შ.პ.ს.
გეოპონი
თბილისი 2022

მონოლითური სვეტი ს-1

მ 1:25

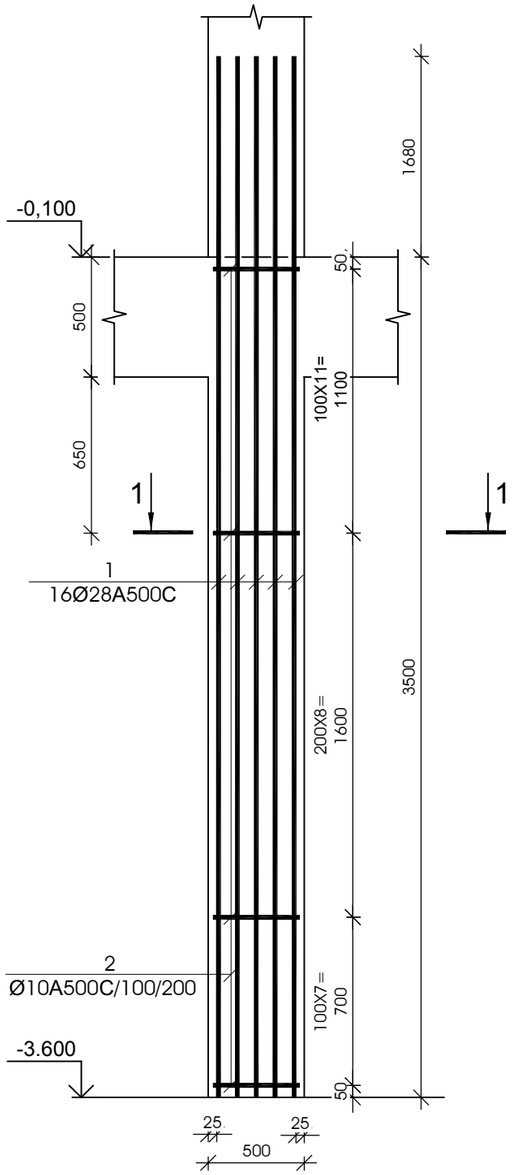

კვეთი 1-1

მ 1:25

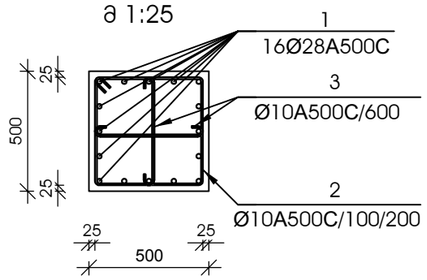

2

Ø10A500C/100/200

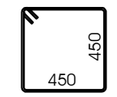

3

Ø10A500C/600

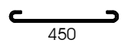

№ პოზ	აღნიშვნა	დასახელება					რაოდ. ელ-ში	წონა, (კგ)		შენიშვნა
								ერთის	საერთო	
მონოლითური სვეტი ს-1 6 ცალი										
1		Ø	28	A500C	L= 5180	მმ	16	25.03	400	
2		Ø	10	A500C	L= 1950	მმ	27	1.20	32	
3		Ø	10	A500C	L= 610	მმ	12	0.38	4	
		ბეტონი						B-25	0.87	კუბ. მ

მონოლითური სვეტი ს-2

მ 1:25

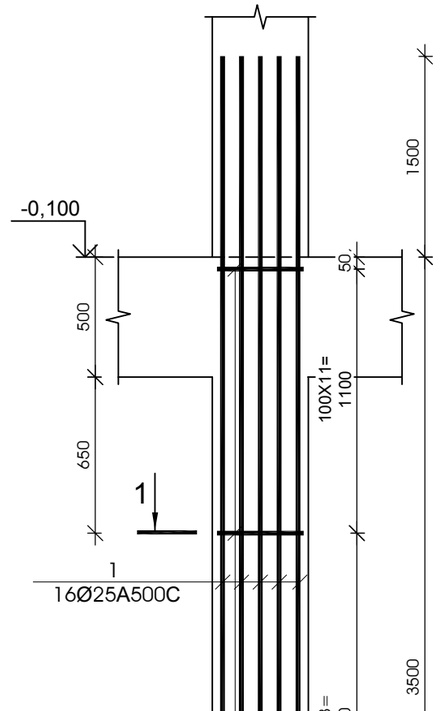

კვეთი 1-1

მ 1:25

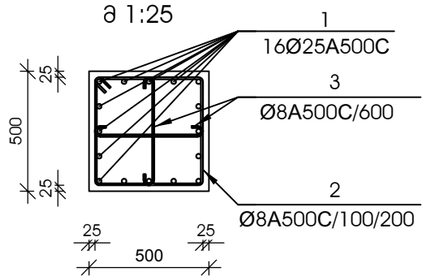

2

Ø8A500C/100/200

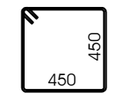

3

Ø8A500C/600

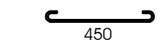

№ პოზ	აღნიშვნა	დასახელება					რაოდ. ელ-ში	წონა, (კგ)		შენიშვნა
								ერთის	საერთო	
მონოლითური სვეტი ს-2 5 ცალი										
1		Ø	25	A500C	L= 5000	მმ	16	19.26	308	
2		Ø	8	A500C	L= 1950	მმ	27	0.77	21	
3		Ø	8	A500C	L= 610	მმ	12	0.24	3	
		ბეტონი						B-25	0.87	კუბ. მ

დამკვეთი -

შპს „დიღმის ველი", ს/კ 405246149

ობიექტი -

ქ. თბილისში, დიღმის სასწავლო საცდელი მეურნეობა ნაკვ. 01.72.14.009.510 -ზე მრავალფუნქციური კომპლექსი

კონსტრუქციული პროექტი

დაკვეთა	სტადია	ფურცელი	ფურცლები
10-12/21	მპ	3.01	

დირექტორი		გ. ცომაია
ჰრ. მთ. არქ.		
ჰრ. მთ. ინჟ.		გ. ცომაია
დაამუშავა		ა. ცომაია
შეამოწმა		გ. ცომაია

ნახაზი:

მონოლითური სვეტი ს- 1

მონოლითური სვეტი ს- 2

შ.პ.ს.

გეოპონი

თბილისი 2022

მონოლითური სვეტი ს-3

მ 1:25

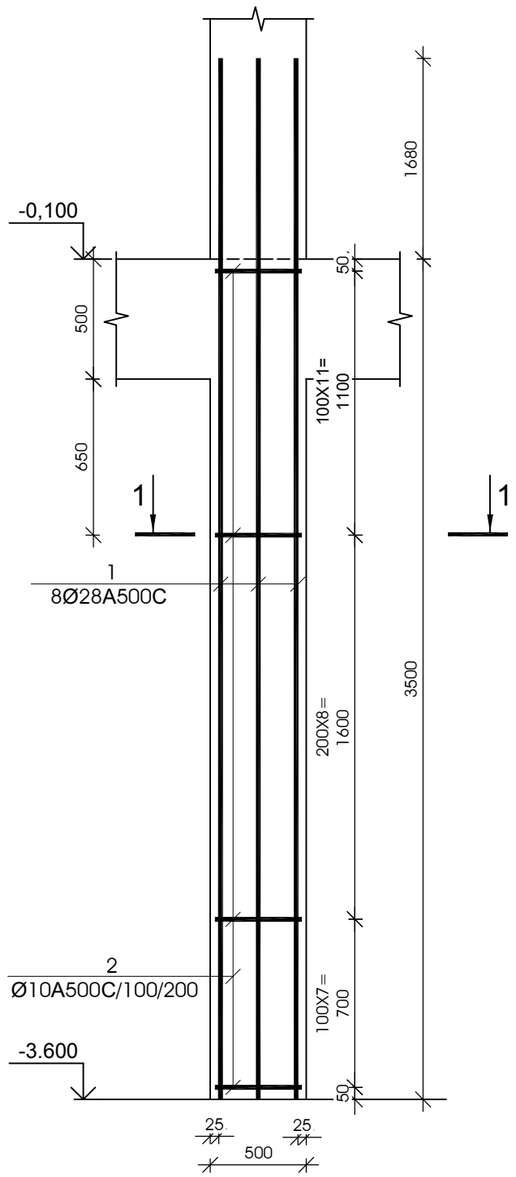

ჯვეთი 1-1

მ 1:25

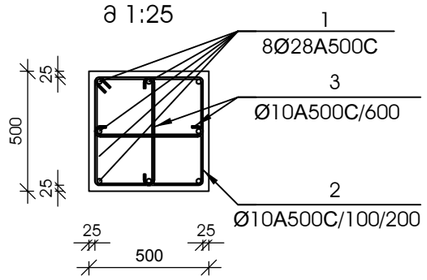

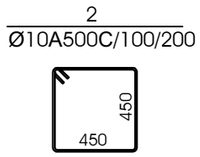

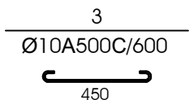

№ ჯოზ	აღნიშვნა	დასახელება					რაოდ. ელ-ში	წონა, (კგ)		შენიშვნა
								ერთის	საერთო	
მონოლითური სვეტი ს-3 16 ცალი										
1		Ø	28	A500C	L= 5180	მმ	8	25.03	200	
2		Ø	10	A500C	L= 1950	მმ	27	1.20	32	
3		Ø	10	A500C	L= 610	მმ	12	0.38	4	
				ბეტონი				B-25	0.87	ჯუბ. მ

მონოლითური სვეტი ს-4

მ 1:25

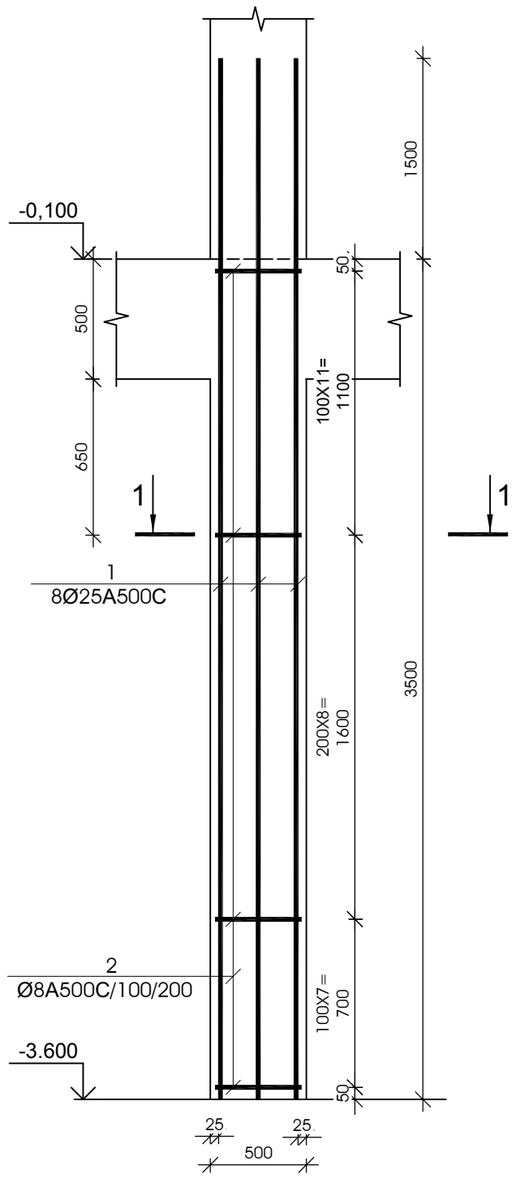

ჯვეთი 1-1

მ 1:25

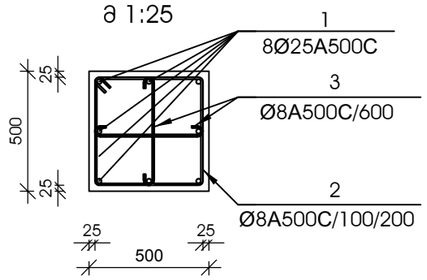

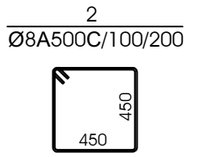

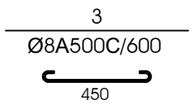

№ ჯოზ	აღნიშვნა	დასახელება					რაოდ. ელ-ში	წონა, (კგ)		შენიშვნა
								ერთის	საერთო	
მონოლითური სვეტი ს-4 18 ცალი										
1		Ø	25	A500C	L= 5000	მმ	8	19.26	154	
2		Ø	8	A500C	L= 1950	მმ	27	0.77	21	
3		Ø	8	A500C	L= 610	მმ	12	0.24	3	
				ბეტონი				B-25	0.87	ჯუბ. მ

დამკვეთი -

შპს „დიღმის ველი", ს/კ 405246149

ობიექტი -

ქ. თბილისში, დიღმის სასწავლო საცდელი მეურნეობა ნაკვ. 01.72.14.009.510 -ზე მრავალფუნქციური კომპლექსი

კონსტრუქციული პროექტი

დაკვეთა	სტადია	ფურცელი	ფურცლები
10-12/21	მპ	3.02	

დირექტორი		გ. ცომაია
ჰრ. მთ. არქ.		
ჰრ. მთ. ინჟ.		გ. ცომაია
დაამუშავა		ა. ცომაია
შეამოწმა		გ. ცომაია

ნახაზი:

მონოლითური სვეტი ს- 3

მონოლითური სვეტი ს- 4

შ.პ.ს.

გეოპონი

თბილისი 2022

მონოლითური სვეტი ს-5

მ 1:25

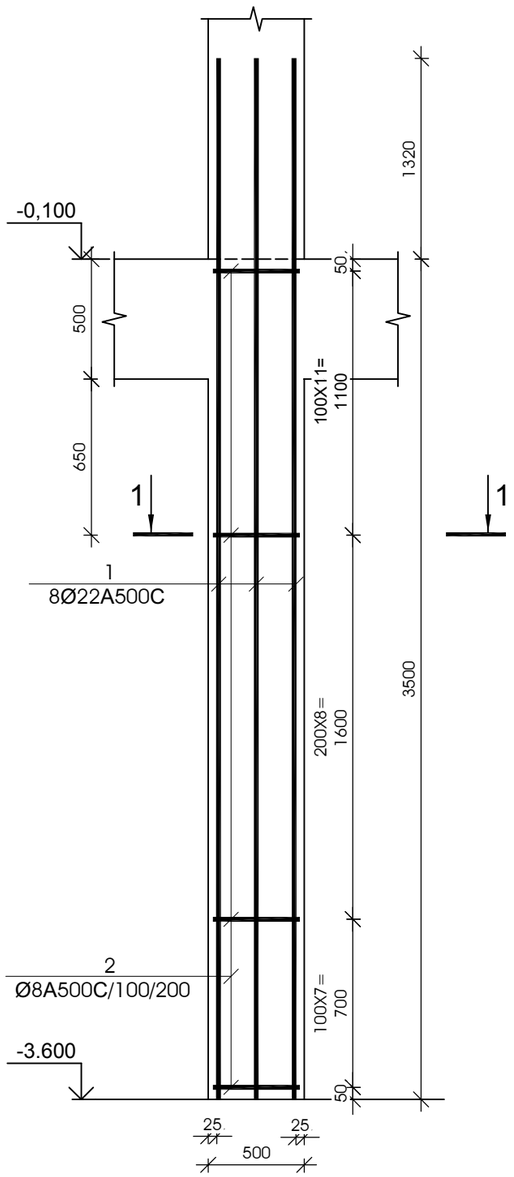

კვეთი 1-1

მ 1:25

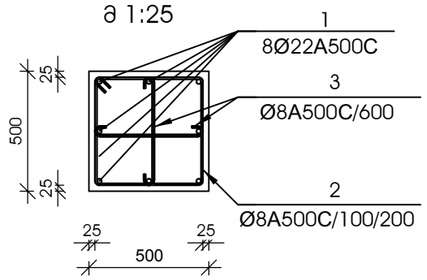

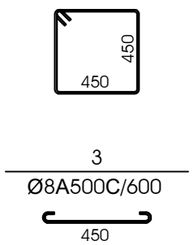

№ პოზ	აღნიშვნა	დასახელება					რაოდ. ელ-ში	წონა, (კგ)		შენიშვნა
								ერთის	საერთო	
მონოლითური სვეტი ს-5 7 ცალი										
1		Ø	22	A500C	L= 4820	მმ	8	14.38	115	
2		Ø	8	A500C	L= 1950	მმ	27	0.77	21	
3		Ø	8	A500C	L= 610	მმ	12	0.24	3	
		ბეტონი						B-25	0.87	კუბ. მ

მონოლითური სვეტი ს-6

მ 1:25

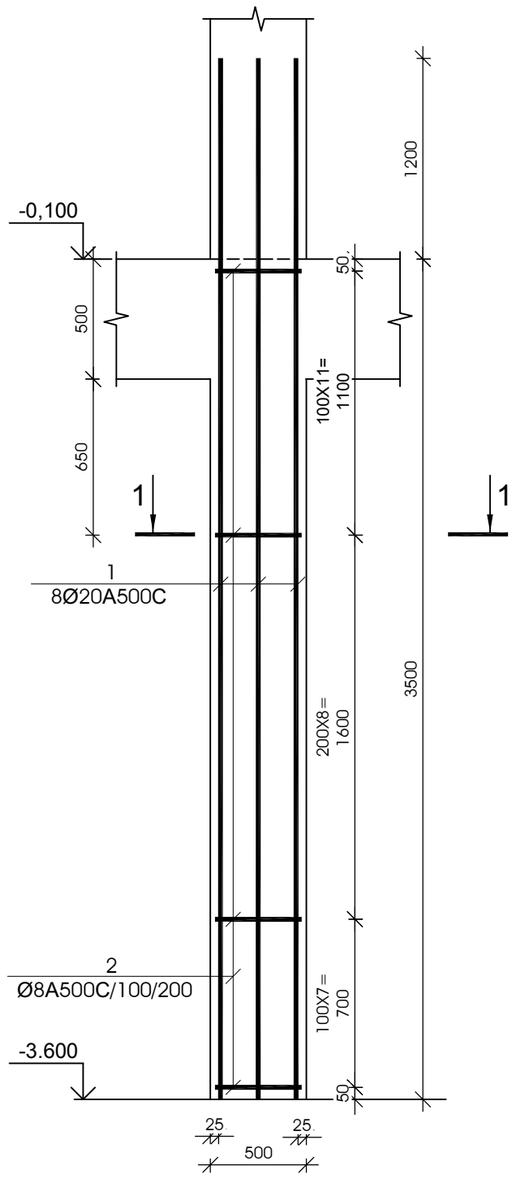

კვეთი 1-1

მ 1:25

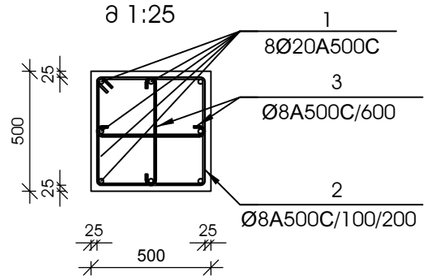

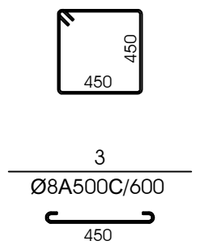

№ პოზ	აღნიშვნა	დასახელება					რაოდ. ელ-ში	წონა, (კგ)		შენიშვნა
								ერთის	საერთო	
მონოლითური სვეტი ს-6 12 ცალი										
1		Ø	20	A500C	L= 4700	მმ	8	11.59	93	
2		Ø	8	A500C	L= 1950	მმ	27	0.77	21	
3		Ø	8	A500C	L= 610	მმ	12	0.24	3	
		ბეტონი						B-25	0.87	კუბ. მ

დამკვეთი -

შპს „დიღმის ველი", ს/კ 405246149

ობიექტი -

ქ. თბილისში, დიღმის სასწავლო საცდელი მეურნეობა ნაკვ. 01.72.14.009.510 -ზე მრავალფუნქციური კომპლექსი

კონსტრუქციული პროექტი

დაკვეთა	სტადია	ფურცელი	ფურცლები
10-12/21	მპ	3.03	

დირექტორი		გ. ცომაია
ჰრ. მთ. არქ.		
ჰრ. მთ. ინჟ.		გ. ცომაია
დაამუშავა		ა. ცომაია
შეამოწმა		გ. ცომაია

ნახაზი:

მონოლითური სვეტი ს- 5

მონოლითური სვეტი ს- 6

შ.პ.ს.
გეოპონი
თბილისი 2022

მონოლითური სვეტი ს-7

მ 1:25

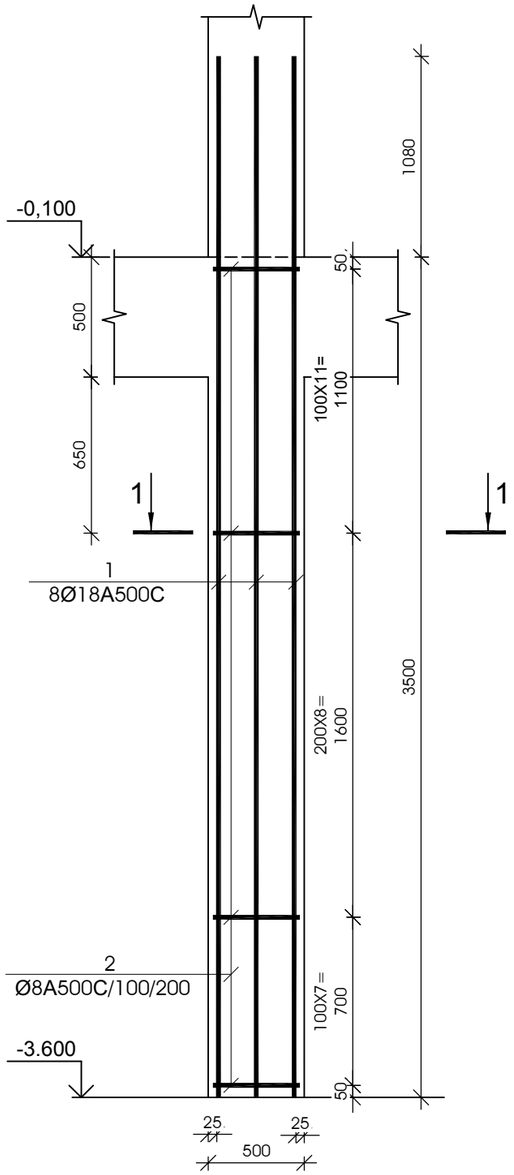

კვეთი 1-1

მ 1:25

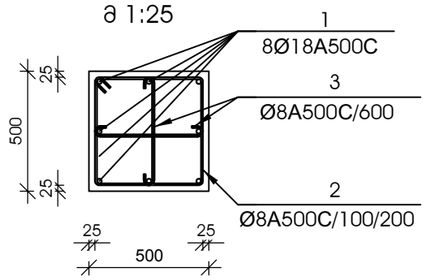

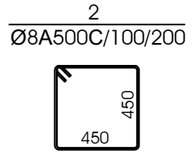

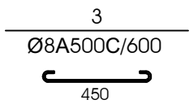

№ პოზ	აღნიშვნა	დასახელება	რაოდ. ელ-ში	წონა, (კგ) ერთის	წონა, (კგ) საერთო	შენიშვნა
მონოლითური სვეტი ს-7 3 ცალი						
1		Ø 18 A500C L= 4580 მმ	8	9.14	73	
2		Ø 8 A500C L= 1950 მმ	27	0.77	21	
3		Ø 8 A500C L= 610 მმ	12	0.24	3	
		ბეტონი		B-25	0.87	კუბ. მ

მონოლითური სვეტი ს-8

მ 1:25

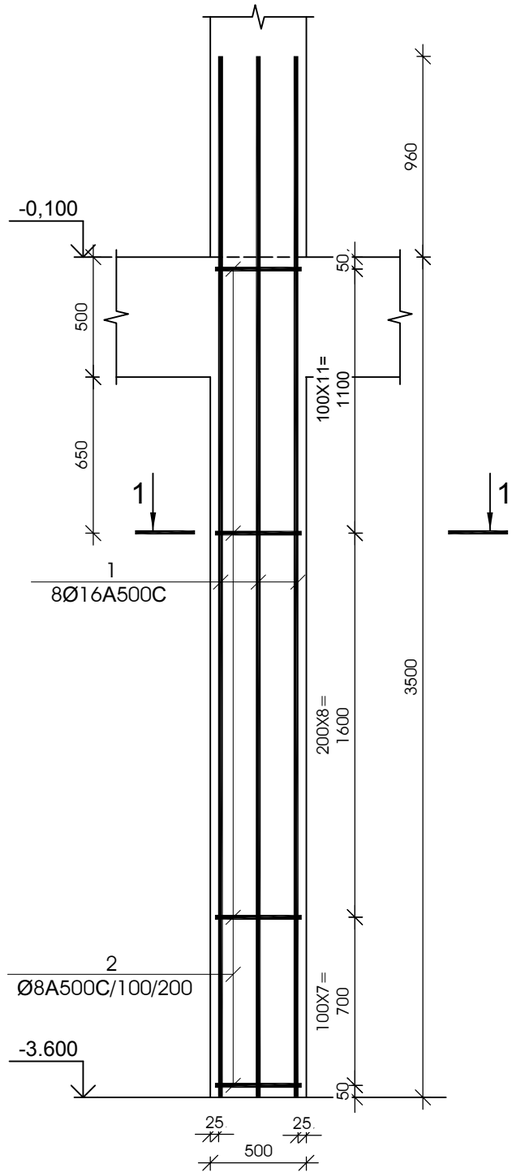

კვეთი 1-1

მ 1:25

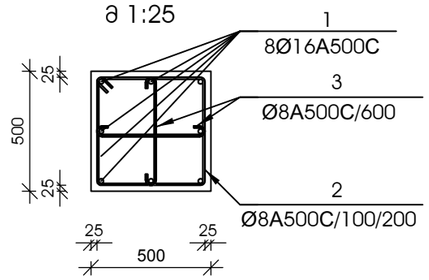

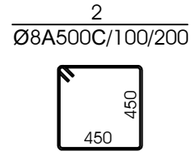

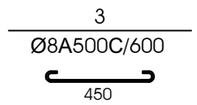

№ პოზ	აღნიშვნა	დასახელება	რაოდ. ელ-ში	წონა, (კგ) ერთის	წონა, (კგ) საერთო	შენიშვნა
მონოლითური სვეტი ს-8 2 ცალი						
1		Ø 16 A500C L= 4460 მმ	8	7.04	56	
2		Ø 8 A500C L= 1950 მმ	27	0.77	21	
3		Ø 8 A500C L= 610 მმ	12	0.24	3	
		ბეტონი		B-25	0.87	კუბ. მ

დამკვეთი -

შპს „დიღმის ველი", ს/კ 405246149

ობიექტი -

ქ. თბილისში, დიღმის სასწავლო საცდელი მეურნეობა ნაკვ. 01.72.14.009.510 -ზე მრავალფუნქციური კომპლექსი

კონსტრუქციული პროექტი

დაკვეთა	სტადია	ფურცელი	ფურცლები
10-12/21	მპ	3.04	

დირექტორი		გ. ცომაია
ჰრ. მთ. არქ.		
ჰრ. მთ. ინჟ.		გ. ცომაია
დაამუშავა		ა. ცომაია
შეამოწმა		გ. ცომაია

ნახაზი:

მონოლითური სვეტი ს- 7

მონოლითური სვეტი ს- 8

შ.პ.ს.
გეოპონი
თბილისი 2022

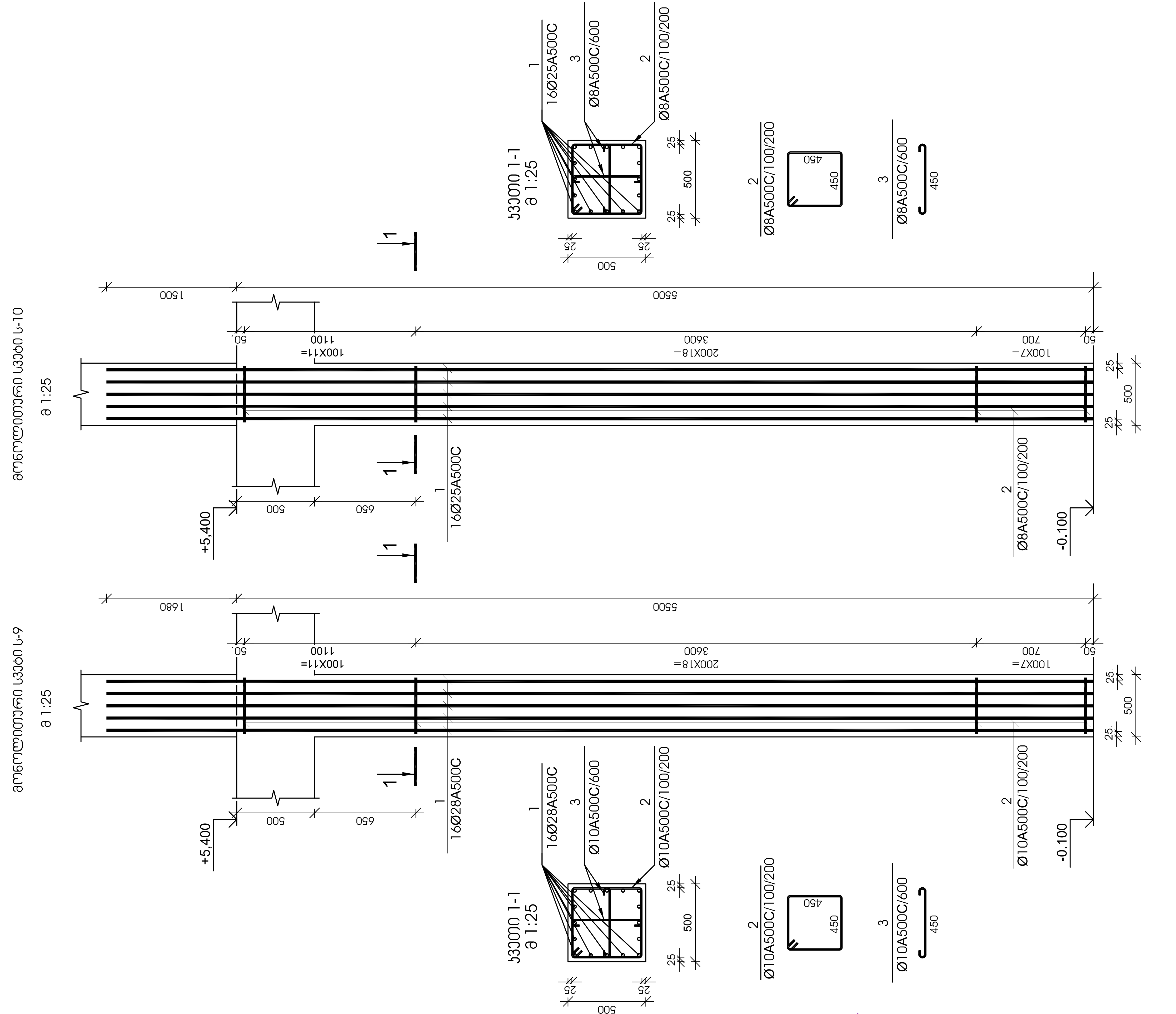

№ პოზ.	აღნიშვნა	დასახელება	რაოდ. ელ-ში	წონა, (კგ) ერთის	წონა, (კგ) საერთო	შენიშვნა
		მონოლითური სვეტი ს-9 5 ცალი				
1		Ø 28 A500C L= 7180 მმ	16	34.69	555	
2		Ø 10 A500C L= 1950 მმ	37	1.20	44	
3		Ø 10 A500C L= 610 მმ	18	0.38	7	
		ბეტონი		B-25	1.37	კუბ. მ

№ პოზ.	აღნიშვნა	დასახელება	რაოდ. ელ-ში	წონა, (კგ) ერთის	წონა, (კგ) საერთო	შენიშვნა
		მონოლითური სვეტი ს-10 4 ცალი				
1		Ø 25 A500C L= 7000 მმ	16	26.96	431	
2		Ø 8 A500C L= 1950 მმ	37	0.77	28	
3		Ø 8 A500C L= 610 მმ	18	0.24	4	
		ბეტონი		B-25	1.37	კუბ. მ

დამკვეთი -
შპს „დიღმის ველი", სკ 405246149

ობიექტი -
ქ. თბილისში, დიღმის სასწავლო საცდელი მეურნეობა ნაკვ. 01.72.14.009.510 -ში მრავალფუნქციური კომპლექსი

კონსტრუქციული პროექტი

დაკვეთა	სტადია	ფურცელი	ფურცლები
10-12/21	მპ	3.05	

დირექტორი		გ. ცომაია
პრ. მთ. არქ.		
პრ. მთ. ინჟ.		გ. ცომაია
დაამუშავა		ა. ცომაია
შეამოწმა		გ. ცომაია

ნახაზი:
მონოლითური სვეტი ს- 9
მონოლითური სვეტი ს- 10

შ.პ.ს.
გეოკონი
თბილისი 2022

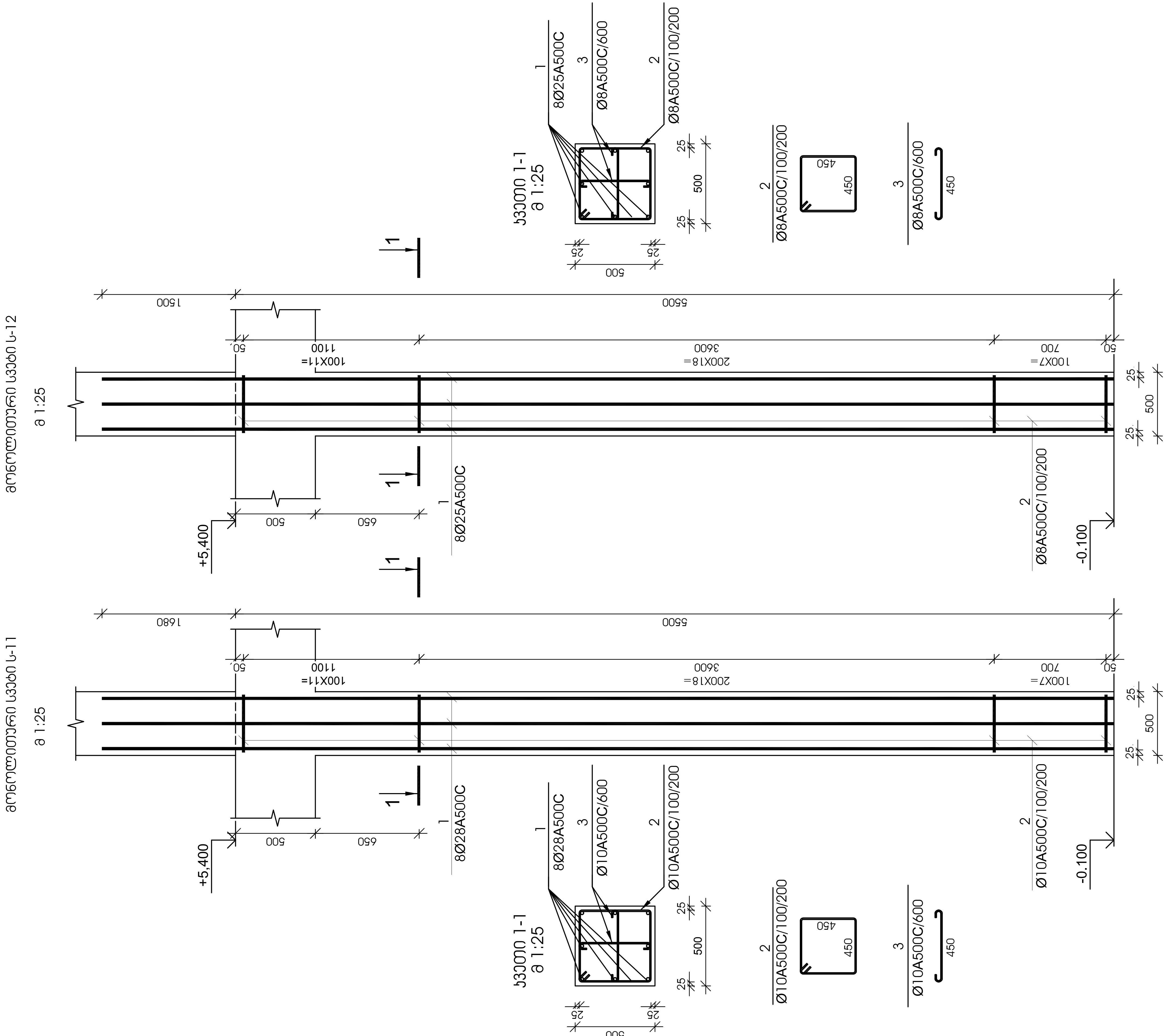

№ პოზ.	აღნიშვნა	დასახელება		რაოდ. ელ-ბი	წონა, (კგ) ერთის	წონა, (კგ) საერთო	შენიშვნა
		მონოლითური სვეტი ს-11	8 ცალი				
1		Ø 28 A500C	L= 7180 მმ	8	34.69	278	
2		Ø 10 A500C	L= 1950 მმ	37	1.20	44	
3		Ø 10 A500C	L= 610 მმ	18	0.38	7	
		ბეტონი			B-25	1.37	კუბ. მ

№ პოზ.	აღნიშვნა	დასახელება		რაოდ. ელ-ბი	წონა, (კგ) ერთის	წონა, (კგ) საერთო	შენიშვნა
		მონოლითური სვეტი ს-12	18 ცალი				
1		Ø 25 A500C	L= 7000 მმ	8	26.96	216	
2		Ø 8 A500C	L= 1950 მმ	37	0.77	28	
3		Ø 8 A500C	L= 610 მმ	18	0.24	4	
		ბეტონი			B-25	1.37	კუბ. მ

დამკვეთი - შპს „დიღმის ველი", სა 405246149	ობიექტი - ქ. თბილისში, დიღმის სასწავლო საცდელი მეურნეობა ნაკვ. 01.72.14.009.510 -ში მრავალფუნქციური კომპლექსი	კონსტრუქციული პროექტი	ნახაზი: მონოლითური სვეტი ს- 11; მონოლითური სვეტი ს- 12	შ.პ.ს. გეოკონი, თბილისი 2022

დათარიღება	სტადია	ფურცელი	ფურცლები
10-12/21	მკ	3.06	

დირექტორი		გ. ცომაია
პრ. მთ. არქ.		
პრ. მთ. ინჟ.		გ. ცომაია
დაამუშავა		ა. ცომაია
შეამოწმა		გ. ცომაია

მონოლითური სვეტი ს-14

მ 1:25

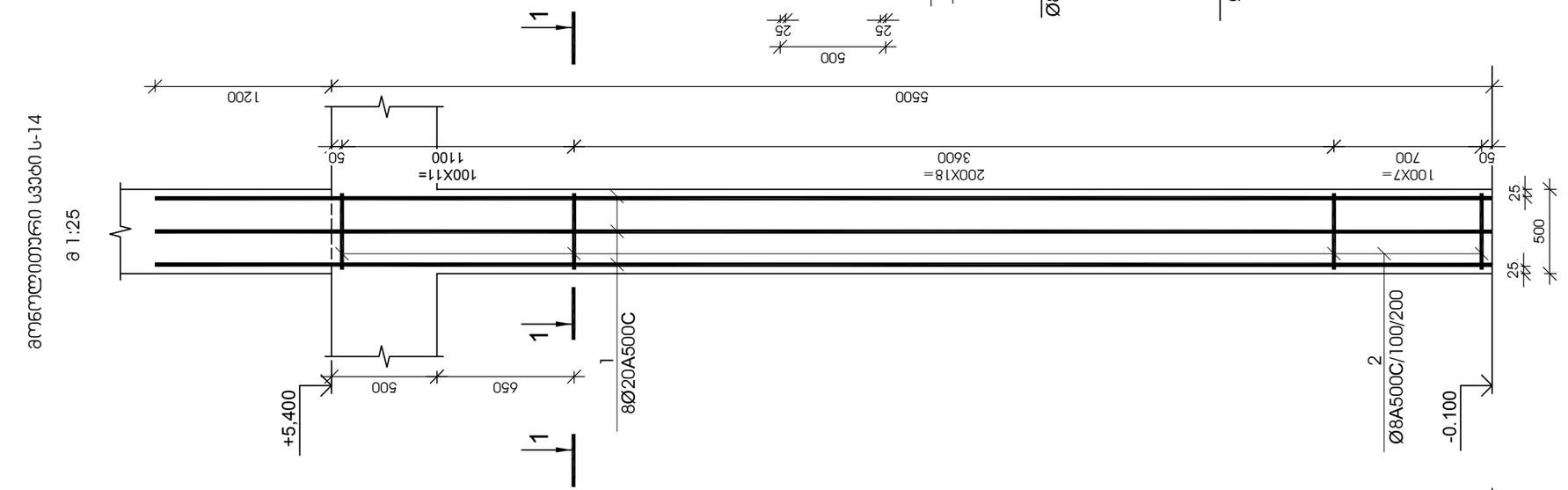

სვეტი 1-1
მ 1:25

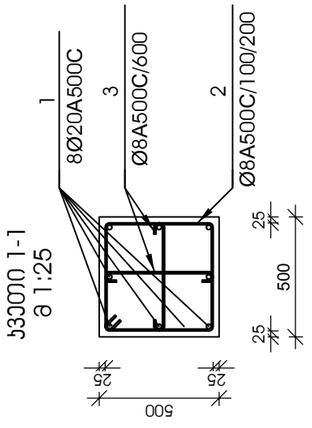

2
Ø8A500C/100/200

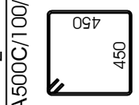

3
Ø8A500C/600

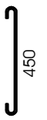

№ ელემ.	დასახელება	რაოდენ. ერთეულ.	წონა, (კგ) ერთეულ.	წონა, (კგ) საერთო	შენიშვნა
	მონოლითური სვეტი ს-14	13 ცალი			
1	Ø 20 A500C L= 6700	8	16.51	132	
2	Ø 8 A500C L= 1950	37	0.77	28	
3	Ø 8 A500C L= 610	18	0.24	4	
	ბეტონი		B-25	1.37	კუბ. მ

მონოლითური სვეტი ს-13

მ 1:25

სვეტი 1-1
მ 1:25

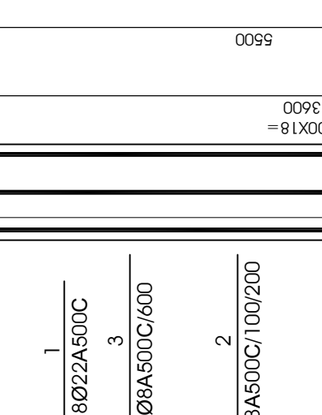

2
Ø8A500C/100/200



3
Ø8A500C/600



№ ელემ.	დასახელება	რაოდენ. ერთეულ.	წონა, (კგ) ერთეულ.	წონა, (კგ) საერთო	შენიშვნა
	მონოლითური სვეტი ს-13	10 ცალი			
1	Ø 22 A500C L= 6820	8	20.34	163	
2	Ø 8 A500C L= 1950	37	0.77	28	
3	Ø 8 A500C L= 610	18	0.24	4	
	ბეტონი		B-25	1.37	კუბ. მ

დამკვეთი -

შპს „დიღმის ველი", ს/კ 405246149

ობიექტი -

ქ. თბილისში, დიღმის სასწავლო საცდელი მეურნეობა ნაკვ. 01.72.14.009.510 -ში მრავალფუნქციური კომპლექსი

კონსტრუქციული პროექტი

დაკვეთა	სტადია	ფურცელი	ფურცლები
10-12/21	მპ	3.07	

დირექტორი		გ. ცომაია
პრ. მთ. არქ.		
პრ. მთ. ინჟ.		გ. ცომაია
დაამუშავა		ა. ცომაია
შეამოწმა		გ. ცომაია

ნახაზი:

მონოლითური სვეტი ს- 13

მონოლითური სვეტი ს- 14

შ.პ.ს.
გეოპონი
თბილისი 2022

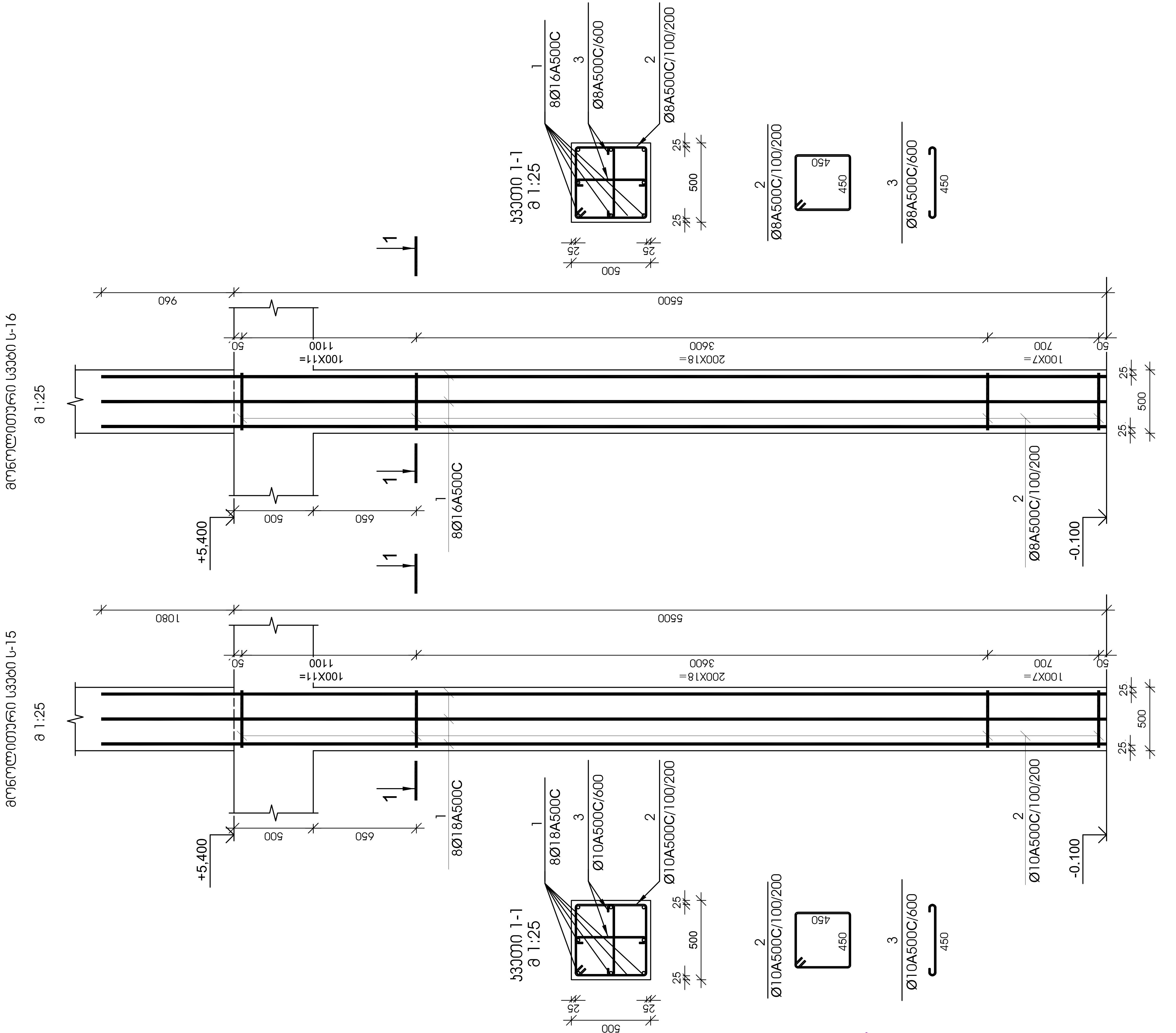

№ პოზ.	აღნიშვნა	დასახელება			რაოდ. ელ-ბი	წონა, (კგ) ერთის	წონა, (კგ) საერთო	შენიშვნა
		მონოლითური სვეტი ს-15			8 ცალი			
1		Ø 18 A500C	L= 6580	მმ	8	13.14	105	
2		Ø 10 A500C	L= 1950	მმ	37	1.20	44	
3		Ø 10 A500C	L= 610	მმ	18	0.38	7	
				ბეტონი		B-25	1.38	კუბ. მ

№ პოზ.	აღნიშვნა	დასახელება			რაოდ. ელ-ბი	წონა, (კგ) ერთის	წონა, (კგ) საერთო	შენიშვნა
		მონოლითური სვეტი ს-16			3 ცალი			
1		Ø 16 A500C	L= 6460	მმ	8	10.19	82	
2		Ø 8 A500C	L= 1950	მმ	37	0.77	28	
3		Ø 8 A500C	L= 610	მმ	18	0.24	4	
				ბეტონი		B-25	1.37	კუბ. მ

დამკვეთი -

შპს „დიღმის ველი", სკ 405246149

ობიექტი -

ქ. თბილისში, დიღმის სასწავლო საცდელი მეურნეობა ნაკვ. 01.72.14.009.510 -ში მრავალფუნქციური კომპლექსი

კონსტრუქციული პროექტი

თარიღი	სტადია	ფურცელი	ფურცლები
10-12/21	მპ	3.08	

დირექტორი	გ. ცომაია
პრ. მთ. არქ.	
პრ. მთ. ინჟ.	გ. ცომაია
დაამუშავა	ა. ცომაია
შეამოწმა	გ. ცომაია

ნახაზი:

მონოლითური სვეტი ს- 15

მონოლითური სვეტი ს- 16

შ.პ.ს.
გეოკონი
თბილისი 2022

მონოლითური სვეტი ს-17

მ 1:25

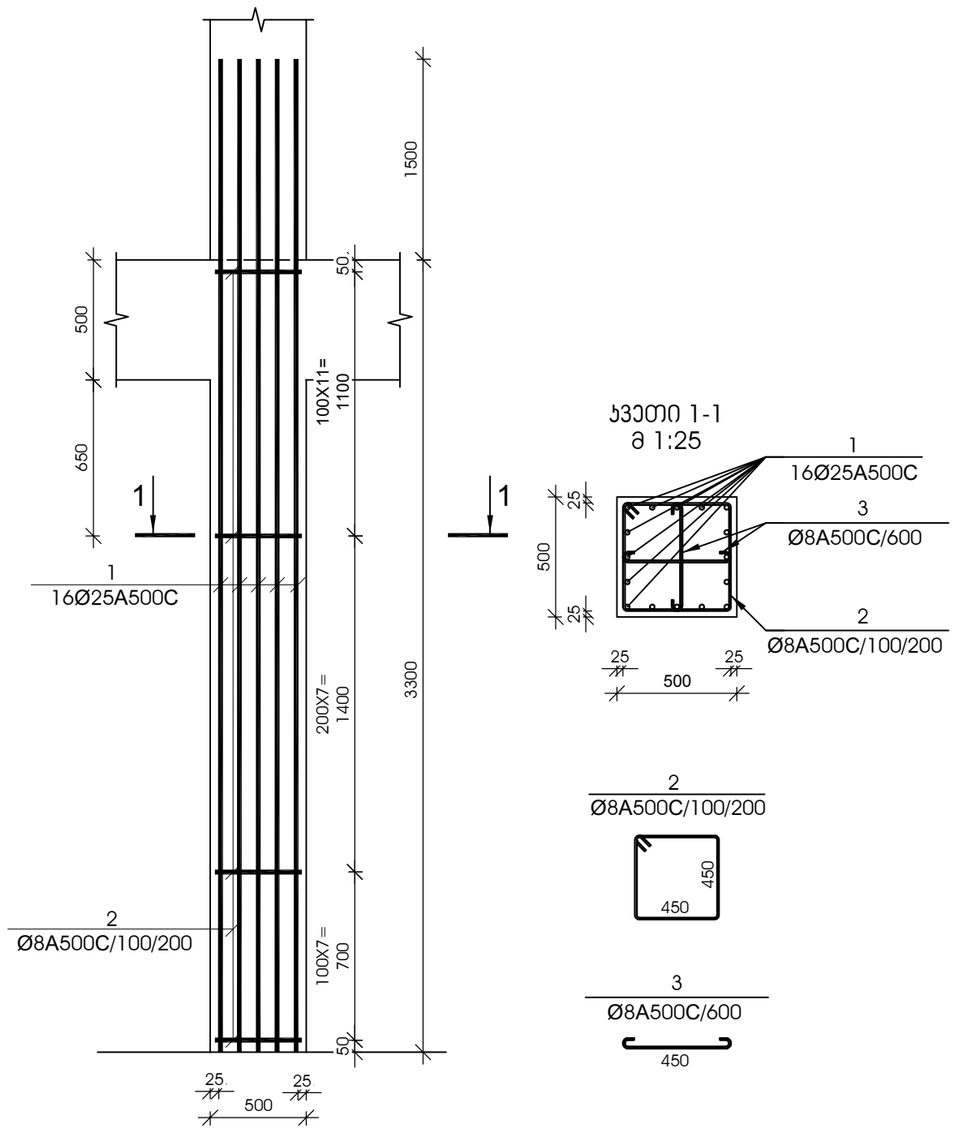

№ ჰოზ	აღნიშვნა	დასახელება					რაოდ. ელ-ში	წონა, (კგ)		შენიშვნა
								ერთის	საერთო	
მონოლითური სვეტი ს-17 2 ცალი										
1		Ø	25	A500C	L=	4800 მმ	16	18.49	296	
2		Ø	8	A500C	L=	1950 მმ	26	0.77	20	
3		Ø	8	A500C	L=	610 მმ	11	0.24	3	
		ბეტონი						B-25	0.82	კუბ. მ

მონოლითური სვეტი ს-18

მ 1:25

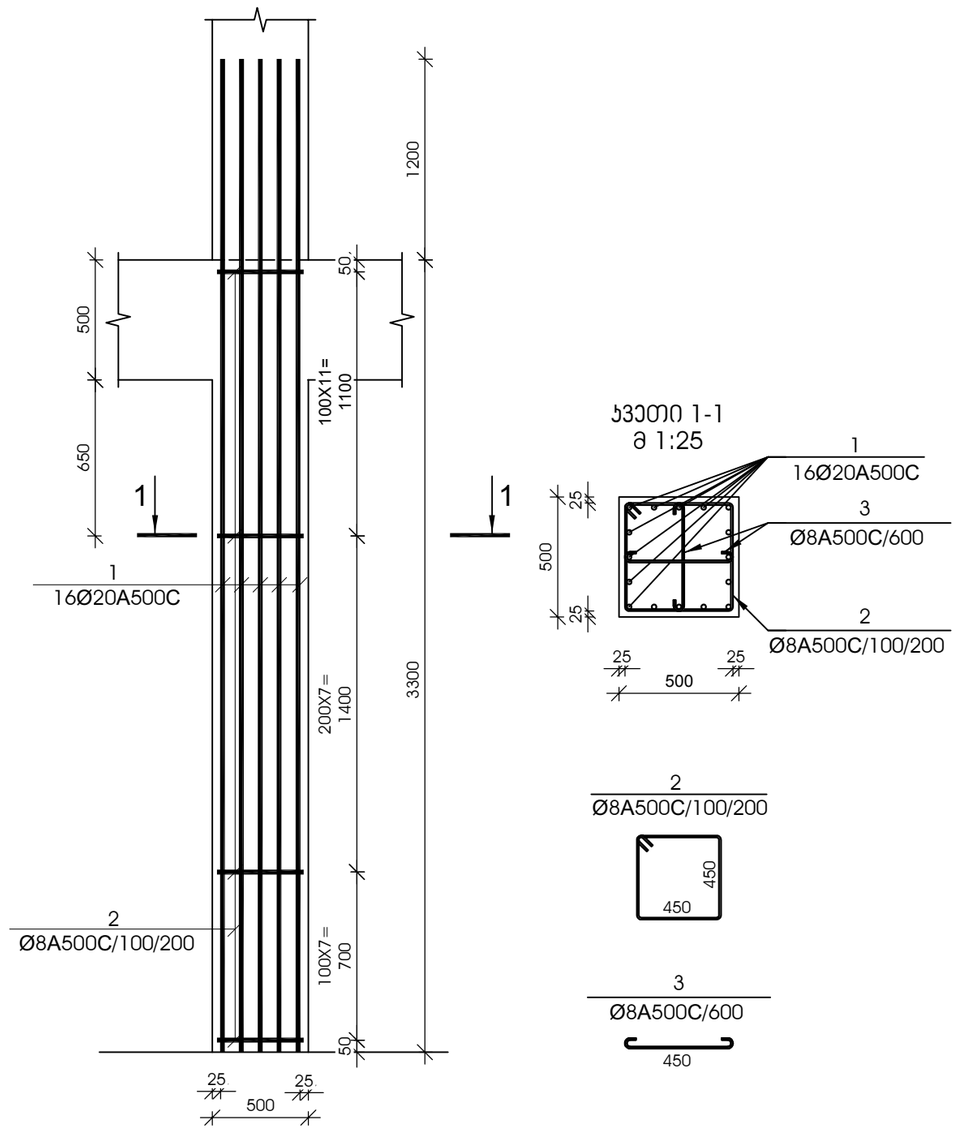

№ ჰოზ	აღნიშვნა	დასახელება					რაოდ. ელ-ში	წონა, (კგ)		შენიშვნა
								ერთის	საერთო	
მონოლითური სვეტი ს-18 3 ცალი										
1		Ø	20	A500C	L=	4500 მმ	16	11.09	177	
2		Ø	8	A500C	L=	1950 მმ	26	0.77	20	
3		Ø	8	A500C	L=	610 მმ	11	0.24	3	
		ბეტონი						B-25	0.82	კუბ. მ

დამკვეთი -

შპს „დიღმის ველი", ს/კ 405246149

ობიექტი -

ქ. თბილისში, დიღმის სასწავლო საცდელი მეურნეობა ნაკვ. 01.72.14.009.510 -ზე მრავალფუნქციური კომპლექსი

კონსტრუქციული პროექტი

დაკვეთა	სტადია	ფურცელი	ფურცლები
10-12/21	მპ	3.09	

დირექტორი		გ. ცომაია
ჯგრ. მთ. არქ.		
ჯგრ. მთ. ინჟ.		გ. ცომაია
დაამუშავა		ა. ცომაია
შეამოწმა		გ. ცომაია

ნახაზი:

მონოლითური სვეტი ს- 17

მონოლითური სვეტი ს- 18

შ.პ.ს.
გეოპროექტი
თბილისი 2022

მონოლითური სვეტი ს-19

მ 1:25

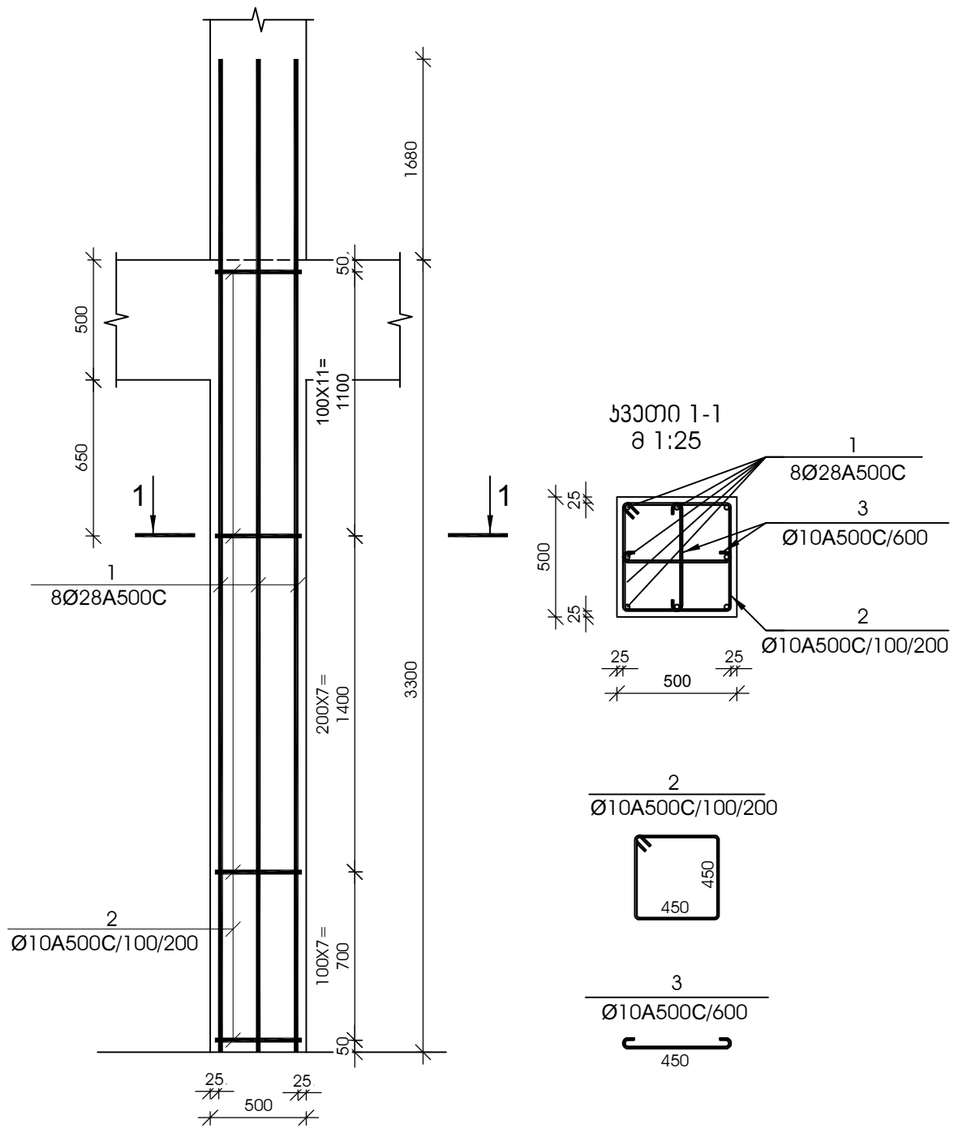

ჯვეთი 1-1

მ 1:25

№ ჰოზ	აღნიშვნა	დასახელება				რაოდ. ელ-ში	წონა, (კგ)		შენიშვნა
							ერთის	საერთო	
მონოლითური სვეტი ს-19 11 ცალი									
1		Ø	28	A500C	L= 4980 მმ	8	24.06	192	
2		Ø	10	A500C	L= 1950 მმ	26	1.20	31	
3		Ø	10	A500C	L= 610 მმ	11	0.38	4	
		ბეტონი					B-25	0.82	კუბ. მ

მონოლითური სვეტი ს-20

მ 1:25

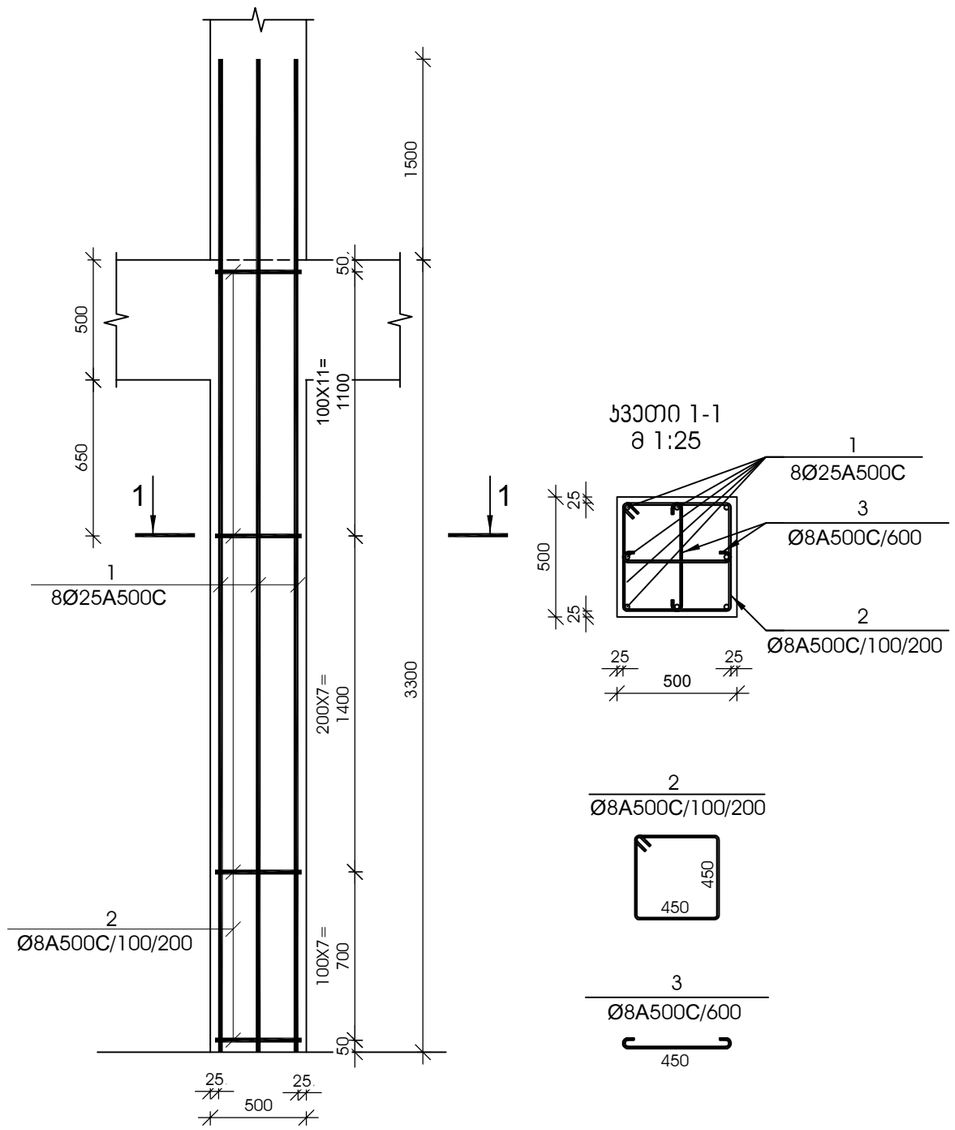

ჯვეთი 1-1

მ 1:25

№ ჰოზ	აღნიშვნა	დასახელება				რაოდ. ელ-ში	წონა, (კგ)		შენიშვნა
							ერთის	საერთო	
მონოლითური სვეტი ს-20 30 ცალი									
1		Ø	25	A500C	L= 4800 მმ	8	18.49	148	
2		Ø	8	A500C	L= 1950 მმ	26	0.77	20	
3		Ø	8	A500C	L= 610 მმ	11	0.24	3	
		ბეტონი					B-25	0.82	კუბ. მ

დამკვეთი -

შპს „დიღმის ველი", ს/კ 405246149

ობიექტი -

ქ. თბილისში, დიღმის სასწავლო საცდელი მეურნეობა ნაკვ. 01.72.14.009.510 -ში მრავალფუნქციური კომპლექსი

კონსტრუქციული პროექტი

დაკვეთა	სტადია	ფურცელი	ფურცლები
10-12/21	მპ	3.10	

დირექტორი		გ. ცომაია
პრ. მთ. არქ.		
პრ. მთ. ინჟ.		გ. ცომაია
დაამუშავა		ა. ცომაია
შეამოწმა		გ. ცომაია

ნახაზი:

მონოლითური სვეტი ს- 19

მონოლითური სვეტი ს- 20

შ.პ.ს.
გეოპონი
თბილისი 2022

მონოლითური სვეტი ს-21

მ 1:25

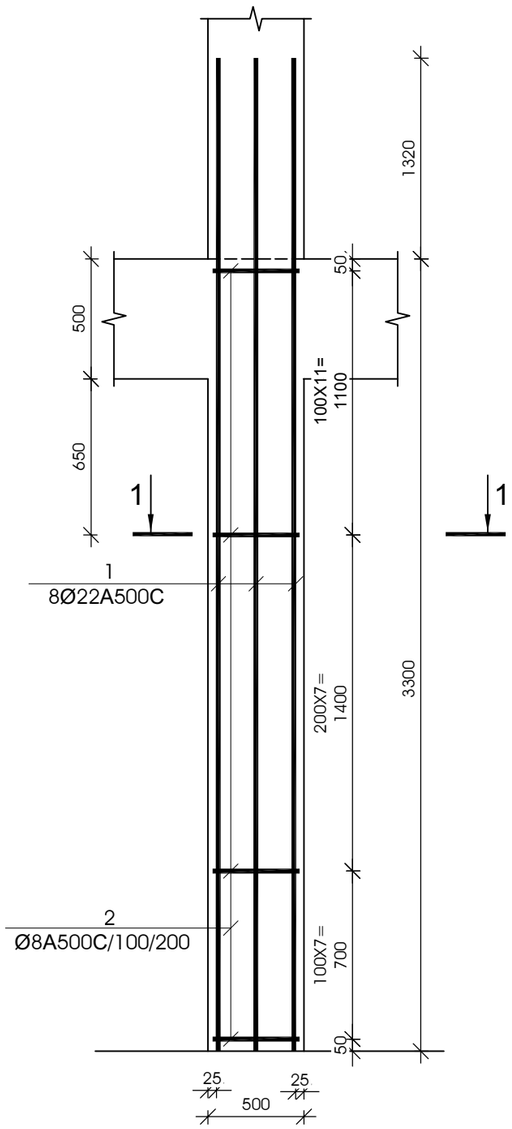

კვეთი 1-1

მ 1:25

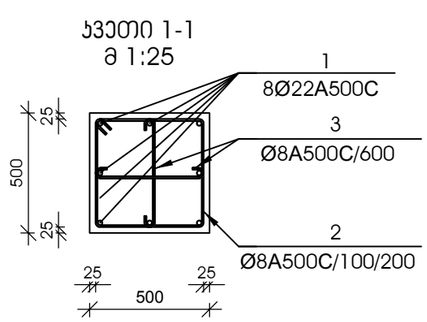

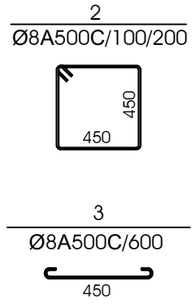

№ პოზ	აღნიშვნა	დასახელება					რაოდ. ელ-ში	წონა, (კგ)		შენიშვნა
								ერთის	საერთო	
მონოლითური სვეტი ს-21 22 ცალი										
1		Ø	22	A500C	L=	4620 მმ	8	13.78	110	
2		Ø	8	A500C	L=	1950 მმ	26	0.77	20	
3		Ø	8	A500C	L=	610 მმ	11	0.24	3	
		ბეტონი						B-25	0.82	კუბ. მ

მონოლითური სვეტი ს-22

მ 1:25

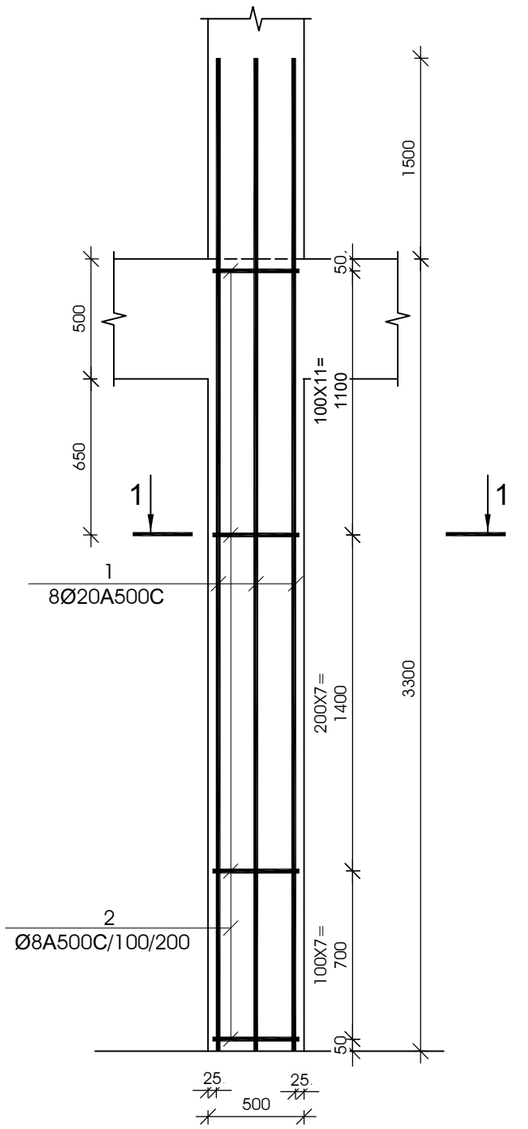

კვეთი 1-1

მ 1:25

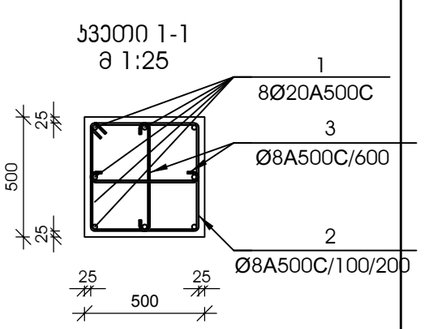

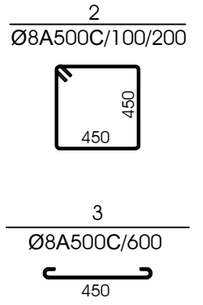

№ პოზ	აღნიშვნა	დასახელება					რაოდ. ელ-ში	წონა, (კგ)		შენიშვნა
								ერთის	საერთო	
მონოლითური სვეტი ს-22 46 ცალი										
1		Ø	20	A500C	L=	4500 მმ	8	11.09	89	
2		Ø	8	A500C	L=	1950 მმ	26	0.77	20	
3		Ø	8	A500C	L=	610 მმ	11	0.24	3	
		ბეტონი						B-25	0.82	კუბ. მ

დამკვეთი -

შპს „დიღმის ველი", ს/კ 405246149

ობიექტი -

ქ. თბილისში, დიღმის სასწავლო საცდელი მეურნეობა ნაკვ. 01.72.14.009.510 -ში მრავალფუნქციური კომპლექსი

კონსტრუქციული პროექტი

დაკვეთა	სადია	ფურცელი	ფურცლები
10-12/21	მშ	3.11	

დირექტორი		გ. ცომაია
პრ. მთ. არქ.		
პრ. მთ. ინჟ.		გ. ცომაია
დაამუშავა		ა. ცომაია
შეამოწმა		გ. ცომაია

ნახაზი:

მონოლითური სვეტი ს- 21

მონოლითური სვეტი ს- 23

შ.პ.ს.
გეოპონი
თბილისი 2022

მონოლითური სვეტი ს-23

მ 1:25

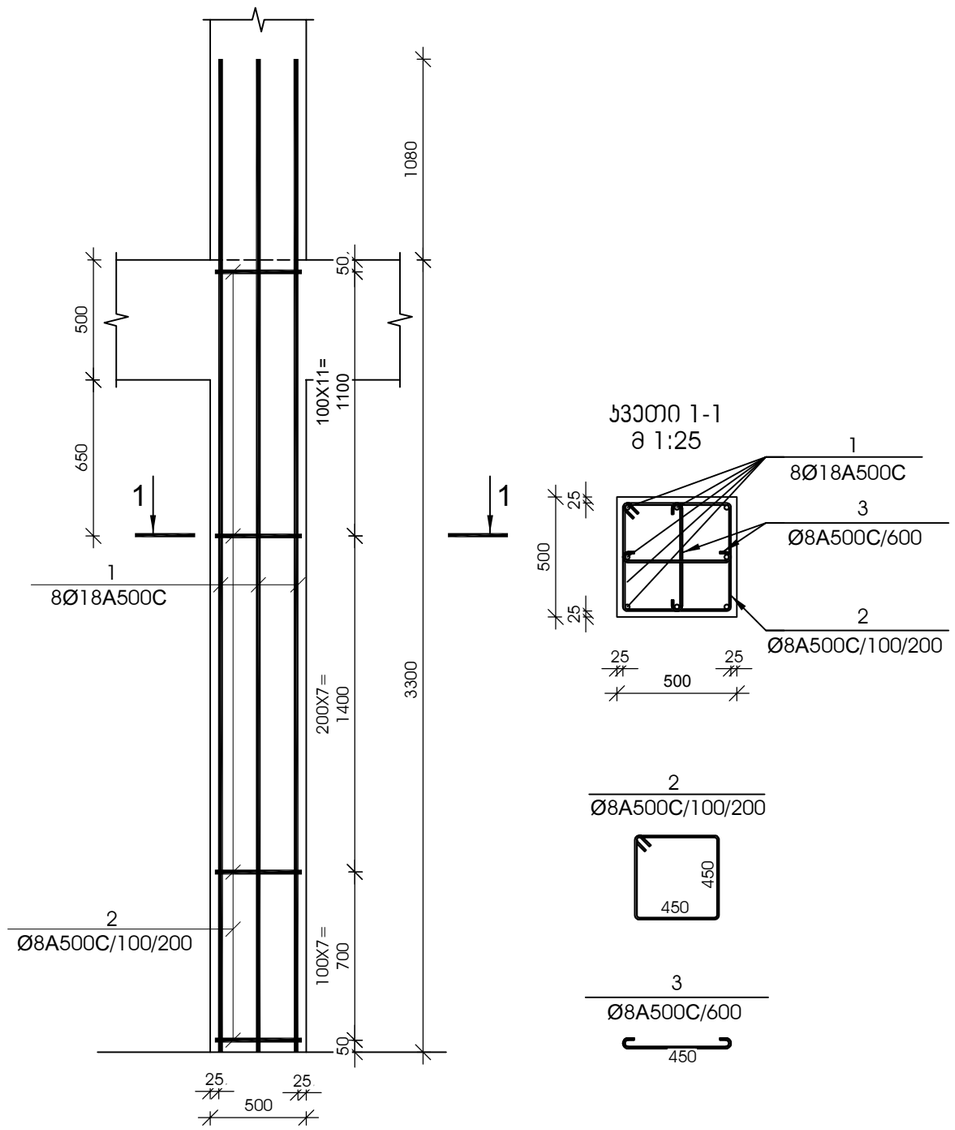

ჯვეთი 1-1

მ 1:25

№ ჰოზ	აღნიშვნა	დასახელება				რაოდ. ელ-ში	წონა, (კგ)		შენიშვნა
							ერთის	საერთო	
მონოლითური სვეტი ს-23 58 ცალი									
1		Ø	18	A500C	L= 4380 მმ	8	8.74	70	
2		Ø	8	A500C	L= 1950 მმ	26	0.77	20	
3		Ø	8	A500C	L= 610 მმ	11	0.24	3	
		ბეტონი					B-25	0.82	ჯუბ. მ

მონოლითური სვეტი ს-24

მ 1:25

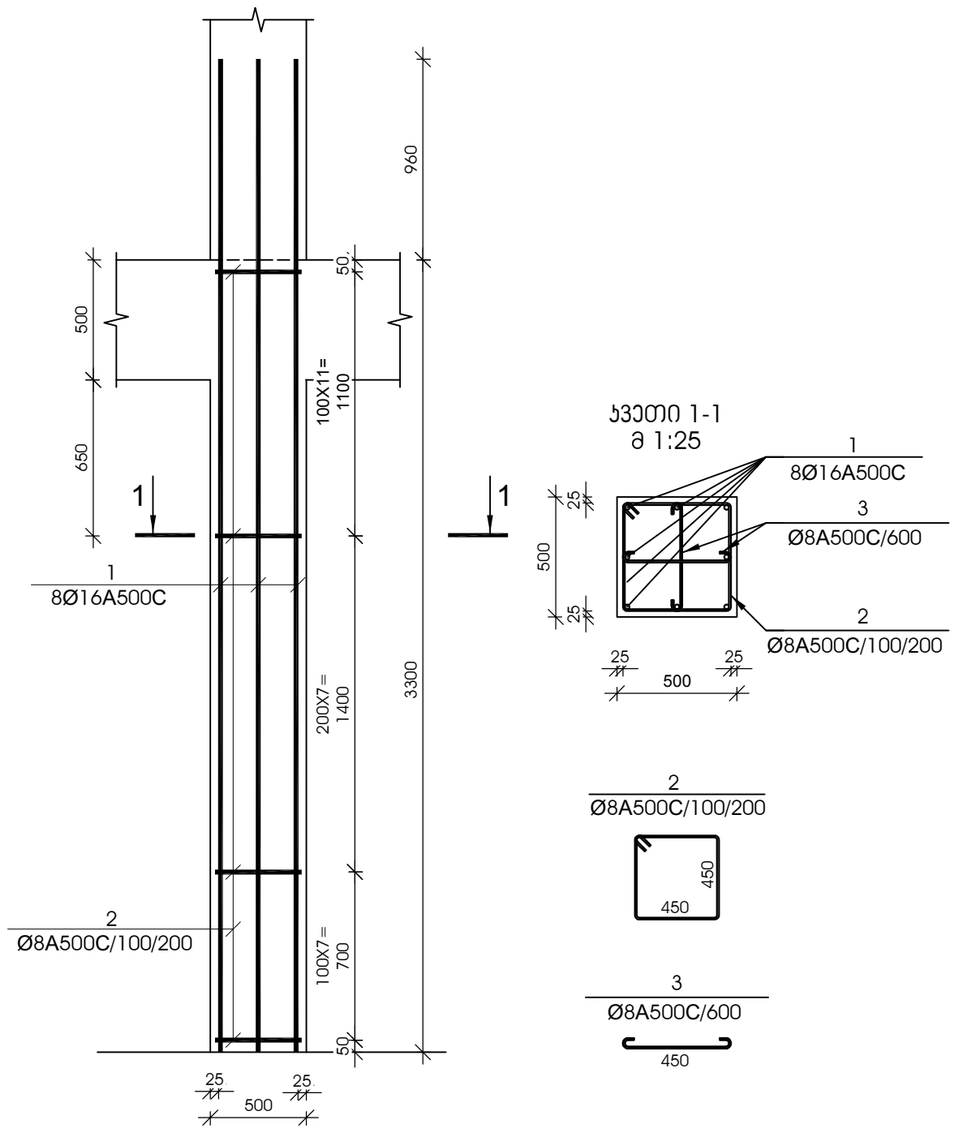

ჯვეთი 1-1

მ 1:25

№ ჰოზ	აღნიშვნა	დასახელება				რაოდ. ელ-ში	წონა, (კგ)		შენიშვნა
							ერთის	საერთო	
მონოლითური სვეტი ს-24 35 ცალი									
1		Ø	16	A500C	L= 4260 მმ	8	6.72	54	
2		Ø	8	A500C	L= 1950 მმ	26	0.77	20	
3		Ø	8	A500C	L= 610 მმ	11	0.24	3	
		ბეტონი					B-25	0.82	ჯუბ. მ

დამკვეთი -

შპს „დიღმის ველი", ს/კ 405246149

ობიექტი -

ქ. თბილისში, დიღმის სასწავლო საცდელი მეურნეობა ნაკვ. 01.72.14.009.510 -ში მრავალფუნქციური კომპლექსი

კონსტრუქციული პროექტი

დაკვეთა	სტადია	ფურცელი	ფურცლები
10-12/21	მპ	3.12	

დირექტორი		გ. ცომაია
ჰრ. მთ. არქ.		
ჰრ. მთ. ინჟ.		გ. ცომაია
დაამუშავა		ა. ცომაია
შეამოწმა		გ. ცომაია

ნახაზი:

მონოლითური სვეტი ს- 23

მონოლითური სვეტი ს- 24

შ.პ.ს.
გეოპონი
თბილისი 2022

მონოლითური სვეტი ს-25

მ 1:25

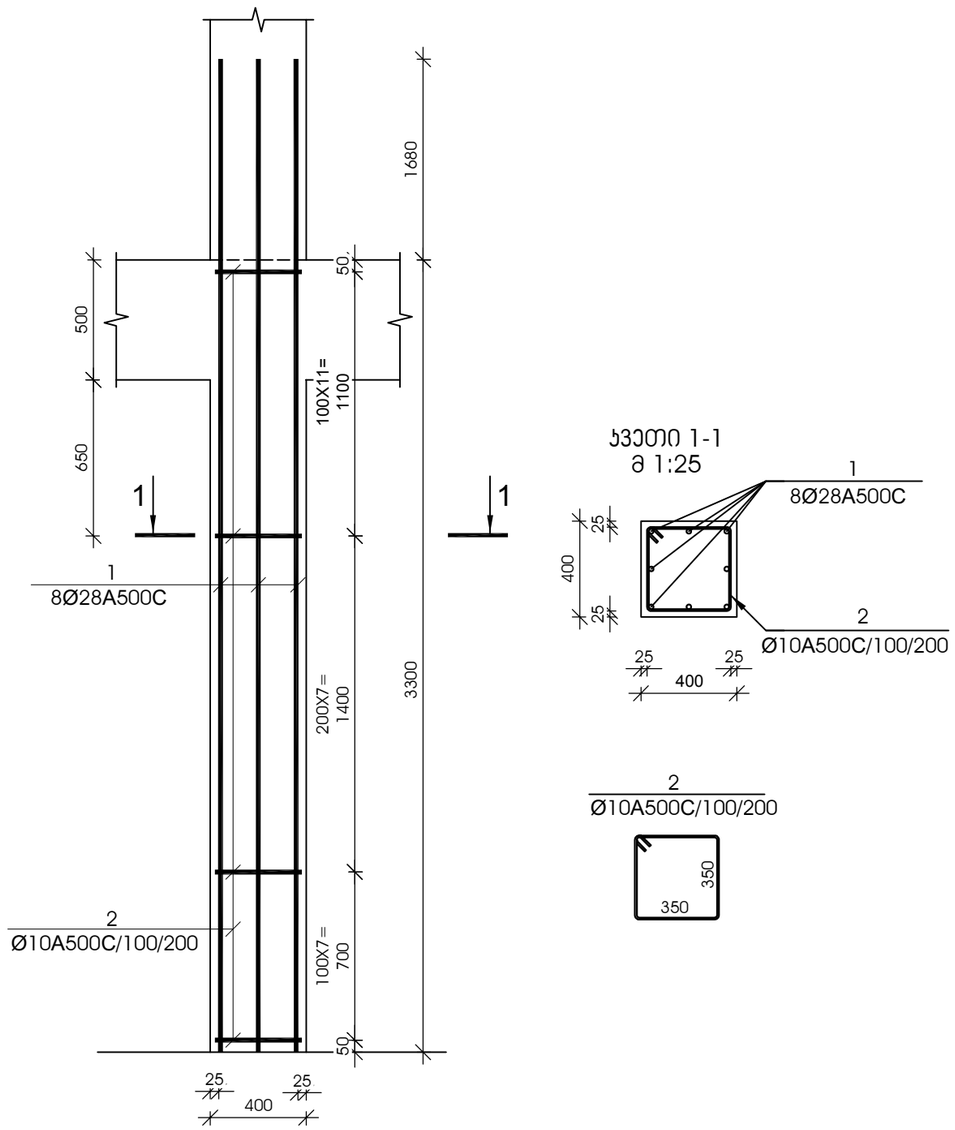

ჯვეთი 1-1

მ 1:25

№ პოზ	აღნიშვნა	დასახელება	რაოდ. ელ-ში	წონა, (კგ)		შენიშვნა
				ერთის	საერთო	
მონოლითური სვეტი ს-25 2 ცალი						
1		Ø 28 A500C L= 4980 მმ	8	24.06	192	
2		Ø 10 A500C L= 1550 მმ	26	0.96	25	
		ბეტონი		B-25	0.53	კუბ. მ

მონოლითური სვეტი ს-26

მ 1:25

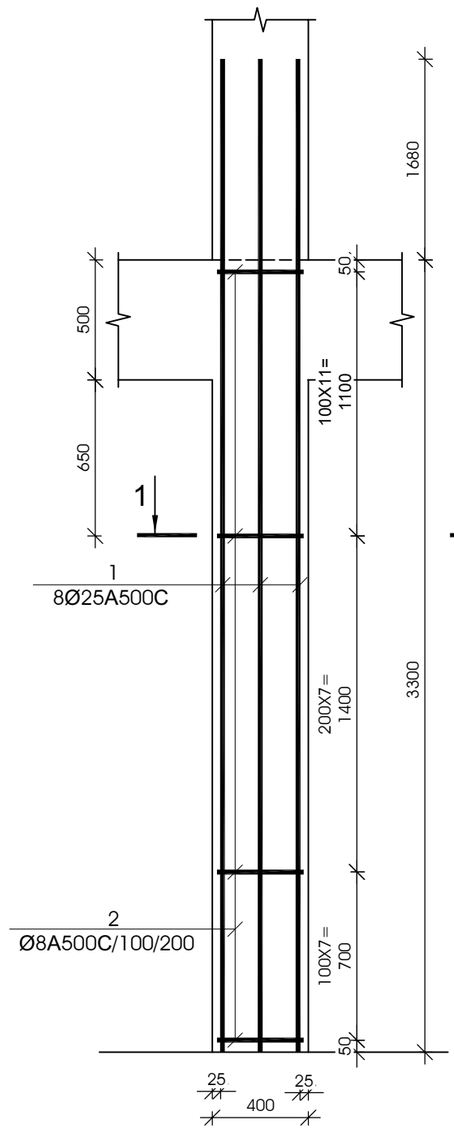

ჯვეთი 1-1

მ 1:25

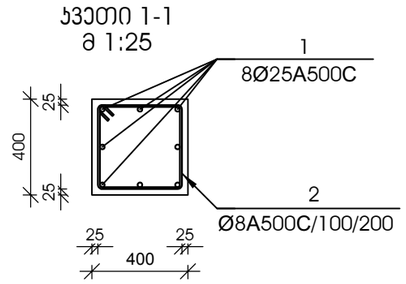

№ პოზ	აღნიშვნა	დასახელება	რაოდ. ელ-ში	წონა, (კგ)		შენიშვნა
				ერთის	საერთო	
მონოლითური სვეტი ს-26 14 ცალი						
1		Ø 25 A500C L= 4800 მმ	8	18.49	148	
2		Ø 8 A500C L= 1550 მმ	26	0.61	16	
		ბეტონი		B-25	0.53	კუბ. მ

დამკვეთი -

შპს „დიღმის ველი", ს/კ 405246149

ობიექტი -

ქ. თბილისში, დიღმის სასწავლო საცდელი მეურნეობა ნაკვ. 01.72.14.009.510 -ში მრავალფუნქციური კომპლექსი

კონსტრუქციული პროექტი

დაკვეთა	სტადია	ფურცელი	ფურცლები
10-12/21	მპ	3.13	

დირექტორი		გ. ცომაია
ჰრ. მთ. არქ.		
ჰრ. მთ. ინჟ.		გ. ცომაია
დაამუშავა		ა. ცომაია
შეამოწმა		გ. ცომაია

ნახაზი:

მონოლითური სვეტი ს- 25

მონოლითური სვეტი ს- 26

შ.პ.ს.

გეოპონი

თბილისი 2022

მონოლითური სვეტი ს-27

მ 1:25

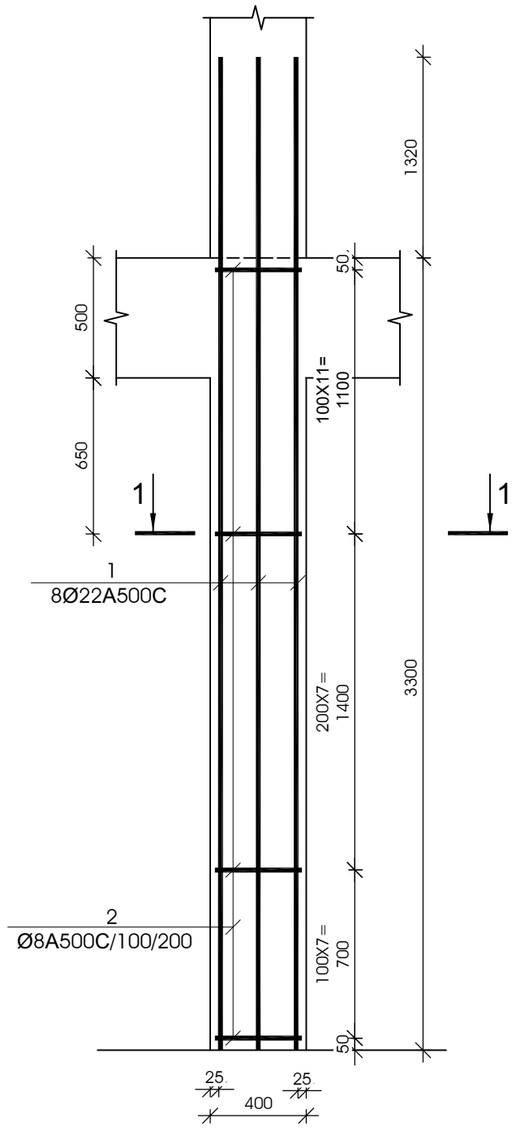

ჯვეთი 1-1

მ 1:25

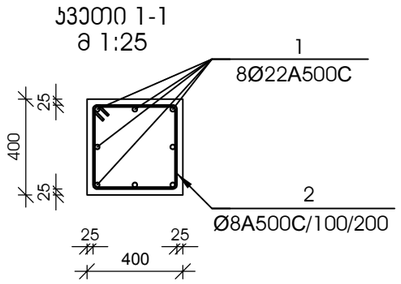

№ პოზ	აღნიშვნა	დასახელება	რაოდ. ელ-ში	წონა, (კგ) ერთის	წონა, (კგ) საერთო	შენიშვნა
მონოლითური სვეტი ს-27		13 ცალი				
1		Ø 22 A500C L= 4620 მმ	8	13.78	110	
2		Ø 8 A500C L= 1550 მმ	26	0.61	16	
		ბეტონი		B-25	0.53	კუბ. მ

მონოლითური სვეტი ს-28

მ 1:25

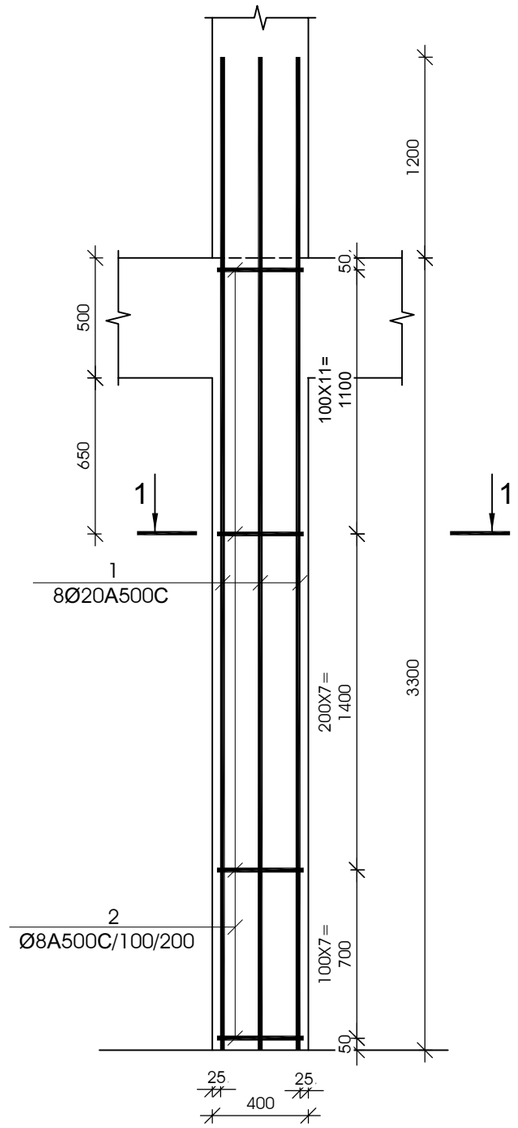

ჯვეთი 1-1

მ 1:25

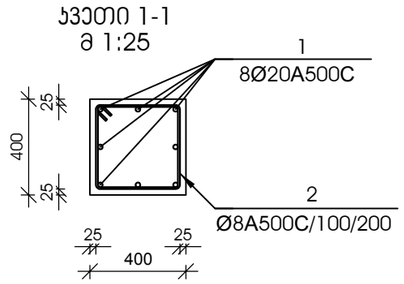

№ პოზ	აღნიშვნა	დასახელება	რაოდ. ელ-ში	წონა, (კგ) ერთის	წონა, (კგ) საერთო	შენიშვნა
მონოლითური სვეტი ს-28		51 ცალი				
1		Ø 20 A500C L= 4500 მმ	8	11.09	89	
2		Ø 8 A500C L= 1550 მმ	26	0.61	16	
		ბეტონი		B-25	0.53	კუბ. მ

დამკვეთი -

შპს „დიღმის ველი", ს/კ 405246149

ობიექტი -

ქ. თბილისში, დიღმის სასწავლო საცდელი მეურნეობა ნაკვ. 01.72.14.009.510 -ში მრავალფუნქციური კომპლექსი

კონსტრუქციული პროექტი

დაკვეთა	სტადია	ფურცელი	ფურცლები
10-12/21	მპ	3.14	

დირექტორი		გ. ცომაია
ჰრ. მთ. არქ.		
ჰრ. მთ. ინჟ.		გ. ცომაია
დაამუშავა		ა. ცომაია
შეამოწმა		გ. ცომაია

ნახაზი:

მონოლითური სვეტი ს- 27

მონოლითური სვეტი ს- 28

შ.პ.ს.
გეოპონი
თბილისი 2022

მონოლითური სვეტი ს-29

მ 1:25

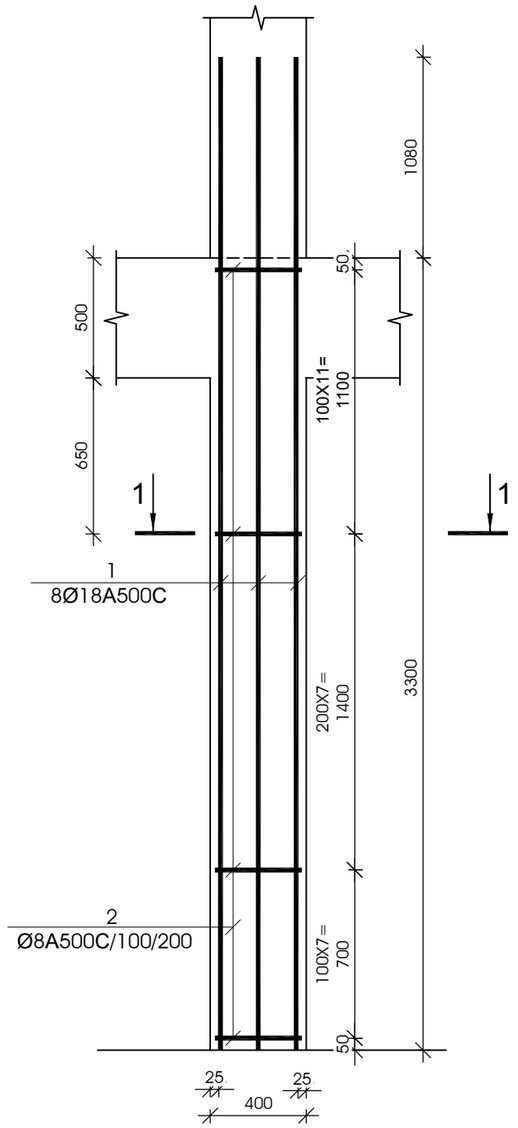

ჯვეთი 1-1

მ 1:25

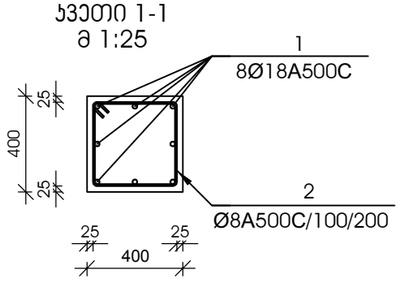

№ პოზ	აღნიშვნა	დასახელება	რაოდ. ელ-ში	წონა, (კგ) ერთის	წონა, (კგ) საერთო	შენიშვნა
მონოლითური სვეტი ს-29		71 ცალი				
1		Ø 18 A500C L= 4380 მმ	8	8.74	70	
2		Ø 8 A500C L= 1550 მმ	26	0.61	16	
		ბეტონი		B-25	0.53	კუბ. მ

მონოლითური სვეტი ს-30

მ 1:25

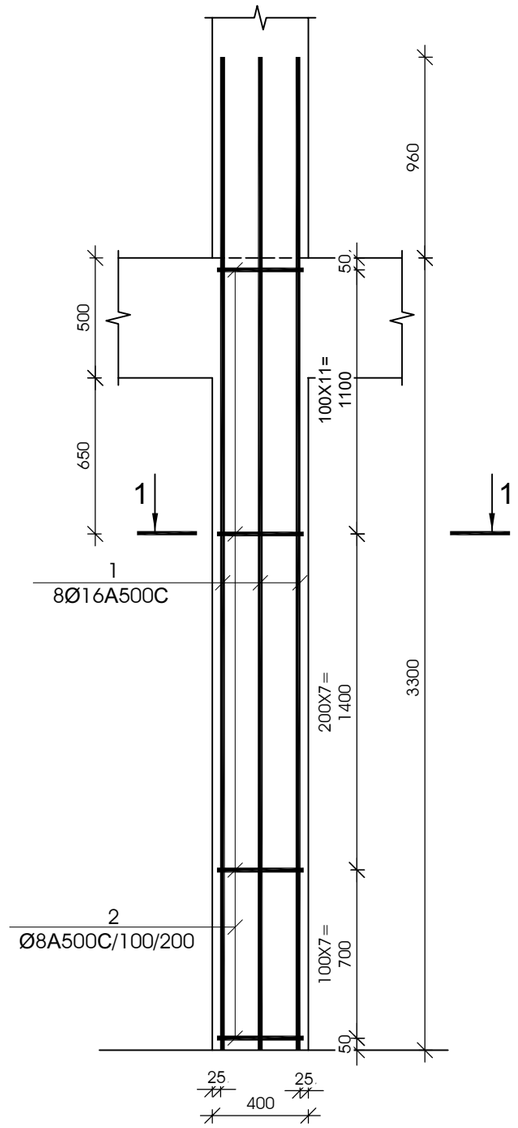

ჯვეთი 1-1

მ 1:25

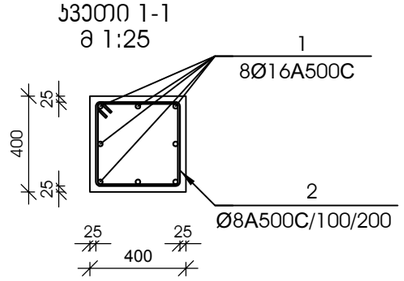

№ პოზ	აღნიშვნა	დასახელება	რაოდ. ელ-ში	წონა, (კგ) ერთის	წონა, (კგ) საერთო	შენიშვნა
მონოლითური სვეტი ს-30		48 ცალი				
1		Ø 16 A500C L= 4260 მმ	8	6.72	54	
2		Ø 8 A500C L= 1550 მმ	26	0.61	16	
		ბეტონი		B-25	0.53	კუბ. მ

დამკვეთი -

შპს „დიღმის ველი", ს/კ 405246149

ობიექტი -

ქ. თბილისში, დიღმის სასწავლო საცდელი მეურნეობა ნაკვ. 01.72.14.009.510 -ზე მრავალფუნქციური კომპლექსი

კონსტრუქციული პროექტი

დაკვეთა	სტადია	ფურცელი	ფურცლები
10-12/21	მპ	3.15	

დირექტორი		გ. ცომაია
ჰრ. მთ. არქ.		
ჰრ. მთ. ინჟ.		გ. ცომაია
დაამუშავა		ა. ცომაია
შეამოწმა		გ. ცომაია

ნახაზი:

მონოლითური სვეტი ს- 29

მონოლითური სვეტი ს- 30

შ.პ.ს.
გეოპონი
თბილისი 2022

მონოლითური სვეტი ს-31

მ 1:25

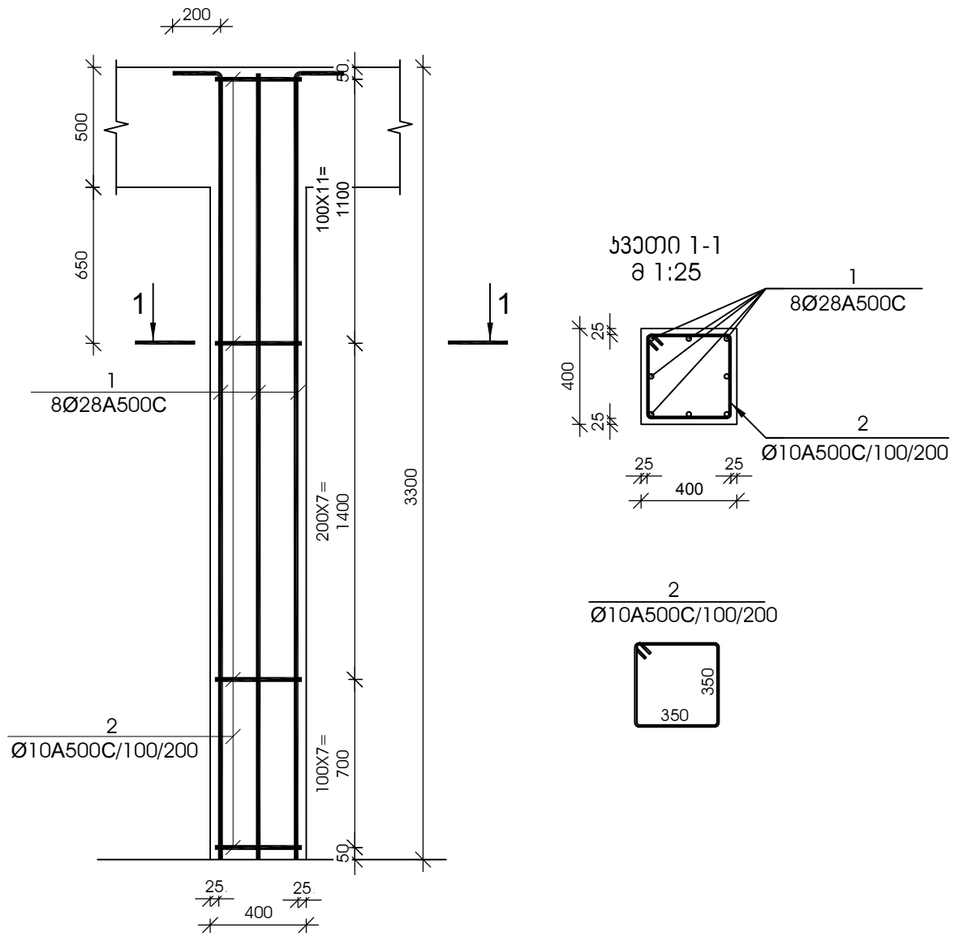

№ პოზ	აღნიშვნა	დასახელება					რაოდ. ელ-ში	წონა, (კგ)		შენიშვნა
								ერთის	საერთო	
მონოლითური სვეტი ს-31 1 ცალი										
1		Ø	28	A500C	L=	4980 მმ	8	24.06	192	
2		Ø	10	A500C	L=	1550 მმ	26	0.96	25	
		ბეტონი						B-25	0.53	კუბ. მ

მონოლითური სვეტი ს-32

მ 1:25

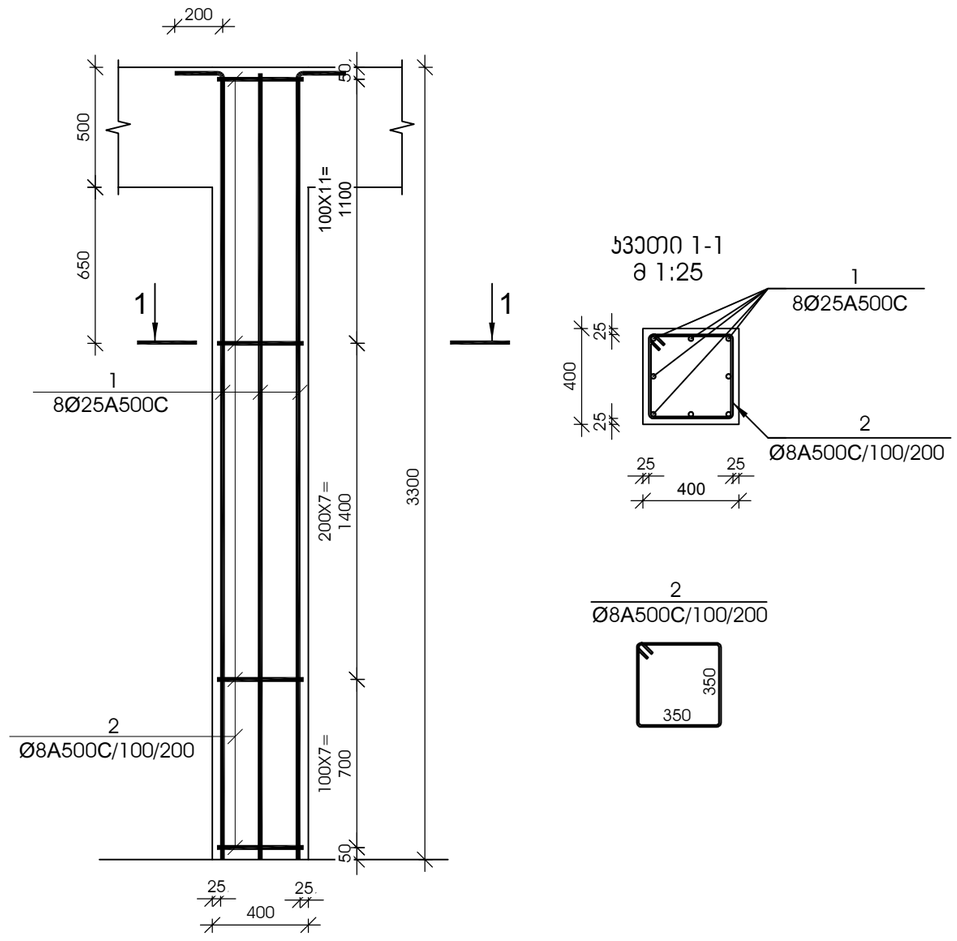

№ პოზ	აღნიშვნა	დასახელება					რაოდ. ელ-ში	წონა, (კგ)		შენიშვნა
								ერთის	საერთო	
მონოლითური სვეტი ს-32 4 ცალი										
1		Ø	25	A500C	L=	4800 მმ	8	18.49	148	
2		Ø	8	A500C	L=	1550 მმ	26	0.61	16	
		ბეტონი						B-25	0.53	კუბ. მ

დამკვეთი -

შპს „დიღმის ველი", ს/კ 405246149

ობიექტი -

ქ. თბილისში, დიღმის სასწავლო საცდელი მეურნეობა ნაკვ. 01.72.14.009.510 -ში მრავალფუნქციური კომპლექსი

კონსტრუქციული პროექტი

დაკვეთა	სტადია	ფურცელი	ფურცლები
10-12/21	მპ	3.16	

დირექტორი		გ. ცომაია
პრ. მთ. არქ.		
პრ. მთ. ინჟ.		გ. ცომაია
დაამუშავა		ა. ცომაია
შეამოწმა		გ. ცომაია

ნახაზი:

მონოლითური სვეტი ს- 31

მონოლითური სვეტი ს- 32

შ.პ.ს.
გეოპონი
თბილისი 2022

მონოლითური სვეტი ს-33

მ 1:25

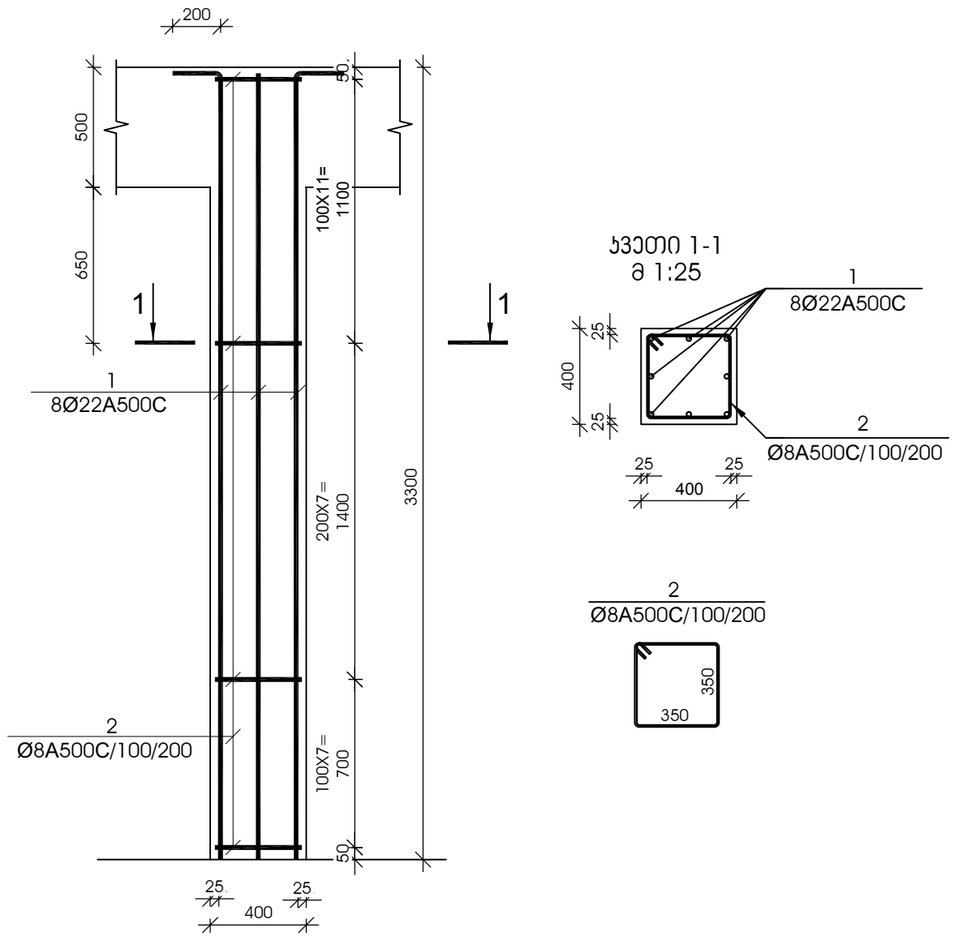

№ პოზ	აღნიშვნა	დასახელება					რაოდ. ელ-ში	წონა, (კგ)		შენიშვნა
								ერთის	საერთო	
მონოლითური სვეტი ს-33 3 ცალი										
1		Ø	22	A500C	L=	4620 მმ	8	13.78	110	
2		Ø	8	A500C	L=	1550 მმ	26	0.61	16	
						ბეტონი		B-25	0.53	კუბ. მ

მონოლითური სვეტი ს-34

მ 1:25

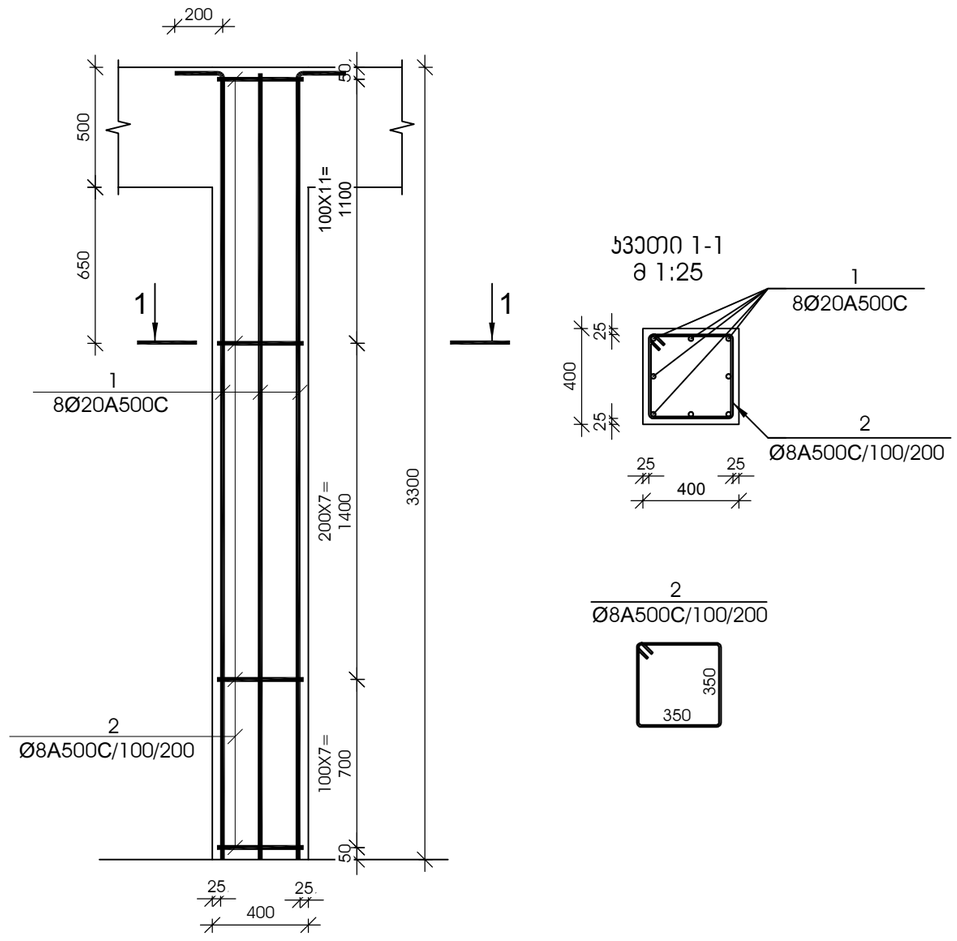

№ პოზ	აღნიშვნა	დასახელება					რაოდ. ელ-ში	წონა, (კგ)		შენიშვნა
								ერთის	საერთო	
მონოლითური სვეტი ს-34 13 ცალი										
1		Ø	20	A500C	L=	4500 მმ	8	11.09	89	
2		Ø	8	A500C	L=	1550 მმ	26	0.61	16	
						ბეტონი		B-25	0.53	კუბ. მ

დამკვეთი -

შპს „დიღმის ველი", ს/კ 405246149

ობიექტი -

ქ. თბილისში, დიღმის სასწავლო საცდელი მეურნეობა ნაკვ. 01.72.14.009.510 -ში მრავალფუნქციური კომპლექსი

კონსტრუქციული პროექტი

დაკვეთა	სტადია	ფურცელი	ფურცლები
10-12/21	მშ	3.17	

დირექტორი		გ. ცომაია
პრ. მთ. არქ.		
პრ. მთ. ინჟ.		გ. ცომაია
დაამუშავა		ა. ცომაია
შეამოწმა		გ. ცომაია

ნახაზი:

მონოლითური სვეტი ს- 33

მონოლითური სვეტი ს- 34

შ.პ.ს.
გეოპონი
თბილისი 2022

მონოლითური სვეტი ს-35

მ 1:25

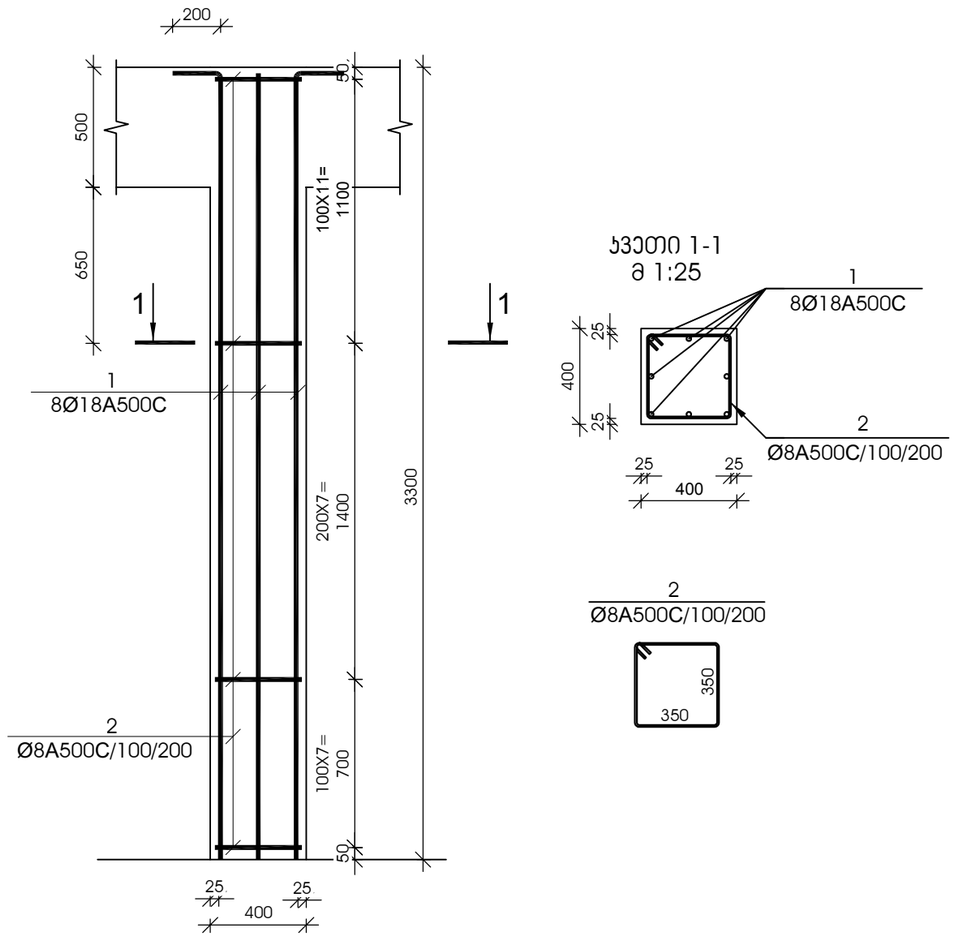

ჯვეთი 1-1

მ 1:25

№ პოზ	აღნიშვნა	დასახელება	რაოდ. ულ-ში	წონა, (კგ)		შენიშვნა
				ერთის	საერთო	
მონოლითური სვეტი ს-35 22 ცალი						
1		Ø 18 A500C L= 4380 მმ	8	8.74	70	
2		Ø 8 A500C L= 1550 მმ	26	0.61	16	
		ბეტონი		B-25	0.53	კუბ. მ

მონოლითური სვეტი ს-36

მ 1:25

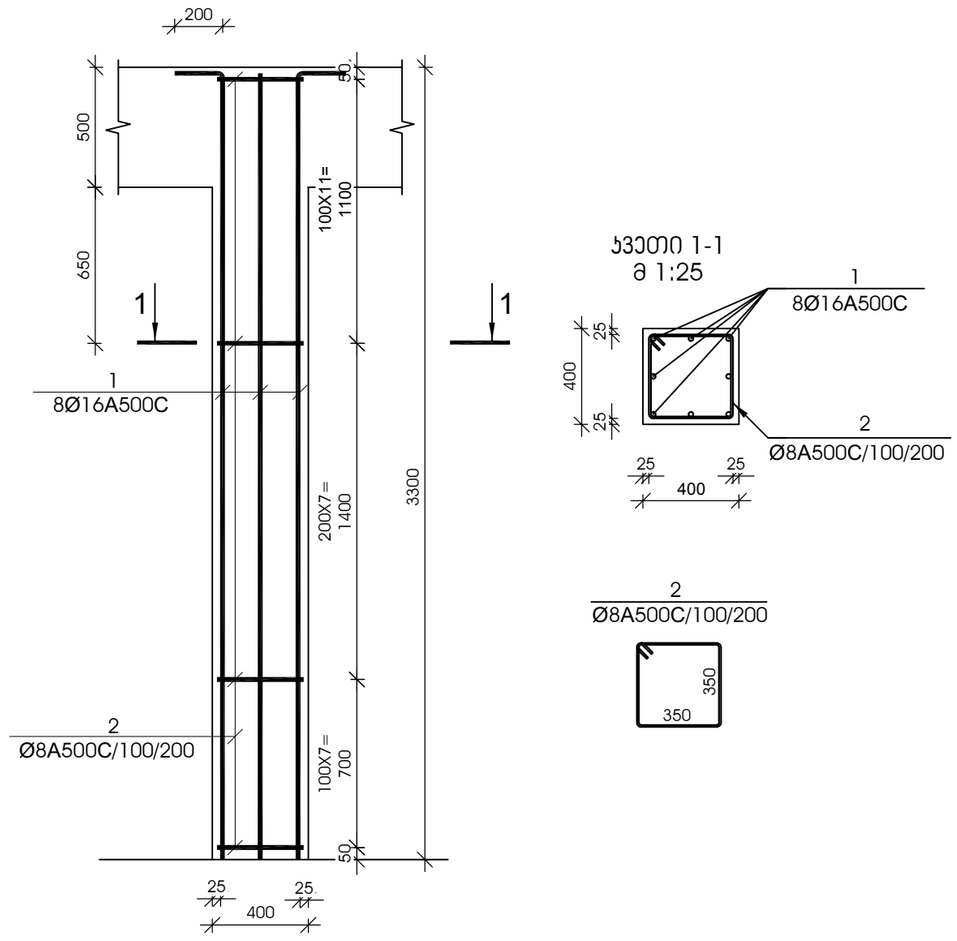

ჯვეთი 1-1

მ 1:25

№ პოზ	აღნიშვნა	დასახელება	რაოდ. ულ-ში	წონა, (კგ)		შენიშვნა
				ერთის	საერთო	
მონოლითური სვეტი ს-36 14 ცალი						
1		Ø 16 A500C L= 4260 მმ	8	6.72	54	
2		Ø 8 A500C L= 1550 მმ	26	0.61	16	
		ბეტონი		B-25	0.53	კუბ. მ

დამკვეთი -

შპს „დიღმის ველი", ს/კ 405246149

ობიექტი -

ქ. თბილისში, დიღმის სასწავლო საცდელი მეურნეობა ნაკვ. 01.72.14.009.510 -ში მრავალფუნქციური კომპლექსი

კონსტრუქციული პროექტი

დაკვეთა	სტადია	ფურცელი	ფურცლები
10-12/21	მპ	3.18	

დირექტორი		გ. ცომაია
პრ. მთ. არქ.		
პრ. მთ. ინჟ.		გ. ცომაია
დაამუშავა		ა. ცომაია
შეამოწმა		გ. ცომაია

ნახაზი:

მონოლითური სვეტი ს- 35

მონოლითური სვეტი ს- 36

შ.პ.ს.

გეოპონი

თბილისი 2022

მონოლითური სვეტი ს-37

მ 1:25

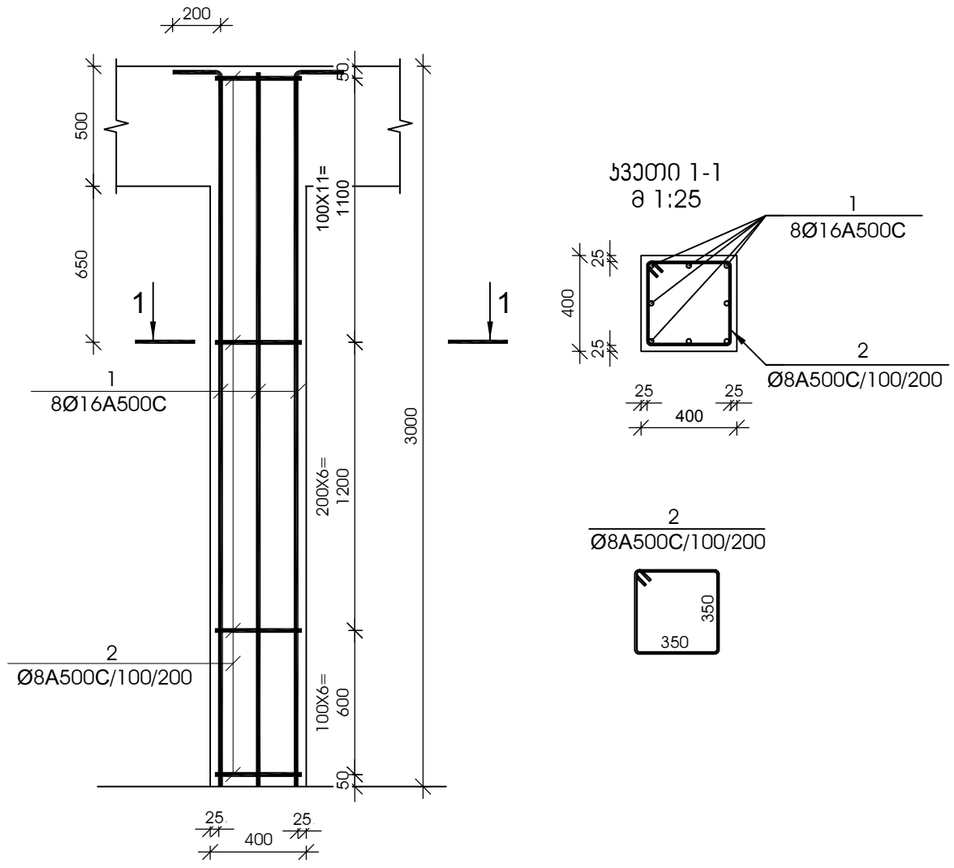

№ პოზ	აღნიშვნა	დასახელება	რაოდ. ელ-ში	წონა, (კგ)		შენიშვნა
				ერთის	საერთო	
		მონოლითური სვეტი ს-37 12 ცალი				
1		Ø 16 A500C L= 3960 მმ	8	6.25	50	
2		Ø 8 A500C L= 1550 მმ	24	0.61	15	
		ბეტონი		B-25	0.48	კუბ. მ

მონოლითური სვეტი ს-38

მ 1:25

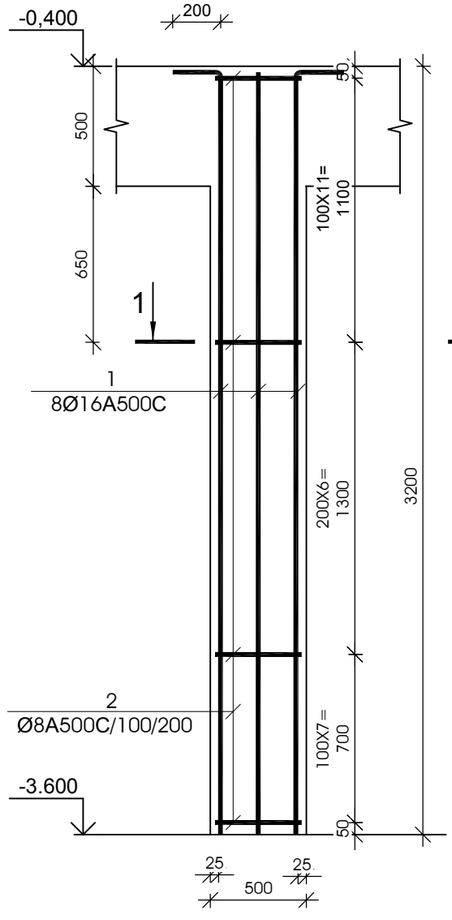

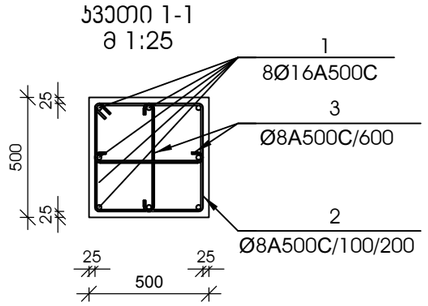

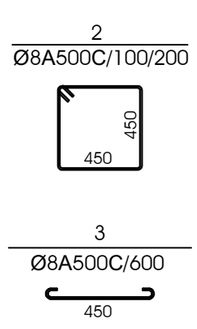

№ პოზ	აღნიშვნა	დასახელება	რაოდ. ელ-ში	წონა, (კგ)		შენიშვნა
				ერთის	საერთო	
		მონოლითური სვეტი ს-38 40 ცალი				
1		Ø 16 A500C L= 3400 მმ	8	5.36	43	
2		Ø 8 A500C L= 1950 მმ	25	0.77	20	
3		Ø 8 A500C L= 610 მმ	11	0.24	3	
		ბეტონი		B-25	0.80	კუბ. მ

დამკვეთი -

შპს „დიღმის ველი", ს/კ 405246149

ობიექტი -

ქ. თბილისში, დიღმის სასწავლო საცდელი მეურნეობა ნაკვ. 01.72.14.009.510 -ში მრავალფუნქციური კომპლექსი

კონსტრუქციული პროექტი

დაკვეთა	სტადია	ფურცელი	ფურცლები
10-12/21	მპ	3.19	

დირექტორი		გ. ცომაია
პრ. მთ. არქ.		
პრ. მთ. ინჟ.		გ. ცომაია
დაამუშავა		ა. ცომაია
შეამოწმა		გ. ცომაია

ნახაზი:

მონოლითური სვეტი ს- 37

მონოლითური სვეტი ს- 38

შ.პ.ს.
გეოპონი
თბილისი 2022

მონოლითური ჯოჯის არმირება მ 1:25

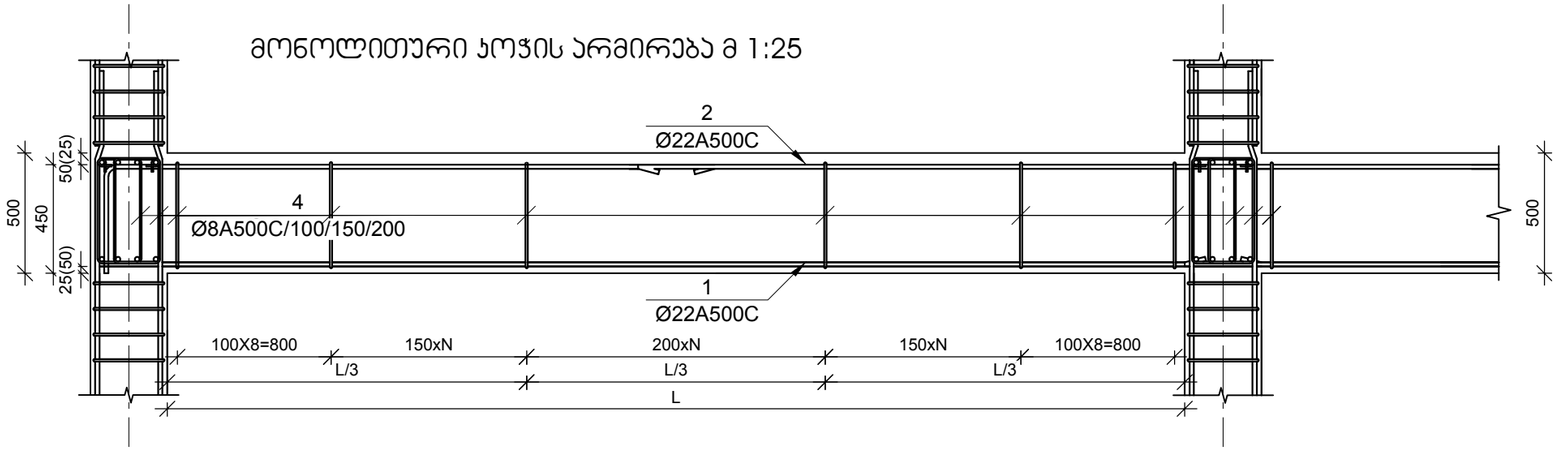

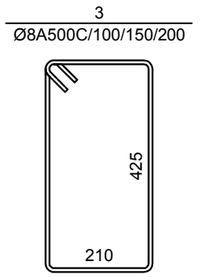

მონოლითური ჯოჯი ჯ-1

მ 1:10

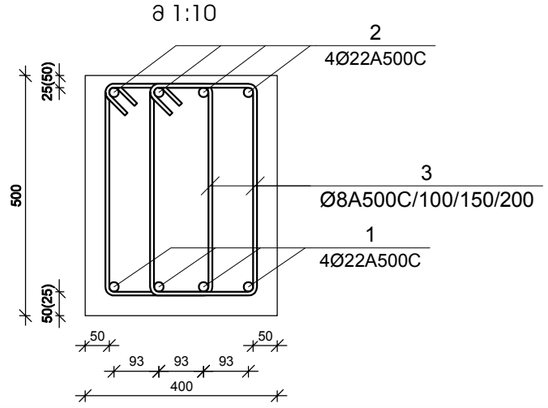

მონოლითური ჯოჯი ჯ-2

მ 1:10

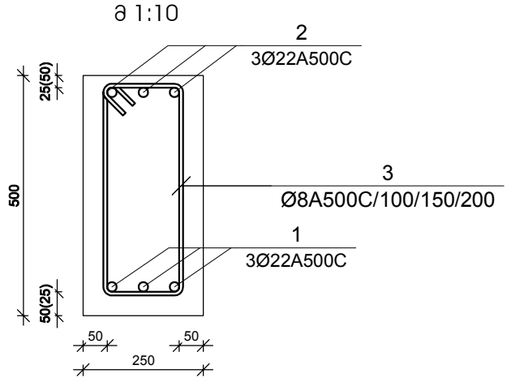

მონოლითური ჯოჯის მუშა არმატურის გადაბმის სქემა მ 1:10

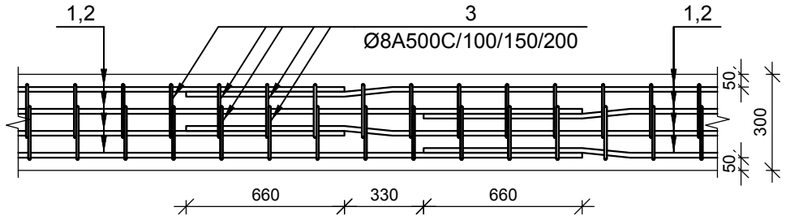

მუშა არმატურების შეერთება განხორციელდეს 30 დიამეტრის გადადებით,
ქვედა - საყრდენებზე, ზედა - მალის შუამესამედში ჯადრაჯული წესით

№ ჯოზ	აღნიშვნა	დასახელება	რაოდ. ელ-ში	წონა, (კგ) ერთის	წონა, (კგ) საერთო	შენიშვნა
		0.000 ნიშნულის მონოლითური ჯოჯი ჯ-1	1	ცალი	-	-
1		Ø 22 A500C L= 1092000 მმ	4	3256.92	13028	
2		Ø 22 A500C L= 955500 მმ	4	2849.81	11399	
3		Ø 8 A500C L= 1420 მმ	9778	0.56	5476	
		ბეტონი		B-25	176.00	კუბ. მ
		+5.500 <> +15.400 ნიშნულების მონოლითური ჯოჯი ჯ-1	4	ცალი	-	-
1		Ø 22 A500C L= 794400 მმ	4	2369.32	9477	
2		Ø 22 A500C L= 695100 მმ	4	2073.16	8293	
3		Ø 8 A500C L= 1420 მმ	6689	0.56	3746	
		ბეტონი		B-25	120.40	კუბ. მ
		+18.700 <> +22.000 ნიშნულების მონოლითური ჯოჯი ჯ-1	2	ცალი	-	-
1		Ø 22 A500C L= 794400 მმ	4	2369.32	9477	
2		Ø 22 A500C L= 695100 მმ	4	2073.16	8293	
3		Ø 8 A500C L= 1420 მმ	6833	0.56	3827	
		ბეტონი		B-25	123.00	კუბ. მ
		+25.300 ნიშნულის მონოლითური ჯოჯი ჯ-1	1	ცალი	-	-
1		Ø 22 A500C L= 800400 მმ	4	2387.22	9549	
2		Ø 22 A500C L= 700350 მმ	4	2088.81	8355	
3		Ø 8 A500C L= 1420 მმ	6911	0.56	3870	
		ბეტონი		B-25	124.40	კუბ. მ
		+28.600 ნიშნულის მონოლითური ჯოჯი ჯ-1	1	ცალი	-	-
1		Ø 22 A500C L= 577200 მმ	4	1721.52	6886	
2		Ø 22 A500C L= 505050 მმ	4	1506.33	6025	
3		Ø 8 A500C L= 1420 მმ	4978	0.56	2788	
		ბეტონი		B-25	89.60	კუბ. მ

№ ჯოზ	აღნიშვნა	დასახელება	რაოდ. ელ-ში	წონა, (კგ) ერთის	წონა, (კგ) საერთო	შენიშვნა
		+5.500 <> +22.000 ნიშნულების მონოლითური ჯოჯი ჯ-2	6	ცალი	-	-
1		Ø 22 A500C L= 182400 მმ	4	544.01	2176	
2		Ø 22 A500C L= 159600 მმ	4	476.01	1904	
3		Ø 8 A500C L= 1420 მმ	1578	0.56	884	
		ბეტონი		B-25	28.40	კუბ. მ
		+25.300 ნიშნულის მონოლითური ჯოჯი ჯ-2	1	ცალი	-	-
1		Ø 22 A500C L= 166800 მმ	4	497.49	1990	
2		Ø 22 A500C L= 145950 მმ	4	435.30	1741	
3		Ø 8 A500C L= 1420 მმ	1444	0.56	809	
		ბეტონი		B-25	26.00	კუბ. მ
		+28.600 ნიშნულის მონოლითური ჯოჯი ჯ-2	1	ცალი	-	-
1		Ø 22 A500C L= 31200 მმ	4	93.05	372	
2		Ø 22 A500C L= 27300 მმ	4	81.42	326	
3		Ø 8 A500C L= 1420 მმ	267	0.56	149	
		ბეტონი		B-25	4.80	კუბ. მ

№ ჯოზ	აღნიშვნა	დასახელება	რაოდ. ელ-ში	წონა, (კგ) ერთის	წონა, (კგ) საერთო	შენიშვნა
		+31.600 ნიშნულის მონოლითური ჯოჯი ჯ-1	1	ცალი	-	-
1		Ø 20 A500C L= 61200 მმ	4	150.85	603	
2		Ø 22 A500C L= 53550 მმ	4	159.71	639	
3		Ø 8 A500C L= 1420 მმ	533	0.56	299	
		ბეტონი		B-25	9.60	კუბ. მ

დამკვეთი -

შპს „დიღმის ვილი", ს/კ 405246149

ობიექტი -

ქ. თბილისში, დიღმის სასწავლო საცდელი მეურნეობა ნაკვ. 01.72.14.009.510 -ში მრავალფუნქციური კომპლექსი

კონსტრუქციული პროექტი

დაკვეთა	სტადია	ფურცელი	ფურცლები
10-12/21	მპ	3.20	

დირექტორი		გ. ცომაია
პრ. მთ. არქ.		
პრ. მთ. ინჟ.		გ. ცომაია
დაამუშავა		ა. ცომაია
შეამოწმა		გ. ცომაია

ნახაზი:

მონოლითური ჯოჯი ჯ-1; ჯ-2-ის არმირება

შ.პ.ს.
გეოპონი
თბილისი 2022

მონოლითური კედელი მპ-1

მ 1:25

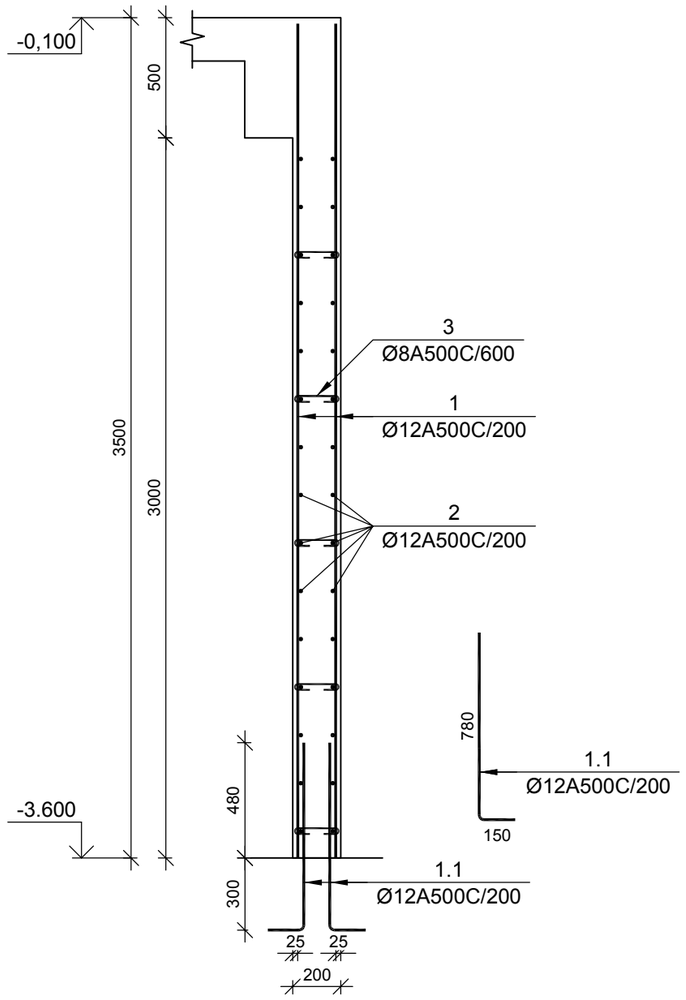

№ პოზ	აღნიშვნა	დასახელება					რაოდ. ელ-ში	წონა, (კგ)		შენიშვნა
								ერთის	საერთო	
მონოლითური კედელი მპ-1						1 ცალი				.
1.1		Ø	12	A500C	L=	930 მმ	1060	0.83	875	
1		Ø	12	A500C	L=	3475 მმ	1060	3.08	3269	
2		Ø	12	A500C	L=	108120 მმ	30	95.94	2878	
3		Ø	8	A500C	L=	320 მმ	883	0.13	111	
						ბეტონი		B-25	63.60	კუბ. მ

მონოლითური კედელი მპ-2

მ 1:25

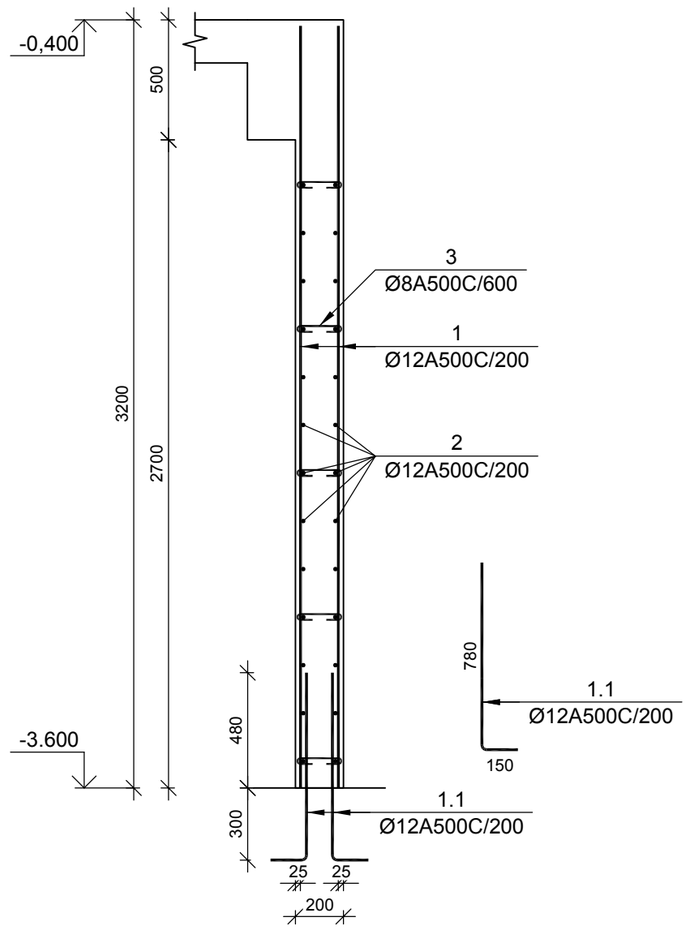

№ პოზ	აღნიშვნა	დასახელება					რაოდ. ელ-ში	წონა, (კგ)		შენიშვნა
								ერთის	საერთო	
მონოლითური კედელი მპ-2						1 ცალი				.
1.1		Ø	12	A500C	L=	930 მმ	1220	0.83	1007	
1		Ø	12	A500C	L=	3175 მმ	1220	2.82	3437	
2		Ø	12	A500C	L=	124440 მმ	30	110.42	3313	
3		Ø	8	A500C	L=	320 მმ	915	0.13	115	
						ბეტონი		B-25	65.88	კუბ. მ

დამკვეთი -

შპს „დიღმის ველი", ს/კ 405246149

ობიექტი -

ქ. თბილისში, დიღმის სასწავლო საცდელი მეურნეობა ნაკვ. 01.72.14.009.510 -ში მრავალფუნქციური კომპლექსი

კონსტრუქციული პროექტი

დაკვეთა	სტადია	ფურცელი	ფურცლები
10-12/21	მპ	4.01	

დირექტორი		გ. ცომაია
ჰრ. მთ. არქ.		
ჰრ. მთ. ინჟ.		გ. ცომაია
დაამუშავა		ა. ცომაია
შეამოწმა		გ. ცომაია

ნახაზი:

მონოლითური კედელი მპ-1; მპ-2

შ.პ.ს.

გეოკონი

თბილისი 2022

მონოლითური დიაფრაგმების უბანი მდუ-1 (ტიპიური სართულის გეგმა)

მ 1:50

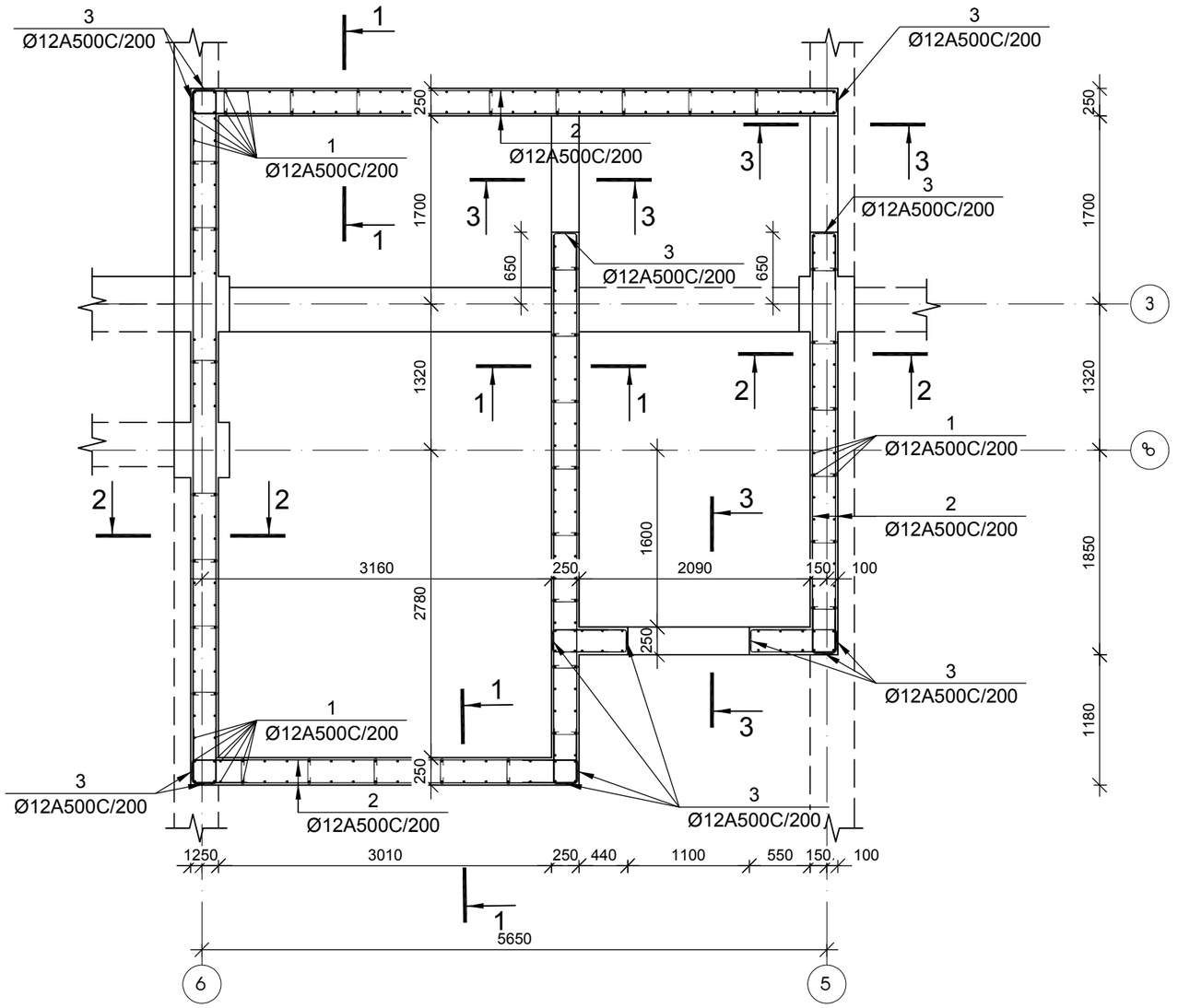

დამკვეთი -	ობიექტი -	კონსტრუქციული პროექტი	
შპს „დიღმის ველი", ს/კ 405246149	ქ. თბილისში, დიღმის სასწავლო საცდელი მეურნეობა ნაკვ. 01.72.14.009.510 -ში მრავალფუნქციური კომპლექსი		

დაკვეთა	სტადია	ფურცელი	ფურცლები
10-12/21	მპ	4.02	

დირექტორი		გ. ცომაია
ჰრ. მთ. არქ.		
ჰრ. მთ. ინჟ.		გ. ცომაია
დაამუშავა		ა. ცომაია
შეამოწმა		გ. ცომაია

ნახაზი:

მონოლითური დიაფრაგმების უბანი მდუ-1 (ტიპიური სართულის გეგმა)

შ.პ.ს.
გეოკონი
თბილისი 2022

(მდუ-1 0.000 ნიშნულზე) კვეთი 1-1

მ 1:25

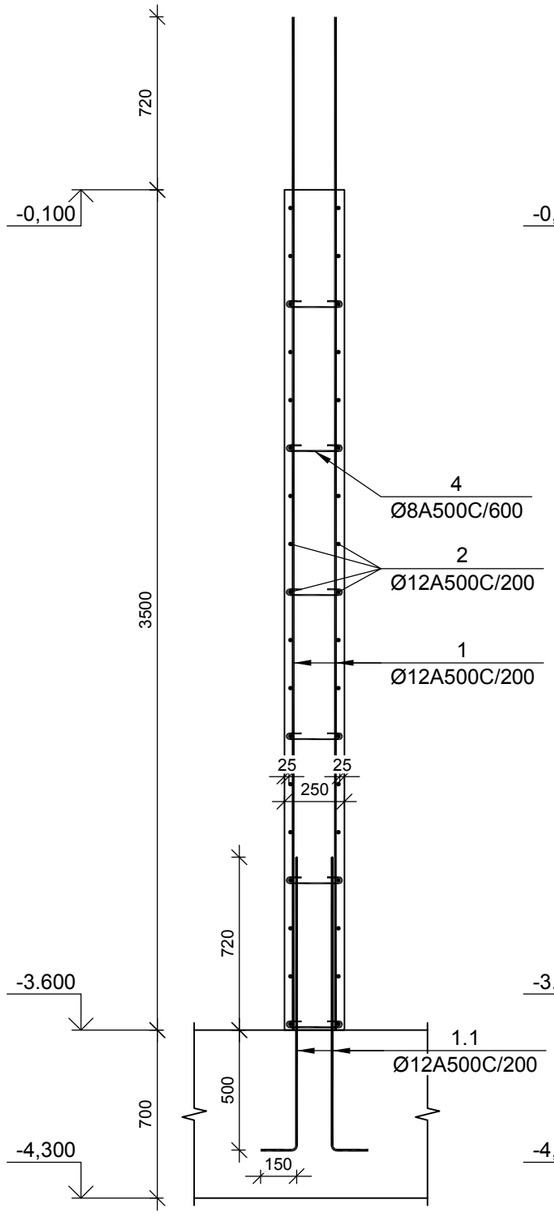

(მდუ-1 0.000 ნიშნულზე) კვეთი 2-2

მ 1:25

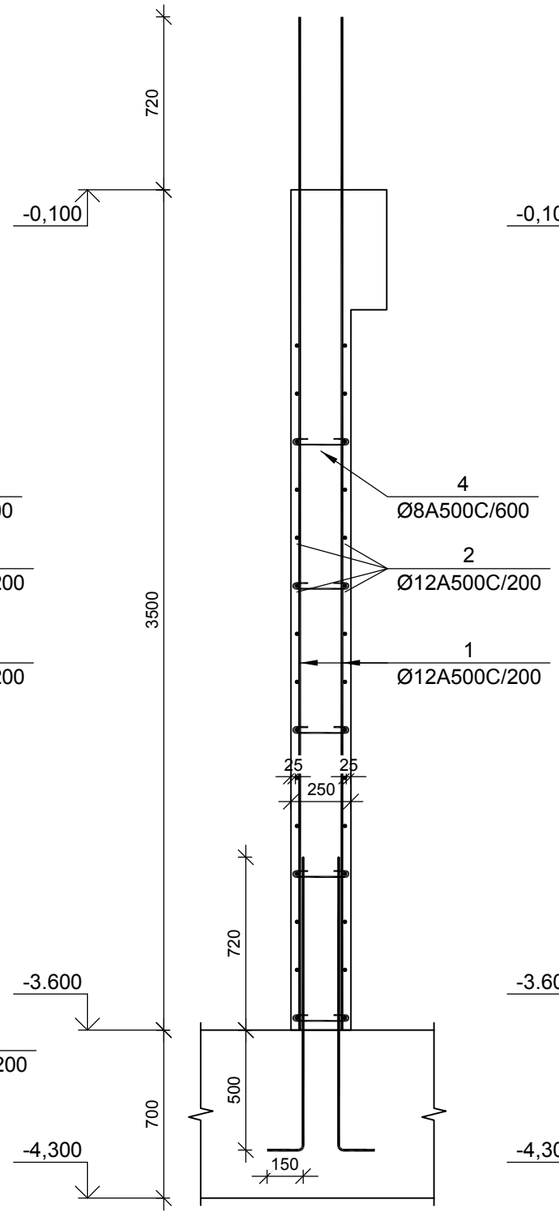

(მდუ-1 0.000 ნიშნულზე) კვეთი 3-3

მ 1:25

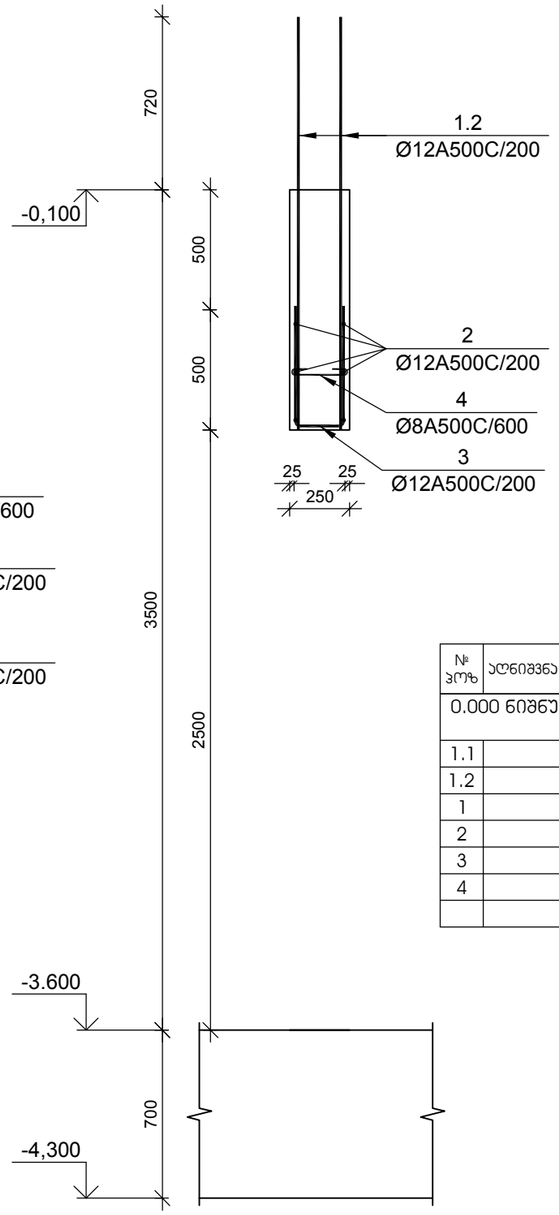

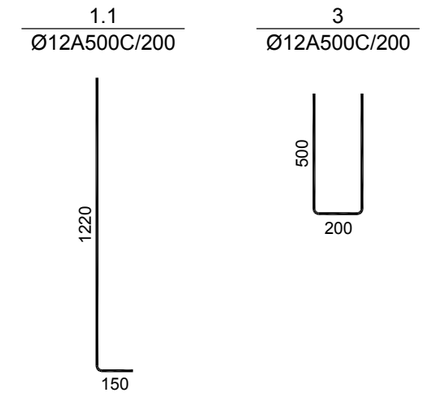

№ პოზ	აღნიშვნა	დასახელება	რაოდ. ელ-ში	წონა, (კგ) ერთის	წონა, (კგ) საერთო	შენიშვნა
0.000 ნიშნულის მონოლითური დიაფრაგმების უბანი მდუ-1			1 ცალი			.
1.1		Ø 12 A500C L= 1370 მმ	280	1.22	340	
1.2		Ø 12 A500C L= 930 მმ	24	0.83	20	
1		Ø 12 A500C L= 4220 მმ	280	3.74	1049	
2		Ø 12 A500C L= 28560 მმ	34	25.34	862	
3		Ø 12 A500C L= 1200 მმ	147	1.06	157	
4		Ø 8 A500C L= 380 მმ	319	0.15	48	
		ბეტონი		B-25	23.00	კუბ. მ

დამკვეთი -

შპს „დიღმის ველი", ს/კ 405246149

ობიექტი -

ქ. თბილისში, დიღმის სასწავლო საცდელი მეურნეობა ნაკვ. 01.72.14.009.510 -ში მრავალფუნქციური კომპლექსი

კონსტრუქციული პროექტი

დაკვეთა	სტადია	ფურცელი	ფურცლები
10-12/21	მშ	4.03	

დირექტორი		გ. ცომაია
პრ. მთ. არქ.		
პრ. მთ. ინჟ.		გ. ცომაია
დაამუშავა		ა. ცომაია
შეამოწმა		გ. ცომაია

ნახაზი:

მონოლითური დიაფრაგმების უბანი მდუ-1 0.000 ნიშნულზე

შ.პ.ს.
გეოპონი
თბილისი 2022

(მდუ-1 +5.500 ნიშნულზე) კვეთი 1-1

მ 1:25

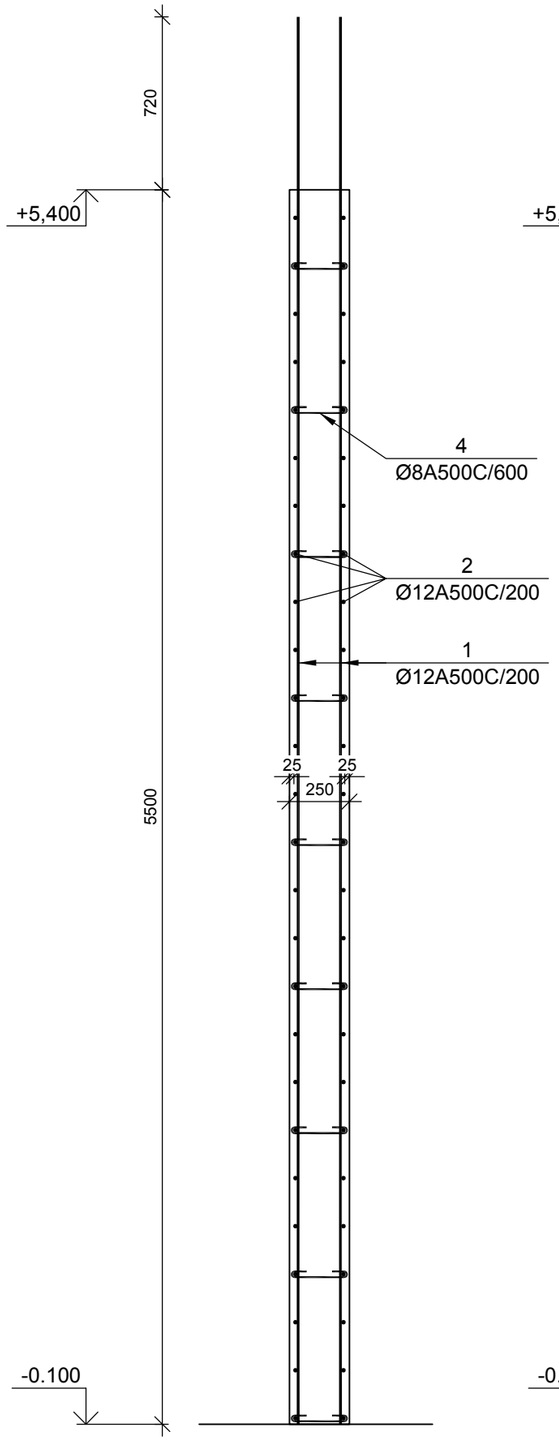

(მდუ-1 +5.500 ნიშნულზე) კვეთი 2-2

მ 1:25

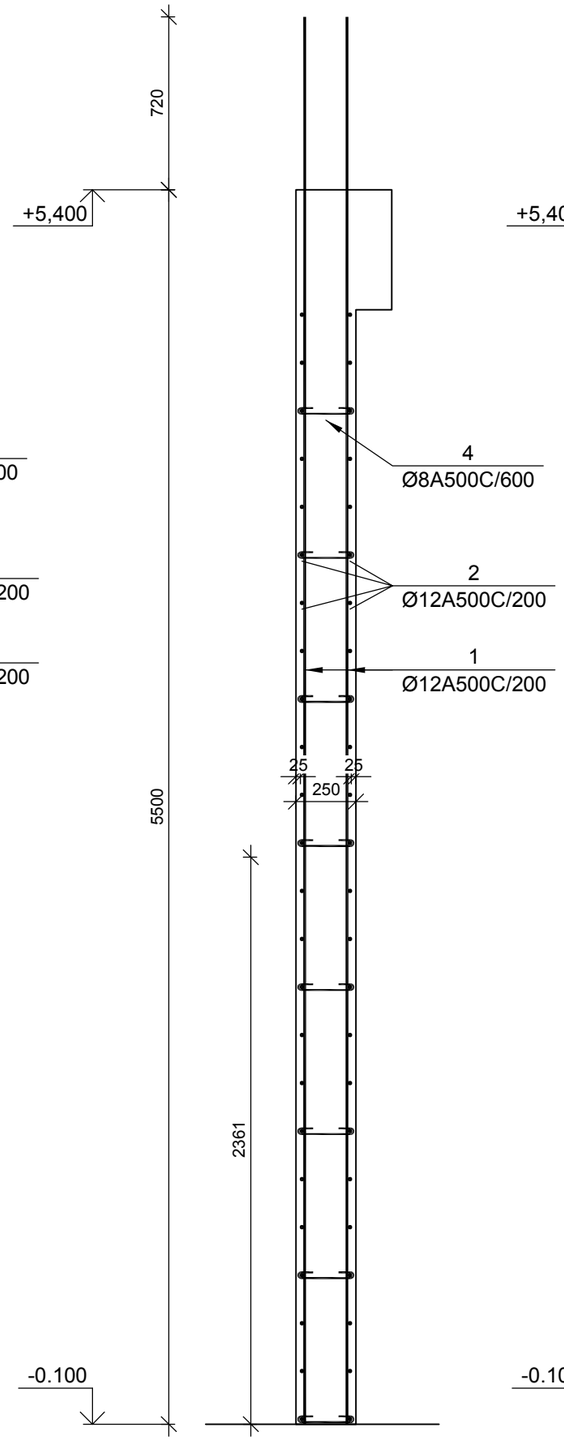

(მდუ-1 +5.500 ნიშნულზე) კვეთი 3-3

მ 1:25

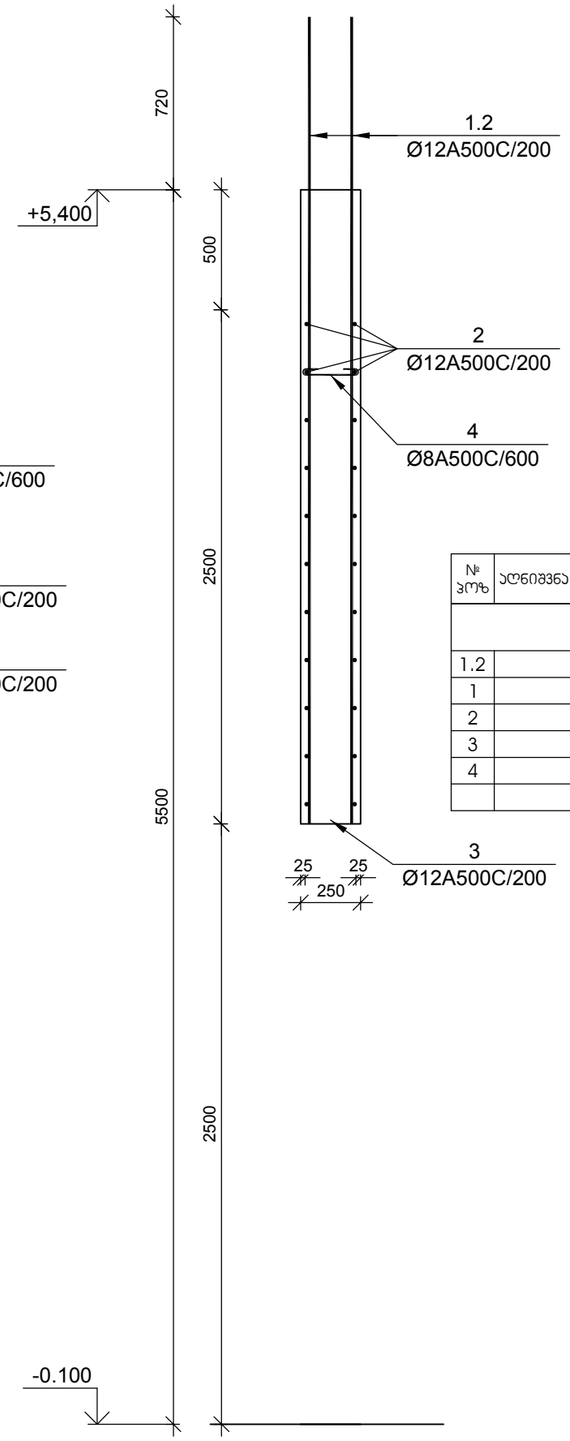

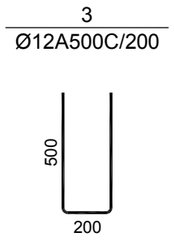

№ ჯრეზ	აღნიშვნა	დასახელება	რაოდ. ელ-ში	წონა, (კგ)		შენიშვნა
				ერთის	საერთო	
		+3.500 ნიშნულის მონოლითური დიაფრაგმების უბანი მდუ-1	1 ცალი			.
1.2		Ø 12 A500C L= 3720 მმ	24	3.30	79	
1		Ø 12 A500C L= 6220 მმ	280	5.52	1545	
2		Ø 12 A500C L= 28560 მმ	52	25.34	1318	
3		Ø 12 A500C L= 1200 მმ	237	1.06	252	
4		Ø 8 A500C L= 380 მმ	500	0.15	75	
		ბეტონი		B-25	36.00	კუბ. მ

დამკვეთი -

შპს „დიღმის ველი", ს/კ 405246149

ობიექტი -

ქ. თბილისში, დიღმის სასწავლო საცდელი მეურნეობა ნაკვ. 01.72.14.009.510 -ში მრავალფუნქციური კომპლექსი

კონსტრუქციული პროექტი

დაკვეთა	სტადია	ფურცელი	ფურცლები
10-12/21	მპ	4.04	

დირექტორი		გ. ცომაია
ჰრ. მთ. არქ.		
ჰრ. მთ. ინჟ.		გ. ცომაია
დაამუშავა		ა. ცომაია
შეამოწმა		გ. ცომაია

ნახაზი:

მონოლითური დიაფრაგმების უბანი მდუ-1 +5.500 ნიშნულზე

შ.პ.ს.
გეოპონი
თბილისი 2022

(მდუ-1 ტიპიურ სართულზე) კვეთი 1-1

მ 1:25

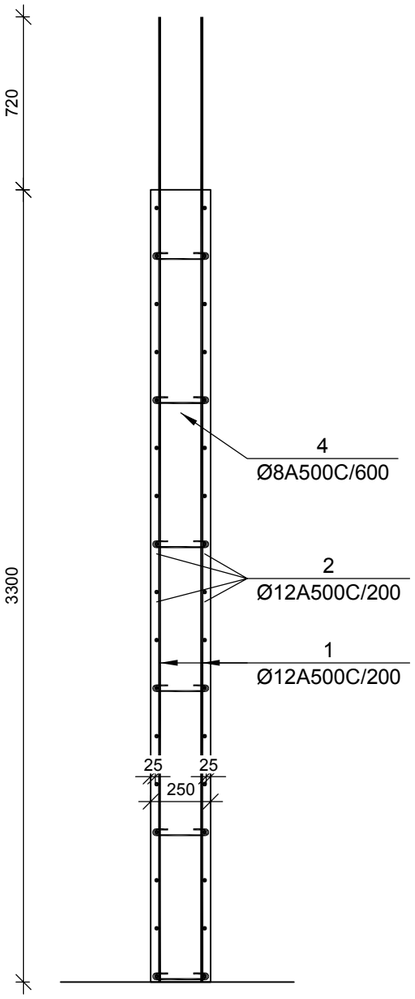

(მდუ-1 ტიპიურ სართულზე) კვეთი 2-2

მ 1:25

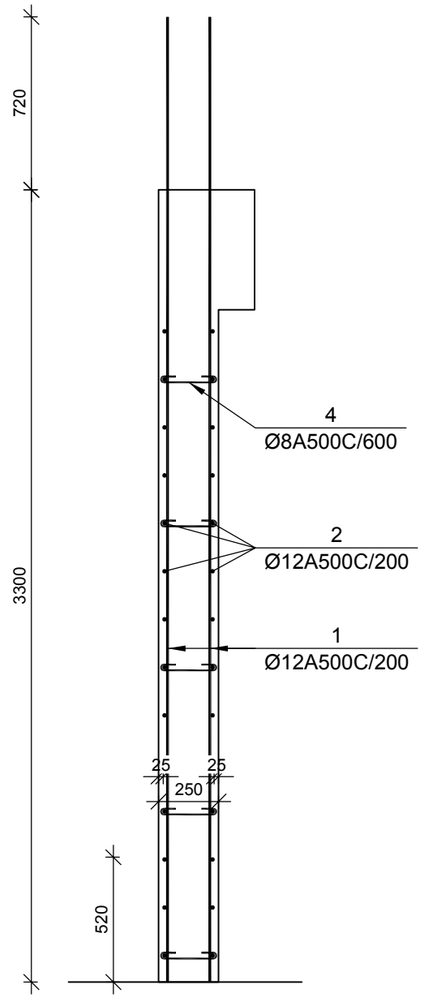

(მდუ-1 ტიპიურ სართულზე) კვეთი 3-3

მ 1:25

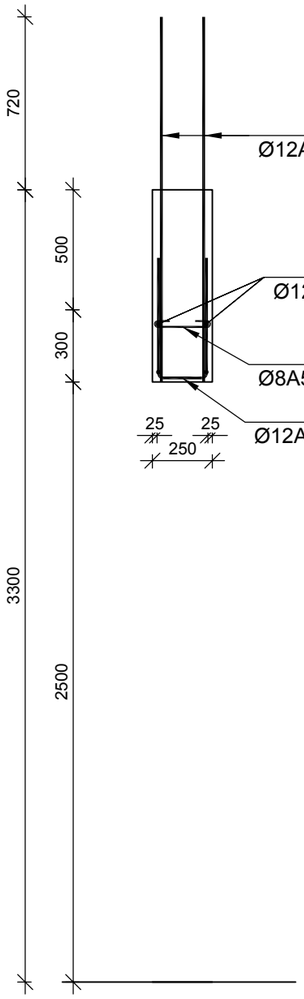

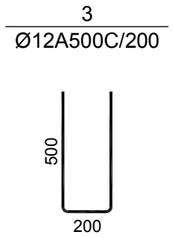

№ პოზ	აღნიშვნა	დასახელება					რაოდ. ელ-ში	წონა, (კგ) ერთის	წონა, (კგ) საერთო	შენიშვნა
		+5.400 <> +25.200 ნიშნულების მონოლითური დიაფრაგმების უბანი მდუ-1					6 ცალი			.
1.2		Ø	12	A500C	L= 1520	მმ	24	1.35	32	
1		Ø	12	A500C	L= 3995	მმ	280	3.55	993	
2		Ø	12	A500C	L= 28560	მმ	52	25.34	1318	
3		Ø	12	A500C	L= 1200	მმ	147	1.06	157	
4		Ø	8	A500C	L= 380	მმ	500	0.15	75	
						ბეტონი		B-25	36.00	კუბ. მ

დამკვეთი -

შპს „დიღმის ველი", ს/კ 405246149

ობიექტი -

ქ. თბილისში, დიღმის სასწავლო საცდელი მეურნეობა ნაკვ. 01.72.14.009.510 -ში მრავალფუნქციური კომპლექსი

პროექტის ეტაპი

დაკვეთა	სტადია	ფურცელი	ფურცლები
10-12/21	მშ	4.05	

დირექტორი		გ. ცომაია
ხელმძღვანელი		
მთ. არქ.		
მთ. ინჟ.		გ. ცომაია
დაამუშავა		ა. ცომაია
შეამოწმა		გ. ცომაია

ნახაზი:

მონოლითური დიაფრაგმების უბანი მდუ-1 ტიპიური სართულის კვეთები

შ.პ.ს. გეოპროექტი

თბილისი 2022

(მდუ-1 +28.500 ნიშნულზე) ჯვეთი 1-1

მ 1:25

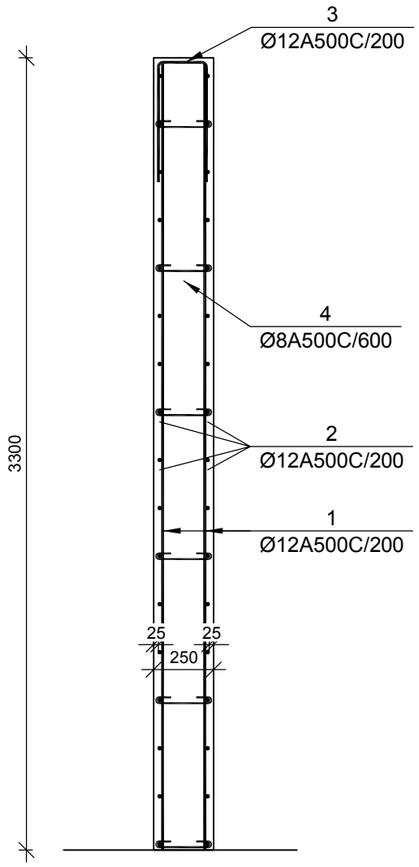

(მდუ-1 +28.500 ნიშნულზე) ჯვეთი 2-2

მ 1:25

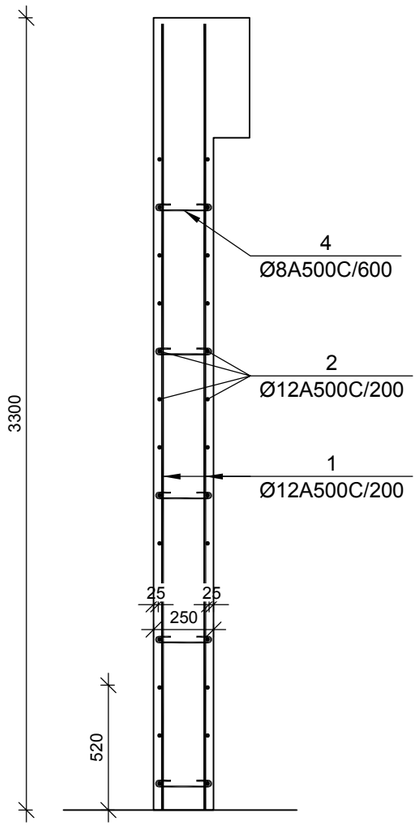

(მდუ-1 +28.500 ნიშნულზე) ჯვეთი 3-3

მ 1:25

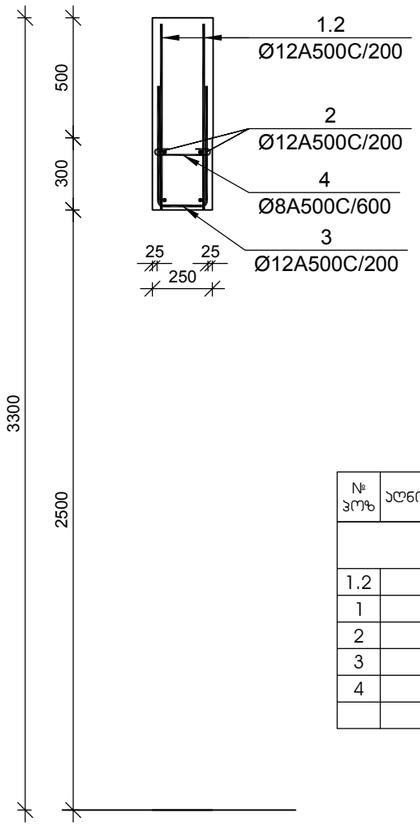

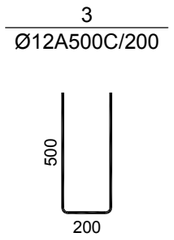

№ პოზ	აღნიშვნა	დასახელება					რაოდ. ელ-ში	წონა, (კგ) ერთ.	წონა, (კგ) საერთო	შენიშვნა
		+28.500 ნიშნულების მონოლითური დიაფრაგმების უბანი მდუ-1					1 ცალი			.
1.2		Ø	12	A500C	L= 775	მმ	24	0.69	17	
1		Ø	12	A500C	L= 3275	მმ	280	2.91	814	
2		Ø	12	A500C	L= 28560	მმ	52	25.34	1318	
3		Ø	12	A500C	L= 1200	მმ	147	1.06	157	
4		Ø	8	A500C	L= 380	მმ	500	0.15	75	
						ბეტონი		B-25	36.00	კუბ. მ

დამკვეთი -

შპს „დიღმის ველი", ს/კ 405246149

ობიექტი -

ქ. თბილისში, დიღმის სასწავლო საცდელი მეურნეობა ნაკვ. 01.72.14.009.510 -ში მრავალფუნქციური კომპლექსი

კონსტრუქციული პროექტი

დაკვეთა	სტადია	ფურცელი	ფურცლები
10-12/21	მშ	4.06	

დირექტორი		გ. ცომაია
პრ. მთ. არქ.		
პრ. მთ. ინჟ.		გ. ცომაია
დაამუშავა		ა. ცომაია
შეამოწმა		გ. ცომაია

ნახაზი:

მონოლითური დიაფრაგმების უბანი მდუ-1 +28.500 ნიშნულზე

შ.პ.ს.
გეოკონი
თბილისი 2022

მონოლითური დიაფრაგმების უბანი მდუ-2 (ტიპიური სართულის გეგმა)

მ 1:50

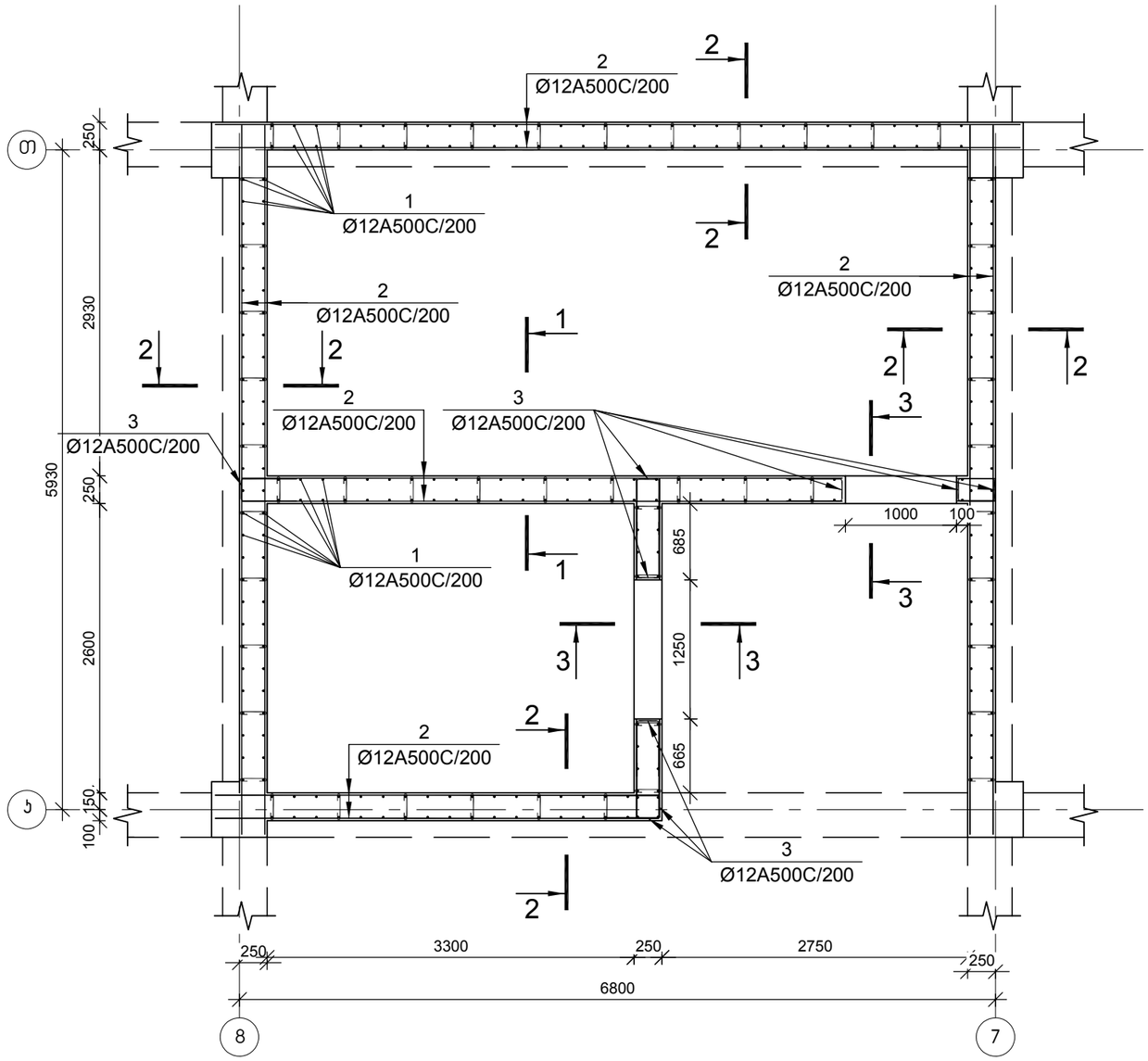
Ø12A500C/200
Ø12A500C/200
Ø12A500C/200
Ø12A500C/200
Ø12A500C/200
Ø12A500C/200
Ø12A500C/200
Ø12A500C/200
Ø12A500C/200
Ø12A500C/200
Ø12A500C/200
Ø12A500C/200
1
2
3
1
2
3
1
2
3

(მდუ-2 0.000 ნიშნულზე) კვეთი 1-1

მ 1:25

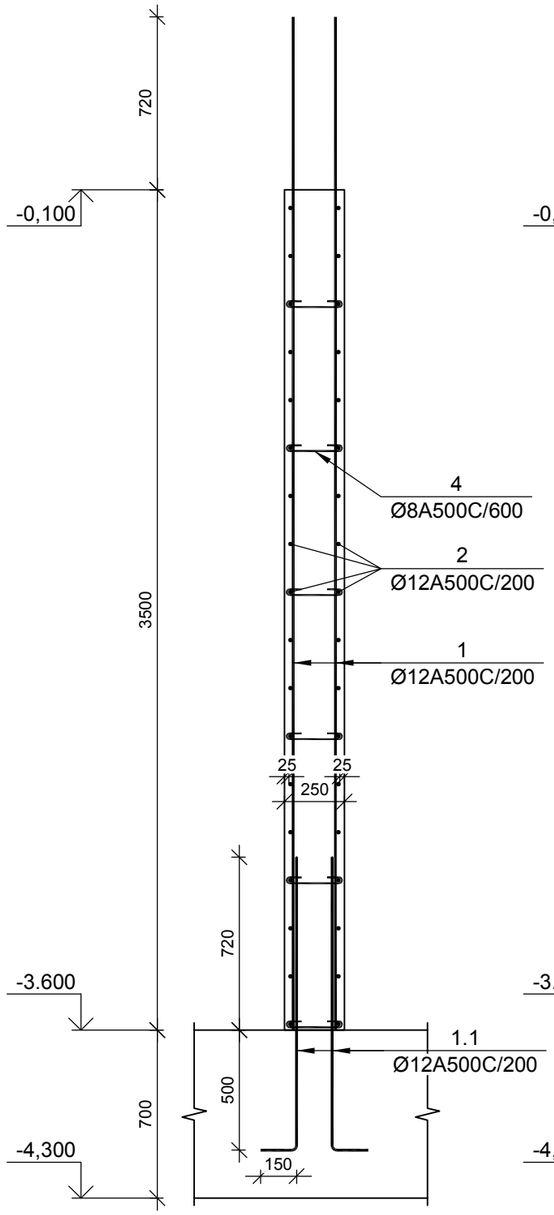

(მდუ-2 0.000 ნიშნულზე) კვეთი 2-2

მ 1:25

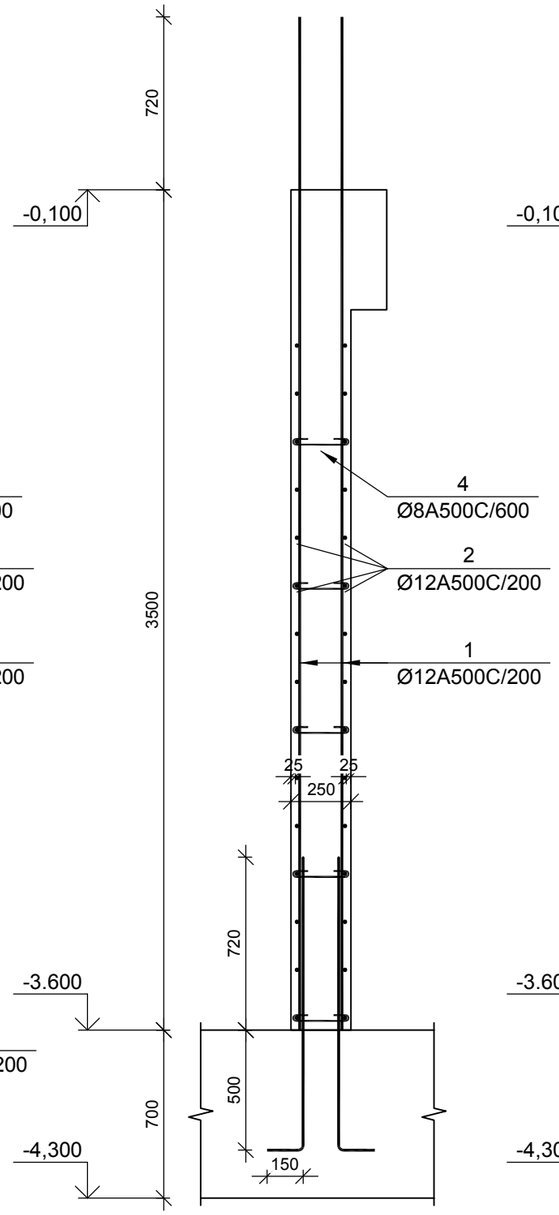

(მდუ-2 0.000 ნიშნულზე) კვეთი 3-3

მ 1:25

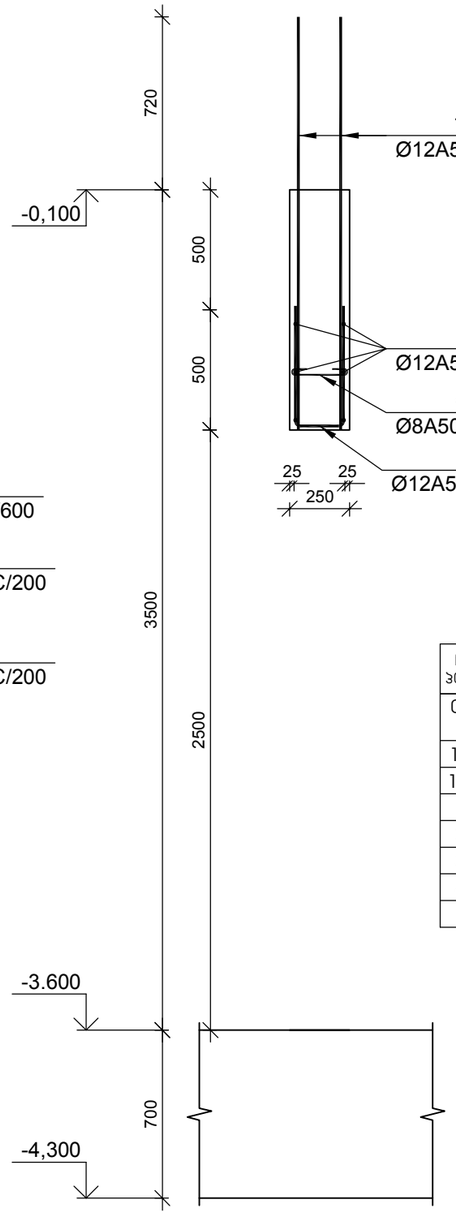

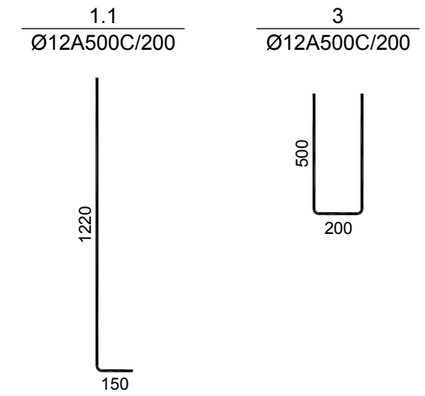

№ პოზ	აღნიშვნა	დასახელება					რაოდ. ელ-ში	წონა, (კგ) ერთის	წონა, (კგ) საერთო	შენიშვნა
0.000 ნიშნულის მონოლითური დიაფრაგმების უბანი მდუ-2							1 ცალი			.
1.1		Ø	12	A500C	L= 1370	მმ	320	1.22	389	
1.2		Ø	12	A500C	L= 930	მმ	24	0.83	20	
1		Ø	12	A500C	L= 4220	მმ	320	3.74	1198	
2		Ø	12	A500C	L= 32640	მმ	34	28.96	985	
3		Ø	12	A500C	L= 1200	მმ	132	1.06	141	
4		Ø	8	A500C	L= 380	მმ	444	0.15	67	
					ბეტონი			B-25	32.00	კუბ. მ

დამკვეთი -

შპს „დიღმის ველი", ს/კ 405246149

ობიექტი -

ქ. თბილისში, დიღმის სასწავლო საცდელი მეურნეობა ნაკვ. 01.72.14.009.510 -ში მრავალფუნქციური კომპლექსი

კონსტრუქციული პროექტი

დაკვეთა	სტადია	ფურცელი	ფურცლები
10-12/21	მშ	4.08	

დირექტორი		გ. ცომაია
პრ. მთ. არქ.		
პრ. მთ. ინჟ.		გ. ცომაია
დაამუშავა		ა. ცომაია
შეამოწმა		გ. ცომაია

ნახაზი:

მონოლითური დიაფრაგმების უბანი მდუ-2 0.000 ნიშნულზე

შ.პ.ს.
გეოკონი
თბილისი 2022

(მდუ-2 +3.500 ნიშნულზე) კვეთი 1-1

მ 1:25

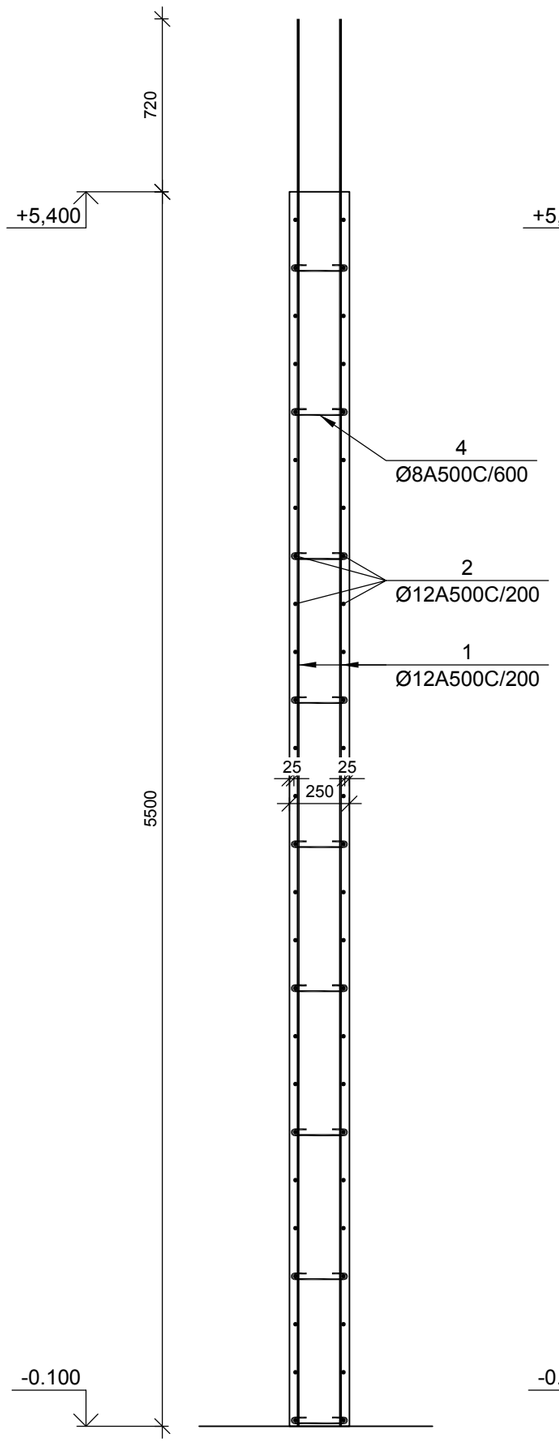

(მდუ-2 +3.500 ნიშნულზე) კვეთი 2-2

მ 1:25

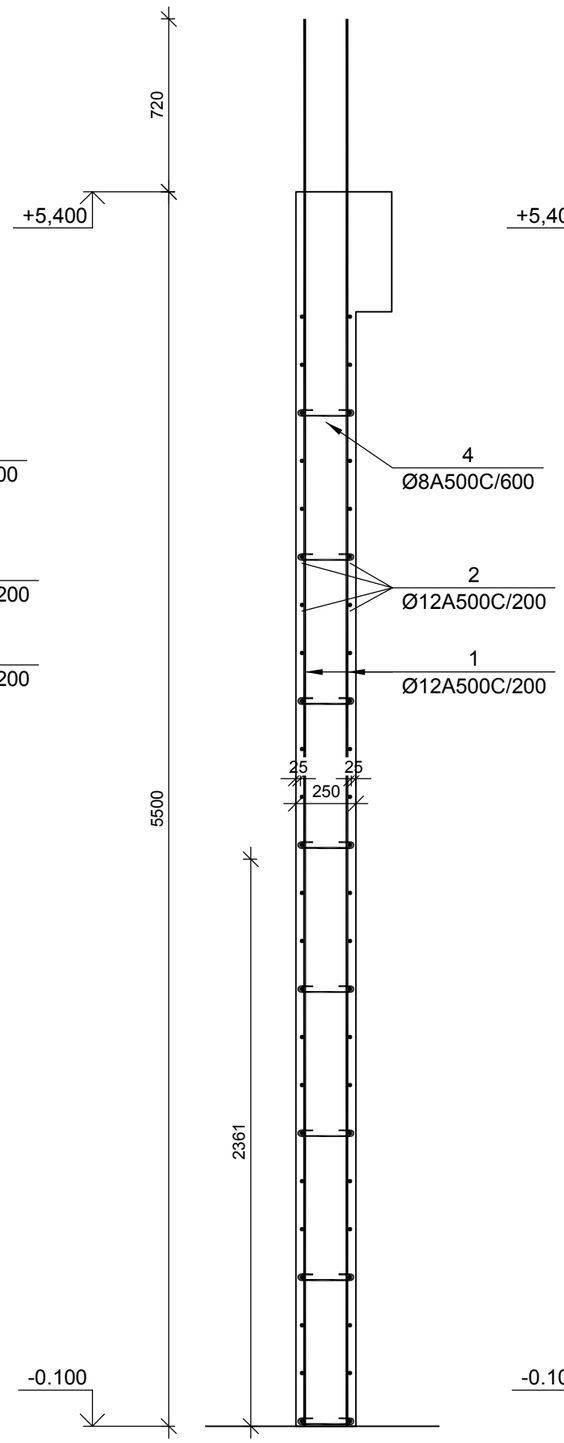

(მდუ-2 +3.500 ნიშნულზე) კვეთი 3-3

მ 1:25

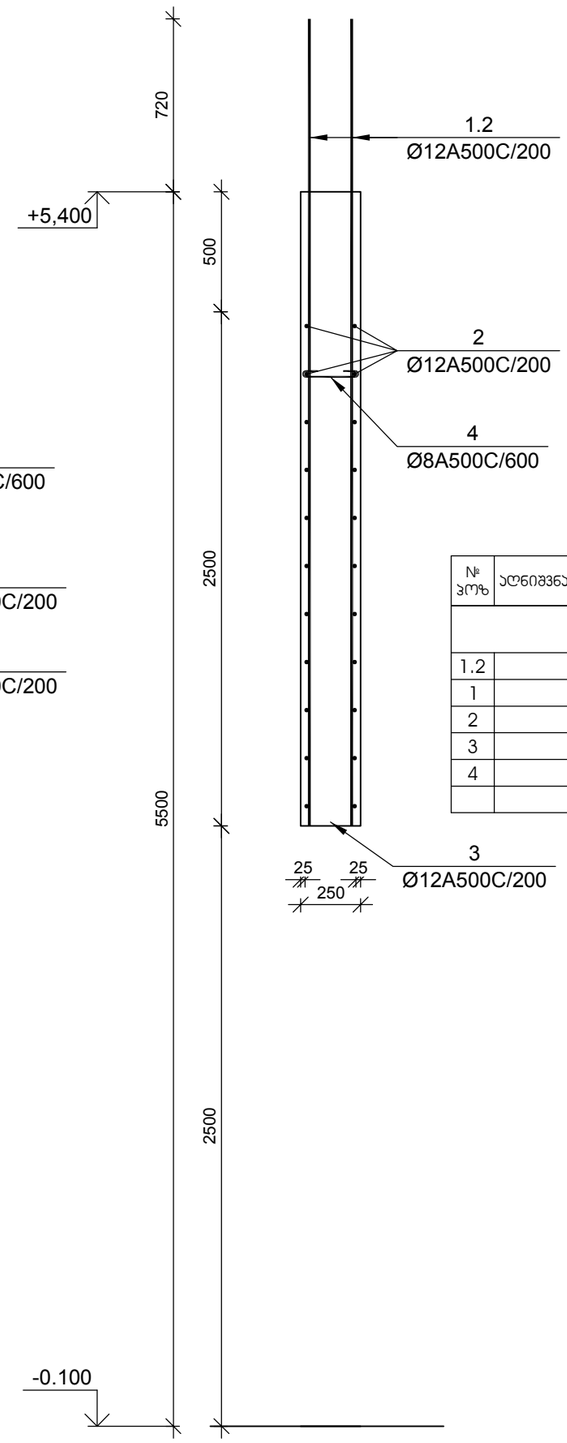

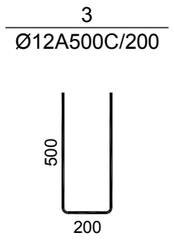

№ ჯრეზ	აღნიშვნა	დასახელება	რაოდ. ელ-ში	წონა, (კგ)		შენიშვნა
				ერთის	საერთო	
		+3.500 ნიშნულის მონოლითური დიაფრაგმების უბანი მდუ-2	1 ცალი			.
1.2		Ø 12 A500C L= 3720 მმ	24	3.30	79	
1		Ø 12 A500C L= 6220 მმ	320	5.52	1766	
2		Ø 12 A500C L= 32640 მმ	52	28.96	1506	
3		Ø 12 A500C L= 1200 მმ	212	1.06	226	
4		Ø 8 A500C L= 380 მმ	565	0.15	85	
		ბეტონი		B-25	40.65	კუბ. მ

დამკვეთი -

შპს „დიღმის ველი", ს/კ 405246149

ობიექტი -

ქ. თბილისში, დიღმის სასწავლო საცდელი მეურნეობა ნაკვ. 01.72.14.009.510 -ში მრავალფუნქციური კომპლექსი

კონსტრუქციული პროექტი

დაკვეთა	სტადია	ფურცელი	ფურცლები
10-12/21	მპ	4.09	

დირექტორი		გ. ცომაია
ჰრ. მთ. არქ.		
ჰრ. მთ. ინჟ.		გ. ცომაია
დაამუშავა		ა. ცომაია
შეამოწმა		გ. ცომაია

ნახაზი:

მონოლითური დიაფრაგმების უბანი მდუ-2 +5.500 ნიშნულზე

შ.პ.ს.
გეოპონი
თბილისი 2022

(მდუ-2 ტიპიურ სართულზე) კვეთი 1-1

მ 1:25

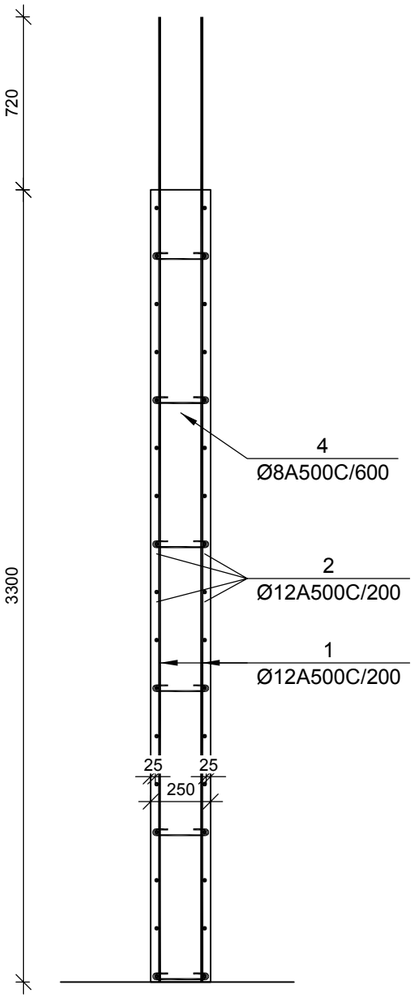

(მდუ-2 ტიპიურ სართულზე) კვეთი 2-2

მ 1:25

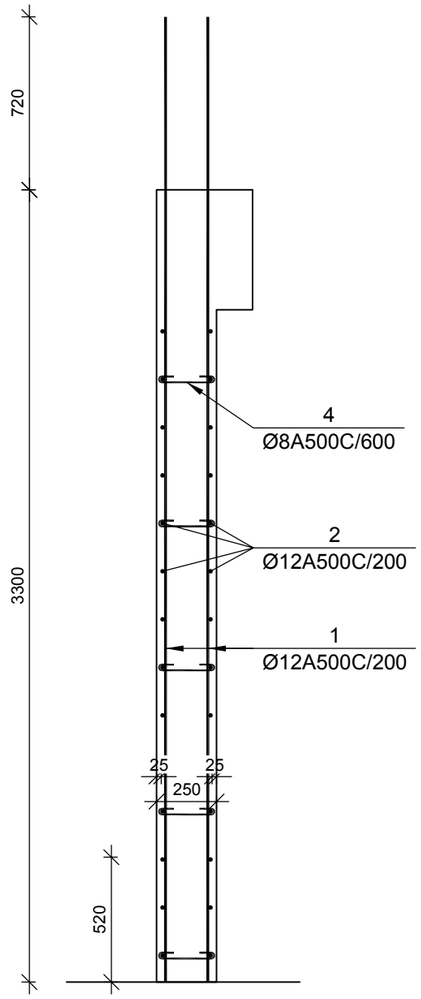

(მდუ-2 ტიპიურ სართულზე) კვეთი 3-3

მ 1:25

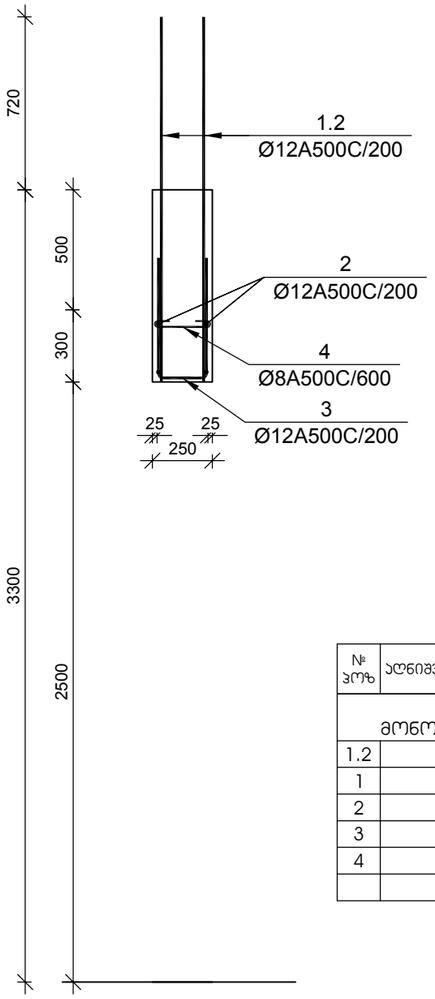

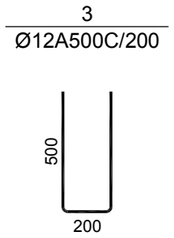

№ პოზ	აღნიშვნა	დასახელება					რაოდ. ელ-ში	წონა, (კგ) ერთის	წონა, (კგ) საერთო	შენიშვნა
		+5.400 <> +25.200 ნიშნულების მონოლითური დიაფრაგმების უბანი მდუ-2					6 ცალი			.
1.2		Ø	12	A500C	L= 1520	მმ	24	1.35	32	
1		Ø	12	A500C	L= 3995	მმ	320	3.55	1134	
2		Ø	12	A500C	L= 32640	მმ	52	28.96	1506	
3		Ø	12	A500C	L= 1200	მმ	132	1.06	141	
4		Ø	8	A500C	L= 380	მმ	340	0.15	51	
						ბეტონი		B-25	24.50	კუბ. მ

დამკვეთი -

შპს „დიღმის ველი", ს/კ 405246149

ობიექტი -

ქ. თბილისში, დიღმის სასწავლო საცდელი მეურნეობა ნაკვ. 01.72.14.009.510 -ში მრავალფუნქციური კომპლექსი

კონსტრუქციული პროექტი

დაკვეთა	სტადია	ფურცელი	ფურცლები
10-12/21	მშ	4.10	

დირექტორი		გ. ცომაია
პრ. მთ. არქ.		
პრ. მთ. ინჟ.		გ. ცომაია
დაამუშავა		ა. ცომაია
შეამოწმა		გ. ცომაია

ნახაზი:

მონოლითური დიაფრაგმების უბანი მდუ-2 ტიპიური სართულის კვეთები

შ.პ.ს.
გეოპონი
თბილისი 2022

(მდუ-2 +28.500 ნიშნულზე) ჯვეთი 1-1

მ 1:25

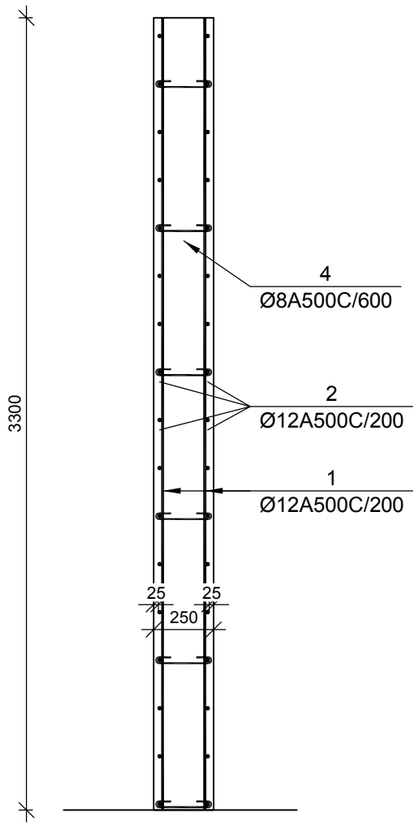

(მდუ-2 +28.500 ნიშნულზე) ჯვეთი 2-2

მ 1:25

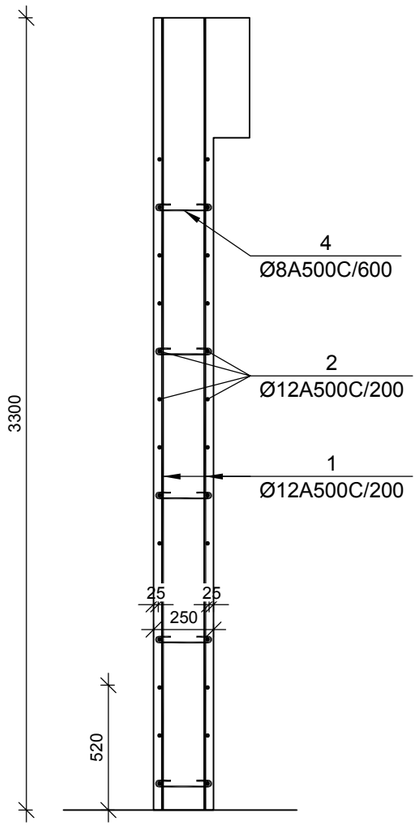

(მდუ-2 +28.500 ნიშნულზე) ჯვეთი 3-3

მ 1:25

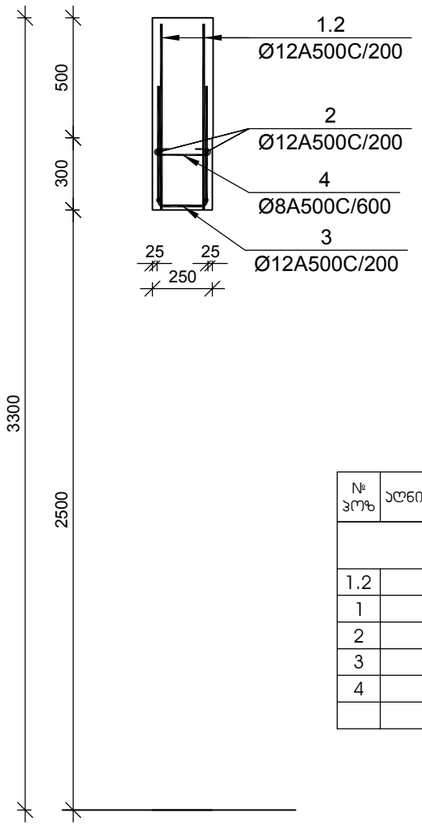

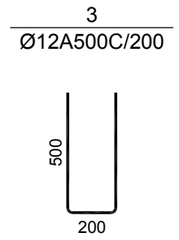

№ პოზ	აღნიშვნა	დასახელება					რაოდ. ელ-ში	წონა, (კგ) ერთ.	წონა, (კგ) საერთო	შენიშვნა
		+28.500 ნიშნულების მონოლითური დიაფრაგმების უბანი მდუ-2					1 ცალი			.
1.2		Ø	12	A500C	L= 775	მმ	24	0.69	17	
1		Ø	12	A500C	L= 3275	მმ	320	2.91	930	
2		Ø	12	A500C	L= 32640	მმ	52	28.96	1506	
3		Ø	12	A500C	L= 1200	მმ	132	1.06	141	
4		Ø	8	A500C	L= 380	მმ	340	0.15	51	
					ბეტონი			B-25	24.50	კუბ. მ

დამკვეთი -

შპს „დიღმის ველი", ს/კ 405246149

ობიექტი -

ქ. თბილისში, დიღმის სასწავლო საცდელი მეურნეობა ნაკვ. 01.72.14.009.510 -ში მრავალფუნქციური კომპლექსი

კონსტრუქციული პროექტი

დაკვეთა	სტადია	ფურცელი	ფურცლები
10-12/21	მშ	4.11	

დირექტორი		გ. ცომაია
პრ. მთ. არქ.		
პრ. მთ. ინჟ.		გ. ცომაია
დაამუშავა		ა. ცომაია
შეამოწმა		გ. ცომაია

ნახაზი:

მონოლითური დიაფრაგმების უბანი მდუ-2 +28.500 ნიშნულზე

შ.პ.ს.
გეოპონი
თბილისი 2022

მონოლითური დიაფრაგმების უბანი მდუ-2 (ტიპიური სართულის გეგმა)

მ 1:50

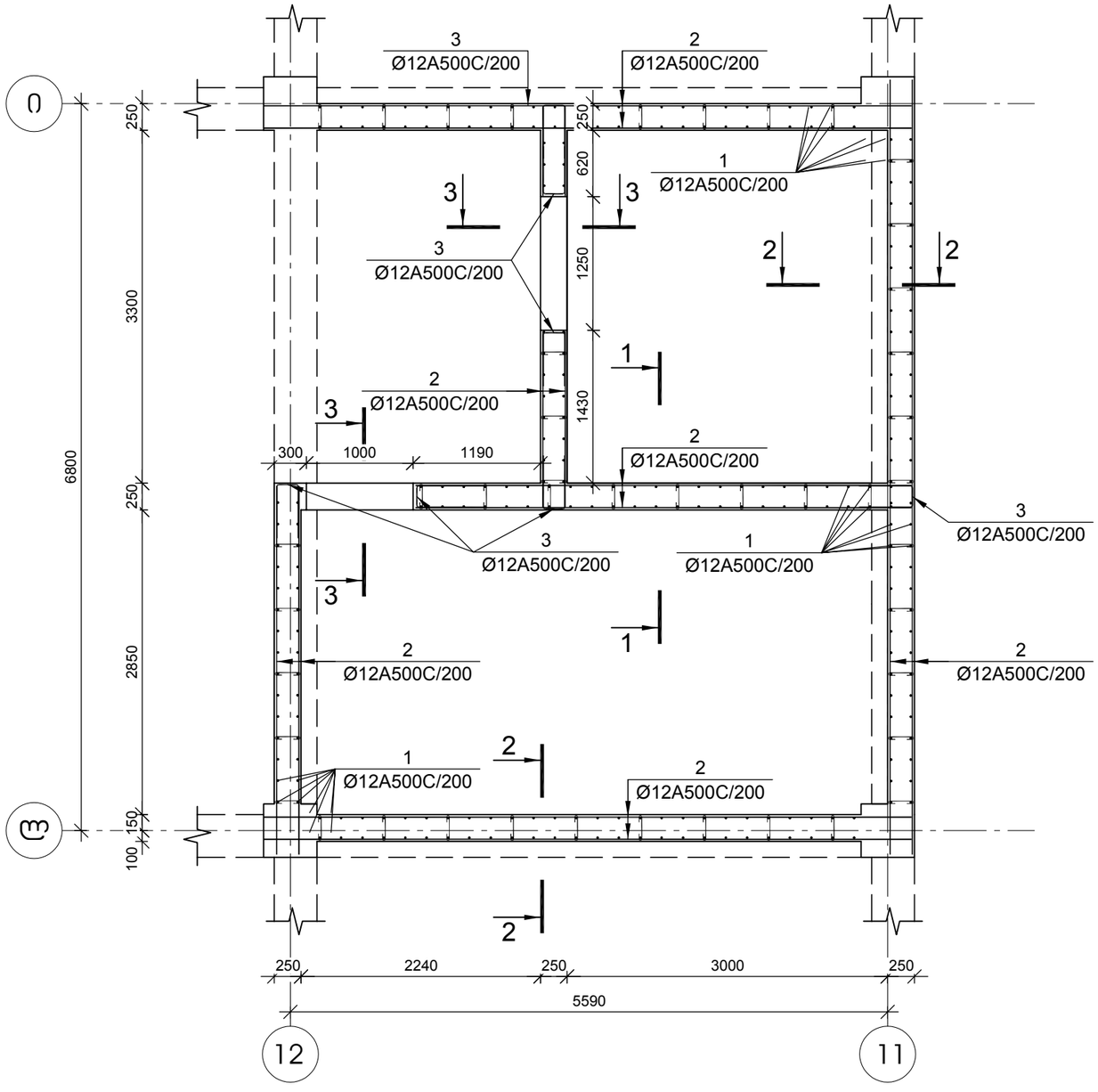

დამკვეთი -	ობიექტი -	კონსტრუქციული პროექტი	
შპს „დიღმის ველი", ს/კ 405246149	ქ. თბილისში, დიღმის სასწავლო საცდელი მეურნეობა ნაკვ. 01.72.14.009.510 -ში მრავალფუნქციური კომპლექსი		

დასკვნა	სადია	ფურცელი	ფურცლები
10-12/21	მპ	4.12	

დირექტორი		გ. ცომაია
პრ. მთ. არქ.		
პრ. მთ. ინჟ.		გ. ცომაია
დაამუშავა		ა. ცომაია
შეამოწმა		გ. ცომაია

ნახაზი:

მონოლითური დიაფრაგმების უბანი მდუ-3 (ტიპიური სართულის გეგმა)

შ.პ.ს.
გეოპონი
თბილისი 2022

(მდუ-3 0.000 ნიშნულზე) კვეთი 1-1

მ 1:25

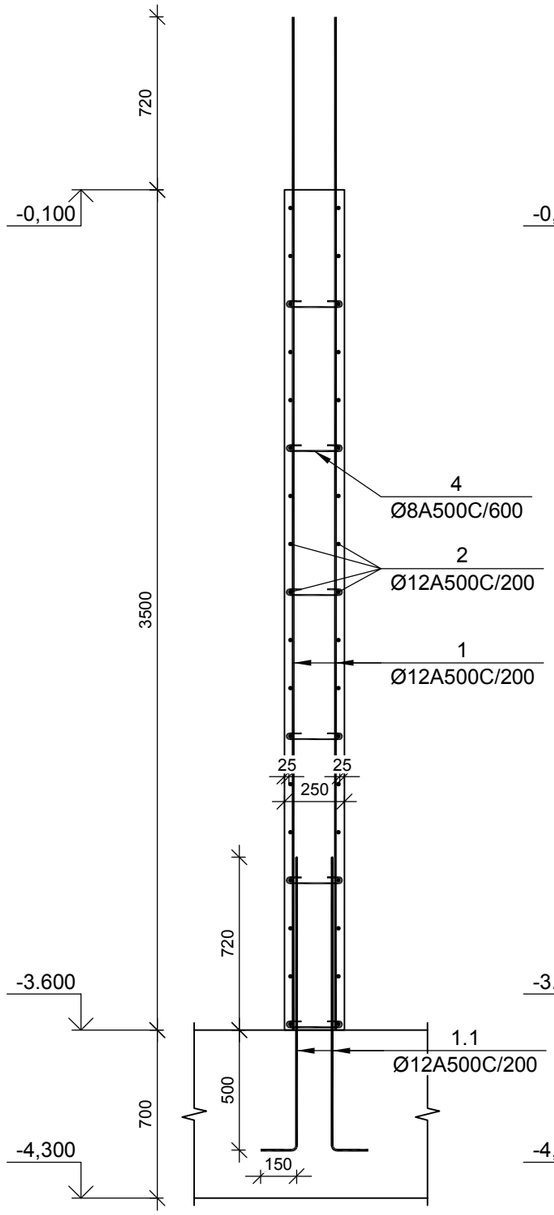

(მდუ-3 0.000 ნიშნულზე) კვეთი 2-2

მ 1:25

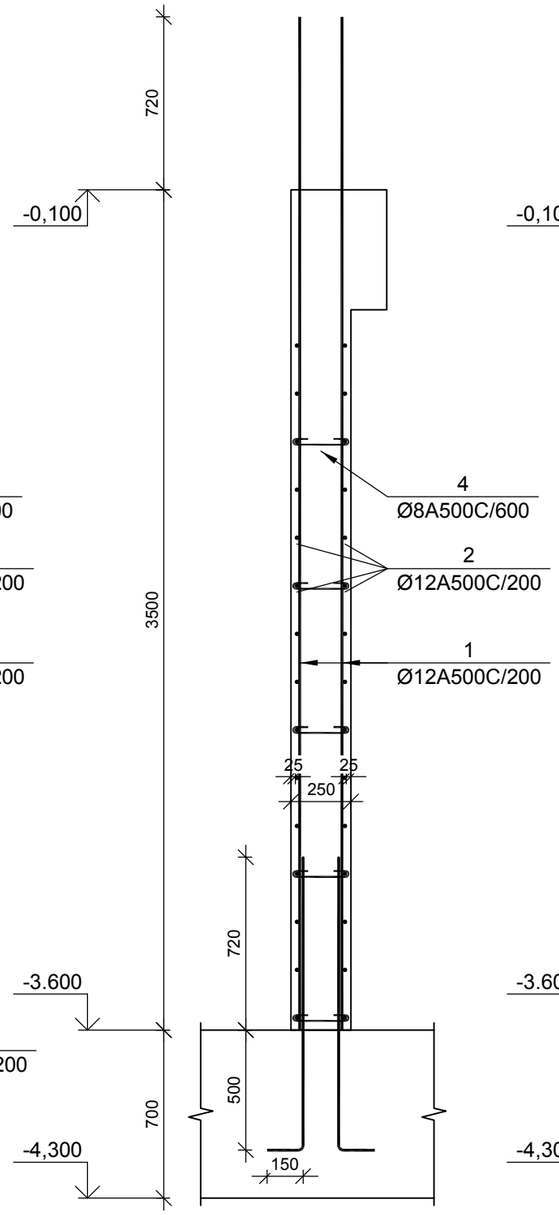

(მდუ-3 0.000 ნიშნულზე) კვეთი 3-3

მ 1:25

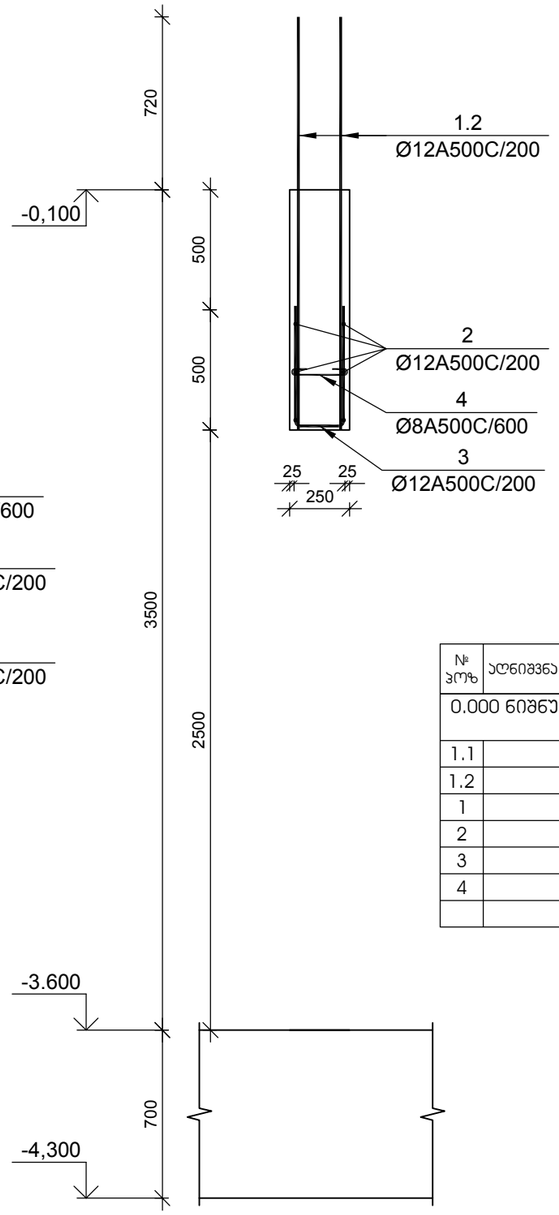

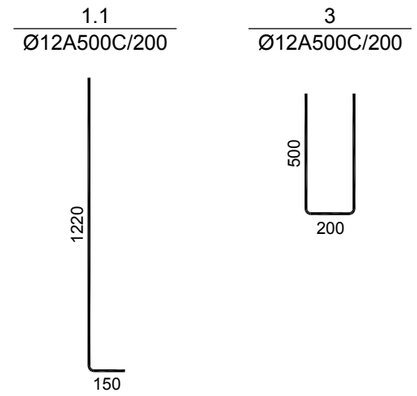

№ პოზ	აღნიშვნა	დასახელება					რაოდ. ელ-ში	წონა, (კგ) ერთის	წონა, (კგ) საერთო	შენიშვნა
0.000 ნიშნულის მონოლითური დიაფრაგმების უბანი მდუ-3							1 ცალი			.
1.1		Ø	12	A500C	L= 1370	მმ	280	1.22	340	
1.2		Ø	12	A500C	L= 930	მმ	24	0.83	20	
1		Ø	12	A500C	L= 4220	მმ	280	3.74	1049	
2		Ø	12	A500C	L= 28560	მმ	34	25.34	862	
3		Ø	12	A500C	L= 1200	მმ	117	1.06	125	
4		Ø	8	A500C	L= 380	მმ	315	0.15	47	
					ბეტონი			B-25	22.70	კუბ. მ

დამკვეთი -

შპს „დიღმის ველი", ს/კ 405246149

ობიექტი -

ქ. თბილისში, დიღმის სასწავლო საცდელი მეურნეობა ნაკვ. 01.72.14.009.510 -ში მრავალფუნქციური კომპლექსი

კონსტრუქციული პროექტი

დაკვეთა	სტადია	ფურცელი	ფურცლები
10-12/21	მშ	4.13	

დირექტორი		გ. ცომაია
პრ. მთ. არქ.		
პრ. მთ. ინჟ.		გ. ცომაია
დაამუშავა		ა. ცომაია
შეამოწმა		გ. ცომაია

ნახაზი:

მონოლითური დიაფრაგმების უბანი მდუ-3 0.000 ნიშნულზე

შ.პ.ს.
გეოპონი
თბილისი 2022

(მდუ-3 +3.500 ნიშნულზე) კვეთი 1-1

მ 1:25

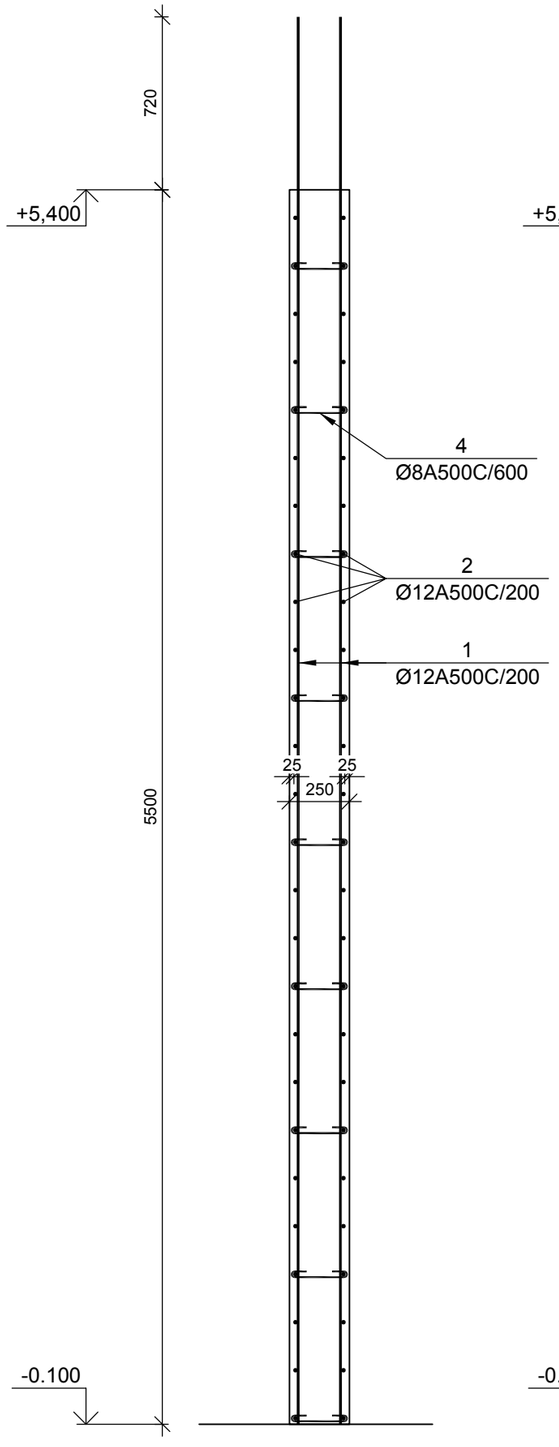

(მდუ-3 +3.500 ნიშნულზე) კვეთი 2-2

მ 1:25

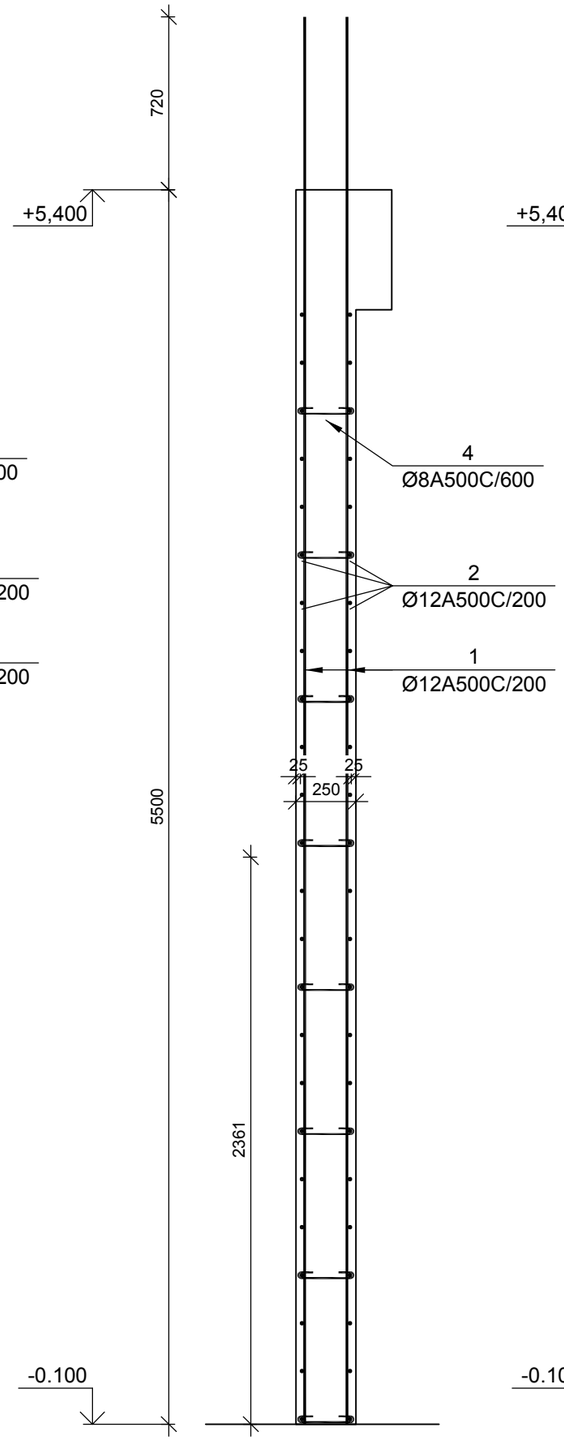

(მდუ-3 +3.500 ნიშნულზე) კვეთი 3-3

მ 1:25

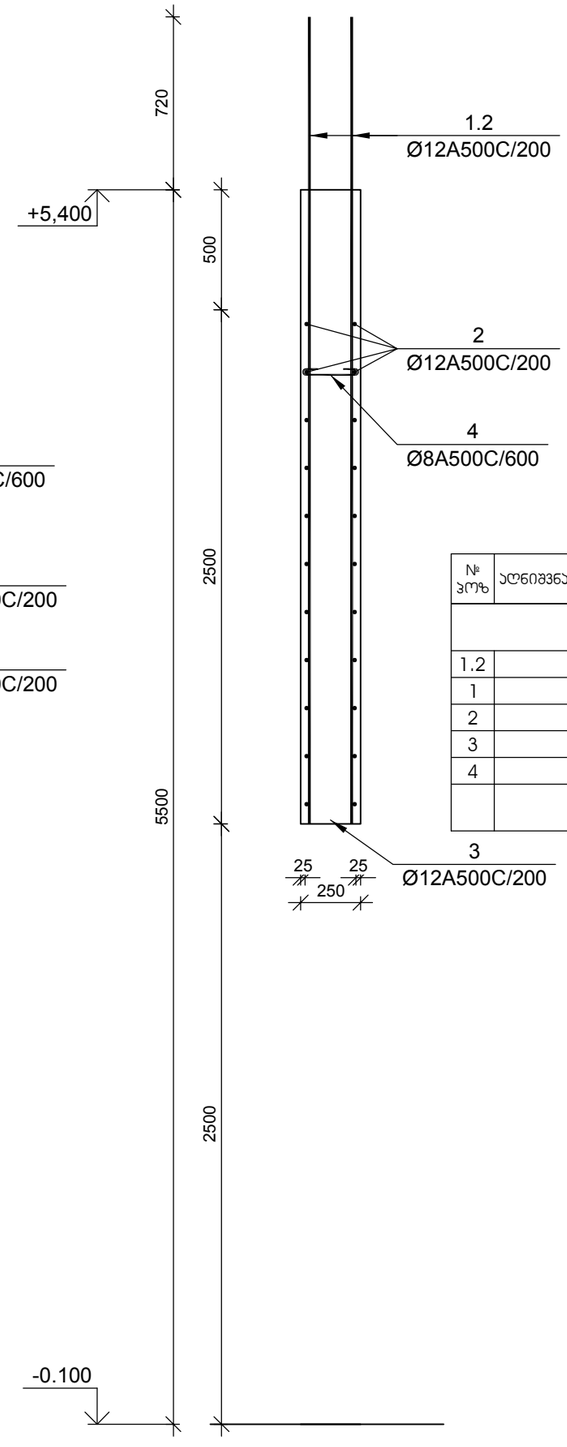

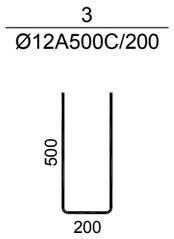

№ პოზ	ალნიშვნა	დასახელება	რაოდ. ელ-ში	წონა, (კგ) ერთის	წონა, (კგ) საერთო	შენიშვნა
		+3.500 ნიშნულის მონოლითური დიაფრაგმების უბანი მდუ-3	1 ცალი			.
1.2		Ø 12 A500C L= 3720 მმ	24	3.30	79	
1		Ø 12 A500C L= 6220 მმ	280	5.52	1545	
2		Ø 12 A500C L= 28560 მმ	52	25.34	1318	
3		Ø 12 A500C L= 1200 მმ	187	1.06	199	
4		Ø 8 A500C L= 380 მმ	490	0.15	73	
		ბეტონი		B-25	35.30	კუბ. მ

დამკვეთი -

შპს „დიღმის ველი", ს/კ 405246149

ობიექტი -

ქ. თბილისში, დიღმის სასწავლო საცდელი მეურნეობა ნაკვ. 01.72.14.009.510 -ში მრავალფუნქციური კომპლექსი

კონსტრუქციული ჩრილი

დაკვეთა	სტადია	ფურცელი	ფურცლები
10-12/21	მპ	4.14	

დირექტორი		გ. ცომაია
ჩრ. მთ. არქ.		
ჩრ. მთ. ინჟ.		გ. ცომაია
დაამუშავა		ა. ცომაია
შეამოწმა		გ. ცომაია

ნახაზი:

მონოლითური დიაფრაგმების უბანი მდუ-3 +5.500 ნიშნულზე

შ.პ.ს.
გეოკონი
თბილისი 2022

(მდუ-3 ტიპიურ სართულზე) ჯვეთი 1-1

მ 1:25

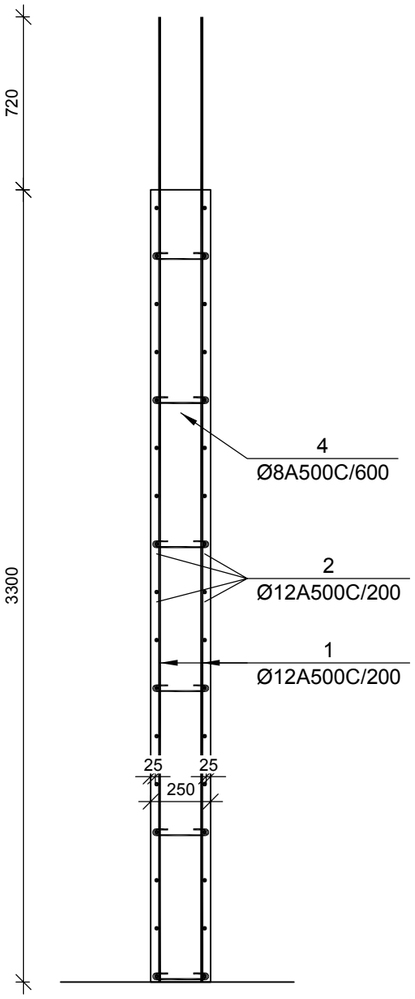

(მდუ-3 ტიპიურ სართულზე) ჯვეთი 2-2

მ 1:25

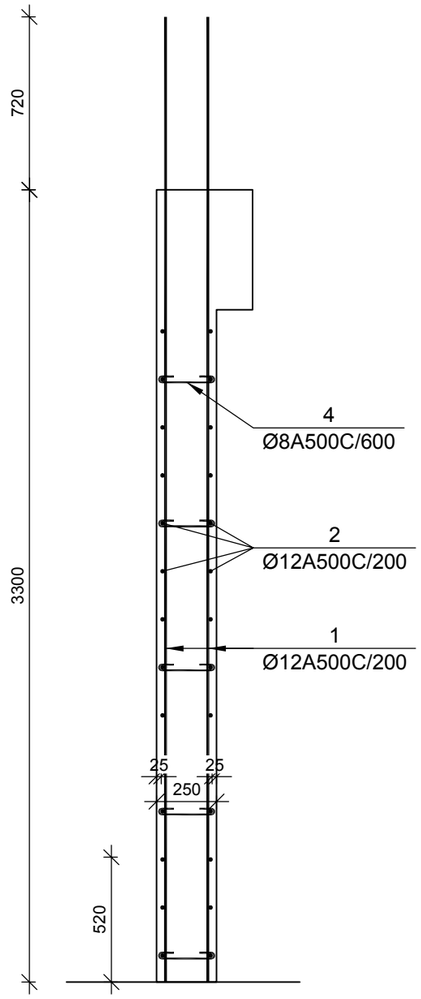

(მდუ-3 ტიპიურ სართულზე) ჯვეთი 3-3

მ 1:25

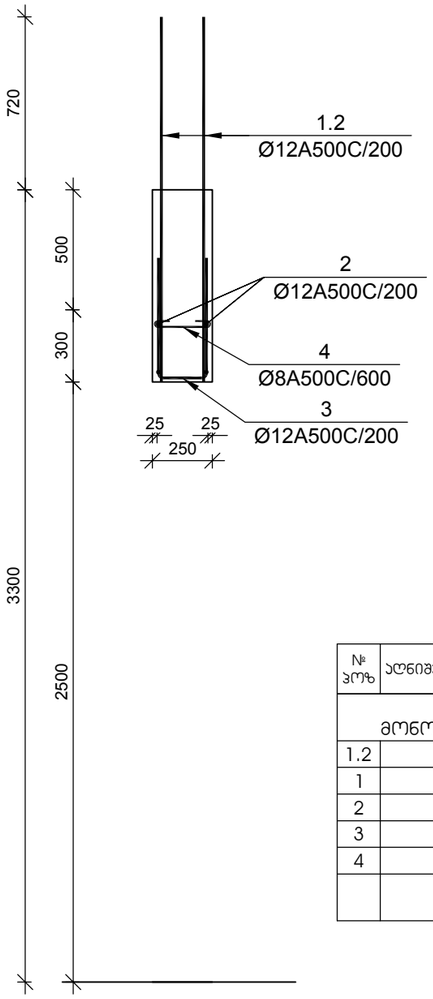

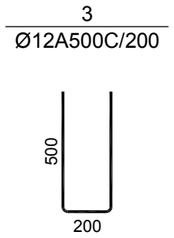

№ პოზ	აღნიშვნა	დასახელება	რაოდ. ელ-ში	წონა, (კგ) ერთის	წონა, (კგ) საერთო	შენიშვნა
		+5.400 <> +25.200 ნიშნულების მონოლითური დიაფრაგმების უბანი მდუ-3	5 ცალი			.
1.2		Ø 12 A500C L= 1520 მმ	24	1.35	32	
1		Ø 12 A500C L= 3995 მმ	320	3.55	1134	
2		Ø 12 A500C L= 32640 მმ	52	28.96	1506	
3		Ø 12 A500C L= 1200 მმ	117	1.06	125	
4		Ø 8 A500C L= 380 მმ	296	0.15	44	
		ბეტონი		B-25	21.30	კუბ. მ

დამკვეთი -

შპს „დიღმის ველი", ს/კ 405246149

ობიექტი -

ქ. თბილისში, დიღმის სასწავლო საცდელი მეურნეობა ნაკვ. 01.72.14.009.510 -ში მრავალფუნქციური კომპლექსი

კონსტრუქციული პროექტი

დაკვეთა	სტადია	ფურცელი	ფურცლები
10-12/21	მშ	4.15	

დირექტორი		გ. ცომაია
პრ. მთ. არქ.		
პრ. მთ. ინჟ.		გ. ცომაია
დაამუშავა		ა. ცომაია
შეამოწმა		გ. ცომაია

ნახაზი:

მონოლითური დიაფრაგმების უბანი მდუ-3 ტიპიური სართულის ჯვეთები

შ.პ.ს.
გეოპონი
თბილისი 2022

(მდუ-3 +28.500 ნიშნულზე) ჯვეთი 1-1

მ 1:25

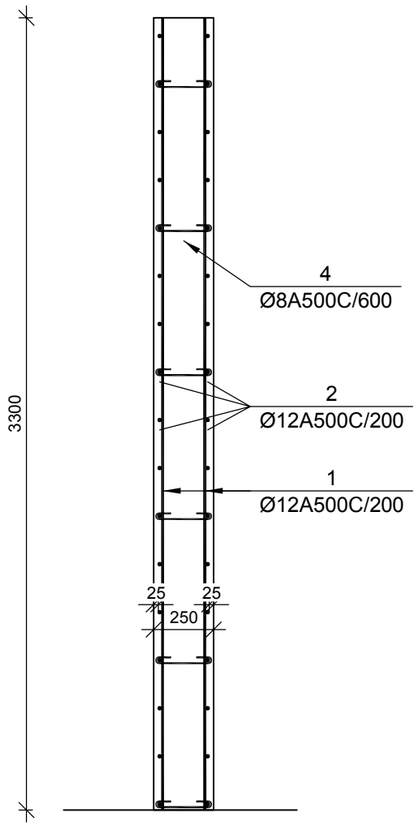

(მდუ-3 +28.500 ნიშნულზე) ჯვეთი 2-2

მ 1:25

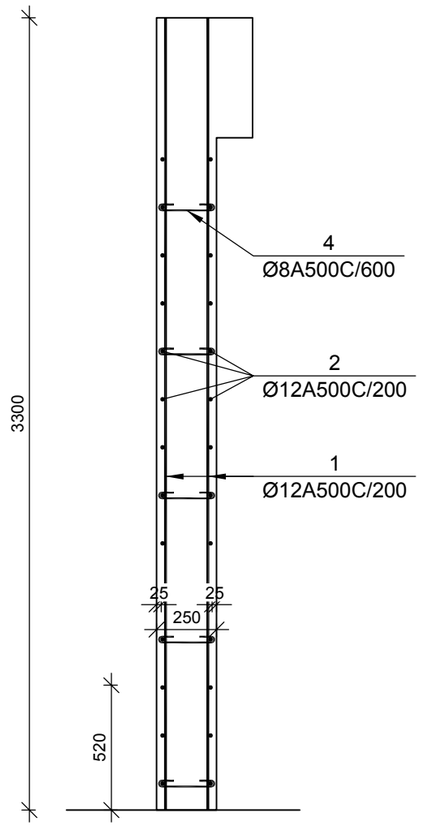

(მდუ-3 +28.500 ნიშნულზე) ჯვეთი 3-3

მ 1:25

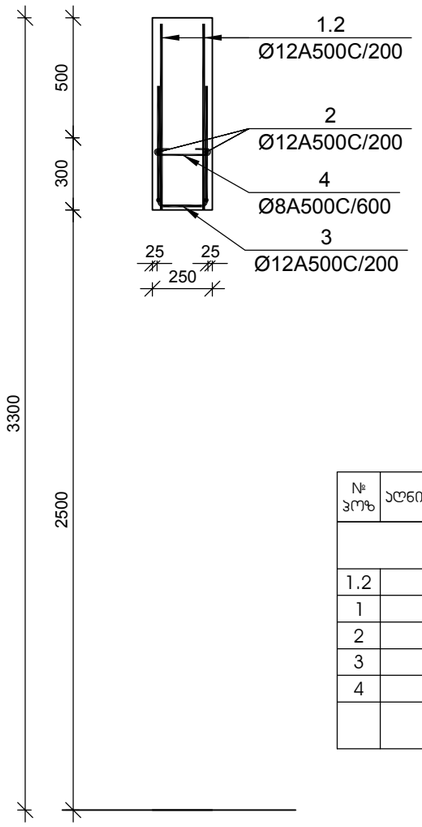

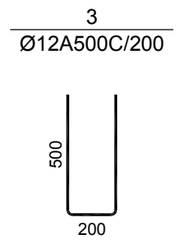

№ პოზ	აღნიშვნა	დასახელება					რაოდ. ელ-ში	წონა, (კგ)		შენიშვნა
								ერთის	საერთო	
		+28.500 ნიშნულების მონოლითური დიაფრაგმების უბანი მდუ-3					1 ცალი			.
1.2		Ø	12	A500C	L= 775	მმ	24	0.69	17	
1		Ø	12	A500C	L= 3275	მმ	280	2.91	814	
2		Ø	12	A500C	L= 28560	მმ	52	25.34	1318	
3		Ø	12	A500C	L= 1200	მმ	117	1.06	125	
4		Ø	8	A500C	L= 380	მმ	296	0.15	44	
					ბეტონი			B-25	21.30	კუბ. მ

დამკვეთი -

შპს „დიღმის ველი", ს/კ 405246149

ობიექტი -

ქ. თბილისში, დიღმის სასწავლო საცდელი მეურნეობა ნაკვ. 01.72.14.009.510 -ში მრავალფუნქციური კომპლექსი

კონსტრუქციული პროექტი

დაკვეთა	სტადია	ფურცელი	ფურცლები
10-12/21	მშ	4.16	

დირექტორი		გ. ცომაია
პრ. მთ. არქ.		
პრ. მთ. ინჟ.		გ. ცომაია
დაამუშავა		ა. ცომაია
შეამოწმა		გ. ცომაია

ნახაზი:

მონოლითური დიაფრაგმების უბანი მდუ-3 +28.500 ნიშნულზე

შ.პ.ს.
გეოკონი
თბილისი 2022

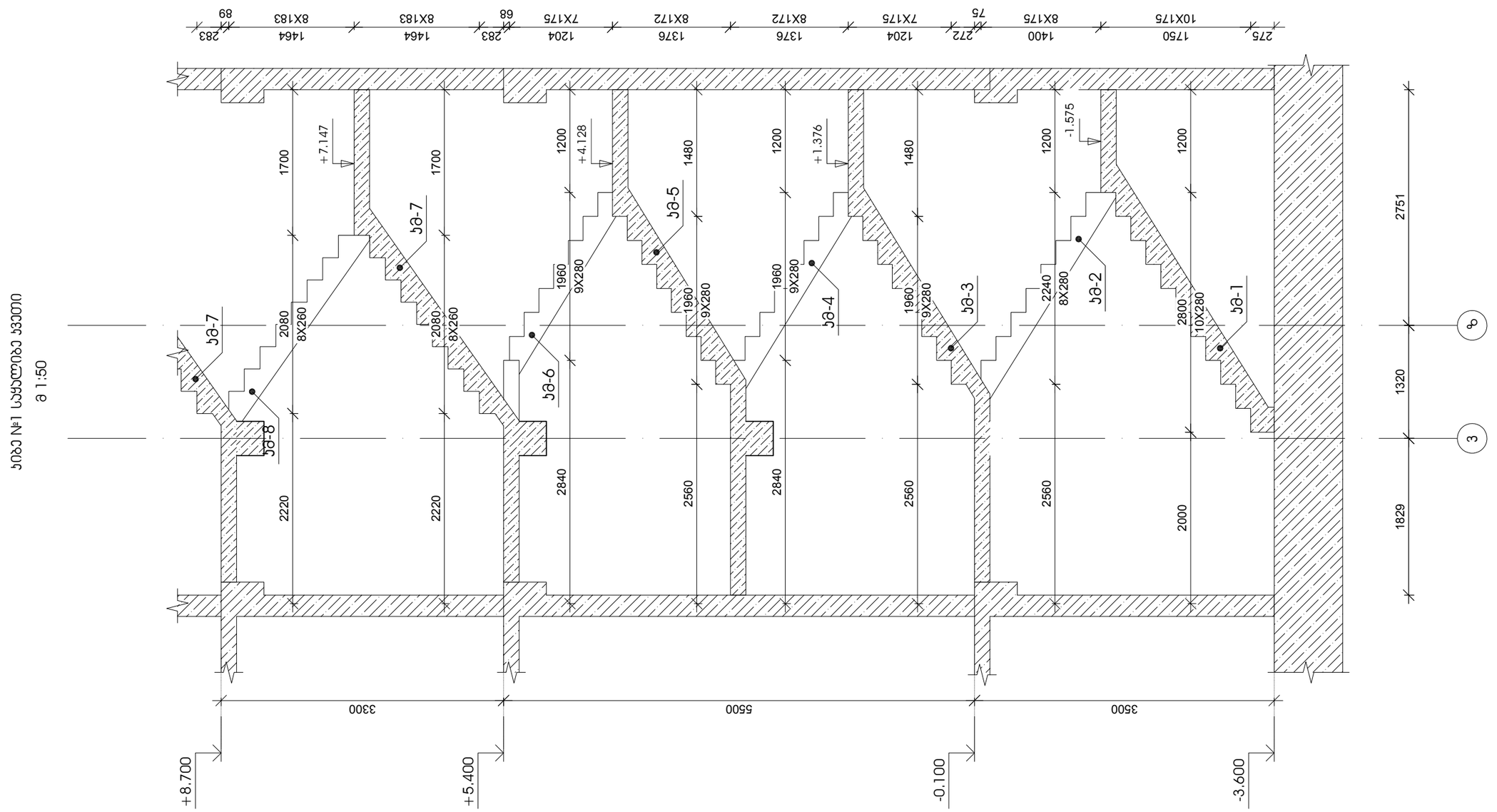

დამკვეთი -	ობიექტი -	კონსტრუქციული პროექტი	ნახაზი:
შპს „დიღმის ველი", ს/კ 405246149	ქ. თბილისში, დიღმის სასწავლო საცდელი მეურნეობა ნაკვ. 01.72.14.009.510 -ში მრავალფუნქციური კომპლექსი		კიბე №1 სართულებს შორის

დაკვეთა	სტადია	ფურცელი	ფურცლები
10-12/21	მპ	4.17	

დირექტორი		გ. ცომაია
პრ. მთ. არქ.		
პრ. მთ. ინჟ.		გ. ცომაია
დაამუშავა		ა. ცომაია
შეამოწმა		გ. ცომაია

შ.პ.ს.
გეოპონი
თბილისი 2022

კიბის მარში კმ-1

მ 1:25

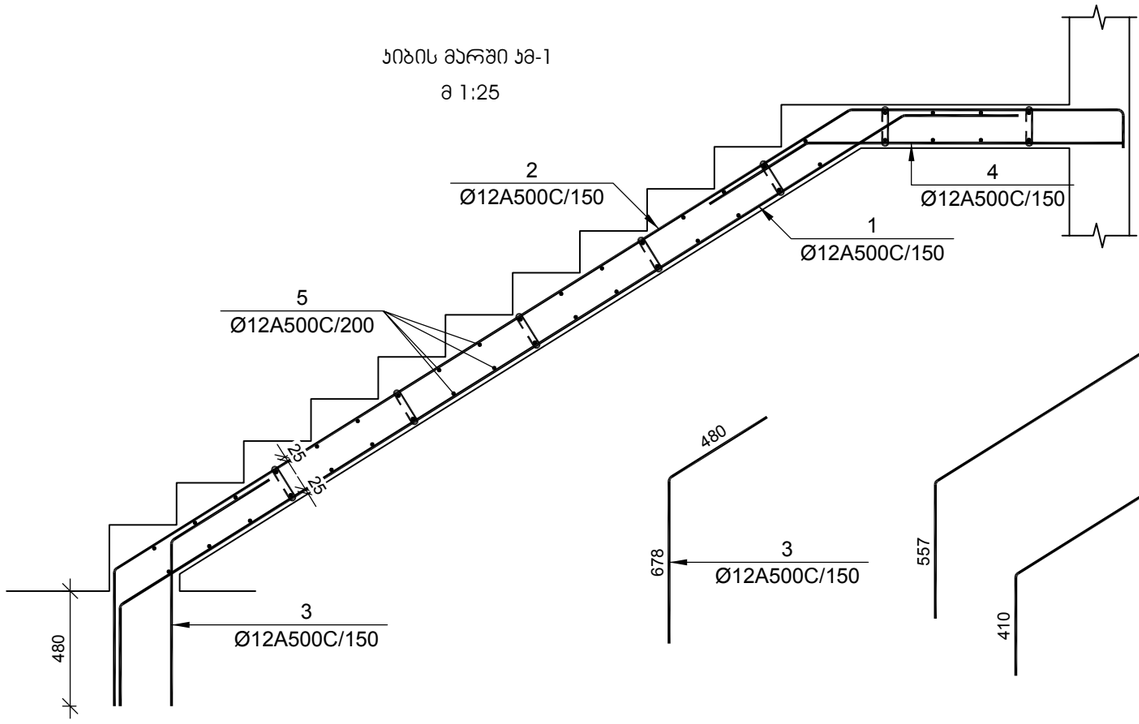

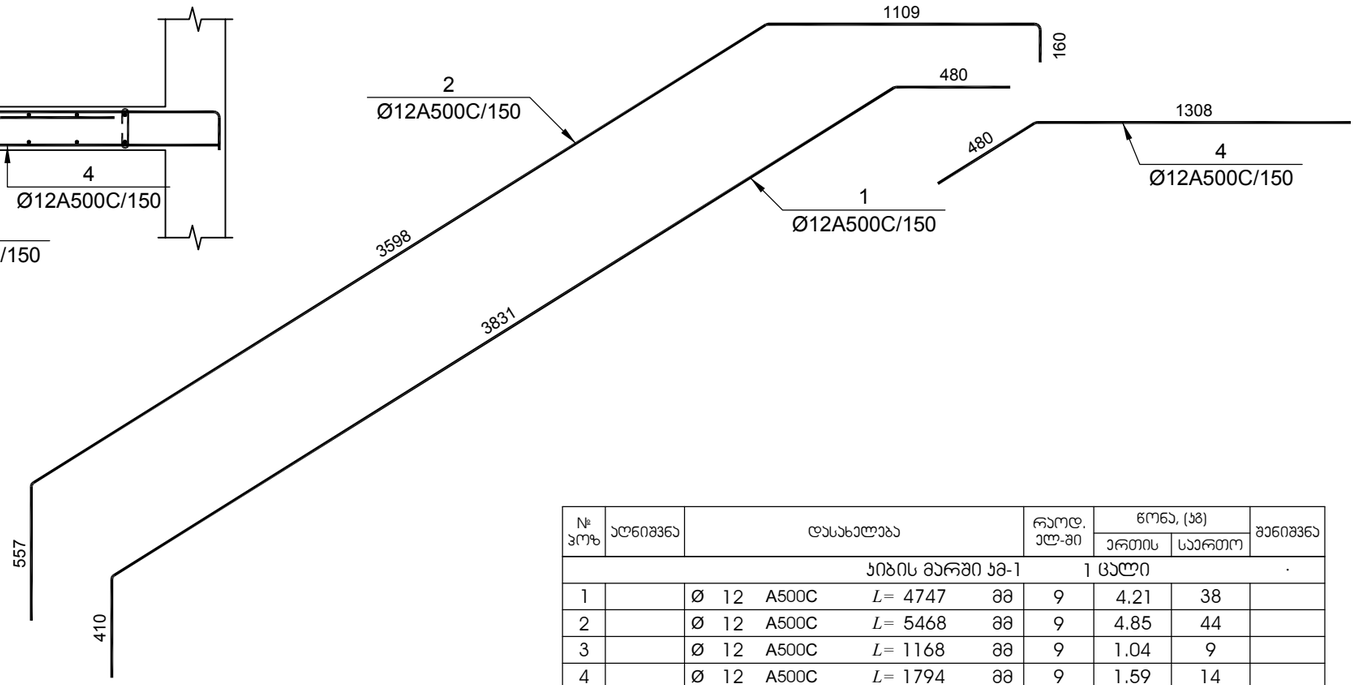

№ პოზ	აღნიშვნა	დასახელება	რაოდ. ელ-ში	წონა, (კგ) ერთის	წონა, (კგ) საერთო	შენიშვნა
		კიბის მარში კმ-1 1 ცალი				·
1		Ø 12 A500C L= 4747 მმ	9	4.21	38	
2		Ø 12 A500C L= 5468 მმ	9	4.85	44	
3		Ø 12 A500C L= 1168 მმ	9	1.04	9	
4		Ø 12 A500C L= 1794 მმ	9	1.59	14	
5		Ø 12 A500C L= 1250 მმ	46	1.11	51	
6		Ø 8 A500C L= 320 მმ	24	0.13	3	
		ბეტონი		B-25	1.56	კუბ. მ
		კიბის მარში კმ-2 1 ცალი				·
1		Ø 12 A500C L= 4948 მმ	9	4.39	40	
2		Ø 12 A500C L= 6186 მმ	9	5.49	49	
3		Ø 12 A500C L= 3215 მმ	9	2.85	26	
4		Ø 12 A500C L= 2275 მმ	9	2.02	18	
5		Ø 12 A500C L= 1250 მმ	62	1.11	69	
6		Ø 8 A500C L= 320 მმ	24	0.13	3	
		ბეტონი		B-25	1.56	კუბ. მ

კიბის მარში კმ-2

მ 1:25

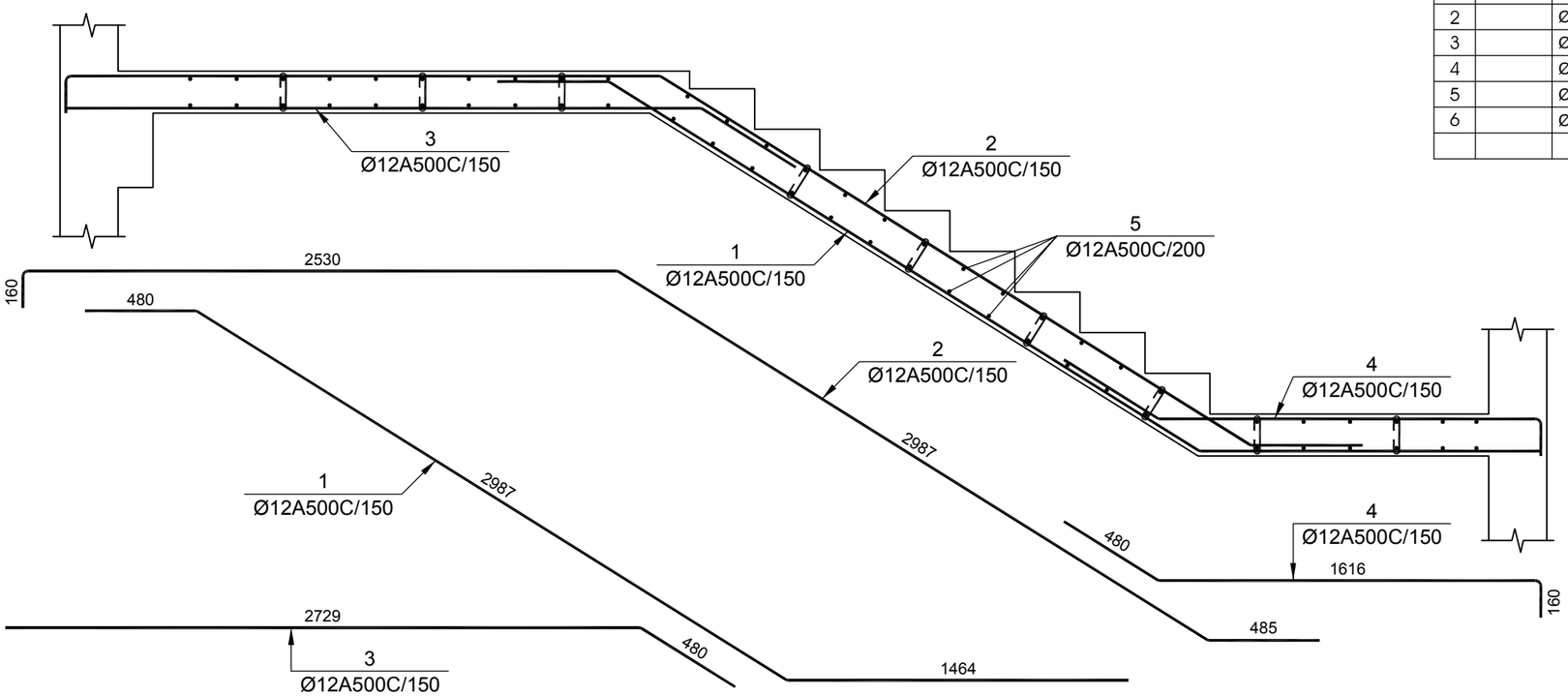

დამკვეთი -

შპს „დიღმის ველი", ს/კ 405246149

ობიექტი -

ქ. თბილისში, დიღმის სასწავლო საცდელი მეურნეობა ნაკვ. 01.72.14.009.510 -ში მრავალფუნქციური კომპლექსი

კონსტრუქციული პროექტი

დაკვეთა	სტადია	ფურცელი	ფურცლები
10-12/21	მშ	4.23	

დირექტორი		გ. ცომაია
პრ. მთ. არქ.		
პრ. მთ. ინჟ.		გ. ცომაია
დაამუშავა		ა. ცომაია
შეამოწმა		გ. ცომაია

ნახაზი:

კიბის მარში კმ-1; კმ-2

შ.პ.ს.
გეოპონი
თბილისი 2022

კიბის მარში კმ-3

მ 1:25

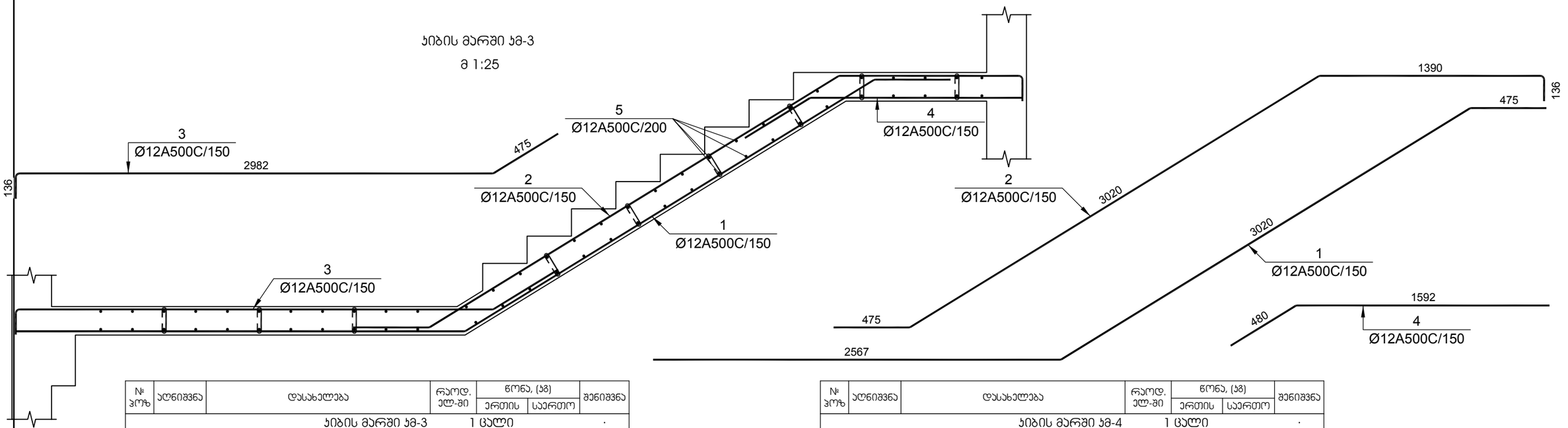

№ პოზ	აღნიშვნა	დასახელება			რაოდ. ელ-ში	წონა, (კგ)		შენიშვნა
						ერთის	საერთო	
		კიბის მარში კმ-3			1 ცალი			.
1		Ø 12 A500C	L= 6084	მმ	9	5.40	49	
2		Ø 12 A500C	L= 5079	მმ	9	4.51	41	
3		Ø 12 A500C	L= 3640	მმ	9	3.23	29	
4		Ø 12 A500C	L= 2082	მმ	9	1.85	17	
5		Ø 12 A500C	L= 1250	მმ	60	1.11	67	
6		Ø 8 A500C	L= 320	მმ	25	0.13	3	
		ბეტონი				B-25	1.60	კუბ. მ

კიბის მარში კმ-4

მ 1:25

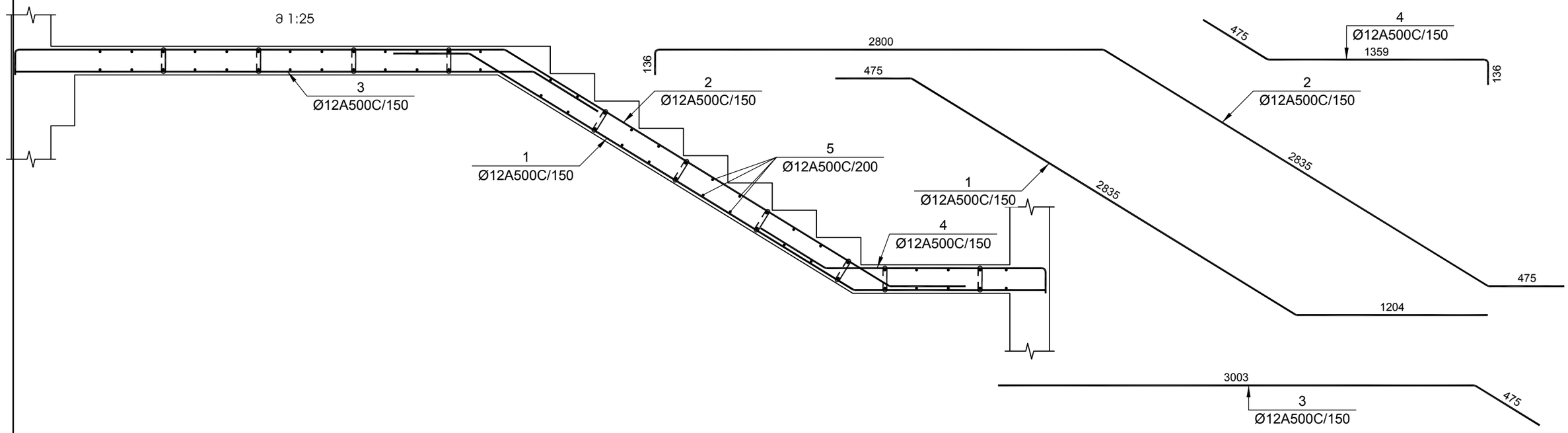

№ პოზ	აღნიშვნა	დასახელება			რაოდ. ელ-ში	წონა, (კგ)		შენიშვნა
						ერთის	საერთო	
		კიბის მარში კმ-4			1 ცალი			.
1		Ø 12 A500C	L= 4536	მმ	9	4.02	36	
2		Ø 12 A500C	L= 6305	მმ	9	5.59	50	
3		Ø 12 A500C	L= 3488	მმ	9	3.10	28	
4		Ø 12 A500C	L= 2017	მმ	9	1.79	16	
5		Ø 12 A500C	L= 1250	მმ	60	1.11	67	
6		Ø 8 A500C	L= 320	მმ	25	0.13	3	
		ბეტონი				B-25	1.63	კუბ. მ

დამკვეთი -

შპს „დიღმის ველი", ს/კ 405246149

ობიექტი -

ქ. თბილისში, დიღმის სასწავლო საცდელი მეურნეობა ნაკვ. 01.72.14.009.510 -ში მრავალფუნქციური კომპლექსი

კონსტრუქციული პროექტი

დაკვეთა	სტადია	ფურცელი	ფურცლები
10-12/21	მპ	4.24	

დირექტორი		გ. ცომაია
პრ. მთ. არქ.		
პრ. მთ. ინჟ.		გ. ცომაია
დაამუშავა		ა. ცომაია
შეამოწმა		გ. ცომაია

ნახაზი:

კიბის მარში კმ-3; კმ-4

შ.პ.ს.
გეოკონი
თბილისი 2022

ჯიბის მარში ჯმ-5

მ 1:25

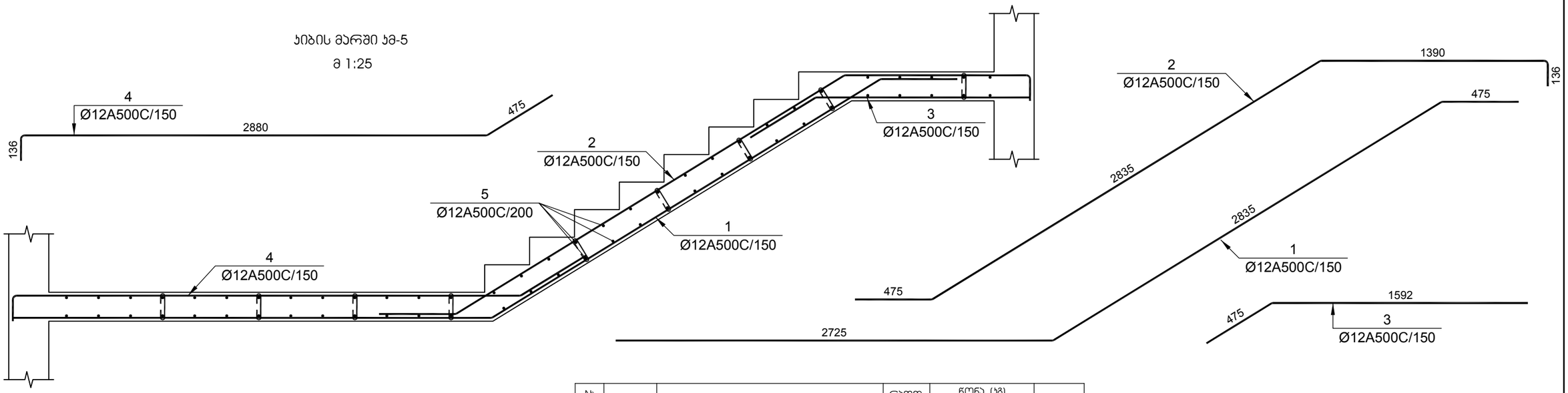

№ პოზ	აღნიშვნა	დასახელება	რაოდ. ელ-ში	წონა, (კგ)		შენიშვნა
				ერთის	საერთო	
		ჯიბის მარშში ჯმ-5 1 ცალი				.
1		Ø 12 A500C L= 6057 მმ	9	5.37	48	
2		Ø 12 A500C L= 4894 მმ	9	4.34	39	
3		Ø 12 A500C L= 2077 მმ	9	1.84	17	
4		Ø 12 A500C L= 3538 მმ	9	3.14	28	
5		Ø 12 A500C L= 1250 მმ	62	1.11	69	
6		Ø 8 A500C L= 320 მმ	25	0.13	3	
		ბეტონი		B-25	1.60	კუბ. მ

ჯიბის მარშში ჯმ-6

მ 1:25

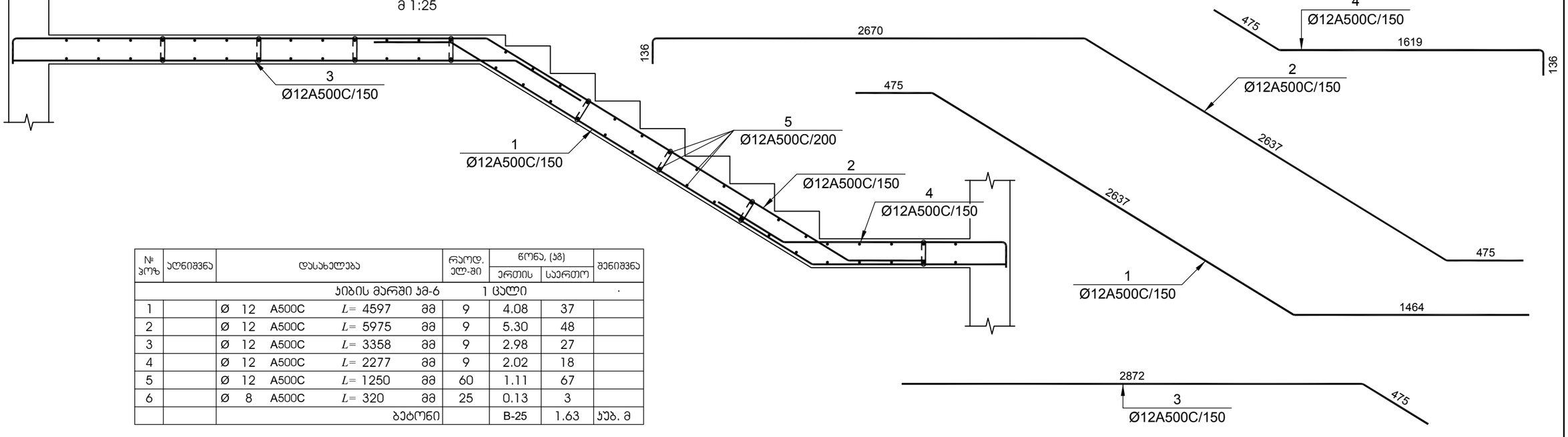

№ პოზ	აღნიშვნა	დასახელება	რაოდ. ელ-ში	წონა, (კგ)		შენიშვნა
				ერთის	საერთო	
		ჯიბის მარშში ჯმ-6 1 ცალი				.
1		Ø 12 A500C L= 4597 მმ	9	4.08	37	
2		Ø 12 A500C L= 5975 მმ	9	5.30	48	
3		Ø 12 A500C L= 3358 მმ	9	2.98	27	
4		Ø 12 A500C L= 2277 მმ	9	2.02	18	
5		Ø 12 A500C L= 1250 მმ	60	1.11	67	
6		Ø 8 A500C L= 320 მმ	25	0.13	3	
		ბეტონი		B-25	1.63	კუბ. მ

დამკვეთი -

შპს „დიღმის ველი", ს/კ 405246149

ობიექტი -

ქ. თბილისში, დიღმის სასწავლო საცდელი მეურნეობა ნაკვ. 01.72.14.009.510 -ში მრავალფუნქციური კომპლექსი

კონსტრუქციული პროექტი

დაკვეთა	სტადია	ფურცელი	ფურცლები
10-12/21	მპ	4.25	

დირექტორი		გ. ცომაია
ჰრ. მთ. არქ.		
ჰრ. მთ. ინჟ.		გ. ცომაია
დაამუშავა		ა. ცომაია
შეამოწმა		გ. ცომაია

ნახაზი:

ჯიბის მარშში ჯმ-5; ჯმ-6

შ.პ.ს.

გეოკონი

თბილისი 2022

ᲙᲘᲑᲘᲡ ᲛᲐᲠᲨᲘ ᲙᲛ-7

მ 1:25

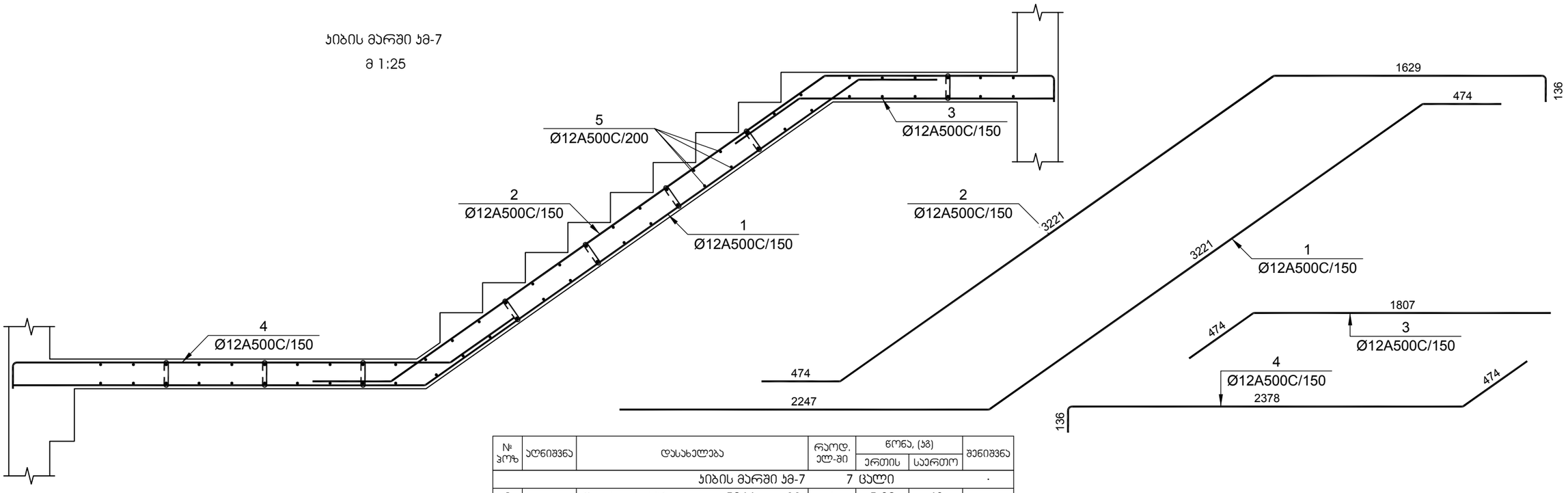

№ პოზ	აღნიშვნა	დასახელება				რაოდ. ელ-ში	წონა, (კგ)		შენიშვნა
							ერთის	საერთო	
		ᲙᲘᲑᲘᲡ ᲛᲐᲠᲨᲘ ᲙᲛ-7				7 ᲪᲐᲚᲘ			.
1		Ø 12	A500C	L= 5966	მმ	9	5.29	48	
2		Ø 12	A500C	L= 5520	მმ	9	4.90	44	
3		Ø 12	A500C	L= 2293	მმ	9	2.03	18	
4		Ø 12	A500C	L= 3036	მმ	9	2.69	24	
5		Ø 12	A500C	L= 1250	მმ	64	1.11	71	
6		Ø 8	A500C	L= 320	მმ	25	0.13	3	
				ბეტონი			B-25	1.60	ᲙᲣᲑ. მ

ᲙᲘᲑᲘᲡ ᲛᲐᲠᲨᲘ ᲙᲛ-8

მ 1:25

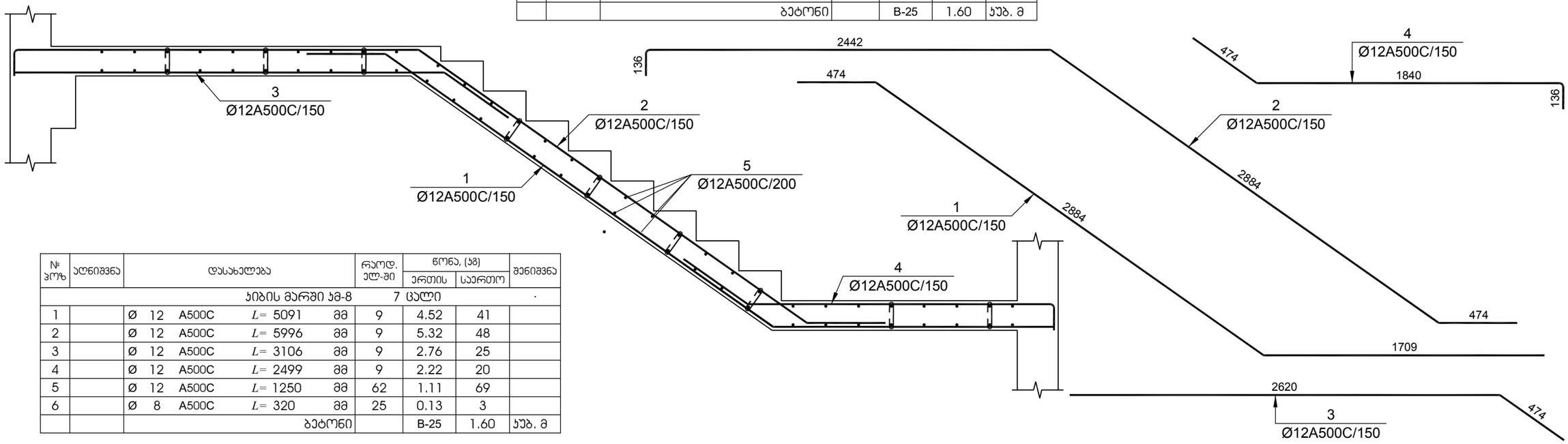

№ პოზ	აღნიშვნა	დასახელება				რაოდ. ელ-ში	წონა, (კგ)		შენიშვნა
							ერთის	საერთო	
		ᲙᲘᲑᲘᲡ ᲛᲐᲠᲨᲘ ᲙᲛ-8				7 ᲪᲐᲚᲘ			.
1		Ø 12	A500C	L= 5091	მმ	9	4.52	41	
2		Ø 12	A500C	L= 5996	მმ	9	5.32	48	
3		Ø 12	A500C	L= 3106	მმ	9	2.76	25	
4		Ø 12	A500C	L= 2499	მმ	9	2.22	20	
5		Ø 12	A500C	L= 1250	მმ	62	1.11	69	
6		Ø 8	A500C	L= 320	მმ	25	0.13	3	
				ბეტონი			B-25	1.60	ᲙᲣᲑ. მ

ᲓᲐᲛᲙᲕᲔᲗᲘ -

შპს „დიღმის ველი", ს/კ 405246149

ᲝᲑᲘᲔᲥᲢᲘ -

ქ. თბილისში, დიღმის სასწავლო საცდელი მეურნეობა ნაკვ. 01.72.14.009.510 -ში მრავალფუნქციური კომპლექსი

ᲙᲝᲜᲡᲢᲠᲔᲥᲪᲘᲣᲚᲘ ᲞᲠᲝᲔᲥᲢᲘ

დაკვეთა	სადია	ფურცელი	ფურცლები
10-12/21	მპ	4.26	

დირექტორი		გ. ცომაია
პრ. მთ. არქ.		
პრ. მთ. ინჟ.		გ. ცომაია
დაამუშავა		ა. ცომაია
შეამოწმა		გ. ცომაია

ნახაზი:

ᲙᲘᲑᲘᲡ ᲛᲐᲠᲨᲘ ᲙᲛ-7; ᲙᲛ-8

შ.პ.ს.
გეოპონი
თბილისი 2022

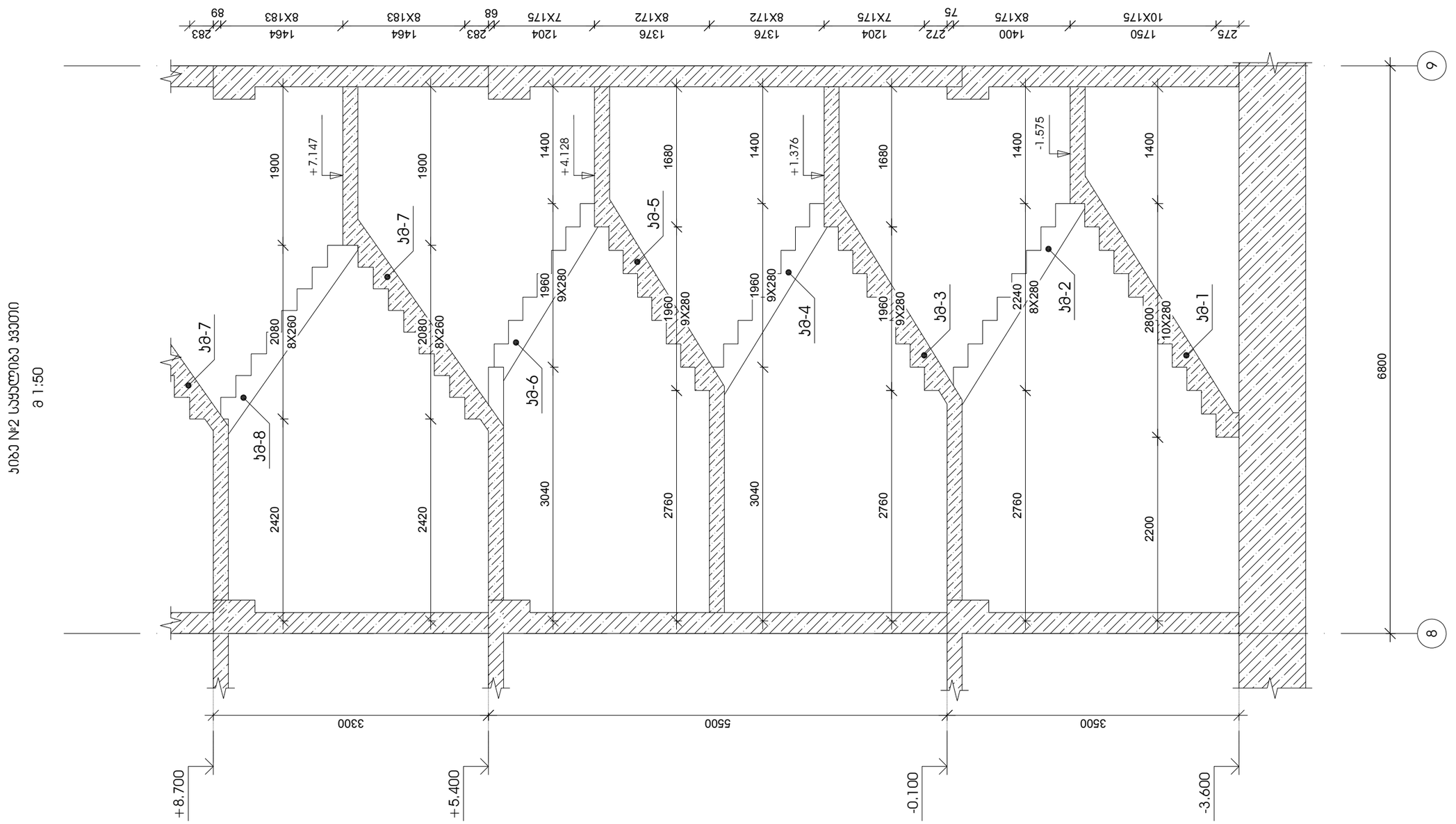

დამკვეთი -	ობიექტი -	კონსტრუქციული პროექტი	ნახაზი:
შპს „დიღმის ველი", ს/კ 405246149	ქ. თბილისში, დიღმის სასწავლო საცდელი მეურნეობა ნაკვ. 01.72.14.009.510 -ში მრავალფუნქციური კომპლექსი		კიბე №2 საყალიბე ჯვეთი

დაკვეთა	სტადია	ფურცელი	ფურცლები
10-12/21	მპ	4.22	

დირექტორი		გ. ცომაია
პრ. მთ. არქ.		
პრ. მთ. ინჟ.		გ. ცომაია
დაამუშავა		ა. ცომაია
შეამოწმა		გ. ცომაია

შ.პ.ს.
გეოპონი
თბილისი 2022

ჯიბის მარში ჯმ-1

მ 1:25

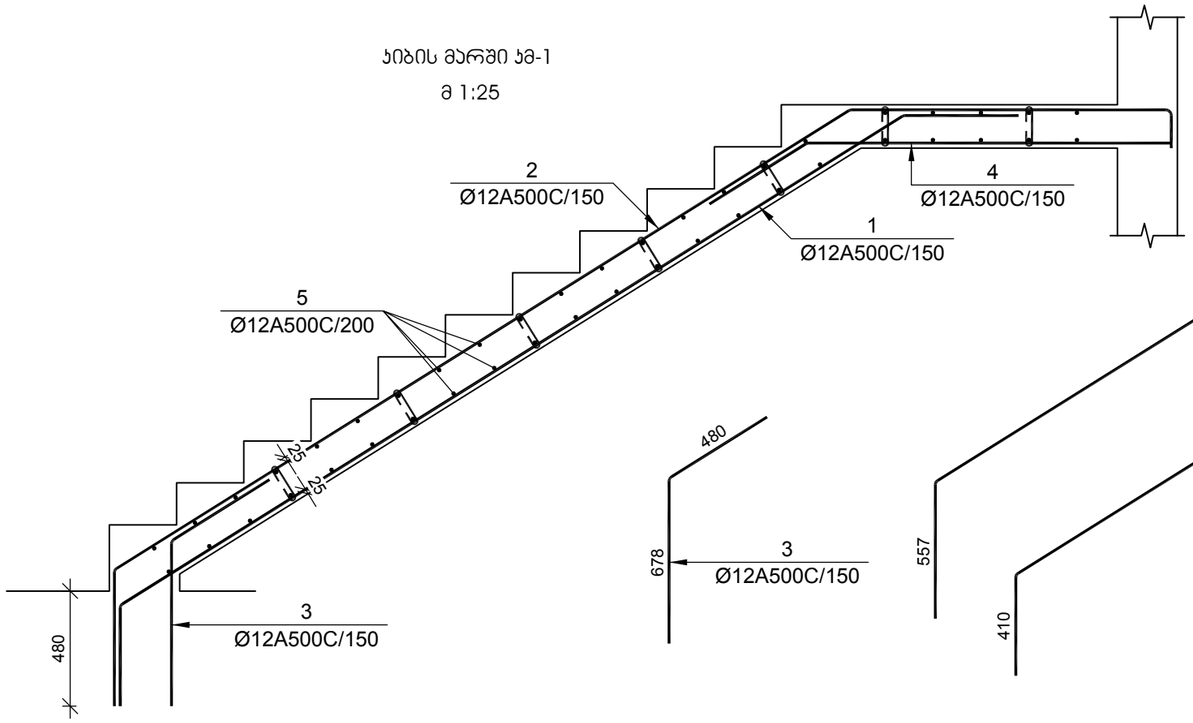

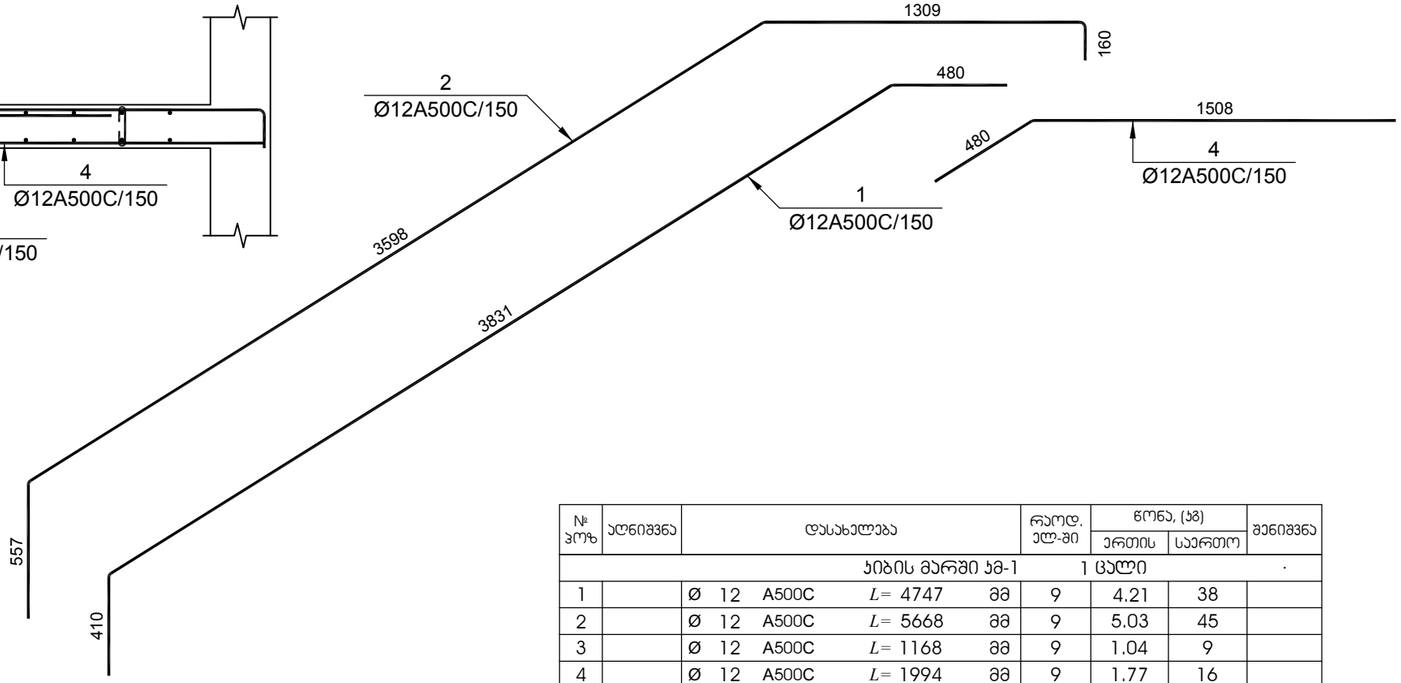

ჯიბის მარში ჯმ-2

მ 1:25

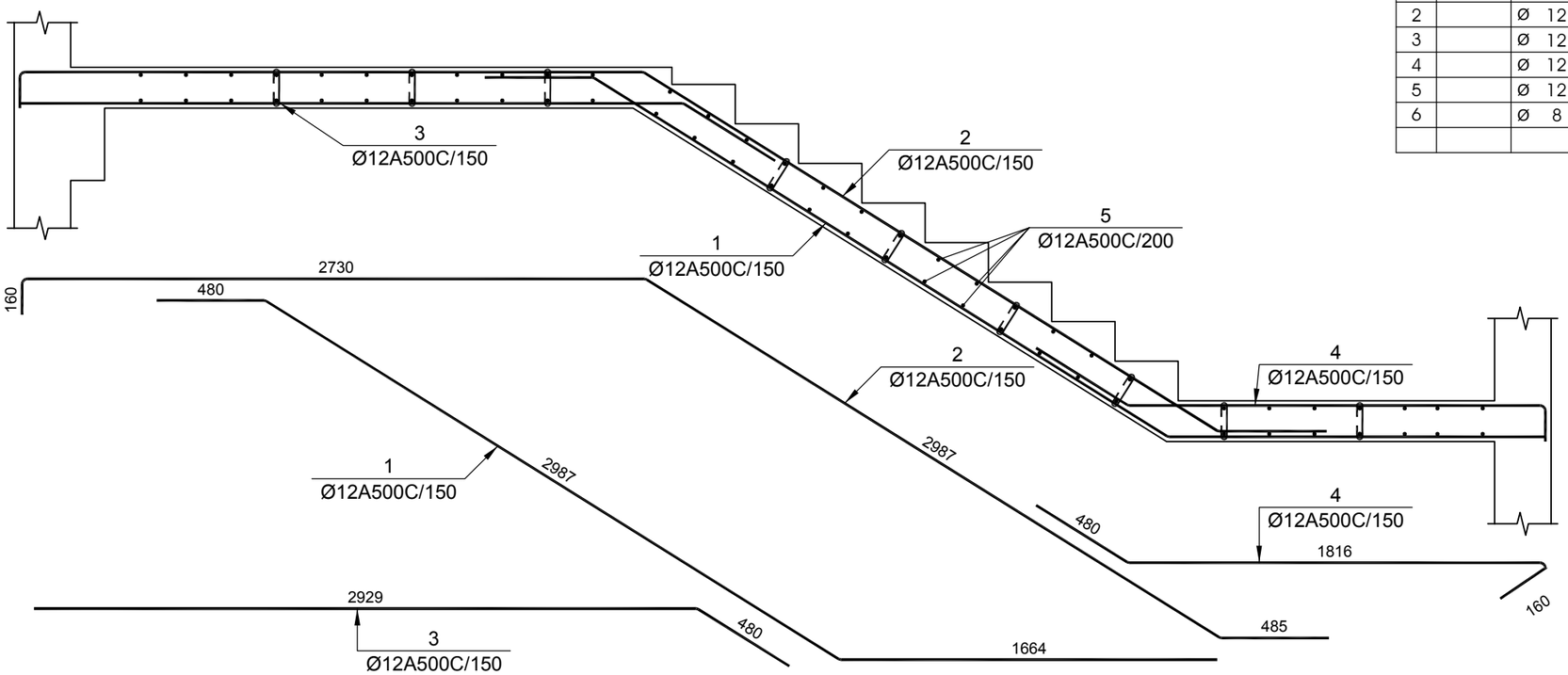

№ პოზ	აღნიშვნა	დასახელება	რაოდ. ელ-ში	წონა, (კგ)		შენიშვნა
				ერთის	საერთო	
		ჯიბის მარშში ჯმ-1 1 ცალი				-
1		Ø 12 A500C L= 4747 მმ	9	4.21	38	
2		Ø 12 A500C L= 5668 მმ	9	5.03	45	
3		Ø 12 A500C L= 1168 მმ	9	1.04	9	
4		Ø 12 A500C L= 1994 მმ	9	1.77	16	
5		Ø 12 A500C L= 1250 მმ	46	1.11	51	
6		Ø 8 A500C L= 320 მმ	24	0.13	3	
		ბეტონი		B-25	1.56	ჯუბ. მ
		ჯიბის მარშში ჯმ-2 1 ცალი				-
1		Ø 12 A500C L= 5148 მმ	9	4.57	41	
2		Ø 12 A500C L= 6386 მმ	9	5.67	51	
3		Ø 12 A500C L= 3414 მმ	9	3.03	27	
4		Ø 12 A500C L= 2581 მმ	9	2.29	21	
5		Ø 12 A500C L= 1250 მმ	62	1.11	69	
6		Ø 8 A500C L= 320 მმ	24	0.13	3	
		ბეტონი		B-25	1.56	ჯუბ. მ

დამკვეთი -

შპს „დიღმის ველი", ს/კ 405246149

ობიექტი -

ქ. თბილისში, დიღმის სასწავლო საცდელი მეურნეობა ნაკვ. 01.72.14.009.510 -ში მრავალფუნქციური კომპლექსი

კონსტრუქციული პროექტი

დაკვეთა	სტადია	ფურცელი	ფურცლები
10-12/21	მშ	4.18	

დირექტორი		გ. ცომაია
პრ. მთ. არქ.		
პრ. მთ. ინჟ.		გ. ცომაია
დაამუშავა		ა. ცომაია
შეამოწმა		გ. ცომაია

ნახაზი:

ჯიბის მარში ჯმ-1; ჯმ-2

შ.პ.ს.
გეოპონი
თბილისი 2022

კიბის მარში კმ-3

მ 1:25

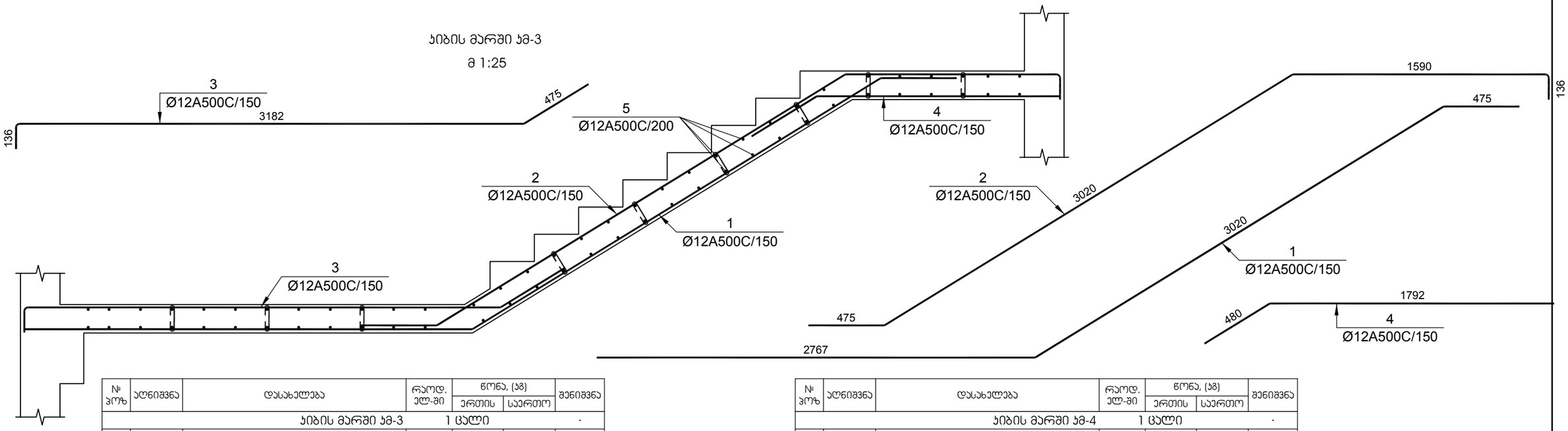

№ პოზ	აღნიშვნა	დასახელება	რაოდ. ელ-მი	წონა, (კგ) ერთის	წონა, (კგ) საერთო	შენიშვნა
		კიბის მარში კმ-3 1 ცალი				.
1		Ø 12 A500C L= 6284 მმ	9	5.58	50	
2		Ø 12 A500C L= 5279 მმ	9	4.68	42	
3		Ø 12 A500C L= 3840 მმ	9	3.41	31	
4		Ø 12 A500C L= 2282 მმ	9	2.03	18	
5		Ø 12 A500C L= 1250 მმ	60	1.11	67	
6		Ø 8 A500C L= 320 მმ	25	0.13	3	
		ბეტონი		B-25	1.60	კუბ. მ

კიბის მარში კმ-4

მ 1:25

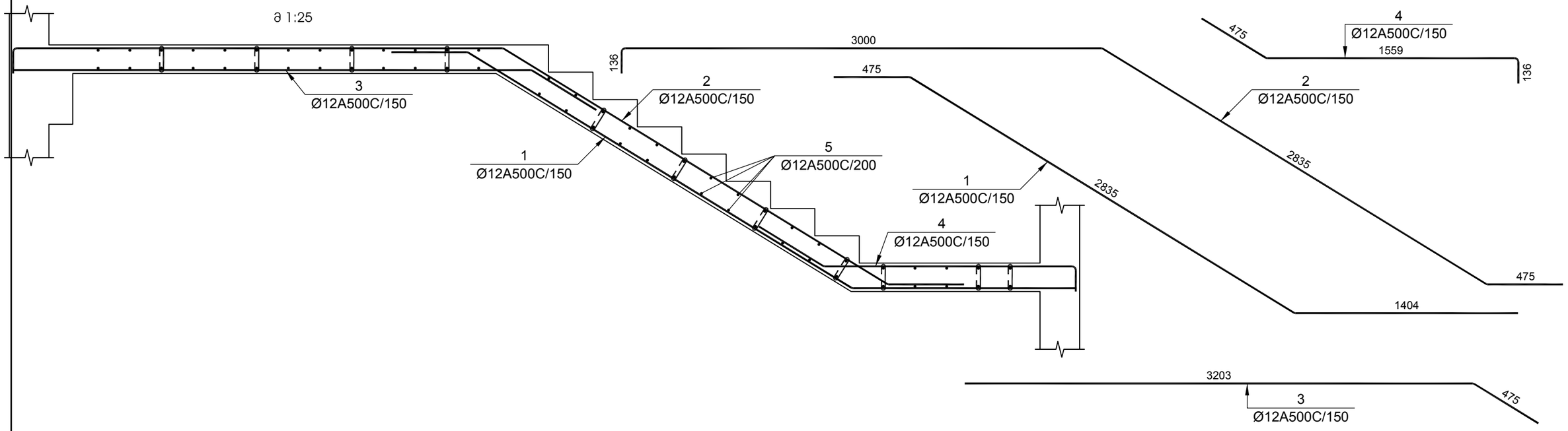

№ პოზ	აღნიშვნა	დასახელება	რაოდ. ელ-მი	წონა, (კგ) ერთის	წონა, (კგ) საერთო	შენიშვნა
		კიბის მარში კმ-4 1 ცალი				.
1		Ø 12 A500C L= 4736 მმ	9	4.20	38	
2		Ø 12 A500C L= 6505 მმ	9	5.77	52	
3		Ø 12 A500C L= 3688 მმ	9	3.27	29	
4		Ø 12 A500C L= 2217 მმ	9	1.97	18	
5		Ø 12 A500C L= 1250 მმ	60	1.11	67	
6		Ø 8 A500C L= 320 მმ	25	0.13	3	
		ბეტონი		B-25	1.63	კუბ. მ

დამკვეთი -

შპს „დიღმის ველი", ს/კ 405246149

ობიექტი -

ქ. თბილისში, დიღმის სასწავლო საცდელი მეურნეობა ნაკვ. 01.72.14.009.510 -ზე მრავალფუნქციური კომპლექსი

კონსტრუქციული პროექტი

დაკვეთა	სტადია	ფურცელი	ფურცლები
10-12/21	მპ	4.19	

დირექტორი		გ. ცომაია
პრ. მთ. არქ.		
პრ. მთ. ინჟ.		გ. ცომაია
დაამუშავა		ა. ცომაია
შეამოწმა		გ. ცომაია

ნახაზი:

კიბის მარში კმ-3; კმ-4

შ.პ.ს.
გეოკონი
თბილისი 2022

ჯიბის მარში ჯმ-5

მ 1:25

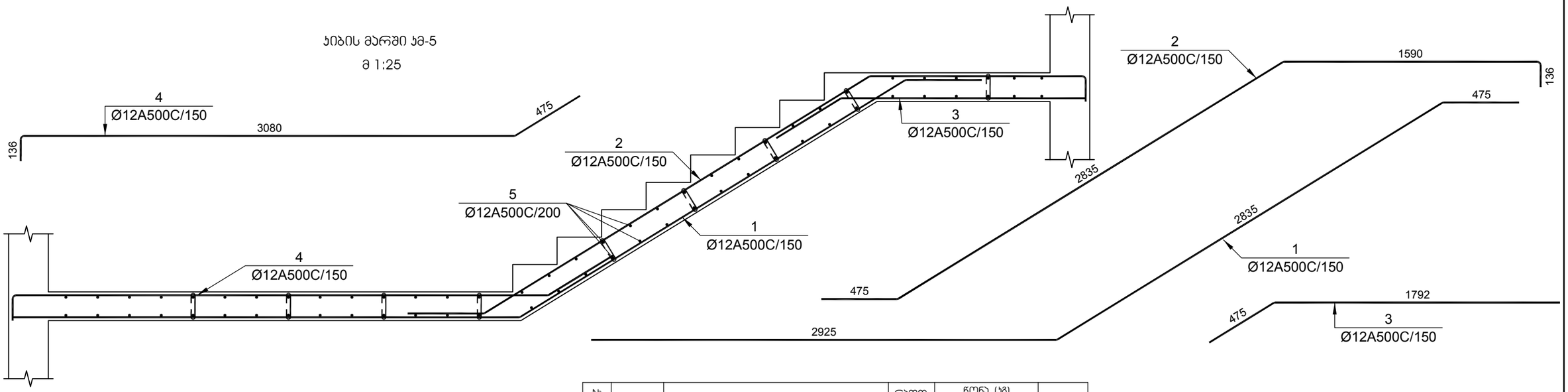

№ პოზ	აღნიშვნა	დასახელება				რაოდ. ულ-ში	წონა, (კგ)		შენიშვნა
							ერთის	საერთო	
		ჯიბის მარშში ჯმ-5			1 ცალი				.
1		Ø 12	A500C	L= 6257	მმ	9	5.55	50	
2		Ø 12	A500C	L= 5094	მმ	9	4.52	41	
3		Ø 12	A500C	L= 2277	მმ	9	2.02	18	
4		Ø 12	A500C	L= 3738	მმ	9	3.32	30	
5		Ø 12	A500C	L= 1250	მმ	62	1.11	69	
6		Ø 8	A500C	L= 320	მმ	25	0.13	3	
				ბეტონი			B-25	1.60	ჯუბ. მ

ჯიბის მარში ჯმ-6

მ 1:25

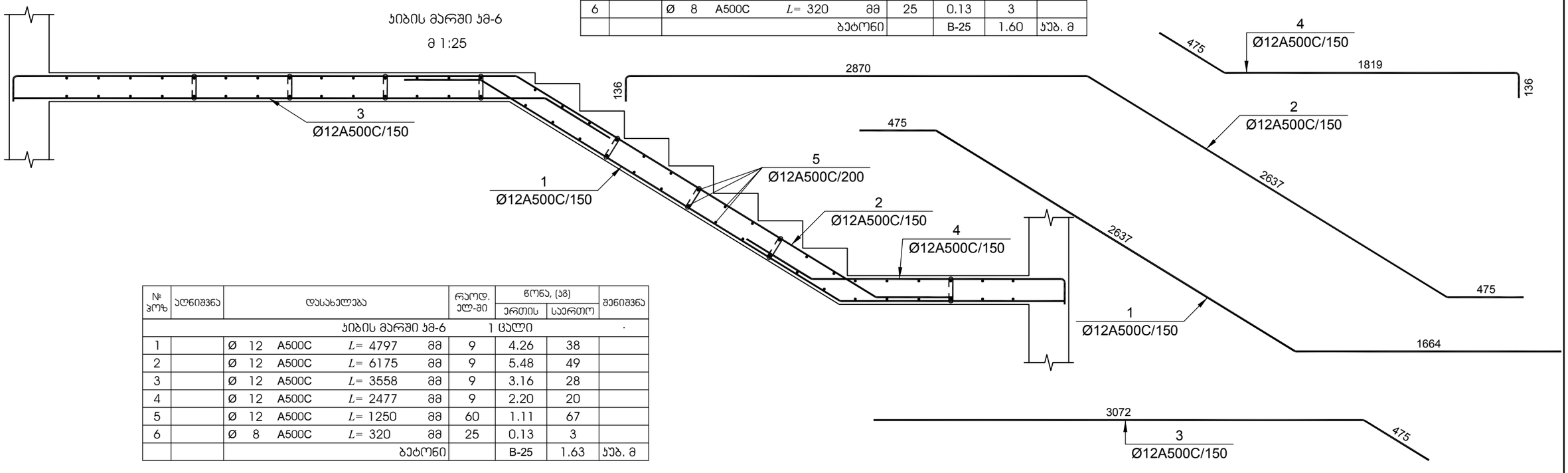

№ პოზ	აღნიშვნა	დასახელება				რაოდ. ულ-ში	წონა, (კგ)		შენიშვნა
							ერთის	საერთო	
		ჯიბის მარშში ჯმ-6			1 ცალი				.
1		Ø 12	A500C	L= 4797	მმ	9	4.26	38	
2		Ø 12	A500C	L= 6175	მმ	9	5.48	49	
3		Ø 12	A500C	L= 3558	მმ	9	3.16	28	
4		Ø 12	A500C	L= 2477	მმ	9	2.20	20	
5		Ø 12	A500C	L= 1250	მმ	60	1.11	67	
6		Ø 8	A500C	L= 320	მმ	25	0.13	3	
				ბეტონი			B-25	1.63	ჯუბ. მ

დამკვეთი -

შპს „დიღმის ველი", ს/კ 405246149

ობიექტი -

ქ. თბილისში, დიღმის სასწავლო საცდელი მეურნეობა ნაკვ. 01.72.14.009.510 -ში მრავალფუნქციური კომპლექსი

კონსტრუქციული პროექტი

დაკვეთა	სტადია	ფურცელი	ფურცლები
10-12/21	მპ	4.20	

დირექტორი		გ. ცომაია
პრ. მთ. არქ.		
პრ. მთ. ინჟ.		გ. ცომაია
დაამუშავა		ა. ცომაია
შეამოწმა		გ. ცომაია

ნახაზი:

ჯიბის მარში ჯმ-5; ჯმ-6

შ.პ.ს.
გეოპროექტი
თბილისი 2022

ᲙᲘᲑᲘᲡ ᲛᲐᲠᲨᲘ ᲙᲛ-7

მ 1:25

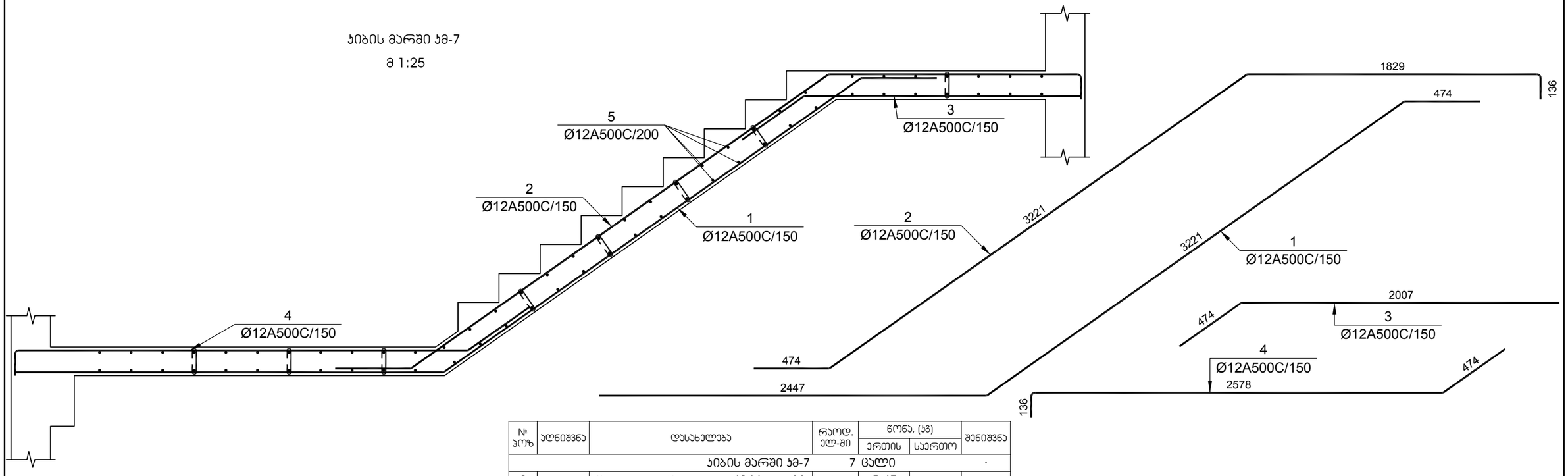

№ პოზ	აღნიშვნა	დასახელება				რაოდ. ელ-ში	წონა, (კგ)		შენიშვნა
							ერთის	საერთო	
		ᲙᲘᲑᲘᲡ ᲛᲐᲠᲨᲘ ᲙᲛ-7				7 ᲪᲐᲚᲘ			.
1		Ø 12	A500C	L= 6166	მმ	9	5.47	49	
2		Ø 12	A500C	L= 5720	მმ	9	5.08	46	
3		Ø 12	A500C	L= 2493	მმ	9	2.21	20	
4		Ø 12	A500C	L= 3236	მმ	9	2.87	26	
5		Ø 12	A500C	L= 1250	მმ	64	1.11	71	
6		Ø 8	A500C	L= 320	მმ	25	0.13	3	
				ბეტონი			B-25	1.60	ᲙᲣᲑ. მ

ᲙᲘᲑᲘᲡ ᲛᲐᲠᲨᲘ ᲙᲛ-8

მ 1:25

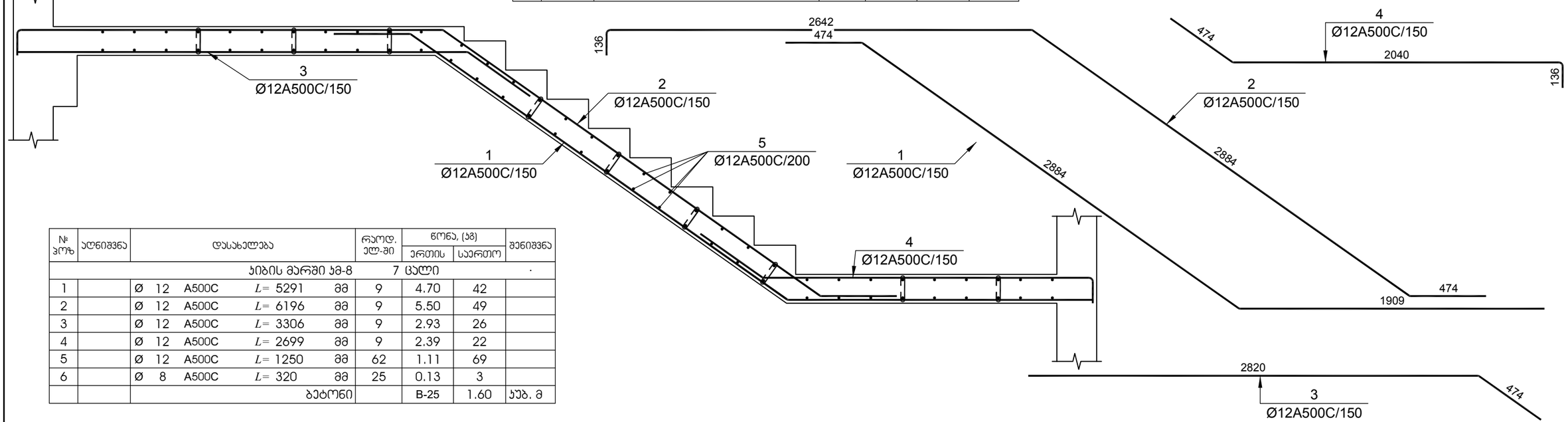

№ პოზ	აღნიშვნა	დასახელება				რაოდ. ელ-ში	წონა, (კგ)		შენიშვნა
							ერთის	საერთო	
		ᲙᲘᲑᲘᲡ ᲛᲐᲠᲨᲘ ᲙᲛ-8				7 ᲪᲐᲚᲘ			.
1		Ø 12	A500C	L= 5291	მმ	9	4.70	42	
2		Ø 12	A500C	L= 6196	მმ	9	5.50	49	
3		Ø 12	A500C	L= 3306	მმ	9	2.93	26	
4		Ø 12	A500C	L= 2699	მმ	9	2.39	22	
5		Ø 12	A500C	L= 1250	მმ	62	1.11	69	
6		Ø 8	A500C	L= 320	მმ	25	0.13	3	
				ბეტონი			B-25	1.60	ᲙᲣᲑ. მ

ᲓᲐᲛᲙᲕᲔᲗᲘ -

შპს „დიღმის ველი", ს/კ 405246149

ᲝᲑᲘᲔᲥᲢᲘ -

ქ. თბილისში, დიღმის სასწავლო საცდელი მეურნეობა ნაკვ. 01.72.14.009.510 -ში მრავალფუნქციური კომპლექსი

ᲙᲝᲜᲡᲢᲠᲣᲥᲪᲘᲣᲚᲘ ᲞᲠᲝᲔᲥᲢᲘ

დაკვეთა	სადია	ფურცელი	ფურცლები
10-12/21	მპ	4.21	

დირექტორი		გ. ცომაია
პრ. მთ. არქ.		
პრ. მთ. ინჟ.		გ. ცომაია
დაამუშავა		ა. ცომაია
შეამოწმა		გ. ცომაია

ᲜᲐᲮᲐᲖᲘ:

ᲙᲘᲑᲘᲡ ᲛᲐᲠᲨᲘ ᲙᲛ-7; ᲙᲛ-8

შ.პ.ს.
გეოპონი
თბილისი 2022

კიბე №3 საყალიბე ჯვეთი

მ 1:50

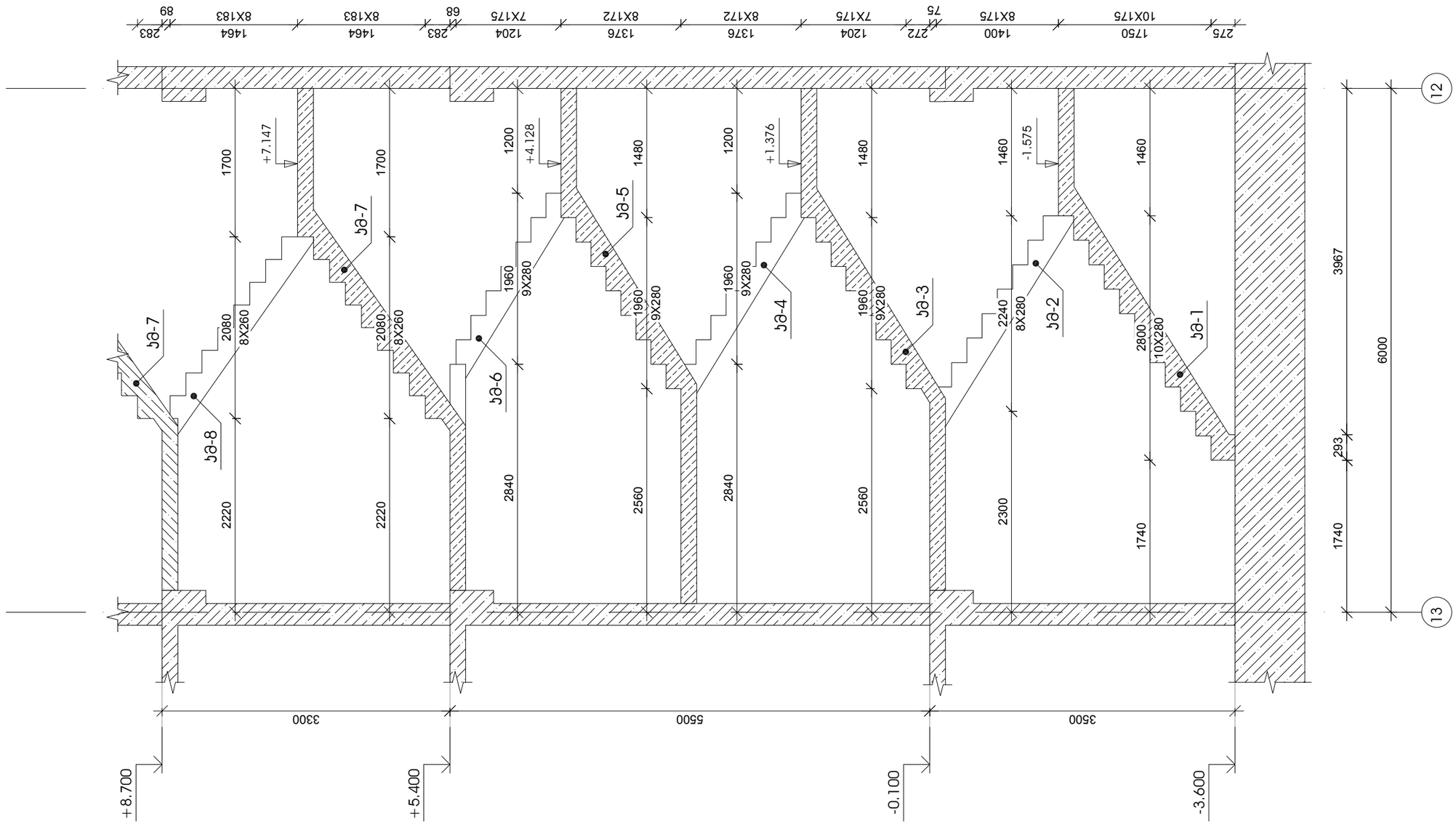

დამკვეთი -	ობიექტი -	კონსტრუქციული პროექტი	ნახაზი:
შპს „დიღმის ველი", ს/კ 405246149	ქ. თბილისში, დიღმის სასწავლო საცდელი მეურნეობა ნაკვ. 01.72.14.009.510 -ში მრავალფუნქციური კომპლექსი		კიბე №3 საყალიბე ჯვეთი

დაკვეთა	სტადია	ფურცელი	ფურცლები
10-12/21	მპ	4.27	

დირექტორი		გ. ცომაია
პრ. მთ. არქ.		
პრ. მთ. ინჟ.		გ. ცომაია
დაამუშავა		ა. ცომაია
შეამოწმა		გ. ცომაია

შ.პ.ს.
გეოპონი
თბილისი 2022

ჯიბის მარში ჯმ-1

მ 1:25

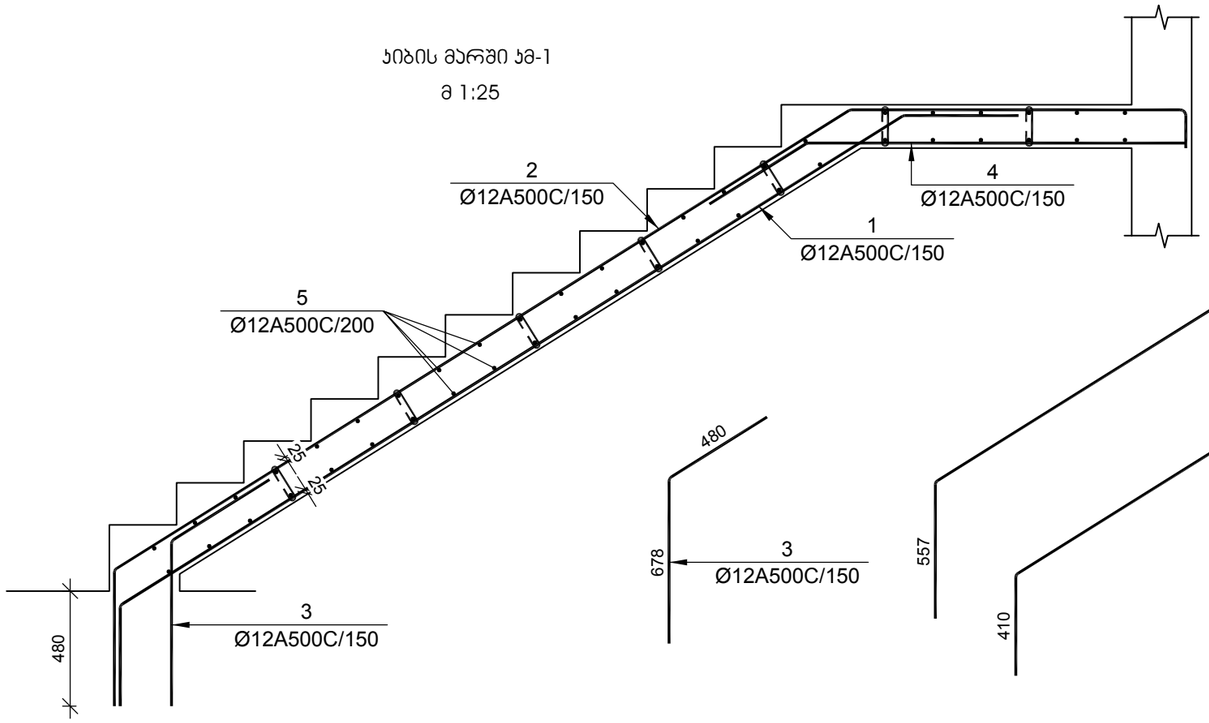

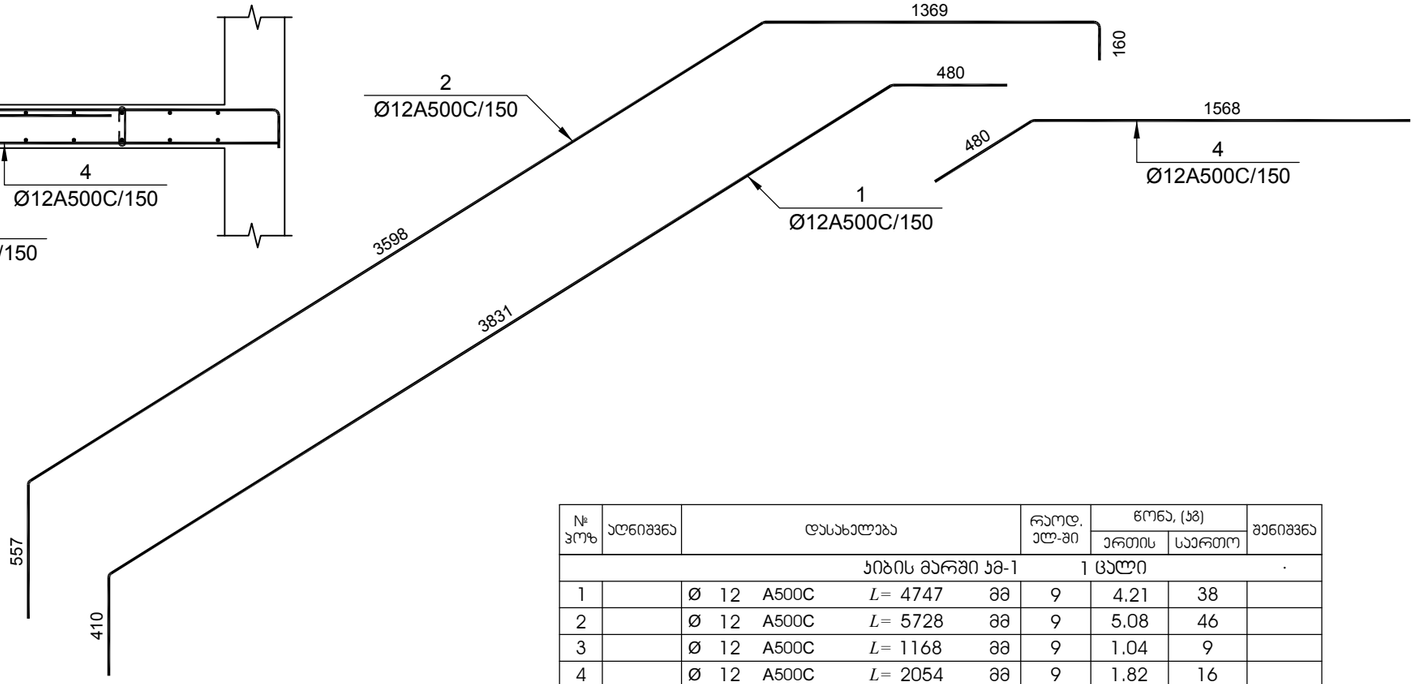

№ პოზ	აღნიშვნა	დასახელება					რაოდ. ელ-ში	წონა, (კგ)		შენიშვნა
								ერთის	საერთო	
		ჯიბის მარშში ჯმ-1					1 ცალი			·
1		Ø	12	A500C	L= 4747	მმ	9	4.21	38	
2		Ø	12	A500C	L= 5728	მმ	9	5.08	46	
3		Ø	12	A500C	L= 1168	მმ	9	1.04	9	
4		Ø	12	A500C	L= 2054	მმ	9	1.82	16	
5		Ø	12	A500C	L= 1250	მმ	46	1.11	51	
6		Ø	8	A500C	L= 320	მმ	24	0.13	3	
					ბეტონი			B-25	1.56	ჯუბ. მ
		ჯიბის მარშში ჯმ-2					1 ცალი			·
1		Ø	12	A500C	L= 5208	მმ	9	4.62	42	
2		Ø	12	A500C	L= 5926	მმ	9	5.26	47	
3		Ø	12	A500C	L= 2955	მმ	9	2.62	24	
4		Ø	12	A500C	L= 2535	მმ	9	2.25	20	
5		Ø	12	A500C	L= 1250	მმ	62	1.11	69	
6		Ø	8	A500C	L= 320	მმ	24	0.13	3	
					ბეტონი			B-25	1.56	ჯუბ. მ

ჯიბის მარშში ჯმ-2

მ 1:25

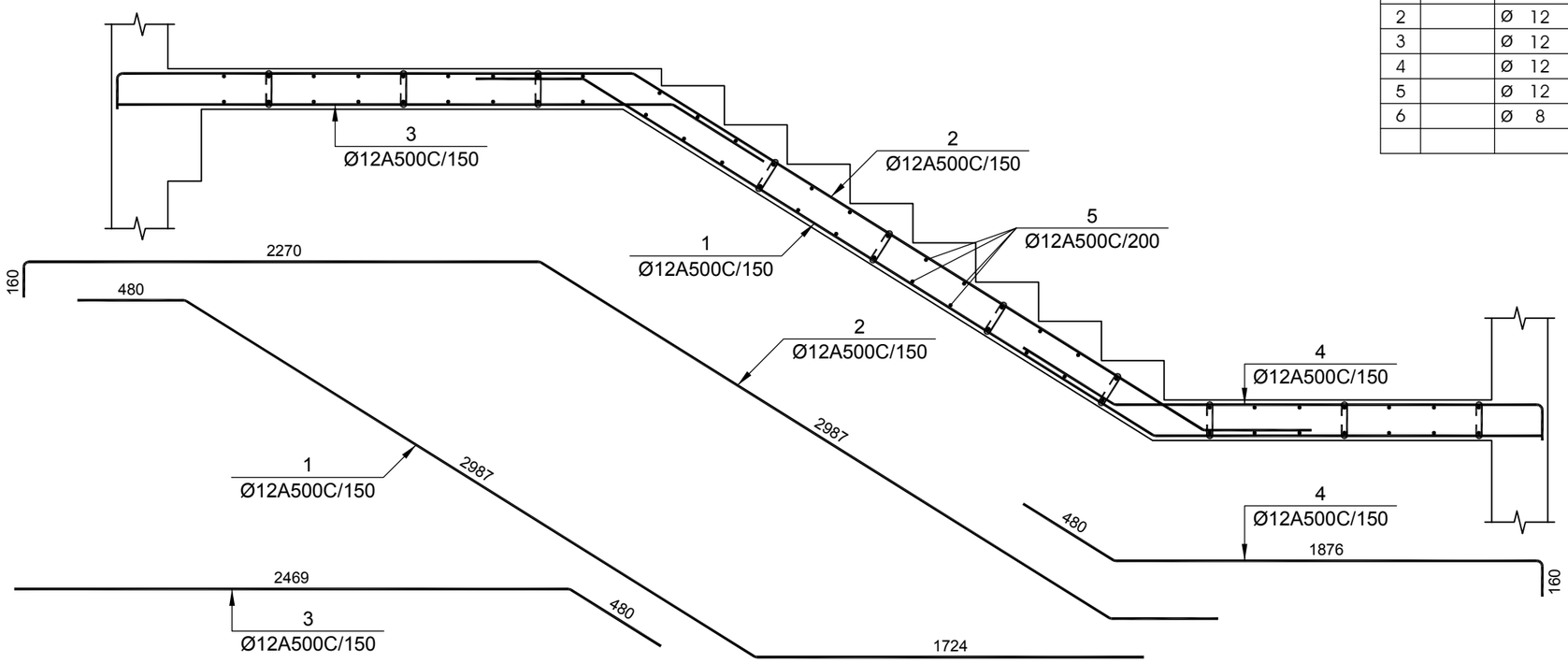

დამკვეთი -

შპს „დიღმის ველი", ს/კ 405246149

ობიექტი -

ქ. თბილისში, დიღმის სასწავლო საცდელი მეურნეობა ნაკვ. 01.72.14.009.510 -ში მრავალფუნქციური კომპლექსი

კონსტრუქციული პროექტი

დაკვეთა	სტადია	ფურცელი	ფურცლები
10-12/21	მპ		

დირექტორი		გ. ცომაია
პრ. მთ. არქ.		
პრ. მთ. ინჟ.		გ. ცომაია
დაამუშავა		ა. ცომაია
შეამოწმა		გ. ცომაია

ნახაზი:

ჯიბის მარშში ჯმ-1; ჯმ-2

შ.პ.ს.
გეოპონი
თბილისი 2022

კიბის მარში კმ-3

მ 1:25

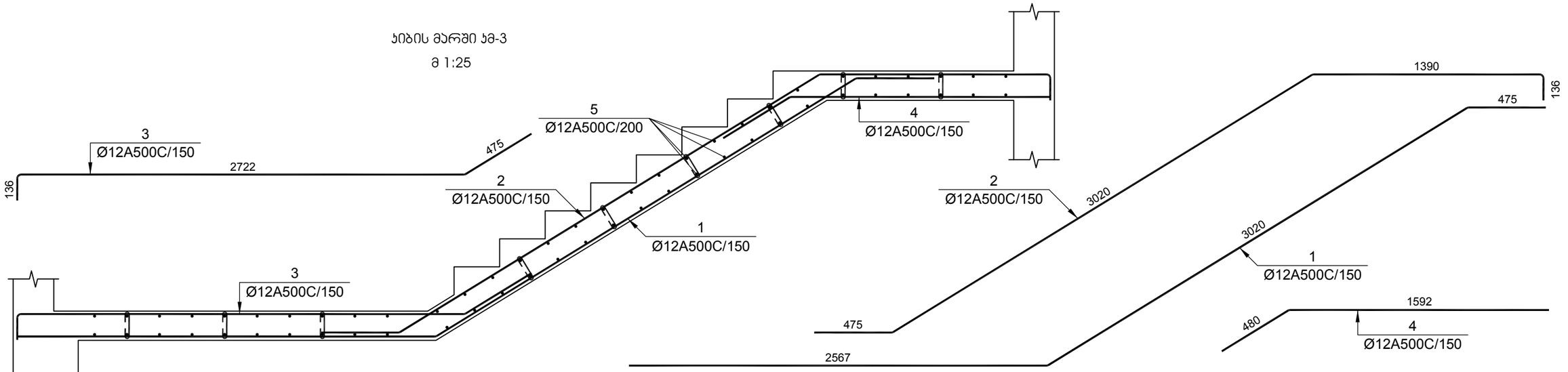

№ პოზ	აღნიშვნა	დასახელება	რაოდ. ელ-ში	წონა, (კგ) ერთის	წონა, (კგ) საერთო	შენიშვნა
		კიბის მარში კმ-3 1 ცალი				.
1		Ø 12 A500C L= 6084 მმ	9	5.40	49	
2		Ø 12 A500C L= 5079 მმ	9	4.51	41	
3		Ø 12 A500C L= 3380 მმ	9	3.00	27	
4		Ø 12 A500C L= 2082 მმ	9	1.85	17	
5		Ø 12 A500C L= 1250 მმ	60	1.11	67	
6		Ø 8 A500C L= 320 მმ	25	0.13	3	
		ბეტონი		B-25	1.60	კუბ. მ

კიბის მარში კმ-4

მ 1:25

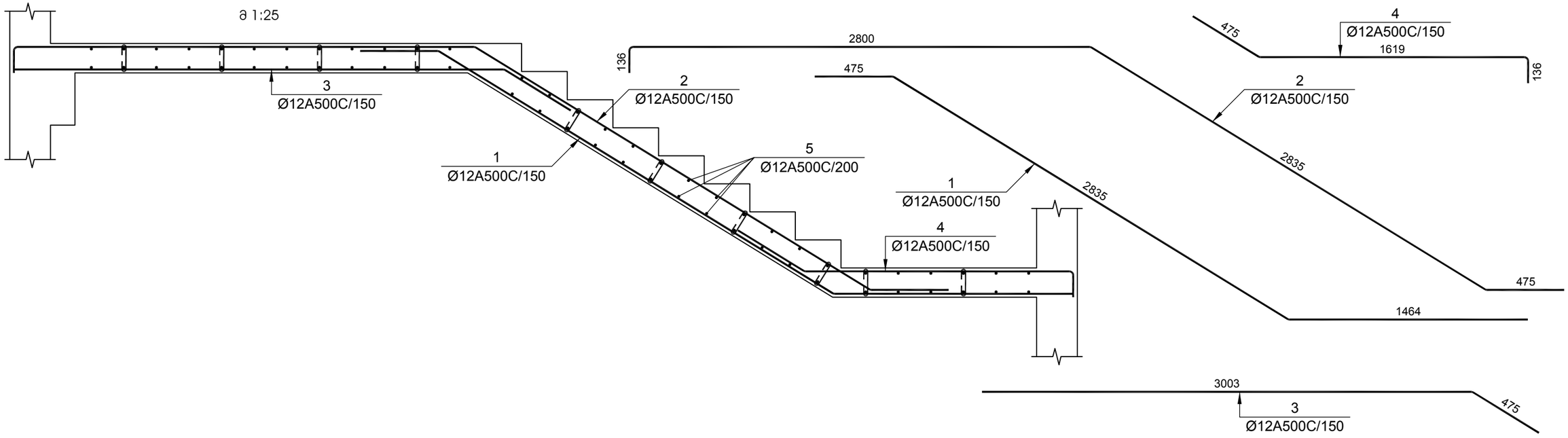

№ პოზ	აღნიშვნა	დასახელება	რაოდ. ელ-ში	წონა, (კგ) ერთის	წონა, (კგ) საერთო	შენიშვნა
		კიბის მარში კმ-4 1 ცალი				.
1		Ø 12 A500C L= 4796 მმ	9	4.26	38	
2		Ø 12 A500C L= 6305 მმ	9	5.59	50	
3		Ø 12 A500C L= 3488 მმ	9	3.10	28	
4		Ø 12 A500C L= 2277 მმ	9	2.02	18	
5		Ø 12 A500C L= 1250 მმ	60	1.11	67	
6		Ø 8 A500C L= 320 მმ	25	0.13	3	
		ბეტონი		B-25	1.63	კუბ. მ

დამკვეთი -

შპს „დიღმის ველი", ს/კ 405246149

ობიექტი -

ქ. თბილისში, დიღმის სასწავლო საცდელი მეურნეობა ნაკვ. 01.72.14.009.510 -ზე მრავალფუნქციური კომპლექსი

კონსტრუქციული პროექტი

დაკვეთა	სტადია	ფურცელი	ფურცლები
10-12/21	მპ		

დირექტორი		გ. ცომაია
პრ. მთ. არქ.		
პრ. მთ. ინჟ.		გ. ცომაია
დაამუშავა		ა. ცომაია
შეამოწმა		გ. ცომაია

ნახაზი:

კიბის მარში კმ-3; კმ-4

შ.პ.ს.
გეოკონი
თბილისი 2022

ᲙᲘᲑᲘᲡ ᲛᲐᲠᲨᲘ ᲙᲛ-5

მ 1:25

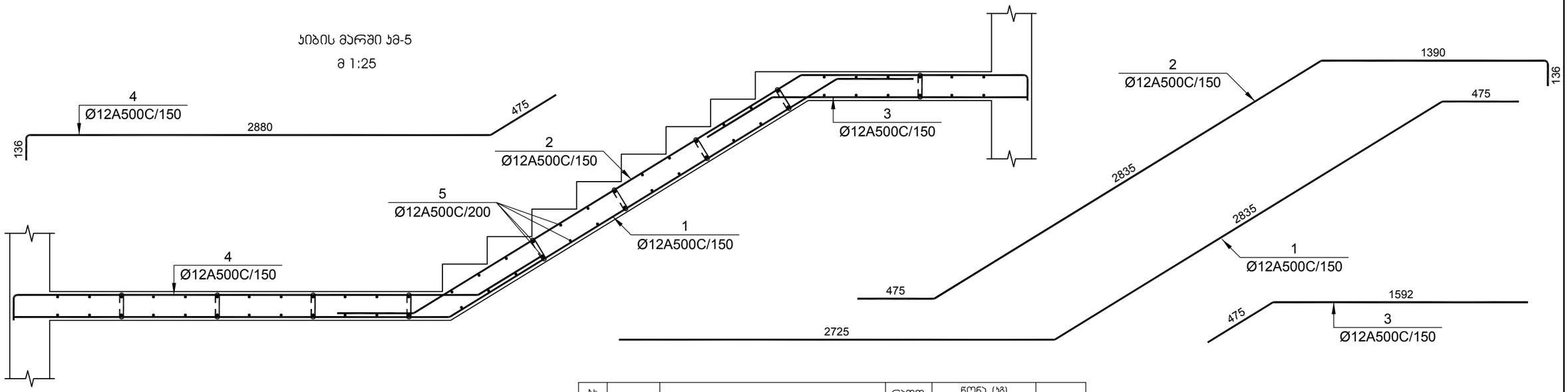

№ პოზ	აღნიშვნა	დასახელება	რაოდ. ულ-ში	წონა, (კგ)		შენიშვნა
				ერთის	საერთო	
		ᲙᲘᲑᲘᲡ ᲛᲐᲠᲨᲘ ᲙᲛ-5 1 ᲪᲐᲚᲘ				.
1		Ø 12 A500C L= 6057 მმ	9	5.37	48	
2		Ø 12 A500C L= 4894 მმ	9	4.34	39	
3		Ø 12 A500C L= 2077 მმ	9	1.84	17	
4		Ø 12 A500C L= 3538 მმ	9	3.14	28	
5		Ø 12 A500C L= 1250 მმ	62	1.11	69	
6		Ø 8 A500C L= 320 მმ	25	0.13	3	
		ბეტონი		B-25	1.60	კუბ. მ

ᲙᲘᲑᲘᲡ ᲛᲐᲠᲨᲘ ᲙᲛ-6

მ 1:25

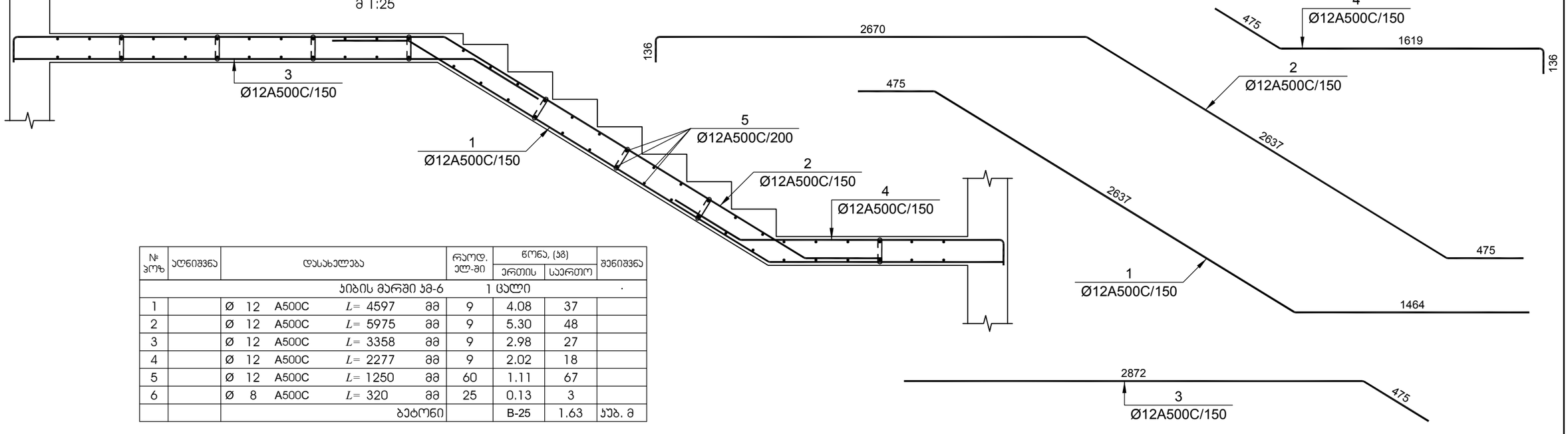

№ პოზ	აღნიშვნა	დასახელება	რაოდ. ულ-ში	წონა, (კგ)		შენიშვნა
				ერთის	საერთო	
		ᲙᲘᲑᲘᲡ ᲛᲐᲠᲨᲘ ᲙᲛ-6 1 ᲪᲐᲚᲘ				.
1		Ø 12 A500C L= 4597 მმ	9	4.08	37	
2		Ø 12 A500C L= 5975 მმ	9	5.30	48	
3		Ø 12 A500C L= 3358 მმ	9	2.98	27	
4		Ø 12 A500C L= 2277 მმ	9	2.02	18	
5		Ø 12 A500C L= 1250 მმ	60	1.11	67	
6		Ø 8 A500C L= 320 მმ	25	0.13	3	
		ბეტონი		B-25	1.63	კუბ. მ

დამკვეთი -

შპს „დიღმის ველი", ს/კ 405246149

ობიექტი -

ქ. თბილისში, დიღმის სასწავლო საცდელი მეურნეობა ნაკვ. 01.72.14.009.510 -ში მრავალფუნქციური კომპლექსი

კონსტრუქციული პროექტი

დაკვეთა	სტადია	ფურცელი	ფურცლები
10-12/21	მპ		

დირექტორი		გ. ცომაია
ჰრ. მთ. არქ.		
ჰრ. მთ. ინჟ.		გ. ცომაია
დაამუშავა		ა. ცომაია
შეამოწმა		გ. ცომაია

ნახაზი:

ᲙᲘᲑᲘᲡ ᲛᲐᲠᲨᲘ ᲙᲛ-5; ᲙᲛ-6

შ.პ.ს.
გეოპონი
თბილისი 2022

ჯიბის მარში ჯმ-7

მ 1:25

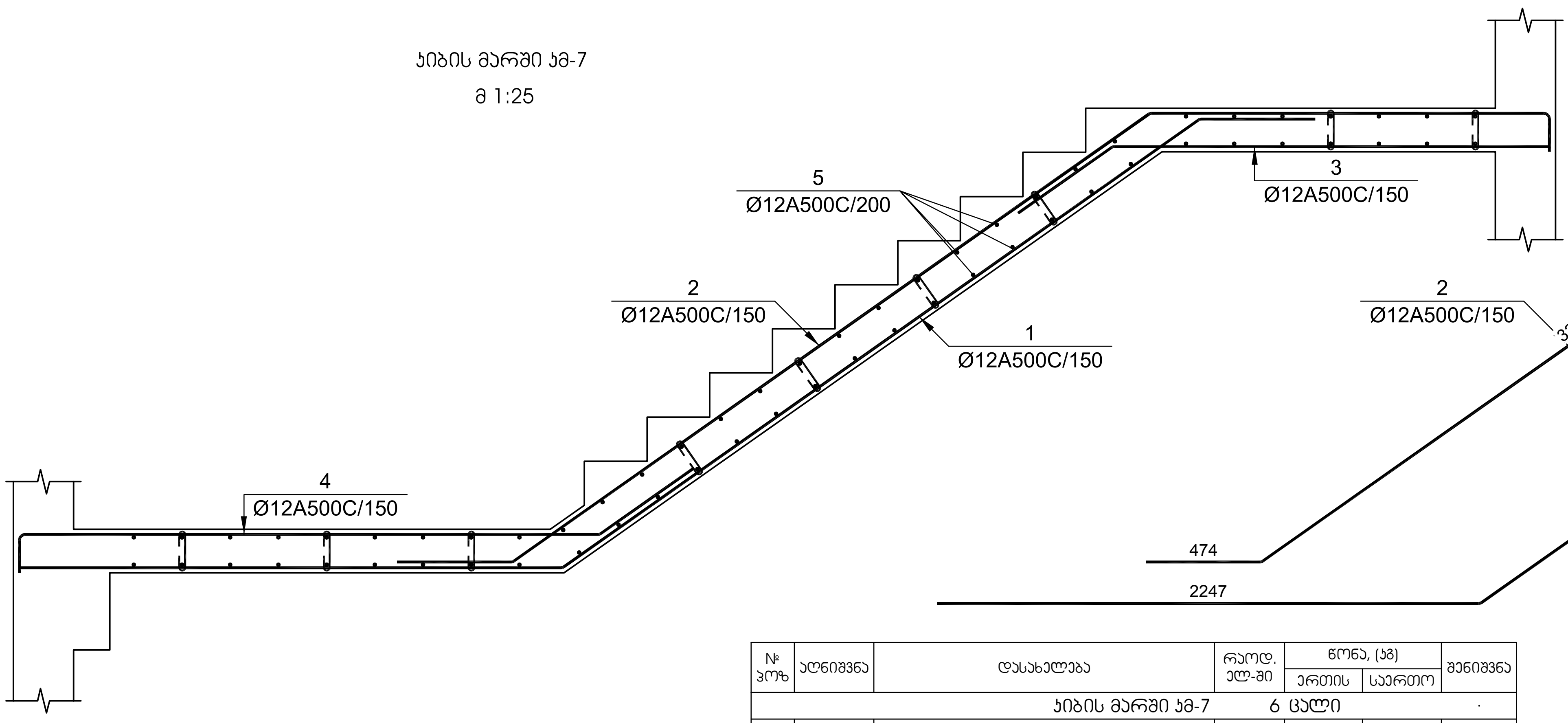

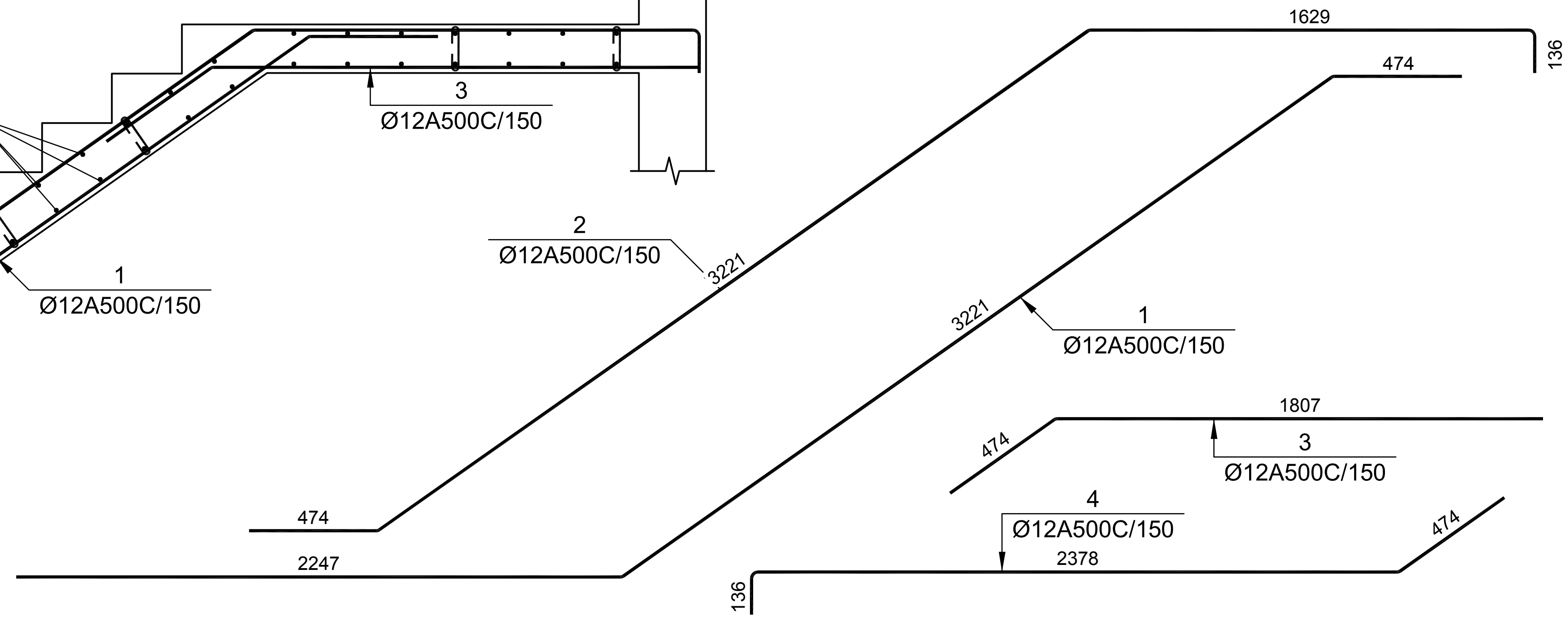

№ პოზ	აღნიშვნა	დასახელება				რაოდ. ელ-ში	წონა, (კგ) ერთის	წონა, (კგ) საერთო	შენიშვნა
		ჯიბის მარში ჯმ-7 6 ცალი							.
1		Ø 12	A500C	L= 5966	მმ	9	5.29	48	
2		Ø 12	A500C	L= 5520	მმ	9	4.90	44	
3		Ø 12	A500C	L= 2293	მმ	9	2.03	18	
4		Ø 12	A500C	L= 3036	მმ	9	2.69	24	
5		Ø 12	A500C	L= 1250	მმ	64	1.11	71	
6		Ø 8	A500C	L= 320	მმ	25	0.13	3	
		ბეტონი					B-25	1.60	კუბ. მ

ჯიბის მარში ჯმ-8

მ 1:25

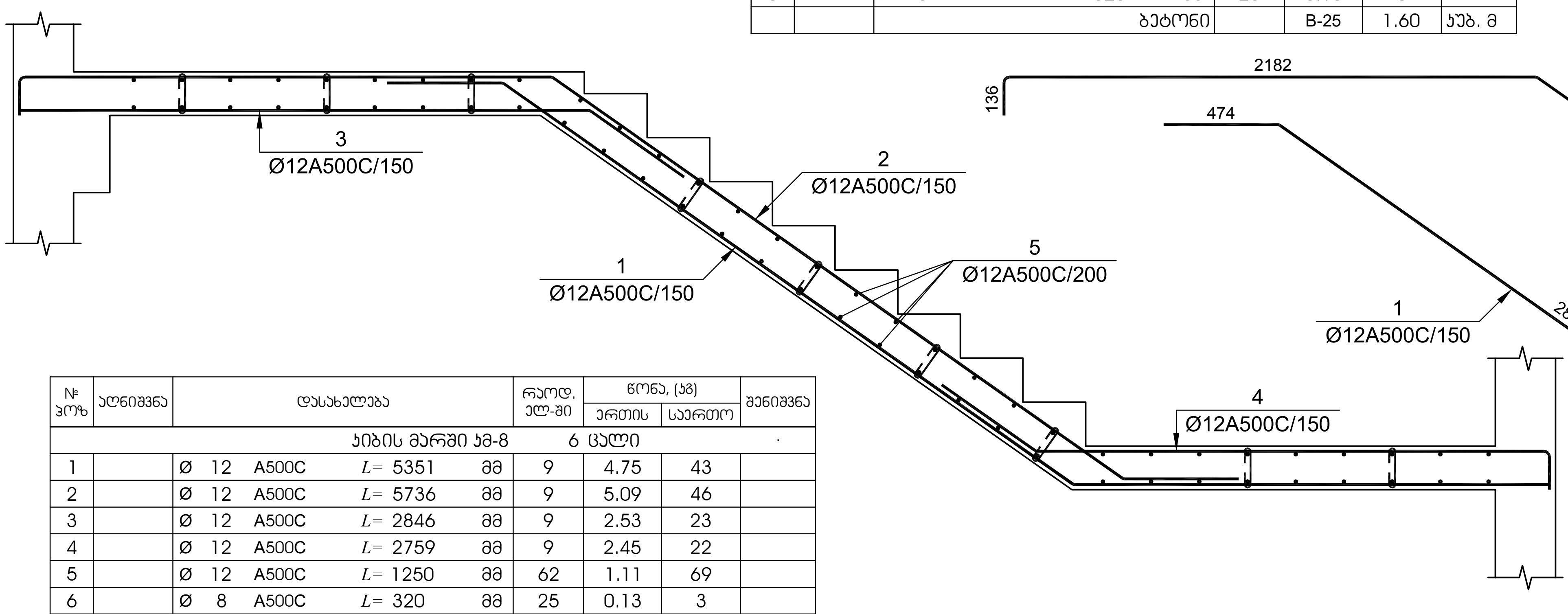

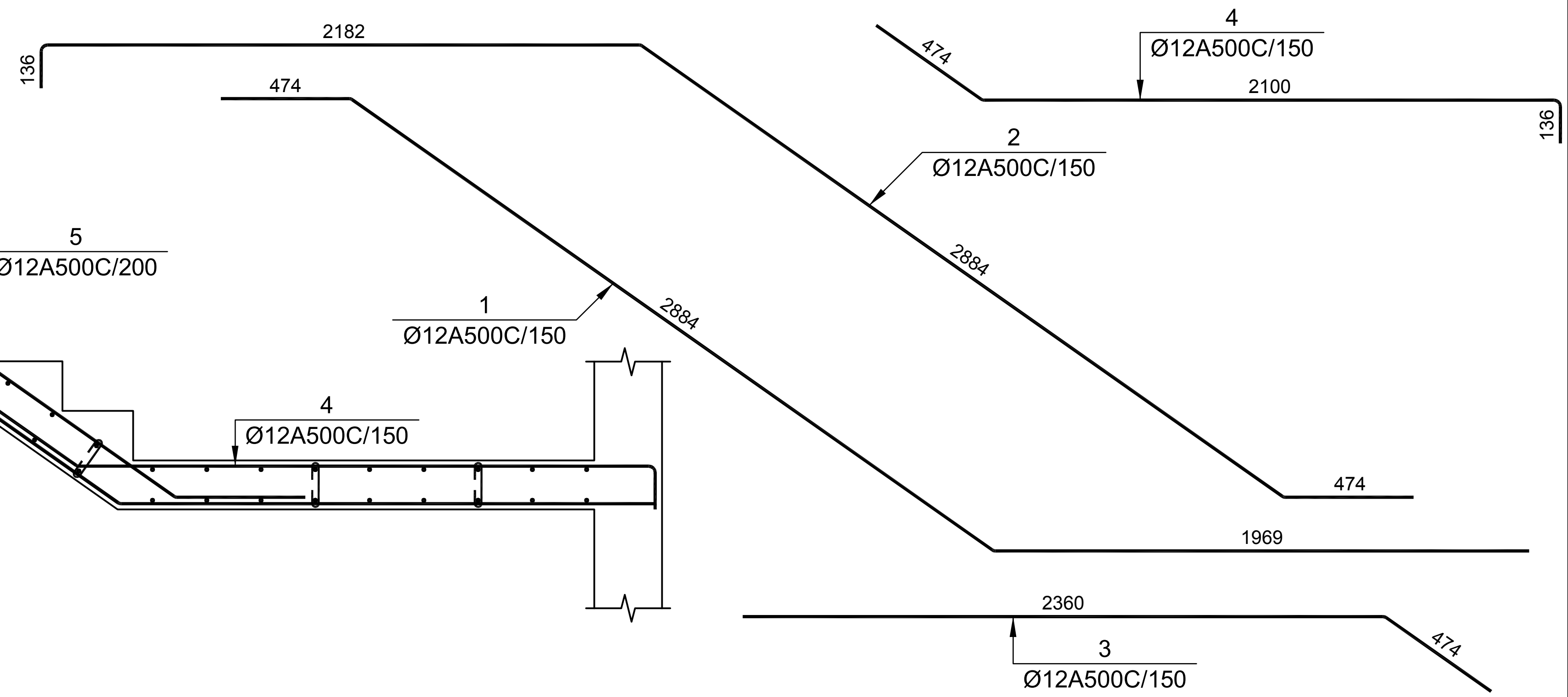

№ პოზ	აღნიშვნა	დასახელება				რაოდ. ელ-ში	წონა, (კგ) ერთის	წონა, (კგ) საერთო	შენიშვნა
		ჯიბის მარში ჯმ-8 6 ცალი							.
1		Ø 12	A500C	L= 5351	მმ	9	4.75	43	
2		Ø 12	A500C	L= 5736	მმ	9	5.09	46	
3		Ø 12	A500C	L= 2846	მმ	9	2.53	23	
4		Ø 12	A500C	L= 2759	მმ	9	2.45	22	
5		Ø 12	A500C	L= 1250	მმ	62	1.11	69	
6		Ø 8	A500C	L= 320	მმ	25	0.13	3	
		ბეტონი					B-25	1.60	კუბ. მ

დამკვეთი -

შპს „დიღმის ველი", სა 405246149

ობიექტი -

ქ. თბილისში, დიღმის სასწავლო საცდელი მეურნეობა ნაკვ. 01.72.14.009.510 -ში მრავალფუნქციური კომპლექსი

კონსტრუქციული პროექტი

დაკვეთა	სტადია	ფურცელი	ფურცლები
10-12/21	მპ		

დირექტორი	გ. ცომაია
ურ. მთ. არქ.	
ურ. მთ. ინჟ.	გ. ცომაია
დაამუშავა	ა. ცომაია
შეამოწმა	გ. ცომაია

ნახაზი:

კიბის მარში კმ-7; კმ-8

შ.პ.ს.

გეოკონი

თბილისი 2022

პანდუსის საყრდენი კედლის კვეთი

მ 1:20

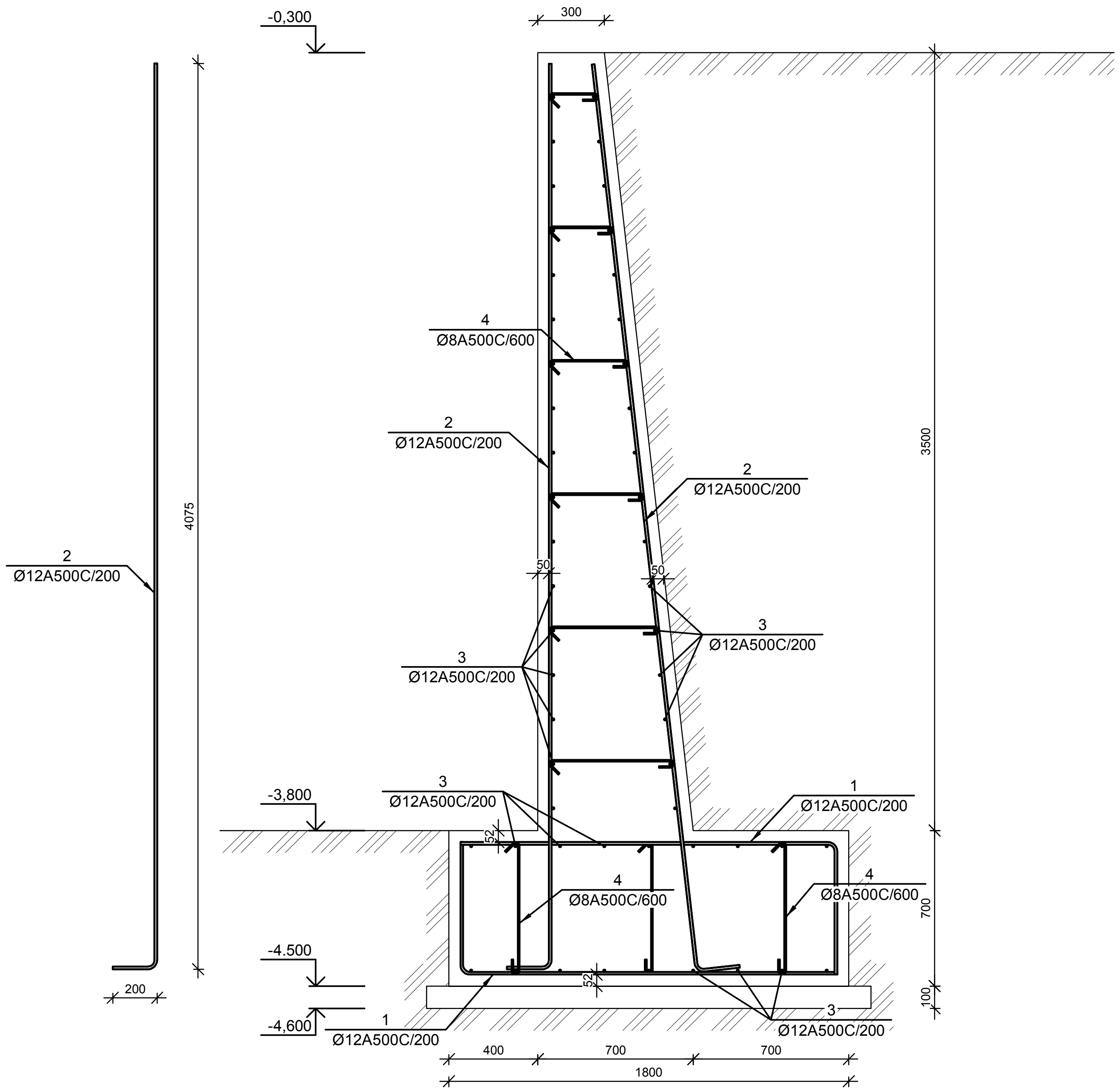

№ პოზ	აღნიშვნა	დასახელება	რაოდ. ელ-ში	წონა, (კგ) ერთის	წონა, (კგ) საერთო	შენიშვნა
პანდუსის საყრდენი კედელი 1 ცალი						
1		Ø 12 A500C ГОСТ 5781-82 L= 2300 მმ	380	2.0	776	
2		Ø 12 A500C ГОСТ 5781-82 L= 4275 მმ	380	3.8	1442	
3		Ø 12 A500C ГОСТ 5781-82 L= 41990 მმ	52	37.3	1938	
4		Ø 8 A500C ГОСТ 5781-82 L= 750 მმ	570	0.3	169	
		ბეტონი		B-25	114.38	კუბ მ

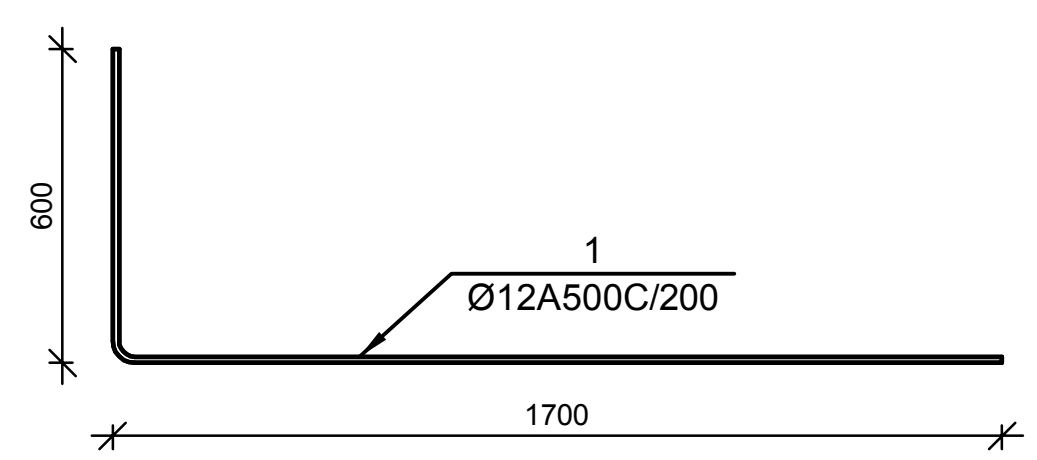

დამკვეთი - შპს „დიღმის ველი", სა 405246149	ობიექტი - ქ. თბილისში, დიღმის სასწავლო საცდელი მეურნეობა ნაკვ. 01.72.14.009.510 -ში მრავალფუნქციური კომპლექსი	კონსტრუქციული პროექტი	დირექტორი		გ. ცომაია	ნახაზი: პანდუსის საყრდენი კედლის კვეთი	შ.პ.ს. გეოკონი თბილისი 2022
		თარიღი: 10-12/21; სტადია: მპ; ფურცელი: კ-0.02; ფურცლები:	პრ. მთ. არქ.				
			პრ. მთ. ინჟ.		გ. ცომაია		
			დაამუშავა		ა. ცომაია		
			შეამოწმა		გ. ცომაია		

მონოლითური კონსტრუქციების კრებსითითი სპეციფიკაცია

№	ელემენტის დასახელება	რაოდენობა	მასალების ხარჯი ერთ ელემენტზე											მასალების საერთო ხარჯი										
			Ø8A500C	Ø10A500C	Ø12A500C	Ø16A500C	Ø18A500C	Ø20A500C	Ø22A500C	Ø25A500C	Ø28A500C	Ø32A500C	ბეტონის მარკა	ბეტონის მოცულობა, კუბ მ	Ø8A500C	Ø10A500C	Ø12A500C	Ø16A500C	Ø18A500C	Ø20A500C	Ø22A500C	Ø25A500C	Ø28A500C	Ø32A500C	ბეტონის მარკა	ბეტონის მოცულობა, კუბ მ
1	ბეტონის მომზადება	1											B-7.5	155.00											B-7.5	155.00
2	საძირკვლის ფილა	1			1481			27458		#####		30668	B-25	1267.21			1481			27458		130164		30668	B-25	1267.21
3	საძირკვლის კოჭე სბ-1	1	2824		2706			5137					B-25	138.31	2824		2706			5137					B-25	138.31
4	-3,500 ნიშნულის იატაკის ფილა	1		3152									B-25	57.87		3152									B-25	57.87
5	სვეტის ამონაშვერი სა-1	6		10							203		B-25			60							1218		B-25	
6	სვეტის ამონაშვერი სა-2	5	6							151			B-25		30							755			B-25	
7	სვეტის ამონაშვერი სა-3	16		10							102		B-25			160							1632		B-25	
8	სვეტის ამონაშვერი სა-4	18	6							75			B-25		108							1350			B-25	
9	სვეტის ამონაშვერი სა-5	7		10					54				B-25			70					378				B-25	
10	სვეტის ამონაშვერი სა-6	12	6					42					B-25		72					504					B-25	
11	სვეტის ამონაშვერი სა-7	3	6				32						B-25		18				96						B-25	
12	სვეტის ამონაშვერი სა-8	42	6			24							B-25		252			1008							B-25	
13	მონოლითური სვეტი ს-1	6		36							400		B-25	0.87		216							2400		B-25	5.22
14	მონოლითური სვეტი ს-2	5	24							308			B-25	0.87	120							1540			B-25	4.35
15	მონოლითური სვეტი ს-3	16		36							200		B-25	0.87		576							3200		B-25	13.92
16	მონოლითური სვეტი ს-4	18	24							154			B-25	0.87	432							2772			B-25	15.66
17	მონოლითური სვეტი ს-5	7	24						115				B-25	0.87	168						805				B-25	6.09
18	მონოლითური სვეტი ს-6	12	24					93					B-25	0.87	288					1116					B-25	10.44
19	მონოლითური სვეტი ს-7	3	24				73						B-25	0.87	72				219						B-25	2.61
20	მონოლითური სვეტი ს-8	2	24			56							B-25	0.87	48			112							B-25	1.74
21	მონოლითური სვეტი ს-9	5		51							555		B-25	1.37		255							2775		B-25	6.85
22	მონოლითური სვეტი ს-10	4	32							431			B-25	1.37	128							1724			B-25	5.48
23	მონოლითური სვეტი ს-11	8		51							278		B-25	1.37		408							2224		B-25	10.96
24	მონოლითური სვეტი ს-12	18	32							216			B-25	1.37	576							3888			B-25	24.66
25	მონოლითური სვეტი ს-12	18	32							216			B-25	1.37	576							3888			B-25	24.66
26	მონოლითური სვეტი ს-13	10	32						163				B-25	1.37	320						1630				B-25	13.70
27	მონოლითური სვეტი ს-14	13	32					132					B-25	1.37	416					1716					B-25	17.81
28	მონოლითური სვეტი ს-15	8		51			105						B-25	1.38		408			840						B-25	11.04
29	მონოლითური სვეტი ს-16	3	32			82							B-25	1.37	96			246							B-25	4.11
30	მონოლითური სვეტი ს-17	2	23							296			B-25	0.82	46							592			B-25	1.64
31	მონოლითური სვეტი ს-18	3	23					177					B-25	0.82	69					531					B-25	2.46
32	მონოლითური სვეტი ს-19	11		35							192		B-25	0.82		385							2112		B-25	9.02
33	მონოლითური სვეტი ს-20	30	23							148			B-25	0.82	690							4440			B-25	24.60
34	მონოლითური სვეტი ს-21	22	23						110				B-25	0.82	506						2420				B-25	18.04
35	მონოლითური სვეტი ს-22	46	23					89					B-25	0.82	1058					4094					B-25	37.72
36	მონოლითური სვეტი ს-23	58	23				70						B-25	0.82	1334				4060						B-25	47.56
37	მონოლითური სვეტი ს-24	35	23			54							B-25	0.82	805			1890							B-25	28.70
38	მონოლითური სვეტი ს-25	2		25							192		B-25	0.53		50							384		B-25	1.06
39	მონოლითური სვეტი ს-26	14	16							148			B-25	0.53	224							2072			B-25	7.42
40	მონოლითური სვეტი ს-27	13	16						110				B-25	0.53	208						1430				B-25	6.89
41	მონოლითური სვეტი ს-28	51	16					89					B-25	0.53	816					4539					B-25	27.03
42	მონოლითური სვეტი ს-29	71	16				70						B-25	0.53	1136				4970						B-25	37.63
43	მონოლითური სვეტი ს-30	48	16			54							B-25	0.53	768			2592							B-25	25.44
44	მონოლითური სვეტი ს-31	1		25							192		B-25	0.53		25							192		B-25	0.53
45	მონოლითური სვეტი ს-32	4	16							148			B-25	0.53	64							592			B-25	2.12
46	მონოლითური სვეტი ს-33	3	16						110				B-25	0.53	48						330				B-25	1.59
47	მონოლითური სვეტი ს-34	13	16					89					B-25	0.53	208					1157					B-25	6.89
48	მონოლითური სვეტი ს-35	22	16				70						B-25	0.53	352				1540						B-25	11.66
49	მონოლითური სვეტი ს-36	14	16			54							B-25	0.53	224			756							B-25	7.42
50	მონოლითური სვეტი ს-37	12	15			50							B-25	0.48	180			600							B-25	5.76
51	მონოლითური სვეტი ს-38	40	23			43							B-25	0.80	920			1720							B-25	32.00
52	0.000 ნიშნულის მონოლითური კოჭი კ-1	1	5476						24427				B-25	176.00	5476						24427				B-25	176.00
53	+5.500 <> +15.400 ნიშნულების მონოლითური კოჭი კ-1	4	3746						17770				B-25	120.40	14984						71080				B-25	481.60
54	+18.700 <> +22.000 ნიშნულების მონოლითური კოჭი კ-1	2	3827						17770				B-25	123.00	7654						35540				B-25	246.00
55	+25.300 ნიშნულის მონოლითური კოჭი კ-1	1	3870						17904				B-25	124.40	3870						17904				B-25	124.40
56	+28.600 ნიშნულის მონოლითური კოჭი კ-1	1	2788						12911				B-25	89.60	2788						12911				B-25	89.60
57	+5.500 <> +22.000 ნიშნულების მონოლითური კოჭი კ-2	6	884						4080				B-25	28.40	5304						24480				B-25	170.40
58	+25.300 ნიშნულის მონოლითური კოჭი კ-2	1	809						3731				B-25	26.00	809						3731				B-25	26.00
59	+28.600 ნიშნულის მონოლითური კოჭი კ-2	1	149						698				B-25	4.80	149						698				B-25	4.80

მონოლითური კონსტრუქციების კრებსითიო სპეციფიკაცია

№	ელემენტის დასახელება	რაოდენობა	მასალების ხარჯი ერთ ელემენტზე												მასალების საერთო ხარჯი											
			Ø8A500C	Ø10A500C	Ø12A500C	Ø16A500C	Ø18A500C	Ø20A500C	Ø22A500C	Ø25A500C	Ø28A500C	Ø32A500C	ბეტონის მარკა	ბეტონის მოცულობა, კუბ მ	Ø8A500C	Ø10A500C	Ø12A500C	Ø16A500C	Ø18A500C	Ø20A500C	Ø22A500C	Ø25A500C	Ø28A500C	Ø32A500C	ბეტონის მარკა	ბეტონის მოცულობა, კუბ მ
60	+31.600 ნიშნულის მონოლითური კოჭი კ-1	1	299					603	639				B-25	9.60	299					603	639				B-25	9.60
61	მონოლითური კედელი მკ-1	1	111		7022								B-25	63.60	111		7022								B-25	63.60
62	მონოლითური კედელი მკ-2	1	115		7757								B-25	65.88	115		7757								B-25	65.88
63	0.000 ნიშნულის მონოლითური დიაფრაგმების უბანი მდუ-1	1	48		2428								B-25	23.00	48		2428								B-25	23.00
64	+3.500 ნიშნულის მონოლითური დიაფრაგმების უბანი მდუ-1	1	75		3194								B-25	36.00	75		3194								B-25	36.00
65	+5.400 <> +25.200 ნიშნულების მონოლითური დიაფრაგმების უბანი მდუ-1	6	75		2500								B-25	36.00	450		15000								B-25	216.00
66	+28.500 ნიშნულების მონოლითური დიაფრაგმების უბანი მდუ-1	1	75		2306								B-25	36.00	75		2306								B-25	36.00
67	0.000 ნიშნულის მონოლითური დიაფრაგმების უბანი მდუ-2	1	67		2733								B-25	32.00	67		2733								B-25	32.00
68	+3.500 ნიშნულის მონოლითური დიაფრაგმების უბანი მდუ-2	1	85		3577								B-25	40.65	85		3577								B-25	40.65
69	+5.400 <> +25.200 ნიშნულების მონოლითური დიაფრაგმების უბანი მდუ-2	6	51		2813								B-25	24.50	306		16878								B-25	147.00
70	+28.500 ნიშნულების მონოლითური დიაფრაგმების უბანი მდუ-2	1	51		2594								B-25	24.50	51		2594								B-25	24.50
71	0.000 ნიშნულის მონოლითური დიაფრაგმების უბანი მდუ-3	1	47		2396								B-25	22.70	47		2396								B-25	22.70
72	+3.500 ნიშნულის მონოლითური დიაფრაგმების უბანი მდუ-3	1	73		3141								B-25	35.30	73		3141								B-25	35.30
73	+5.400 <> +25.200 ნიშნულების მონოლითური დიაფრაგმების უბანი მდუ-3	5	44		2797								B-25	21.30	220		13985								B-25	106.50
74	+28.500 ნიშნულების მონოლითური დიაფრაგმების უბანი მდუ-3	1	44		2274								B-25	21.30	44		2274								B-25	21.30
75	0,000 ნიშნულის გადახურვის ფილა	1	510		39055	1107							B-25	279.07	510		39055	1107							B-25	279.07
76	+5,500 <> +22,000 ნიშნულის გადახურვის ფილა	6	421		32138	1107							B-25	230.56	2526		192828	6642							B-25	1383.36
77	+25,300 ნიშნულის გადახურვის ფილა	1	416		31667	1251							B-25	227.73	416		31667	1251							B-25	227.73
78	+28,500 ნიშნულის გადახურვის ფილა	1	311		23513	1032							B-25	170.10	311		23513	1032							B-25	170.10
79	+31,600 ნიშნულის გადახურვის ფილა	1	24		1883								B-25	12.98	24		1883								B-25	12.98
80	პიბის მარში პმ-1	1	3		156								B-25	1.56	3		156								B-25	1.56
81	პიბის მარში პმ-2	1	3		202								B-25	1.56	3		202								B-25	1.56
82	პიბის მარში პმ-3	1	3		203								B-25	1.60	3		203								B-25	1.60
83	პიბის მარში პმ-4	1	3		197								B-25	1.63	3		197								B-25	1.63
84	პიბის მარში პმ-5	1	3		201								B-25	1.60	3		201								B-25	1.60
85	პიბის მარში პმ-6	1	3		197								B-25	1.63	3		197								B-25	1.63
86	პიბის მარში პმ-7	7	3		205								B-25	1.60	21		1435								B-25	11.20
87	პიბის მარში პმ-8	7	3		203								B-25	1.60	21		1421								B-25	11.20
88	პიბის მარში პმ-1	1	3		159								B-25	1.56	3		159								B-25	1.56
89	პიბის მარში პმ-2	1	3		209								B-25	1.56	3		209								B-25	1.56
90	პიბის მარში პმ-3	1	3		208								B-25	1.60	3		208								B-25	1.60
91	პიბის მარში პმ-4	1	3		204								B-25	1.63	3		204								B-25	1.63
92	პიბის მარში პმ-5	1	3		208								B-25	1.60	3		208								B-25	1.60
93	პიბის მარში პმ-6	1	3		202								B-25	1.63	3		202								B-25	1.63
94	პიბის მარში პმ-7	7	3		212								B-25	1.60	21		1484								B-25	11.20
95	პიბის მარში პმ-8	7	3		208								B-25	1.60	21		1456								B-25	11.20
96	პიბის მარში პმ-1	1	3		160								B-25	1.56	3		160								B-25	1.56
97	პიბის მარში პმ-2	1	3		202								B-25	1.56	3		202								B-25	1.56
98	პიბის მარში პმ-3	1	3		201								B-25	1.60	3		201								B-25	1.60
99	პიბის მარში პმ-4	1	3		201								B-25	1.63	3		201								B-25	1.63
100	პიბის მარში პმ-5	1	3		201								B-25	1.60	3		201								B-25	1.60
101	პიბის მარში პმ-6	1	3		197								B-25	1.63	3		197								B-25	1.63
102	პიბის მარში პმ-7	6	3		205								B-25	1.60	18		1230								B-25	9.60
103	პიბის მარში პმ-8	6	3		203								B-25	1.60	18		1218								B-25	9.60
104	პანდუსის საყრდენი კედელი	1	169		4156								B-25	114.38	169		4156								B-25	114.38
													ჯამი:		63430	5765	394326	18956	11725	46855	198403	153777	16137	30668		6620
													სულ ჯამში:		940042											