		-01
		#
	1/100	1 בניה מגרש 33343
		מס' גוש/חלקה/תת חלקה
		.
		.

	עורך הבקשה
	.
	.
	.

2 სართულის გეგმა

+3.300 ნიშნულზე

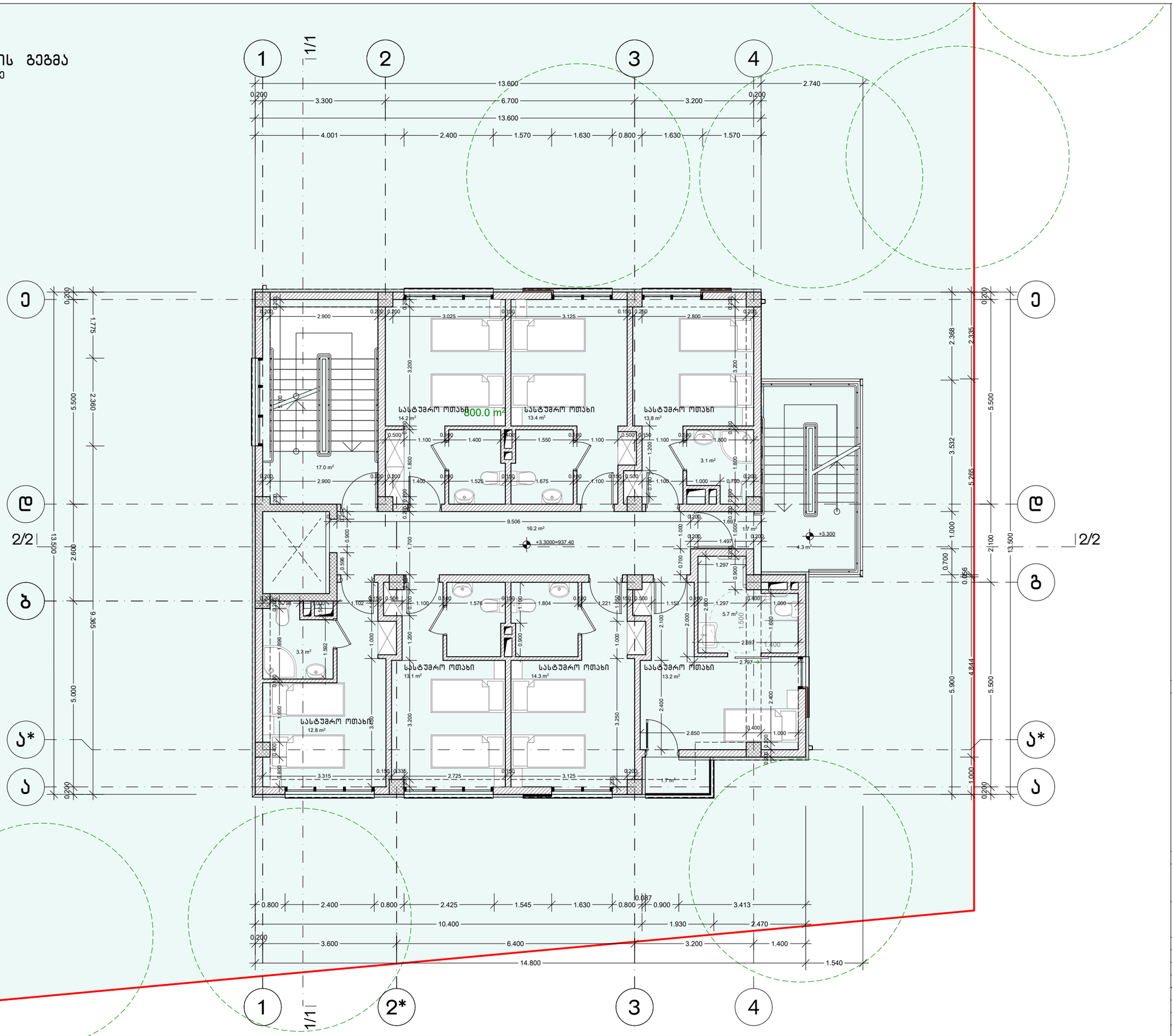

:

. , , . ( )

(. 01.20.01.088.138)

შპს "ატიპი"
"ATTIC" LTD

. ,0102 .#26

/ : (995 32) 95 76 33

	.		
	.		
	.		
	1/100	2 სართულის გეგმა +3.300 ნიშნულზე	
			#
		1	-02

3 სართულის გეგმა

+6.600 ნიშნულზე

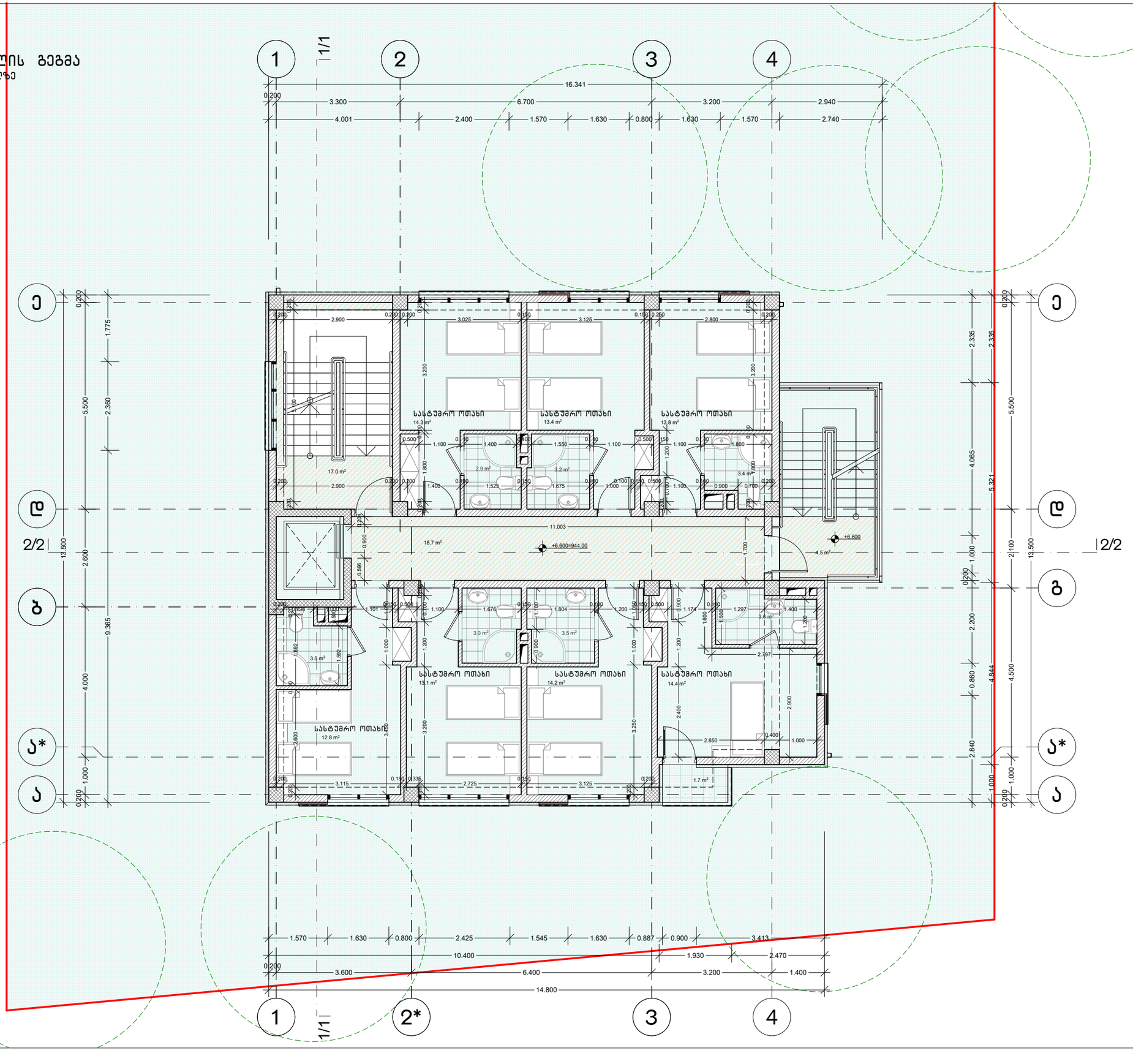

:

. , , . ( )

(. 01.20.01.088.138)

შპს "ატიკი"
"ATTIC" LTD

. ,0102 ,#26
/ : (995 32) 95 76 33

	.		
	.		
	.		
	1/100	3 სართულის გეგმა +6.600 ნიშნულზე	
			#
		1	-03

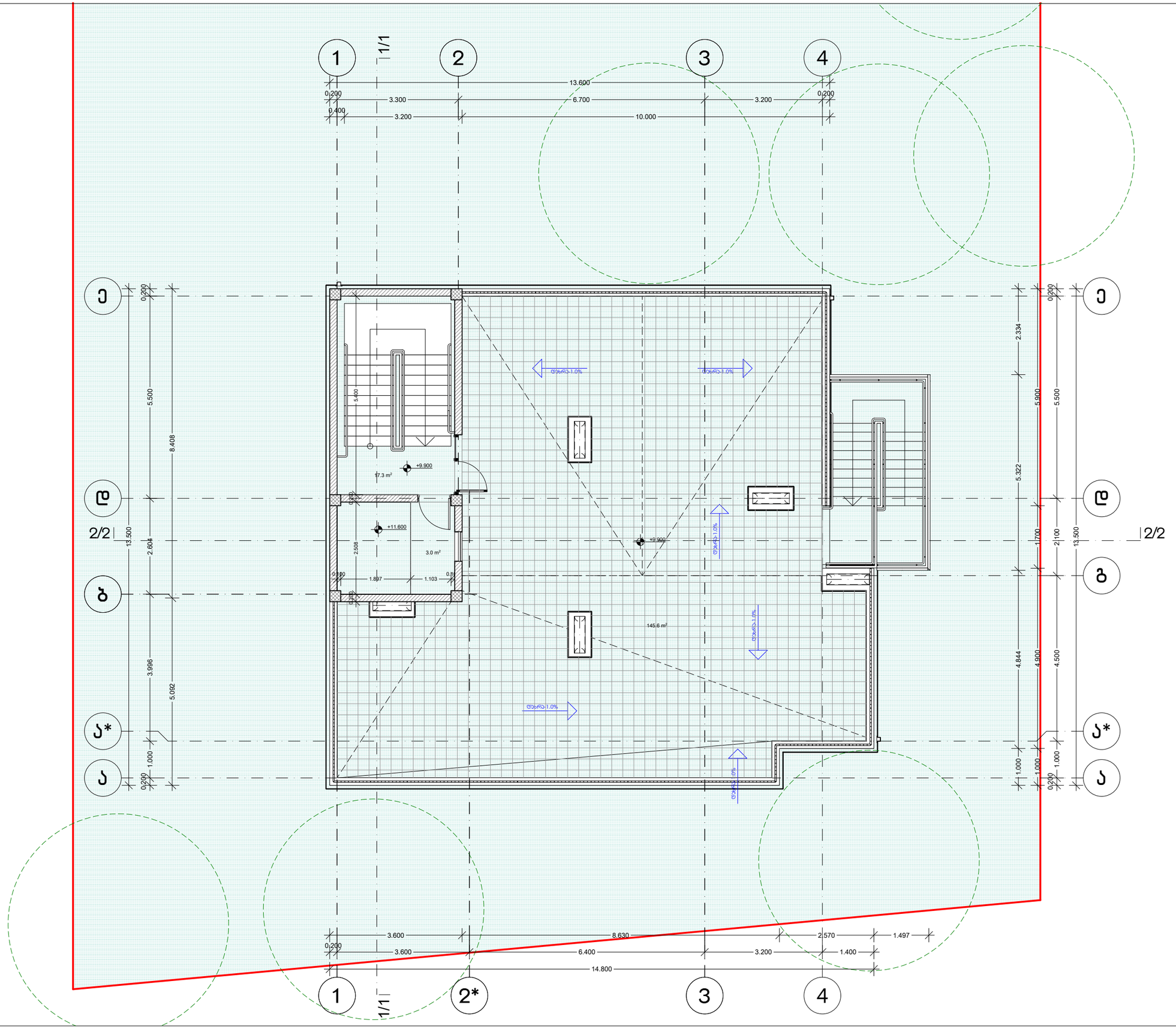

:

:

. , , . ( )

(. 01.20.01.088.138)

შპს "ატიკი"

"ATTIC" LTD

. ,0102 .#26

/ : (995 32) 95 76 33

1/100

ტერასის სართულის გეგმა

+9.900 ნიშნულზე

#

1 -04

სახურავის გეგმა
+12.400 ნიშნულზე

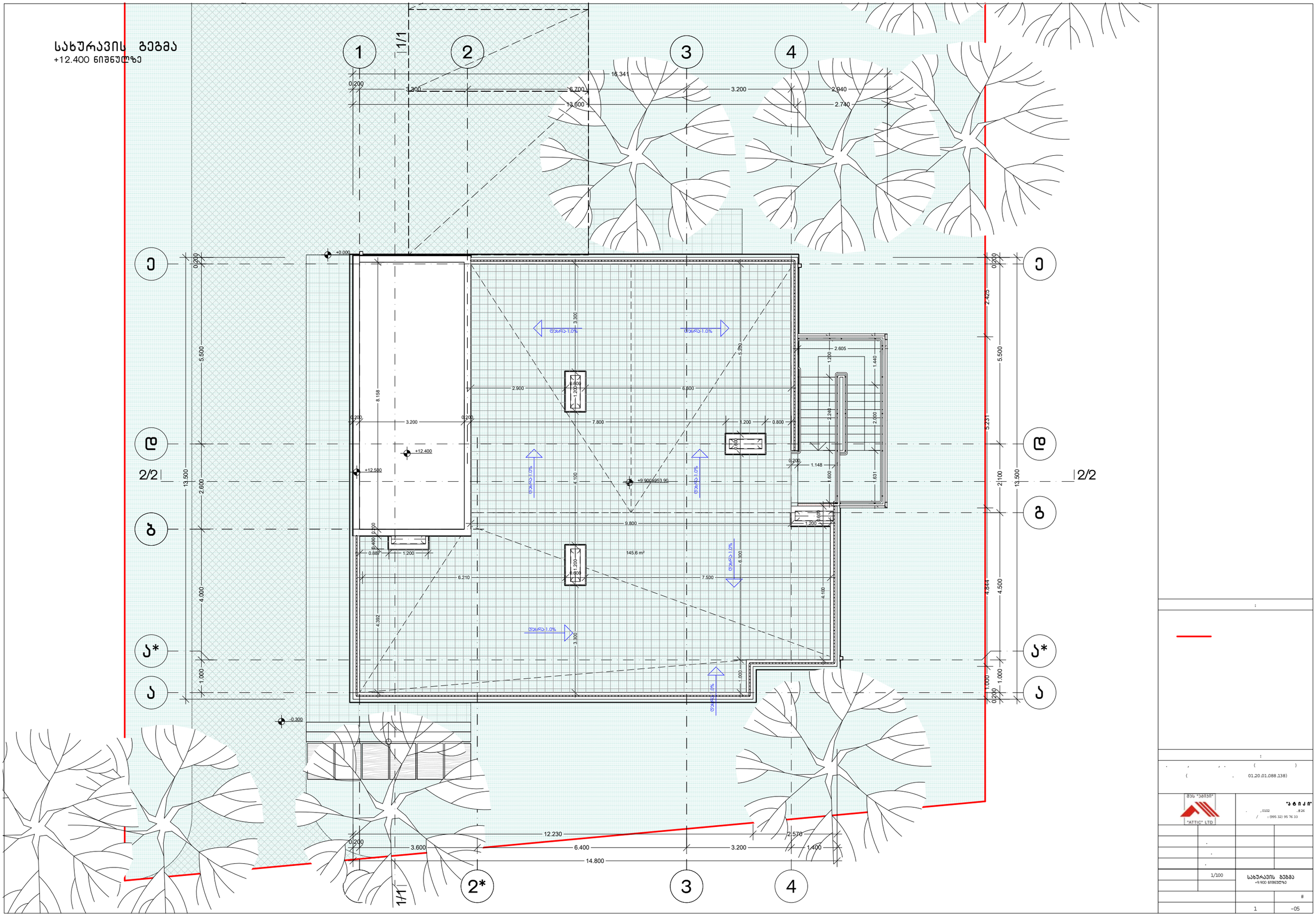

	01.20.01.088.138)
"ATTIC" LTD	
1/100	სახურავის გეგმა +9.900 ნიშნულზე
1	-05

2 sarTulis gegma

+3.300 niSnulze

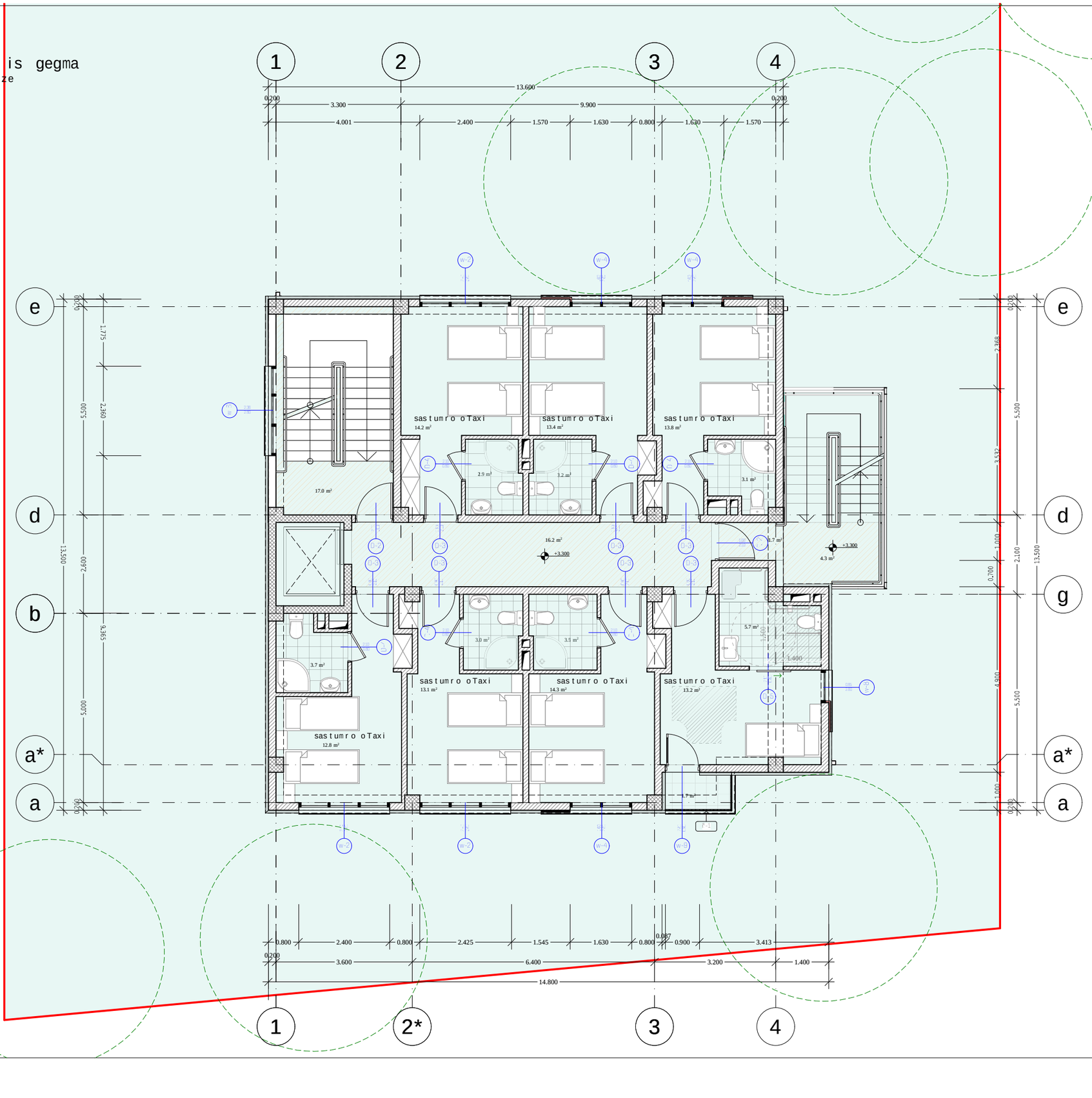

ᲐᲠᲥᲘᲢᲔᲥᲢᲣᲠᲣᲚᲘ ᲜᲐᲬᲘᲚᲔᲑᲘ

ᲙᲝᲜᲡᲢᲠᲣᲥᲪᲘᲣᲚᲘ ᲜᲐᲬᲘᲚᲔᲑᲘ

ᲙᲠᲘᲢᲘᲙᲣᲚᲘ ᲐᲦᲜᲘᲨᲜᲣᲚᲔᲑᲘ

ძ. მაჩიოსი, დაბა ნუნეში, ფ. ჯაფიაძეების(ყოფილი სტალინის) ქუჩა

(შინის ნაკვეთის საკ. კოდი 01.20.01.088.138)

სასტუმროს კომპლექსის პროექტი

შპს "არქიტექტურული სტუდია "a t i k i"

ა. წერეთლის 6, 0102, თბილისი, ტ. +(32) 2 95 78 33

ხელმძღვანელი	ლ.ლ.	ხელმოწერა	თარიღი
არქიტექტორი	ნ. ცინცაძე		
კონსტრუქციები	ა.ა.ბაზაძე		
ინჟ.კომუნიკაციები	ნ. ფეიქრიშვილი		
ზომა	1/100	specifikacia 2 sarTulis gegma +3.300 niSnulze	
სტადია			
ნახაზის		ფურცელი	ფურცლების რაოდენობა
			1-02

3 sarTulis gegma
+6.600 niSnulze

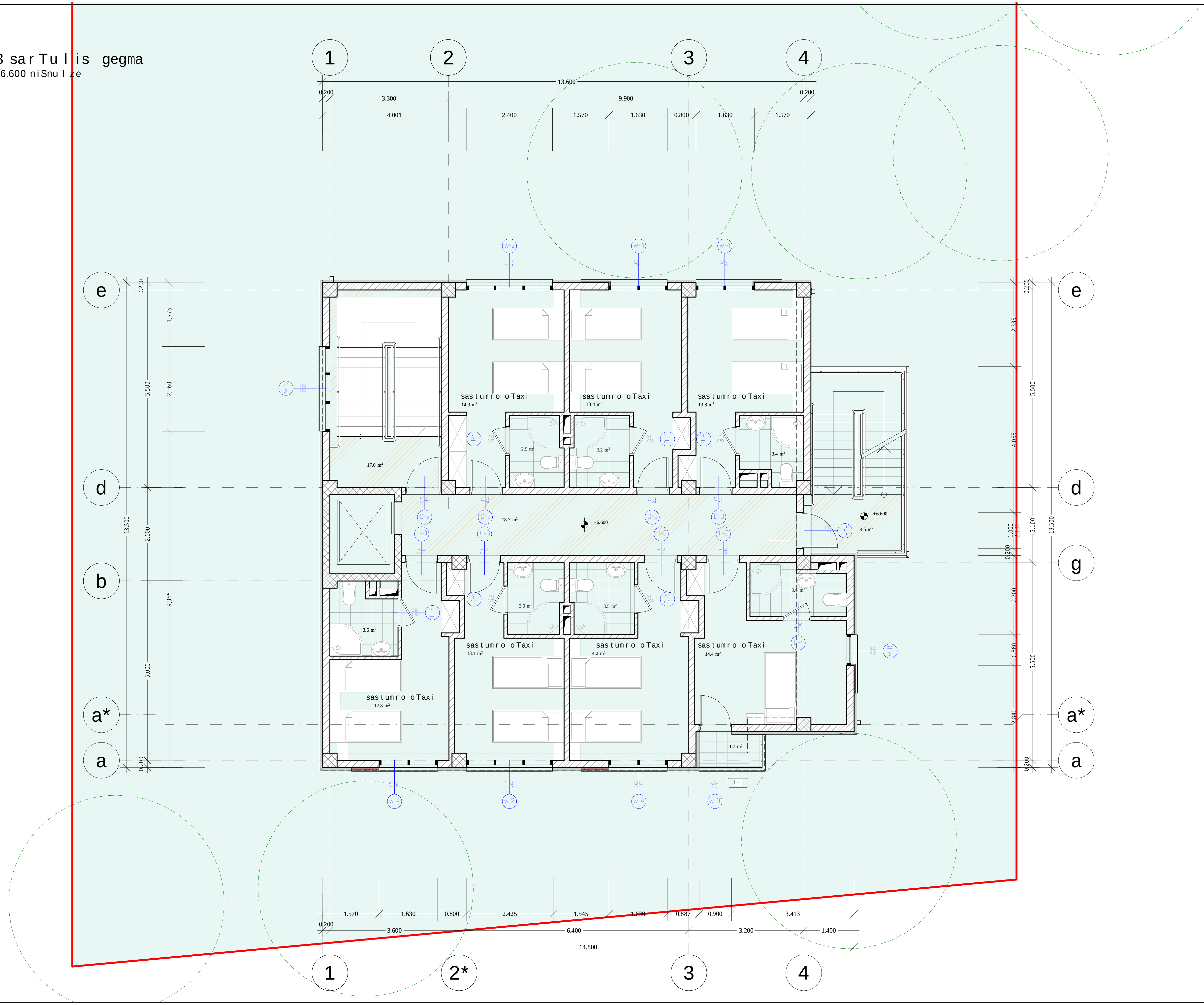

ქ. თბილისი, დაბა წყნეთი, დ. ამილახვრის(ყოფილი სტალინის) ქუჩა

(მიწის ნაკვეთის საკ. კოდი 01.20.01.088.138)

სასტუმროს კორექტირების პროექტი

არქიტექტურული სტუდია "a t i k i"

(995 32) 95 76 33

	1/100

specifikacia
3 sarTulis gegma
+6.600 niSnulze

ა-03

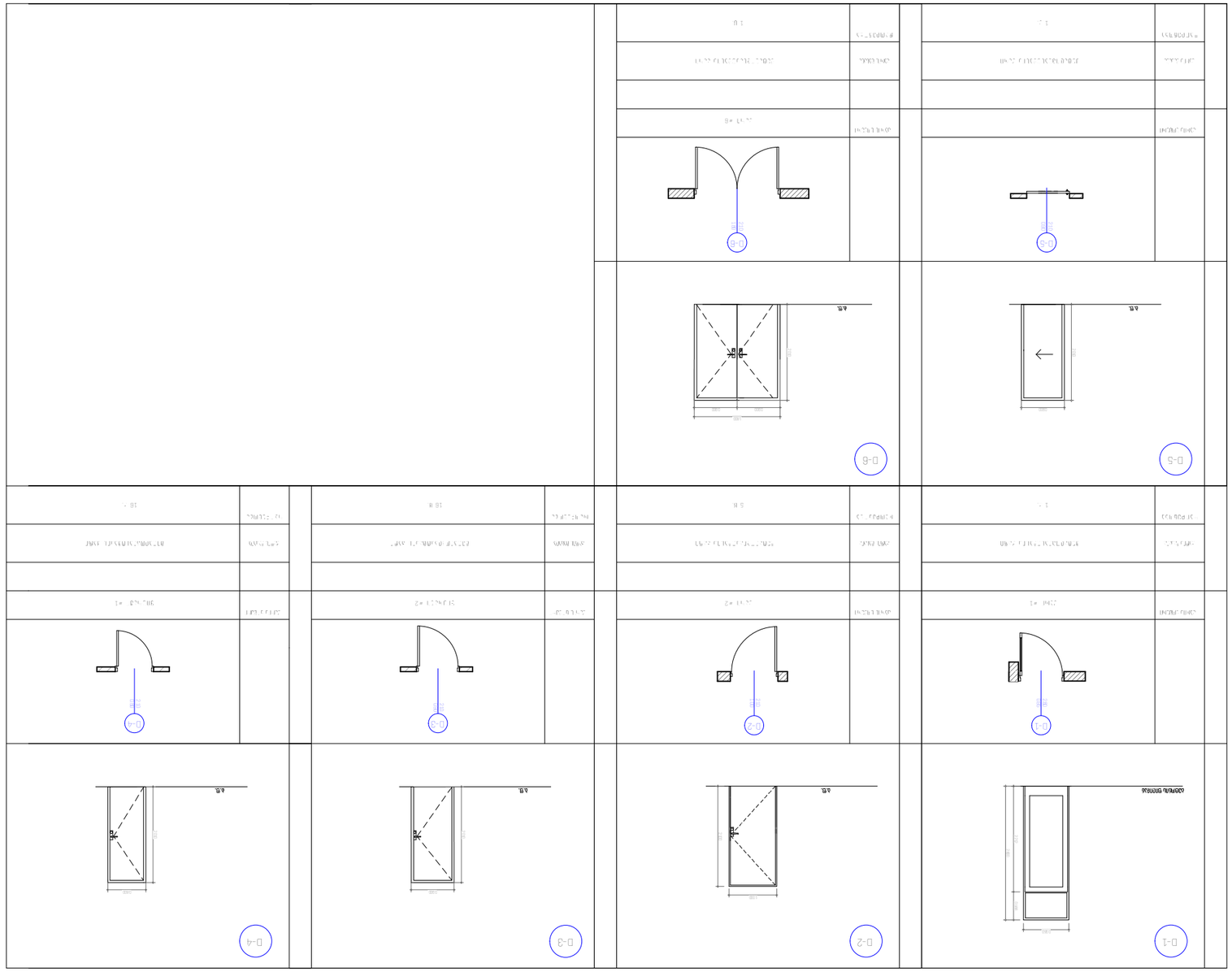

Двери деревянные	1	1	
Двери деревянные	1	1	
Двери деревянные	1	1	
Двери деревянные	1	1	
Двери деревянные	1	1	
Двери деревянные	1	1	
Двери деревянные	1	1	
Двери деревянные	1	1	

გარე კიბე

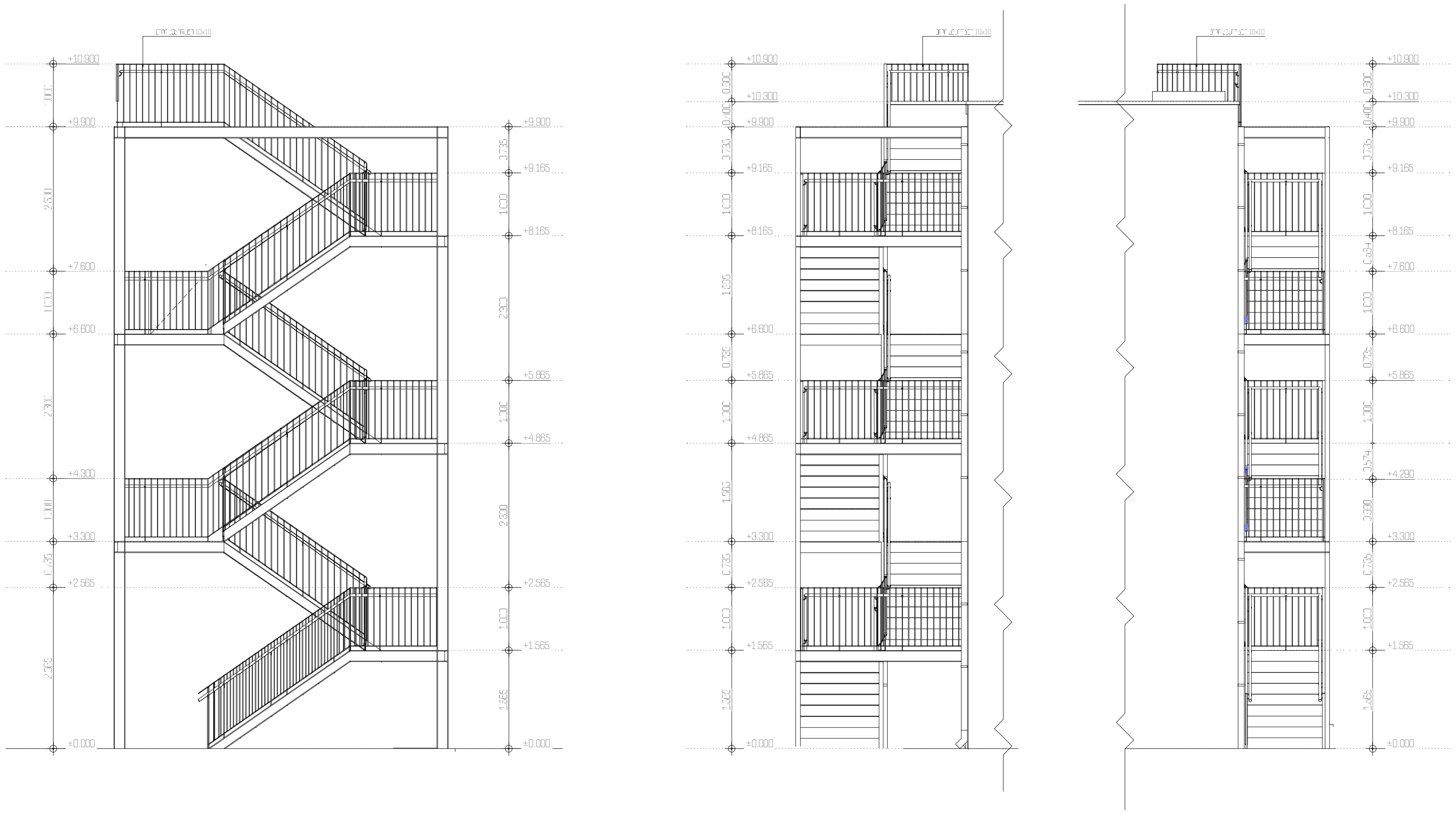

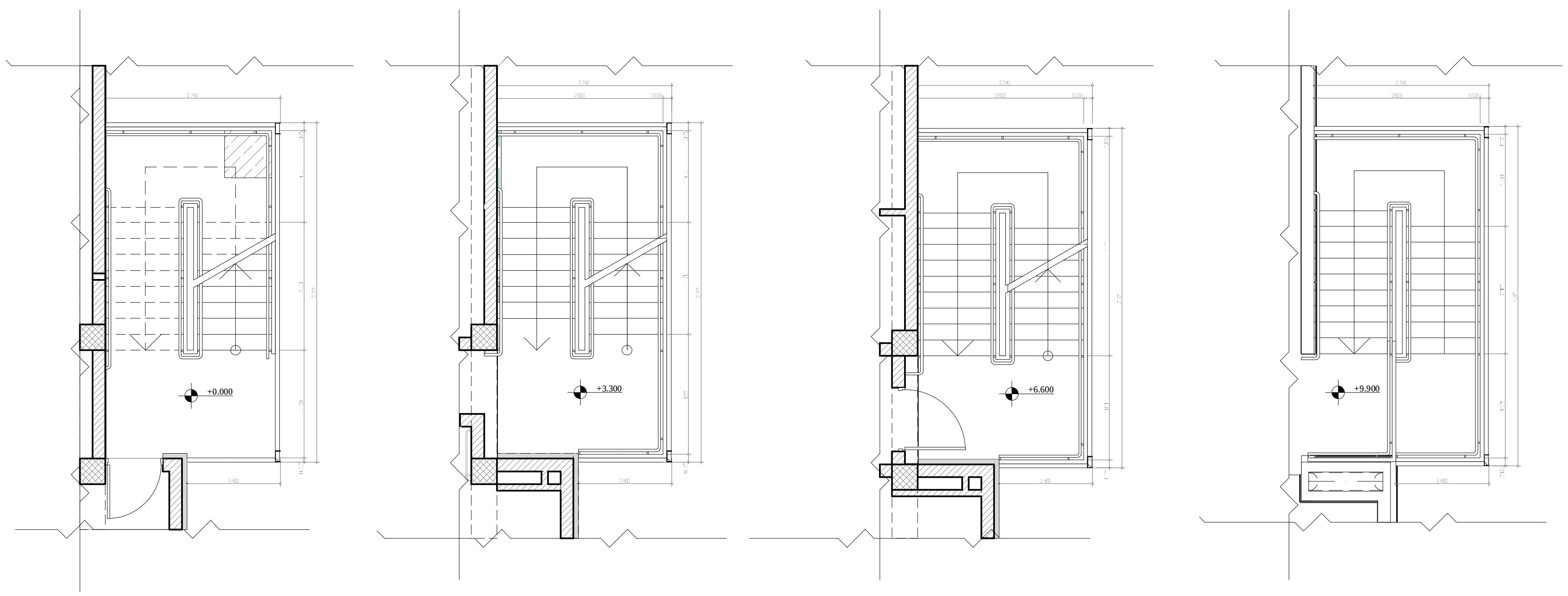

აივნის მოაჯირი

მ - 1

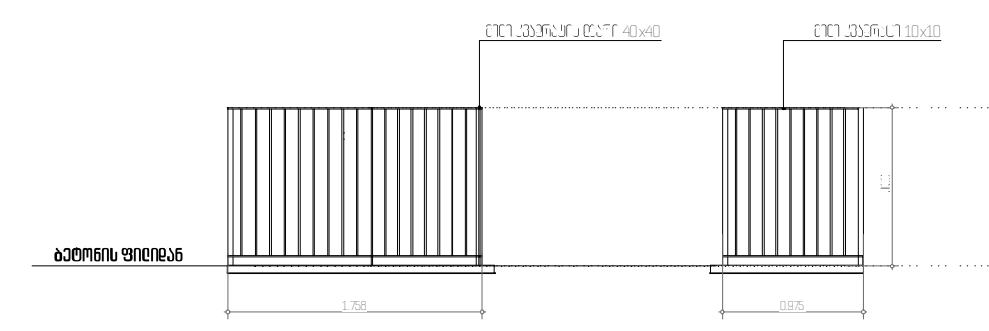

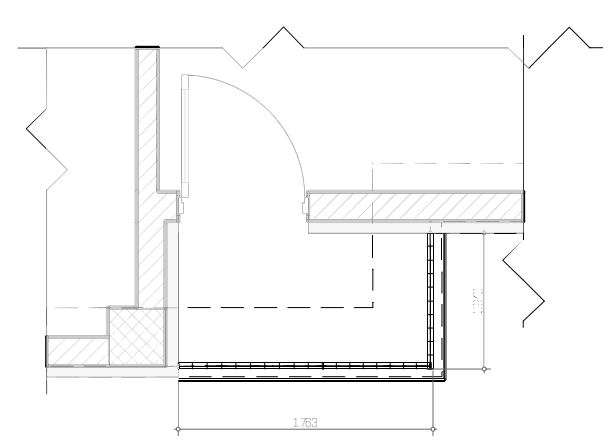

პროექტის დასახელება:

ქ. თბილისი, დაბა წყნეთი, დ. ამილახვრის(ყოფილი სტალინის) ქუჩა

(მიწის ნაკვეთის საკ. კოდი 01.20.01.088.138)

სასტუმროს კორექტირების პროექტი

არქიტექტურული სტუდია "a t i k i"

	1/100
	specifikacia
	ა-06

შპს „ოპტიმუსი“

ქ.თბილისი, დაბა წყნეთი, დ.ამილახვრის ქუჩა (მიწის ნაკვეთზე ს/კ 01.20.01.087.019) სასტუმროს შენობის ფუძე-საძირკვლებისა და სხვა ძირითადი კონსტრუქციული ნაწილის

საექსპერტო შეფასება

თბილისი

2021 წ.

შ.პ.ს. ოპტიმუსი OPTIMUS LTD.
"ხელსაყრელი პირობების ერთობლიობა"

პროექტირება, მშენებლობა, სამშენებლო ექსპერტიზა

ქ.თბილისი 20 აპრილი 2021 წ.

ქ.თბილისი, დაბა წყნეთი, დ.ამილახვრის ქუჩა (მიწის ნაკვეთი ს/კ 01.20.01.087.019) სასტუმროს შენობის პროექტის ფუძე-საძირკვლებისა და სხვა ძირითადი კონსტრუქციული ნაწილის

საექსპერტო შეფასება

ობიექტის მისამართი - ქ.თბილისი, დაბა წყნეთი, დ.ამილახვრის ქუჩა (მიწის ნაკვეთი ს/კ 01.20.01.087.019);
ექსპერტიზის სახე - საინჟინრო ექსპერტიზა;

შენობის სტატუსი/კლასი პასუხისმგებლობის მიხედვით - საპროექტო/III კლასი

ექსპერტიზის დამნიშნავი ფიზიკური/იურიდიული პირი – აიპი „საქართველოს პროფესიულ კავშირების გაერთიანება " ს/კ 211361177;

შემსრულებელი ექსპერტი – გაიოზ ჭანკვეტაძე (პ/ნ 01017024251) შპს „ოპტიმუსი"-ს (ს/კ 404420998) დირექტორი, ინჟინერ-მშენებელი, კონსტრუქტორი. საინჟინრო ექსპერტიზის სფეროში მუშაობის გამოცდილება 11 წელი (2010 წლიდან), სამშენებლო სფეროში მუშაობის გამოცდილება - 36 წელი (1985 წლიდან).

ექსპერტის წინაშე დასმული კითხვები – ქ.თბილისი, დაბა წყნეთი, დ.ამილახვრის ქუჩა (მიწის ნაკვეთი ს/კ 01.20.01.087.019) სასტუმროს შენობის ფუძე-საძირკვლებისა და სხვა ძირითადი კონსტრუქციული ნაწილის საექსპერტო შეფასება შესაბამისი დასკვნის მომზადება.
ექსპერტიზაზე წარმოდგენილი ან/და ექსპერტის მიერ მოძიებული დოკუმენტაცია - 1) პროექტის არქიტექტურული და კონსტრუქციული ნაწილები; შენობის სივრცითი კარკასის საანგარიშო მოდელი, მიწის ნაკვეთის საინჟინრო-გეოლოგიური კვლევა, მისი საექსპერტო შეფასება, მიწის ნაკვეთის ტოპო-გეგმა;

გამოყენებული ნორმატიული აქტები და სხვა სახელმძღვანელო ლიტერატურა:
1) სნ და წ. პნ 01.01-09 "სეისმომედეგი მშენებლობა"
2) სნ და წ. პნ 02.01.-08 "შენობებისა და ნაგებობების ფუძე-საძირკვლები"
3) СНиП 2.02.01-83 Основания зданий и сооружений;

საქართველო, ქ.თბილისი. რუსთაველის გამზ.№1 ტელ: +: +995 595 902225
GEORGIA, TBILISI. RUSTAVELI AVE.1 TEL: +995 595 902225; email:g.chankvetadze@optimusi.ge

4) სამშენებლო ნორმები და წესები 2.03.01-84 „ბეტონი და რკ/ბეტონის კონსტრუქციები“

5) სნ დს წ. III-18-75 Металлические конструций.

კვლევა – საინჟინრო ექსპერტიზაზე წარმოდგენილია საცხოვრებელი შენობის პროექტის არქიტექტურული და კონსტრუქციული ნაწილები, შენობის სივრცითი კარკასის ანგარიში, მიწის ნაკვეთის საინჟინრო-გეოლოგიური კვლევა, მიწის ნაკვეთის ტოპო-გეგმა.

სამშენებლო მოედანი ხასიათდება ზოგადად მოსწორებული ზედაპირით.

მიწის ნაკვეთის საინჟინრო-გეოლოგიური კვლევის თანახმად მასზე არახელსაყრელი გეოლოგიური პროცესები (მეწყერი, კარსტი, ჩაჯდომედი გრუნტები) არ აღინიშნება.

სამშენებლო მოედანზე გამოყოფილია ერთი საინჟინრო-გეოლოგიური ელემენტი, რომელიც მიღებულია ფუძეებად:

1. სგე 1 – თიხნარი თიხის შუაშრეებით (ფენა 2);

ელემენტი გამოირჩევა შემდეგ ფიზიკური-მექანიკური თვისებებით: საანგარიშო წინაღობა R_0=2,00კგ.ძ/სმ², სიმკვრივე p=1,95გ/სმ3, ხვედრითი შეჭიდულობა C=0,01კგ.ძ/სმ2; დეფორმაციის მოდული E=130 კგ.ძ/სმ2;

სამშენებლო მოედანზე ქარის ნორმატიული დატვირთვა შეადგენს - 85კგძ/მ2, თოვლის საფარის ნორმატიული დატვირთვა - 50კგძ/მ2;

მოედანი საქართველოს ტერიტორიის სეისმური დარაიონებისა და საინჟინრო გეოლოგიური კვლევების მიხედვით მდებარეობს 8 ბალიანი სეისმური საშიშროების ზონაში MSK 64 სკალის მიხედვით (აჩქარების უგანზომილებო კოეფიციენტი - A=0.17); გრუნტის კატეგორია სეისმური თვისებების მიხედვით მიეკუთვნება II კატეგორიას.

შესასწავლი საპროექტო შენობა ფუნქციური დანიშნულებით - სამსართულიანი, სასტუმროა. თვისობრივი კონსტრუქციული წყობით შენობა მიეკუთვნება კარკასულ ტიპს ხისტი კვანძებით. გეგმაში მართკუთხა ფორმისაა მაქსიმალური გაბარიტული ზომებით - 13,20X13.10 მ.

წარმოდგენილ პროექტში მოცემულია კონსტრუქციების სქემები, დეფორმაციული და საანგარიშო სქება და მათი ანგარიშის საფუძველზე მომზადებული შენობის მზიდი რკ/ბეტონის კოსტრუქციები.

საძირკველი - წერტილოვანი ტიპის საძირკვლები შეკრული ლენტური ტიპის საზირკვლით; ტიპის. რანდ-კოჭებში გამოყენებულია არმატურა 8 18A500c, 8A240c, წერტილოვანში (საფეხურებრივი ტუმბოების გაბარიტული ზომებით - წს1 - 1,70X1,70X0,80(0,40+0,40)მ. წს2-2,00X2,00X0,80(0,40+0,40)მ. წს-3- 1,00X0,90X0,40მ. გამოყენებულია არმატურა 8 18A500c, და

საქართველო, ქ.თბილისი. რუსთაველის გამზ.№1 ტელ: +: +995 595 902225
GEORGIA, TBILISI. RUSTAVELI AVE.1 TEL: **+995 595 902225;** email:g.chankvetadze@optimusi.ge

12A500c ბ-200მმ, 8A240c; ლენტური საძირკველი ლს1 – 0,40X0,40მ. ლს2 – 0,40X0,40მ. ლს3 – 0,30X0,40მ.
მონოლითური კედლები
რკ/ბეტონის სვეტები - 0,40X0,40მ. - გამოყენებულია არმატურა 8 18A500c, ოთხჭრადი საკიდებით - 8A240c;
შენობის ჰორიზონტალურ მზიდუნარიანობას უზრუნველყოფს:
სართულების, ნიშნულების მიხედვით მოწყობილი რიგელების სისტემა (რიგელები: რგ1-0,40X0,50(h)მმ; რგ2-0,40X0,50(h)მმ; რგ3-0,40X0,40(h)მმ; რგ4-0,40X0,20(h)მმ; გამოყენებულია არმატურა 18A500c, ოთხჭრადი საკიდებით - 8A240c, რიგელებისთვის მარკირება მიცემულია განივკვეთებისა და არმატურის ღეროების რაოდენობის მიხედვით;
სართულების ნიშნულებზე მოწყობილი სართულშუა გადახურვის წიბოვანი, ორშრედარმირებული ფილა: h=0,20 მ; გამოყენებულია არმატურა 12A500c ბ200მმ, როგორც X, ისე Y მიმართულებით.
ლიფტის შახტის მონოლითური ორშრედარმირებული რკ/ბეტონის კედლები - სისქით 0,20მ. გამოყენებულია არმატურა 12A500c ბ200მმ, როგორც X, ისე Y მიმართულებით.
შენობაში ეწყობა ლითონის კიბე, რომლის ძირითადი მზიდი ელემენტები წარმაოდგენენ ლითონის ნაგლინი პროფილის მასალას. დგარები მილკვადრატი 250*250მმ. და ორტესებრი კოჭი N22; კასაურები შვლერი N16,
შენობის გადახურვა ბრტყელია და მოქცეულია პარაპეტში. პაარაპეტის ბლიკის წობაშეკრულია ანტისესმური სარტყელით - განივკვეთით 0,20X10,20მ.
შენობის მზიდი კონსტრუქციების სივრცითი მოდელის საანგარიშო სქემა შედგენილია პროგრამული კოპლექსი “Лира”-ს მეშვეობით. სასრული ელემენტების მეთოდის საფუძველზე.. სივრცით ანგარიშებში მოცემულია რკ/ბეტონის ღეროვან-ფირფიტოვანი სივრცითი სისტემა, რომლის გადაადგილება სივრცეში შეზღუდულია საძირკვლის ფილის ძირის დონეზე არსებული X,Y ,Z მიმართულების ბმებით.საერთო ჯამში შენობის სივრცითი კარკასი გაანგარიშებულია შემდეგი სახის დატვირთვებზე:№1 სტატიკური დატვირთვა - მუდმივი მოქმედების; №2 სტატიკური დატვირთვა დროებითი, ხანმოკლე მოქმედების; №3 სეისმური დატვირთვები X,Y ,Z მიმართულებებით;

მონოლითური რკ/ბეტონის ელემენტების არმირება და ლითონკონსტრუქციების კვანძების შედუღება შემოწმდა სნ და წ 2.03.01-84-ის „ბეტონი და რკ/ბეტონის კონსტრუქციები“ და 5) სნ დს წ. III-18-75 Металлические конструций. მოთხოვნების გათვალისწინებით. მზიდი კონსტრუქციების არმირებაში პროექტით მოცემულია A500C, A240C კლასის არმატურა, ბეტონი - B25 კლასის

სქემატურად პროექტში ნახაზები შესრულებულია კვალიფიციურად როგორც კონსტრუქციული სქემები, ასევე მოცემული კვანძები და დეტალები ელემენტების არმირება, ჩაღუნვები, ღეროების გადადება, საკიდების განლაგება და მათი ბიჯების, ასევე ბეტონის დამცავი შრეების სისქეები აკმაყოფილებენ მოქმედ ნორმატიულ მოთხოვნებს.

საქართველო, ქ.თბილისი. რუსთაველის გამზ.№1 ტელ: +: +995 595 902225
GEORGIA, TBILISI. RUSTAVELI AVE.1 TEL: **+995 595 902225;** email:g.chankvetadze@optimusi.ge

დასკვნა - დამკვეთის დავალების საფუძველზე წარმოდგენილი მასალების მიხედვით ქ.თბილისი, დაბა წყნეთი, დ.ამილახვრის ქუჩა (მიწის ნაკვეთი ს/კ 01.20.01.087.019) სასტუმროს შენობის პროექტის ფუძეების, საძირკვლების და სხვა ძირითადი კონსტრუქციული ელემენტები შერჩეულია საანგარიშო მოდელის დაძაბულ-დეფორმირებული მდგომარეობის საფუძველზე, ისინი აკმაყოფილებენ მდგრადობისა, სიმტკიცისა და დეფორმაციის შესაბამისი ნორმატიული კანონმდებლობით გათვალისწინებულ მოთხოვნებს. გამომდინარე აქედან, პროექტს დასამტკიცებლად ეძლევა ერთმნიშვნელოვნად დადებითი შეფასება.

შპს „ოპტიმუსი“-ს

დირექტორი,

ინჟინერ-კონსტრუქტორი

გ.ჭანკვეტაძე





საქართველო, ქ.თბილისი. რუსთაველის გამზ.№1 ტელ: +: +995 595 902225
GEORGIA, TBILISI. RUSTAVELI AVE.1 TEL: **+995 595 902225;** email:g.chankvetadze@optimusi.ge

საქართველოს რესპუბლიკა

დიპლომი № 010494

მიეცა გიორგი გიორგის ძე ჭანკვეტაძეს

მასზე, რომ ის 19 86 წელს შევიდა საქართველოს პოლიტექნიკურ ინსტიტუტში

და 1994 წელს დაამთავრა საქართველოს ტექნიკური უნივერსიტეტის სრული კურსი სამრეწველო და სამოქალაქო მშენებლობის სპეციალობით.

სახელმწიფო საგამოცდო კომისიის 1994 წლის 6 ივლისის გადაწყვეტილებით გ.გ. ჭანკვეტაძეს მიენიჭა ინჟინერ მშენებლის კვალიფიკაცია.

სახელმწიფო საგამოცდო კომისიის თავმჯდომარე [signature]

რექტორი [signature]

მდივანი [signature]

ქალაქი თბილისი 1994 წ. 16 09

სარეგისტრაციო № 1777

CURRICULUM VITAE

სახელი, გვარი:	**გაიოზ ჭანკვეტაძე (პ/ნ 01017024251);**
დაბედების ადგილი/თარიღი:	ქ.თბილისი 07.12.1968 წ.
მისამართი:	ქ.თბილისი, რუსთაველის გამზ.№1;
ოჯახური მდგომარეობა:	დაოჯახებული;
ტელ:	+995 595 90 22 25; +995 557 90 22 00;
E-mail	g.chankvetadze@gmail.com

განათლება

1974-1985 ქ.თბილისის 1-ლი საშ.სკოლა;
1986-1994 საქართველოს ტექნიკური უნივერსიტეტი. ფაკულტეტი - სამრეწველო და სამოქალაქო მშენებლობა; კვალიფიკაცია-მშენებელი ინჟინერი;

1999-2003 უნივერსიტეტი -„ლეგია და კომპანია“ იურიდიული ფაკულტეტი. კვალიფიკაცია - იურისტი;

სამუშაო გამოცდილება:

1985-1987 №5-ე სახლმშენებელი კომბინატი 3-ე თანრიგის მუშა-მაბეტონე;

1987-1989 ყოფილი საბჭოთა კავშირის არმია, საინჟინრო ჯარები;

1989-1991 სამშენებლო ტრესტი „ინჟმშენი“ 3-ე თანრიგის მუშა-მაბეტონე;

1991-1994 მრავალდარგოვანი საწარმო „პემ“-ი სამშენებლო უბნის უფროსი;

1995-1999 შპს „დარბაზნი“კონსტრუქტორთა ჯგუფის უფროსი;

1999-2002 ქ.თბილისის მერიის ადმინისტრაციული ინსპექცია. მთავარი სპეციალისტი;

2003-2005 ქ.თბილისის მერიის ადმინისტრაციული ინსპექციის მთაწმინდა-კრწანისის სამმართველოს უფროსი.

2005-2008 კერძო ბიზნესი - სამშენებლო-საპროექტო სფერო.

2006-2008 ქ.თბილისის მერიის ზედამხედველობის სამსახური - არქიტექტურული და სამშენებლო ზედამხედველობის განყოფილება. მთავარი სპეციალისტი;

2009 წლის იანვარი-მარტი - ქ.თბილისის, მერიის სამოქალაქო ინტეგრაციის (თბილისის კორპუსი) საქალაქო სამსახურის უფროსის მოადგილე;

2009 წლის მარტი - საქართველოს თავდაცვის სამინისტროს სახელმწიფო შესყიდვების დეპარტამენტის, მონიტორინგის სამმართველოს უფროსი;

2009 წლის მარტი - სექტემბერი საქართველოს თავდაცვის სამინისტროს სახელმწიფო შესყიდვების დეპარტამენტის უფროსი;

2010 წლის მარტი - ქ.თბილისის მერიის ქონების მართვის სააგენტოს სსიპ „თბილისი უძრავი ქონება“ - დირექტორი;

2009-2012 შენობა-ნაგებობების დიაგნოსტიკის ცენტრი შპს „კრუგი“-ს მენეჯერი - ექსპერტი შენობა-ნაგებობათა დიაგნოსტიკის განხრით;

2012წ დღემდე საპროექტო-სამშენებლო-საექსპერტო კომპანია შპს„ოპტიმუსი“-ს დამფუძნებელი, დირექტორი;

2010 წლიდან - დღემდე, თბილისსა და საქართველოს სხვადასხვა რეგიონებში, როგორც კერძო, ასევე სახელმწიფო დაკვეთებით შესწავლილი მაქვს 900 ერთეულამდე ავარიული ან/და სარეკონსტრუქციო 1-ლი, მე-2 , მე-3 და მე-4 კლასის შენობა-ნაგებობა, რაზედაც გაცემულია შესაბამისი ტექნიკური, საექსპერტო დასკვნები და რეკომენდაციები. ამასთან თბილისსა და საქართველოს სხვადასხვა რეგიონებში კომპანია შპს „ოპტიმუსი“-ს მიერ დაპროექტებულ 800-ზე მეტი 1-ლი, მე-2, მე-3, მე-4 და მე-5 კლასის შენობების არქიტექტურული პროექტებისთვის მომზადებული მაქვს კონსტრუქციული ნაწილები.

თბილისსა და საქართველოს სხვადასხვა რეგიონებში გაცემულია რამოდენიმე ასეული დასკვნა სადემონტაჟო, სამშენებლო-სამონტაჟო და სხვ. სამუშაოების მიმდებარე შენობებზე ზემოქმედებასა და მე-4 კლასის შენობებისთვის ფუძე-საძირკვლებისა და სხვა კონსტრუქციული სისტემის საექსპერტო შეფასების შესახებ.

ჩემს მიერ, თბილისში მომზადებულია რამოდენიმე ათეული მე-4 კლასის მრავალბინიანი საცხოვრებელი და მრავალფუნქციური შენობების, კომპლექსების, სახელმწიფო უწყების შენობებისთვის პროექტის კონსტრუქციული ნაწილები.


GEO
GAIOZ
CHANKVETADZE
GEO
M
01017024251
07.12.1988
07.06.2026
15IB72448


TBILISI
07.06.2016
MINISTRY OF JUSTICE
IDGE015IB72448801017024251<<<<
6812078M2606071GE0<<<<<<<<<<<9
CHANKVETADZE<<GAIOZ<<<<<<<<<<

სასტუმრო არქიტექტურული პროექტი
ქ. თბილისი, დაბა წყნეთი დიმიტრი ამილახვრის (ყოფილი სტალინის) ქუჩა (01.20.01.028.087.019)

საქართველოს მთავრობის 2016 წლის 28 იანვრის #41 დადგენილებასთან "ტექნიკური ჩებლამენტის "შენობა-ნაგებობის უსაფრთხოების წესების დამტკიცების თაობაზე " შესაბამისობის ანალიზი

21.04.2021

შენობა-ნაგებობის უსაფრთხოების წესებთან შესაბამისობის ანალიზი

გამოყენებული წესები-**„შენობა-ნაგებობის უსაფრთხოების წესები“**

ჩამოთვალეთ შენობის დაკავებულებები და აღწერეთ თითოეული გამოყენება
სასაწყობო ჯგუფის ქვეჯგუფი **სწ-2** (ტექნიკური სათავსო +/-0.00 ნიშნულზე)
თავშეყრის ჯგუფის ქვეჯგუფი **თვ-1** (ტრენინგების ოთახი +/-0.00 ნიშნულზე)
თავშეყრის ჯგუფის ქვეჯგუფი **თვ-2** (სასადილო +/-0.00 ნიშნულზე)
თავშეყრის ჯგუფის ქვეჯგუფი **თვ-3** (მიმღები+/- 0.00 ნიშნულზე)
საცხოვრებელი ჯგუფის ქვეჯგუფი **სც-1** (++3.30;+6,60 ნიშნულებზე)

კონსტრუქციის ტიპი:	
განსაზღვრეთკონსტრუქციისარსებულიშ ენობისთვის: მაგალითი: II-A,II-B, V-A, V-B	
განსაზღვრეთკონსტრუქციისტიპიახალიშ ენობისთვის: მაგალითი: II-A,II-B, V-A, V-B	**II-B**
შერეულიკონსტრუქციისშემთხვევაშიმიუთითეთტ იპები,რომელიცგამოყენებულიიქნება,განსაზღვრე თტიპებიდამათიმდებარეობა:	

სიმაღლის შეზღუდვები ცხრილი 503-ის მიხედვით		
დაკავებულობები	**დასაშვები სართულიანობა**	**შემოთავაზებული სართულიანობა**
სასაწყობო ჯგუფის ქვეჯგუფი **სწ-2**	**4**	**1**
თავშეყრის ჯგუფის ქვეჯგუფი **თვ-1**	**2**	**1**
თავშეყრის ჯგუფის ქვეჯგუფი **თვ-2**	**2**	**1**

თავშეყრის ჯგუფის ქვეჯგუფი **თვ-3**	**2**	**1**
საცხოვრებელი ჯგუფის ქვეჯგუფი **სც-1**	**4**	**2**
	დასაშვები სიმაღლე	**შემოთავაზებული სიმაღლე**
საერთო სიმაღლე=	**16.80 მ.**	**6,60 მ.** **(მიწის დონის ნიშნული 934,0 მეტრი)**
მიწის ზემოთ სართულის რაოდენობა=	**3 სართული**	

ფართობის შეზღუდვები ცხრილი 503 -ის მიხედვით		
დაკავებულობები	**დასაშვები ფართობი (თითოეულ სართულზე)**	**შემოთავაზებული მაქსიმალური ფართობი (თითოეულ სართულზე)**
სასაწყობო ჯგუფის ქვეჯგუფი **სწ-2**	**2420.0**	**10.5კვ.მ**
თავშეყრის ჯგუფის ქვეჯგუფი **თვ-1**	**790.0**	**44.0კვ.მ**
თავშეყრის ჯგუფის ქვეჯგუფი **თვ-2**	**880.0**	**22.0 კვ.მ**
თავშეყრის ჯგუფის ქვეჯგუფი **თვ-3**	**880.0**	**47.6 კვ.მ**
საცხოვრებელი ჯგუფის ქვეჯგუფი **სც-1**	**1490.0**	**321,0 კვ.მ**
შემოთავაზებული ფართობების ჯამი =	**444.0 კვ.მ**	
სართულების რაოდენობა =	**3**	
შენობის საერთო ფართობი =	**516.0 კვ.მ**	

გარე კედლის ცეცხლმედეგობისა და ღიობისადმი მოთხოვნები ცხრილების 602-ის და 705.8 -ის მიხედვით									
გარე კედელი (ღერძებში)	**ხანძარსაწინააღმდეგო მანძილი** (მეტრი)	**ცეცხლმედეგობის ხარისხი** (საათი)		**კედლის ღიობების ფართობი** (კედლის %)					
				დასაშვები			**გათვალისწინებული**		
		მოთხოვნილი	**გათვალისწინებული**	**დაცული**	**დაუცველი საშხეფებით**	**დაუცველი**	**დაცული**	**დაუცველი საშხეფებით**	**დაუცველი**

“1-4“ ღერძებში	4.50-4.60	0	0	75%	75%	25%	-	**35%**	
“4-1“ ღერძებში	9 მეტრზე მეტია	0	0	შეუზღუდავი	შეუზღუდავი	შეუზღუდავი	-	**29%**	
“ა-ე“ ღერძებში	4,48-5,72	0	0	75%	75%	25%	-	**3,6%**	
“ე-ა“ ღერძებში	9 მეტრზე მეტია	0	0	შეუზღუდავი	შეუზღუდავი	შეუზღუდავი	-	**22%**	

ხანძრისაგან დაცვის სისტემებისადმი მოთხოვნები							
დაკავებულობები/ სივრცეები/გასასვლელი საშუალებები	**ავტოსაშხეფი სისტემა**	**ალტერნატიული ავტომატური ცეცხლსაქრობი სისტემები**	**სახანძრო განგაშისა, კვამლაღმომჩენი და ცეცხლაღმომჩენი სისტემები**	**სახანძრო მილდგარების სისტემები**	**კვამლის საკონტროლო სისტემები**	**ხელის ცეცხლმაქრები**	**საავარიო განგაშის სისტემები**
სასაწყობო ჯგუფის ქვეჯგუფი **სწ-2**	**კი**	**არა**	**კი**	**კი**	-	**კი**	**არა**
თავშეყრის ჯგუფის ქვეჯგუფი **თვ-1**	**კი**	**არა**	**კი**	**კი**		**კი**	**არა**
თავშეყრის ჯგუფის ქვეჯგუფი **თვ-2**	**კი**	**არა**	**კი**	**კი**		**კი**	**არა**
თავშეყრის ჯგუფის ქვეჯგუფი **თვ-3**	**კი**	**არა**	**კი**	**კი**		**კი**	**არა**

საცხოვრებელი ჯგუფის ქვეჯგუფი სც-1	კი	არა	კი	კი		კი	არა
კიბის უჯრედი							
ლიფტები							
დერეფანი	კი				-	კი	არა
სახანძრო-სამაშველოსამსახურისმიერგამოსაყენებელიმისაერთებლები				კი			
სახანძრო ტუმბოზო განთავსებულია +/-0.00 ნიშნულზე, წყლის რეზერვუარი განთავსებულია მიწის ქვეშ				კი			

თითოეული სართულიდან გასასვლელი საშუალება									
სართულები	დაკავებულობა და დაკავებულობის დატვირთვის ჯამური მაჩვენებელი	მოთხოვნილი გასასვლელების/გასასვლელთან მისადგომის რაოდენობა	გათვალისწინებული გასასვლელების/გასასვლელთან მისადგომის რაოდენობა და ტიპი	გასასვლელი საშუალებების სიგანე(მეტრი)					
				გზა-კიბეები		დერაფანი,		გასასვლელის გზა-კარი	
				მოთხოვნილი	გათვალისწინებული	მოთხოვნილი	გათვალისწინებული	მოთხოვნილი	გათვალისწინებული
	სწ-2 (დ.დ.=1)	2	2 შენობიდან გამოსასვლელის გზა-კარი			1.20	1.40	0,82	0,82 1.60
	თვ-1 (დ.დ=16) ფიქსირებული დასაჯდომები								

წყალსადენი სისტემის ფიქსირებული მოწყობილობების რაოდენობა

ცხრილი 1602.1-ის მიხედვით

სართულები	დაკავებულობა და დაკავებულობის დატვირთვის ჯამური მაჩვენებელი	ფიქსირებული მოწყობილობები(ცალი)											
		უნიტაზი		ტუალეტის ხელსაბანები		აბაზანა/შხაპი		სასმელი წყლის ფანტანი		სამომსახურეო ნიჟარა		სამზარეულოს ნიჟარა	
		მოთხოვნილი	გათვალისწინებული	მოთხოვნილი	გათვალისწინებული	მოთხოვნილი	გათვალისწინებული	მოთხოვნილი	გათვალისწინებული	მოთხოვნილი	გათვალისწინებული	მოთხოვნილი	გათვალისწინებული
მიწისპირა +0.00 ნიშნული	სწ-2,თვ-1, თვ-2, თვ-3 (დ.დ.-66)	3	3	3	3	-	-	1	1	1	1	-	1
მეორე და მესამე სართული +3.30;+6.60 ნიშნულებზე	სც-1 (დ.დ.-9)	1 თითო ნომერში	1 თითო ნომერში	1 თითო ნომერში	1 თითო ნომერში			-	-				

მიწის პირა სართული +/-0,00 ნიშნული	თვ-2 (დ.დ=16)								
	თვ-3 (დ.დ=33)								
მეორე და მესამე სართული +3.30 ;+6.60 ნიშნული	სც-1 (დ.დ.-9) თითოეულ სართულზე	2	1 შიგა გასასვლელის გზა-კიბე 1 გარე გასასვლელის გზა-კიბე	1.20	1.40	1.20	1.70	0,82	0,82

დაკავებულობები/სივრცეები/გასასვლელი საშუალებები	ბუნებრივი განიავება	მექანიკური განიავება
სასაწყობო ჯგუფის ქვეჯგუფი სწ-2 (+/-0.00 ნიშნულზე)	კი	
თავშეყრის ჯგუფის ქვეჯგუფი თვ-1 (0.00 ნიშნულზე)	კი	-
თავშეყრის ჯგუფის ქვეჯგუფი თვ-2 (0.00 ნიშნულზე)	კი	
თავშეყრის ჯგუფის ქვეჯგუფი თვ-3 (0.00 ნიშნულზე)	კი	-
საცხოვრებელი ჯგუფის ქვეჯგუფი სც-1 (+3.30;+6,60 ნიშნულზე)	კი	
კიბისუჯრედი	კი	
ლიფტები	-	
ატრიუმი	-	
დერეფანი	კი	
ვესტიბიული	კი	

סימון תכניות ומפרטים

- גבול מגרש
- קו חשמל תלוי
- מבנה קיים
- מבנה חדש
- +96.75 מפלס קיים מדוד בשטח ומפלס מתוכנן
- שטח מגרש מגודר ומסומן בגבולות ברורים
- שטח ציבורי פתוח
- שטח ציבורי פתוח לשימוש הציבור
- שטח ציבורי פתוח לנטיעת עצים
- מדרגות בשטח ציבורי פתוח
- קו בניין
- מס' חלקה
- מס' גוש
- מספר מגרש
- קו בניין צדדי
- קו בניין אחורי
- קו בניין קדמי
- קו בניין לחניה תת קרקעית
- קו בניין לחניה תת קרקעית (מוצג בקו מקווקו)
- קו בניין לחניה תת קרקעית ושטח ציבורי פתוח
- קו בניין לחניה תת קרקעית ושטח ציבורי פתוח (מוצג בקו מקווקו)
- קו בניין לחניה תת קרקעית ושטח ציבורי פתוח לנטיעת עצים
- קו בניין לחניה תת קרקעית ושטח ציבורי פתוח לנטיעת עצים (מוצג בקו מקווקו)
- שטח ציבורי פתוח לנטיעת עצים (מוצג בקו מקווקו)
- שטח ציבורי פתוח (מוצג בקו מקווקו)
- שטח ציבורי פתוח לשימוש הציבור (מוצג בקו מקווקו)
- שטח ציבורי פתוח לשימוש הציבור/לנטיעת עצים (מוצג בקו מקווקו)
- שטח ציבורי פתוח לשימוש הציבור/לנטיעת עצים
- שטח ציבורי פתוח לשימוש הציבור/לנטיעת עצים (מוצג בקו מקווקו)
- שטח ציבורי פתוח לשימוש הציבור/לנטיעת עצים/לחניה תת קרקעית
- שטח ציבורי פתוח לשימוש הציבור/לנטיעת עצים/לחניה תת קרקעית (מוצג בקו מקווקו)
- שטח ציבורי פתוח לשימוש הציבור/לנטיעת עצים/לחניה תת קרקעית ושטח ציבורי פתוח
- שטח ציבורי פתוח לשימוש הציבור/לנטיעת עצים/לחניה תת קרקעית ושטח ציבורי פתוח (מוצג בקו מקווקו)
- שטח ציבורי פתוח לשימוש הציבור/לנטיעת עצים/לחניה תת קרקעית ושטח ציבורי פתוח לנטיעת עצים
- שטח ציבורי פתוח לשימוש הציבור/לנטיעת עצים/לחניה תת קרקעית ושטח ציבורי פתוח לנטיעת עצים (מוצג בקו מקווקו)
- שטח ציבורי פתוח לשימוש הציבור/לנטיעת עצים/לחניה תת קרקעית ושטח ציבורי פתוח לנטיעת עצים/לחניה תת קרקעית
- שטח ציבורי פתוח לשימוש הציבור/לנטיעת עצים/לחניה תת קרקעית ושטח ציבורי פתוח לנטיעת עצים/לחניה תת קרקעית (מוצג בקו מקווקו)
- שטח ציבורי פתוח לשימוש הציבור/לנטיעת עצים/לחניה תת קרקעית ושטח ציבורי פתוח לנטיעת עצים/לחניה תת קרקעית/לחניה תת קרקעית
- שטח ציבורי פתוח לשימוש הציבור/לנטיעת עצים/לחניה תת קרקעית ושטח ציבורי פתוח לנטיעת עצים/לחניה תת קרקעית/לחניה תת קרקעית (מוצג בקו מקווקו)
- שטח ציבורי פתוח לשימוש הציבור/לנטיעת עצים/לחניה תת קרקעית ושטח ציבורי פתוח לנטיעת עצים/לחניה תת קרקעית/לחניה תת קרקעית/לחניה תת קרקעית
- שטח ציבורי פתוח לשימוש הציבור/לנטיעת עצים/לחניה תת קרקעית ושטח ציבורי פתוח לנטיעת עצים/לחניה תת קרקעית/לחניה תת קרקעית/לחניה תת קרקעית (מוצג בקו מקווקו)
- שטח ציבורי פתוח לשימוש הציבור/לנטיעת עצים/לחניה תת קרקעית ושטח ציבורי פתוח לנטיעת עצים/לחניה תת קרקעית/לחניה תת קרקעית/לחניה תת קרקעית/לחניה תת קרקעית
- שטח ציבורי פתוח לשימוש הציבור/לנטיעת עצים/לחניה תת קרקעית ושטח ציבורי פתוח לנטיעת עצים/לחניה תת קרקעית/לחניה תת קרקעית/לחניה תת קרקעית/לחניה תת קרקעית (מוצג בקו מקווקו)
- שטח ציבורי פתוח לשימוש הציבור/לנטיעת עצים/לחניה תת קרקעית ושטח ציבורי פתוח לנטיעת עצים/לחניה תת קרקעית/לחניה תת קרקעית/לחניה תת קרקעית/לחניה תת קרקעית/לחניה תת קרקעית
- שטח ציבורי פתוח לשימוש הציבור/לנטיעת עצים/לחניה תת קרקעית ושטח ציבורי פתוח לנטיעת עצים/לחניה תת קרקעית/לחניה תת קרקעית/לחניה תת קרקעית/לחניה תת קרקעית/לחניה תת קרקעית (מוצג בקו מקווקו)
- שטח ציבורי פתוח לשימוש הציבור/לנטיעת עצים/לחניה תת קרקעית ושטח ציבורי פתוח לנטיעת עצים/לחניה תת קרקעית/לחניה תת קרקעית/לחניה תת קרקעית/לחניה תת קרקעית/לחניה תת קרקעית/לחניה תת קרקעית
- שטח ציבורי פתוח לשימוש הציבור/לנטיעת עצים/לחניה תת קרקעית ושטח ציבורי פתוח לנטיעת עצים/לחניה תת קרקעית/לחניה תת קרקעית/לחניה תת קרקעית/לחניה תת קרקעית/לחניה תת קרקעית/לחניה תת קרקעית (מוצג בקו מקווקו)
- שטח ציבורי פתוח לשימוש הציבור/לנטיעת עצים/לחניה תת קרקעית ושטח ציבורי פתוח לנטיעת עצים/לחניה תת קרקעית/לחניה תת קרקעית/לחניה תת קרקעית/לחניה תת קרקעית/לחניה תת קרקעית/לחניה תת קרקעית/לחניה תת קרקעית
- שטח ציבורי פתוח לשימוש הציבור/לנטיעת עצים/לחניה תת קרקעית ושטח ציבורי פתוח לנטיעת עצים/לחניה תת קרקעית/לחניה תת קרקעית/לחניה תת קרקעית/לחניה תת קרקעית/לחניה תת קרקעית/לחניה תת קרקעית/לחניה תת קרקעית (מוצג בקו מקווקו)
- שטח ציבורי פתוח לשימוש הציבור/לנטיעת עצים/לחניה תת קרקעית ושטח ציבורי פתוח לנטיעת עצים/לחניה תת קרקעית/לחניה תת קרקעית/לחניה תת קרקעית/לחניה תת קרקעית/לחניה תת קרקעית/לחניה תת קרקעית/לחניה תת קרקעית/לחניה תת קרקעית
- שטח ציבורי פתוח לשימוש הציבור/לנטיעת עצים/לחניה תת קרקעית ושטח ציבורי פתוח לנטיעת עצים/לחניה תת קרקעית/לחניה תת קרקעית/לחניה תת קרקעית/לחניה תת קרקעית/לחניה תת קרקעית/לחניה תת קרקעית/לחניה תת קרקעית/לחניה תת קרקעית (מוצג בקו מקווקו)
- שטח ציבורי פתוח לשימוש הציבור/לנטיעת עצים/לחניה תת קרקעית ושטח ציבורי פתוח לנטיעת עצים/לחניה תת קרקעית

,1 m²

1 სართულის გეგმა
+0.000 ნიშნულზე

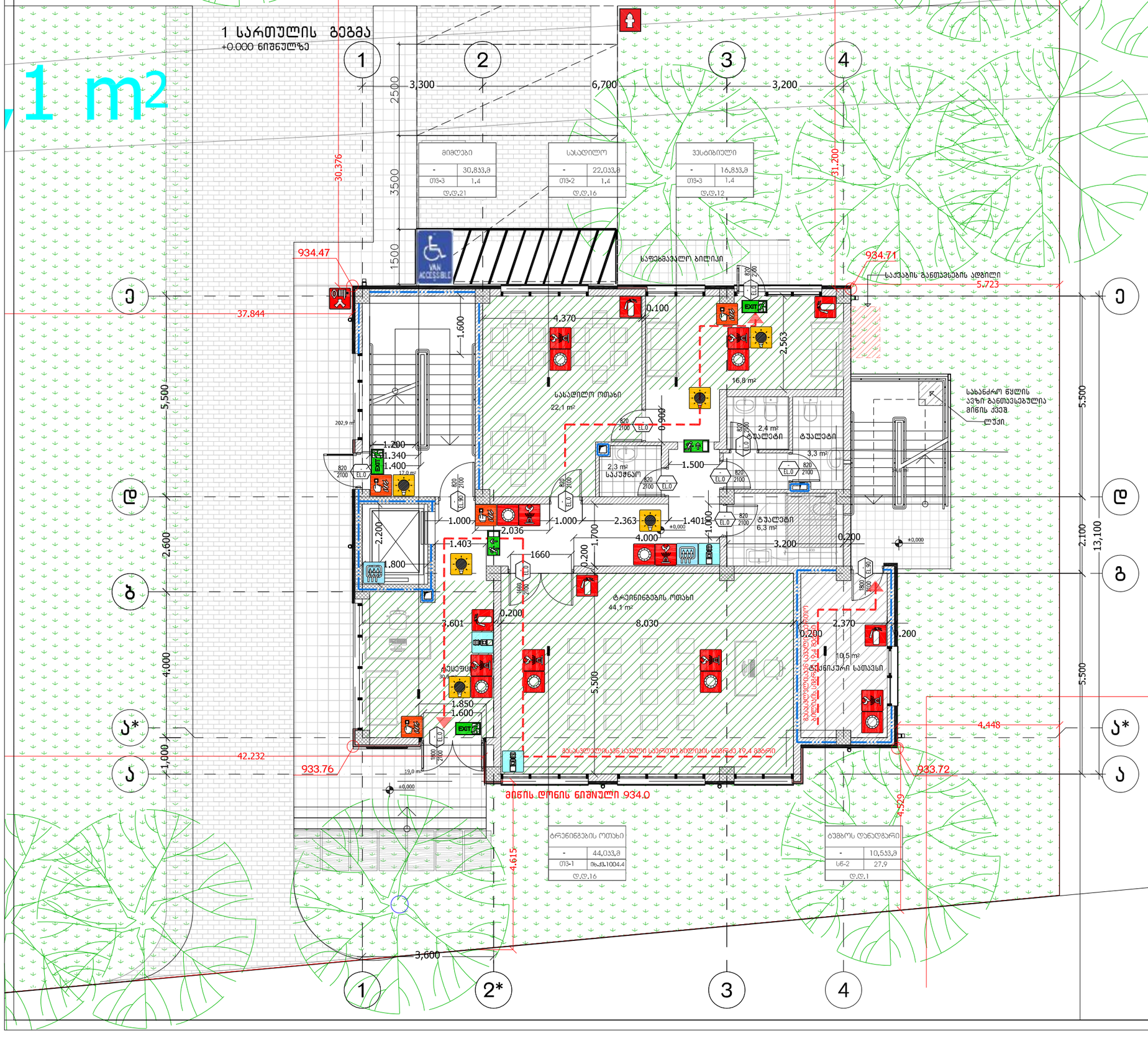
1
2
3
4
Ე
დ
გ
ბ*
ბ
ა*
ა
3,300
6,700
3,200
2500
3500
1500
30,376
31,200
37.844
42.232
5,500
2,600
4,000
1,000
3,600
934.47
934.71
933.76
933.72
4.448
4.529
4.615
5.723
მიმღები
- 30,833.მ
ᲝᲗ-3 1.4
დ.დ.21
სასადილო
- 22.033.მ
ᲝᲗ-2 1.4
დ.დ.16
ვესტიბიული
- 16.833.მ
ᲝᲗ-3 1.4
დ.დ.12
VAN ACCESSIBLE
საფეხმავალო ბილიკი
საქაღალდეების გადმოსვლების ადგილი
4.370
0.100
1.600
2.563
16.8 m²
სასადილო ოთახი
22.1 m²
202.9 m²
სახანძრო წყლის ავზი განთავსებულია მიწის ქვეშ
ლუქი
2.4 m²
ტუალეტი
3.3 m²
ტუალეტი
2.3 m²
საკუჭნაო
1.500
1.200
1.340
1.400
12.0 m²
0.900
1.000
1.000
2.036
2.363
1.401
4.000
±0.000
ტუალეტი
6.3 m²
3.200
0.200
1.403
1660
1.700
1.800
2.200
2.600
ტრენინგების ოთახი
44.1 m²
8.030
0.200
3.601
2.370
1.200
10.5 m²
ტექნიკური სათავსი
ბუნებრივი აირის საზომი კვანძი
ბუნებრივი აირის საზომი კვანძი
1.850
1.600
30.6 m²
19.0 m²
ბუნებრივი აირის საზომი კვანძი
ბუნებრივი აირის საზომი კვანძი
ბუნებრივი აირის საზომი კვანძი

2 სართული ბაზის +3.300 გეგმა

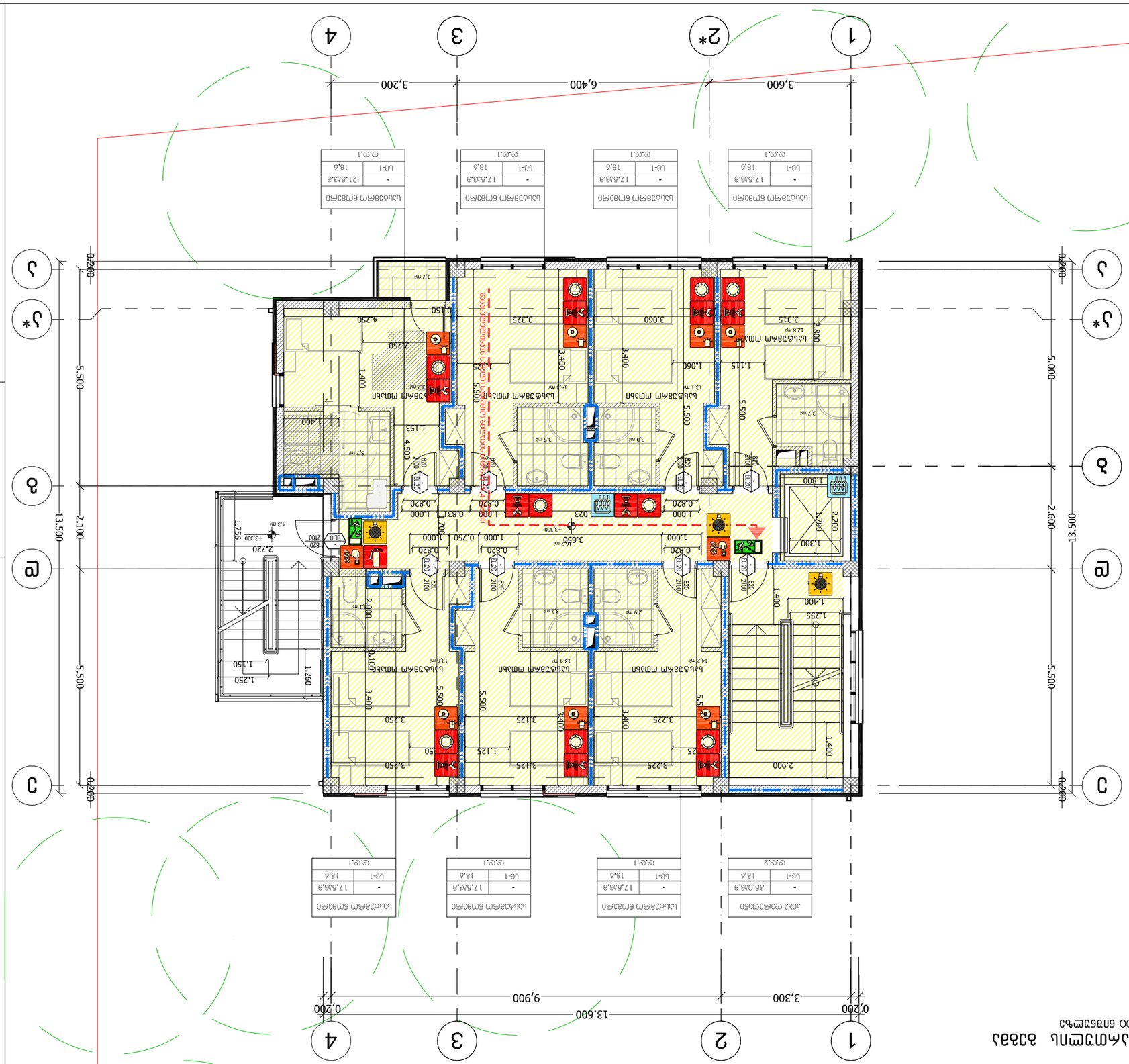
1
2*
2
3
4
3,600
6,400
3,200
13.600
9,900
3,300
0,200
А
Б
В
Г
Д
Д*
5.500
2.100
2.600
5.000
13.500
0.200
სველი წერტილების ჯგუფი
სველი წერტილების ჯგუფი
სველი წერტილების ჯგუფი

3 სართულის გეგმა

+6.600 ნიშნულზე

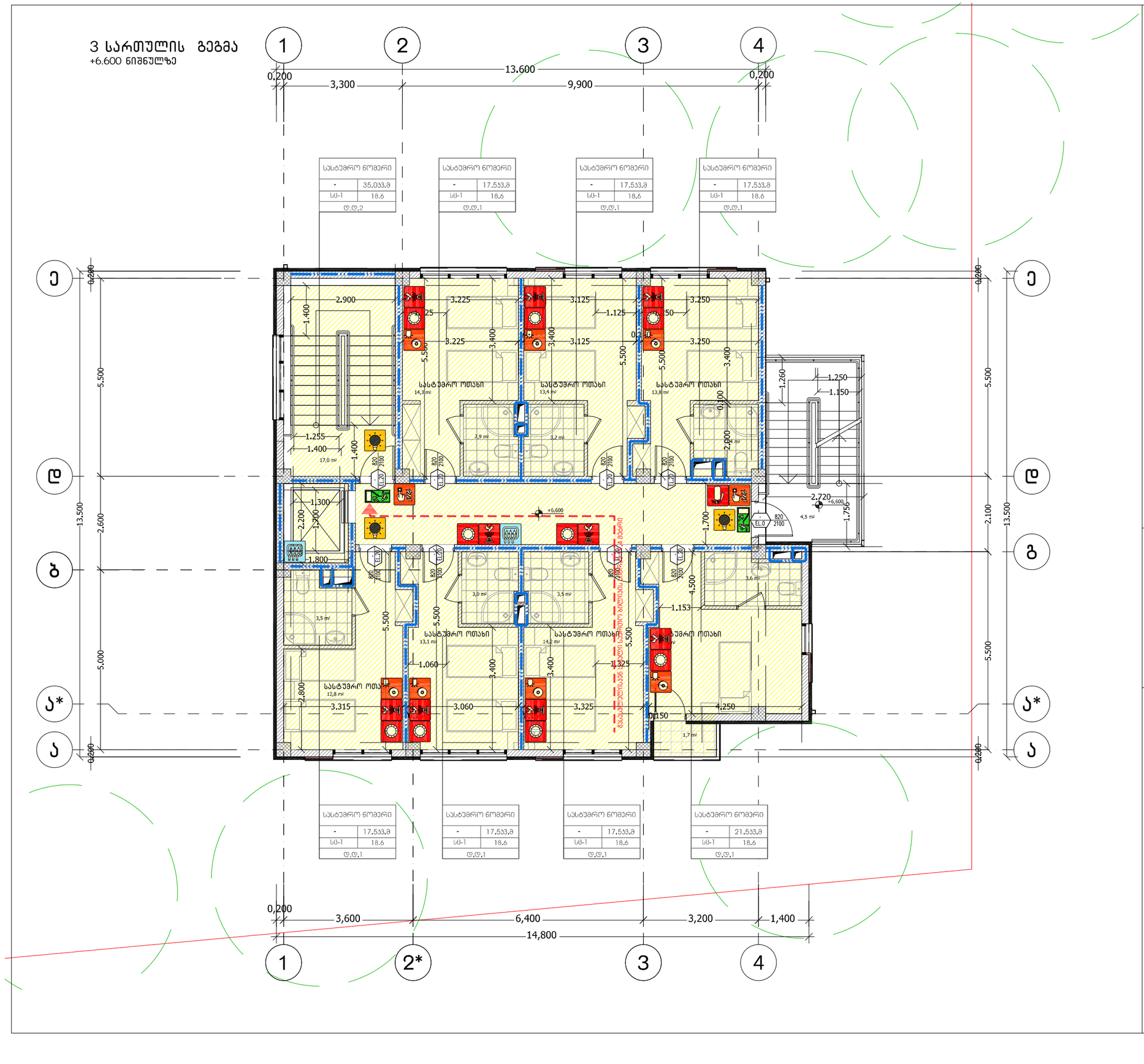
1
2
3
4
13,600
0,200
3,300
9,900
0,200
სასტუმრო ნომერი
- 35.033.მ
სც-1 18.6
დ.დ.2
სასტუმრო ნომერი
- 17.533.მ
სც-1 18.6
დ.დ.1
სასტუმრო ნომერი
- 17.533.მ
სც-1 18.6
დ.დ.1
სასტუმრო ნომერი
- 17.533.მ
სც-1 18.6
დ.დ.1
სასტუმრო ნომერი
- 17.533.მ
სც-1 18.6
დ.დ.1
სასტუმრო ნომერი
- 17.533.მ
სც-1 18.6
დ.დ.1
სასტუმრო ნომერი
- 21.533.მ
სც-1 18.6
დ.დ.1
სასტუმრო ოთახი
სასტუმრო ოთახი
სასტუმრო ოთახი

ხელოვნური გრანიტი
წებოცემენტი 5მმ
კოლიმერული მემბრანა
კენეტრონის შემცველი ქვიშა-ცემენტის ხსნარით
მოჭიმვა 4მმ
თბოიზოლაცია XPS 50მმ
ორმაქლიზოლაცია-რუბეროიდი
კერამზიტბეტონი მინ 40მმ
კერამზიტი
გაძლიერებული ბეტონის ფილა

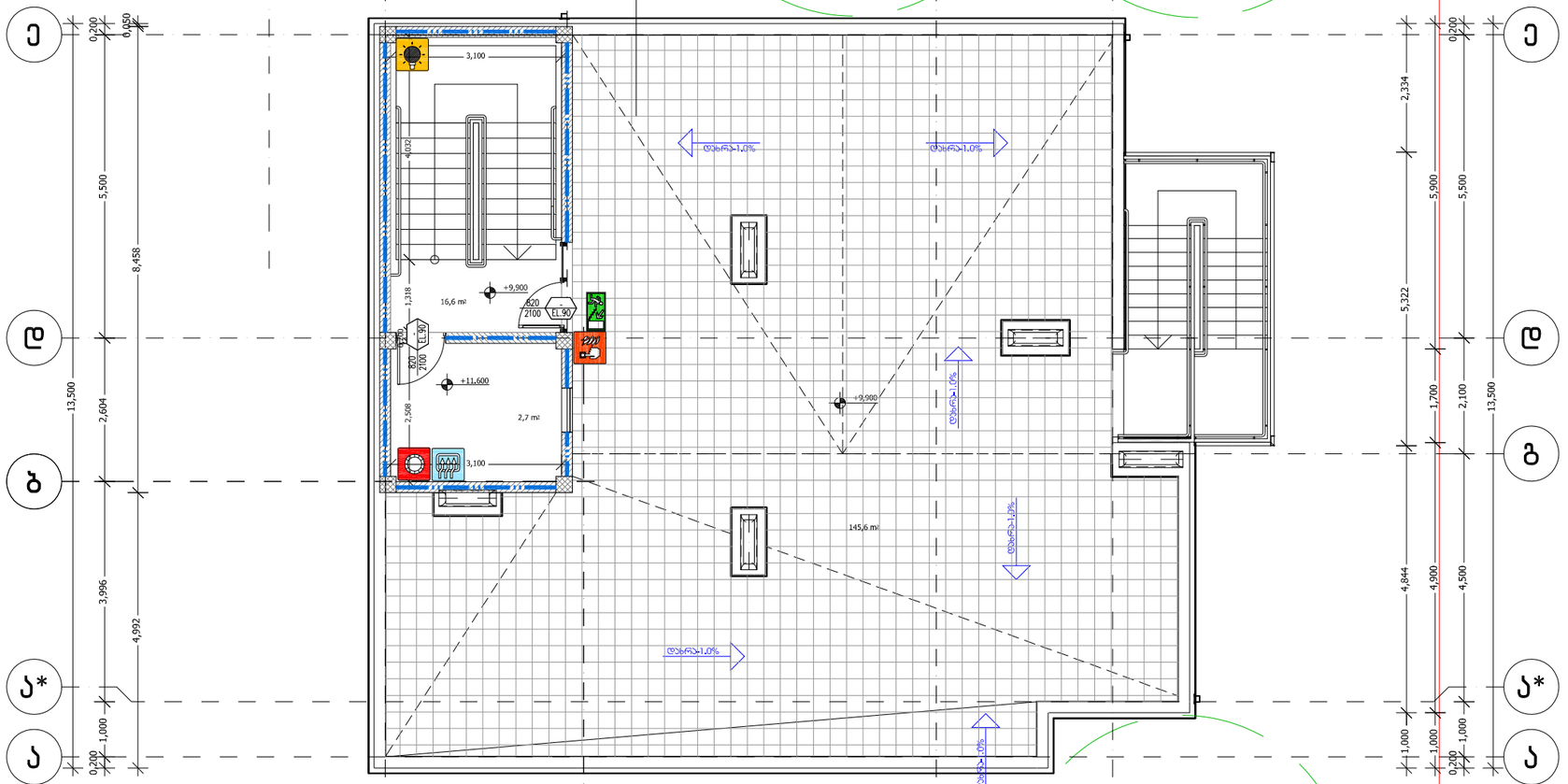

:

(. 01.20.01.088.138)

ა ბ ი ა მ
. ,0102 . #26
/ :(995 32) 95 76 33

	.		
	.		
	.		
	1/100	ტერასის სართულის გეგმა +9.900 მონიშნულზე	
			#
		1	-03

სახურავის გეგმა

+13.200 ნიშნულზე

ჯენჯნარი 70მმ(ფრაქცია 30-40 მმ)
გეოტექსტილი
ექსტრუდირებული პოლისტიროლის ფილა
2 შრე ჰიდროიზოლაცია
ქვიშაცემენტის მოჭიმვა მ 100-50-70მმ
მსუბუქი მემავსებელი
რრთქლიზოლაცია, რაინა ბეტონის ფილა
მელესპე

ხალოვნური გრანიტი
წებოცემენტი 5მმ
პოლიმერული მემბრანა
კენეტრონის შემსველი ქვიშა-ცემენტის ხსნარით
მოჭიმვა 40მმ
იზოლიზოლაცია XPS 50მმ
ორთქლიზოლაცია-რუბეროიდი
კერამზიტბეტონი მინ 40მმ
კერამზიტი
გაპლიერებული ბეტონის ფილა

145,6 m²

"ა ტ ი ე ლ"
. , 0102 , #26
/ ₾ (995 32) 95 76 33

(. 01.20.01.088.138)

	.		
	.		
	.		
	1/100	სახურავის გეგმა +9.900 ნიშნულზე	
			#
		1	-04

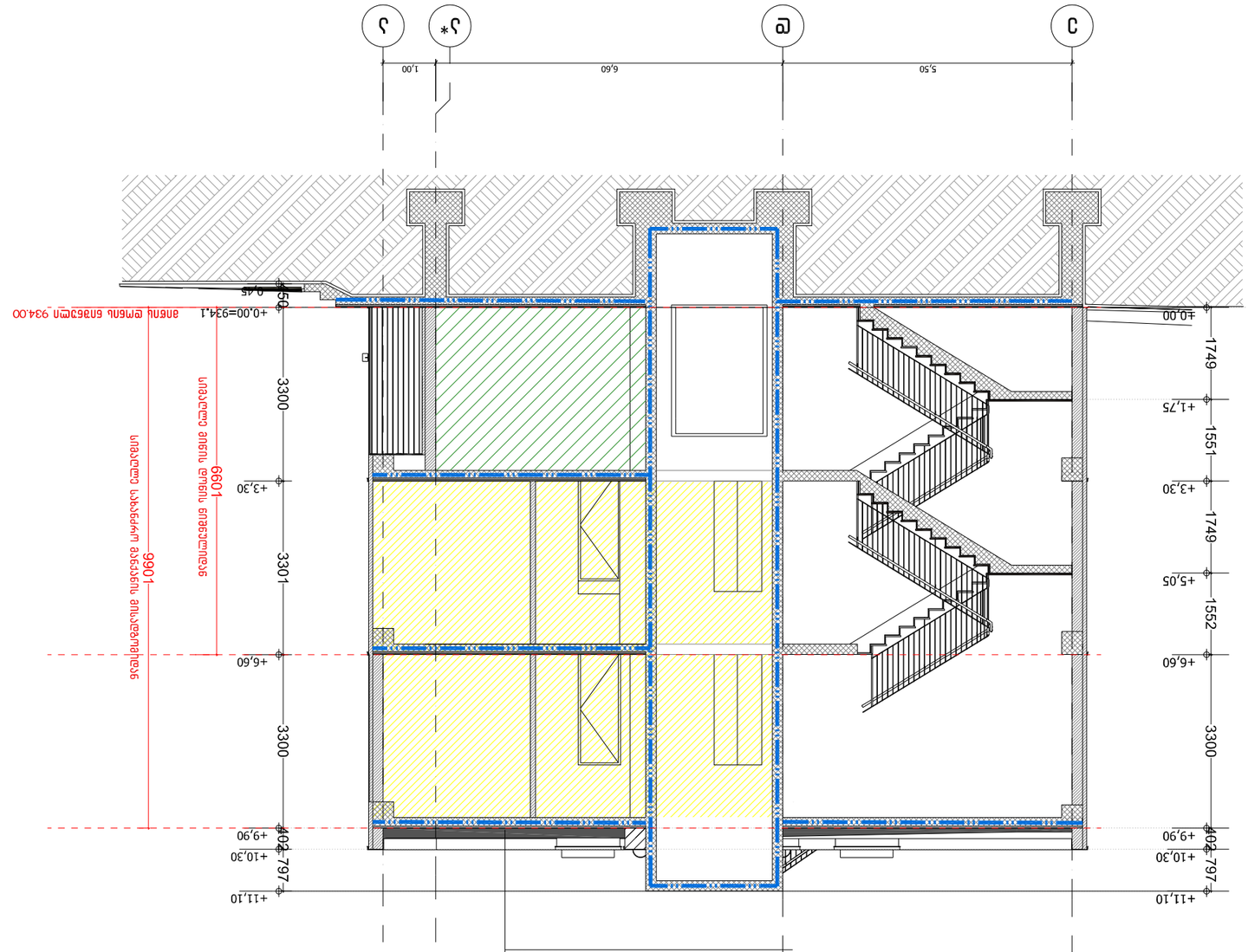
ა
ე
ე*
ა
5,50
6,60
1,00
+0.00
+1,75
+3,30
+5,05
+6,60
+9,90
+10,30
+11,10
1749
1551
1749
1552
3300
797
404
3300
3301
1099
9901
0.45
+0.00=934.1
ანაწილ ფოსტის ნიშნულის ცვლილება
ანაწილ ფოსტის ნიშნულის ცვლილება
ანაწილ ფოსტის ნიშნულის ცვლილება

მისაწვდომობის ეროვნული სტანდარტის შესაბამისი დოკუმენტაცია

საქართველოს მთავრობის 2016 წლის 28 იანვრის #41 დადგენილებასთან "ტექნიკური რეგლამენტის "შენობა-ნაგებობის უსაფრთხოების წესების დამტკიცების თაობაზე ▪ შესაბამისობის ანალიზი

21.04.2021

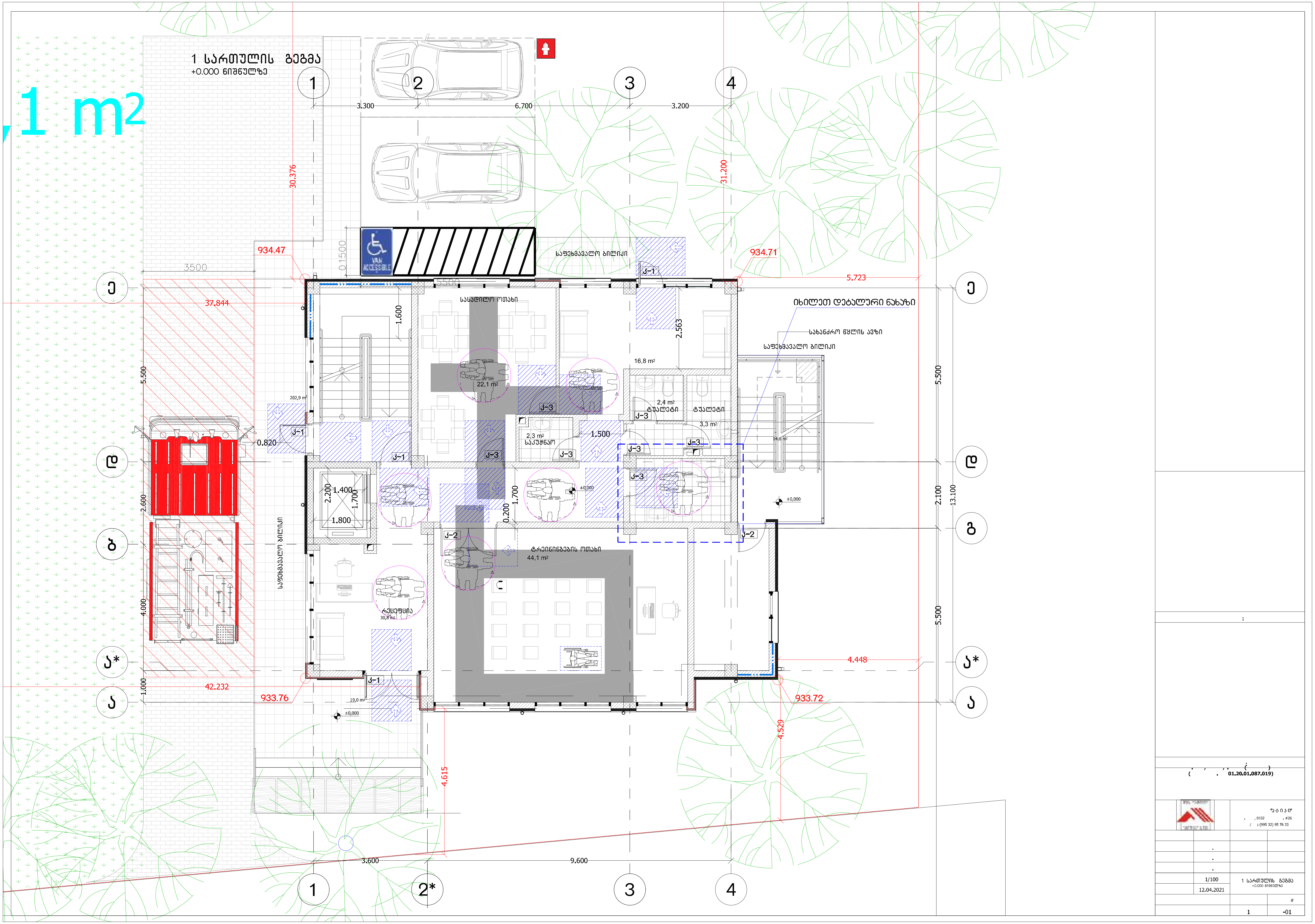

1 სართულის გეგმა
+0.000 ნიშნულზე
,1 m2
სასადილო ოთახი
22,1 m²
16,8 m²
2,4 m²
ტუალეტი
ტუალეტი
3,3 m²
2,3 m²
საკუჭნაო
ტრენინგების ოთახი
44,1 m²
რეცეფცია
30,8 m²
საფეხმავალო ბილიკი
საფეხმავალო ბილიკი
საფეხმავალო ბილიკი
იხილეთ დეტალური ნახაზი
სახანძრო წყლის ავზი
VAN ACCESSIBLE
934.47
934.71
933.76
933.72
37.844
42.232
30.376
31.200
5.723
4.448
4.529
4.615
3.300
6.700
3.200
3.600
9.600
5.500
2.100
13.100
2.600
4.000
1.000
1.600
2.563
1.500
0.820
1.400
1.700
2.200
1.800
0.200
±0,000
1/100
12.04.2021
1 სართულის გეგმა
01.20.01.087.019)

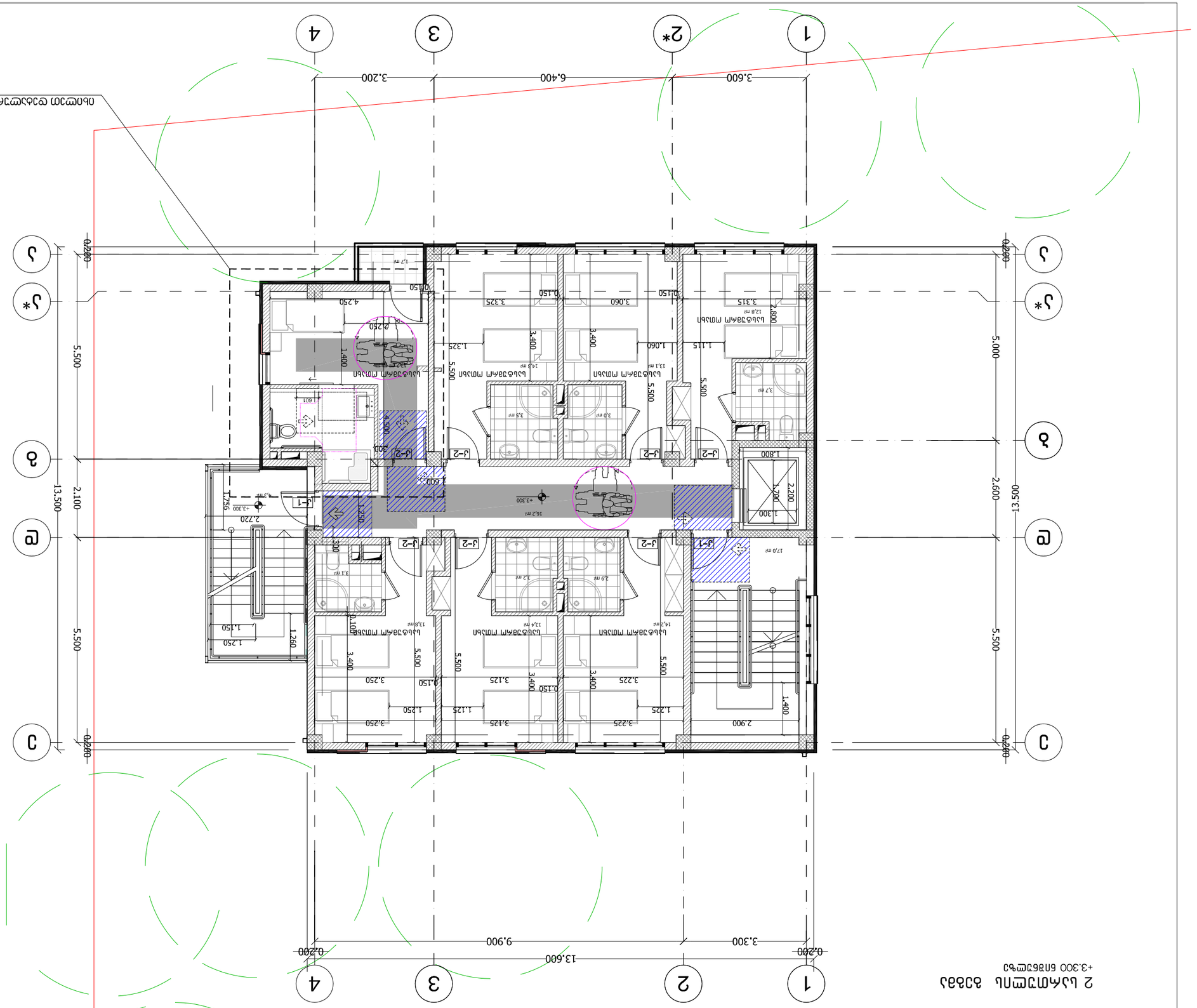

		1 -02
		#
	1:100	2 ьъмпзшпь ъзбъз
	12.04.2021	+3,300 бпъбзшъ
	.	
	.	
	.	

მისაწვდომი სვლაგეზი შენობის გარეთ

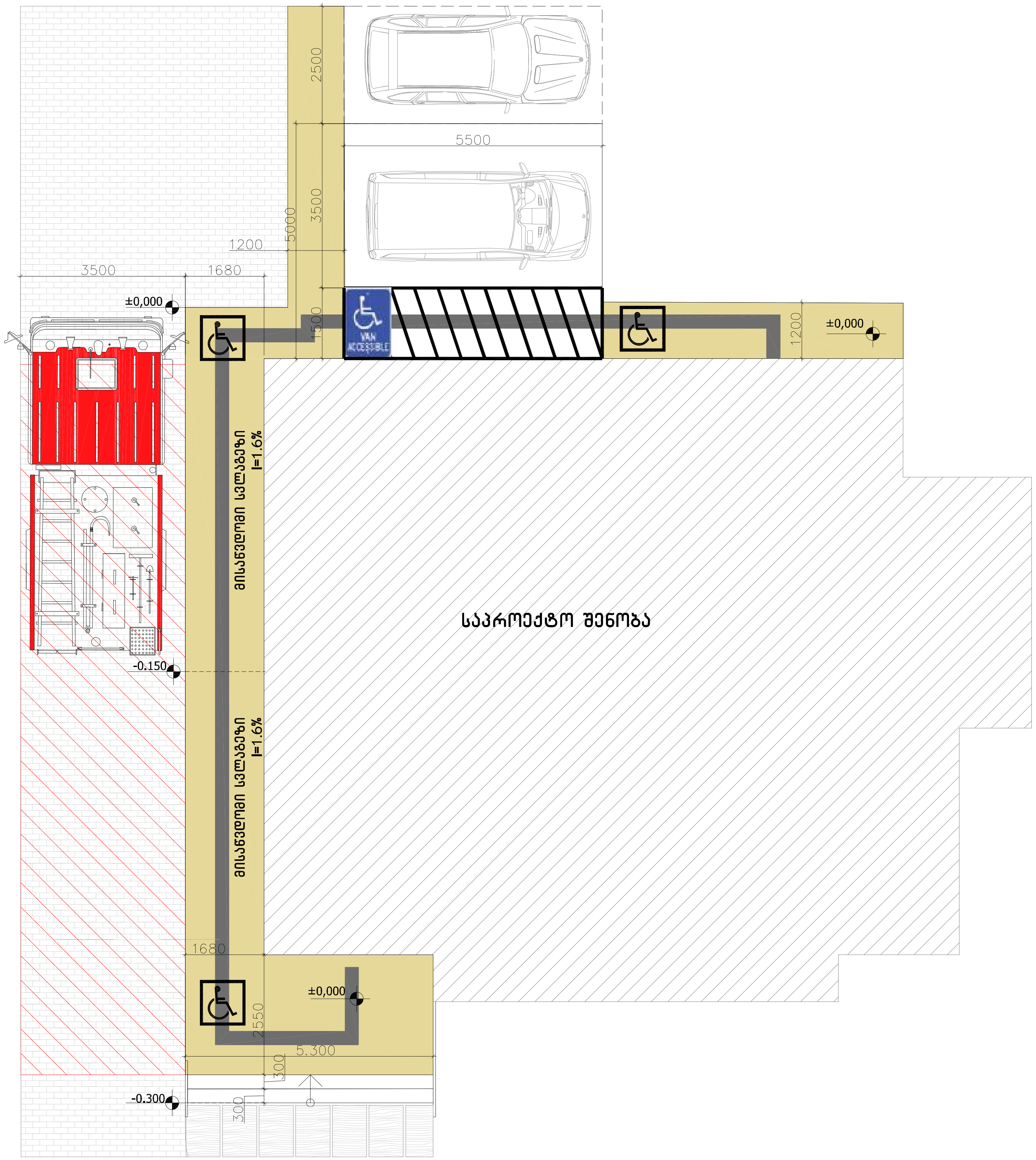

(01.20.01.087.019)

"ატიკი"

, 0102 . #26

: (995 32) 95 76 33

1/100

12.04.2021

1 სართულის გეგმა
+0.000 ნიშნულზე

#

1 -01

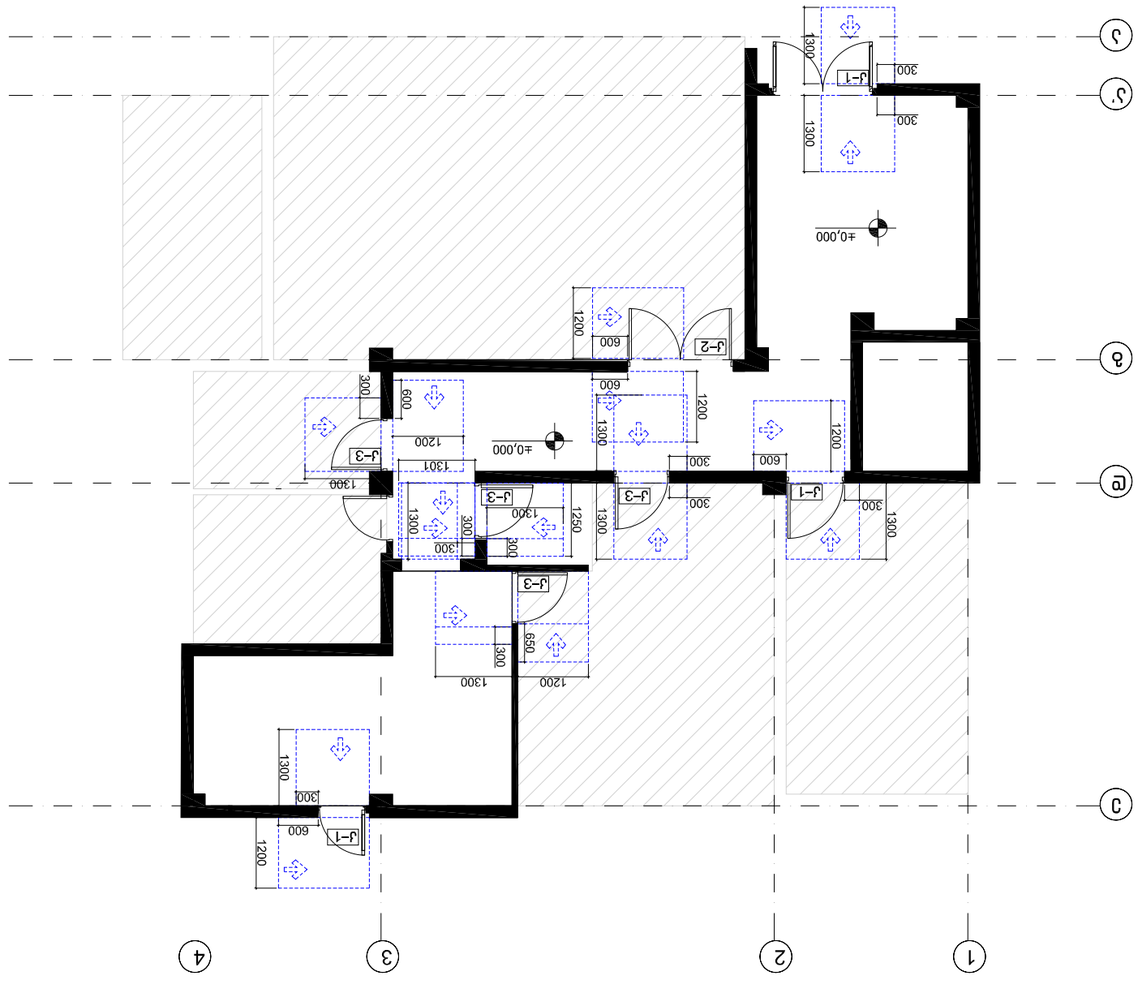

План этажа на отм. +0.00 Фундаментная плита М1:100

		-01
		#
	12.04.2021	1:100
		.
		.
		.

მისაწვდომი სვლაგეზი +0.00 ნიშნულზე

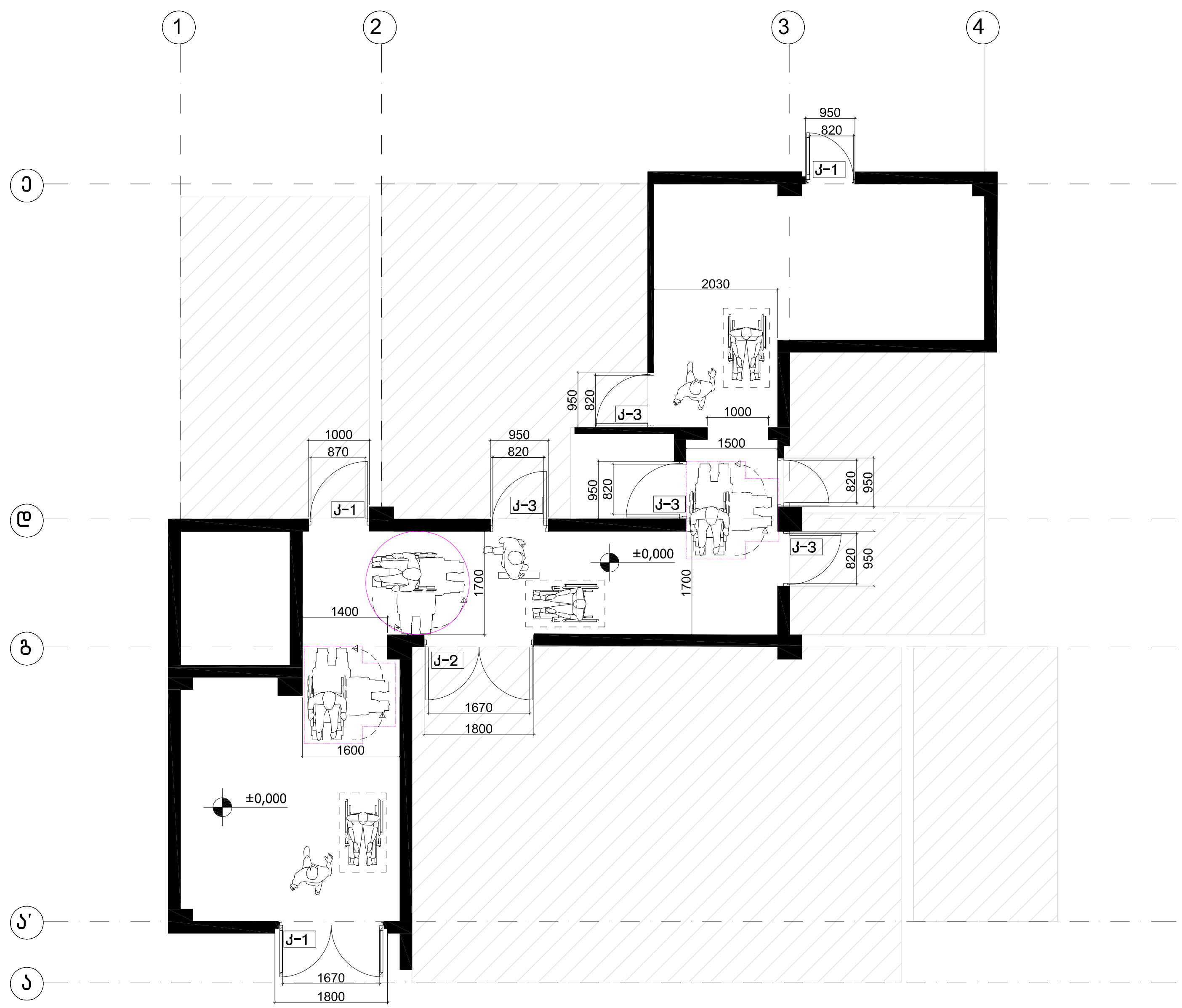

შენიშვნა
იატაკის ზედაპირები უნდა იყოს მდგრადი, მყარი, და არასასრიალო და უნდა შეესაბამებოდეს 302-ქვეთავს, იატაკის ზედაპირებზე დონის ცვლილება უნდა შეესაბამებოდეს 303-ე ქვეთავს
ხალიჩა ან ხალიჩის ნაჭერი უნდა მიმაგრდეს და უნდა ჰქონდეს მაგარი ბალიში, საფენი ან ქვესაგებები ან არ უნდა ჰქონდეს ბალიში ან საფენი, ხალიჩას ან ხალიჩის ნაჭერს უნდა ჰქონდეს დაბალყულფებიანი, მკვრივყულფებიანი, დაბალი თავწაჭრილ კვანძებიანი ან დაბალზე გადაჭრილ/გადაუჭრელ კვანზებიანი სტრუქტურა კვანძის მაქსიმალური სიმაღლე 13 მმ უნდა იყოს ხალიჩის კიდეები უნდა დამაგრდეს იატაკზე და კიდის მთელ სიგრძეზე უნდა ჰქონდეს არშია.

:

(. 01.20.01.087.019)

"ატიკი"
, 0102 . #26
/ : (995 32) 95 76 33

	1/100	1 სართულის გეგმა +0.000 ნიშნულზე	
	12.04.2021		
			#
		1	-01

მისაწვდომი სვლაგეზი +3.30 ნიშნულზე მ.1:50

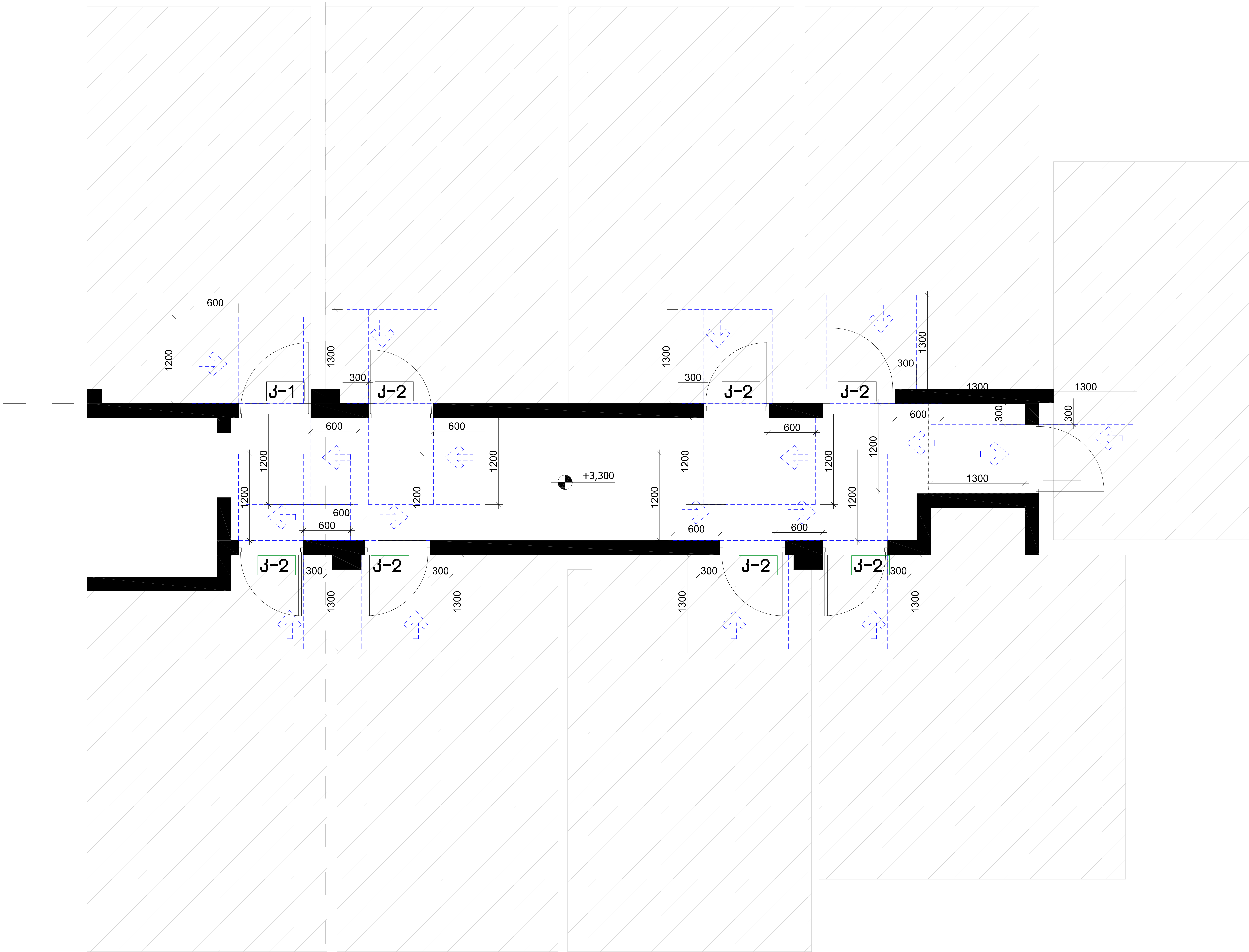

:

. , , . ( )
(. 01.20.01.087.019)

"ატიკი"
. , 0102 . #26
/ : (995 32) 95 76 33

.
.
.

1/100
12.04.2021

#
1 -02

მისაწვდომი სვლაგეზი +3.30 ნიშნულზე მ1.:50

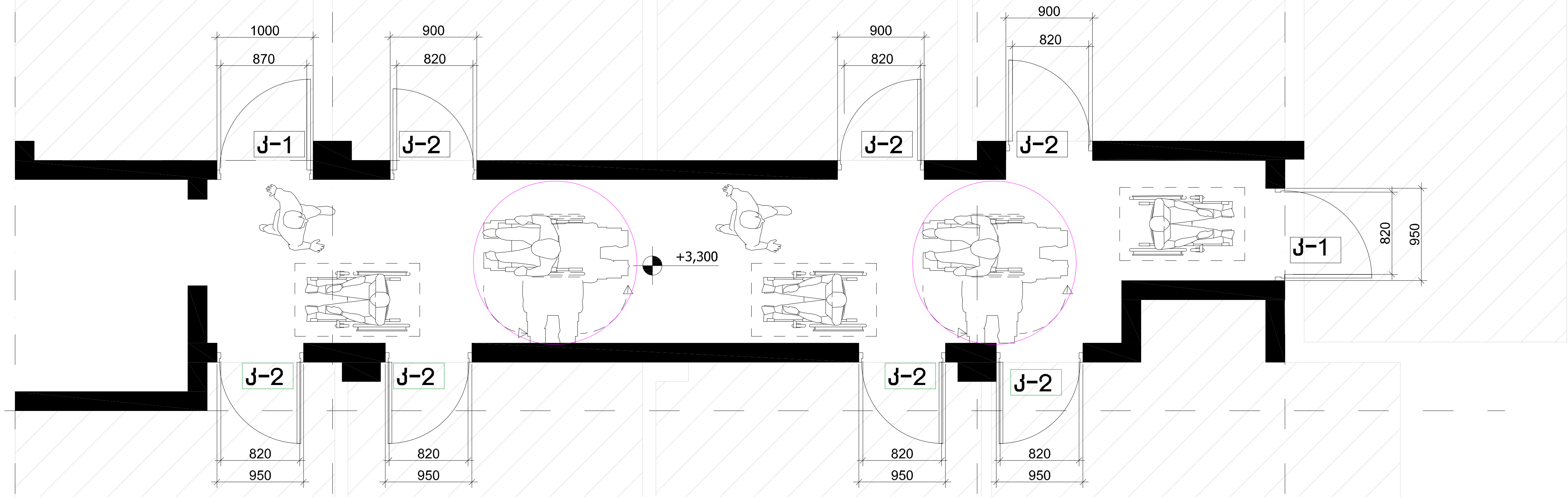

შენიშვნა

იატაკის ზედაპირები უნდა იყოს მდგრადი, მყარი, და არასასრიალო და უნდა შეესაბამებოდეს
ვ02-ქვეთავს, იატაკის ზედაპირებზე დონის ცვლილება უნდა შეესაბამებოდეს
ვ03-ე ქვეთავს
ხალიჩა ან ხალიჩის ნაჭერი უნდა მიმაგრდეს და უნდა ჰქონდეს მაგარი ბალიში, საფენი ან ქვესაგები ან არ უნდა ჰქონდეს
ბალიში ან საფენი, ხალიჩას ან ხალიჩის ნაჭერს უნდა ჰქონდეს
დაბალყულფებიანი, მკვრივყულფებიანი, დაბალი თავწაჭრილ კვანძებიანი ან დაბალზე გადაჭრილ/გადაუჭრელ კვანზებიანი
სტრუქტურა კვანძის მაქსიმალური სიმაღლე 13 მმ უნდა იყოს ხალიჩის კიდეები უნდა დამაგრდეს იატაკზე და კიდის მთელ
სიგრძეზე უნდა ჰქონდეს არშია.

(01.20.01.087.019)

1/100
12.04.2021
1 -02

შენობაში გამოყენებული ბლოკები მ. 1:50

ვარიანტი 1

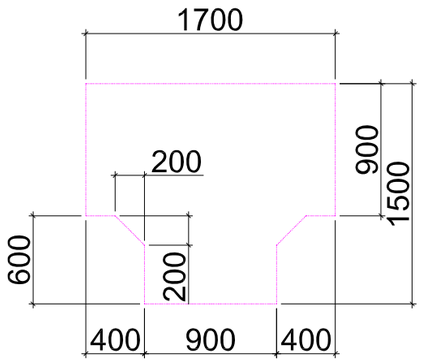

ვარიანტი 2

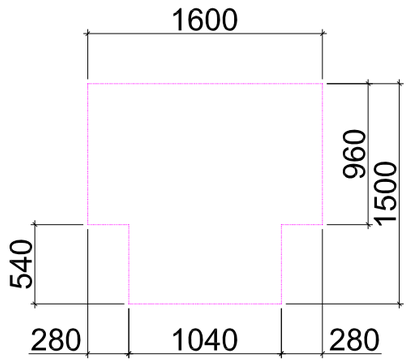

ვარიანტი 3

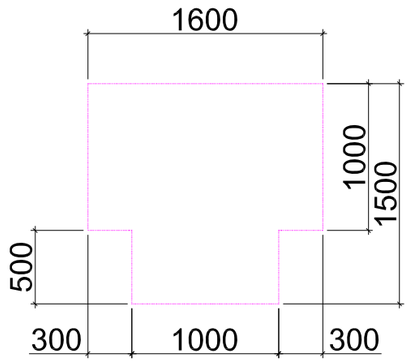

მოსატრიალებელი სივრცეები

ვარიანტი 4

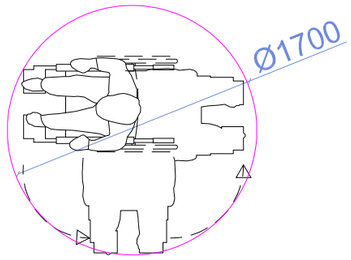

იატაკის თავისუფალი სივრცე

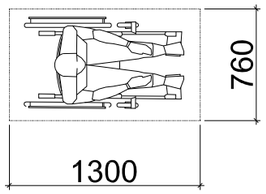

თავისუფალი სივრცე ფეხის ფალანგისთვის

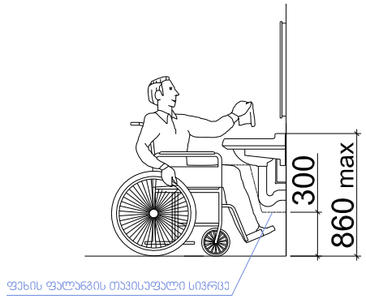

:

(. 01.20.01.087.019)

	.		
	.		
	.		
	1/100		
	12.04.2021		
			#
		1	-01

საპროექტო შენობაში გამოყენებული თავისუფალი სივრცეები კართან მანევრირებისთვის მ1:50

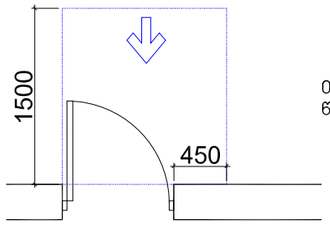

თავისუფალი სივრცე კართან მანევრირებისთვის - ანჯამიანი კარი
წინიდან მისაწვდომი - გამოწევით გაღება

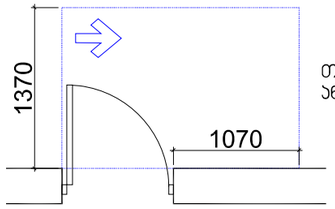

თავისუფალი სივრცე კართან მანევრირებისთვის - ანჯამიანი კარი
ანჯამის მხრიდან მისაწვდომი - გამოწევით გაღება

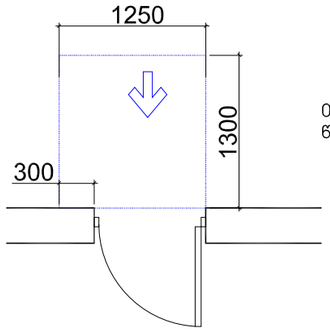

თავისუფალი სივრცე კართან მანევრირებისთვის - ანჯამიანი კარი
წინიდან მისაწვდომი - მიწოლით გაღება

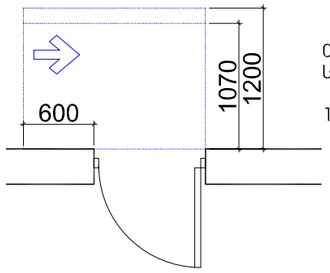

თავისუფალი სივრცე კართან მანევრირებისთვის - ანჯამიანი კარი
საპეტის მხრიდან მისაწვდომი - მიწოლით გაღება

120 მინ. თუ მოწყობილია მიმახურავი

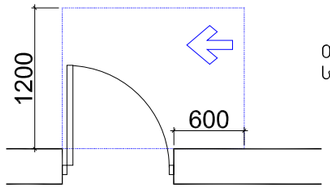

თავისუფალი სივრცე კართან მანევრირებისთვის - ანჯამიანი კარი
საპეტის მხრიდან მისაწვდომი - გამოწევით გაღება

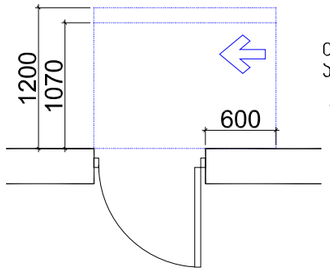

თავისუფალი სივრცე კართან მანევრირებისთვის - ანჯამიანი კარი
ანჯამის მხრიდან მისაწვდომი - მიწოლით გაღება

120 მინ. თუ მოწყობილია მიმახურავი

:

(. 01.20.01.087.019)

	.		
	.		
	.		
	1/100		
	12,04,2021		
			#
		1	-01

კარ-ფანჯრების დეტალიზაცია მ. 1:50

კარის ზედაპირი უნდა იყოს გლუვი მინიმუმ 250 მმ-ის სახელურები, ჩამოსაწევი სახელურები, საკეტები, რაზები და მისაწვდომი კარის სხვა სამართავები ისეთი ფორმის იქნება, რომ ადვილად შეიძლებოდეს ერთი ხელით მოჭიდება და ასამუშავებლად საჭირო არიქნება მაგრად მოჭიდება, წვალება ან მაჯის ტრიალი დახურული კარის კავეულის ნაწილები და გაღებისთვის განკუთვნილი ძალა შესაბამისობაში იქნება შემდეგთან:

1. წინიდან მისაწვდომობისას ან მოწოლით გაღებადი, არაუმეტეს 66.7ნიუტონი
2. ბრუნვითი მოძრაობით გასაღები, არაუმეტეს 315 ნიუტონი სმ.
3. კარის მომხურავები ისე მოეწყობა რომ 90 გრადუსით ღია მფგომარეობიდან 12 გრადუსით გაღებულ მდგომარეობამდე კარის მისახურად საჭირო დრო არაუმცირეს 5 წამი იქნება კარის ზამბარიანი ანჯამები ისე მოეწყობა, რომ 70 გრადუსით ღია მდგომარეობიდან დახურულ მდგომარეობამდე კარი არაუმცირეს 1.5 წამში გადავა.

ცეცხლმედეგი კარისგან განსხვავებული კარის მოწოლით ან გამოწევით გაღებისთვის საჭირო ძალა შესაბამისობაში იქნება შემდეგთან შენობაში განთავსებული ანჯამიანი კარი: არაუმეტეს 22.2 ნიუტონი

–

Ა-1

კარი ზღურბლის გარეშე მიმხურავით

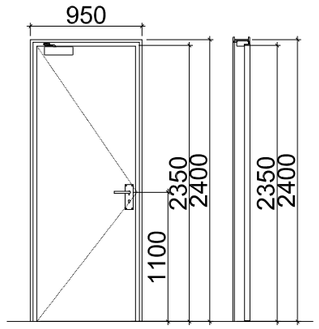

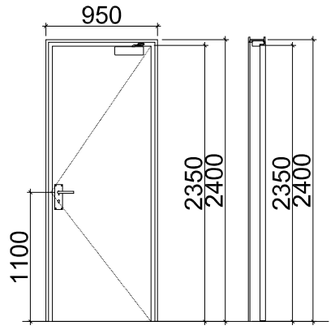

Ა-3

კარი ზღურბლის და მიმხურავის გარეშე

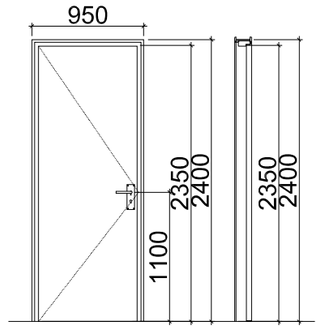

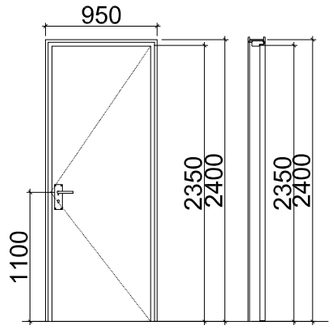

Ა-2

კარი ზღურბლით მიმხურავის გარეშე

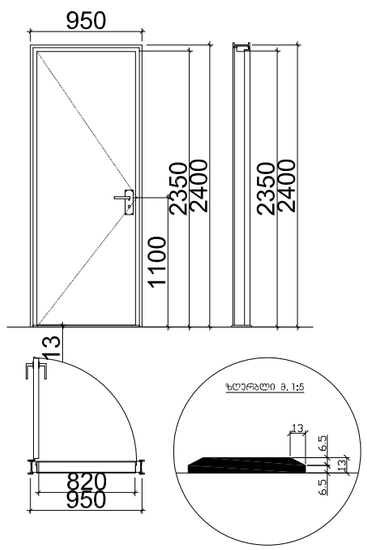

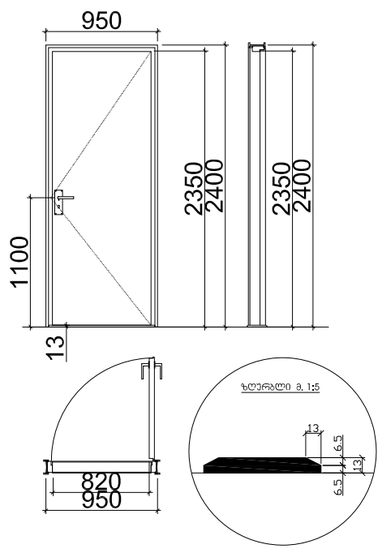

:

(. 01.20.01.087.019)

	.		
	.		
	.		
	1/100		
	12,04,2021		
			#
		1	-01

შ.შ.მ.პ. სასტუმრო ნომერი

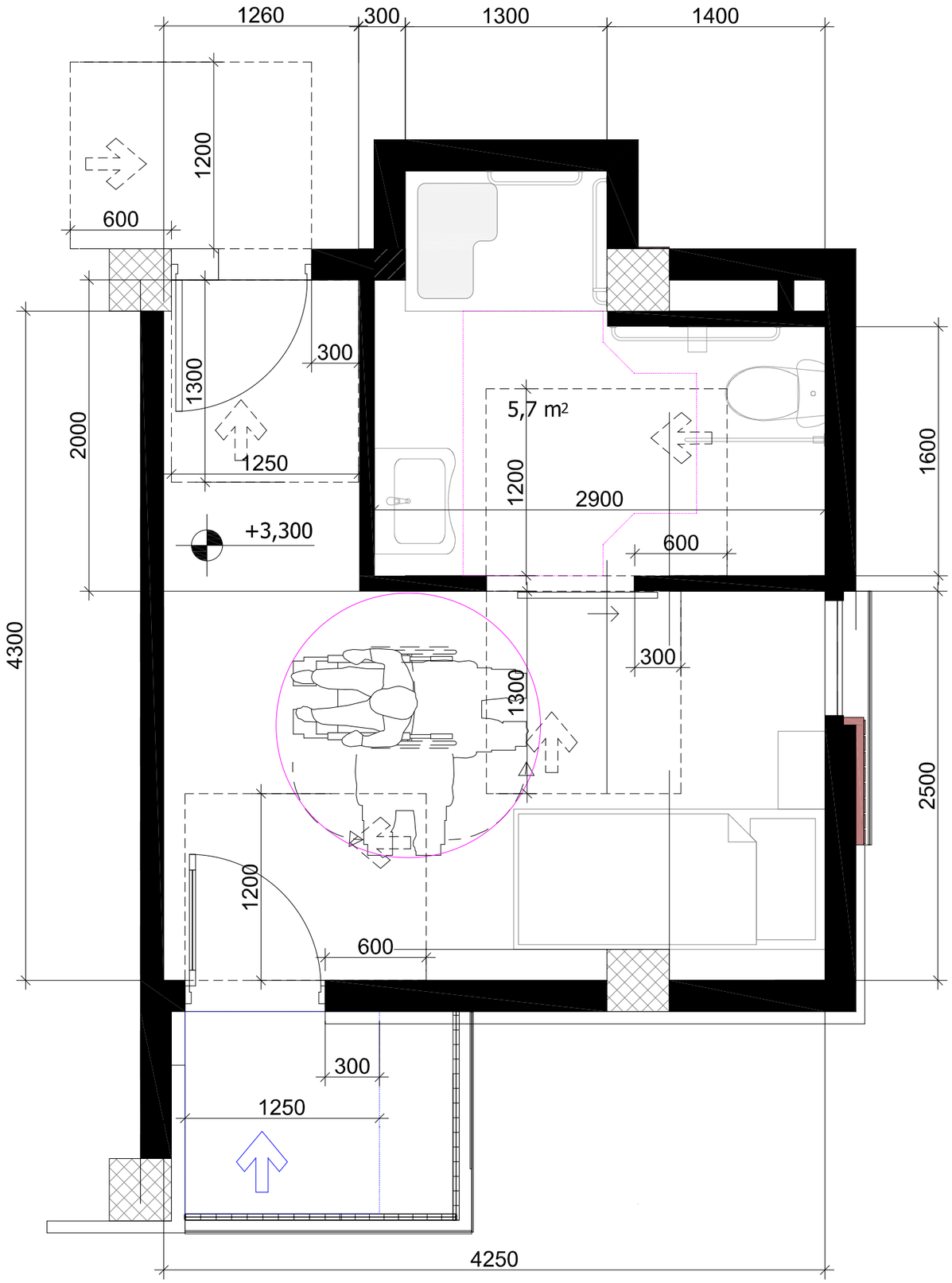

:

:

(' . ' . ( ) 01.20.01.087.019)

. ' . ' . ( ) 0102 . #26
/ : (995 32) 95 76 33

	.		
	.		
	.		
	1/100		
	12.04.2021		
			#
		1	-02

შ.შ.მ.პ. სასტუმრო ნომრის ტუალეტი

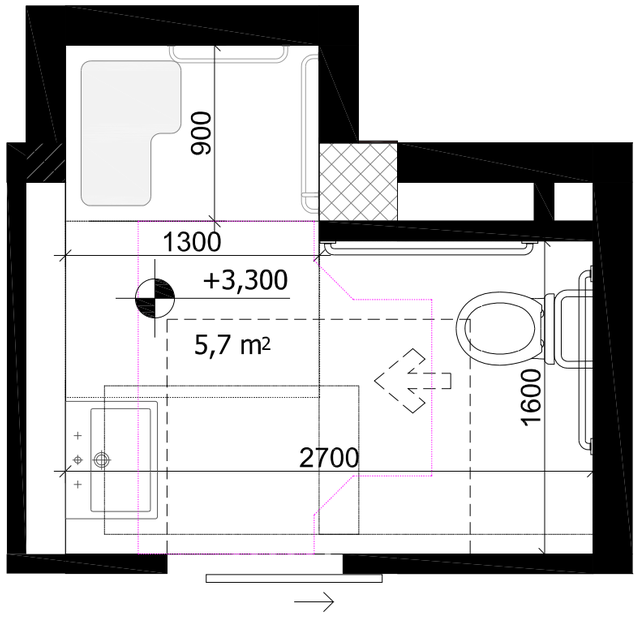

607.2 (ა) ეტლის შესაბრუნებელი საშხაპის არმქონე ნაკვეთურის თავისუფალი სივრცე

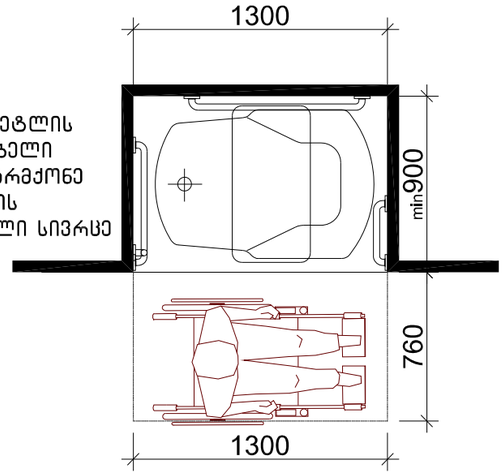

T ფორმის მოსატრიალებელი სივრცე
ვარიანტი 1

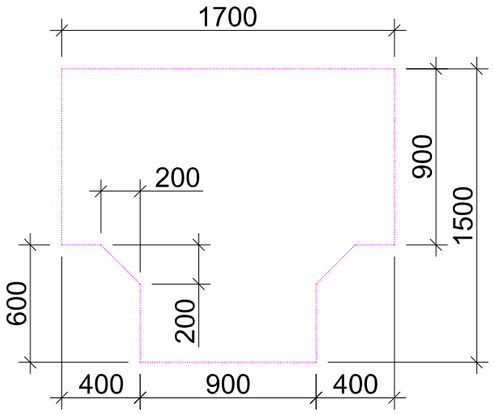

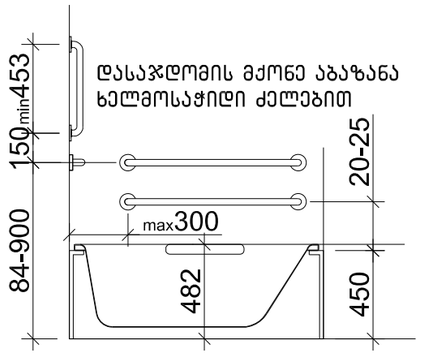



უნიტაზის და ხელმოსაჭიდი ძელების (საჭიროების შემხვევაში) მდებარეობა

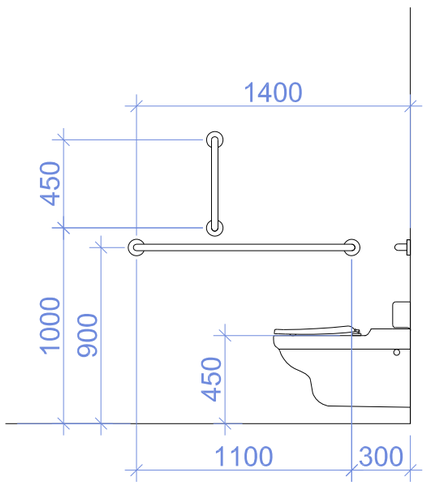

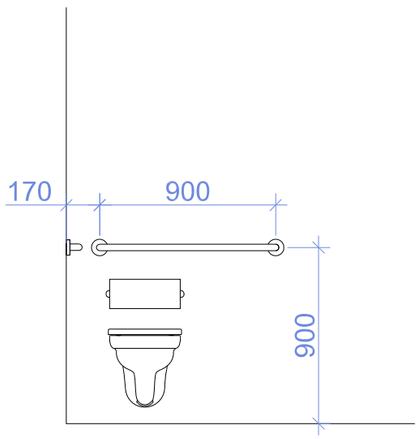

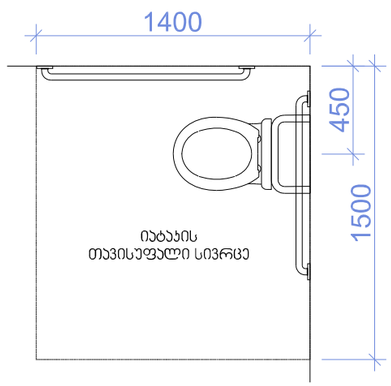

ხელსაბანის მდებარეობა

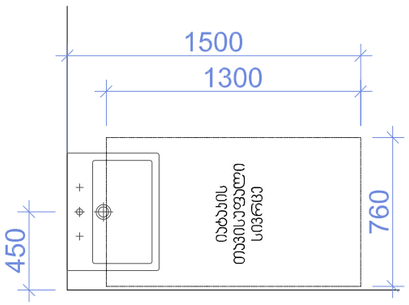

:

:

(' ' . ' . ( )
01.20.01.087.019)

ᲧᲐᲜᲐᲓᲐ
, 0102 , №26
/ : (995 32) 95 76 33

	.		
	.		
	.		
	1/100		
	12.04.2021		
			#
		1	-02

შ.შ.მ.პ. ნომერში ვიტრაჟის სახელურის სიმარლე მ. 1:50



შ.შ.მ.პ. ნომერში ფანჯრის სახელურის სიმარლე მ. 1:50

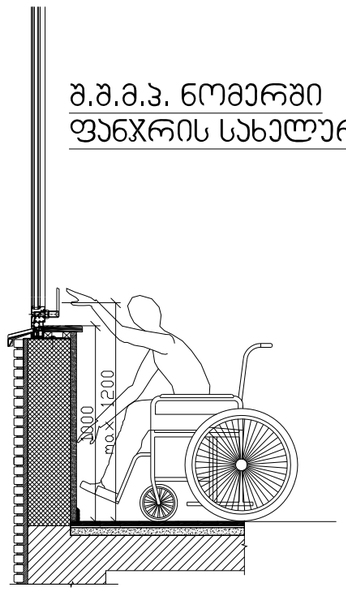

აბაზანის კაბინაზე მიწვდომა მ. 1:50

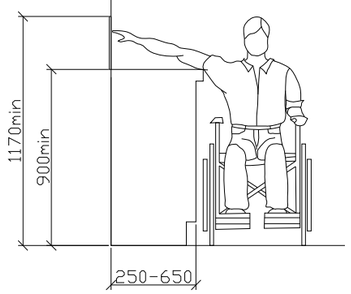

ზღურბლი მ. 1:5

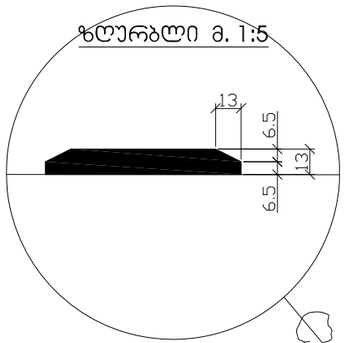

სადარბაზოში შეასვლელი კარის იატაკის შვეული შემაღლება (ზღურბლი)

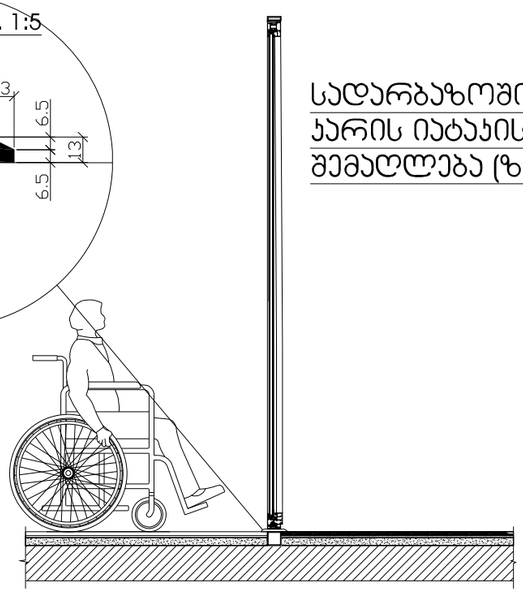

:

(. 01.20.01.087.019)

	.		
	.		
	.		
	1/100		
	12.04.2021		
			#
		1	-01

შ.შ.მ.პ. ნომერში იატაკის შვეული შემაღლება (ზღურბლი)

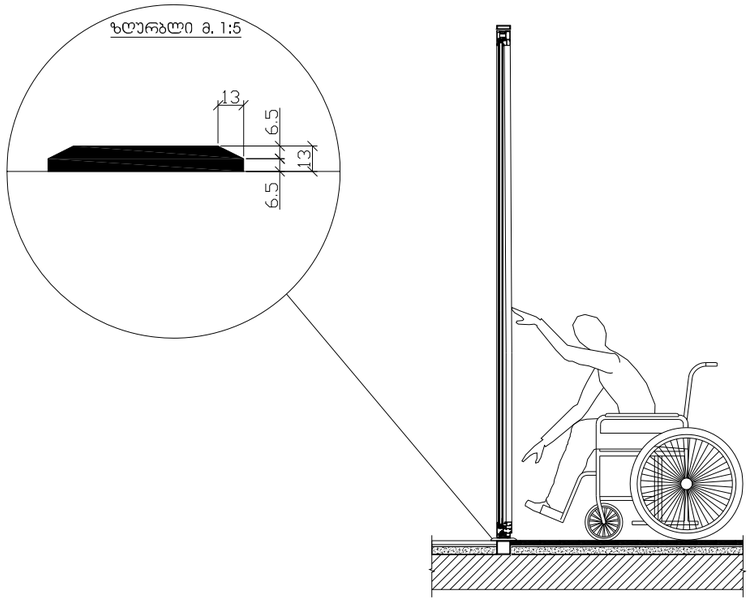

შ.შ.მ.პ. ნომერში ჯარის სახელურის სიმარლე მ. 1:50

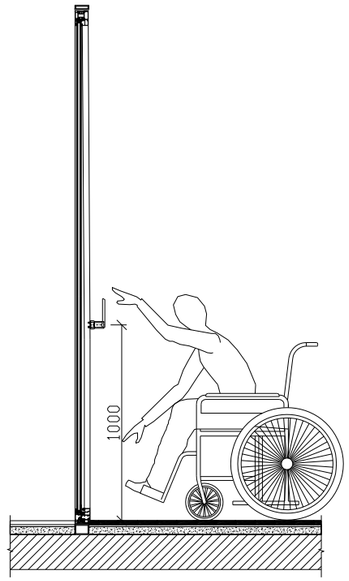

დახლის სიმაღლე მ. 1:50

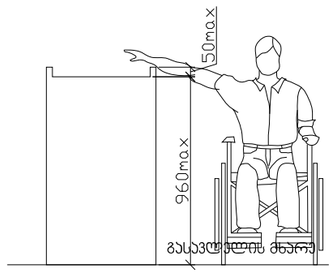

გარე კიბე

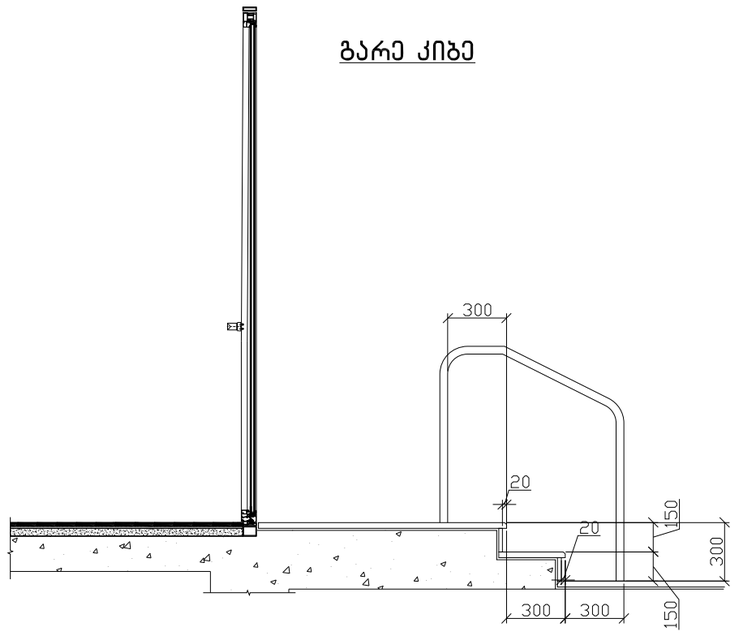

:

(. 01.20.01.087.019)

	.		
	.		
	.		
	1/100		
	12.04.2021		
			#
		1	-01

ჭრილი 1-1

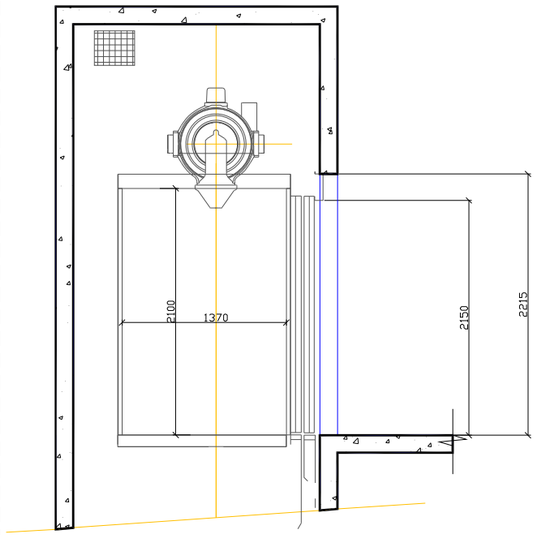

მისაწვდომი სვლაბეზი
სურ. 407.4.1 (ბ)
ლიფტის კაბინის გაბარიტები 1370X1700

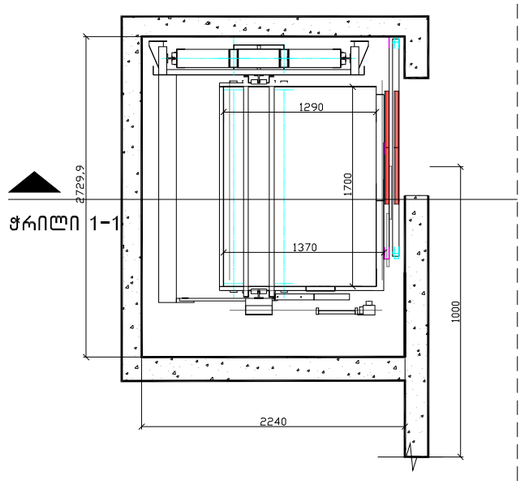

ლიფტის ღილული სიგნალების სიმაღლე
სურ.407.2.2.2(ა)

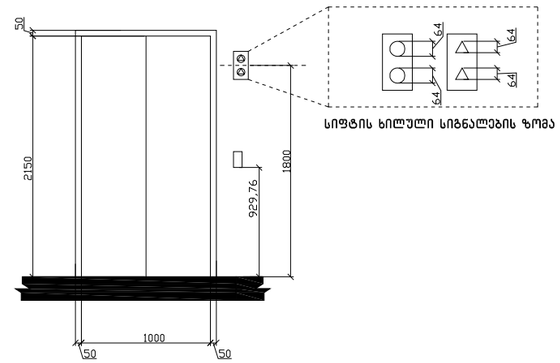

:

(01.20.01.087.019)

	.		
	.		
	.		
	1/100		
	12,04,2021		
			#
		1	-01

ბრაილის ზომები სურ.703.4.3
ბრაილის გაზომვა

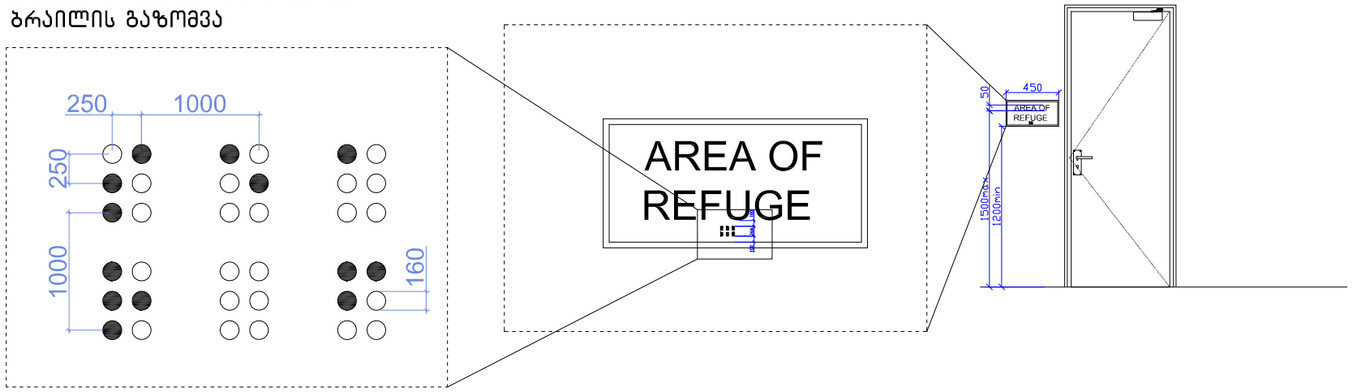

:

:

(. 01.20.01.087.019)

	.		
	.		
	.		
	1/100		
	12,04,2021		
			#
		1	-01