

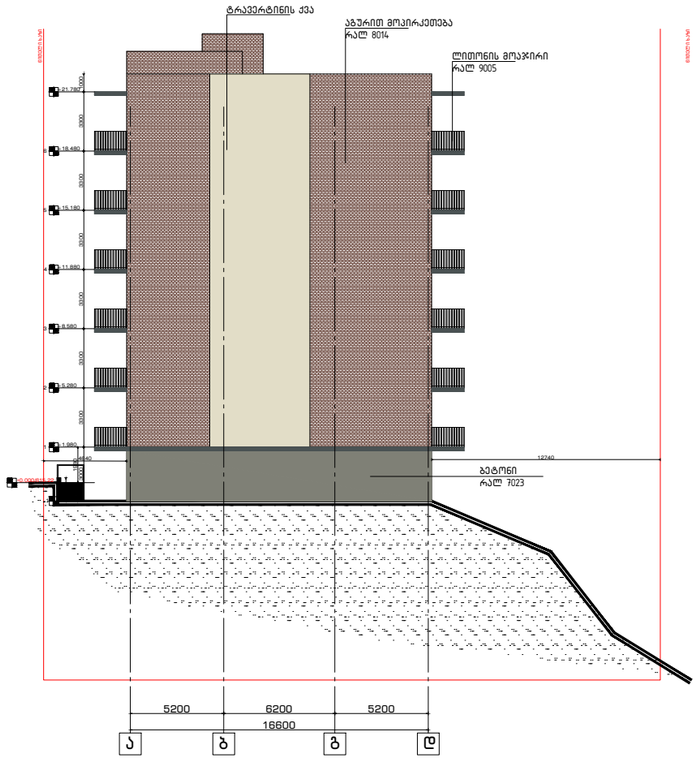

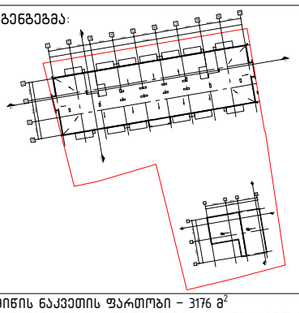

მიწის ნაკვეთის ფართობი – 3176 მ^2
განაშენიანების კოეფიციენტის საანგარიშო ფართობი – 1240.4 მ^2; კ1 = 0.4
განაშენიანების ინტენსივობის კოეფიციენტის საანგარიშო ფართობი – 6389.4 მ^2; კ2 = 2.0
გამწვანების კოეფიციენტის საანგარიშო ფართობი – 1143.5 მ^2; კ3 = 0.4

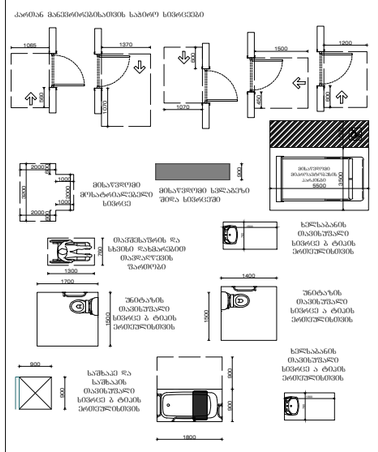

ნახაზი: ფასადი 1–10 ღერძებს შორის, ფასადი ა–დ ღერძებს შორის

პროექტი: საცხოვრებელი კომპლექსი

დამკვეთი: შპს "პილარ ჯგუფი"

შემსრულებელი:

GUR GEN IDZE
არქიტექტურა
architecture

დირექტორი	ლ.გურგენიძე	
არ.ავტორი	მ.გურგენიძე	
არქიტექტორი	ლ.გურგენიძე	
არქიტექტორი	თ.ჩხაიძე	

ფორმატი	მასშტაბი	სტადია	თარიღი	ფურც.
A1	1:100	შპ	24.11.21	A-300

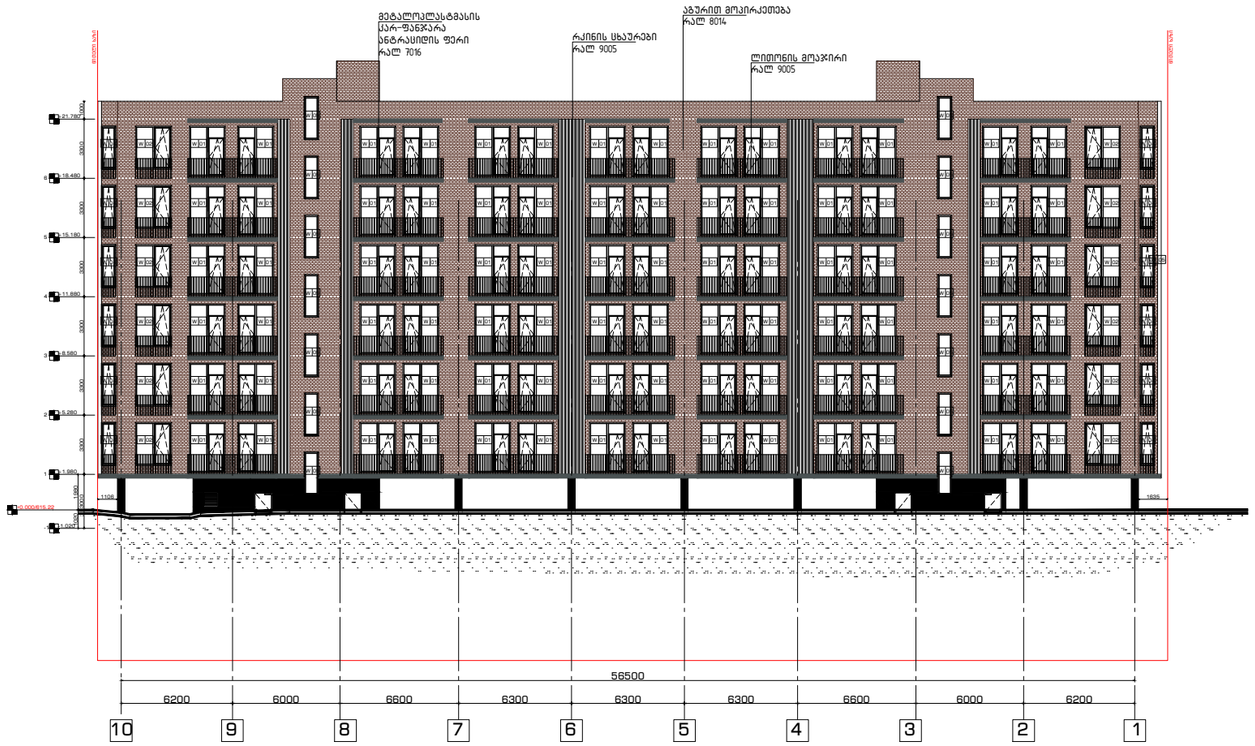

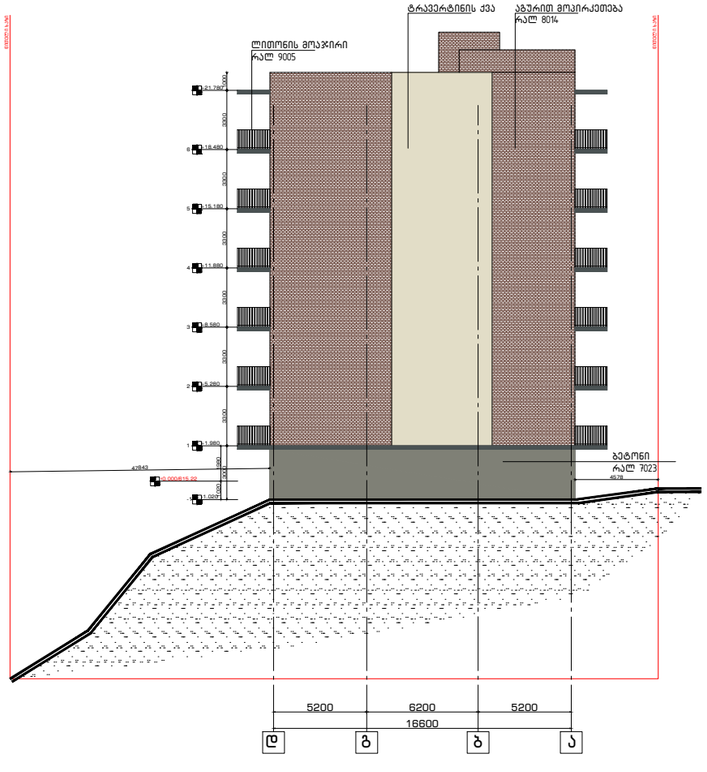

გენგეგმა:

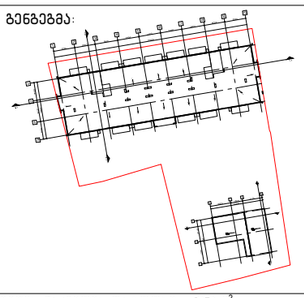

მიწის ნაკვეთის ფართობი – 3176 მ²

განაშენიანების კოეფიციენტის საანგარიშო ფართობი – 1240.4 მ²; კ1 = 0.4

განაშენიანების ინტენსივობის კოეფიციენტის საანგარიშო ფართობი – 6389.4 მ²; კ2 = 2.0

გამწვანების კოეფიციენტის საანგარიშო ფართობი – 1143.5 მ²; კ3 = 0.4

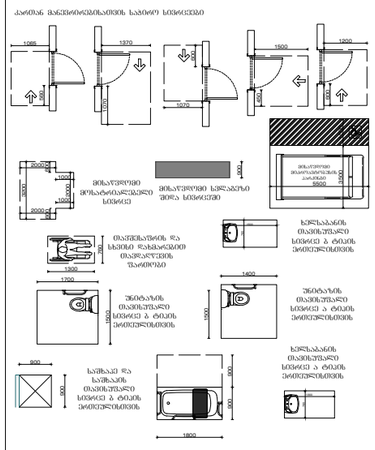

ნახაზი: ფასადი 10–1 ღერძებს შორის, ფასადი დ–ა ღერძებს შორის

პროექტი: საცხოვრებელი კომპლექსი

დამკვეთი: შპს "პილარ ჯგუფი"

შემსრულებელი:

GUR GEN IDZE
არქიტექტურა
architecture

დირექტორი	ლ.გურგენიძე	
პრ.ავტორი	მ.გურგენიძე	
არქიტექტორი	ლ.გურგენიძე	
არქიტექტორი	თ.ჩხაიძე	

ფორმატი	მასშტაბი	სტადია	თარიღი	ფურც.
A1	1:100	შპ	24.11.21	A-300



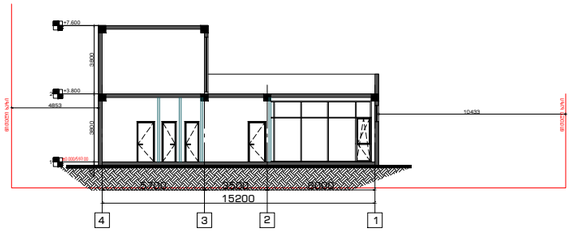

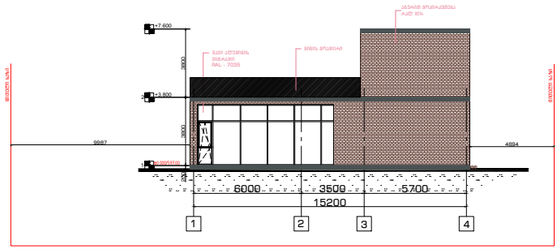

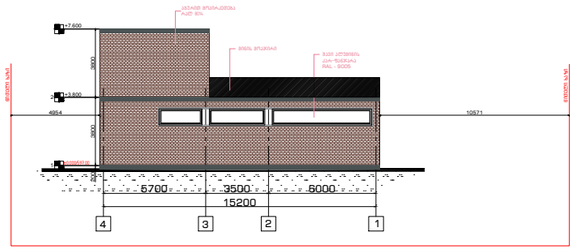

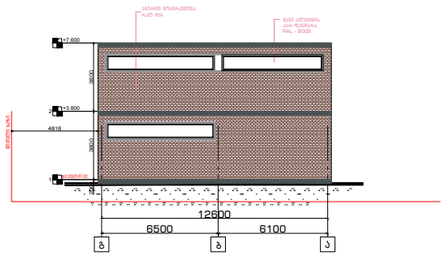

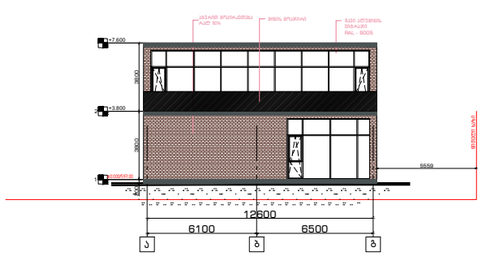

გენგეგმა:

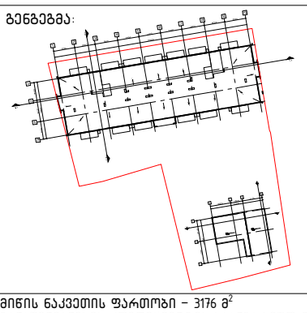

მიწის ნაკვეთის ფართობი – 3176 მ^2
განაშენიანების კოეფიციენტის საანგარიშო ფართობი – 1240.4 მ^2; კ1 = 0.4
განაშენიანების ინტენსივობის კოეფიციენტის საანგარიშო ფართობი – 6389.4 მ^2; კ2 = 2.0
გამწვანების კოეფიციენტის საანგარიშო ფართობი – 1143.5 მ^2; კ3 = 0.4

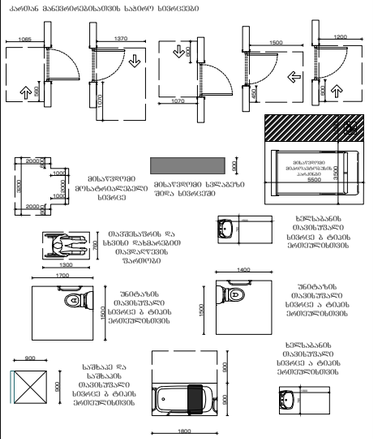

ნახაზი:
ჭრილი , ფასადი

პროექტი:
საცხოვრებელი კომპლექსი

დამკვეთი:
შპს "პილარ ჯგუფი"

შემსრულებელი:

GUR GEN IDZE
არქიტექტურა
architecture

დირექტორი	ლ.გურგენიძე	
პრ.ავტორი	მ.გურგენიძე	
არქიტექტორი	ლ.გურგენიძე	
არქიტექტორი	თ.ჩხაიძე	

ფორმატი	მასშტაბი	სტადია	თარიღი	ფურც.
A1	1:100	შპ	24.11.21	A-201