ფასადი 7-1 ღერძებში

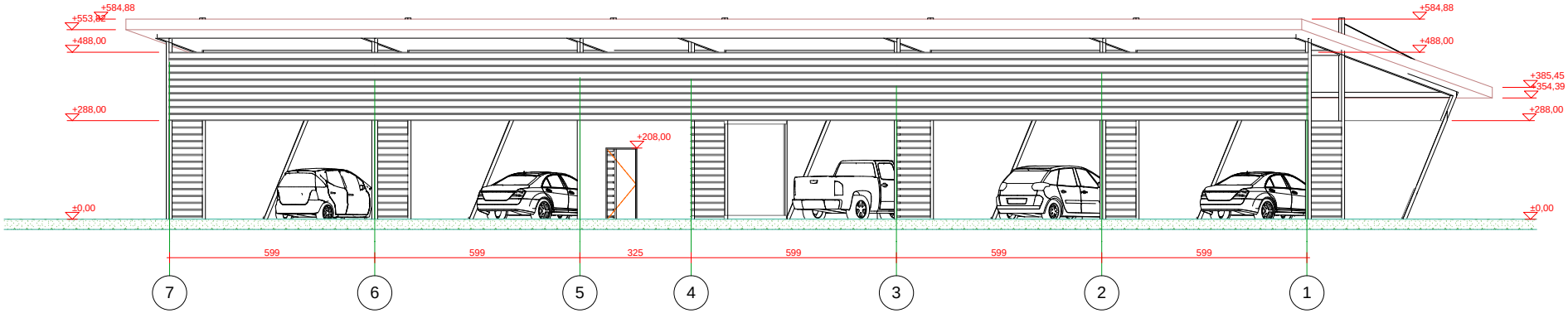

					დაკვეთა
დირექტორი	ბ. მაკარიძე		დამკვეთი: სააქციო საზ. „აპოროტი“ N209477298	სტადია	შუალედური შუალედები
არქიტექტორი	ბ.ბარამყანიძე		არქიტექტურა	ს.პ.	
				2022 წ	
				შ.პ.ს "არქსტილი"	

„შპს"არქსტილი"

თბილისი, ზაქარიაშვილის ქ.№30

598105655, 0790825657

ქ. თბილისი, ფეიქრების ქ. №14

ფასადი 1-7 ღერძებში

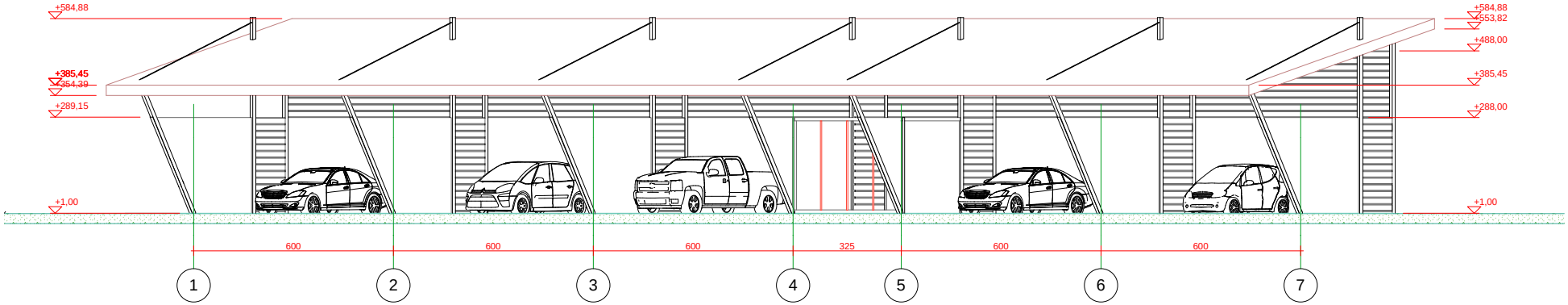

"პრჯსტილი"
თბილისი, ზაქარიაძეების ქ.№50
598105655, 0790825657

ქ. თბილისი, ფეიქრების ქ. №14

დირექტორი	ბ. მაკარიძე		დამკვეთი		დამკვეთი
			საკუთრების საბუთი №209477298		
არქიტექტორი	ბ.ბარამყანიძე		არქიტექტურა	სტადია / ფურცელი / ფურცლების	
				ს.პ.	
				2022 წ	
				შ.პ.ს "არჭსტილი"	

ფასადი დ-ა და ა-დ ღერძებში

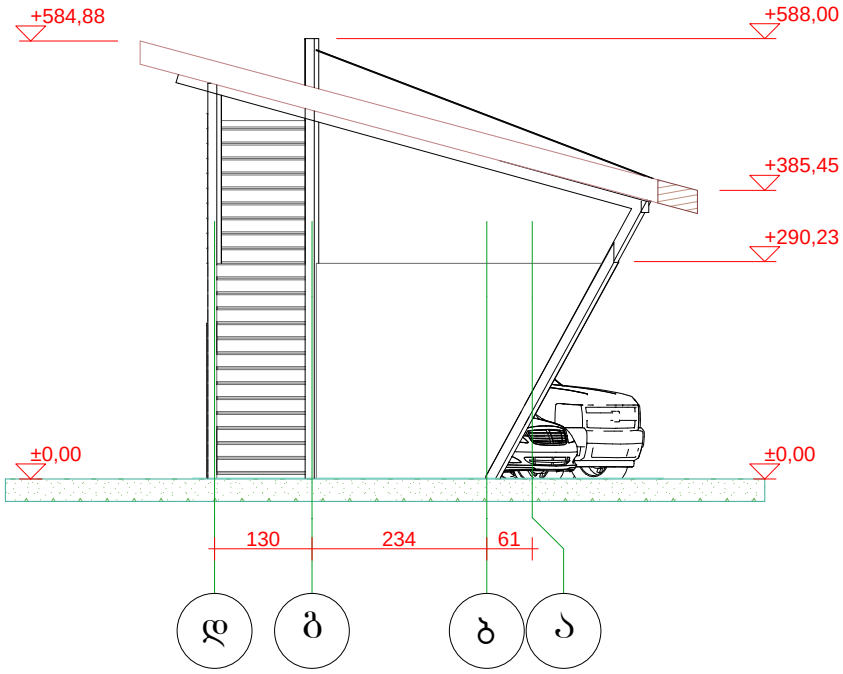

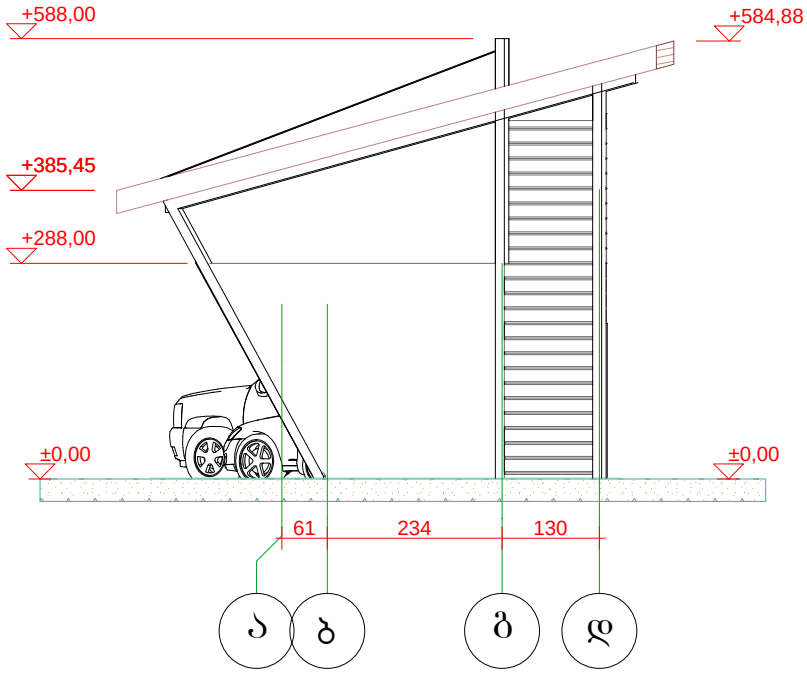

შპს"არქსტილი"
თბილისი, ზაქარიაძის ქ.№50
598105655, 0790825657

ქ. თბილისი, ფეიქრების ქ. №14

დირექტორი	ბ. მაკარიძე		დამკვეთი		დაკვეთა
არქიტექტორი	ბ.ბარამყანიძე		საკვლევი ობ. „კარიერი„ №209477298	სტადია / ფურცელი / ფურცლები	
			არქიტექტურა	ს.პ.	
				2022 წ	
				შ.პ.ს "არქსტილი"	