საწყობი

გეგმები:

მისაწვდომობის ეროვნული სტანდარტების შესაბამის დოკუმენტაცია

მისამართი:
ქალაქი თბილისი, ქიზიყის ქუჩა, №63
ს.კ.: №01.19.24.007.108

შემსრულებელი:

შპს "ა3 არქიტექტს"
(ს/კ 405286444)
დირექტორი: თ. ცაავა



შენობა-ნაგებობის უსაფრთხოების წესებთან შესაბამისობის ანალიზი

გამოყენებული წესები - **„შენობა-ნაგებობის უსაფრთხოების წესები“**

ჩამოთვალეთ შენობის დაკავებულებები და აღწერეთ თითოეული გამოყენება
სწ-2 - სასაწყობე ფართობი (311.3 ქვეთავი)

კონსტრუქციის ტიპი:	
განსაზღვრეთ კონსტრუქციის ტიპი ახალი შენობისთვის:	**კონსტრუქციის ტიპი - II-B** (შერჩეულია შენობის დაკავებულობის, სიმაღლისა და ფართობის გათვლისწინებით (503 ცხრილის მიხედვით)

სიმაღლის შეზღუდვები ცხრილი 503 -ის მიხედვით		
დაკავებულობები	**დასაშვები სართულიანობა**	**შემოთავაზებული სართულიანობა**
სწ-2	4	1
	დასაშვები სიმაღლე	**შემოთავაზებული სიმაღლე**
	16.8	**6,8**

ფართობის შეზღუდვები ცხრილი 503 -ის მიხედვით		
დაკავებულობები	**დასაშვები ფართობი**	**შემოთავაზებული ფართობი**
სწ-2	**2420**	**800,14**
იატაკის საერთო ფართობი =	**800,14**	
იატაკების რაოდენობა =	**1**	

გარე კედლის ცეცხლმედეგობისა და ღიობებისადმი მოთხოვნები ცხრილების 602-ის და 705.8 -ის მიხედვით									
გარე კედელი	ხანძარსაწინააღმდეგო მანძილი (მეტრი)	ცეცხლმედეგობის ხარისხი(საათი)		კედლის ღიობების ფართობი (კედლის %)					
		მოთხოვნილი	გათვალისწინებული	დასაშვები			გათვალისწინებული		
				დაცული	დაუცველი საშხეფებით	დაუცველი	დაცული	დაუცველი საშხეფებით	დაუცველი
(ღეძებში) 1-11	9<	1	2	-	-	შეუზღუდავი	-	-	10%
(ღერძებში) 11-1	9<	1	2	-	-	შეუზღუდავი	-	-	10%
(ღერძებში) ა-დ	9<	1	2	-	-	შეუზღუდავი	-	-	0%
(ღერძებში) დ-ა	9<	1	2	-	-	შეუზღუდავი	-	-	0%

ხანძრისაგან დაცვის სისტემებისადმი მოთხოვნები							
დაკავებულობები/სივრცეები/გასასვლელი საშუალებები	ავტოსაშხეფი სისტემა	ალტერნატიული ავტომატური ცეცხლსაქრობი სისტემები	სახანძრო განგაშისა და ცეცხლაღმომჩენი სისტემები	სახანძრო მილდგარების სისტემები	კვამლის საკონტროლო სისტემები	ხელის ცეცხლმაქრები	საავარიო განგაშის სისტემები
სწ-2	არ არის (903.2.10)	არ საჭიროებს (904.2)	არ საჭიროებს (907.2.1)	-	არ საჭიროებს (909)	არის (2009)	არ საჭიროებს (908)

განიავებისადმი მოთხოვნები		
ნიშნული	ბუნებრივი განიავება	მექანიკური განიავების სისტემები
სწ-2	კი	არა

თითოეული სართულიდან გასასვლელი საშუალება (1021)									
სართულები	დაკავებულობა და დაკავებულობის დატვირთვის ჯამური მაჩვენებელი	მოთხოვნილი გასასვლელების/გასასვლელთან მისადგომის რაოდენობა	გათვალისწინებული გასასვლელების/გასასვლელთან მისადგომის რაოდენობა და ტიპი	გასასვლელი საშუალებების სიგანე(მეტრი)					
				გზა-კიბეები		დერეფანი,		გასასვლელის გზა-კარი (თავისუფალი სიგანე)	
				მოთხოვნილი	გათვალისწინებული	მოთხოვნილი	გათვალისწინებული	მოთხოვნილი	გათვალისწინებული
პირველი სართული	47	2	4	-	-	-	-	0.82	0.82

წყალსადენი სისტემის ფიქსირებული მოწყობილობების რაოდენობა სწ-2 ცხრილი 1602.1-ის მიხედვით													
სართულები	დაკავებულობა და დაკავებულობის დატვირთვის ჯამური მაჩვენებელი	ფიქსირებული მოწყობილობები(ცალი)											
		უნიტაზი		ტუალეტის ხელსაბანები		აბაზანა/შხაპი		სასმელი წყლის ფანტანი		სამომსახურეო ნიჟარა		სამზარეულოს ნიჟარა	
		მოთხოვნილი	გათვალისწინებული	მოთხოვნილი	გათვალისწინებული	მოთხოვნილი	გათვალისწინებული	მოთხოვნილი	გათვალისწინებული	მოთხოვნილი	გათვალისწინებული	მოთხოვნილი	გათვალისწინებული
პირველი სართული	47	2	4	2	2	-	-	-	-	1	1	-	-

პირობითი აღნიშვნები

სწ - 2 სასაწყობო - 2

2 საათიანი ცეცხლმედეგობა





გასასვლელთან მისადგომი მაქსიმალური სავალი მანძილი



ავტოსაშხეფი სისტემა



სახანძრო ჰიდრანტი



სახანძრო განგაშის ხელით სამართავი პოლოფი



მექანიკური განიავება



ჯვამლის გაწოვა



გასასვლელი



ავტოსაშხეფი (განზაზღვრავს საჭიროებას სათულზე და შენობაში

ზუსტი განთავსება და რაოდენობა

განისაზღვროს საინჟინრო ან სხვა პროექტში



ჯარის თავისუფალი სიგანე (მინიმუმი)

ჯარის თავიფუსალი სიმაღლე (მინიმუმი)

დაჯავებულობის ჯგუფი

ფართობი მ

დაჯავებულობის დატვირთვა

დაჯავებულობის დატვიტთვის კოეფიციენტი



სახანძრო მილდგარი



ხელის ცეცხლმაქრი



შშმპ მისაწვდომობა

საწყობი

ა3 არქიტექტს
ს/კ : 405231663
მის: შ. რუსთაველის გამზ. №37

A3 ARCHITECTS
s/k : 405231663
ADDR: SH. RUSTAVELI AVE. #37

მისამართი:
ქალაქი თბილისი, ქიზიყის ქუჩა, №63
ს.კ: №01.19.24.007.108

თანამდებობა	გვარი	ხელმოწერა
დირექტორი	[illegible]	

პროექტის ავტორები

თანამდებობა	გვარი	ხელმოწერა
არქიტექტორი	ნ. ხარატიშვილი	

დამკვეთი
გვარი
ლ. გაჩეჩილაძე

პირობითი აღნიშვნები

საკადასტრო საზღვარი

ტექნიკურ ეკონომიკური მაჩვენებლები

ნახაზის სახელწოდება

პირებითი აღნიშვნები

მასშტაბი	ფორმატი	თარიღი
1:0.36	ა0	2021 წ.
ფურცელი	ნიშნული	

0 12.5 25 50

სარჩევი

შემადგენლობა:

1. სქემა 1
2. სქემა 2
3. სქემა 3
4. საპროექტო გეგმა;
5. საპროექტო სახურავის გეგმა;

პირობითი აღნიშვნები:

საკადასტრო საზღვარი

საწყობი

ა3 არქიტექტს
ს/კ : 405231663
მის: შ. რუსთაველის გამზ. №37

A3 Architects
Urban Planning & Architecture

A3 ARCHITECTS
s/k : 405231663
ADDR: SH. RUSTAVELI AVE. #37

მისამართი:
ქალაქი თბილისი, ქიზიყის ქუჩა, №63
ს.კ.: №01.19.24.007.108

თანამდებობა	გვარი	ხელმოწერა
დირექტორი	თ. ცაბა	

შპს ა3 არქიტექტს • A3 ARCHITECTS LLC • 405231663

პროექტის ავტორი

თანამდებობა	გვარი	ხელმოწერა
არქიტექტორი	ნ. ხარატიშვილი	

დამკვეთი
გვარი
ლ. გაჩეჩილაძე

პირობითი აღნიშვნები

საკადასტრო საზღვარი

ტექნიკურ ეკონომიკური მაჩვენებლები

ნახაზის სახელწოდება

სარჩევი

მასშტაბი	ფორმატი	თარიღი
	ა0	2021 წ.
ფურცელი	ნიშნული	

0 12.5 25 50



დაა.	საერ.
სწ-2	772.45

იატაკის თავისუფალი სივრცის ზომა ახალი შენობა ნაგებობისთვის
სურ. 305.3.1.

თავისუფალი სივრცე კართან მანევრირებისთვის ანჯამიანი კარი საიტის მხრიდან მისაწვდომი მიწოლით გაღება
სურ. 404.2.3.2 (ბ)

T ფორმის მოსატრიალებელი სივრცე
სურ. 304.3.2.1 (გ)

ზომა და გადაფარვა

გზა-კარის თავისუფალი სიგანე ანჯამიანი კარი
სურ. 404.2.2 (ა)

შენიშვნა:
იატაკის ზედაპირი უნდა იყოს მდგრადი, მყარი და არ სრიალა. იატაკის თავისუფალ სივრცეში დონის ცვლილება დაუშვებელია

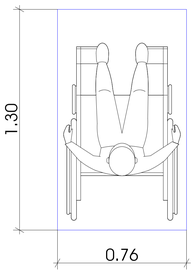

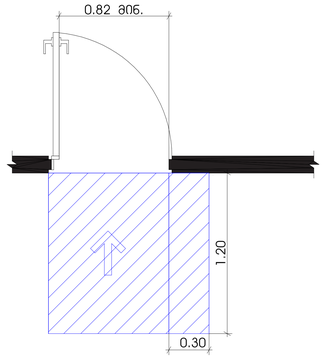

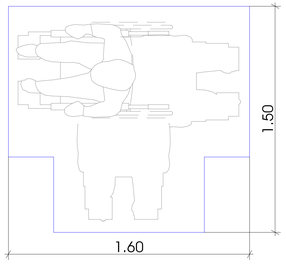

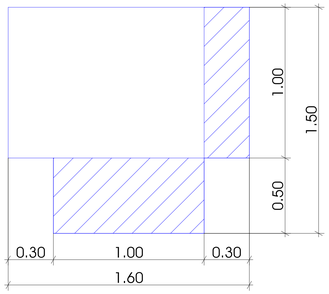

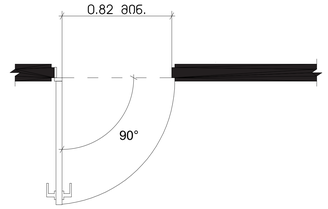

საწყობი

ა3 არქიტექტს
ს/კ : 405231663
მის: შ. რუსთაველის გამზ. №37

A3 ARCHITECTS
s/k : 405231663
ADDR: SH. RUSTAVELI AVE. #37

მისამართი:
ქალაქი თბილისი, ქიზიყის ქუჩა, №63
ს.კ.: №01.19.24.007.108

თანამდებობა	გვარი	ხელმოწერა
დირექტორი		

პროექტის ავტორები

თანამდებობა	გვარი	ხელმოწერა
არქიტექტორი	ნ. ხარატიშვილი	

დამკვეთი
გვარი
ლ. გაჩეჩილაძე

პირობითი აღნიშვნები

საკადასტრო საზღვარი

ტექნიკურ ეკონომიკური მაჩვენებლები

ნახაზის სახელწოდება

სქემა 1

მასშტაბი	ფორმატი	თარიღი
1:0.38, 1:100	ა0	2021 წ.
ფურცელი	ნაშრომი	
1		

0 12.5 25 50

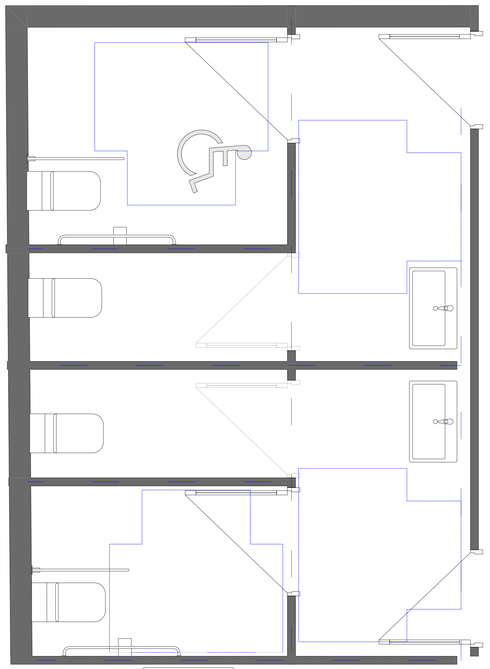

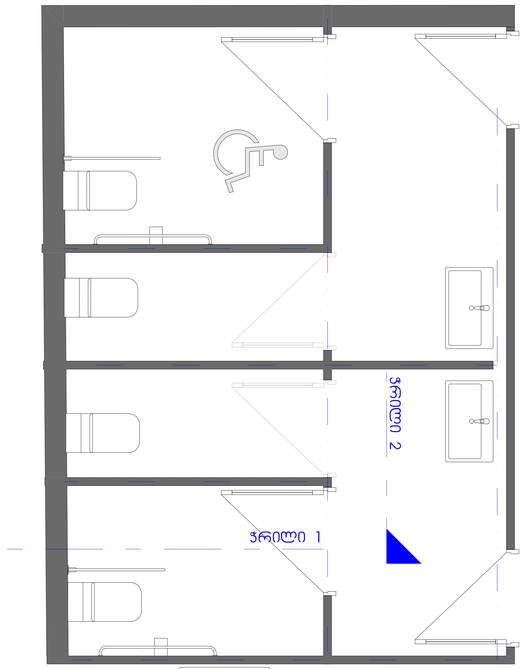

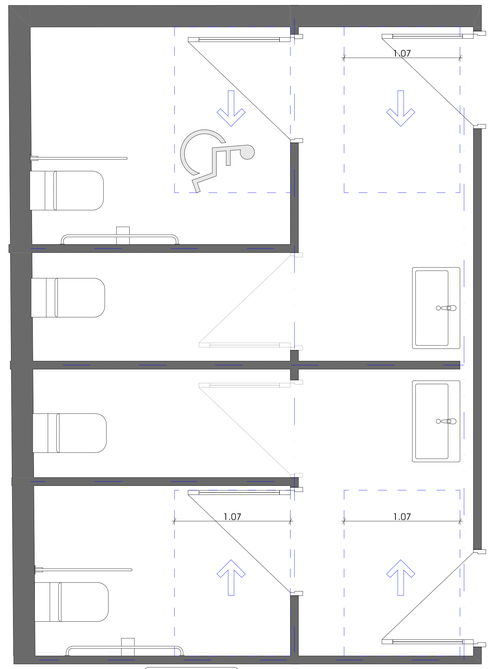

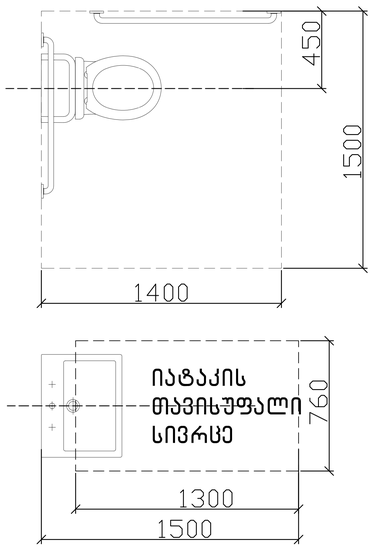

ჭრილი 2

ხელსაბანის მდებარეობა

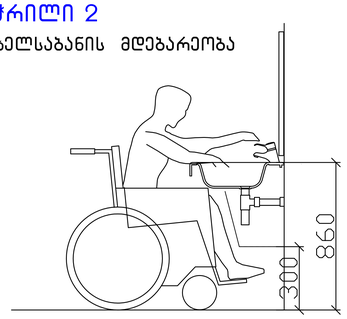

ფეხისფალანგის თავისუფალი სივრცე

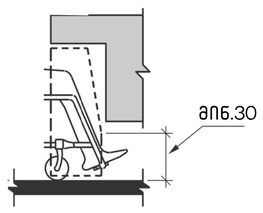

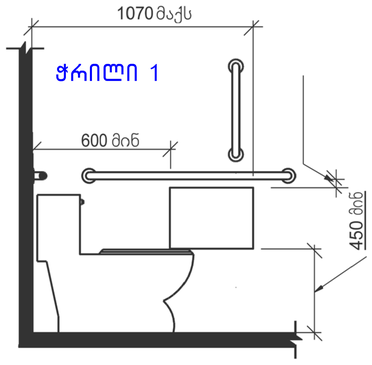

საწყობი

ა3 არქიტექტს
ს/კ : 405231663
მის: შ. რუსთაველის გამზ. №37

A3 ARCHITECTS
s/k : 405231663
ADDR: SH. RUSTAVELI AVE. #37

მისამართი:

ქალაქი თბილისი, ქიზიყის ქუჩა, №63

ს.კ.: №01.19.24.007.108

თანამდებობა	გვარი	ხელმოწერა
დირექტორი	ლ. გაჩეჩილაძე	

პროექტის ავტორები

თანამდებობა	გვარი	ხელმოწერა
არქიტექტორი	ნ. ხარატიშვილი	

დამკვეთი

გვარი

ლ. გაჩეჩილაძე

პირობითი აღნიშვნები

საკადასტრო საზღვარი

ტექნიკურ ეკონომიკური მაჩვენებლები

ნახაზის სახელწოდება

არსებული გეგმა, საპროექტო გეგმა

მასშტაბი	ფორმატი	თარიღი
1:0.34, 1:20	ა0	2021 წ.
ფურცელი	ნიშნული	
2		

0 12.5 25 50

მისაწვდომი პანდუსი (ტიპიური) მ.1:20

ფასადი

- პანდუსის სახელურები არ იტრიალებს მათი ბუდეების საზღვრებში სახელურები და ნებისმიერი კედელი
- ან მათ მომიჯნავედ მდებარე სხვა ზედაპირი არ შეიცავს ბასრ ან უხეშ ელემენტებს

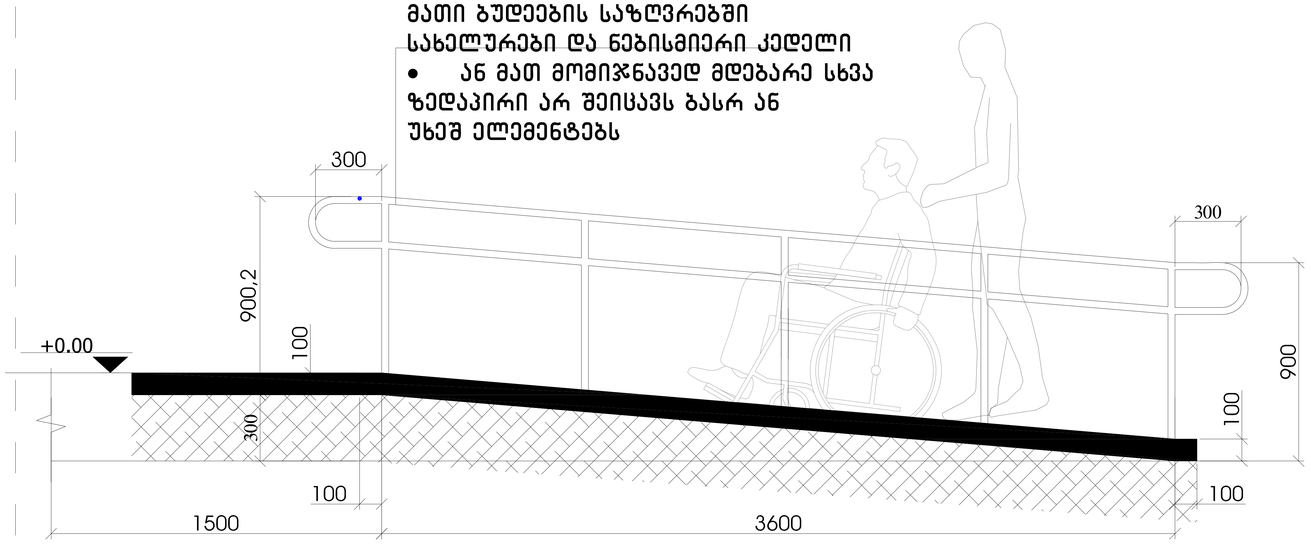

ჭრილი

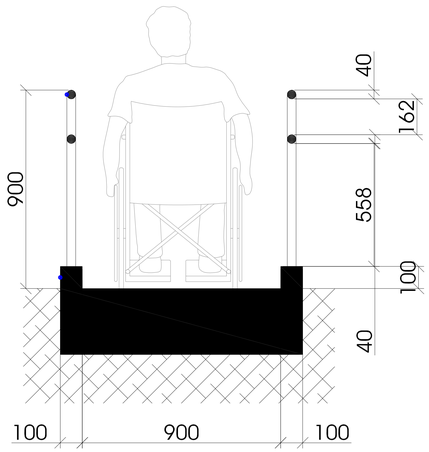

გეგმა

ბაქანი 1500X900 მმ

სახელური ∅40 მმ

ბორდიური 100X100 მმ

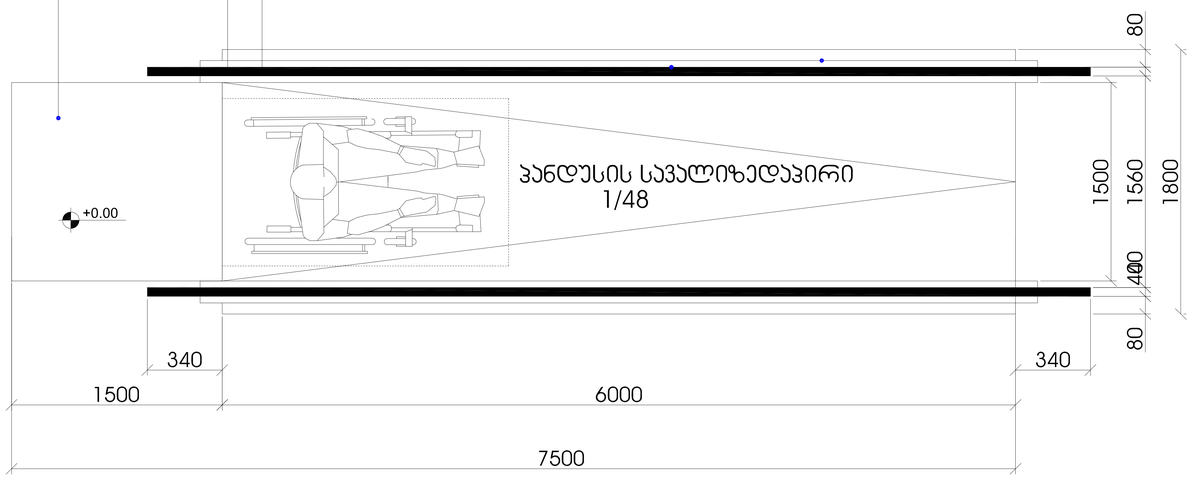

შენიშვნა:

პანდუსის ზედაპირი იქნება მდგრადი, მყარი და არასასრიალა
შენობის გარეთ მდებარე პანდუსები ისე დაგეგმარდება, რომ
სავალი ზედაპირზე წყალი არ დაგროვდება
პანდუსის განივი კვეთის დახრა არ აღემატება 1/48-ს

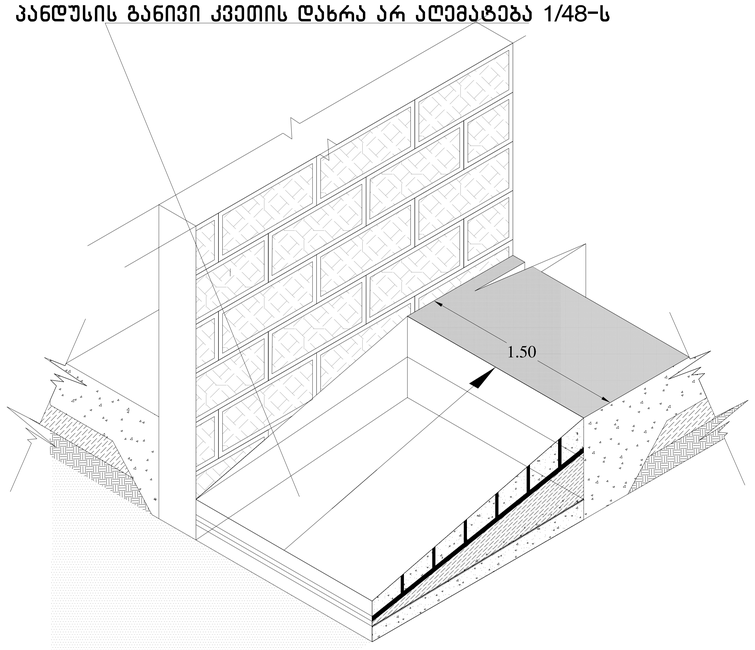

საწყობი

ა3 არქიტექტს
ს/კ : 405231663
მის: შ. რუსთაველის გამზ. №37

A3 ARCHITECTS
s/k : 405231663
ADDR: SH. RUSTAVELI AVE. #37

მისამართი:
ქალაქი თბილისი, ქიზიყის ქუჩა, №63
ს.კ: №01.19.24.007.108

თანამდებობა	გვარი	ხელმოწერა
დირექტორი	[illegible]	

პროექტის ავტორები

თანამდებობა	გვარი	ხელმოწერა
არქიტექტორი	ნ. ხარატიშვილი	

დამკვეთი
გვარი
ლ. გაჩეჩილაძე

პირობითი აღნიშვნები
საკადასტრო საზღვარი

ტექნიკურ ეკონომიკური მაჩვენებლები

ნახაზის სახელწოდება

სქემა 2

მასშტაბი	ფორმატი	თარიღი
1:0.33	ა0	2021 წ.
ფურცელი	ნაშრომი	
3		

0 12.5 25 50

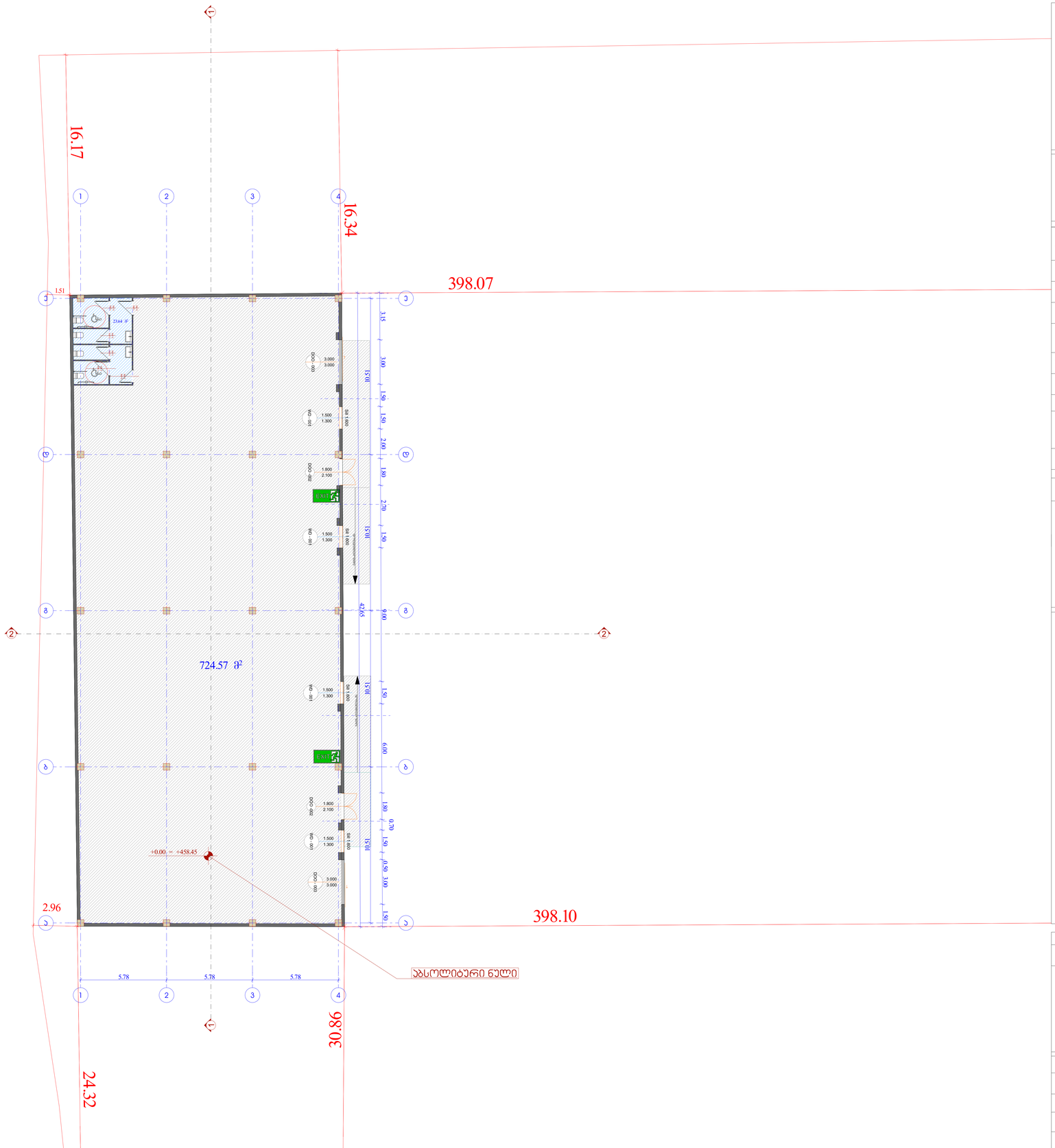

საწყობი

ა3 არქიტექტს
ს/კ : 405231663
მის: შ. რუსთაველის გამზ. №37

A3 ARCHITECTS
s/k : 405231663
ADDR: SH. RUSTAVELI AVE. #37

მისამართი:

ქალაქი თბილისი, ქიზიყის ქუჩა, №63

ს.კ: №01.19.24.007.108

თანამდებობა	გვარი	ხელმოწერა
დირექტორი	[illegible]	

პროექტის ავტორები

თანამდებობა	გვარი	ხელმოწერა
არქიტექტორი	ნ. ხარატიშვილი	

დამკვეთი

გვარი

ლ. გაჩეჩილაძე

პირობითი აღნიშვნები

საკადასტრო სახღვარი

ტექნიკურ ეკონომიკური მაჩვენებლები

სასაწყობე ფართი	724.57
დამხმარე ფართი	23.64

ნახაზის სახელწოდება

საპროექტო გეგმა

მასშტაბი	ფორმატი	თარიღი
1:100	ა0	2021 წ.
ფურცელი	ნაშრომი	
4		

0 12.5 25 50

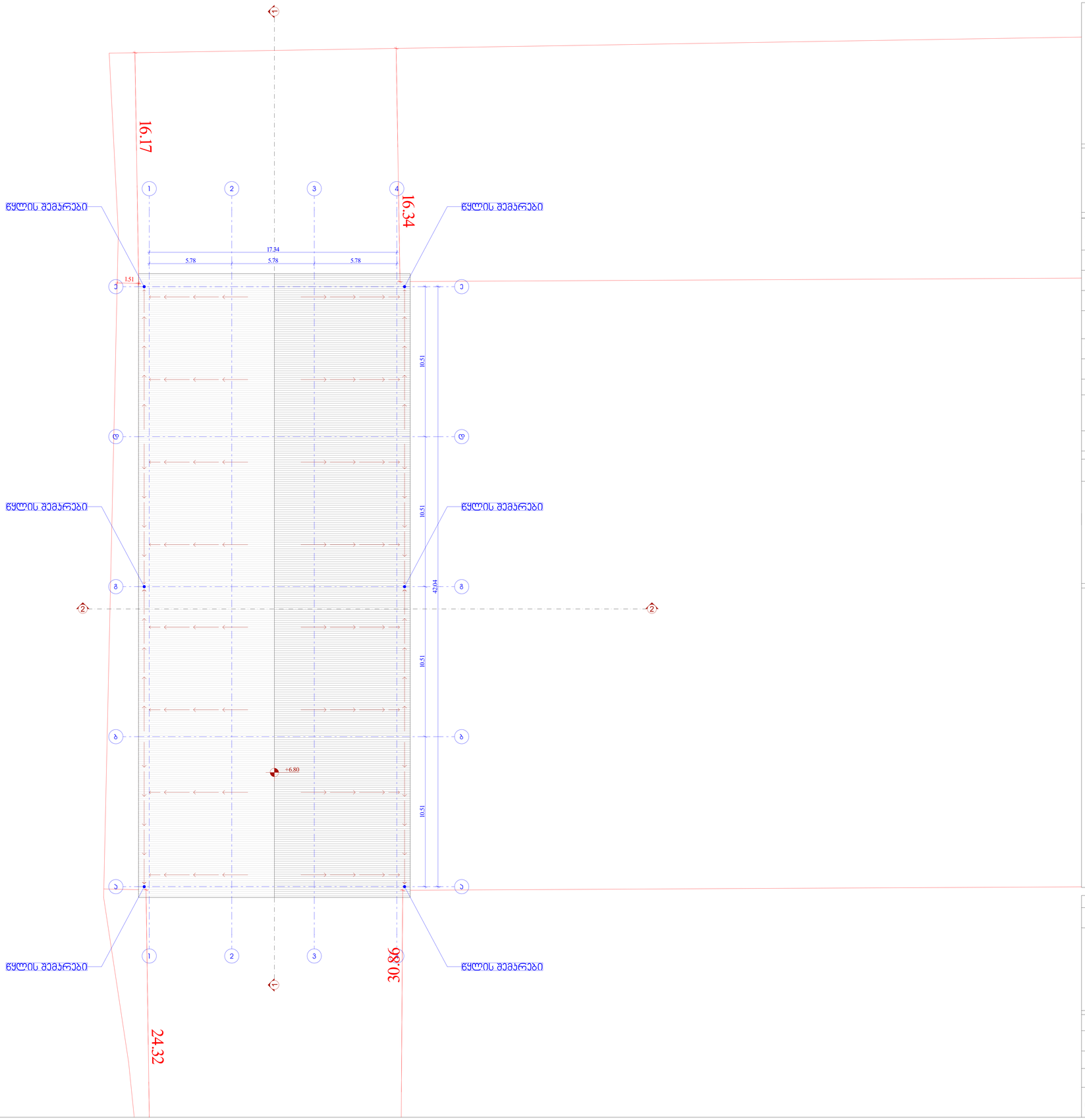

საწყობი

ა3 არქიტექტს
ს/ნ : 405231663
მის: შ. რუსთაველის გამზ. №37

A3 ARCHITECTS
s/k : 405231663
ADDR: SH. RUSTAVELI AVE. #37

მისამართი:

ქალაქი თბილისი, ქიზიყის ქუჩა, №63

ს.კ.: №01.19.24.007.108

თანამდებობა	გვარი	ხელმოწერა
დირექტორი	[illegible]	

პროექტის ავტორები

თანამდებობა	გვარი	ხელმოწერა
არქიტექტორი	ნ. ხარატიშვილი	

დამკვეთი

გვარი

ლ. გაჩეჩილაძე

პირობითი აღნიშვნები

საკადასტრო საზღვარი

ტექნიკურ ეკონომიკური მაჩვენებლები

ნახაზის სახელწოდება

სქემა 2

მასშტაბი	ფორმატი	თარიღი
1:100	ა0	2021 წ.
ფურცელი	ნიშნული	
5		

0 12.5 25 50