მისაწვდომობის ეროვნული სტანდარტის შესაბამისი დოკუმენტაცია

ობიექტი:
I კლასი
60კვ.მ-მდე ფართობის 5მ-მდე სიმაღლის და 2მ-მდე ჩაღრმავების მქონე შენობა.
(ტუალეტი)

მისამართი: ქ. თბილისი, აკაკი წერეთლის გამზირი, №153

საკადასტრო კოდი №01.13.03.051.011

"ტექნიკური რეგლამენტის მისაწვდომობის ეროვნული სტანდარტები"-ს საქართველოს მთავრობის 2020 წლის 4 დეკემბრის №732 დადგენილების შესაბამისობის ანალიზი.

თ.ჯინჭარაძე
tatiajincharadze27@gmail.com
მობ:599 730364

03.02.2022წ

დაგეგმარების საფუძველი და მიზნები:

პროექტი მომზადებულია და შედგენილია საქართველოში მოქმედი სამშენებლო ნორმებისა და წესების მიხედვით.

მიწის ნაკვეთის მდებარეობის აღწერა:

არსებული მიწის ნაკვეთი მდებარეობს ქ. თბილისი აკაკი წერეთლის გამზირი #153

მიწის (უძრავი ქონების)საკადასტრო კოდია # 01.13.03.051.011

ტერიტორიის საერთო ფართი 8350.00 კვ.მ.

I კლასი

60კვ.მ-მდე ფართობის 5მ-მდე სიმაღლის და 2მ-მდე ჩაღრმავების მქოე შენობა. სართულიანობა 1

ფუნქცია: საზოგადოებრიი ტუალეტი

საპროექტო ტერიტორიის დაგეგმარების საფუძველს წარმოადგენს ს.ს. "დიდუბის ავტოვაგზალს" არ გააჩნია ტუალეტი ტერიტორიაზე , რისი მოთხოვნაც ძალიან დიდია. ამის გამო ავტოვაგზალის დირექციამ გადაწყვეტა მსუბუქი კონსტრუქციებში ტუალეტის მოწყობა. საპროექტო შენობა ადაფტიებულია შშმ. პირთათვის დამოუკიდებლად მანევრირებისათვის , შენობა აღჭურვილია მისაწვდომი ტუალეტებით , შესაბამისი ნიშნებით, დაცულია დონეების ცვლილება, გათვალისწინებულია სივრცეში მოსატრიალებელი ფართები და კართან მანევრირებისათვის გათვალისწინებულია იატაკის თავისუფალი სივრცეები.

<u>მისაწვდომობის მოთხოვნებს არეგულირებს “ტექნიკური რეგლამენტის მისაწვდომობის ეროვნული სტანდარტები“-ს საქართველოს მთავრობის 2020 წლის 4 დეკემბრის #732</u>

<u>დადგენილება.</u>

102.1 ზოგადი. ამ ტექნიკური რეგლამენტის 3-10 თავებსა და 1002, 1003და 1006ქვეთავებში წარმოდგენილი ტექნიკური კრიტერიუმები ადგილებს, საშუალებებს, შენობებსა და ელემენტებს იმ ადამიანებისთვის მისაწვდომსა და გამოყენებადს ხდის, რომელთაც ფიზიკური შეზღუდული შესაძლებლობის გამო არ შეუძლიათ გადაადგილება, სიარულისას დამოკიდებულნი არიან დამხმარე საშუალებებზე, არიან უსინათლონი და მცირემხედველნი, ყრუ და სმენადაქვეითებულნი, არ შეუძლიათ კოორდინაცია, არ შეუძლიათ რამესთან მიღწევა და მანიპულაცია/ხელის მტევნისა და თითების მოძრაობა, ნაკლებ ამტანები არიან, უჭირთ გრძნობიერი ინფორმაციის გადმოცემა და მასზე რეაგირება და ახასიათებთ ფიზიკური ზომის უკიდურესობები. ამ ქვეთავების მიზანია, შეზღუდული შესაძლებლობის მქონე პირს შესაძლებლობა მისცეს, დამოუკიდებლად მიუახლოვდეს, შევიდეს და გამოიყენოს ადგილი, საშუალება, შენობა ან ელემენტი.

<u>დ ა ს კ ვ ნ ა</u>

წარმოდგენილი დოკუმენტაციისა და მოწოდებული მასალების საფუძველზე, საპროექტო ტერიტორია მდებარეობს:

ქ. თბილისი, აკაკი წერეთლის გამზირი #153
(საკ. კოდი: 01.13.03.051.011) მიწის ნაკვეთის ფართობი შეადგენს 8350.00 მ
შენობის პროექტის არქიტექტურული ნაწილის ექსპერტიზის შედეგად შეიძლება აღინიშნოს, წარმოდგენილი პროექტის არქიტექტურული ნაწილი შესრულებულია საქართველოში მოქმედი "ტექნიკური რეგლამენტის მისაწვდომობის ეროვნული სტანდარტები"-ს საქართველოს მთავრობის 2020 წლის 4 დეკემბრის #732 დადგენილების მოთხოვნების შესაბამისად, წარმოდგენილი პროექტის არქიტექტურულ ნაწილს ეძლევა დადებითი შეფასება.

ტექნიკური რეგლამენტი „მისაწვდომობის ეროვნული სტანდარტები" -ის შესაბამისობის ანალიზი მოიცავს შემდეგი პარამეტრების შეფასებას:

<u>მისაწვდომი სვლა გეზი:</u>
*მისაწვდომი სვლა გეზის სავალი ზედაპირები
*თითოეული კარები და კართან მანევრირებისათვის საჭირო სივრცეები
*პანდუსები

<u>წყალსადენის ელემენტები და მოწყობილობები:</u>
*ტუალეტების ოთახები
*უნიტაზები
*ხელსაბანები

<u>საკომუნიკაციო ელემენტები და ფუნქციები:</u>
*ნიშნები

<u>მისაწვდომი სვლაგეზი:</u>

საპროექტო მიწის ნაკვეთსა და საპროექტო შენობაში მისაწვდომი სვლაგეზები შეესაბამება ტექნიკური რეგლამენტი - „მისაწვდომობის ეროვნული სტანდარტები"-ს მე-4 თავის დებულებებს. მისაწვდომი სვლაგეზი მოიცავს არაუმეტეს 1:20 დახრილ სავალ ზედაპირებს, კარებს, და ლიფტს, რაც შეესაბამება 402.2 ქვეთავის მოთხოვნებს.
1.მისაწვდომი სვლაგეზის სავალი ზედაპირები შეესაბამება 403 ქვეთავის მოთხოვნებს, კერძოდ:
-იატაკის ზედაპირები არის მდგრადი, მყარი და არასრიალა, რაც შეესაბამება 302 ქვეთავის მოთხოვნას.
-საზოგადოებრივი სივრციდან საპროექტო მიწის ნაკვეთის გავლით მოწყობილი სავალი ზედაპირის დახრილი სვლა არ არის 1:20-ზე მეტად დახრილი, ხოლო სავალი ზედაპირის განივი დახრა არ აღემატება 1:48-ს, თანახმად 403.3 ქვეთავისა.
-იატაკის ზედაპირებზე დონე არ იცვლება, შესაბამისად დაკმაყოფილებულია 303-ე ქვეთავის მოთხოვნა.
-მისაწვდომი სვლაგეზის მინიმალური თავისუფალი სიგანე შენობაში უტოლდება 900 მმ-ს, ხოლო შენობის გარეთ - 1200 მმ-ს, რაც შეესაბამება 403.5.1 ქვეთავის მოთხოვნას.
-სადაც მისაწვდომი სვლაგეზი აკეთებს 180 გრადუსიან ბრუნს (სასაწყობო, საქმიან და სავაჭრო ფართში, თაროებს შორის), თავისუფალი სიგანე მოსატრიალებელთან მიახლოებისას და მოსატრიალებლიდან მოშორებისას აკმაყოფილებს 403.5.2.1 ქვეთავით განსაზღვრულ ყველა კრიტერიუმს.

-სადაც მისაწვდომი სვლაგეზი აკეთებს 90 გრადუსიან ბრუნს, თავისუფალი სიგანე მოსატრიალებელთან მიახლოებისას და მოსატრიალებლიდან მოშორებისას აკმაყოფილებს 403.5.3.1 ქვეთავით განსაზღვრულ ყველა კრიტერიუმს.
-საპროექტო შენობაში მისაწვდომი სვლაგეზები მოიცავს გვერდასავლელ სივრცეებს, რაც შეესაბამება 403.5.4.1 ქვეთავის მოთხოვნას.
2.კარები და გზა-კარები, რომლებიც მისაწვდომი სვლაგეზის ნაწილია შეესაბამება 404 ქვეთავის მოთხოვნებს, კერძოდ:
-მისაწვდომ სვლაგეზზე არსებული ყველა გზა-კარის თავისუფალი სიგანე არ არის 820 მმ-ზე ნაკლები, რაც შეესაბამება 404.2.2 ქვეთავის მოთხოვნას.
-მისაწვდომ სვლაგეზზე არსებულ ყველა კართან და გზა-კართან უზრუნველყოფილია მანევრირებისათვის თავისუფალი სივრცე 404.2.3.2 ცხრილის შესაბამისად. მანევრირებისთვის აუცილებელ თავისუფალ სივრცეში, იატაკის ზედაპირი შეესაბამება 302-ე ქვეთავს და მათი ზედაპირი არ არის 1:48-ზე მეტად დახრილი. ყოველივე აღნიშნული შეესაბამება 404.2.3 და 404.2.3.1 ქვეთავების მოთხოვნებს.
-გზა-კარების ზღურბლების სიმაღლე არაუმეტეს 13 მმ-ია, რაც შეესაბამება 404.2.4 ქვეთავის მოთხოვნას. რაც შეეხება ამავე ქვეთავით განსაზღვრულ იატაკის დონეებს შორის ცვლილების საკითხს, კარებთან იატაკის დონეები უცვლელია.
-კარის კავეულის სიმაღლე მდებარეობს არაუმცირეს 860 მმ და არაუმეტეს 1200 მმ სიმაღლეზე, რაც შეესაბამება 404.2.6.1 ქვეთავის მოთხოვნას.
-იატაკიდან 250 მმ-ის საზღვრებში, შვეულად გაზომვისას, კარების ზედაპირები გლუვია მიწოლის მხარეს და ასეთი გლუვი ზედაპირები კარის მთელ სიგანეზე გრძელდება. კარის კავეული და ნებისმიერი სხვა შემაფერხებელი ან გამოშვერილი ნაწილი, არ არის მოწყობილი იატაკიდან 250 მმ-ის საზღვრებში. ყოველივე აღნიშნული აკმაყოფილებს 404.2.9 ქვეთავის მოთხოვნებს.

წყალსადენი ელემენტები და მოწყობილობები:
1.საპროექტო ფართში განთავსებული ტუალეტები შეესაბამება 603 ქვეთავის მოთხოვნებს, კერძოდ:
-ტუალეტის ოთახებში უზრუნველყოფილია საპროექტო შენობებისათვის განკუთვნილი T-ს ფორმის მოსატრიალებელი სივრცე, რაც შეესაბამება 603.2.1 ქვეთავის მოთხოვნას.
-ტუალეტის ოთახების კარის გაღებისას, ისინი არ იჭრებიან მოწყობილობებისათვის განკუთვნილ იატაკის თავისუფალ სივრცეებში, რაც შეესაბამება 603.2.2 ქვეთავს.
2.ტუალეტის ოთახებში განთავსებული უნიტაზები შეესაბამება 604 ქვეთავის მოთხოვნებს, კერძოდ:
-უნიტაზის განთავსებულია კედელთან ახლოს და უნიტაზის ცენტრიდან კედლის ზედაპირამდე მანძილი განსაზღვრულია 450 მმ-ით, რაც შეესაბამება 604.2 ქვეთავის მოთხოვნას.
-უნიტაზთან მოწყობილია იატაკის თავისუფალი სივრცე 1400 მმ სიღრმისა და 1500 მმ სიგანის სახით, სადაც არ იჭრება რაიმე სახის დეტალი, რაც აკმაყოფილებს 604.3 ქვეთავის მოთხოვნას.
-უნიტაზის დასაჯდომის სიმაღლე განთავსებულია 450 მმ-ზე იატაკის ზედაპირიდან, რაც შეესაბამება 604.4 ქვეთავს.
-უნიტაზთან მოწყობილია ხელჩასაჭიდი ძელები 604.5 ქვეთავის მოთხოვნების დაცვით.
-უნიტაზთან მოწყობილი ძელები შეესაბამება 609 ქვეთავის მოთხოვნებს.
3.ტუალეტის ოთახებში განთავსებული ხელსაბანები შეესაბამება 606 ქვეთავის მოთხოვნებს, კერძოდ:
-ხელსაბანთან მოწყობილია იატაკის თავისუფალი სივრცე, 606.2 ქვეთავის შესაბამისად.
-ხელსაბანის განთავსების სიმაღლე შესაბამისობაშია 606,3 ქვეთავის მოთხოვნასთან.

საკომუნიკაციო ელემენტები და ფუნქციები:

„მისაწვდომობის ეროვნული სტანდარტები“-ს მოთხოვნებს, კერძოდ ნიშნები მოწყობილია ქვემოთ

ჩამოთვლილ ადგილებში:

-გასასვლელის გზა-კიბეში შესასვლელ ყველა კართან, კიბის უჯრედიდან გარეთ გამავალ კართან და 0.00 ნიშნულზე გარეთ გამავალ ყველა კართან მოწყობილია ნიშანი ამოწეული სიმბოლოებითა და ბრაილის ასოებით, წარწერით - „გასასვლელი/EXIT“. აღნიშნული ნიშანი შეესაბამება 703.3 და 703.4 ქვეთავების მოთხოვნებს, ამობურცულ სიმბოლოებსა და ბრაილთან მიმართებაში.

-სართულის ამოსაცნობად, შიგა გასასვლელის გზა-კიბეების საზღვრებში, თითოეული სართულის ბაქანთან, დერეფანში გამავალი კარის მომიჯნავედ განთავსებულია იატაკის დონის ამოსაცნობი ნიშანი. აღნიშნული ნიშანი შეესაბამება 703.3 და 703.4 ქვეთავების მოთხოვნებს, ამობურცულ სიმბოლოებსა და ბრაილთან მიმართებაში.

-მისაწვდომობის საერთაშორისო სიმბოლო მოწყობილია საზოგადოებრივ სივრცეებში განთავსებულ ყველა მისაწვდომ ერთადგილიან ტუალეტის ოთახთან. ნიშანი შეესაბამება 703.6.3 და 703.2 ქვეთავებს.

-მისაწვდომობის საერთაშორისო სიმბოლო მოწყობილია მისაწვდომი მსუბუქი ავტომობილის და მიკროავტობუსის ავტოსადგომ სივრცეებში. ნიშანი შეესაბამება 703.6.3 და 703.2 ქვეთავებს.

•ზემოაღნიშნულ ნიშნებში გამოყენებული ვიზუალური სიმბოლოები შეესაბამება 703.2 ქვეთავის მოთხოვნებს, კერძოდ:

-სიმბოლოებს ტრადიციული ფორმა აქვთ. სიმბოლოები არ არის დაწერილი იტალიკით, დახრილად, გაკრული შრიფტით, მეტისმეტად დეკორატიულად ან სხვა უჩვეულო ფორმით.

-სიმბოლოების ზომა, სიგანე, შტრიხის სიგანე, სიმბოლოებს და სტრიქონებს შორის დაშორება შეესაბამება 703.2.4 – 703.2.8 ქვეთავების მოთხოვნებს.

-ვიზუალური სიმბოლოების იატაკიდან განთავსების სიმაღლე შეესაბამება 703.2.4 ცხრილს.

-სიმბოლოებისა და მათი ფონის ზედაპირი არ კაშკაშებს. სიმბოლოები ფონისგან განირჩევა, ანუ სიმბოლო სიმბოლო მუქი ფერისაა, ფონი კი ღია ფერის, რაც შეესაბამება 703.2.10 ქვეთავის მოთხოვნას.

•ზემოაღნიშნულ ნიშნებში გამოყენებული ამობურცული სიმბოლოები შეესაბამება 703.3 ქვეთავის მოთხოვნებს, კერძოდ:

-ამობურცული სიმბოლოები უკანა სიბრტყიდან ამობურცულია 703.3.2 ქვეთავის შესაბამისად.

-ლათინური სიმბოლოები ასახულია დიდი ასობგერებით, თანახმად 703.3.3 ქვეთავისა.

-ლათინური სიმბოლოებისთვის გამოყენებულია „SANS SERIF“-ის ტიპის შრიფტი. სიმბოლოები არ არის შესრულებული იტალიკით, დახრილად, ხელნაწერის სახით, მეტისმეტად დეკორატიულად ან სხვა უჩვეულო ფორმით, თანახმად 703.3.4 ქვეთავისა.

-შრიფტის ყველა სიმბოლოს დასაშვები სიმაღლე, სიგანე, სიმბოლოებს შორის დაშორება, სტრიქონებს შორის დაშორება განსაზღვრულია 703.3.5 – 703.3.9 ქვეთავების შესაბამისად.

-სიმბოლოების იატაკის დონიდან განთავსების სიმაღლე შეესაბამება 703.3.10 ქვეთავის მოთხოვნას.

-ამობურცული სიმბოლოების და ბრაილის შემცველი ნიშანების განთავსების არეალები შეესაბამება 703.3.11 ქვეთავის მოთხოვნებს.

-სიმბოლოები ფონისგან განირჩევა (მუქი ფერის სიმბოლოებს ღია ფერის ფონი აქვთ), თანახმად 703.3.12 ქვეთავისა.

•ზემოაღნიშნულ ნიშნებში გამოყენებული ბრაილი შეესაბამება 703.4 ქვეთავის მოთხოვნებს, კერძოდ:

-ნიშნებზე გამოყენებულია მე-2 ხარისხის ბრაილი, თანახმად 703.4.1 ქვეთავისა.

-ბრაილის წერტილებს აქვს გუმბათისებური ფორმა და ისინი უნდა შეესაბამება 703.4.3 ცხრილს.

-ბრაილის განთავსების პოზიცია შეესაბამება 703.4.4 ქვეთავს.

-ბრაილის იატაკიდან განთავსების სიმაღლე შეესაბამება 703.4.5 ქვეთავს.

•ზემოაღნიშნულ ნიშნებში გამოყენებული მისაწვდომობის სიმბოლო შეესაბამება 703.6 ქვეთავის მოთხოვნებს, კერძოდ:

-მისაწვდომობის სიმბოლოები მკვეთრად განირჩევა ფონისგან, ანუ მუქი ფერის სიმბოლო მოწყობილია ღია ფერის ფონზე, თანახმად 703.6.2 ქვეთავისა.

-მისაწვდომობის საერთაშორისო სიმბოლო შეესაბამება 703.6.3.1 სურათს.

-მისაწვდომობის სიმბოლოები და მათი ფონები არ არის ამრეკლავი.

მისაწვდომობის შეფასება *განხორციელდა დამკვეთის მიერ მოწოდებულ არქიტექტურულ პროექტზე დაყრდნობით და შენობა-ნაგებობის უსაფრთხოების წესების გამოყენებით (საქართველოს მთავრობის 2016 წლის 28 იანვრის №41 დადგენილება ტექნიკურ რეგლამენტის – "შენობა-ნაგებობის უსაფრთხოების წესების“ დამტკიცების თაობაზე“). უნდა აღინიშნოს, რომ საპროექტო დოკუმენტაციის ცვლილება ან მშენებლობის დროს განხორციელებული რაიმე სახის ცვლილება, რომელიც იქნება აღნიშნულ არქიტექტურულ პროექტთან შეუსაბამო, ავტომატურად გამოიწვევს წარმოდგენილი საექსპერტო დასკვნის და შეფასებების გაუქმებას, ასევე საჭიროს გახდის არქიტექტურული პროექტის კორექტირებას და ახალი სამშენებლო ნებართვის მიღების აუცილებლობას.*

თარიღი:07.02.2022წ

ხელმოწერა: ---

მისაწვდომი სვლაგეზი გეგმა 0.00 ნიშნულზე მ1:50

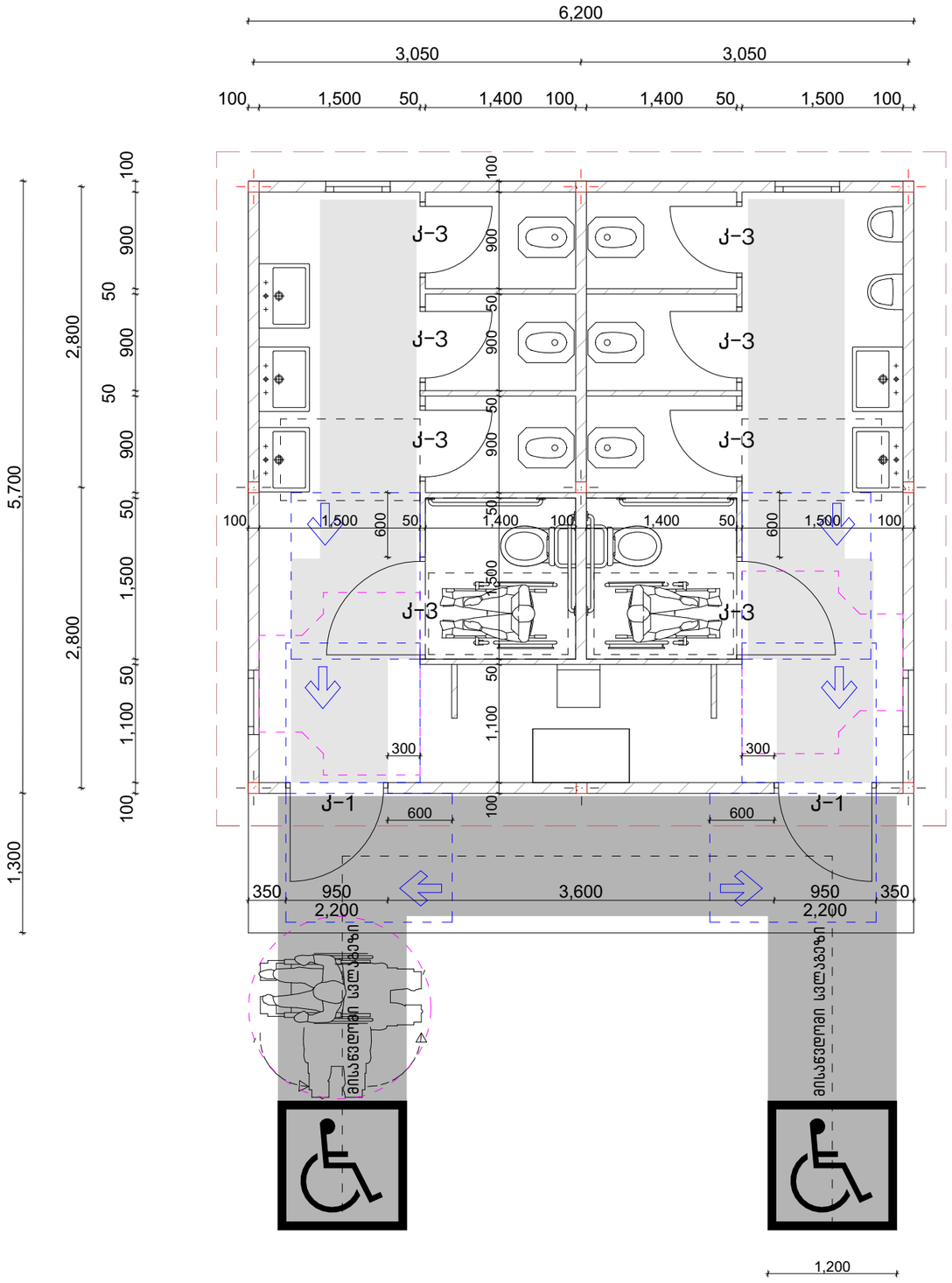

საპროექტო შენობაში გამოყენებული თავისუფალი სივრცეები კართან მანევრირებისთვის

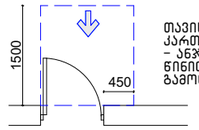

თავისუფალი სივრცე კართან მანევრირებისთვის – ანჯამიანი კარი წინიდან მისაწვდომი – გამოწევით გაღება

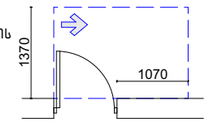

თავისუფალი სივრცე კართან მანევრირებისთვის – ანჯამიანი კარი ანჯამის მხრიდან მისაწვდომი – გამოწევით გაღება

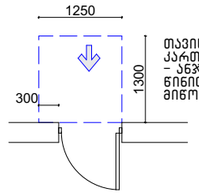

თავისუფალი სივრცე კართან მანევრირებისთვის – ანჯამიანი კარი წინიდან მისაწვდომი – მიწოლით გაღება

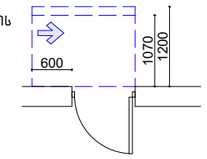

თავისუფალი სივრცე კართან მანევრირებისთვის – ანჯამიანი კარი საქეტის მხრიდან მისაწვდომი – მიწოლით გაღება 120 მინ. თუ მოწყობილია მიმახურავი

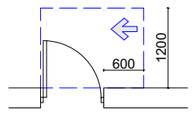

თავისუფალი სივრცე კართან მანევრირებისთვის – ანჯამიანი კარი საქეტის მხრიდან მისაწვდომი – გამოწევით გაღება

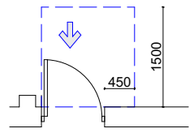

თავისუფალი სივრცე კართან მანევრირებისთვის– ნიშებში მოწყობილი კარი და ჭიშკარი– გამოწევით გაღება

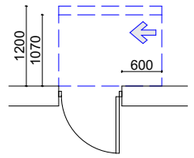

თავისუფალი სივრცე კართან მანევრირებისთვის – ანჯამიანი კარი ანჯამის მხრიდან მისაწვდომი – მიწოლით გაღება 120 მინ. თუ მოწყობილია მიმახურავი

წრიული მოსატრიალებელი სივრცეები
ვარიანტი 4

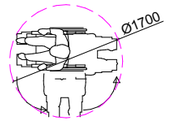

T-ის ფორმის
მოსატრიალებელი სივრცე
ვარიანტი 2

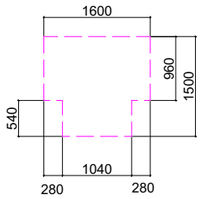

მისაწვდომი სვლაგეზი
შენობის შიგნით 900 მმ
შენობის გარეთ 1200 მმ

- შენიშვნა
- იატაკის ზედაპირები უნდა იყოს მდგრადი, მყარი, და არასასრიალო და უნდა შეესაბამებოდეს 302-ე ქვეთავს, იატაკის
  ზედაპირებზე დონის ცვლილება უნდა შეესაბამებოდეს303-ე ქვეთავს
- ავტომატურად მოძრავი კარი უნდა შეესაბამებოდეს 404.3 ქვეთავის მოთხოვნებს
- საპროექტო დოკუმენტაციის ცვლილება ან მშენებლობის დროს განხორციელებული რაიმე სახის ცვლილება, რომელიც იქნება აღნიშნულ არქიტექტურულ
  პროექტთან შეუსაბამო, ავტომატურად გამოიწვევს წარმოდგენილი შეფასების გაუქმებას, ასევე ბახლის არქიტექტურული პროექტის კორექტირებას და ახალი
  სამშენებლო ნებართვის მიღების აუცილებლობას

საერთო სივრცეში არსებული მისაწვდომი ტუალეტების დეტალიზაცია მ1:50

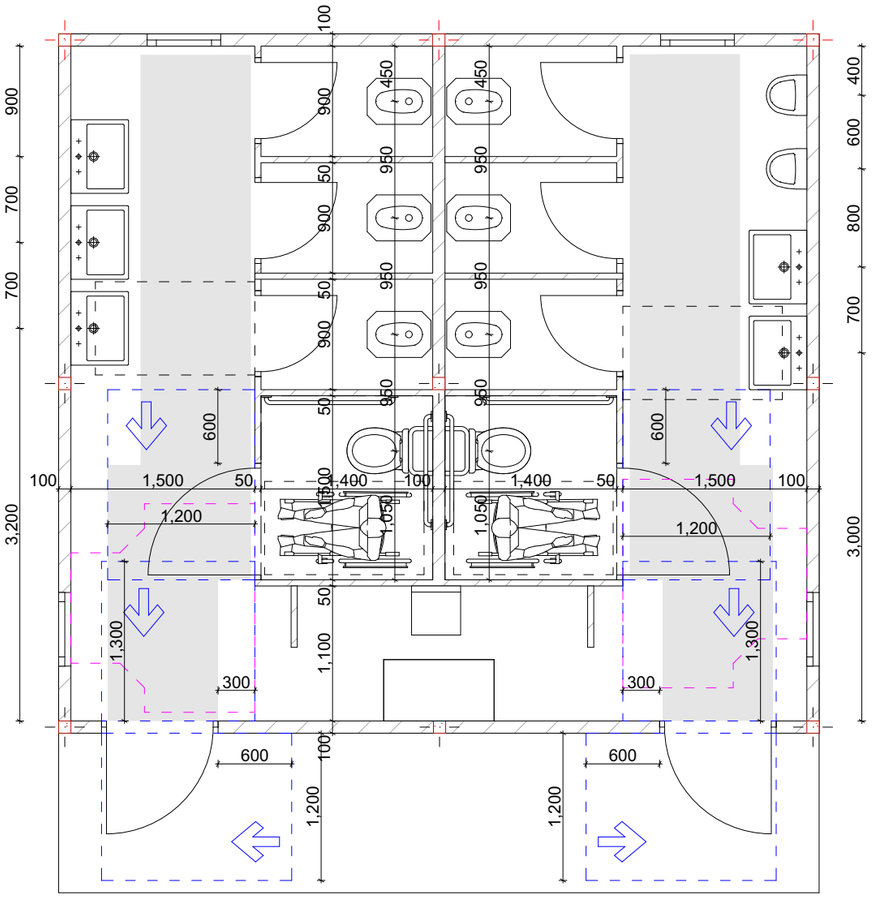

უნიტაზის და ხელმოსაჭიდი ძელების მდებარეობა

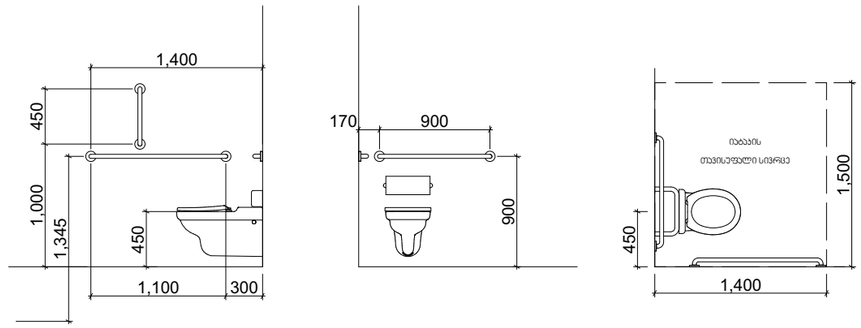

ხელსაბანის მდებარეობა

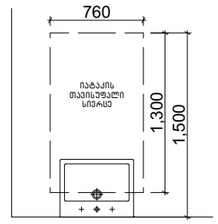

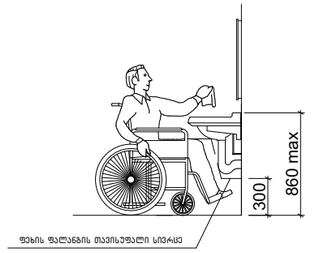

თავისუფალი სივრცე კართან
მანევრირებისთვის
ანჯამიანი კარი
ანჯამის მხრიდან მისაწვდომი – მიწოლით
გაღება
404.2.3.2 (3)

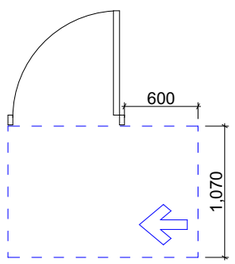

T ფორმის მოსატრიალებელი სივრცე
304.3.2.1 (ა) ვარიანტი 1

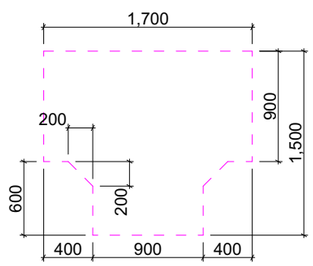

კარების დეტალიზაცია მ. 1:50

კ-1 კარი ზღურბლის გარეშე მიმხურავით

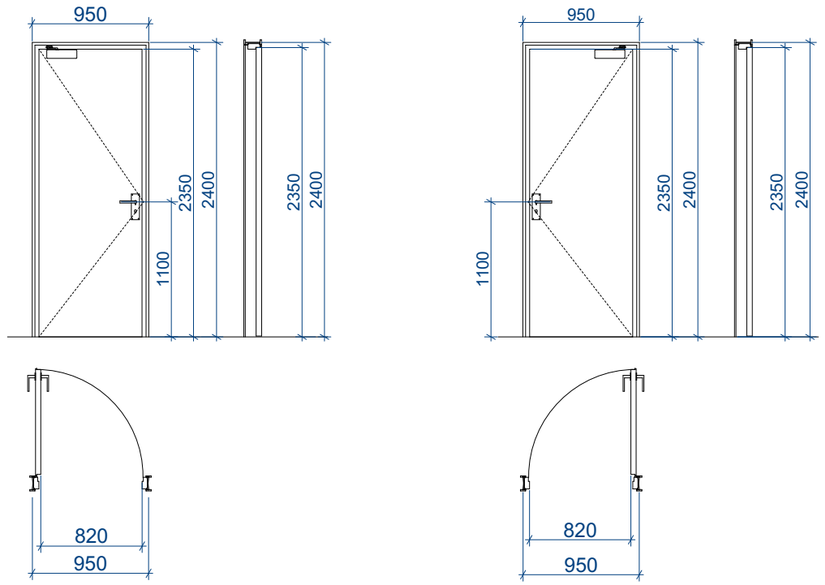

კ-2 კარი ზღურბლით მიმხურავის გარეშე

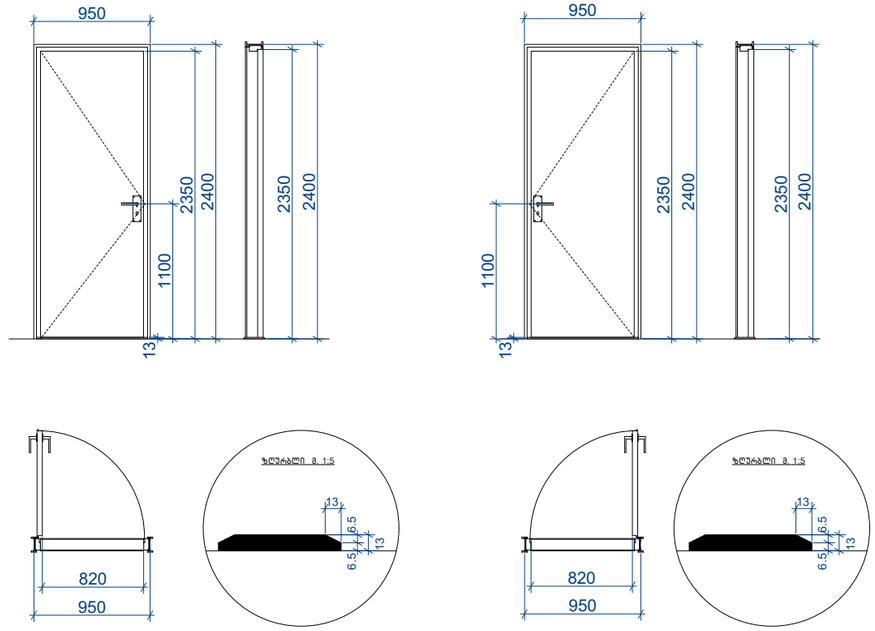

კ-3 კარი ზღურბლის და მიმხურავის გარეშე

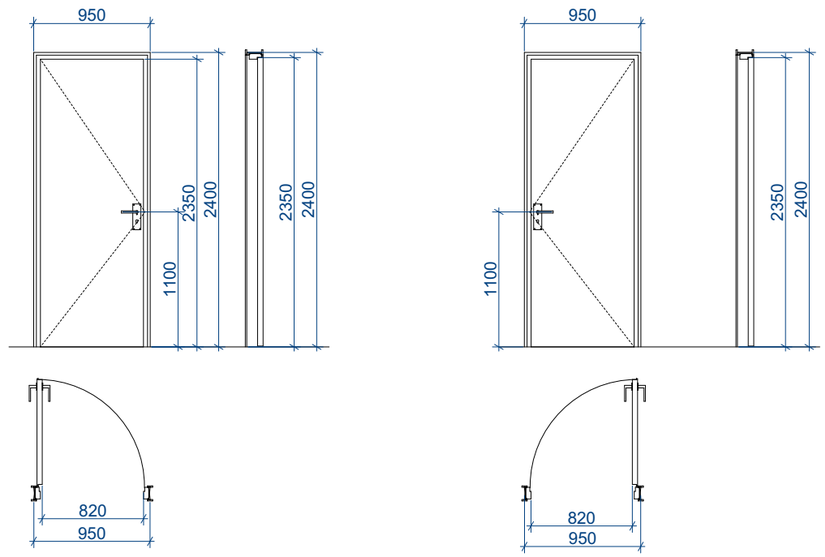

შენიშვნები:

- კარის ზედაპირი უნდა იყოს გლუვი იატაკიდან მინიმუმ 250 მმ-ის საზღვრებში.
- სახელურები, ჩამოსაწევი სახელურები, საკეტები, რაზები და მისაწვდომი კარის სხვა სამართავები ისეთი ფორმის იქნება, რომ ადვილად შეიძლებოდეს ერთი ხელით
  მოჭიდება და მის ასამუშავებლად საჭირო არ იქნება მაგრად მოჭიდება, წვალება ან მაჯის ტრიალი.
- დახურული კარის კავეულის გასაღები ნაწილები და გაღებისათვის განკუთვნილი ძალა შესაბამისობაში იქნება **შემდეგთან:**

1. წინიდან მისაწვდომობისას, გამოწევით ან მიწოლით გაღებადი, არაუმეტეს 66.7 ნიუტონი.
2. ბრუნვითი მოძრაობით გასაღები, არაუმეტეს 315 ნიუტონი სმ.

- **გასასვლელის კომპონენტებს (გზა-კიბე და ვესტიბიული) ემსახურება მიმხურავით აღჭურვილი კარებები.**
- კარის მიმხურავები ისე მოეწყობა, რომ 90 გრადუსით, ღია მდგომარეობიდან 12 გრადუსით გაღებულ მდგომარეობამდე კარის მისახურად საჭირო დრო არაუმცირეს 5 წამი იქნება.
- კარის ზამბარიანი ანჯამები ისე მოეწყობა, რომ 70 გრადუსით ღია მდგომარეობიდან დახურულ მდგომარეობამდე კარი არაუმცირეს 1.5 წამში გადავა.
- ცეცხლმედეგი კარისგან განსხვავებული კარის მიწოლით ან გამოწევით გაღებისათვის საჭირო ძალა შესაბამისობაში
  იქნება შემდეგთან:

1. შენობაში განთავსებული ანჯამიანი კარი: არაუმეტეს 22.2 ნიუტონი.

- კარებების ცეცხლმედეგობა მითითებულია ხანძარსაწინააღმდეგო გეგმებზე.
- კარებების გაღების მიმართულება მითითებულია გეგმებზე.
- კერის ზღურბლი მითითბულია გეგმებზე
- არცერთი კარის სუფთა სიმაღლე არ იქნება 2,05 მეტრზე

საპროექტო შენობაში გამოყენებული თავისუფალი სივრცეები კართან მანევრირებისთვის მ1:50

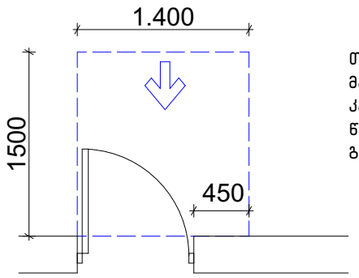

თავისუფალი სივრცე კართან მანევრირებისთვის – ანჯამიანი კარი
წინიდან მისაწვდომი – გამოწევით გაღება

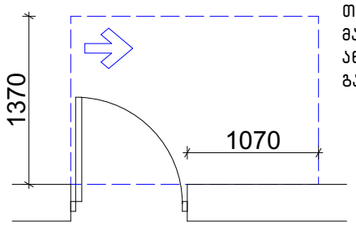

თავისუფალი სივრცე კართან მანევრირებისთვის – ანჯამიანი კარი ანჯამის მხრიდან მისაწვდომი – გამოწევით გაღება

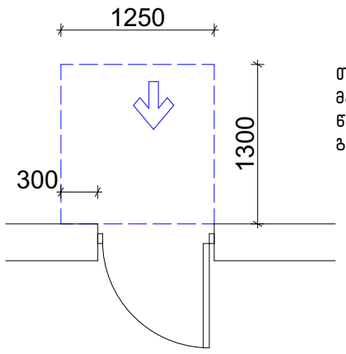

თავისუფალი სივრცე კართან მანევრირებისთვის – ანჯამიანი კარი წინიდან მისაწვდომი – მიწოლით გაღება

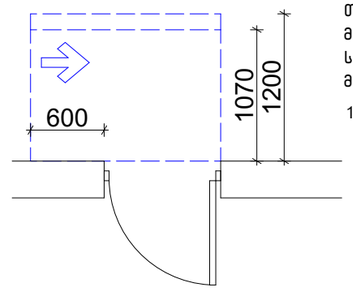

თავისუფალი სივრცე კართან მანევრირებისთვის – ანჯამიანი კარი საკეტის მხრიდან მისაწვდომი – მიწოლით გაღება

120 მინ. თუ მოწყობილია მიმახურავი

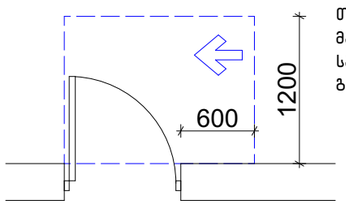

თავისუფალი სივრცე კართან მანევრირებისთვის – ანჯამიანი კარი საკეტის მხრიდან მისაწვდომი – გამოწევით გაღება

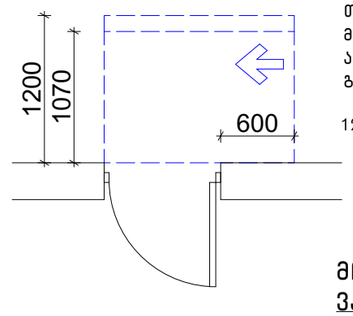

თავისუფალი სივრცე კართან მანევრირებისთვის – ანჯამიანი კარი ანჯამის მხრიდან მისაწვდომი – მიწოლით გაღება

120 მინ. თუ მოწყობილია მიმახურავი

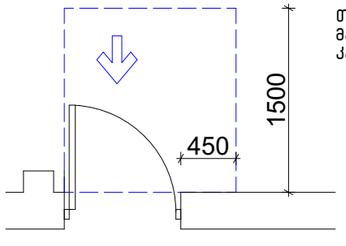

თავისუფალი სივრცე კართან მანევრირებისთვის-ნიშებში მოწყობილი კარი და ჭიშკარი-გამოწევით გაღება

შენობაში გამოყენებული ბლოკები

ვარიანტი 1

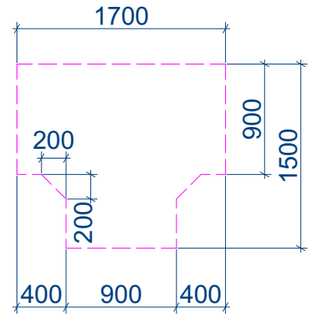

ვარიანტი 2

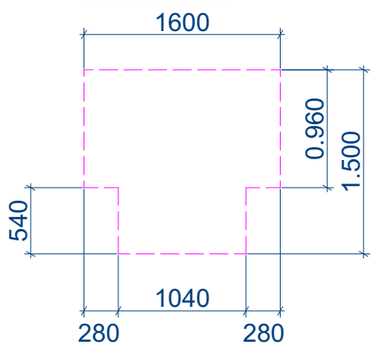

მოსატრიალებელი სივრცეები

ვარიანტი 4

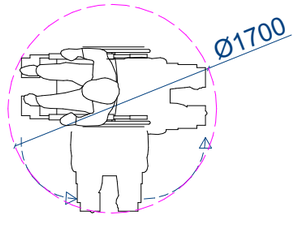

ვარიანტი 3

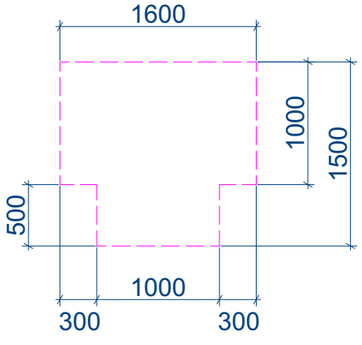

ნიშნები განთავსდეს ყველა გარეთ გამავალ კართან მ1:10

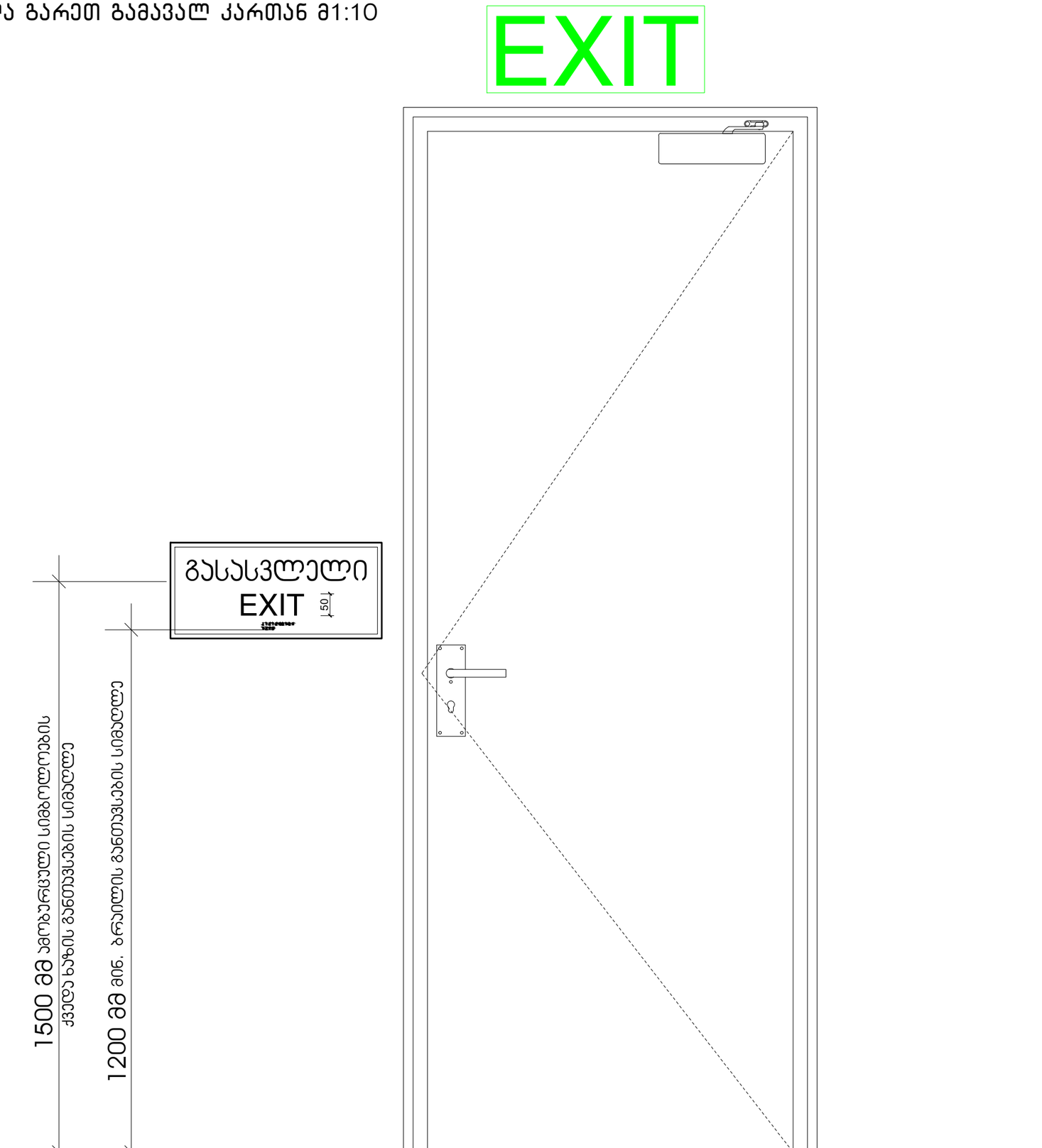

ნიშნები განთავსდეს ყველა გარეთ გამავალ კართან მ1:5

ნიშანი ამობურცული სიმბოლოებით და ბრაილით გზა-ჯიბის შესასვლელთან და გარეთ გამავალ ყველა კართან

გასასვლელის განათებული ნიშანი

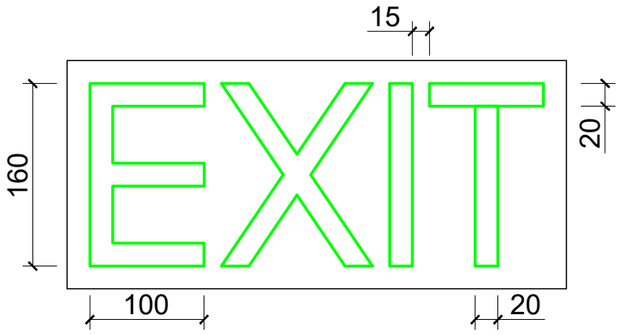

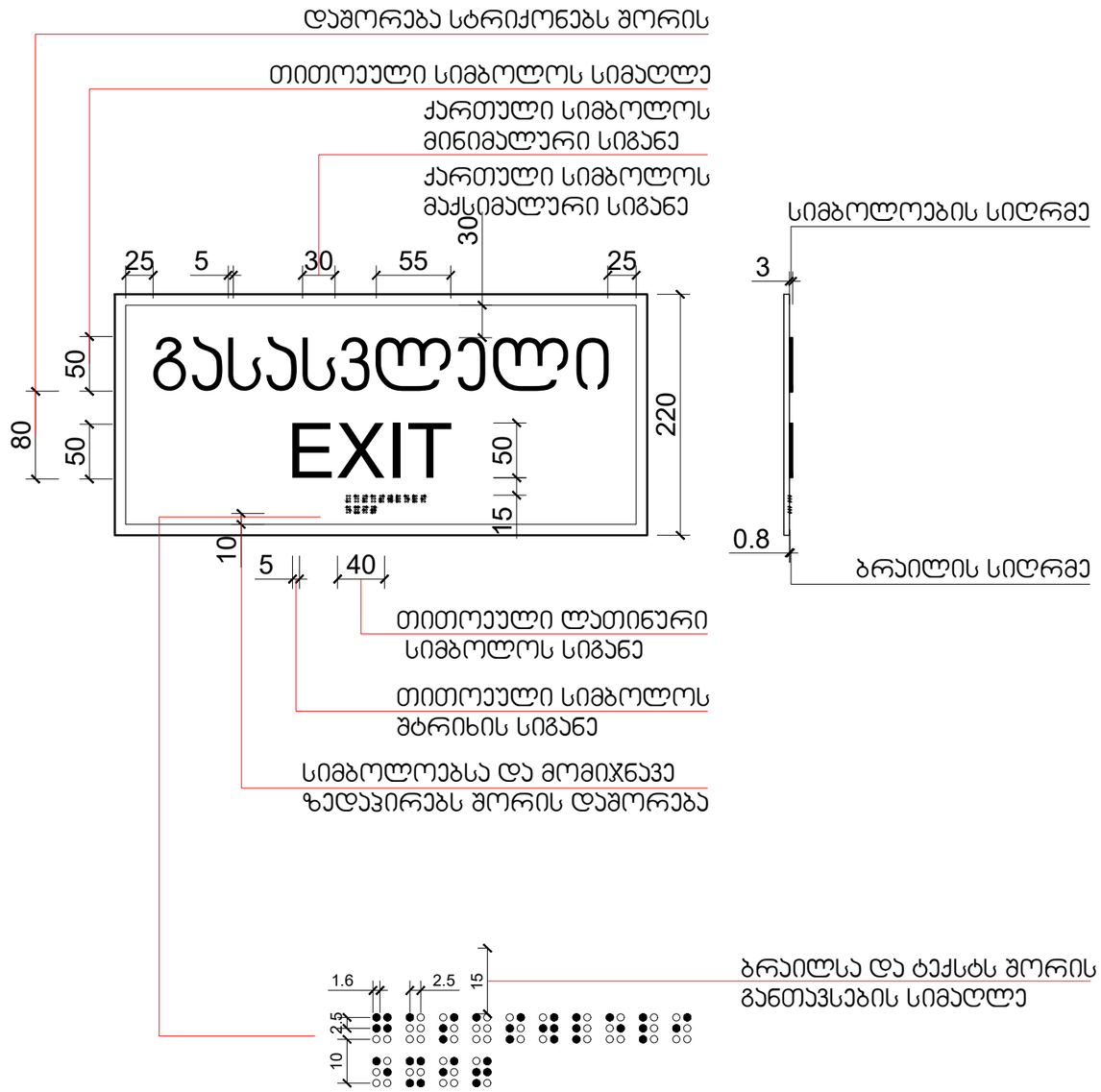

GEORGIAN TECHNICAL UNIVERSITY

DIPLOMA

STU № 000511

This is to certify that Mr./Ms. Tamar Jincharadze was enrolled in 2000 and in 2005 completed Georgian Technical University the full study programme of the Faculty of Architecture with a major in Architecture

By the decision of the Qualification Commission 11.30. 2005 (Month, Day, Year) was awarded an Academic Degree of Certified Specialist and the qualification of Architect

Seal

Rector

Dean

City Tbilisi

Registration No 00601

საქართველოს ტექნიკური უნივერსიტეტი

დიპლომი

STU № 000511

მოქალაქე თამარ ჯინჭარაძეს

მას შემდეგ, რაც იგი 2000 წელს ჩაირიცხა და 2005 წელს დაამთავრა საქართველოს ტექნიკური უნივერსიტეტის არქიტექტურის ფაკულტეტის

დიპლომირებული სპეციალისტის სრული კურსი არქიტექტურის სპეციალობით

სახელმწიფო საკვალიფიკაციო კომისიის 2005 30. 11 (წელი, რიცხვი, თვე) გადაწყვეტილებით

თამარ ჯინჭარაძეს მიენიჭა

დიპლომირებული სპეციალისტის აკადემიური ხარისხი და

არქიტექტორის კვალიფიკაცია

ბ.ა.

რექტორი

დეკანი

ქ. თბილისი

სარეგისტრაციო N 00601

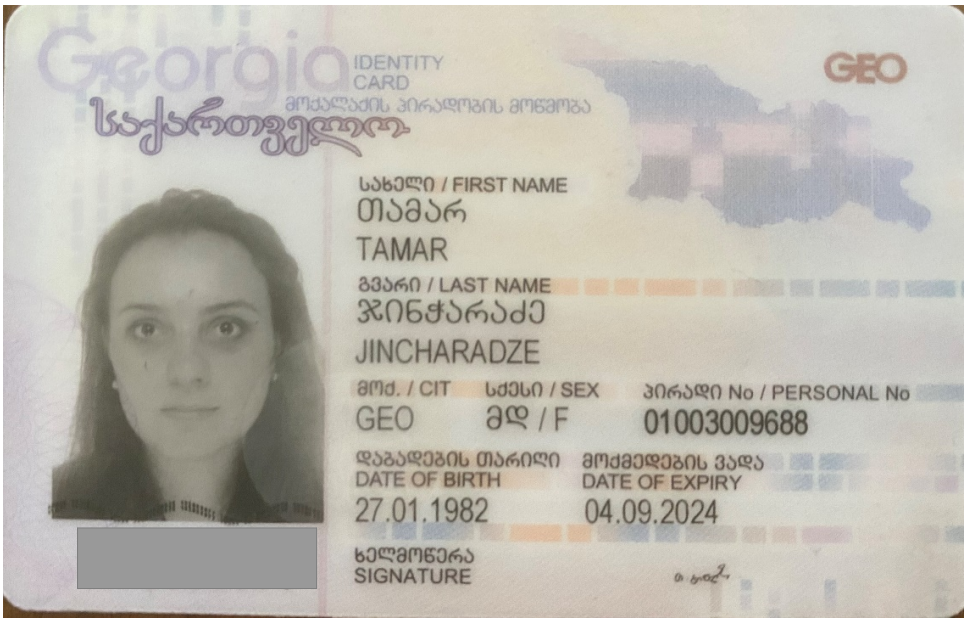
Georgia
IDENTITY CARD
მოქალაქის პირადობის მოწმობა
საქართველო
GEO
სახელი / FIRST NAME
თამარ
TAMAR
გვარი / LAST NAME
ჯინჭარაძე
JINCHARADZE
მოქ. / CIT
GEO
სქესი / SEX
მდ / F
პირადი No / PERSONAL No
01003009688
დაბადების თარიღი
DATE OF BIRTH
27.01.1982
მოქმედების ვადა
DATE OF EXPIRY
04.09.2024
ხელმოწერა
SIGNATURE

თბ. ზ.საკანდელიძის ქ.3
ტ- (99532) 2915257
Email: info@artstudio.ge

არტსტუდიო პროექტი

3. Z.Sakandelidze st, Tbilisi
Tel (99532) 2915257
Email: <info@artstudio.ge>

02.02.2022

ც ნ ო ბ ა

ეძლევა მოქალაქე თამარ ჯინჭარაძეს (პირადი №01003009688) მასზედ, რომ 2005-2009 წლებში ის მუშაობდა შპს "არტსტუდიო-პროექტში" (ს/ნ 204489393) არქიტექტორის თანამდებობაზე.

ცნობა ეძლევა დანიშნულების ადგილზე წარსადგენად.

ირენე სკალვინი

შპს "არტსტუდიო-პროექტი"-ს დირექტორი

03.02.2022

ცნობა

ეძლევა თამარ ჯინჭარაძეს (პ.ნ. 01003009688) მასზედ, რომ იგი 2016-2018 წლებში მუშაობდა შპს ,,ეკოჰაუსში“ (ს.კ.**400154104**) არქიტექტორის თანამდებობაზე.

ცნობა ეძლევა დანიშნულების ადგილზე წარსადგენად.

დირექტორი დავით მორჩილაძე

შპს „ეკოჰაუსი“ ; ს/კ 400154104 ; მისამართი: მცხეთა,სოფელი ახალუბანი –www.ecohouse.ge