დაბეგმარების მიზანი და აღწერა

დაბეგმარების საფუძველი და მიზნის აღწერა:

საპროექტო შენობის დაბეგმარების საფუძველს წარმოადგენს, ქ.თბილისის ქალაქ თბილისის მუნიციპალიტეტის არქიტექტურის სამსახურის ბრძანება №5486781. პროექტის მიზანია მრავალბინიანი საცხოვრებელი სახლის დაბეგმარება მოქმედი კანონმდებლობის დაცვით, თანამედროვე ბეგმარების პრინციპების და შენობა–ნაბეგობების უსაფრთხოების ნორმების გამოყენებით.

მიწის ნაკვეთის მდებარეობა, აღწერა:

საპროექტო მიწის ნაკვეთი (4953 მ²) მდებარეობს ქ. თბილისი, ჭუჩა რკინიგზა №30; ქ. თბილისი, ჭუჩა ც. დადიანი №32; საკ.კოდი: 01.12.12.011.127. ნაკვეთს ჩრდილოეთით, აღმოსავლეთით და დასავლეთით ესაზღვრება კერძო საკუთრებაში არსებული მიწის ნაკვეთები ხოლო სამხრეთით - საზოგადოებრივი სივრცე (სამანქანო გზა). უშუალოდ ტერიტორიაზე ვხვდებით მისი დასავლეთით მოსაზღვრე მიწის ნაკვეთიდან საზოგადოებრივი სარგებლობის სერვიტუტით. ტერიტორია არის ქანობიანი სამხრეთიდან ჩრდილოეთის მიმართულებით. მიწის ნაკვეთზე აბსოლიტური ნიშნულები მერყეობენ დაახლ. 433.50 - 429.50 მ. ტერიტორიაზე არ ბვხვდება ხე-ნარგავები, დენდროლოგიური პროექტის შესაბამისად, გათვალისწინებულია ხე-მცენარეების დარგვა დატერიტორიის გამჯვნაება (იხ.დენდროლოგიური პროექტი). შენობის საპროექტო ±0.00 ნიშნული განისაზღვრა და უტოლდება +432.90 აბსოლუტურ ნიშნულს.

პროექტის კონცეფცია, იდეა:

პროექტის კონცეფცია სივრცით-მოცულობითი გადაწყვეტისას განპირობებულია სახოვრებელი გარემოს თავისებურებიდან გამომდინარე, სართულებზე ჰორიზონტალური და ვერტიკალური კავშირების გათვალისწინებით.

პროექტის შინაარსობრივი აღწერა:

საპროექტო შენობა წარმოადგენს მრავალბინიან საცხოვრებელ სახლს. შენობის მთლიანი სიმაღლე 33.36 მ-ია. შენობა შედგება 8 მიწისზედა (+0.00; +3.50; +6.65; +9.80 +12.95; +16.10; +19.25 და +22.40) და 1 მიწისძვეშა (-3.15) სართულისაგან. მიწისძვეშა სართულზე განთავსებულია ავტოსადგომი, საწყობი და დამხმარე ფართობი (საშხეფი სისტემების განთავსებისათვის). ±0.00 ნიშნულზე - კომერციული ფართები და საცხოვრებელი ბინები. ხოლო +3.15 ნიშნულიდან ზევით ყველა ტდანარჩენ სართულზე განთავსებულია ტიპური გეგმარების საცხოვრებელი ბინები, რომელთა სართულის სიმაღლე 3.15 მეტრს შეადგენს. შენობას გააჩნია ორი კიბის უჯრედი და ორი ლიფტის შახტა, სადაც სახანძრო-სამაშველო და სასწრაფო დახმარების ბრიგადებს შეეძლებათ საკაცის განთავსება. შენობის გარე კედლები ძირითადად დამუშავებულია სხვადასხვა შაქტურის შაქტურიანი ფითხითა (RAL 7026), მოპირკეთებულია ხის შაქტურიანი კომპაქტლამინატითა და ბრანიტის ფილებით. შასადებზე კარ-ფანჯარა არის შავი ფერის ალუმინის. შავი ფერის ლითონის შურცლისგანვეა დამზადებული წყალგამტარი მილები. ცხაურები და აივნის მოაჯირებიც ასევე შავი ფერის ლითონისაა. ტერიტორია კეთილმოეწყობა და გამწვანდება: ნაწილობრივ მოეწყობა ბუნებრივი ბალახის საფარი და დაირგვება ახალი ძირები.

პროექტის ძირითადი სტრუქტურული სისტემის აღწერა:

შენობის ძირითადი სტრუქტურული სისტემა წარმოადგენს რკინაბეტონის კარკასულ სტრუქტურას, რომელის საძირკველიც არის ფილა; სახურავი ბრტყელი გადახურვისაა, რომელიც არ არის გამოყენებადი. ბარე კედლები 20 სმ. სისქის თბოსაიზოლაციო ბლოკის წყობითაა შევსებული. შენობის კონსტრუქცია I-B ტიპისაა.

შენობის დაბეგმარებისას გამოყენებული კანონმდებლობის აღწერა:

ქ. თბილისის მუნიციპალიტეტის საკრებულოს 2016 წ. 28 იანვრის №41 დადგენილება. ტექნიკური რეგლამენტის "შენობან-ნაბეგობების უსაფრთხოების წესების" დამტკიცების თაობაზე.

ტექნიკური რეგლამენტი - "მისაწვდომობის ეროვნული სტანდარტები"

პირობითი აღნიშვნები

	მიწის ნაკვეთის საკადასტრო საზღვარი
ა	ღერძის ხაზი
1	ჭრილის ხაზი
±0.00	კონსტრუქციული ნიშნული
±0.00	არქიტექტურული ნიშნული
ჩ	ჩრდილოეთის აღნიშვნა
	გასასვლელთან მისადგომი მაძს. სავალი მანძილი
	სახანძრო მილი
	კედლის ცეცხლმედეგობა (ორსაათიანი)
№1 632.4 მ² 714.1 მ² 81.7 მ²	დაკავებულობის ნომერი დაკავებულობის ფართი საზაფხულო ფართობი მთლიანი ფართობი
190 1290 ვიტ-№	კარის/ვიტრაჟის სიგანე კარის/ვიტრ.-ის ტიპი (ზომის მიხედვით) კარის/ვიტრაჟის სიმაღლე
სც-2 დ.დ. 10	დაკავებულობის ზბუფი (ძვეზბუფი) დაკავებულობის დატვირთვა
	მწვანე საფარი
	ღიობი ფილაში
	რკ. ბეტონი
	შემავსებელი ბლოკის კედელი
	საცხოვრებელი დაკავებულობა (სც-2).
	სასაწყობე ზბუფი (სწ-2)
	დამხმარე ზბუფი (დს)
	სავაჭრო ზბუფი (სვ)

EXIT	ავარიული გასასვლელი
	ხელის ცეცხლმაქრი
	ორმხრივი კაუშირის სისტემა
	სახანძრო ღილაკი
	სახანძრო ონკანი
	სახანძრო ჰიდრანტი
	საგანგებო ხმოვანი განგაშის საკომუნიკაციო სისტემა (სახანძრო სიგნალიზაცია)
	ავარიული განათება
	საავარიო განათება
	კვამლის ავტომატური აღმომჩენი
	კვამლზე მორეაგირე მაუწყებელი
	ავტოსაშხეფი

შენობა-ნაგებობის სსაფრთხოების წესებთან შესაბამისობის ანალიზი

გამოყენებული წესები: შენობა-ნაგებობის სსაფრთხოების წესები

ჩამოთვალეთ შენობის დაკავებულობები და აღწერეთ თითოეული გამოყენება	
1. სასაწყობე ჯგუფი (სწ-2) ავტოსადგომი, საწყობი	-3.15 ნიშნულზე
2. დამხმარე ჯგუფი, (დს) საშხეფი სისტემის განთავს. ოთახი	-3.15 ნიშნულზე
3. სავაჭრო ჯგუფი, სვ (კომერციული)	±0.00 ნიშნულზე
4. საცხოვრებელი ჯგუფი სც-2 (საცხოვრებელი)	±0.00, +3.50, +6.65, +9.80, +12.95, +16.10, +19.25, +22.40 ნიშნულებზე

კონსტრუქციის ტიპი:	
განსაზღვრე კონსტრუქციის ტიპი ახალი შენობისთვის: მაგალითი: II-A, II-B, V-A, V-B	I-B
შერეული კონსტრუქციის შემთხვევაში მიუთითეთ ტიპები, რომლებიც გამოყენებული იქნება, განსაზღვრეთ მათი ტიპები და მდებარეობა:	

სიმაღლის შეზღუდვები ცხრილი 503 მიხედვით

დაკავებულობები	დასაშვები სართულიანობა	შემოთავაზებული სართულიანობა
1. სასაწყობე ჯგუფი (სწ-2)	11	1 სართული
2. დამხმარე (დს)	5	1 სართული
3. სავაჭრო ჯგუფი (სვ)	11	1 სართული
4. საცხოვრებელი ჯგუფი (სც-2)	11	8 სართული
	დასაშვები სიმაღლე	შემოთავაზებული სიმაღლე
საერთო სიმაღლე =	48.8 მ.	25.70 მ.
მიწის დონის ზემოთ სართულების რაოდენობა	11	8 სართული

ფართობის შეზღუდვები ცხრილი 503 მიხედვით

დაკავებულობები	დასაშვები ფართობი (სართულზე)	შემოთავაზებული ფართობები
1. სასაწყობე ჯგუფი (სწ-2)	7340 მ²	743.5 მ²
2. დამხმარე (დს)	3300 მ²	48.2 მ²
3. სავაჭრო ჯგუფი (სვ)	შეუზღუდავი	297.8 მ²
4. საცხოვრებელი ჯგუფი (სც-2)	შეუზღუდავი	835.7 მ²
იატაკების საერთო (სასარგებლო) ფართობი =	6309.2 მ²	
იატაკების რაოდენობა =	9	
შენობის საერთო ფართობი =	8517.7 მ²	

შენობა-ნაგებობის უსაფრთხოების წესებთან შესაბამისობის ანალიზი

გარე კედლის ცეცხლმედეგობისა და ღიობებისადმი მოთხოვნები
ცხრილი 602-ის და ცხრილი 705.8-ის მიხედვით

გარე კედელი	მინიმალური ხანძარსაწინააღმდეგო მანძილი	ცეცხლმედეგობის ხარისხი (საათი)		კედლის ღიობის ფართობი (კედლის%)					
				დასაშვები			გათვალისწინებული		
		მოთხოვნილი	გათვალისწინებული	დაცული	დაუცველი საშხეფებით	დაუცველი	დაცული	დაუცველი საშხეფებით	დაუცველი
1-12 ღერძებში -3.15, ±0.00, +3.50, +6.65, +9.80, +12.95, +16.10, +19.25, +22.40 ნიშნულებზე	21.71 მ.	0	2	აუცილებელი არაა	აუცილებელი არაა	შეუზღუდავი	---	---	45%
ა-ი ღერძებში -3.15, ±0.00, +3.50, +6.65, +9.80, +12.95, +16.10, +19.25, +22.40 ნიშნულებზე	23.30 მ.	0	2	აუცილებელი არაა	აუცილებელი არაა	შეუზღუდავი	---	---	5%
12-1 ღერძებში -3.15, ±0.00, +3.50, +6.65, +9.80, +12.95, +16.10, +19.25, +22.40 ნიშნულებზე	10.55 მ.	0	2	აუცილებელი არაა	აუცილებელი არაა	შეუზღუდავი	---	---	34%
0-ა ღერძებში -3.15, ±0.00, +3.50, +6.65, +9.80, +12.95, +16.10, +19.25, +22.40 ნიშნულებზე	> 9.0 მ.	0	2	აუცილებელი არაა	აუცილებელი არაა	შეუზღუდავი	---	---	26%

ხანძრისგან დაცვის სისტემებისადმი მოთხოვნები

დაკავებულობები/სივრცეები გასასვლელი საშვალებები	ავტოსაშხეფი სისტემა	ალტერნატიული ავტომატური ცეცხლსაქრობი სისტემები	კვამლზე მორეაგირე სახანძრო განგაშისა და ცეცხლ-აღმოჩენი სისტემები	სახანძრო მილღვრების სისტემები	კვამლის საკონტროლო სისტემები	ხელის ცეცხლმაქრები	საავარიო განგაშის სისტემები
1. სასაწყობე ჯგუფი: სწ-2	კი	---	კი	კი	---	კი	---
2. დამხმარე ჯგუფი: ღს	---	---	კი	---	---	კი	---
3. სავაჭრო ჯგუფი: სვ	კი	---	კი	---	---	კი	---
4. საცხოვრებელი ჯგუფი: სც-2	---	---	კი	---	---	---	---
5. დერეფნები (0.00)	კი	---	კი	კი	---	კი	---
6. კიბის უჯრედები	---	---	კი	---	---	---	---
7. ლიფტი	---	---	---	---	კი	---	---
8. ლიფტისა და კიბის ჰოლი	---	---	კი	---	---	კი	---
სახანძრო-სამაშველო სამსახურის მიერ გამოსაყენებელი მისაერთებლები				კი			

თითოეული სართულიდან გასასვლელი საშუალება

სართულები	დაკავებულობა და დაკავებულობის დატვირთვის ჯამური მაჩვენებელი	გასასვლელების რაოდენობა / გასასვლელთან მისადგომის რაოდენობა		გასასვლელის საშუალებების სიგანე					
				ზღა-კიბეები		დერეფანი		გასასვლელის ზღა-კარი	
		მოთხოვნილი	გათვალისწინებული	მოთხოვნილი	გათვალისწინებული	მოთხოვნილი	გათვალისწინებული	მოთხოვნილი	გათვალისწინებული
-3.15 ნიშნული (სწ-2)	დ.დ-38	1	2	1.1 მ	1.19 მ	---	---	0.82 მ (თითო)	0.92 მ (თითო)
-3.15 ნიშნული (ლს)	დ.დ-2	1	1	---	---	---	---	0.82 მ (თითო)	0.92 მ (თითო)
±0.00 ნიშნული (სვ)	დ.დ-107	2	2	---	---	---	---	0.82 მ (თითო)	0.92 მ (თითო)
±0.00 ნიშნული (სც-2)	დ.დ-24	2	2	1.1 მ	1.19 მ	1.2 მ	1.6 მ	0.82 მ (თითო)	0.92 მ (თითო)
+3.50, +6.65, +9.80, +12.95, +16.10, +19.25, +22.40 ნიშნულებზე (სც-2) ტიპური ბეშმები	დ.დ-46 (სართულზე)	2	2 (შიგა გასასვლელი ზღა-კიბე)	1.1 მ	1.19 მ	1.2 მ	1.6 მ	0.82 მ (თითო)	0.92 მ (თითო)
მოითხოვება თუ არა თავშესაფრის ფართობი				არ მოითხოვება					

წყალსადენი სისტემების ფიქსირებული მოწყობილობების რაოდენობა - საცხოვრებელი ჯგუფი (სც-2)

ცხრილი 1602.1 –ის მიხედვით

სართულები	ერთეულის რაოდენობა	ფიქსირებული მოწყობილობები													
		უნიტაზი (ერთ ერთეულზე)		ტუალეტის ხელსაბანი (ერთ ერთეულზე)		აბაზანა / საშხაპე (ერთ ერთეულზე)		სამზარეულოს ნიჭარა (ერთ ერთეულზე)		ავტ. სარეცხი მანქანის მისაერთებელი (ერთ ერთეულზე)		სამომსახურო ნიჭარა		სასმელი წყლის დისპენსერი	
		მოთხოვნილი	გათვალისწინებული	მოთხოვნილი	გათვალისწინებული	მოთხოვნილი	გათვალისწინებული	მოთხოვნილი	გათვალისწინებული	მოთხოვნილი	გათვალისწინებული	მოთხოვნილი	გათვალისწინებული	მოთხოვნილი	გათვალისწინებული
-7.15 ნიშნულზე (სვ)	2	1	1	1	1	---	---	---	---	---	---	1	1	1	1
±0.00, +3.50, +6.65, +9.80, +12.95, +16.10, +19.25, +22.40 ნიშნულებზე (სც-2)	99	1	1	1	1	1	1	1	1	1	1	---	---	---	---

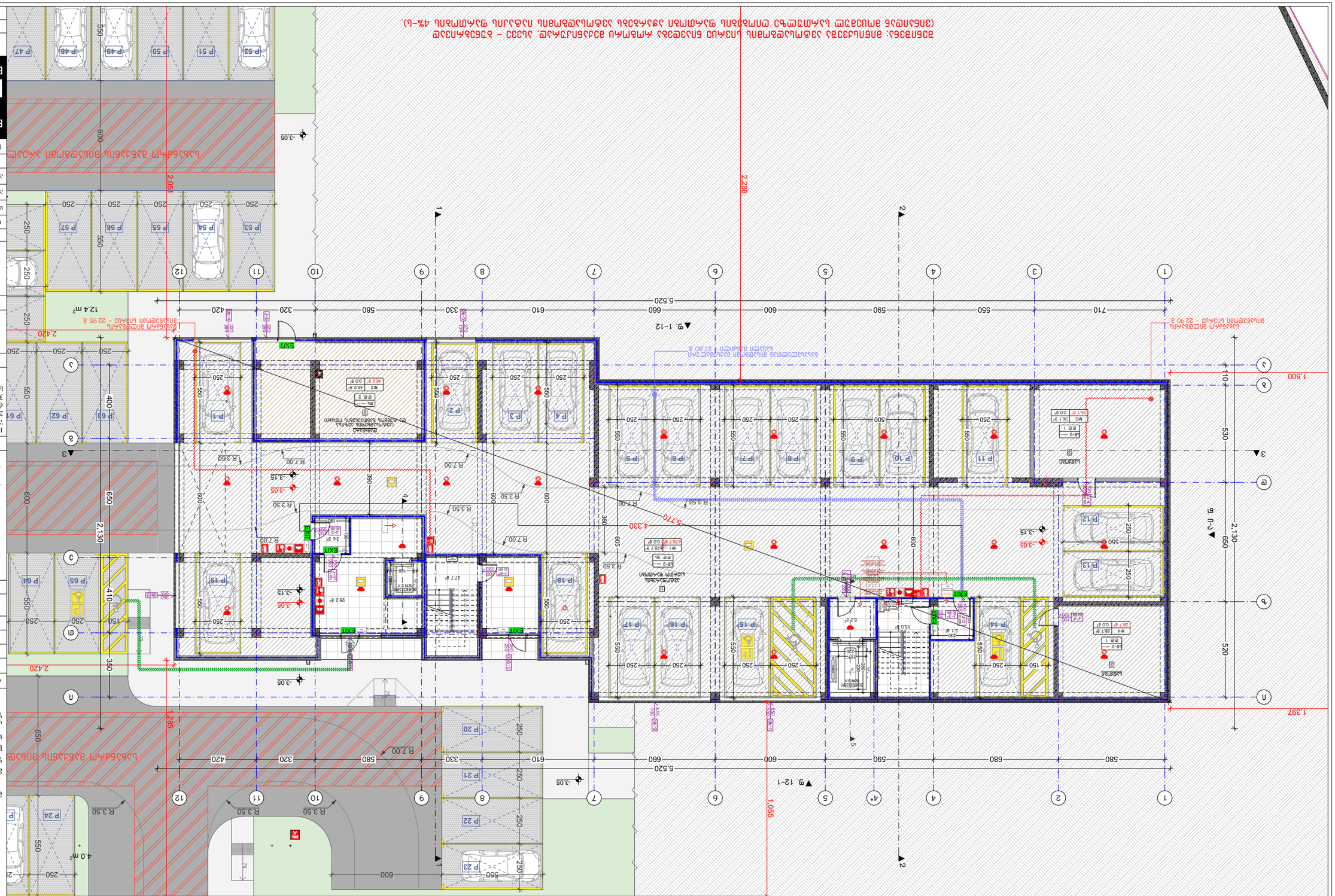
Ул. Ал. Стамболийски
Ул. Ал. Стамболийски
Ул. Ал. Стамболийски

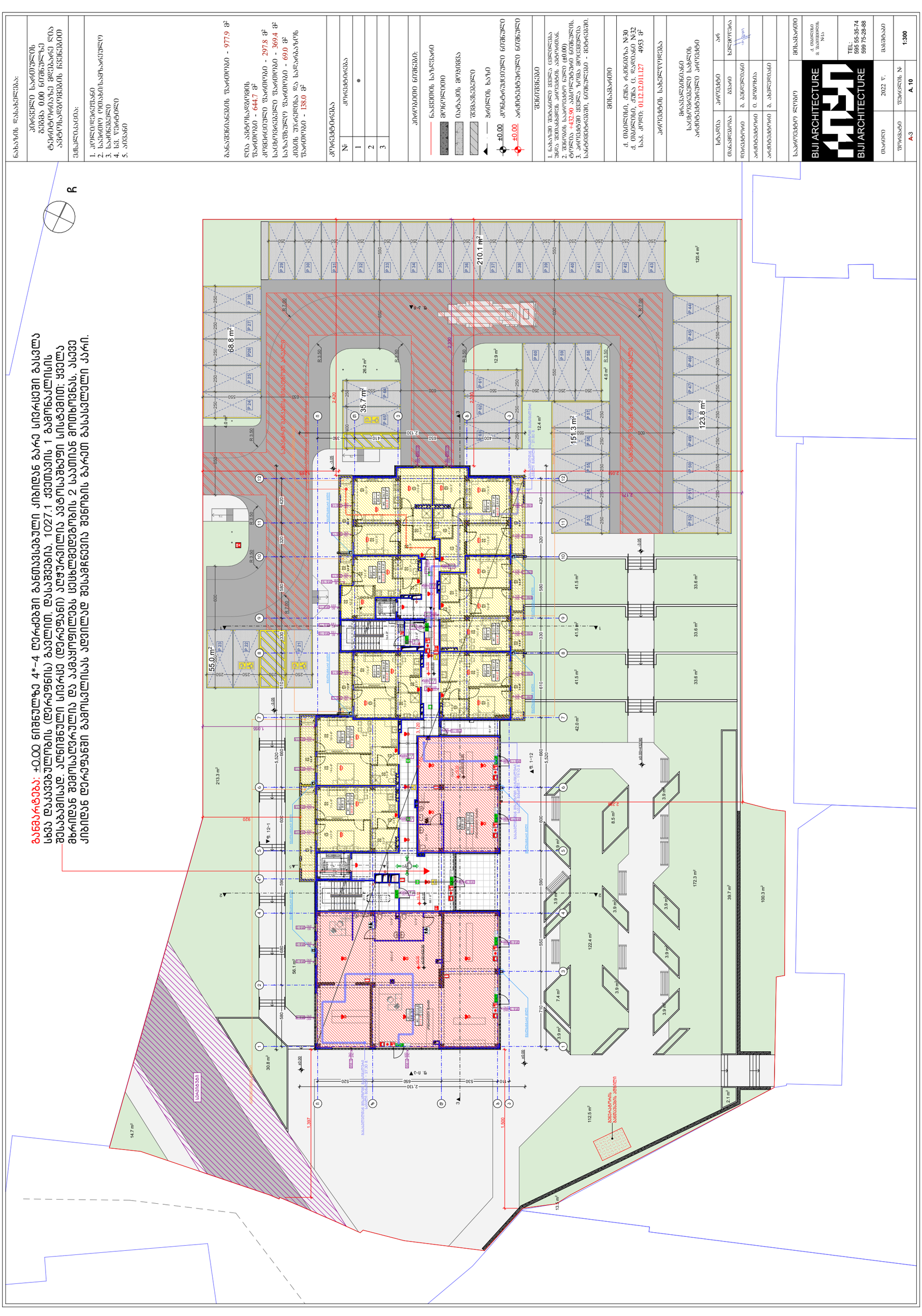
შენიშვნა: ±0.00 ნიშნული ქარხნის ტერიტორიის 4*–4 დონეებში განსაზღვრული ნიშნულების მიხედვით, დასაშვებია, 1027.1 ქვეთავის 1 პარაგრაფის სხვა დაკანონებულ (დეტალებში) აღწერილის პარამეტრებში 2 პუნქტიდან გამომდინარე, ასევე მშენებლობის პროცესში ადგილობრივი პირობების გათვალისწინებით; ყველა ქარხნის ტერიტორიის ნიშნულები დაზუსტდება ტექნიკური პროექტის შემუშავების პროცესში.
ბ
ნახაზის დასახელება:
პირველი სართული
ტექნიკური ნაწილი
ასფალტის საფარი
0.00 ნიშნულზე
ბანაკშენობების ფარგლები - 977.9 მ²
ფარ. პანელური შენობა - 644.7 მ²
მოდულური ფარგლები - 297.8 მ²
სველი ჯგუფების ფარგლები - 369.4 მ²
პარაშუტული ფარგლები - 69.0 მ²
მშენ. უკნელობა და საკანალიზაციო ფარგლები - 138.0 მ²
მონიშნული
№ | მონიშნული
1 | •
2 |
3 |
ნიშნულების ნიშნები:
ნაკეთების საზღვარი
მიწაყრილი
ბეტონის მოედანი
ასფალტის საფარი
±0.00 მოწესრიგებული ნიშნული
±0.00 არამოწესრიგებული ნიშნული
შენიშვნები
1. ნახაზები შესაფერი ფენის ფარგლებში ასახავს ტიპიურ ფრაგმენტებს.
2. შენიშვნის საკოორდინატო ნიშნული (±0.00) შეესაბამება აბსოლუტურ ნიშნულს +432.90
3. არქიტექტორი ფენის ზომა მოცემულია საწინააღმდეგოს არარსებობის შემთხვევაში.
ქ. თბილისი, ქუჩა ნინოწმინდა №30
ქ. თბილისი, ქუჩა ვ. დუმბაძე №32
ხაზ. ცოლი: 01.12.12.011.127 4953 მ²
არქიტექტორ ხაზვერული
მონაწილეები
სპეციალობა
არქიტექტორი
ინჟინერი
ხელმძღვანელი
არქიტექტორი
ხაზვერული
ხელმძღვანელი
ა. ხაზვერიძე
ა. ხაზვერიძე
ა. ხაზვერიძე
BIJI ARCHITECTURE
BIJI ARCHITECTURE
ქ. თბილისი
ა. ხაზვერიძის №15
TEL:
595 55-35-74
599 75-28-88
თბილისი
2022 წ.
ხაზვერიძე
ფორმატი №
A-3
A. 10
1:300

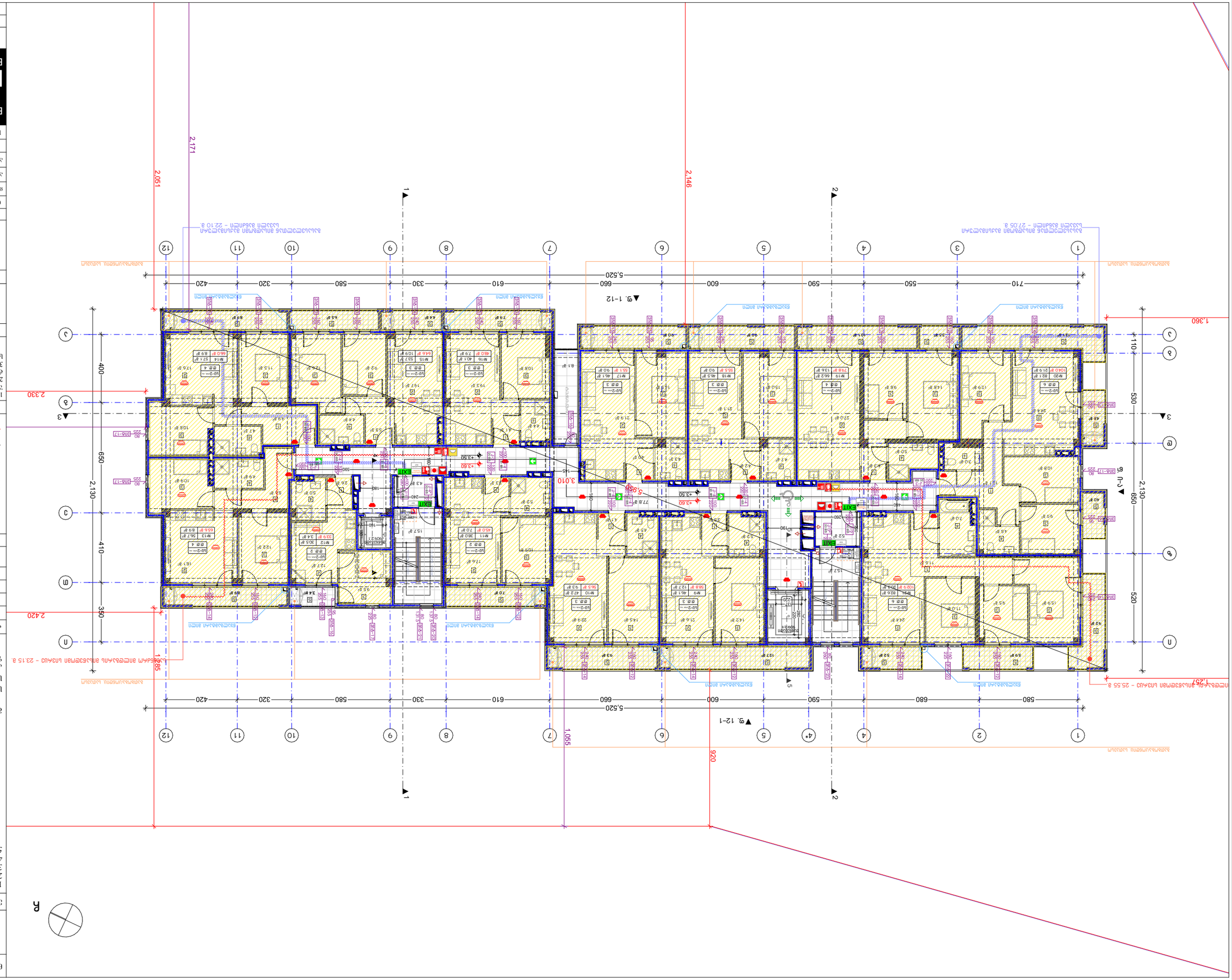
1
2
3
4
5
6
7
8
9
10
11
12
1
2
3
4
5
6
7
8
9
10
11
12
5,520
710
550
590
600
660
610
330
580
320
420
2,130
650
410
350
400
2,330
2,420
2,051
2,171
2,146
1,360
1,110
530
520
2,130
650
1,257
1,055
920
1,285
3,010
5,980
+3.60
+3.50
EXIT
ВЕНТКАНАЛ
ВЕНТКАНАЛ
ВЕНТКАНАЛ

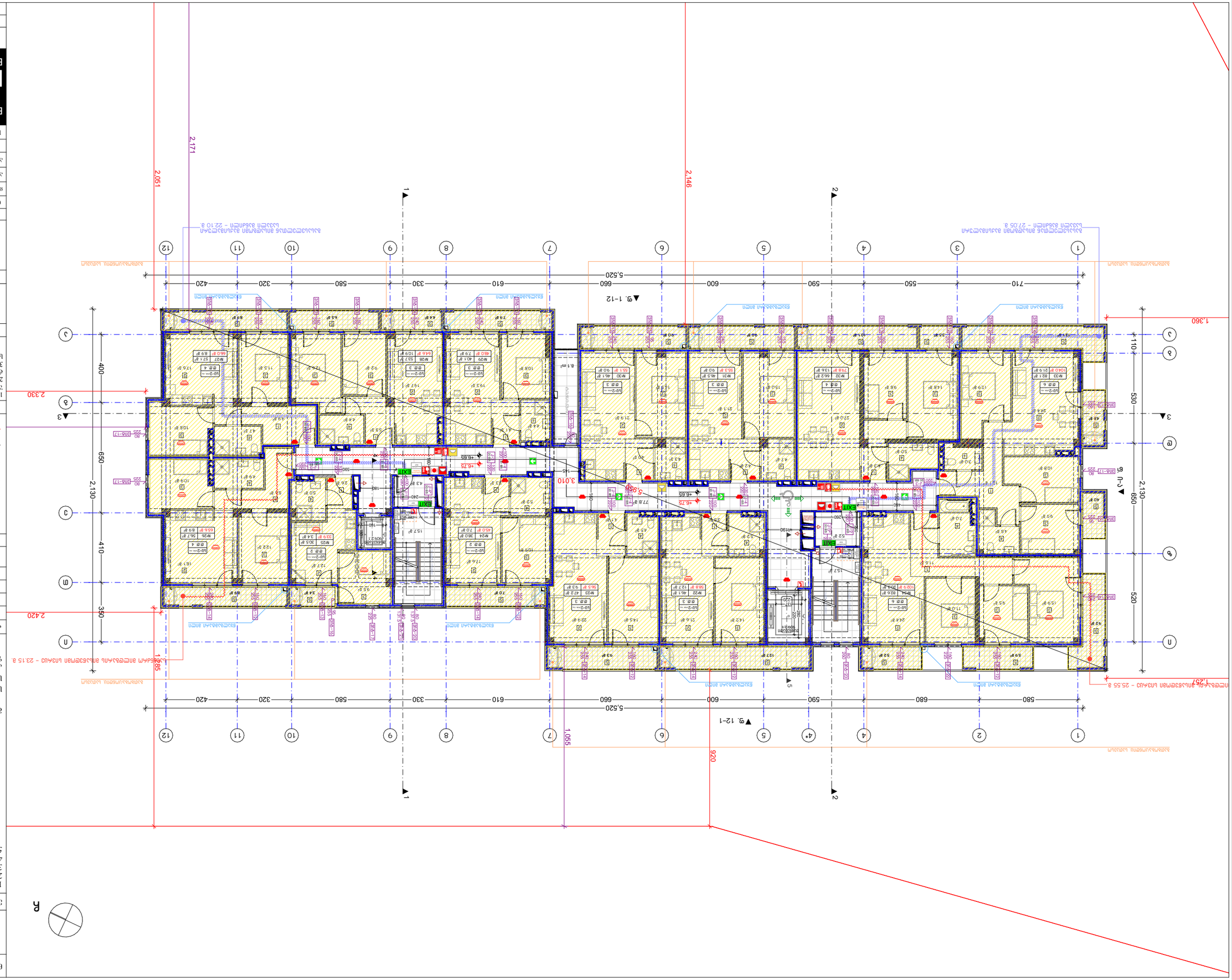

А-3	Фасады
А. 12	Чертеж №
1:200	Масштаб

2022 г.	Дата
	Стадия
	Лист
	Листов

BUJI ARCHITECTURE
TEL:
595 55-35-74
599 75-28-88

	д. Окрестная
д. Заозерное, №15

BUJI ARCHITECTURE

	Высокий уровень отделки
	Жилой дом
	Фасады
	Стадия
	Лист
	Листов

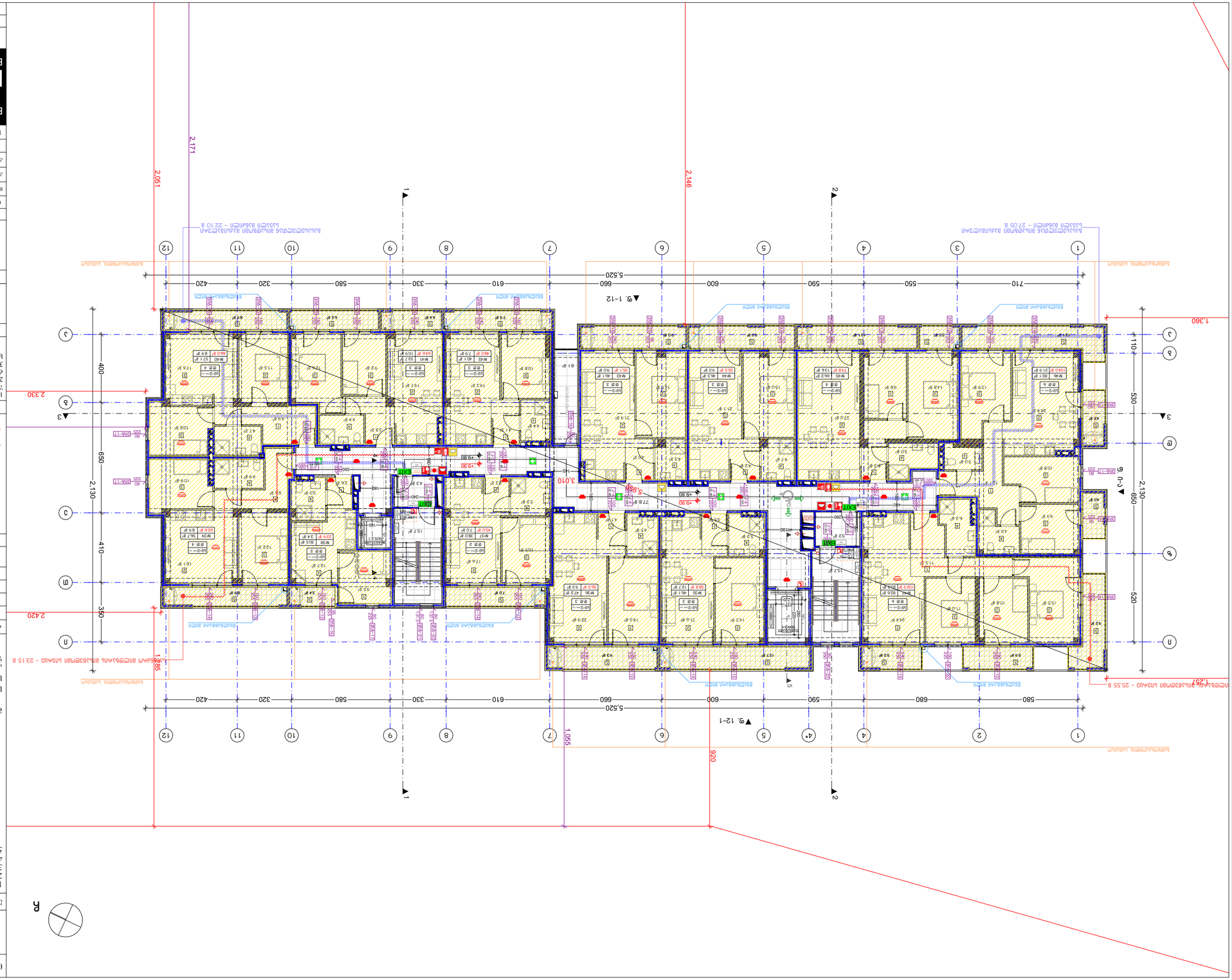
1
2
3
4
5
6
7
8
9
10
11
12
A
B
C
D
1,360
2,051
2,171
2,146
5,520
710
550
590
600
660
610
330
580
320
420
1,110
530
650
2,130
410
350
2,420
1,285
1,055
920
2,330
400
3,010
5,980
+9.90
+9.80
EXIT
Ø160
Ø200
Ø250
Ø315
Ø110
Ø50
Ø75

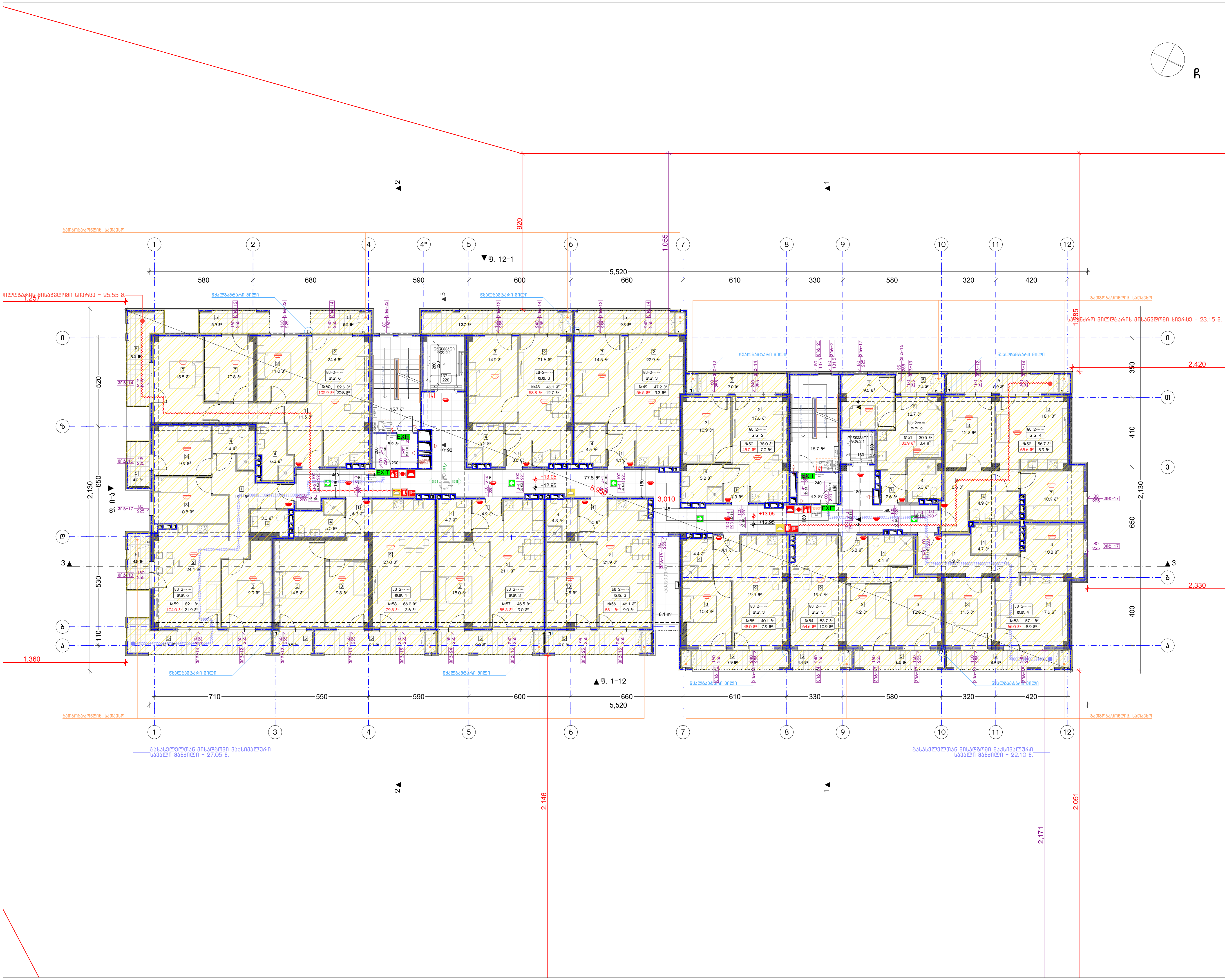

ნახაზის დასახელება:

მეხუთე სართულის გეგმა +12.95 ნიშნულზე

ექსპლიკაცია:

1. ჰოლი/დერეფანი
2. საერთო ოთახი/სამზარეულო
3. საძინებელი
4. სვ. წერტილი
5. აივანი

განაშენიანების ფართობი - 1051.5 მ²

საცხოვრებელი ფართობი - 692.9 მ²
საზაფხულო ფართობი - 142.8 მ²
კიბის უჯრედისა და სადარბაზოს ფართობი - 126.8 მ²

კორექტირება

№	კორექტირება
1	●
2	
3	

პირობითი ნიშნები:

- ნაკვეთის საზღვარი
- მონოლითი
- იატაკის მოჭიმვა
- შემავსებელი
- ჭრილის ხაზი
- ±0.00 კონსტრუქციული ნიშნული
- ±0.00 არქიტექტურული ნიშნული

შენიშვნები

1. ნახაზში შეტანილი ყველა ცვლილება უნდა შეთანხმდეს პროექტის ავტორთან.
2. შენობის საპროექტო ნული (±0.00) ტოლია +432.90 აბსოლუტური ნიშნულის.
3. პროექტში ყველა ზომა მოცემულია სანტიმეტრებში, ნიშნულები - მეტრებში.

მისამართი

ქ. თბილისი, ქუჩა რკინიგზა №30
ქ. თბილისი, ქუჩა ც. დადიანი №32
საკ. კოდი: 01.12.12.011.127 4953 მ²

პროექტის სახელწოდება

მრავალბინიანი საცხოვრებელი სახლის არქიტექტურული პროექტი

სტადია	პროექტი	არ
თანამდებობა	გვარი	ხელმოწერა
დირექტორი	ბ. ბენდელიანი	
არქიტექტორი	ი. გოგოხია	
არქიტექტორი	ბ. ახვლედიანი	

საპროექტო ლოგო	მისამართი
BIJI ARCHITECTURE	ქ. თბილისი გ. შავიშვილის №1ა
BIJI ARCHITECTURE	TEL: 595 55-35-74 599 75-28-88

თარიღი	2022 წ.	მასშტაბი
ფორმატი	ფურცლის №	1:200
A-3	A. 14	

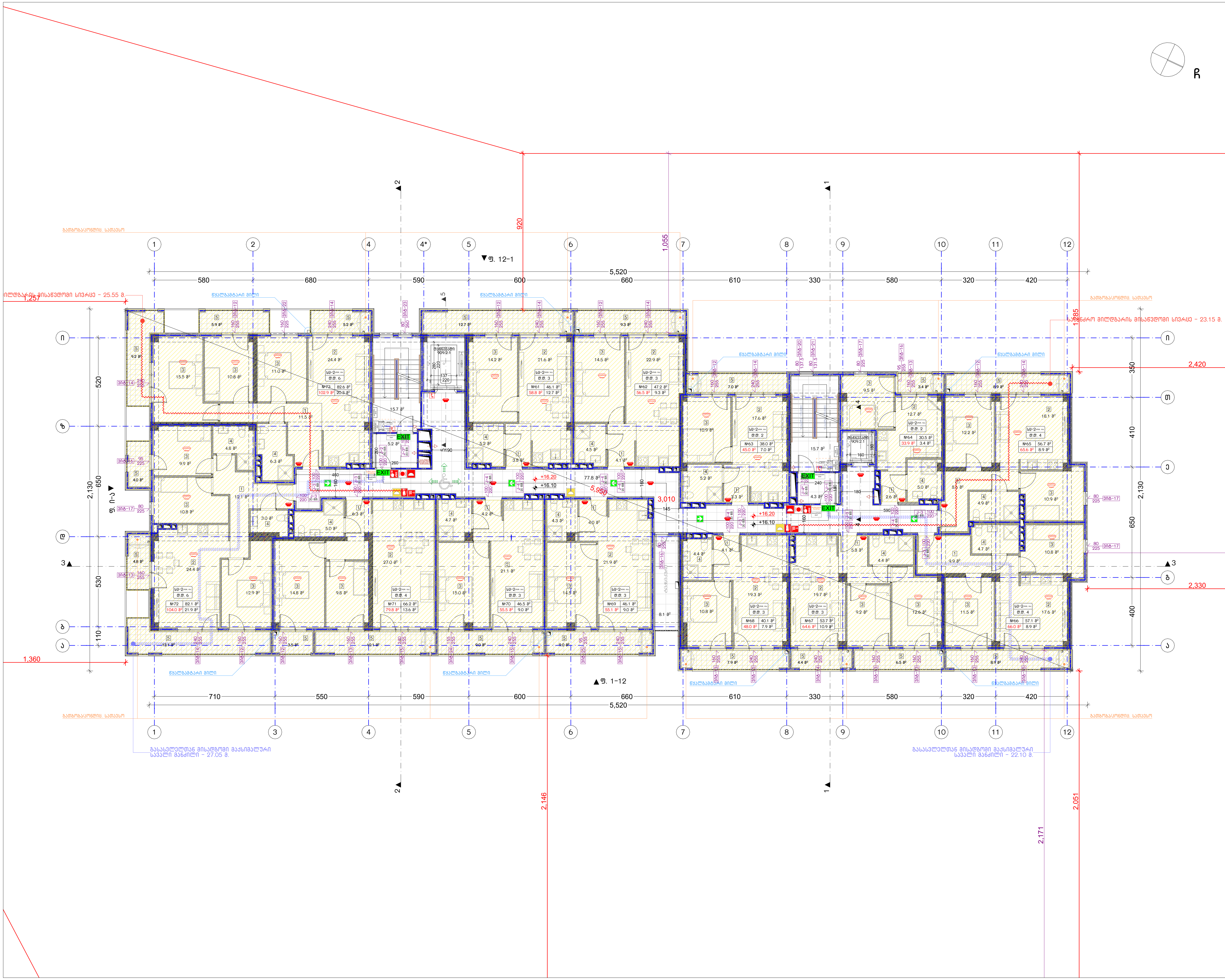

ნახაზის დასახელება:

მეექვსე სართულის
გეგმა +16.10 ნიშნულზე

ექსპლიკაცია:

1. ჰოლი/დერეფანი
2. საერთო ოთახი/სამზარეულო
3. საძინებელი
4. სვ. წერტილი
5. აივანი

განაშენიანების ფართობი - 1051.5 მ²

საცხოვრებელი ფართობი - 692.9 მ²
საზაფხულო ფართობი - 142.8 მ²
კიბის უჯრედისა და სადარბაზოს ფართობი - 126.8 მ²

კორექტირება

№	კორექტირება
1	●
2	
3	

პირობითი ნიშნები:

- ნაკვეთის საზღვარი
- მონოლითი
- იატაკის მოჭიმვა
- შემავსებელი
- ჭრილის ხაზი
- ±0.00 კონსტრუქციული ნიშნული
- ±0.00 არქიტექტურული ნიშნული

შენიშვნები

1. ნახაზში შეტანილი ყველა ცვლილება უნდა შეთანხმდეს პროექტის ავტორთან.
2. შენობის საპროექტო ნული (±0.00) ტოლია +432.90 აბსოლუტური ნიშნულის.
3. პროექტში ყველა ზომა მოცემულია სანტიმეტრებში, ნიშნულები - მეტრებში.

მისამართი

ქ. თბილისი, ქუჩა რკინიგზა №30
ქ. თბილისი, ქუჩა ც. დადიანი №32
საკ. კოდი: 01.12.12.011.127 4953 მ²

პროექტის სახელწოდება

მრავალბინიანი
საცხოვრებელი სახლის
არქიტექტურული პროექტი

სტადია	პროექტი	არ
თანამდებობა	გვარი	ხელმოწერა
დირექტორი	გ. ბენდელიანი	
არქიტექტორი	ი. გოგოხია	
არქიტექტორი	გ. ახვლედიანი	

საპროექტო ლოგო	მისამართი
BIJI ARCHITECTURE	ქ. თბილისი მ. შავიშვილის №1ა TEL: 595 55-35-74 599 75-28-88

თარიღი	2022 წ.	მასშტაბი
ფორმატი	ფურცლის №	1:200
A-3	A. 15	

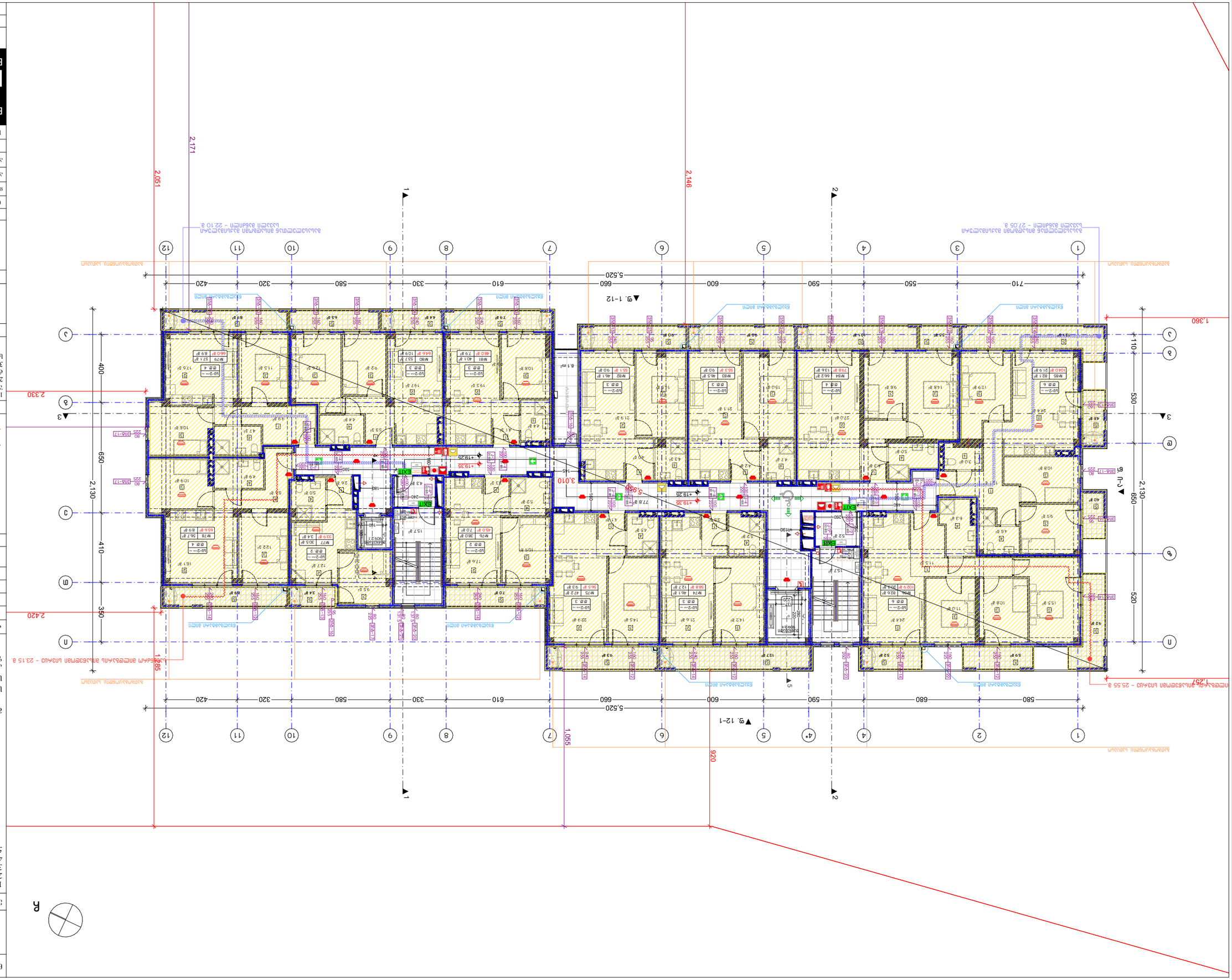

Бъдещо жилищно строителство	
Ул. „Ивайло“ №15	
Адрес на имота	
Идеални части от общите части	
Идентификатор на самостоятелен обект	
Вид собственост	
Площ	
Етаж	
Брой самостоятелни обекти в сградата	

ЗАПОВЕД ЗА ИЗМЕНЕНИЕ НА ОДОБРЕНИ ИНВЕСТИЦИОННИ ПРОЕКТИ ЗА ОБЕКТИ В ТЕРИТОРИИТЕ ПО ЧЛ. 13, АЛ. 2 ОТ ЗУТ

Заповед № 30Б4ЗАФ0

1. Е5Ъ5Ъ7Ъ0 ЗЗЗЪ5Ъ0Ъ70 (ЕЗЕ%Ъ0%Ъ2Ъ5 ЗЪ6%) ЗЪ6%Ъ0%Ъ5. ЗЪ0%Ъ0Ъ2Ъ0 ЗЪ0%Ъ0Ъ2Ъ0 ЗЪ0%Ъ0Ъ2Ъ0%Ъ5.
2. ЗЗЪ0%Ъ0Ъ2Ъ0 Ъ5ЗЪ0 (±0.00)
3. ЗЪ0%Ъ0Ъ2Ъ0 ЗЗЪ5Ъ0 %Ъ0Ъ2Ъ0 ЗЪ0%Ъ0Ъ2Ъ0%Ъ5. ЗЪ0%Ъ0Ъ2Ъ0 ЗЗЪ5Ъ0 %Ъ0Ъ2Ъ0 ЗЪ0%Ъ0Ъ2Ъ0%Ъ5.

ЗЪ0%Ъ0Ъ2Ъ0

а. ЗЪ0%Ъ0Ъ2Ъ0 ЗЪ0%Ъ0Ъ2Ъ0 ЗЪ0%Ъ0Ъ2Ъ0 (ЗЪ0%Ъ0Ъ2Ъ0 ЗЪ0%Ъ0Ъ2Ъ0 ЗЪ0%Ъ0Ъ2Ъ0

Объект	Жилой дом
Основание	Задание на проектирование
Стадия	Рабочий проект
Раздел	АР
Наименование	Экспликация помещений
Масштаб	1:200
Дата	2022 г.
Лист	А.17
Формат	А3

BLUI ARCHITECTURE
г. Ташкент, ул. Мирабадская №15
TEL: 595 55-35-74
599 75-28-88

Экспликация помещений

№	Наименование	Площадь, м²
1	1-комнатная	36.1
2	2-комнатная	63.2
3	3-комнатная	90.3
	Итого:	189.6

Ведомость отделки помещений

№	Наименование	Пол	Стены	Потолок
1	Прихожая	Керамогранит	Краска	Краска
2	Санузел	Керамогранит	Керамическая плитка	Краска
3	Кухня-гостиная	Ламинат	Краска	Краска
4	Спальня	Ламинат	Краска	Краска
5	Коридор	Керамогранит	Краска	Краска
6	Балкон	Керамогранит	Краска	Краска

Ведомость дверных блоков

Тип	Марка	Размеры (мм)	Кол.	Примечание
Входная	ДВ-1	900×2100	1	Металлическая, с замком
Межкомнатная	ДМ-1	800×2100	3	Глухая, с ручкой
Межкомнатная	ДМ-2	700×2100	2	Глухая, с ручкой
Санузел	ДС-1	600×2100	1	Глухая, с ручкой
Балконная	ДБ-1	800×2100	1	Остекленная

Ведомость окон

Тип	Марка	Размеры (мм)	Кол.	Примечание
Окно	ОК-1	1200×1400	4	Двухстворчатое
Окно	ОК-2	1500×1400	2	Трехстворчатое
Окно	ОК-3	600×600	1	Санузел
Балконный блок	БД-1	800×2100	1	Остекленный

Ведомость перемычек

Марка	Сечение	Длина	Кол.
ПР-1	250×140	1500	4
ПР-2	250×140	2000	2
ПР-3	250×140	1000	1

Ведомость перегородок

Тип	Толщина	Материал	Примечание
Внутренняя	120 мм	Газобетонный блок	Звукоизоляция
Санузел	120 мм	Керамический кирпич	Влагостойкая
Несущая	250 мм	Монолитный бетон	Несущая стена

Ведомость ограждений

Тип	Высота	Материал	Примечание
Балконное	1100 мм	Металлическое	Окрашенное
Лестничное	900 мм	Металлическое	Окрашенное

Ведомость лестниц

Марка	Тип	Ширина	Кол.
Л-1	Двухмаршевая	1200 мм	1

Ведомость пандусов

Марка	Уклон	Ширина	Кол.
П-1	1:12	1000 мм	1

Ведомость площадок

Марка	Тип	Размеры (мм)	Кол.
ПЛ-1	Лестничная	1200×1200	2

Ведомость фундаментов

Марка	Тип	Размеры (мм)	Кол.
Ф-1	Ленточный	600×300	1
Ф-2	Столбчатый	1000×1000	4

Ведомость ростверков

Марка	Тип	Размеры (мм)	Кол.
Р-1	Монолитный	600×300	1

Ведомость свай

Марка	Тип	Длина	Кол.
С-1	Забивная	6000 мм	8

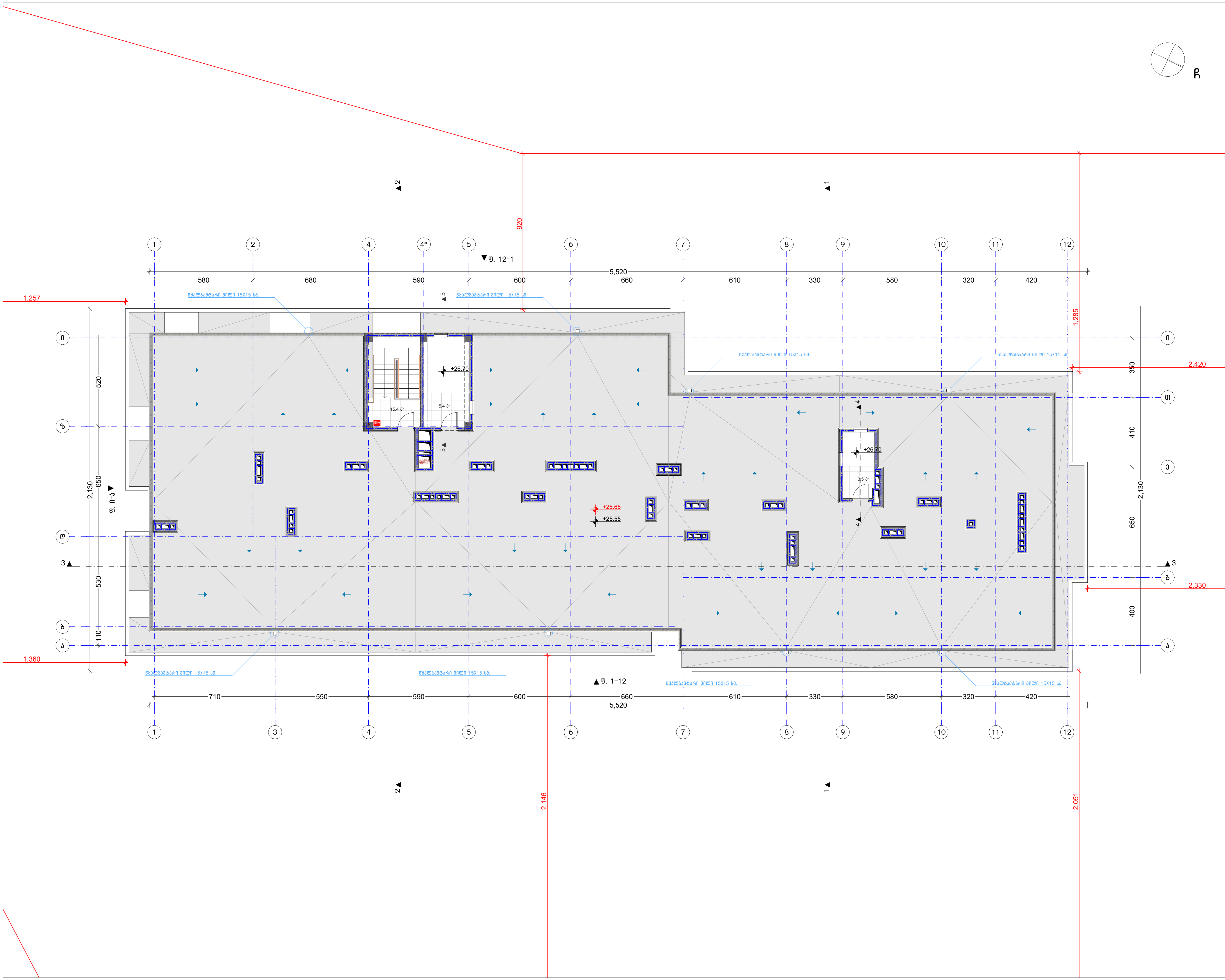

ნახაზის დასახელება:

გადახურვის გეგმა +25.55 ნიშნულზე

ექსპლიკაცია:

განაშენიანების ფართობი - 46.2 მ²

კიბის უჯრედისა და სადარბაზოს ფართობი - 24.3 მ²

კორექტირება

№	კორექტირება
1	•
2	
3	

პირობითი ნიშნები:

- ნაკვეთის საზღვარი
- მონოლითი
- იატაკის მოჭიმვა
- შემავსებელი
- ჭრილის ხაზი
- ±0.00 კონსტრუქციული ნიშნული
- ±0.00 არქიტექტურული ნიშნული

შენიშვნები

1. ნახაზში შეტანილი ყველა ცვლილება უნდა შეთანხმდეს პროექტის ავტორთან.
2. შენობის საპროექტო ნული (±0.00) ტოლია +432.90 აბსოლუტური ნიშნულის.
3. პროექტში ყველა ზომა მოცემულია სანტიმეტრებში, ნიშნულები - მეტრებში.

მისამართი

ქ. თბილისი, ქუჩა რკინიგზა №30
ქ. თბილისი, ქუჩა ც. დადიანი №32
საკ. კოდი: 01.12.12.011.127 4953 მ²

პროექტის სახელწოდება

მრავალბინიანი საცხოვრებელი სახლის არქიტექტურული პროექტი

სტადია	პროექტი	არ
თანამდებობა	გვარი	ხელმოწერა
დირექტორი	ბ. ბენდელიანი	
არქიტექტორი	ი. გოგოხია	
არქიტექტორი	გ. ახვლედიანი	

საპროექტო ლოგო	მისამართი
BIJI ARCHITECTURE BIJI ARCHITECTURE	ქ. თბილისი მ. შავიშვილის №1ა TEL: 595 55-35-74 599 75-28-88

თარიღი	2022 წ.	მასშტაბი
ფორმატი	ფურცლის №	1:200
A-3	A. 18	

ნახაზის დასახელება:

გადახურვის გეგმა

ექსპლიკაცია:

კორექტირება	
№	კორექტირება
1	•
2	
3	

პირობითი ნიშნები:

- ნაკვეთის საზღვარი
- მონოლითი
- იატაკის მოჯირკვა
- შემავსებელი
- ჭრილის ხაზი
- ±0.00 კონსტრუქციული ნიშნული
- ±0.00 არქიტექტურული ნიშნული

შენიშვნები

1. ნახაზში შეტანილი ცვლა ცვლილება უნდა შეთანხმდეს პროექტის ავტორთან.
2. შენობის საპროექტო ნული (±0.00) ტოლია +432.90 აბსოლუტური ნიშნულის.
3. პროექტში ცვლა ზომა მოცემულია სანტიმეტრებში, ნიშნულები - მეტრებში.

მისამართი

ქ. ობილისი, ქუჩა რკინიგზა №30
ქ. ობილისი, ქუჩა ვ. დადიანი №32
ს.კ. კოდი: 01.12.12.011.127 4953 მ²

პროექტის სახელწოდება

მრავალბინიანი საცხოვრებელი სახლის არქიტექტურული პროექტი

სტადია	პროექტი	არ
თანამდებობა	გვარი	ხელმოწერა
დირექტორი	გ. ბენდელიანი	
არქიტექტორი	ი. ბოგოხია	
არქიტექტორი	გ. ახვლედიანი	

საპროექტო ლოგო | მისამართი

BIJI ARCHITECTURE

ქ. ობილისი ვ. ფალიაშვილის №15

TEL: 595 55-35-74 599 75-28-88

თარიღი	2022 წ.	მასშტაბი
ფორმატი	ფურცლის №	1:200
A-3	A. 19	

ვიტრაჟების სპეციფიკაცია

დასახელება	კ-1	კ-2	კ-3	კ-4	კ-3*	კ-4*	კ-5	კ-6
მასალა	შავი ფერის ლითონის კარი სეხლმედეგობა 90 წთ.		შავი ფერის ლითონის კარი სეხლმედეგობა 20 წთ.		შავი ფერის ლითონის კარი სეხლმედეგობა 20 წთ.		შავი ფერის ლითონის კარი სეხლმედეგობა 20 წთ.	შავი ფერის ლითონის კარი ცხაურით
რაოდენობა (ცალი)	10	9	53	48	9	9	3	2
ზომები (სმ)	100X220 სმ	100X220 სმ	100X220 სმ	100X220 სმ	100X220 სმ	100X220 სმ	100X215 სმ	220X289 სმ
ფართობი (მ²)	2.2 მ²	2.2 მ²	2.2 მ²	2.2 მ²	2.2 მ²	2.2 მ²	2.2 მ²	2.2 მ² (კ.) 4.2 მ² (ცხ.)
ჯამური ფართობი (მ²)	22.0 მ²	19.8 მ²	116.6 მ²	105.6 მ²	19.8 მ²	19.8 მ²	6.6 მ²	6.4 მ²
ნახაზი მ. 1:100	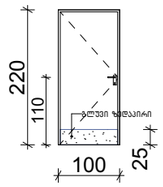	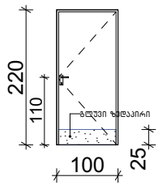	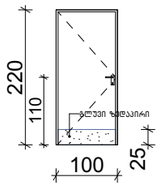	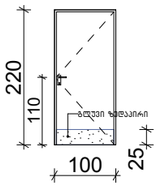	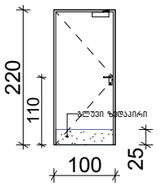	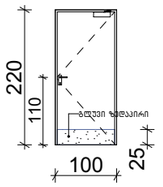	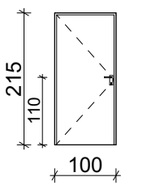	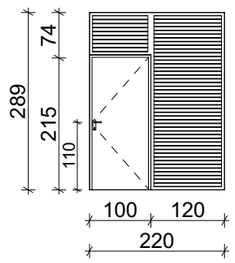

დასახელება	ვიტ-1	ვიტ-2	ვიტ-3	ვიტ-4	ვიტ-5	ვიტ-6
მასალა	შავი ფერის ალუმინის ვიტრაჟი					
რაოდენობა (ცალი)	1	1	3	1	1	1
ზომები (სმ)	335X255 სმ	280X255 სმ	80X290 სმ	480X290 სმ	360X290 სმ	600X290 სმ
ფართობი (მ²)	8.5 მ²	7.1 მ²	2.3 მ²	13.9 მ²	10.4 მ²	17.4 მ²
ჯამური ფართობი (მ²)	8.5 მ²	7.1 მ²	6.9 მ²	13.9 მ²	10.4 მ²	17.4 მ²
ნახაზი მ. 1:100	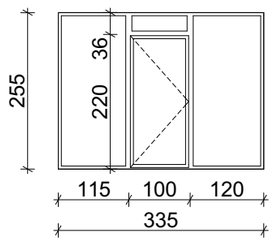	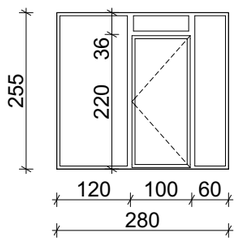	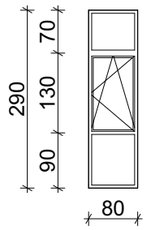	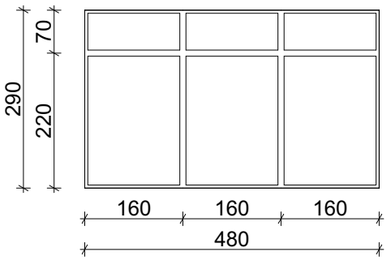	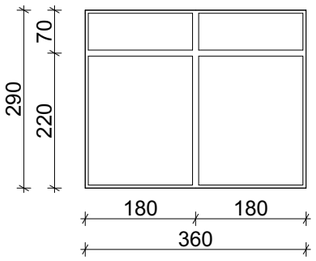	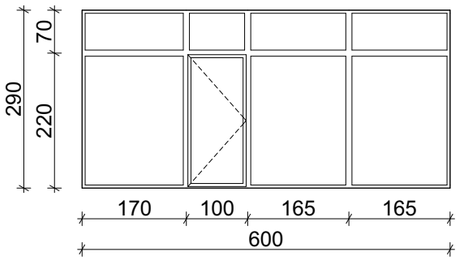

დასახელება	ვიტ-7	ვიტ-8	ვიტ-9	ვიტ-10
მასალა	შავი ფერის ალუმინის ვიტრაჟი			
რაოდენობა (ცალი)	1	1	1	1
ზომები (სმ)	660X290 სმ	500X290 სმ	540X290 სმ	550X290 სმ
ფართობი (მ²)	19.1 მ²	14.5 მ²	15.7 მ²	16.0 მ²
ჯამური ფართობი (მ²)	19.1 მ²	14.5 მ²	15.7 მ²	16.0 მ²
ნახაზი მ. 1:100	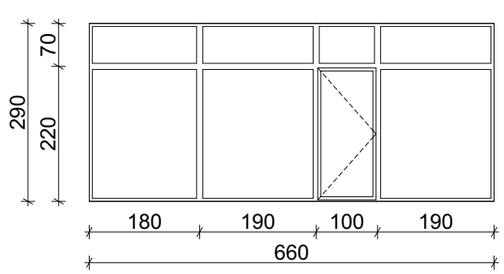	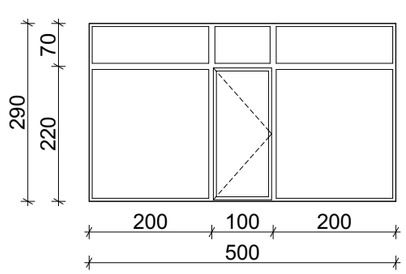	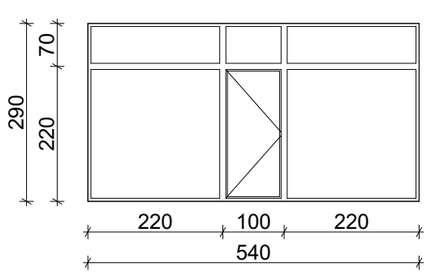	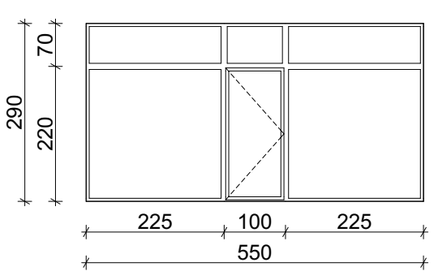

ვიტრაჟების სპეციფიკაცია

დასახელება	ვიტ-11	ვიტ-12	ვიტ-13	ვიტ-14	ვიტ-15	ვიტ-16	ვიტ-17
მასალა	შავი ფერის ალუმინის ვიტრაჟი						
რაოდენობა (ცალი)	1	53	54	61	37	15	23
ზომები (სმ)	445X290 სმ	160X255 სმ	160X255 სმ	240X255 სმ	240X255 სმ	95X255 სმ	80X225 სმ
ფართობი (მ²)	12.9 მ²	4.1 მ²	4.1 მ²	6.1 მ²	6.1 მ²	2.4 მ²	1.8 მ²
ჯამური ფართობი (მ²)	12.9 მ²	217.3 მ²	221.4 მ²	372.1 მ²	225.7 მ²	36.0 მ²	55.8 მ²
ნახაზი მ. 1:100	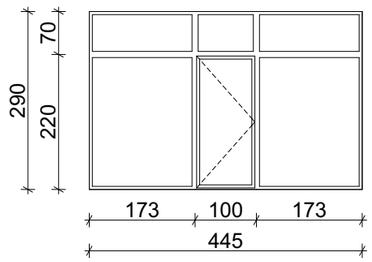	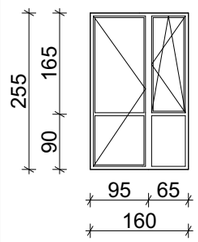	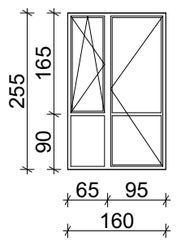	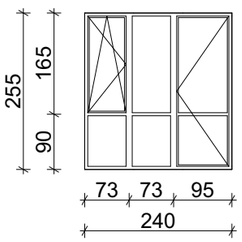	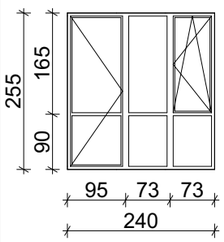	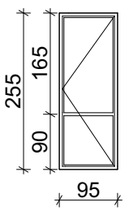	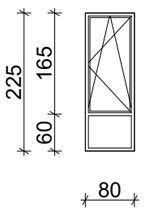

დასახელება	ვიტ-18	ვიტ-19	ვიტ-20	ვიტ-21	ვიტ-22	ვიტ-23	ვიტ-24	ვიტ-25
მასალა	შავი ფერის ალუმინის ვიტრაჟი							
რაოდენობა (ცალი)	1	1	7	7	7	7	7	7
ზომები (სმ)	80X155 სმ	80X149 სმ	80X137.5 სმ	80X131.5 სმ	160X225 სმ	80X260 სმ	135X255 სმ	125X255 სმ
ფართობი (მ²)	1.2 მ²	1.2 მ²	1.1 მ²	1.1 მ²	3.6 მ²	2.1 მ²	4.0 მ²	2.4 მ²
ჯამური ფართობი (მ²)	1.2 მ²	1.2 მ²	7.7 მ²	7.7 მ²	25.2 მ²	14.7 მ²	28.0 მ²	16.8 მ²
ნახაზი მ. 1:100	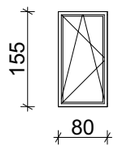	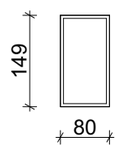	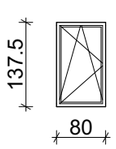	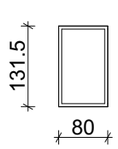	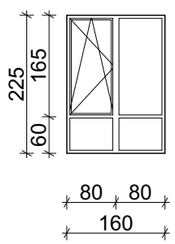	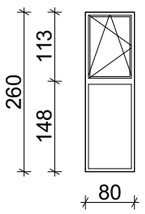	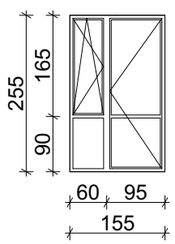	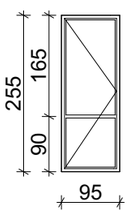

დასახელება	ცხ-1	ცხ-2	ცხ-3	ცხ-4	ცხ-5
მასალა	შავი ფერის ლითონის სხაურა				
რაოდენობა (ცალი)	1	1	1	1	1
ზომები (სმ)	610X100 სმ	550X100 სმ	360X255 სმ	320X289 სმ	270X139 სმ
ფართობი (მ²)	6.1 მ²	5.5 მ²	9.2 მ²	9.2 მ²	3.8 მ²
ჯამური ფართობი (მ²)	6.1 მ²	5.5 მ²	9.2 მ²	9.2 მ²	3.8 მ²
ნახაზი მ. 1:100	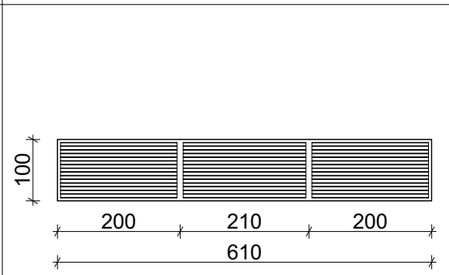	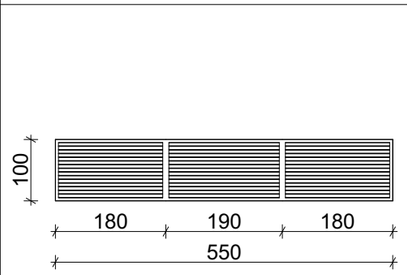	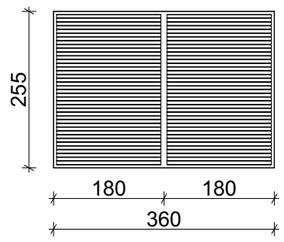	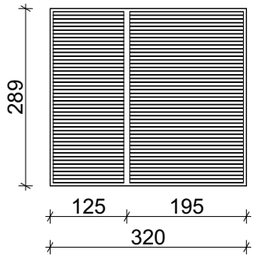	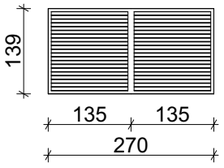

დასახელება	ცხ-6
მასალა	შავი ფერის ლითონის სხაურა
რაოდენობა (ცალი)	6
ზომები (სმ)	610X100 სმ
ფართობი (მ²)	0.3 მ²
ჯამური ფართობი (მ²)	1.8 მ²
ნახაზი მ. 1:100	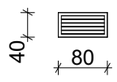

კარების ჯამური ფართი

310.2 მ²

ვიტრაჟების ჯამური ფართი

1373.2 მ²

სხაურების ჯამური ფართი

39.8 მ²

შენიშვნა

ყველა ზომა
დაზუსტდეს ადგილზე!

ნახაზის დასახელება:

ექსპლიკაცია:

გაძლიერებული ბეტონის სვეტი
ხანძარმედეგობა 2 სთ.

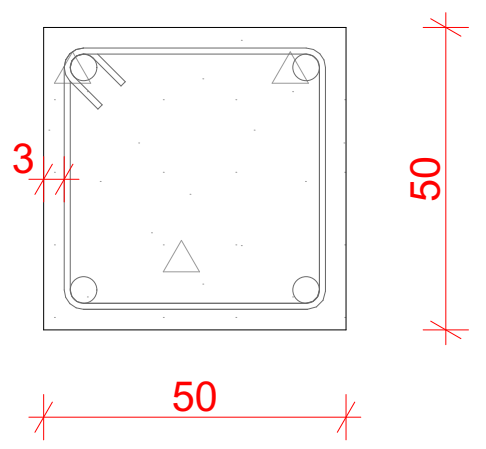

ბლოკის კედელი
ბინებს შორის გამყოფი ტიხარი
ხანძარმედეგობა 2 სთ.

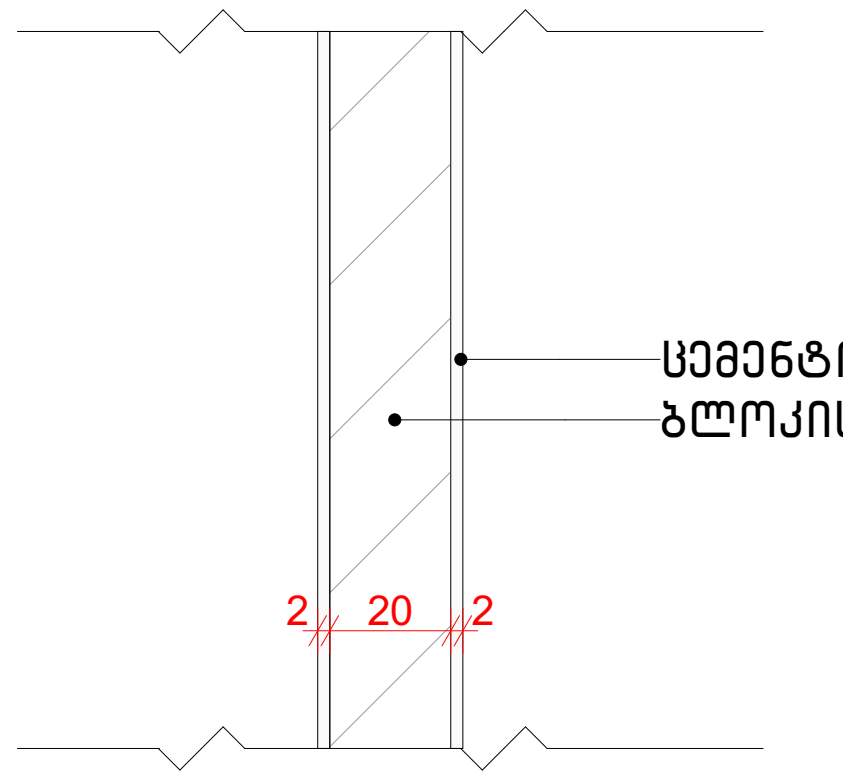

გაძლიერებული ბეტონის კოჭი
იატაკის და სახურავის ფილა
ხანძარმედეგობა 2 სთ.

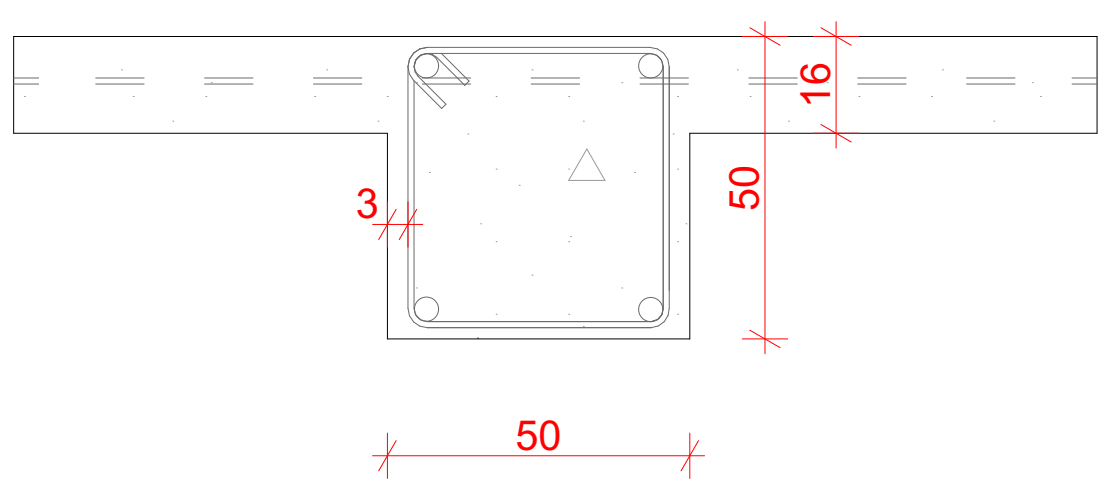

გაძლიერებული ბეტონის კედელი
ხანძარმედეგობა 2 სთ.

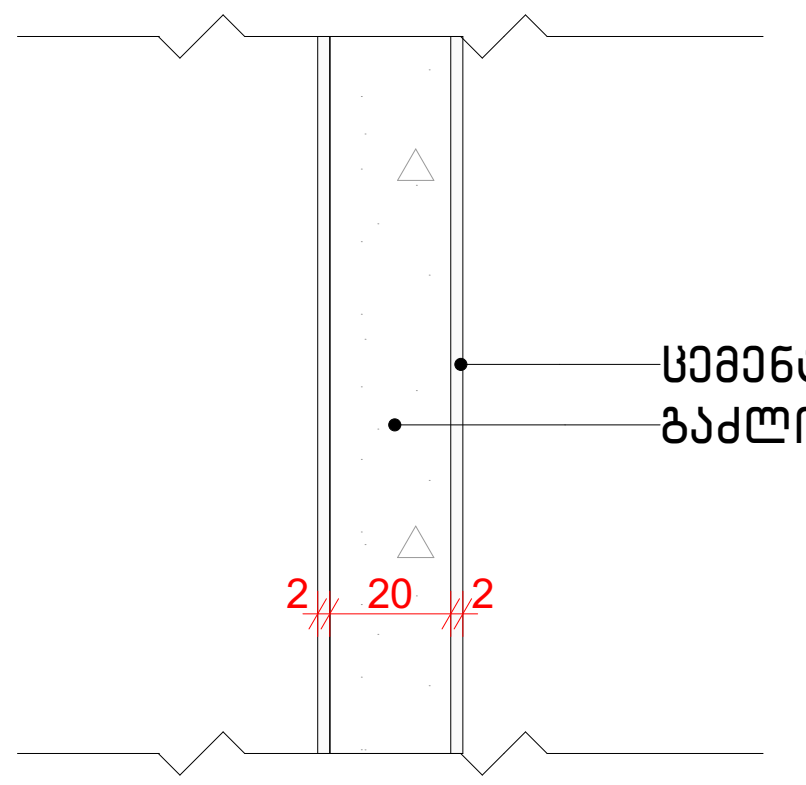

კორექტირება

№	კორექტირება
1	•
2	
3	

პირობითი ნიშნები:

- ნაკვეთის საზღვარი
- მონოლითი
- იატაკის მოჭიმვა
- შემავსებელი
- ჭრილის ხაზი
- ±0.00 კონსტრუქციული ნიშნული
- ±0.00 არქიტექტურული ნიშნული

შენიშვნები

1. ნახაზში შეტანილი ყველა ცვლილება უნდა შეთანხმდეს პროექტის ავტორთან.
2. შენობის საპროექტო ნული (±0.00) ტოლია +432.90 აბსოლუტური ნიშნულის.
3. პროექტში ყველა ზომა მოცემულია სანტიმეტრებში, ნიშნულები - მეტრებში.

მისამართი

ქ. თბილისი, ქუჩა რკინიგზა №30
ქ. თბილისი, ქუჩა ც. დადიანი №32
საკ. კოდი: 01.12.12.011.127 4953 მ²

პროექტის სახელწოდება

მრავალბინიანი საცხოვრებელი სახლის არქიტექტურული პროექტი

სტადია	პროექტი	არ
თანამდებობა	გვარი	ხელმოწერა
დირექტორი	გ. ბენდელიანი	
არქიტექტორი	ი. გოგოხია	
არქიტექტორი	გ. ახვლედიანი	

საპროექტო ლოგო	მისამართი
BIJI ARCHITECTURE	ქ. თბილისი მ. შავიშვილის №1ა
BIJI ARCHITECTURE	TEL: 595 55-35-74 599 75-28-88

თარიღი	2022 წ.	მასშტაბი
ფორმატი	ფურცლის №	1:25
A-3	A. 20	

მიწის დონე: ათვლის დონე/სიბრტყე, რომელიც წარმოადგენს შენობის გარე კედლების მოსაზღვრე მიწის მოპირკეთებული ზედაპირის ბასაშუალებულ დონეს. თუ მიწის მოპირკეთებული ზედაპირის დონე გარე კედლებიდან დამრეცად მიდის, ათვლის დონე შნდა განისაზღვროს შენობასა და მიწის ნაკვეთის საზღვარს შორის მოქცეული ფართობის ქვედაზე დაბალი ნიშნულის მიხედვით, თუ მიწის ნაკვეთის საზღვარი შენობიდან დაშორებულია 1.8 მ.-ზე მეტად, შენობასა და შენობიდან 1.8 მ.-მდე ფარგლებში მოქცეული ქვედაზე დაბალი ნიშნულის მიხედვით.

სართული მიწის დონის ზემოთ: ნებისმიერი სართული, რომლის მოპირკეთებული იატაკის ზედაპირი მთლიანად მიწის დონის ზემოთაა, ან სადაც იატაკის მოპირკეთებული ზედაპირი არის:

1. 1.8 მ.-ზე მაღლა მიწის დონიდან
2. შენობასთან მოპირკეთებული მიწის ზედაპირის ქვედაზე დაბალი წერტილიდან 3.7 მ.-ზე მაღლა

მიწისძვეშა სართულად განსაზღვრის ანბარიში,
საქ. მთავრობს 28.01.2016 წ. №41 დადგენილების შესაბამისად



-3.15 ნიშნულზე არსებული სართულის იატაკის მოპირკეთებული ზედაპირი არის:

1. სართული მიწის დონიდან მდებარეობს 1.45 მ.-ით დაბლა
2. შენობის მოპირკეთებული მიწის ზედაპირის ქვედაზე დაბალი დონიდან 0.15 მ.-ით მაღლა

შესაბამისად: წარმოდგენილი სართული არ არის: 1. იატაკის მოპირკეთებული ზედაპირი 1.8 მ.-ზე მაღლა მიწის დონიდან; 2. შენობასთან მოპირკეთებული მიწის ზედაპირის ქვედაზე დაბალი დონიდან 3.7 მ.-ზე მაღლა.

დასკვნა: -3.15 ნიშნულზე არსებული სართული წარმოადგენს მიწისძვეშა სართულს.

ნახაზის დასახელება:

ჭრილი 3-3

ექსპლიკაცია:

კორექტირება

№	კორექტირება
1	•
2	
3	

პირობითი ნიშნები:

- ნაკვეთის საზღვარი
- მონოლითი
- იატაკის მოჭიმვა
- შემავსებელი
- ჭრილის ხაზი
- ±0.00 კონსტრუქციული ნიშნული
- ±0.00 არქიტექტურული ნიშნული

შენიშვნები

1. ნახაზზე შეტანილი ცვლილება უნდა შეთანხმდეს პროექტის ავტორთან.
2. შენობის საპროექტო ნული (±0.00) ტოლია +432.90 აბსოლუტური ნიშნულის.
3. პროექტში ცვლა ზომა მოცემულია სანტიმეტრებში, ნიშნულები - მეტრებში.

მისამართი

ქ. თბილისი, ჭუბა რკინიგზა №30
ქ. თბილისი, ქუჩა ს. დადიანი №32
საკ. კოდი: 01.12.12.011.127 4953 მ²

პროექტის სახელწოდება

მრავალბინიანი
საცხოვრებელი სახლის
არქიტექტურული პროექტი

სტადია	პროექტი	არ
თანამდებობა	გვარი	ხელმოწერა
დირექტორი	გ. ბენდელიანი	
არქიტექტორი	ი. ბოგოხია	
არქიტექტორი	გ. ახვლედიანი	

საპროექტო ლოგო

მისამართი

BIJI ARCHITECTURE
BIJI ARCHITECTURE
ქ. თბილისი
გ. შათბერიძის №15
TEL:
595 55-35-74
599 75-28-88

თარიღი	2022 წ.	მასშტაბი
ფორმატი	ფურცლის №	1:200
A-3	A. 21	

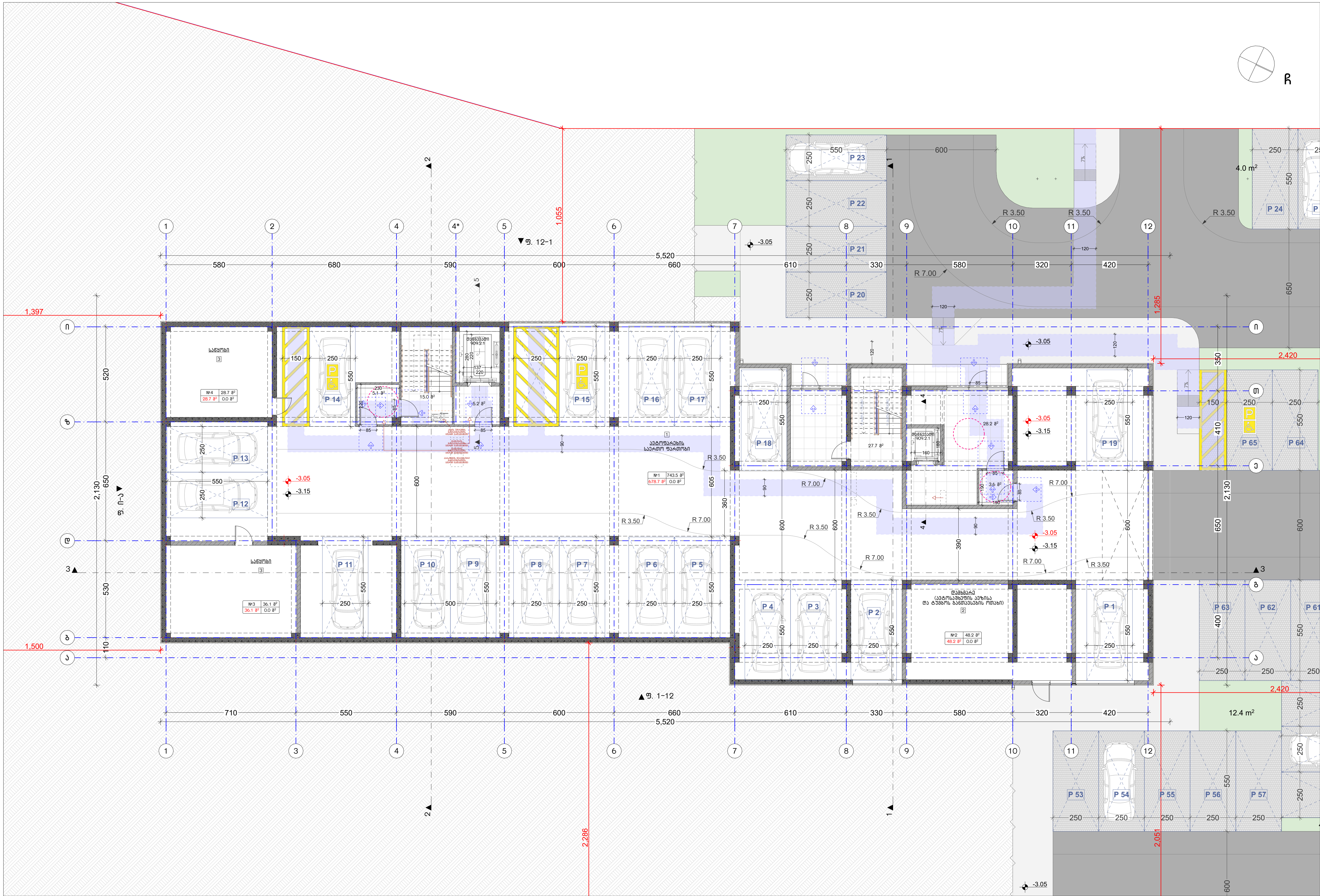

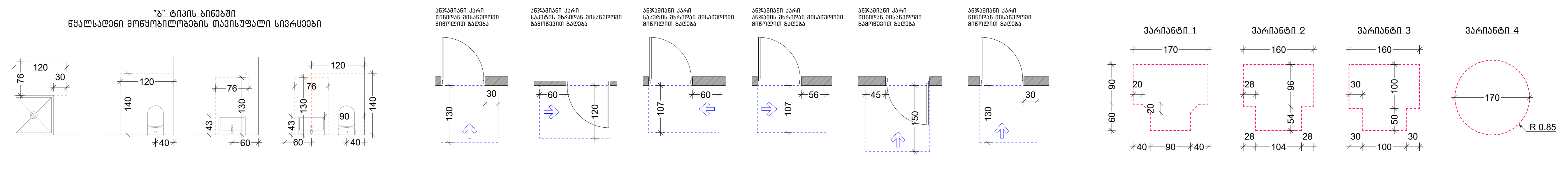

ნახაზის დასახელება:

მიწისქვეშა ავტოფარეხის გეგმა -3.15 ნიშნულზე

ექსპლიკაცია:

1. ავტოფარეხი
2. დამხმარე (საშხეფი სისტემის ავზის განთავსების ოთახი)

განაშენიანების ფართობი - 949.7 მ²

მიწისქვეშა ავტოსადგომის ფართობი - 678.7 მ²
სასაწყობე ფართობი - 64.8 მ²
დამხმარე ფართობი - 48.2 მ²
კიბის უჯრედისა და სადარბაზოს ფართობი - 84.8 მ²

კორექტირება

№	კორექტირება
1	●
2	
3	

პირობითი ნიშნები:

- ნაკვეთის საზღვარი
- მონოლითი
- იატაკის მოჭიმვა
- შემავსებელი
- ჭრილის ხაზი
- ±0.00 კონსტრუქციული ნიშნული
- ±0.00 არქიტექტურული ნიშნული

შენიშვნები

1. ნახაზში შეტანილი ყველა ცვლილება უნდა შეთანხმდეს პროექტის ავტორთან.
2. შენობის საპროექტო ნული (±0.00) ტოლია +432.90 აბსოლუტური ნიშნულის.
3. პროექტში ყველა ზომა მოცემულია სანტიმეტრებში, ნიშნულები - მეტრებში.

მისამართი

ქ. თბილისი, ქუჩა რკინიგზა №30
ქ. თბილისი, ქუჩა ც. დადიანი №32
საკ. კოდი: 01.12.12.011.127 4953 მ²

პროექტის სახელწოდება

მრავალბინიანი საცხოვრებელი სახლის არქიტექტურული პროექტი

სტადია	პროექტი	არ
თანამდებობა	გვარი	ხელმოწერა
დირექტორი	გ. ბენდელიანი	
არქიტექტორი	ი. გოგოხია	
არქიტექტორი	გ. ახვლედიანი	

საპროექტო ლოგო	მისამართი
BIJI ARCHITECTURE	ქ. თბილისი გ. შავიშვილის №1ა TEL: 595 55-35-74 599 75-28-88

თარიღი	2022 წ.	მასშტაბი
ფორმატი	ფურცლის №	1:200, 1:100
A-3	A. 22	



ნახაზის დასახელება:

პირველი სართულის გეგმა 0.00 ნიშნულზე ტერიტორიაზე მდებარე ღია ავტოსადგომების ჩვენებით

ექსპლიკაცია:

1. ჰოლი/დერეფანი
2. საერთო ოთახი/სამზარეულო
3. საძინებელი
4. სვ. წერტილი
5. აივანი

განაშენიანების ფართობი - 977.9 მ²

ღია ავტოსადგომის ფართობი - 644.7 მ²
კომერციული ფართობი - 297.8 მ²
საცხოვრებელი ფართობი - 369.4 მ²
საზაფხულო ფართობი - 69.0 მ²
კიბის უჯრედისა და სადარბაზოს ფართობი - 138.0 მ²

კორექტირება

№	კორექტირება
1	●
2	
3	

პირობითი ნიშნები:

- ნაკვეთის საზღვარი
- მონოლითი
- იატაკის მოჭიმვა
- შემავსებელი
- ჭრილის ხაზი
- ±0.00 კონსტრუქციული ნიშნული
- ±0.00 არქიტექტურული ნიშნული

შენიშვნები

1. ნახაზში შეტანილი ყველა ცვლილება უნდა შეთანხმდეს პროექტის ავტორთან.
2. შენობის საპროექტო ნული (±0.00) ტოლია +432.90 აბსოლუტური ნიშნულის.
3. პროექტში ყველა ზომა მოცემულია სანტიმეტრებში, ნიშნულები - მეტრებში.

მისამართი

ქ. თბილისი, ქუჩა რკინიგზა №30
ქ. თბილისი, ქუჩა ც. დადიანი №32
საკ. კოდი: 01.12.12.011.127 4953 მ²

პროექტის სახელწოდება

მრავალბინიანი საცხოვრებელი სახლის არქიტექტურული პროექტი

სტადია	პროექტი	არ
თანამდებობა	გვარი	ხელმოწერა
დირექტორი	ბ. ბენდელიანი	
არქიტექტორი	ი. გოგოხია	
არქიტექტორი	ბ. ახვლედიანი	

საპროექტო ლოგო	მისამართი
BIJI ARCHITECTURE	ქ. თბილისი გ. შავიშვილის №1ა TEL: 595 55-35-74 599 75-28-88

თარიღი	2022 წ.	მასშტაბი
ფორმატი	ფურცლის №	1:300
A-3	A. 23	

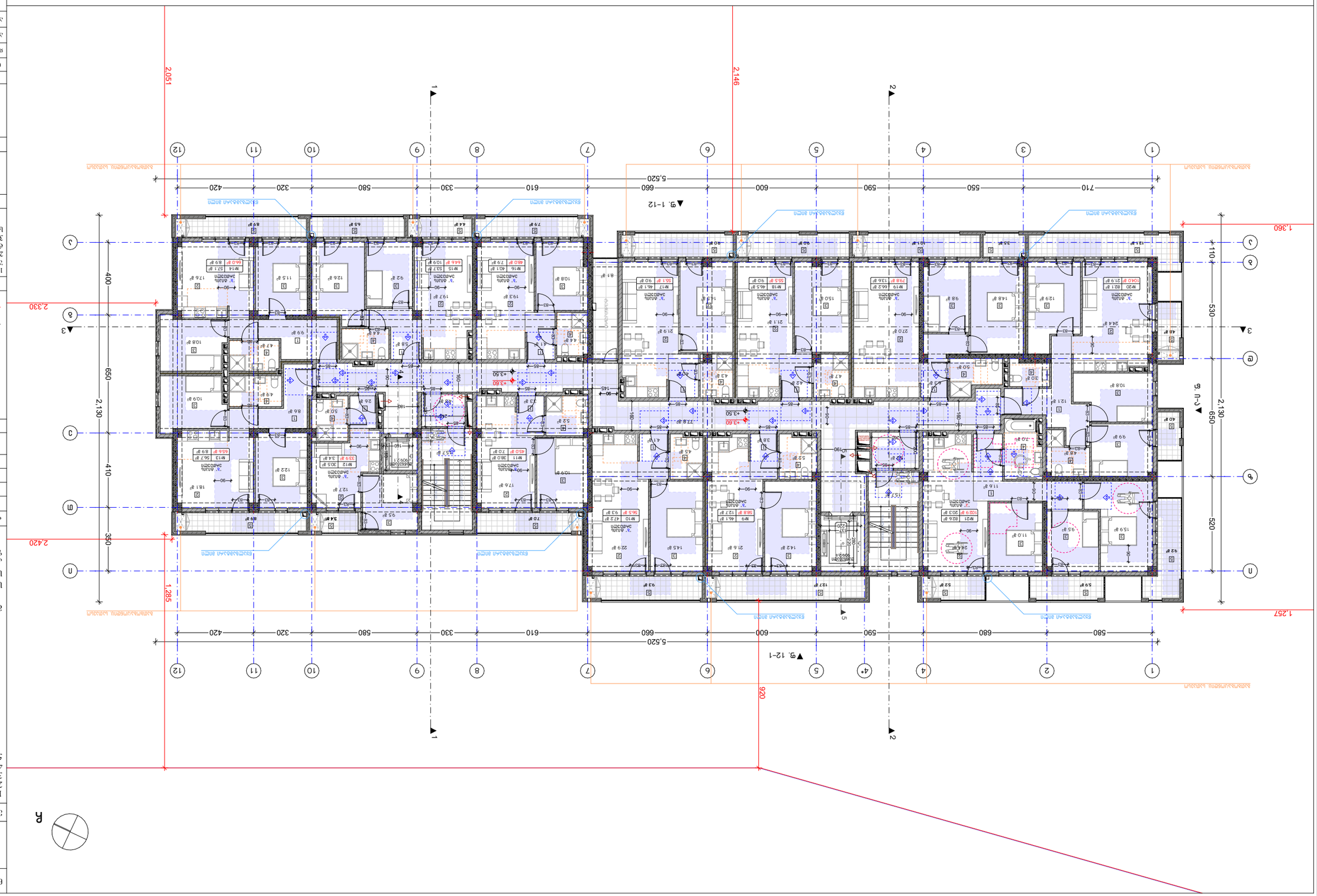

Проект	2022 г.
Чертеж №	А. 24
Масштаб	1:200, 1:100

BIJI ARCHITECTURE
BIJI ARCHITECTURE
ТЕЛ:
595 55-35-74
599 75-28-88

Архитектор	Ф. Фамилия, И. Отчество, №15

Фаза	Проект
Лист	1
Листов	1

Жилой дом с подземной автостоянкой и встроенными помещениями общественного назначения

Адрес: г. Ташкент, Яшнабадский район, массив Кашгар, квартал 30, участок 32

Заказчик: ООО «Строительная компания Кашгар»

Генеральный план

Экспликация помещений

№	Наименование	Площадь, м²
1	Тамбур	3,2
2	Коридор	18,6
3	Лестничная клетка	12,4
4	Электрощитовая	4,8
5	Венткамера	9,6

Общая площадь здания: 10515,5 м²

Площадь застройки: 1428,9 м²

Площадь подземной автостоянки: 6929 м²

Этажность: 12 этажей + 1 подземный

Высота здания: 42,0 м

Количество квартир: 96

Количество машиномест: 120

Материал стен: газобетонные блоки D500

Материал перекрытий: монолитный железобетон

Кровля: плоская, рулонная

Фундамент: монолитная железобетонная плита

Сейсмичность района: 8 баллов

Расчетная нагрузка на пол: 400 кг/м²

Нормативная снеговая нагрузка: 180 кг/м²

Ветровой район: III

Нормативная ветровая нагрузка: 38 кг/м²

Степень огнестойкости: II

Класс конструктивной пожарной опасности: С0

Класс функциональной пожарной опасности: Ф1.3

Категория помещений по взрывопожарной опасности: В1

Уровень ответственности: II (нормальный)

Срок службы: 50 лет

Сейсмостойкость: 8 баллов

Расчетная температура наружного воздуха: -25 °С

Относительная влажность внутреннего воздуха: 55 %

Зона влажности: сухая

Коэффициент теплопроводности ограждающих конструкций: 0,12 Вт/(м·°С)

Сопротивление теплопередаче стен: 3,2 м²·°С/Вт

Сопротивление теплопередаче покрытия: 4,5 м²·°С/Вт

Сопротивление теплопередаче перекрытия над подвалом: 3,8 м²·°С/Вт

Сопротивление теплопередаче заполнения оконных проемов: 0,75 м²·°С/Вт

Сопротивление теплопередаче балконных дверей: 0,65 м²·°С/Вт

Сопротивление теплопередаче входных дверей: 0,55 м²·°С/Вт

Воздухопроницаемость ограждающих конструкций: не более 0,5 кг/(м²·ч)

Водопроницаемость ограждающих конструкций: не более 0,1 кг/(м²·ч)

Паропроницаемость ограждающих конструкций: не более 0,03 мг/(м·ч·Па)

Звукоизоляция воздушного шума: не менее 52 дБА

Звукоизоляция ударного шума: не более 60 дБ

Звукоизоляция перекрытий: не менее 54 дБА

Звукоизоляция внутренних перегородок: не менее 47 дБА

Звукоизоляция наружных стен: не менее 50 дБА

Звукоизоляция окон: не менее 32 дБА

Звукоизоляция входных дверей: не менее 28 дБА

Звукоизоляция балконных дверей: не менее 30 дБА

Звукоизоляция лестничных маршей: не менее 45 дБА

Звукоизоляция лифтовых шахт: не менее 50 дБА

Звукоизоляция машинного отделения лифтов: не менее 55 дБА

Звукоизоляция венткамер: не менее 50 дБА

Звукоизоляция электрощитовых: не менее 50 дБА

Звукоизоляция помещений общественного назначения: не менее 55 дБА

Звукоизоляция автостоянки: не менее 60 дБА

Звукоизоляция рамп: не менее 60 дБА

Звукоизоляция пандусов: не менее 60 дБА

Звукоизоляция тамбуров: не менее 30 дБА

Звукоизоляция коридоров: не менее 40 дБА

Звукоизоляция лестничных клеток: не менее 45 дБА

Звукоизоляция помещений: не менее 40 дБА

Звукоизоляция санузлов: не менее 45 дБА

Звукоизоляция ванных комнат: не менее 45 дБА

Звукоизоляция кухонь: не менее 40 дБА

Звукоизоляция жилых комнат: не менее 40 дБА

Звукоизоляция спален: не менее 40 дБА

Звукоизоляция детских комнат: не менее 40 дБА

Звукоизоляция гостиных: не менее 40 дБА

Звукоизоляция столовых: не менее 40 дБА

Звукоизоляция кабинетов: не менее 40 дБА

Звукоизоляция библиотек: не менее 40 дБА

Звукоизоляция читальных залов: не менее 40 дБА

Звукоизоляция конференц-залов: не менее 40 дБА

Звукоизоляция актовых залов: не менее 40 дБА

Звукоизоляция спортивных залов: не менее 40 дБА

Звукоизоляция бассейнов: не менее 40 дБА

Звукоизоляция саун: не менее 40 дБА

Звукоизоляция душевых: не менее 40 дБА

Звукоизоляция туалетов: не менее 40 дБА

Звукоизоляция умывальных: не менее 40 дБА

Звукоизоляция гардеробных: не менее 40 дБА

Звукоизоляция кладовых: не менее 40 дБА

Звукоизоляция подсобных помещений: не менее 40 дБА

Звукоизоляция технических помещений: не менее 40 дБА

Звукоизоляция помещений охраны: не менее 40 дБА

Звукоизоляция помещений диспетчерской: не менее 40 дБА

Звукоизоляция помещений консьержа: не менее 40 дБА

Звукоизоляция помещений администрации: не менее 40 дБА

Звукоизоляция помещений управляющей компании: не менее 40 дБА

Звукоизоляция помещений ТСЖ: не менее 40 дБА

Звукоизоляция помещений ЖСК: не менее 40 дБА

Звукоизоляция помещений кооператива: не менее 40 дБА

Звукоизоляция помещений арендаторов: не менее 40 дБА

Звукоизоляция помещений собственников: не менее 40 дБА

Звукоизоляция помещений жильцов: не менее 40 дБА

Звукоизоляция помещений квартиросъемщиков: не менее 40 дБА

Звукоизоляция помещений нанимателей

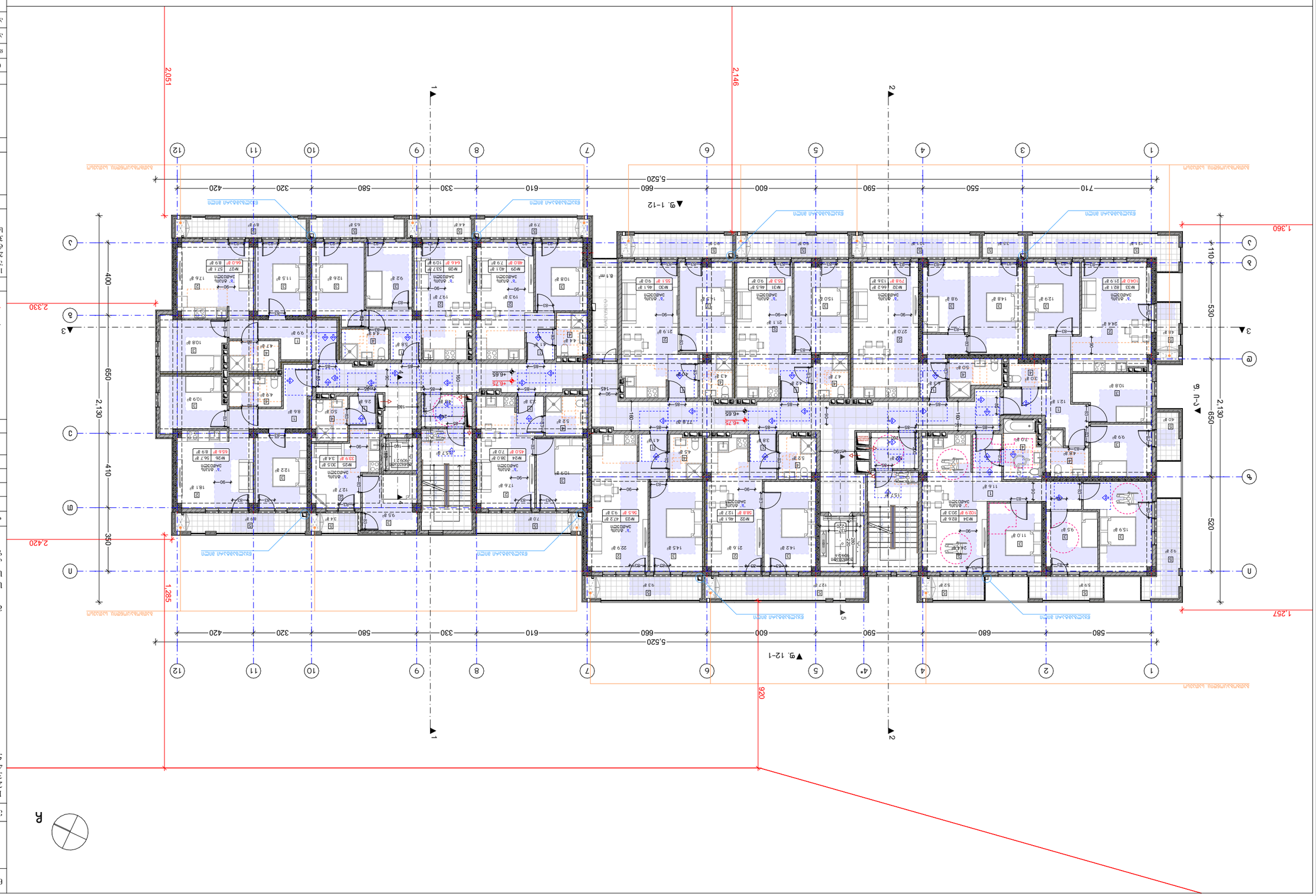
1
2
3
4
5
6
7
8
9
10
11
12
1
2
3
4*
4
5
6
7
8
9
10
11
12
A
B
C
D
1,360
2,330
2,420
1,257
2,051
2,146
5,520
▼9. 1-12
▼9. 12-1
▼9. A-J
▼9. J-A
2,130
2,130
1,285
620
710
550
590
680
580
600
660
610
330
580
320
420
530
650
520
410
350
400
650
110
2
3
9
D
A
ЗАЛА ЗА ОТПАДНИ ВОДИ
ЗАЛА ЗА ОТПАДНИ ВОДИ
ЗАЛА ЗА ОТПАДНИ ВОДИ

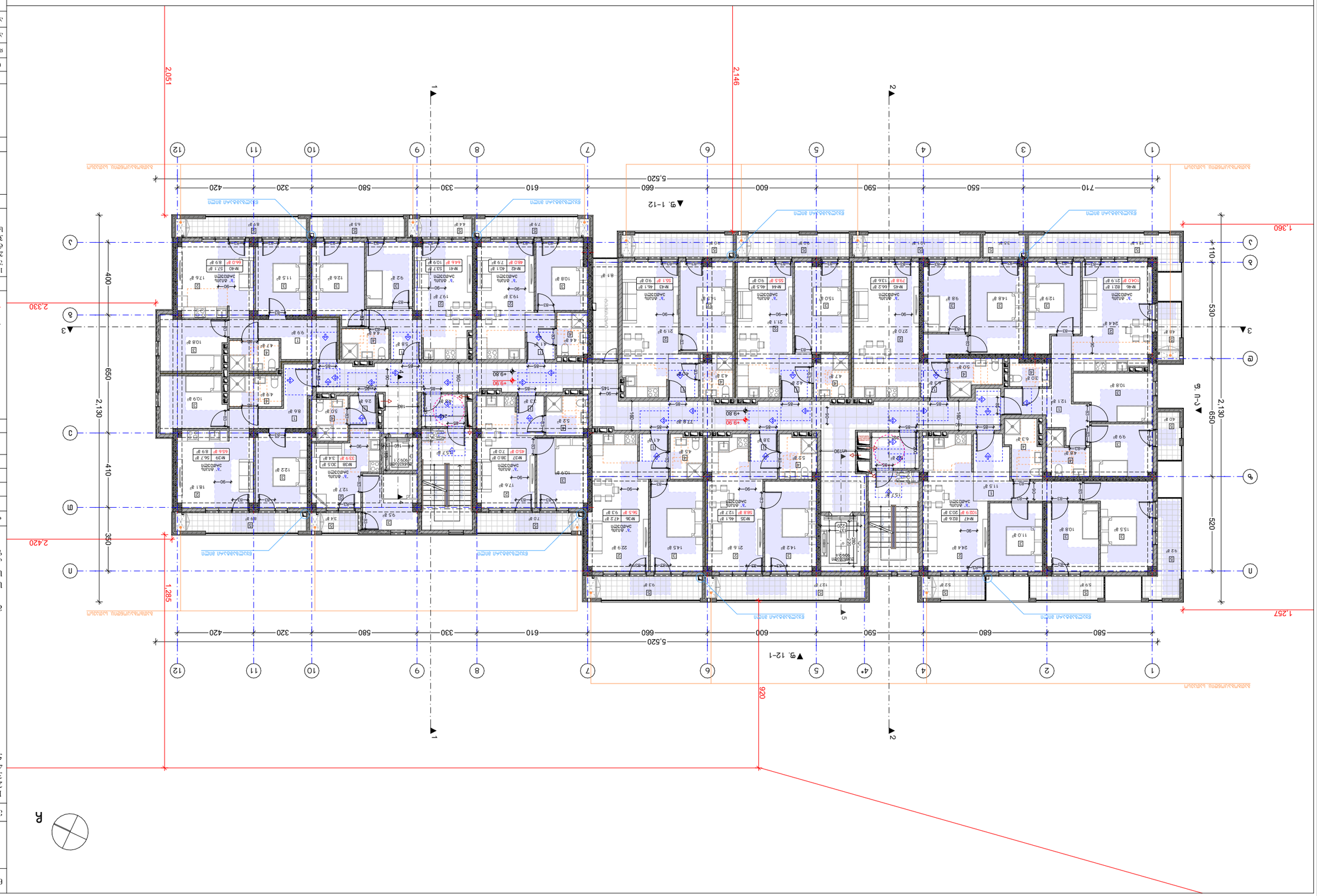

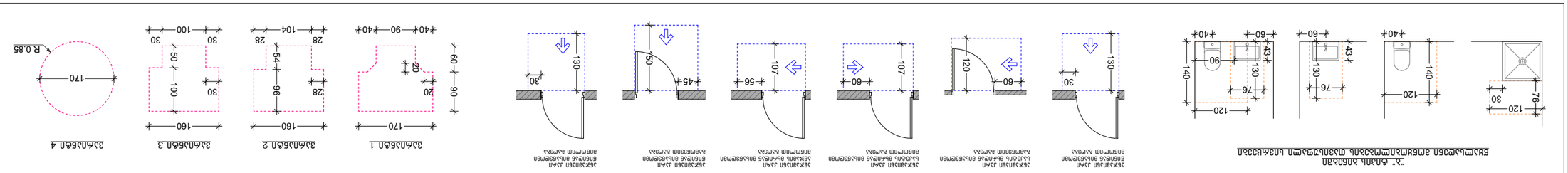

ბინის №301 ტიპის ბინის ფრაგმენტის ამსრული ნახაზის ფრაგმენტი

ბინის №301 ტიპის ბინის ფრაგმენტის ამსრული ნახაზის ფრაგმენტი

ბინის №301 ტიპის ბინის ფრაგმენტის ამსრული ნახაზის ფრაგმენტი

ბინის №301 ტიპის ბინის ფრაგმენტის ამსრული ნახაზის ფრაგმენტი

ბინის №301 ტიპის ბინის ფრაგმენტის ამსრული ნახაზის ფრაგმენტი

3ამაგრებელი 1

3ამაგრებელი 2

3ამაგრებელი 3

3ამაგრებელი 4

ობიექტი	2022 წ.
შენობის №№	A. 26
	A-3

	1:200, 1:100

BIUI ARCHITECTURE
TEL:
595 55-35-74
599 75-28-88

ა. ილიაშვილის №15

ხელშეკრულების №№	301ა,ბ,გ,დ,ე,ვ,ზ,თ,ი,კ,ლ,მ,ნ,ო,პ,ჟ,რ,ს,ტ,უ,ფ,ქ,ღ,ყ,შ,ჩ,ც,ძ,წ,ჭ,ხ,ჯ,ჰ
ტიპი	ბინის №301 ტიპის ბინის ფრაგმენტის ამსრული ნახაზის ფრაგმენტი
ავტორი	ბ. ბერიძე
ხელმძღვანელი	ლ. ჭანტურია
ინჟინერი	ბ. ბერიძე
ნახაზის დასახელება	ბინის №301 ტიპის ბინის ფრაგმენტის ამსრული ნახაზის ფრაგმენტი
ნახაზის ტიპი	ბინის ფრაგმენტის ამსრული ნახაზი
ნახაზის №№	ბინის №301 ტიპის ბინის ფრაგმენტის ამსრული ნახაზის ფრაგმენტი
ფორმატი	ბ. ბერიძე
მასშტაბი	1:100
დამუშავების თარიღი	01.12.2011

ბინის №301 ტიპის ბინის ფრაგმენტის ამსრული ნახაზის ფრაგმენტი

ბინის №301 ტიპის ბინის ფრაგმენტის ამსრული ნახაზის ფრაგმენტი

ა. ილიაშვილის №30
ბ. ილიაშვილის №32
ბინა 301ა; 01.12.2011.127 4933 მ²

ბინის №301 ტიპის ბინის ფრაგმენტის ამსრული ნახაზის ფრაგმენტი

ბინის №301 ტიპის ბინის ფრაგმენტის ამსრული ნახაზის ფრაგმენტი

1. ნახაზზე მითითებული ზომები მოცემულია მილიმეტრებში
2. ზომები აღებულია ფასად (±0.00)
3. ბინის ფართი ეკუთვნის ზედა ფენის ფრაგმენტს
ფართი +432.90 პანელურ ტიპის ნაგებობის ფრაგმენტს.
ნახატზე მითითებული ზომები - მშენებლობის ფრაგმენტის.

ფრაგმენტი

ა. ილიაშვილის №30, ქუჩა ნ. ჯაფარიძის №32
ბ. ილიაშვილის №32, ქ. ჯაფარიძის №32
ბინა 301ა; 01.12.2011.127 4933 მ²

ბინის №301 ტიპის ბინის ფრაგმენტის ამსრული ნახაზის ფრაგმენტი

ბინის №301 ტიპის ბინის ფრაგმენტის ამსრული ნახაზის ფრაგმენტი

ნახაზის ტიპი	ბინის ფრაგმენტის ამსრული ნახაზი
ნახაზის №№	ბინის №301 ტიპის ბინის ფრაგმენტის ამსრული ნახაზის ფრაგმენტი
ფორმატი	ბ. ბერიძე
მასშტაბი	1:100
დამუშავების თარიღი	01.12.2011

ავტორი	ბ. ბერიძე
ხელმძღვანელი	ლ. ჭანტურია
ინჟინერი	ბ. ბერიძე

ნახაზის დასახელება	ბინის №301 ტიპის ბინის ფრაგმენტის ამსრული ნახაზის ფრაგმენტი

ობიექტი	2022 წ.
შენობის №№	A. 26
	A-3

	1:200, 1:100

BIUI ARCHITECTURE
TEL:
595 55-35-74
599 75-28-88

ა. ილიაშვილის №15

ხელშეკრულების №№	301ა,ბ,გ,დ,ე,ვ,ზ,თ,ი,კ,ლ,მ,ნ,ო,პ,ჟ,რ,ს,ტ,უ,ფ,ქ,ღ,ყ,შ,ჩ,ც,ძ,წ,ჭ,ხ,ჯ,ჰ
ტიპი	ბინის №301 ტიპის ბინის ფრაგმენტის ამსრული ნახაზის ფრაგმენტი
ავტორი	ბ. ბერიძე
ხელმძღვანელი	ლ. ჭანტურია
ინჟინერი	ბ. ბერიძე
ნახაზის დასახელება	ბინის №301 ტიპის ბინის ფრაგმენტის ამსრული ნახაზის ფრაგმენტი
ნახაზის ტიპი	ბინის ფრაგმენტის ამსრული ნახაზი
ნახაზის №№	ბინის №301 ტიპის ბინის ფრაგმენტის ამსრული ნახაზის ფრაგმენტი
ფორმატი	ბ. ბერიძე
მასშტაბი	1:100
დამუშავების თარიღი	01.12.2011

ბინის №301 ტიპის ბინის ფრაგმენტის ამსრული ნახაზის ფრაგმენტი

ბინის №301 ტიპის ბინის ფრაგმენტის ამსრული ნახაზის ფრაგმენტი

ა. ილიაშვილის №30
ბ. ილიაშვილის №32
ბინა 301ა; 01.12.2011.127 4933 მ²

ბინის №301 ტიპის ბინის ფრაგმენტის ამსრული ნახაზის ფრაგმენტი

ბინის №301 ტიპის ბინის ფრაგმენტის ამსრული ნახაზის ფრაგმენტი

1. ნახაზზე მითითებული ზომები მოცემულია მილიმეტრებში
2. ზომები აღებულია ფასად (±0.00)
3. ბინის ფართი ეკუთვნის ზედა ფენის ფრაგმენტს
ფართი +432.90 პანელურ ტიპის ნაგებობის ფრაგმენტს.
ნახატზე მითითებული ზომები - მშენებლობის ფრაგმენტის.

ფრაგმენტი

ბინის №301 ტიპის ბინის ფრაგმენტის ამსრული ნახაზის

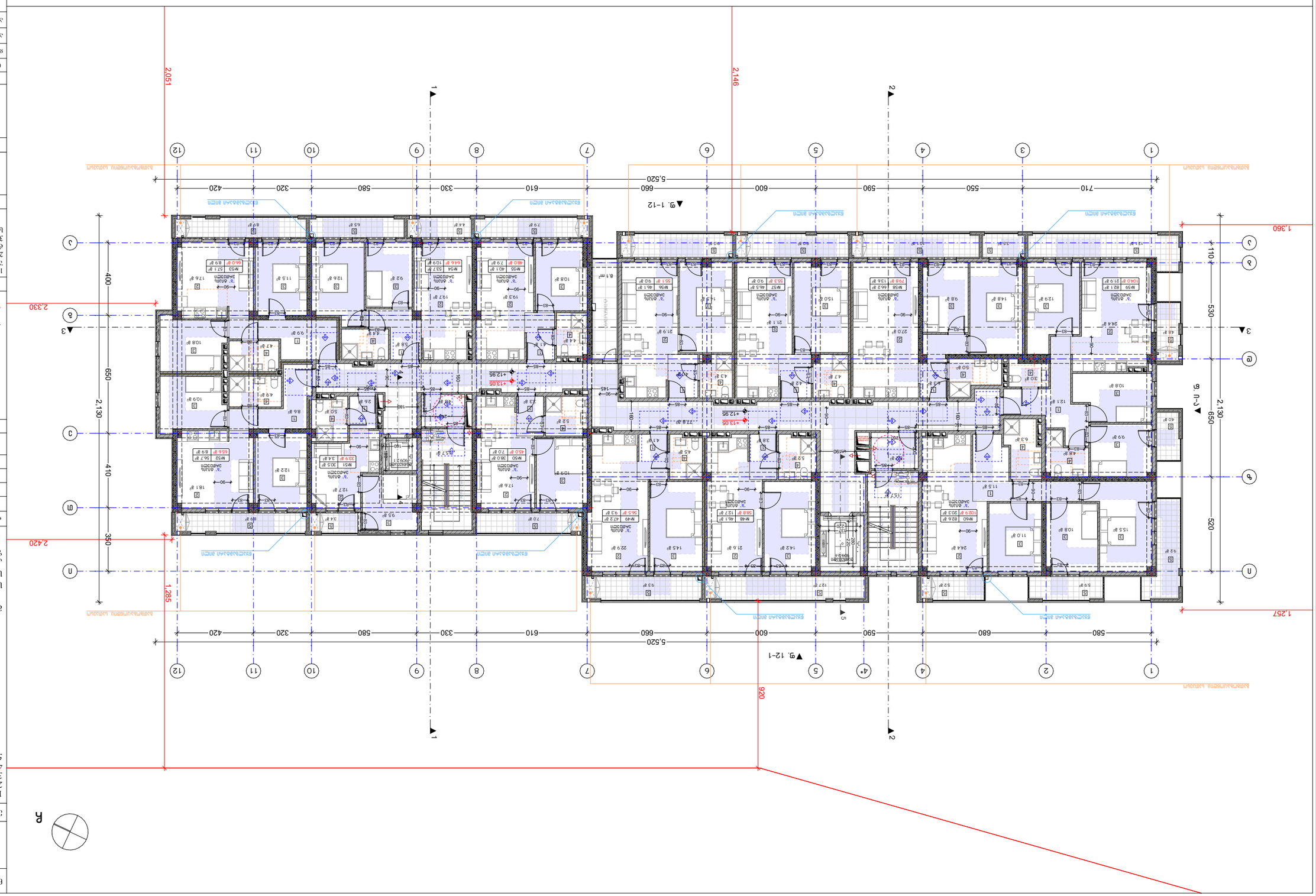
1
2
3
4
5
6
7
8
9
10
11
12
1
2
3
4
4*
5
6
7
8
9
10
11
12
A
B
C
D
1,360
2,330
2,420
1,257
2,051
2,146
5,520
▼9. 1-12
▼9. 12-1
▼9. A-D
▼9. 1-2
▼9. 3-3
2,130
410
400
350
650
530
520
1,285
920
710
550
590
680
580
600
660
610
330
580
320
420
2,130
650
530
520
110
1
2
3
4
5
6
7
8
9
10
11
12
A
B
C
D

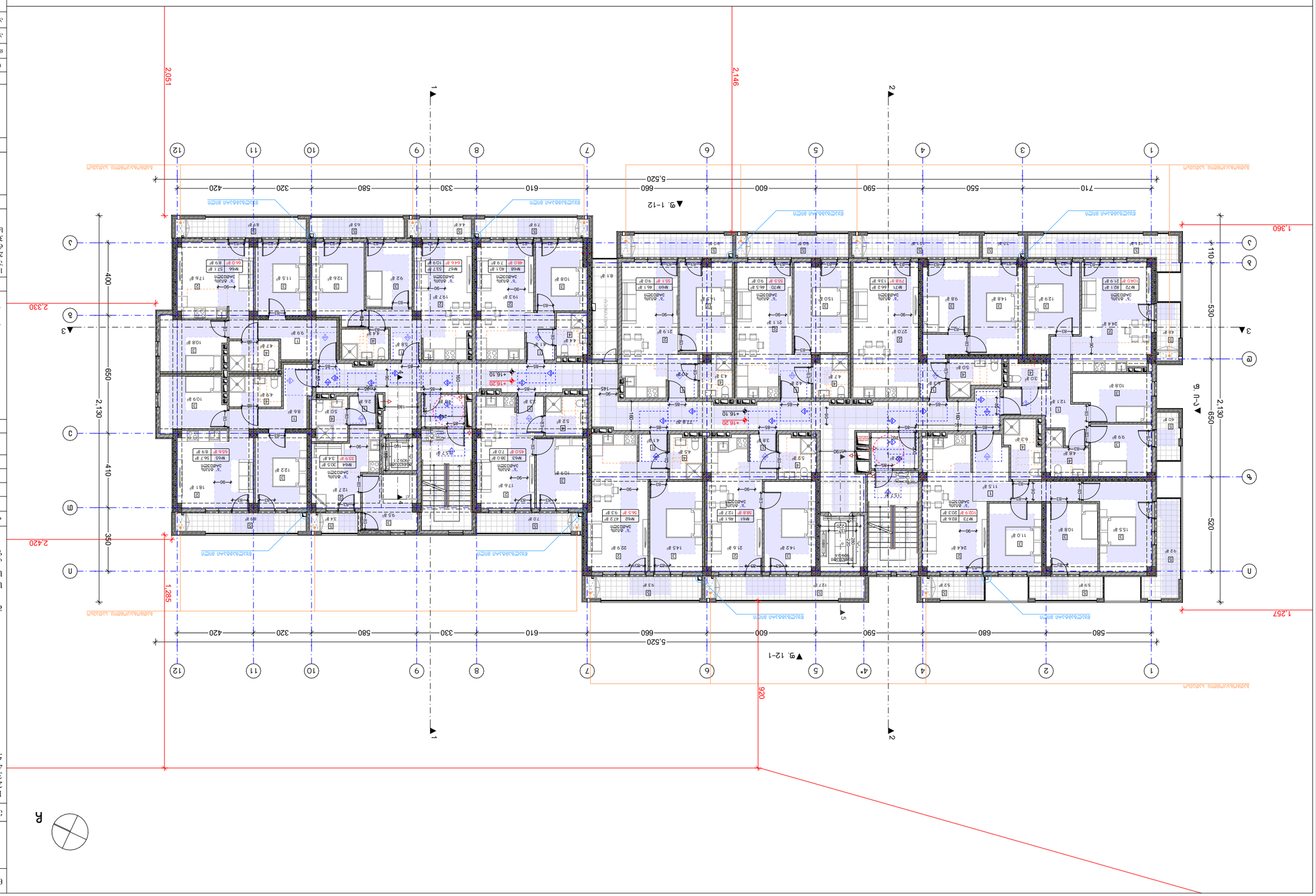

BIJI ARCHITECTURE
TEL: 595 55-35-74
599 75-28-88

მასშტაბი	1:200, 1:100
შენობის №№	A-3
2022 წ.	A. 28

ა. ისანის რ-ნ, ზ. ჯორჯიაშვილის №15

ბინის ტიპი

ბინის ფართობი საერთო სარგებლობის ფართის ჩათვლით და აივნის ფართის 100%-ის ჩათვლით

ბინის ფართობი საერთო სარგებლობის ფართის ჩათვლით და აივნის ფართის 50%-ის ჩათვლით

ბინის ფართობი საერთო სარგებლობის ფართის ჩათვლით და აივნის ფართის გარეშე

ბინის ფართობი საერთო სარგებლობის ფართის ჩათვლით

ბინის ფართობი საერთო სარგებლობის ფართის გარეშე

სველი წერტილის ფართობი საერთო სარგებლობის ფართის ჩათვლით და აივნის ფართის 100%-ის ჩათვლით

სველი წერტილის ფართობი საერთო სარგებლობის ფართის ჩათვლით და აივნის ფართის 50%-ის ჩათვლით

სველი წერტილის ფართობი საერთო სარგებლობის ფართის ჩათვლით

სველი წერტილის ფართობი საერთო სარგებლობის ფართის გარეშე

სველი წერტილის ტიპი

ბინის №№

ბინის ფართობი

ბინის ფართობი საერთო სარგებლობის ფართის ჩათვლით

ბინის ფართობი საერთო სარგებლობის ფართის ჩათვლით და აივნის ფართის გარეშე

ბინის ფართობი საერთო სარგებლობის ფართის ჩათვლით და აივნის ფართის 50%-ის ჩათვლით

ბინის ფართობი საერთო სარგებლობის ფართის ჩათვლით და აივნის ფართის 100%-ის ჩათვლით

ბინების ფართობების ცხრილი

ბინების ფართობების ცხრილი სველი წერტილების ფართობების ცხრილი

ბინების ფართობების ცხრილი

ბინების ფართობების ცხრილი სველი წერტილების ფართობების ცხრილი

ა. ისანის რაიონი, ქუჩა ჯ. ჯორჯიაშვილის №30
ტ. 01.12.011.127 ბსკ. კოდი: 49533 მ²

პროექტის ავტორი

პროექტის ნაწილი

პროექტის დასახელება

ნახაზის დასახელება

ნახაზის ფრაგმენტები

1. ნახაზზე მოცემული ინფორმაცია (ტექსტური და გრაფიკული) ეხება მხოლოდ ნახაზის ფრაგმენტს.
2. ფრაგმენტის საკოორდინატო ნიშანი (±0.00) დგინდება +432.90 აბსოლუტური ნიშნის ტერიტორიის გეგმარებითი ნიშნულის მიხედვით.
3. კონკრეტული ფრაგმენტის ზუსტი ადგილმდებარეობა განისაზღვრება ნახაზზე მოცემული ინფორმაციის საფუძველზე.

ფრაგმენტის ტიპი

ნახაზის ფრაგმენტის საზღვარი

ნახაზის ფრაგმენტის ტერიტორიის საკოორდინატო ნიშანი ±0.00

ტერიტორიის საკოორდინატო ნიშანი ±0.00

ნახაზის ფრაგმენტის ტერიტორიის საკოორდინატო ნიშანი

ნახაზის ფრაგმენტების ლეგენდა

№	კორექტირების აღწერილობა
1	•
2	
3	

კორექტირების ისტორია

ნახაზის ფრაგმენტის ადგილმდებარეობის სქემა

ნახაზის ფრაგმენტის ადგილმდებარეობის სქემა

ბინის ფართობი საერთო სარგებლობის ფართის გარეშე - 692.9 მ²
ბინის ფართობი საერთო სარგებლობის ფართის ჩათვლით - 1051.5 მ²

ბინის ფართობი საერთო სარგებლობის ფართის ჩათვლით და აივნის ფართის 50%-ის ჩათვლით და აივნის ფართის 100%-ის ჩათვლით - 1428 მ²

სველი წერტილის ფართობი საერთო სარგებლობის ფართის ჩათვლით და აივნის ფართის 50%-ის ჩათვლით და აივნის ფართის 100%-ის ჩათვლით - 126.8 მ²

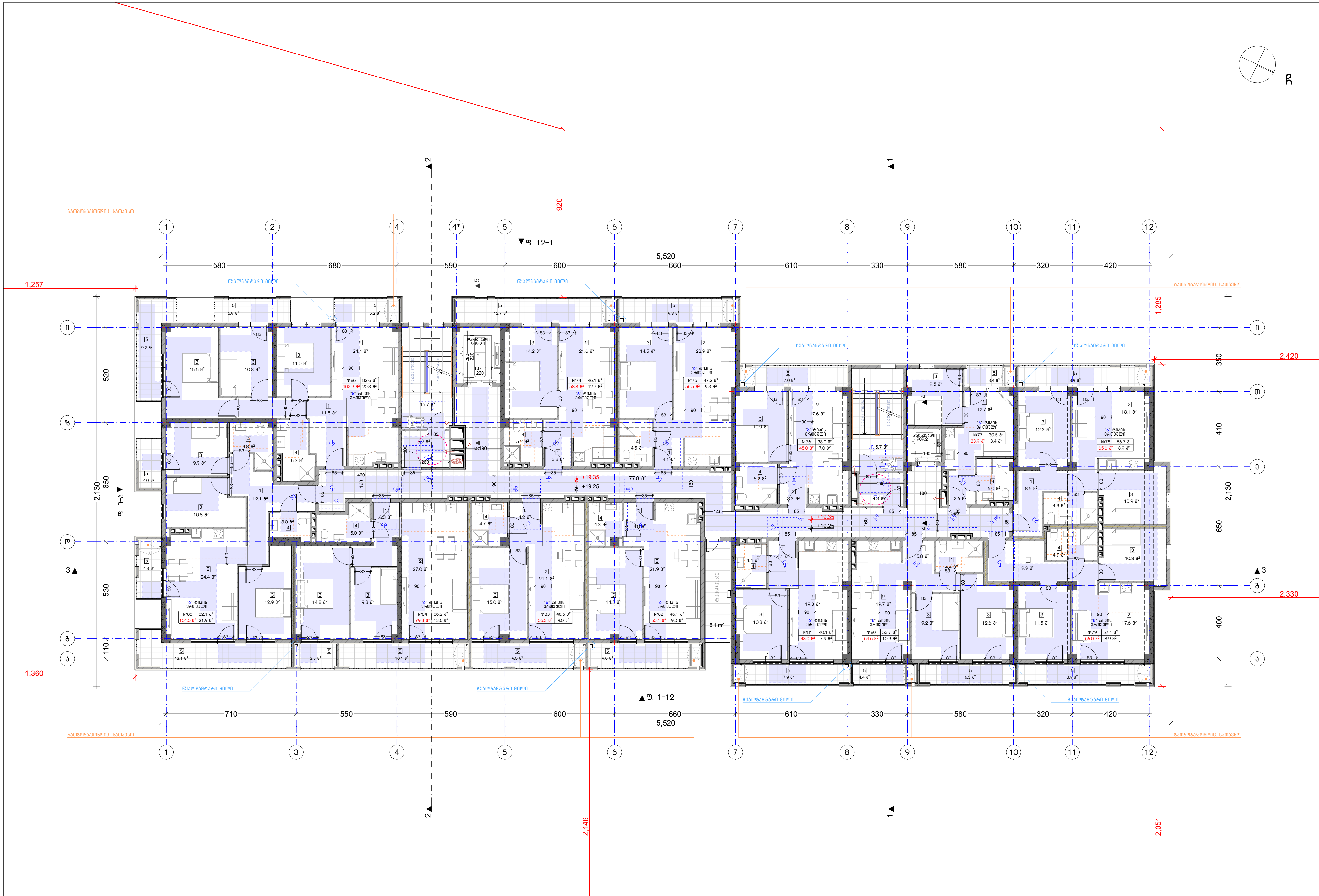

"ბ" ტიპის ბინებში
წყალსადენი მოწყობილობების თავისუფალი სივრცეები

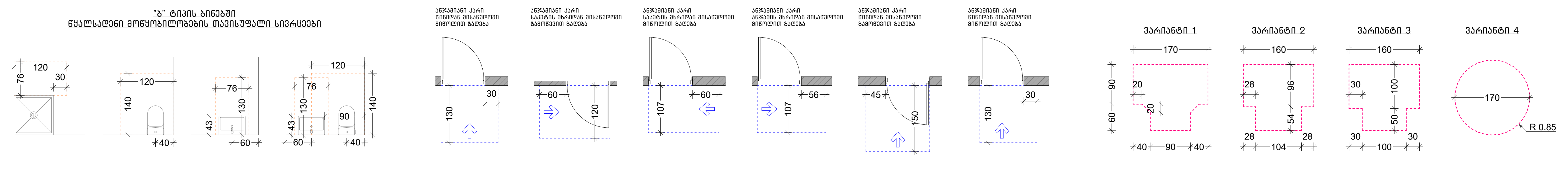

ნახაზის დასახელება:

მეშვიდე სართულის
გეგმა +19.25 ნიშნულზე

ექსპლიკაცია:

1. ჰოლი/დერეფანი
2. საერთო ოთახი/სამზარეულო
3. საძინებელი
4. სვ. წერტილი
5. აივანი

განაშენიანების ფართობი - 1051.5 მ²

საცხოვრებელი ფართობი - 692.9 მ²
საზაფხულო ფართობი - 142.8 მ²
კიბის უჯრედისა და სადარბაზოს ფართობი - 126.8 მ²

კორექტირება

№	კორექტირება
1	●
2	
3	

პირობითი ნიშნები:

- ნაკვეთის საზღვარი
- მონოლითი
- იატაკის მოჭიმვა
- შემავსებელი
- ჭრილის ხაზი
- ±0.00 კონსტრუქციული ნიშნული
- ±0.00 არქიტექტურული ნიშნული

შენიშვნები

1. ნახაზში შეტანილი ყველა ცვლილება უნდა შეთანხმდეს პროექტის ავტორთან.
2. შენობის საპროექტო ნული (±0.00) ტოლია +432.90 აბსოლუტური ნიშნულის.
3. პროექტში ყველა ზომა მოცემულია სანტიმეტრებში, ნიშნულები - მეტრებში.

მისამართი

ქ. თბილისი, ქუჩა რკინიგზა №30
ქ. თბილისი, ქუჩა ც. დადიანი №32
საკ. კოდი: 01.12.12.011.127 4953 მ²

პროექტის სახელწოდება

მრავალბინიანი
საცხოვრებელი სახლის
არქიტექტურული პროექტი

სტადია	პროექტი	არ
თანამდებობა	გვარი	ხელმოწერა
დირექტორი	ბ. ბენდელიანი	
არქიტექტორი	ი. გოგოხია	
არქიტექტორი	გ. ახვლედიანი	

საპროექტო ლოგო	მისამართი
BIJI ARCHITECTURE	ქ. თბილისი გ. ჭავჭავაძის №1ა TEL: 595 55-35-74 599 75-28-88

თარიღი	2022 წ.	მასშტაბი
ფორმატი	ფურცლის №	1:200, 1:100
A-3	A. 29	

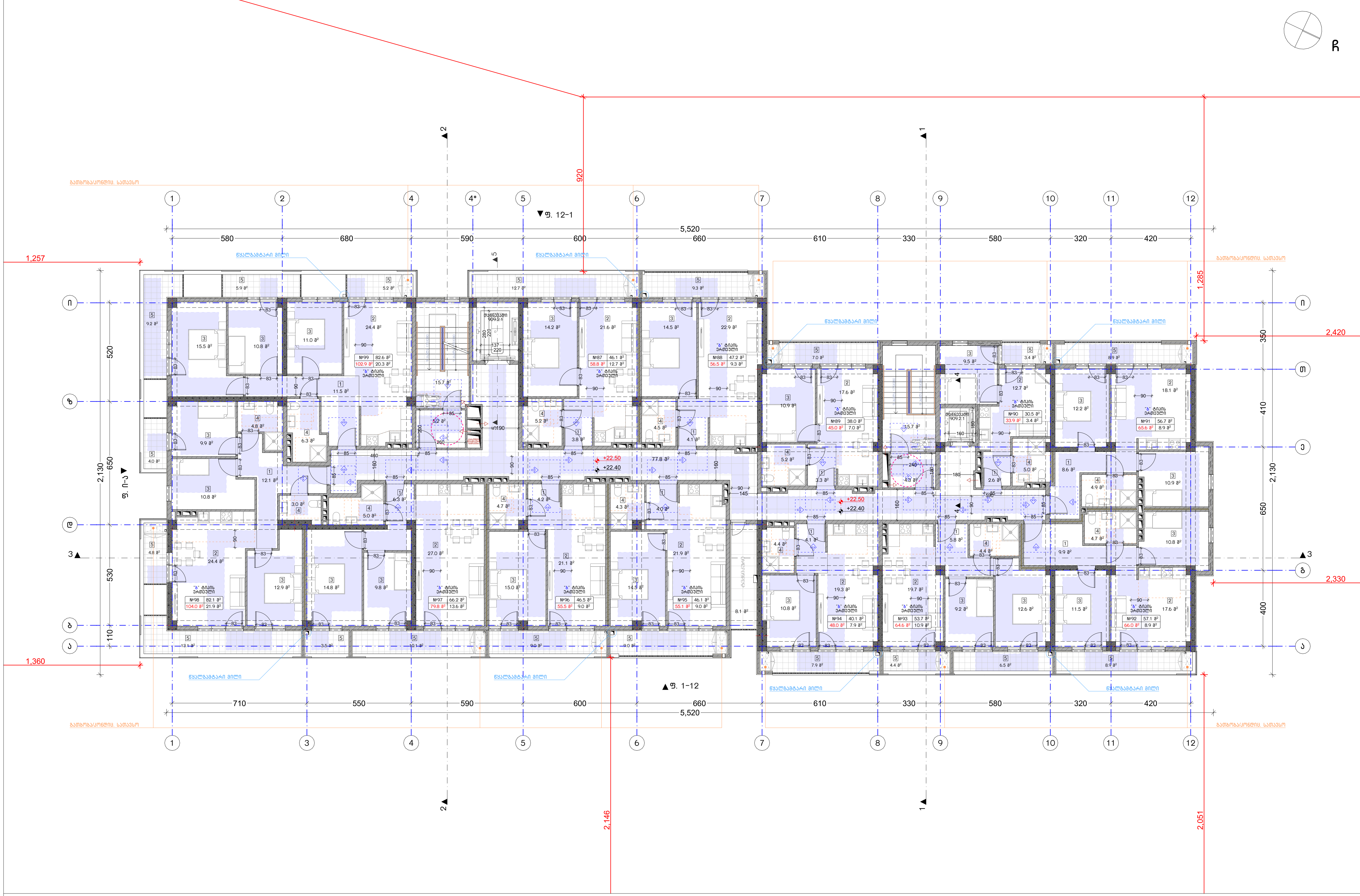

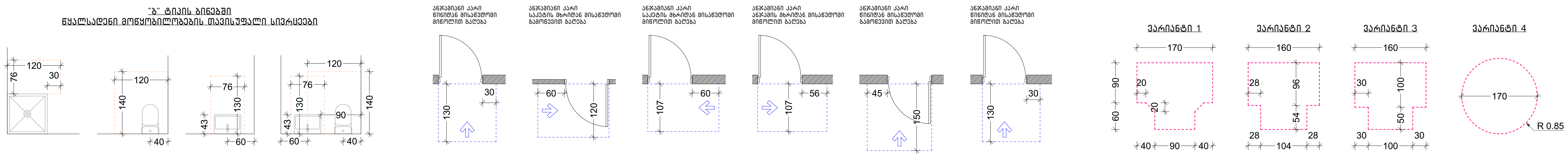

ნახაზის დასახელება:

მერვე სართულის გეგმა +22.40 ნიშნულზე

ექსპლიკაცია:

1. ჰოლი/დერეფანი
2. საერთო ოთახი/სამზარეულო
3. საძინებელი
4. სვ. წერტილი
5. აივანი

განაშენიანების ფართობი - 1051.5 მ²

საცხოვრებელი ფართობი - 692.9 მ²
საზაფხულო ფართობი - 142.8 მ²
კიბის უჯრედისა და სადარბაზოს ფართობი - 126.8 მ²

კორექტირება

№	კორექტირება
1	●
2	
3	

პირობითი ნიშნები:

- ნაკვეთის საზღვარი
- მონოლითი
- იატაკის მოჭიმვა
- შემავსებელი
- ჭრილის ხაზი
- ±0.00 კონსტრუქციული ნიშნული
- ±0.00 არქიტექტურული ნიშნული

შენიშვნები

1. ნახაზში შეტანილი ყველა ცვლილება უნდა შეთანხმდეს პროექტის ავტორთან.
2. შენობის საპროექტო ნული (±0.00) ტოლია +432.90 აბსოლუტური ნიშნულის.
3. პროექტში ყველა ზომა მოცემულია სანტიმეტრებში, ნიშნულები - მეტრებში.

მისამართი

ქ. თბილისი, ქუჩა რკინიგზა №30
ქ. თბილისი, ქუჩა ც. დადიანი №32
საკ. კოდი: 01.12.12.011.127 4953 მ²

პროექტის სახელწოდება

მრავალბინიანი საცხოვრებელი სახლის არქიტექტურული პროექტი

სტადია	პროექტი	არ
თანამდებობა	გვარი	ხელმოწერა
დირექტორი	ბ. ბენდელიანი	
არქიტექტორი	ი. გოგოხია	
არქიტექტორი	გ. ახვლედიანი	

საპროექტო ლოგო — BIJI ARCHITECTURE

მისამართი: ქ. თბილისი ზ. ფალიაშვილის №1ა

TEL: 595 55-35-74 599 75-28-88

თარიღი	2022 წ.	მასშტაბი
ფორმატი	ფურცლის №	1:200, 1:100
A-3	A. 30	

ნახაზის დასახელება:

გადახურვის გეგმა
+25.55 ნიშნულზე

ექსპლიკაცია:

განაშენიანების ფართობი - 46.2 მ²

კიბის უჯრედისა და სადარბაზოს ფართობი - 24.3 მ²

კორექტირება

№	კორექტირება
1	
2	
3	

პირობითი ნიშნები:

- ნაკვეთის საზღვარი
- მონოლითი
- იატაკის მოპირკეთება
- შემავსებელი
- ჭრილის ხაზი
- ±0.00 კონსტრუქციული ნიშნული
- ±0.00 არქიტექტურული ნიშნული

შენიშვნები

1. ნახაზზე შეტანილი ცვლილება უნდა შეთანხმდეს პროექტის ავტორთან.
2. შენობის საპროექტო ნული (±0.00) ტოლია +432.90 აბსოლუტური ნიშნულის.
3. პროექტში ყველა ზომა მოცემულია სანტიმეტრებში, ნიშნულები - მეტრებში.

მისამართი

ქ. თბილისი, ჭუბა რკინიგზა №30
ქ. თბილისი, ჭუბა ს. დადიანი №32
საკ. კოდი: 01.12.12.011.127 4953 მ²

პროექტის სახელწოდება

მრავალბინიანი
საცხოვრებელი სახლის
არქიტექტურული პროექტი

სტადია	პროექტი	არ
თანამდებობა	გვარი	ხელმოწერა
დირექტორი	ბ. ბენდელიანი	
არქიტექტორი	ი. ბოგოხია	
არქიტექტორი	ბ. ახვლედიანი	

საპროექტო ლოგო	მისამართი
BIJI ARCHITECTURE	ქ. თბილისი ბ. ზაქარეიშვილის №15
	TEL: 595 55-35-74 599 75-28-88
თარიღი 2022 წ.	მასშტაბი
ფორმატი A-3	ფურცლის № A. 31
	1:200

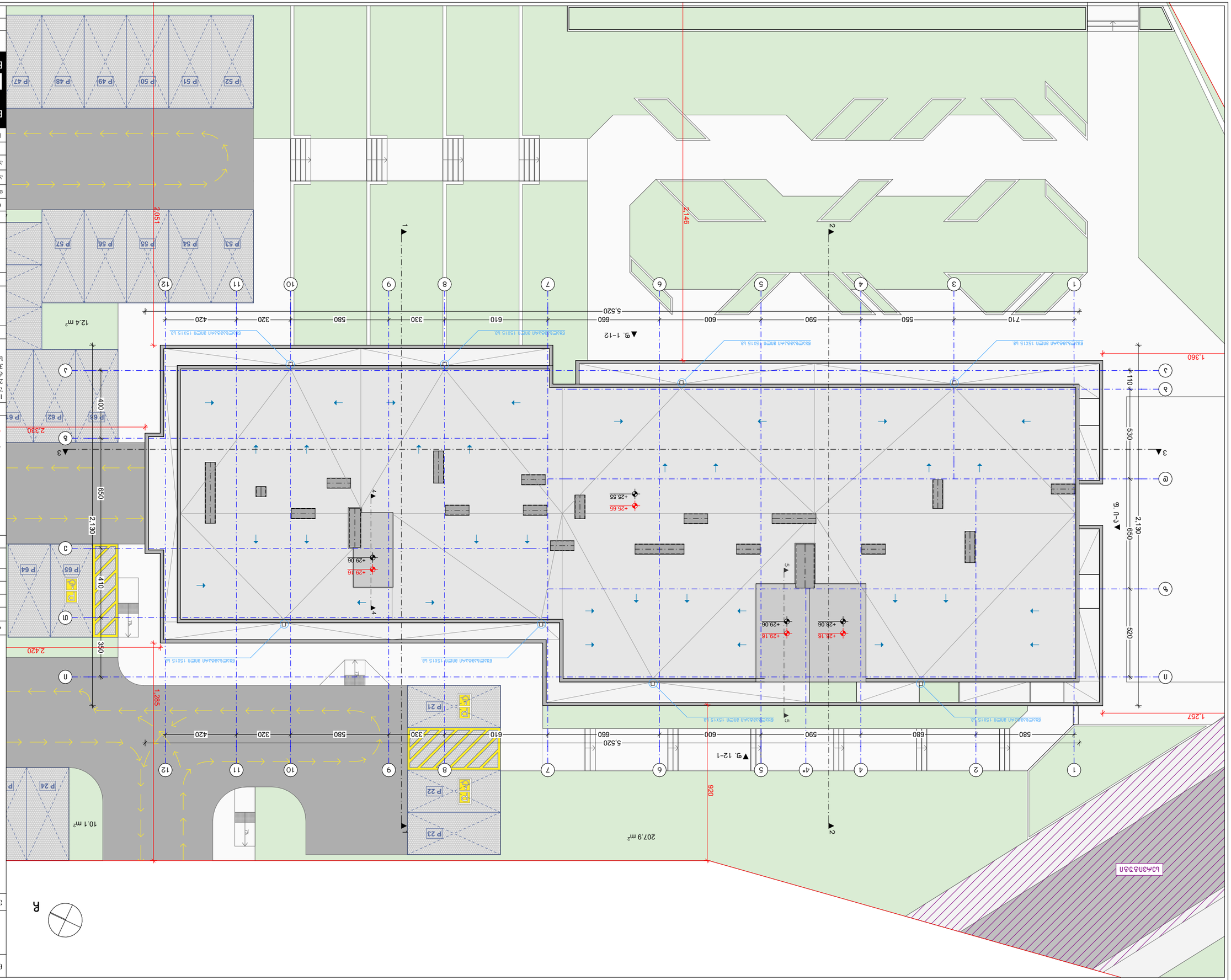

Бабьгоь ясьбьбэмэгэьэ:	
ьэжьбэмэгэоь ьэгьэ	
ьэжьбэмэгэоь ьэгьэ	
Эьмьбэмэгэоь ьэгьэ	
Эьмьбэмэгэоь ьэгьэ	
Эьм

მისაწვდომი "ა" ტიპის საცხოვრებელი ერთეული +3.50 და +6.65 ნიშნულებზე

საპროექტო ობიექტში მდებარეობს 99 საცხოვრებელი ერთელი, რომელთა 2% წარმოადგენს "ა" ტიპის ბინას. შესაბამისად გვაქვს 2 "ა" ტიპის ერთეული.

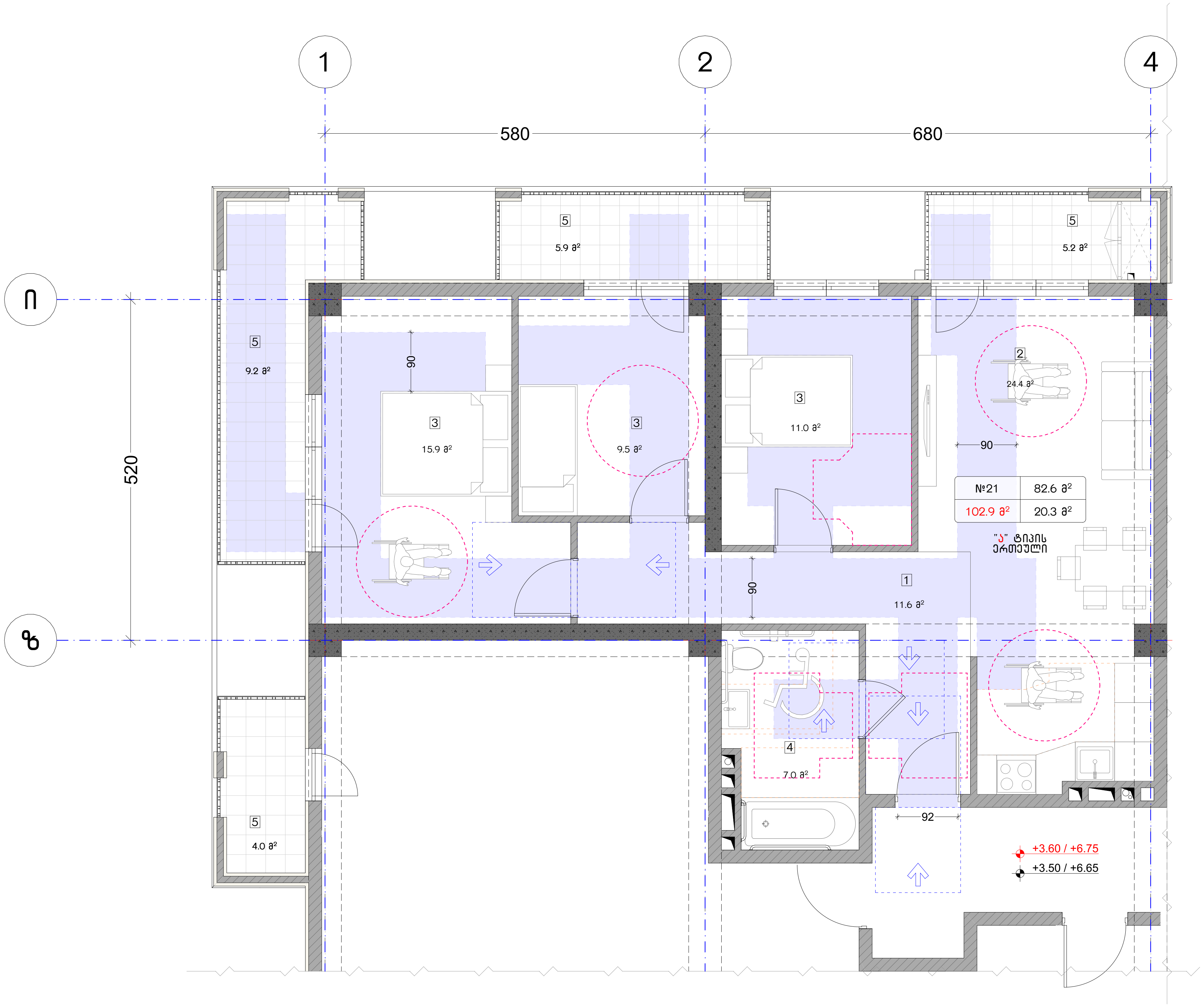

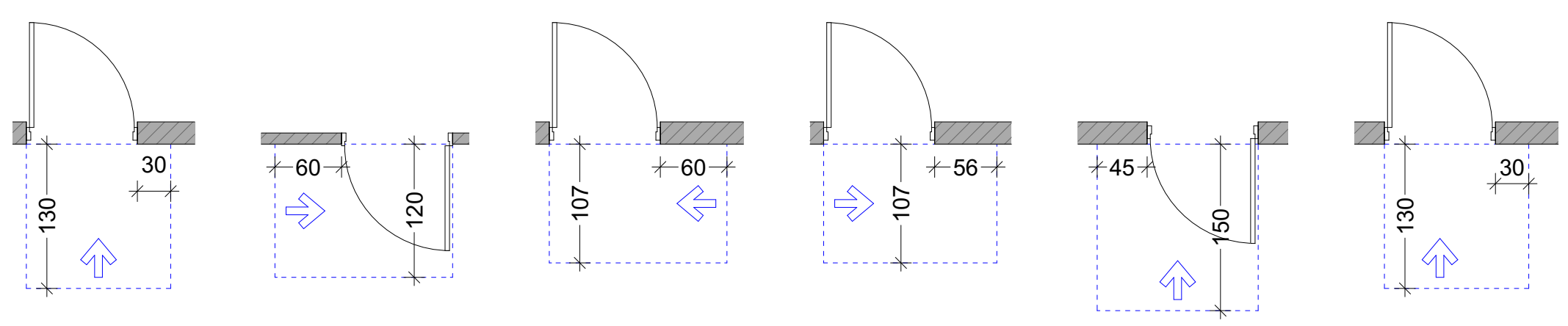

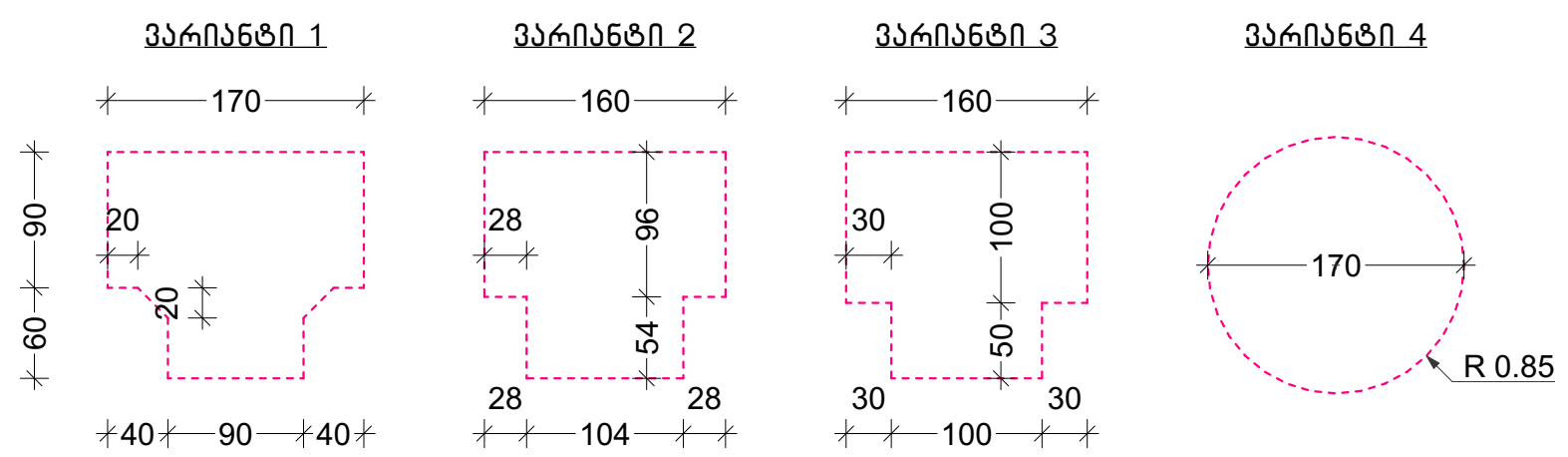

ნახაზის დასახელება:

მისაწვდომი "ა" ტიპის საცხოვრებელი ერთეული

ექსპლიკაცია:

კორექტირება

№	კორექტირება
1	•
2	
3	

პირობითი ნიშნები:

- ნაკვეთის საზღვარი
- მონოლითი
- იატაკის მოჭიმვა
- შემავსებელი
- ჭრილის ხაზი
- ±0.00 კონსტრუქციული ნიშნული
- ±0.00 არქიტექტურული ნიშნული

შენიშვნები

1. ნახაზში შეტანილი ყველა ცვლილება უნდა შეთანხმდეს პროექტის ავტორთან.
2. შენობის საპროექტო ნული (±0.00) ტოლია +432.90 აბსოლუტური ნიშნულის.
3. პროექტში ყველა ზომა მოცემულია სანტიმეტრებში, ნიშნულები - მეტრებში.

მისამართი

ქ. თბილისი, ქუჩა რკინიგზა №30
ქ. თბილისი, ქუჩა ც. დადიანი №32
საკ. კოდი: 01.12.12.011.127 4953 მ²

პროექტის სახელწოდება

მრავალბინიანი საცხოვრებელი სახლის არქიტექტურული პროექტი

სტადია	პროექტი	არ
თანამდებობა	გვარი	ხელმოწერა
დირექტორი	გ. ბენდელიანი	
არქიტექტორი	ი. გოგოხია	
არქიტექტორი	გ. ახვლედიანი	

საპროექტო ლოგო		მისამართი
BIJI ARCHITECTURE BIJI ARCHITECTURE		ქ. თბილისი მ. შავიშვილის №1ა TEL: 595 55-35-74 599 75-28-88
თარიღი	2022 წ.	მასშტაბი
ფორმატი	ფურცლის №	1:75, 1:100
A-3	A. 33	

მისაწვდომი სან.კვანძი "ა" ტიპის ერთეულში

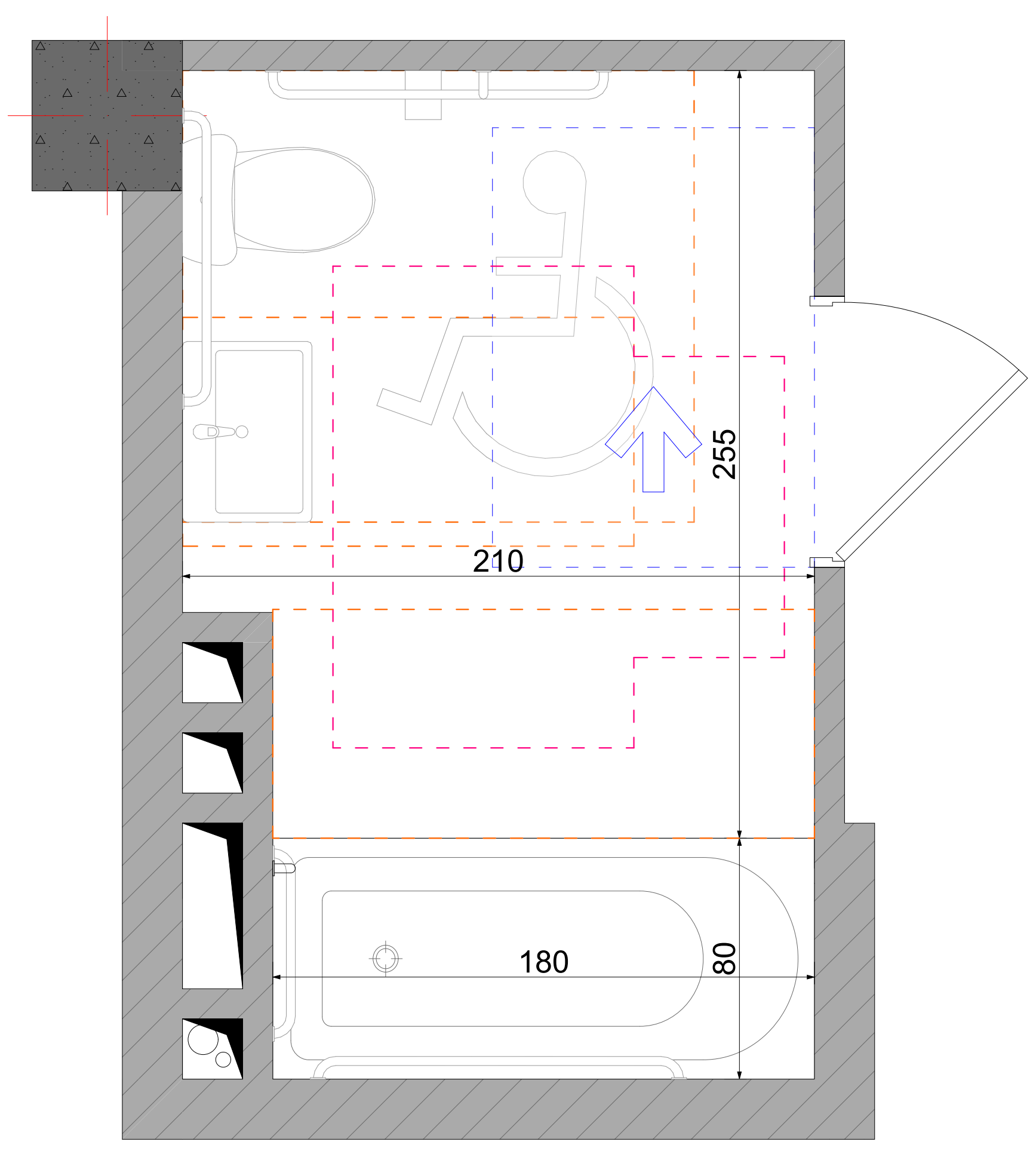

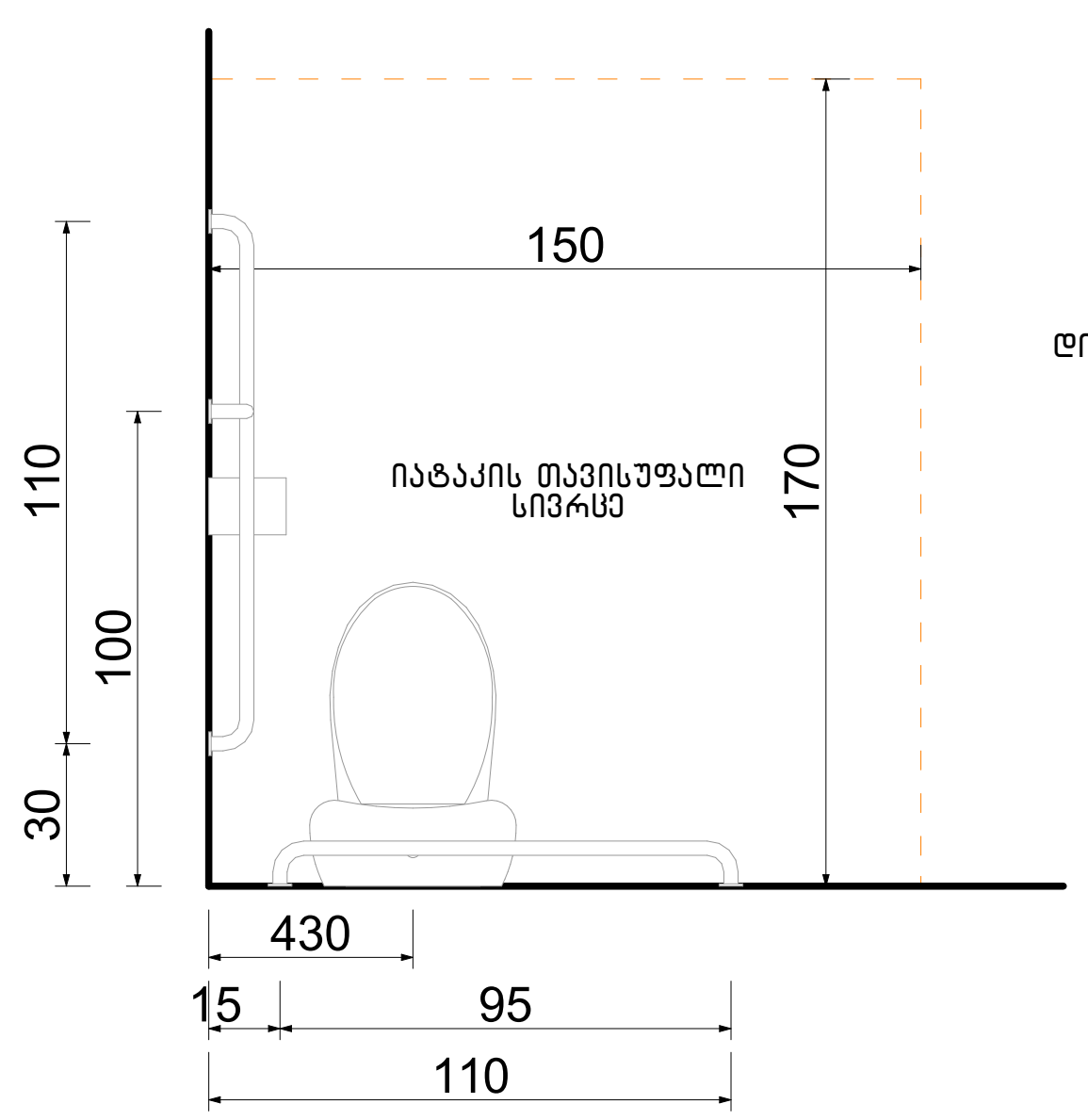

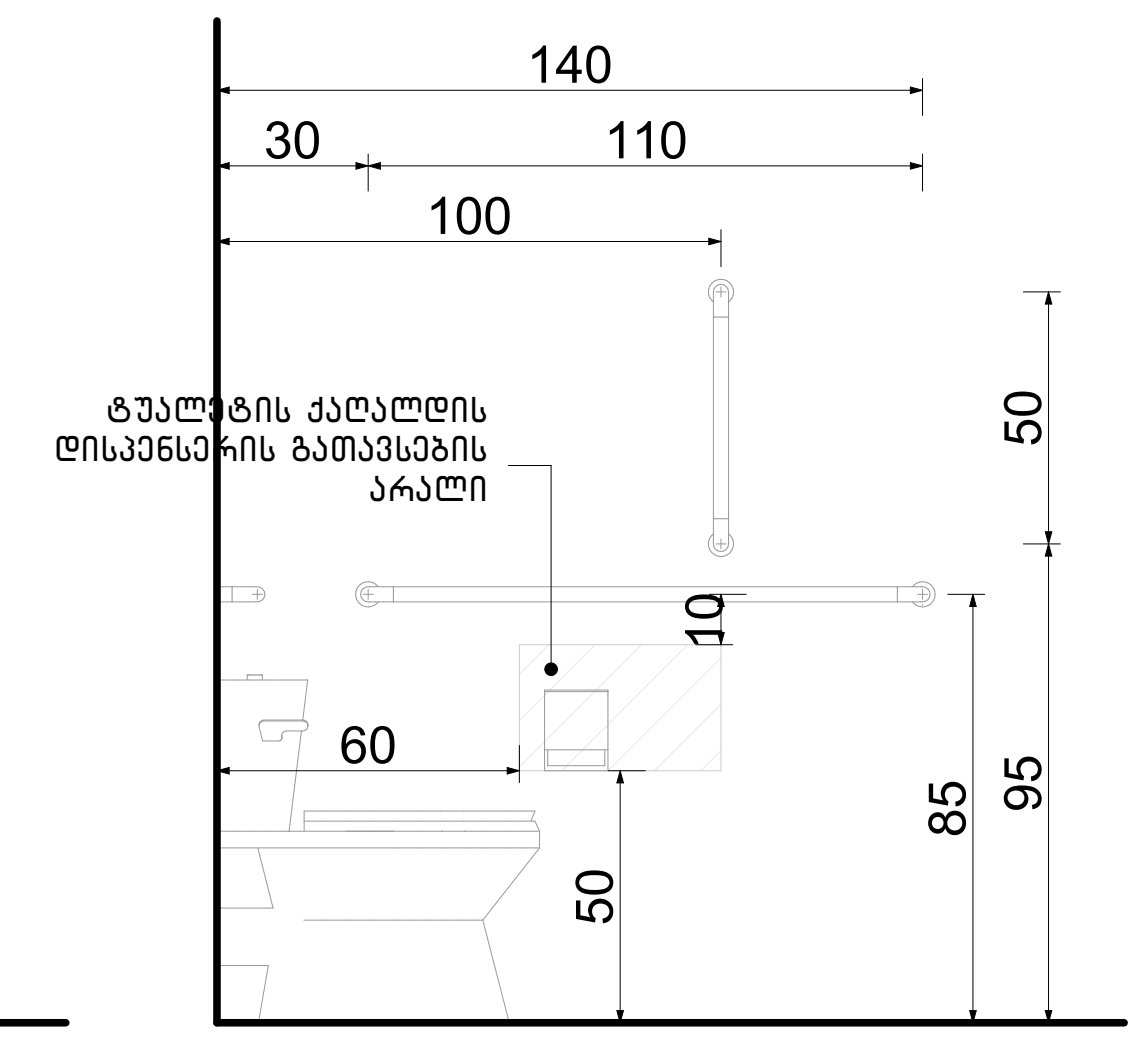

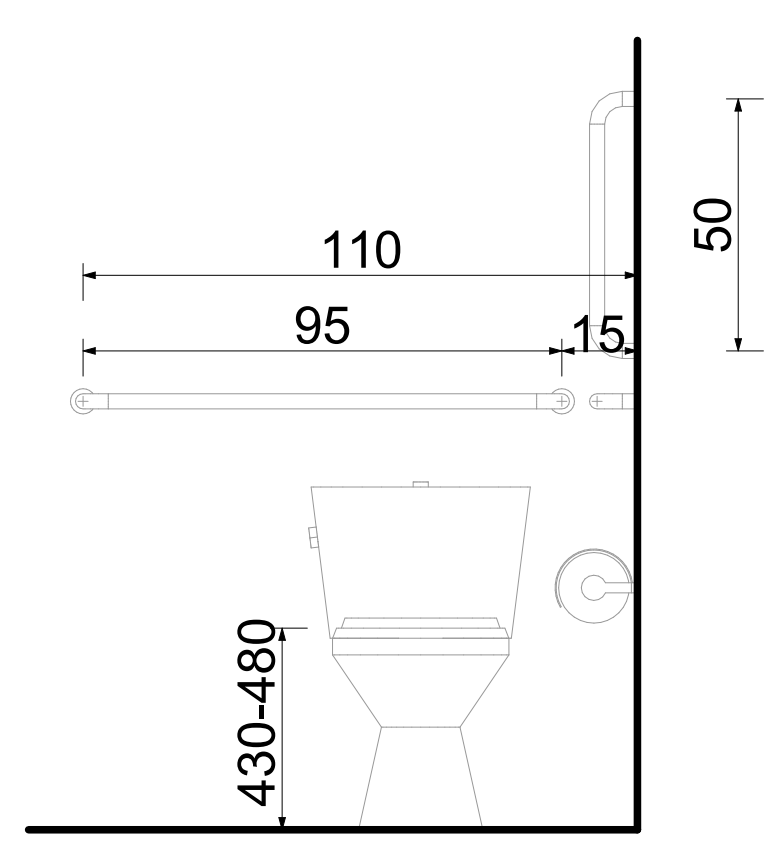

ხელსაბანის მდებარეობა

თავისუფალი სივრცე ფეხის ფალანგისათვის

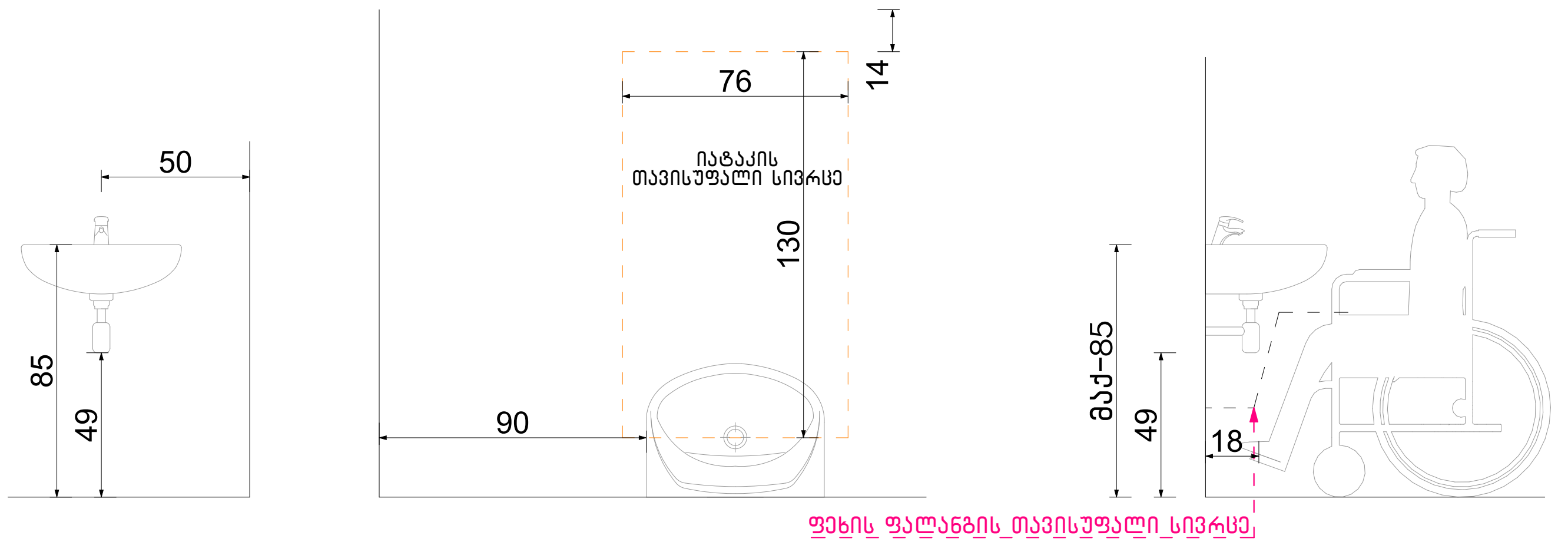

თავისუფალი სივრცე კართან მანევრირებისთვის ანჯამიანი კარი. საკეტის მხრიდან მისაწვდომი – გამოწევით გაღება

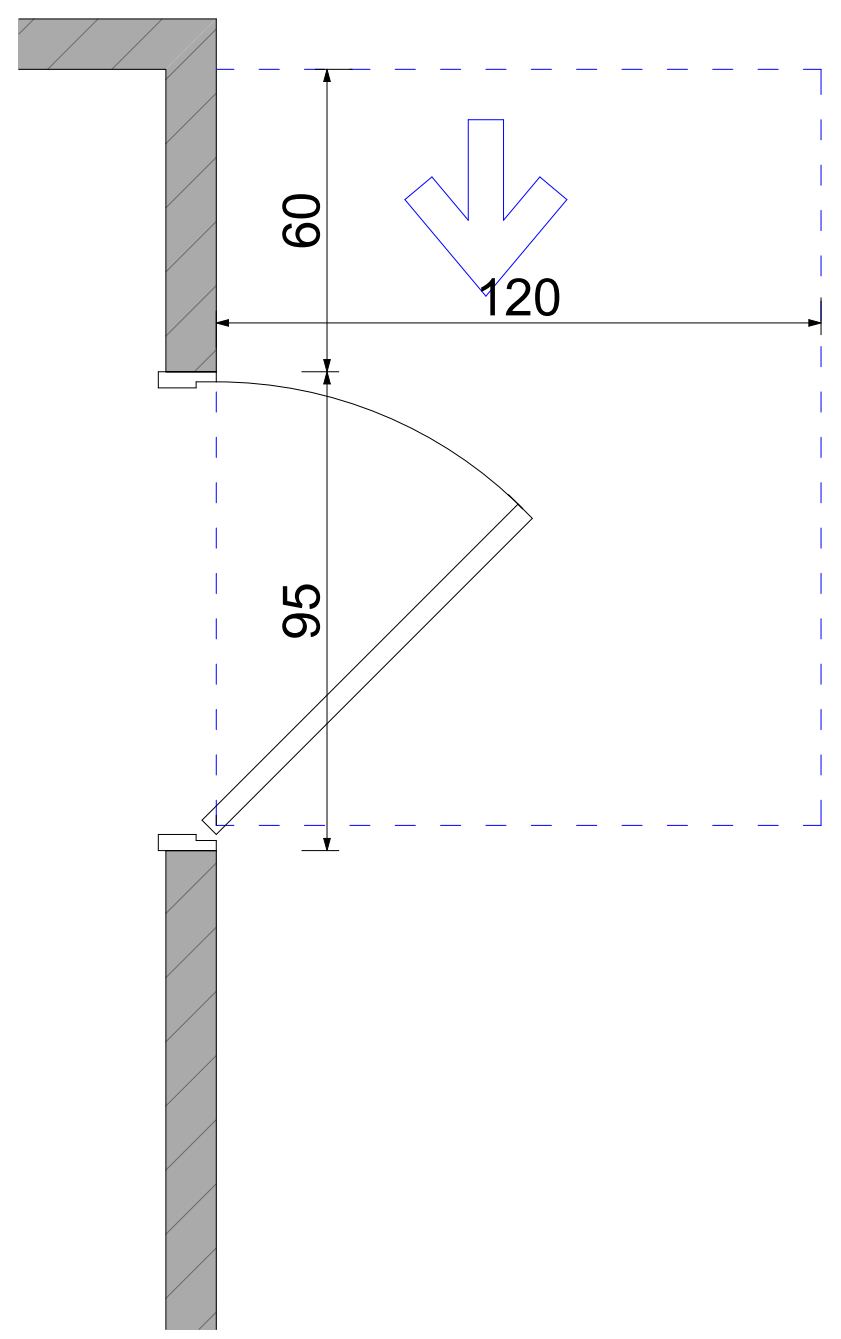

ფორმის მოსატრიალებელი სივრცე ვარიანტი 4

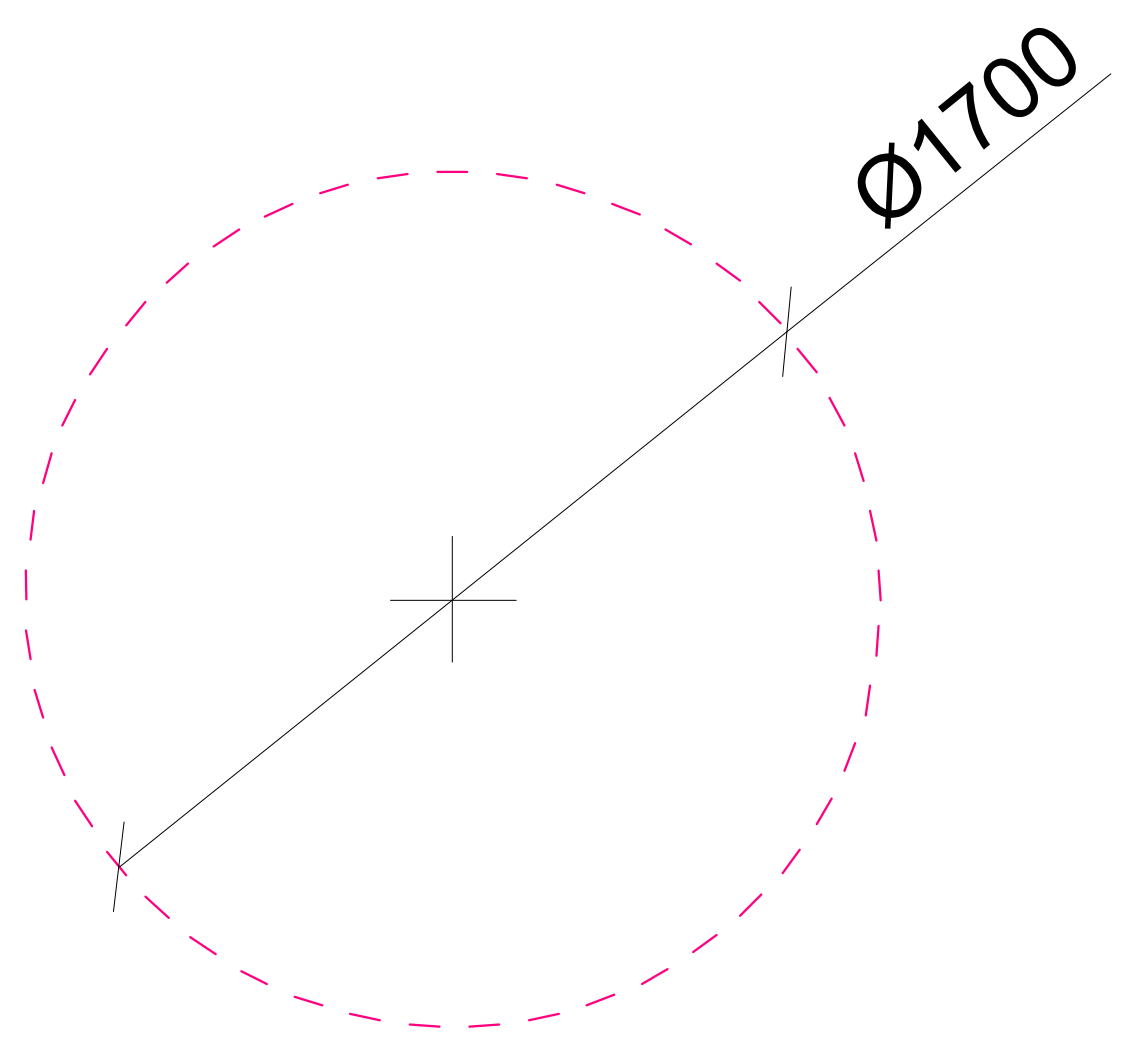

აბაზანის მდებარეობა

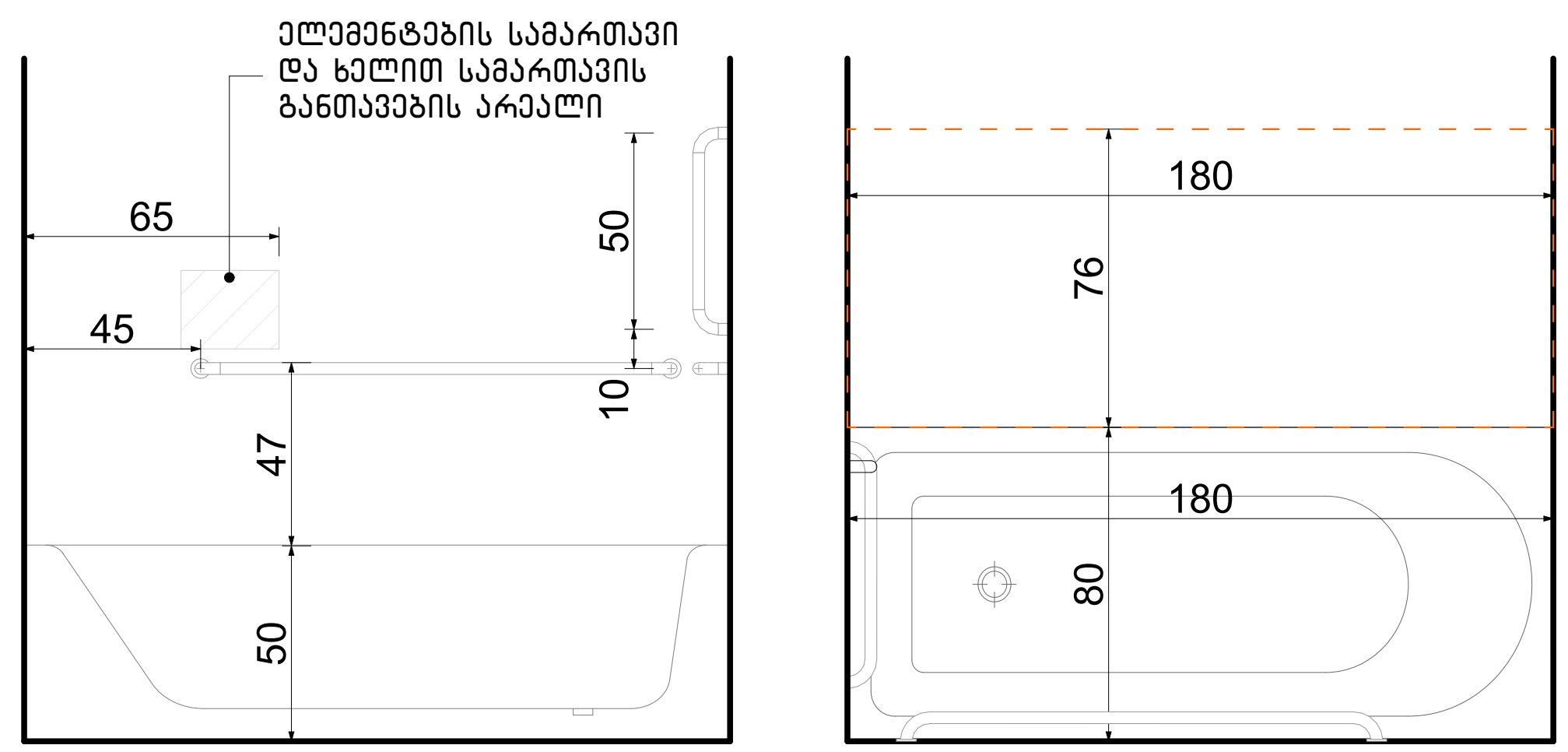

ნახაზის დასახელება:

მისაწვდომი სველი წერტილი "ა" ტიპის ერთეულში

ექსპლიკაცია:

კორექტირება

№	კორექტირება
1	•
2	
3	

პირობითი ნიშნები:

- ნაკვეთის საზღვარი
- მონოლითი
- იატაკის მოჭიმვა
- შემავსებელი
- ჭრილის ხაზი
- ±0.00 კონსტრუქციული ნიშნული
- ±0.00 არქიტექტურული ნიშნული

შენიშვნები

1. ნახაზში შეტანილი ყველა ცვლილება უნდა შეთანხმდეს პროექტის ავტორთან.
2. შენობის საპროექტო ნული (±0.00) ტოლია +432.90 აბსოლუტური ნიშნულის.
3. პროექტში ყველა ზომა მოცემულია სანტიმეტრებში, ნიშნულები - მეტრებში.

მისამართი

ქ. თბილისი, ქუჩა რკინიგზა №30
ქ. თბილისი, ქუჩა ც. დადიანი №32
საკ. კოდი: 01.12.12.011.127 4953 მ²

პროექტის სახელწოდება

მრავალბინიანი საცხოვრებელი სახლის არქიტექტურული პროექტი

სტადია	პროექტი	არ
თანამდებობა	გვარი	ხელმოწერა
დირექტორი	გ. ბენდელიანი	
არქიტექტორი	ი. გოგოხია	
არქიტექტორი	გ. ახვლედიანი	

საპროექტო ლოგო	მისამართი
BIJI ARCHITECTURE BIJI ARCHITECTURE	ქ. თბილისი მ. შავიშვილის №1ა TEL: 595 55-35-74 599 75-28-88

თარიღი	2022 წ.	მასშტაბი
ფორმატი	ფურცლის №	1:30
A-3	A. 34	

მისაწვდომი სან.კვანძები კომერციულ სივრცეში №1

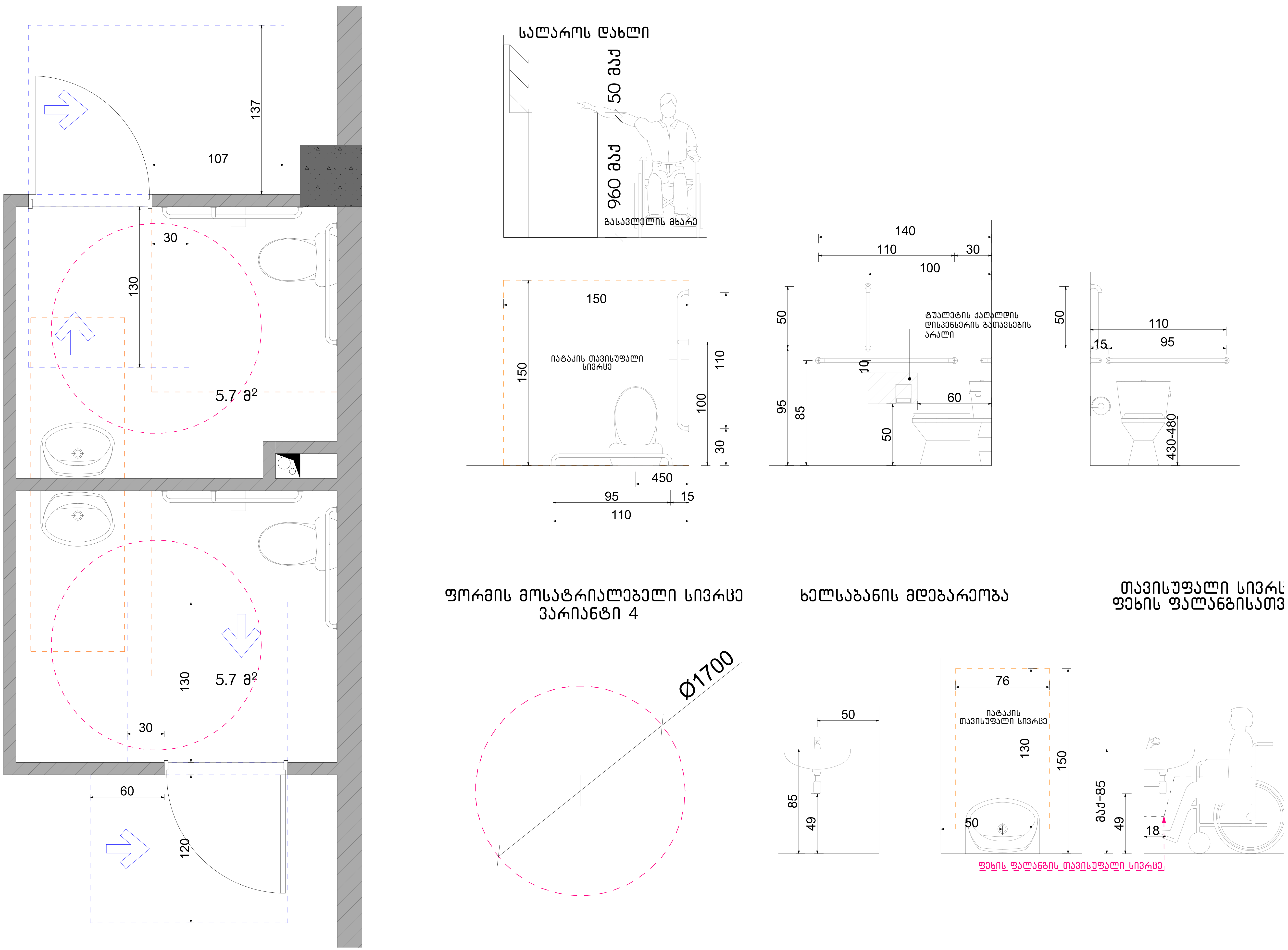

ნახაზის დასახელება:
მისაწვდომი სველი წერტილი კომერციულ სივრცეში №1
ექსპლიკაცია:

კორექტირება

№	კორექტირება
1	•
2	
3	

პირობითი ნიშნები:

- ნაკვეთის საზღვარი
- მონოლითი
- იატაკის მოჭიმვა
- შემავსებელი
- ჭრილის ხაზი
- ±0.00 კონსტრუქციული ნიშნული
- ±0.00 არქიტექტურული ნიშნული

შენიშვნები

1. ნახაზში შეტანილი ყველა ცვლილება უნდა შეთანხმდეს პროექტის ავტორთან.
2. შენობის საპროექტო ნული (±0.00) ტოლია +432.90 აბსოლუტური ნიშნულის.
3. პროექტში ყველა ზომა მოცემულია სანტიმეტრებში, ნიშნულები - მეტრებში.

მისამართი

ქ. თბილისი, ქუჩა რკინიგზა №30
ქ. თბილისი, ქუჩა ც. დადიანი №32
საკ. კოდი: 01.12.12.011.127 4953 მ²

პროექტის სახელწოდება

მრავალბინიანი საცხოვრებელი სახლის არქიტექტურული პროექტი

სტადია	პროექტი	არ
თანამდებობა	გვარი	ხელმოწერა
დირექტორი	გ. ბენდელიანი	
არქიტექტორი	ი. გოგოხია	
არქიტექტორი	გ. ახვლედიანი	

საპროექტო ლოგო	მისამართი
BIJI ARCHITECTURE BIJI ARCHITECTURE	ქ. თბილისი მ. შავიშვილის №1ა TEL: 595 55-35-74 599 75-28-88

თარიღი	2022 წ.	მასშტაბი
ფორმატი	ფურცლის №	1:30
A-3	A. 35	

მისაწვდომი სან.კვანძი კომერციულ სივრცეში №2

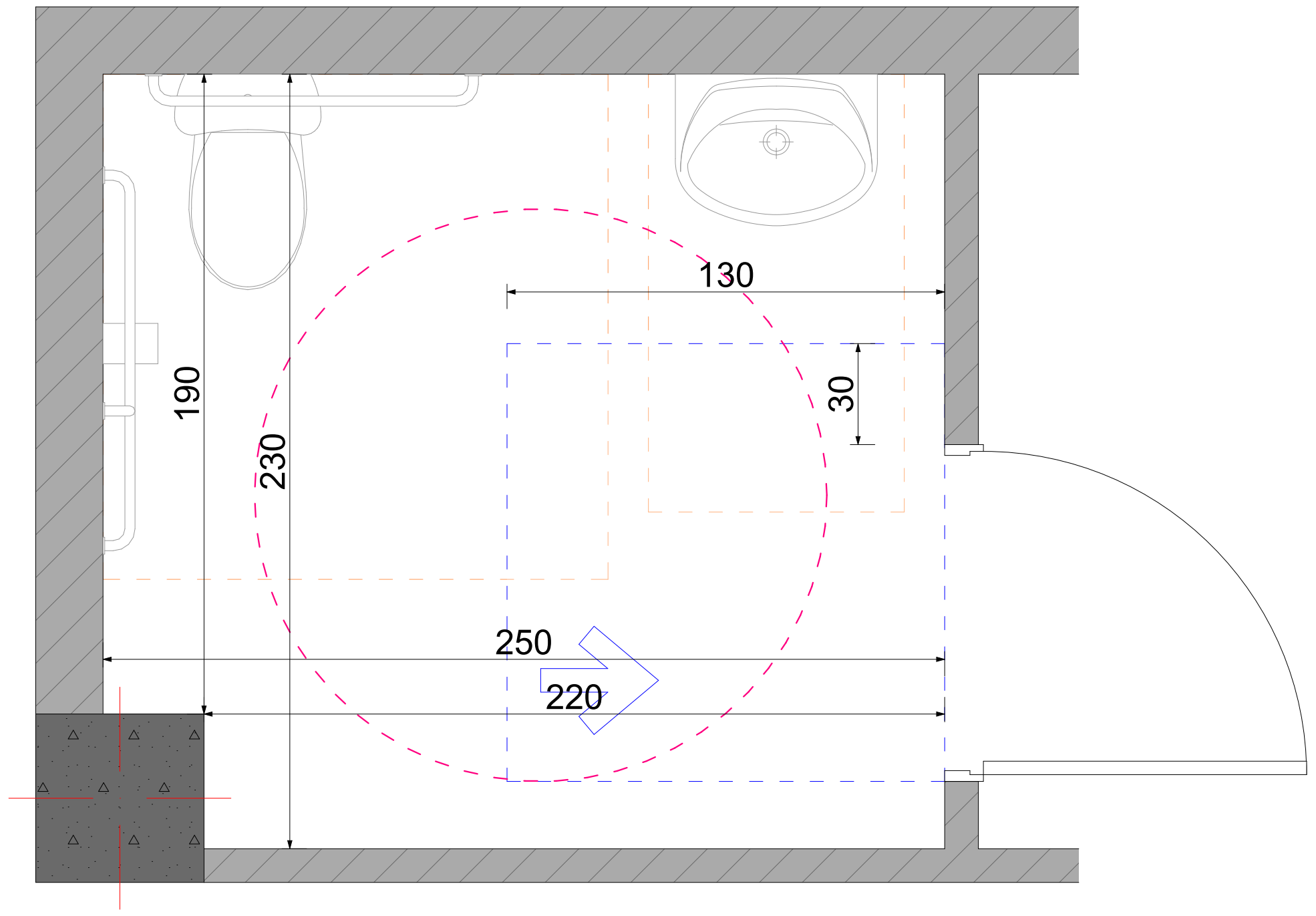

სალაროს დახლი

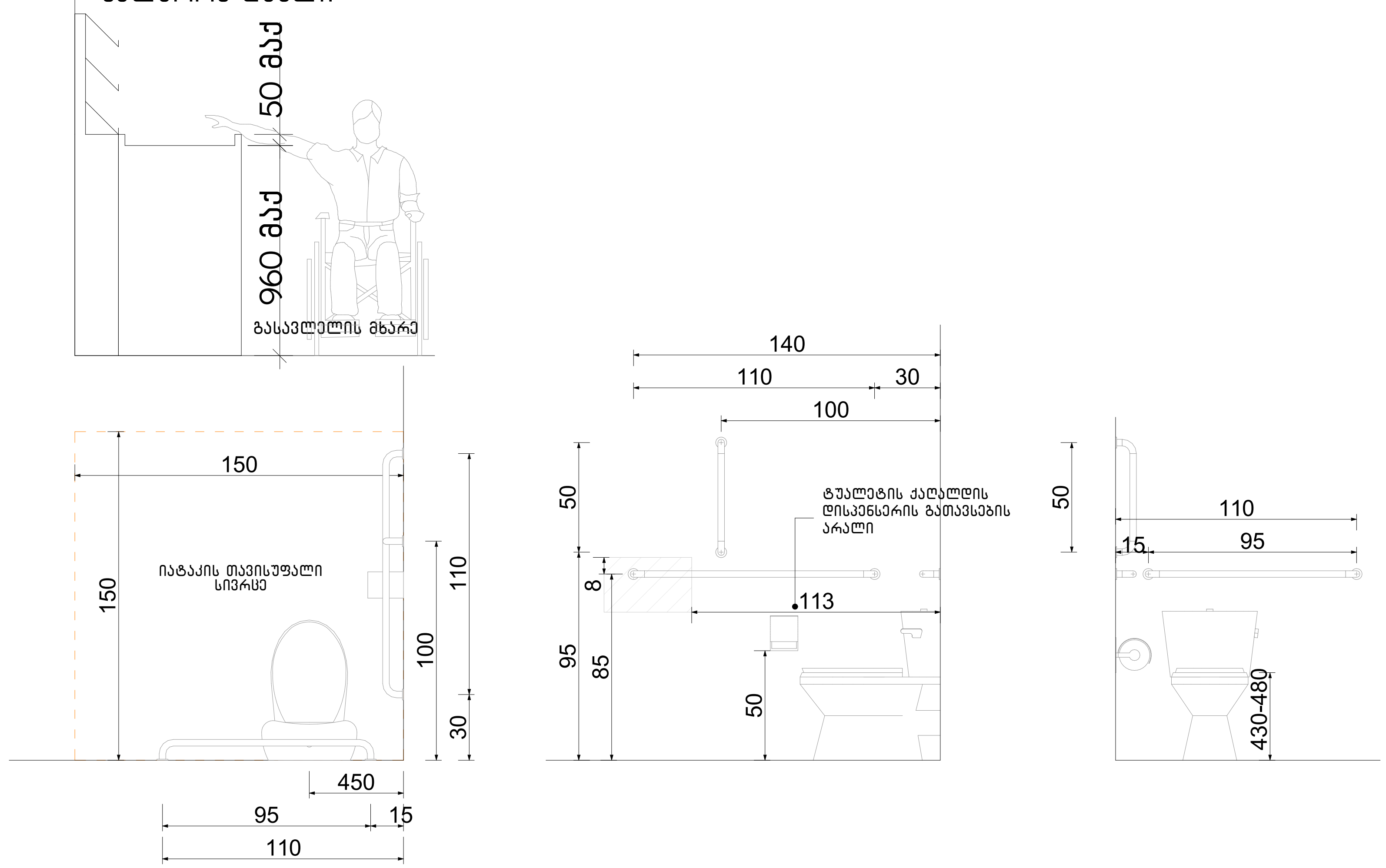

თავისუფალი სივრცე კართან
მანევრირებისთვის ანჯამიანი კარი.
წინიდან მისაწვდომი- მინოლით გაღება

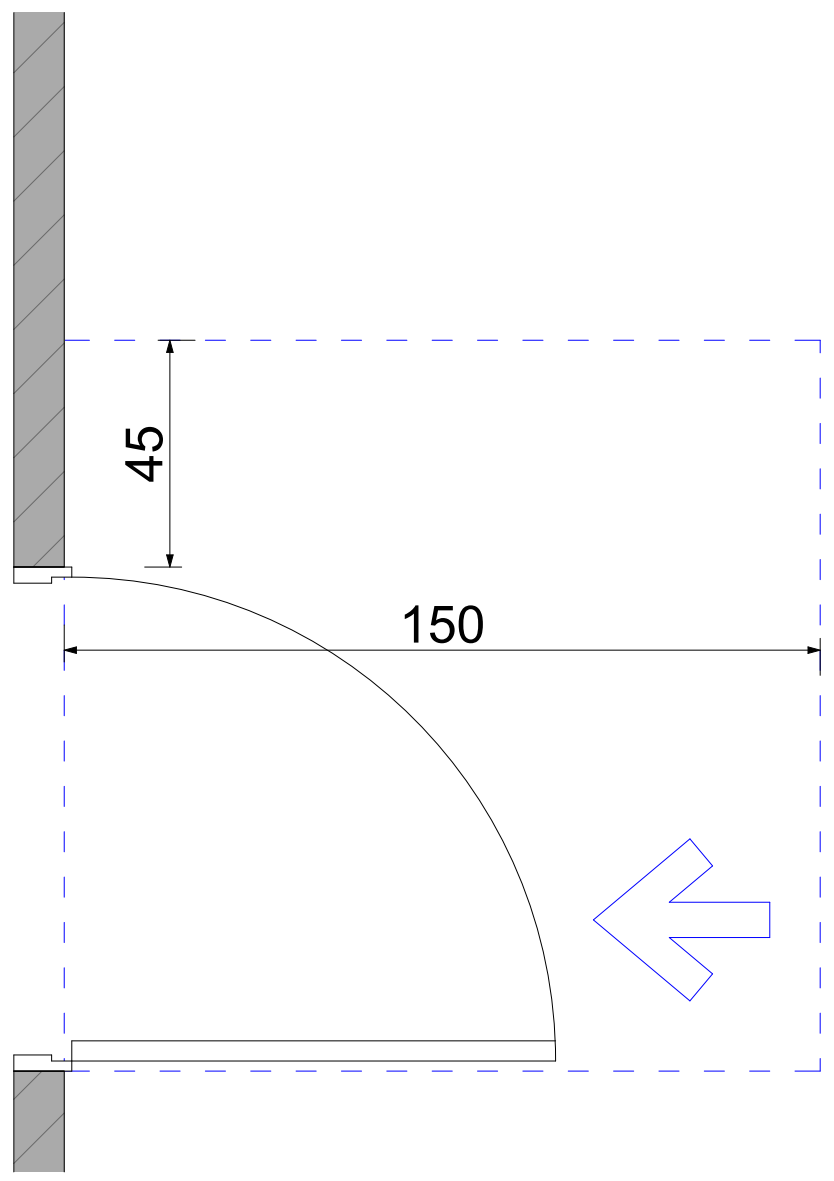

ფორმის მოსატრიალებელი სივრცე
ვარიანტი 4

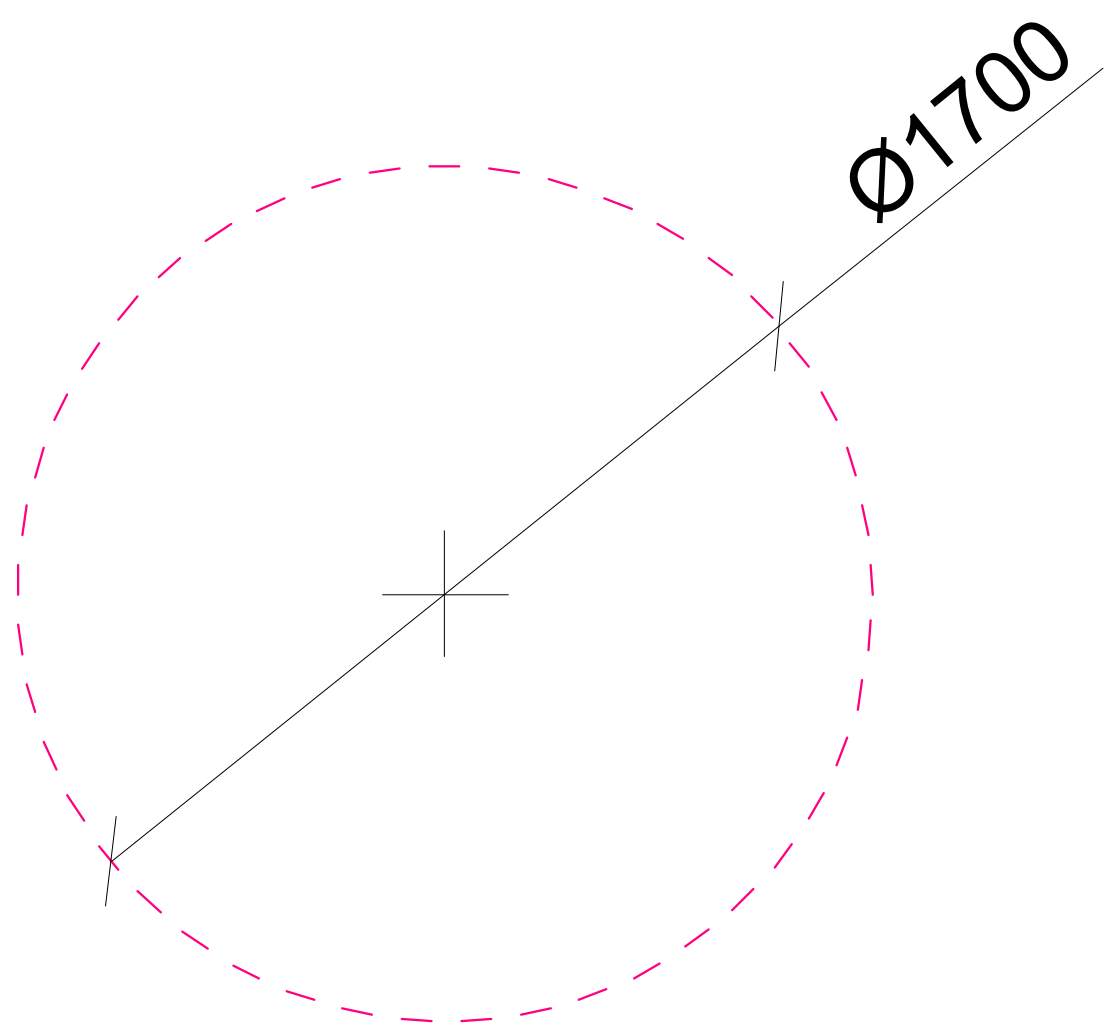

ხელსაბანის მდებარეობა

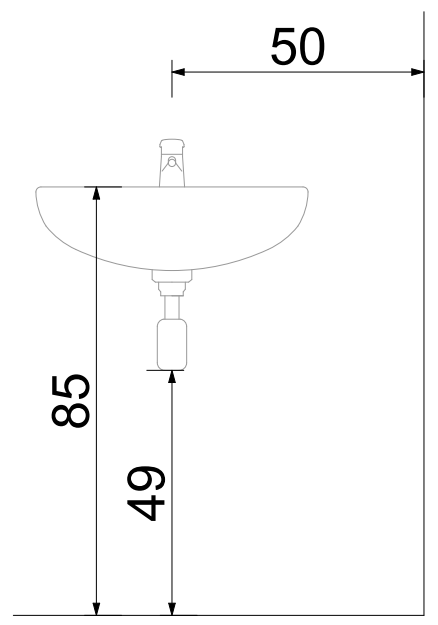

თავისუფალი სივრცე
ფეხის ფალანგისათვის

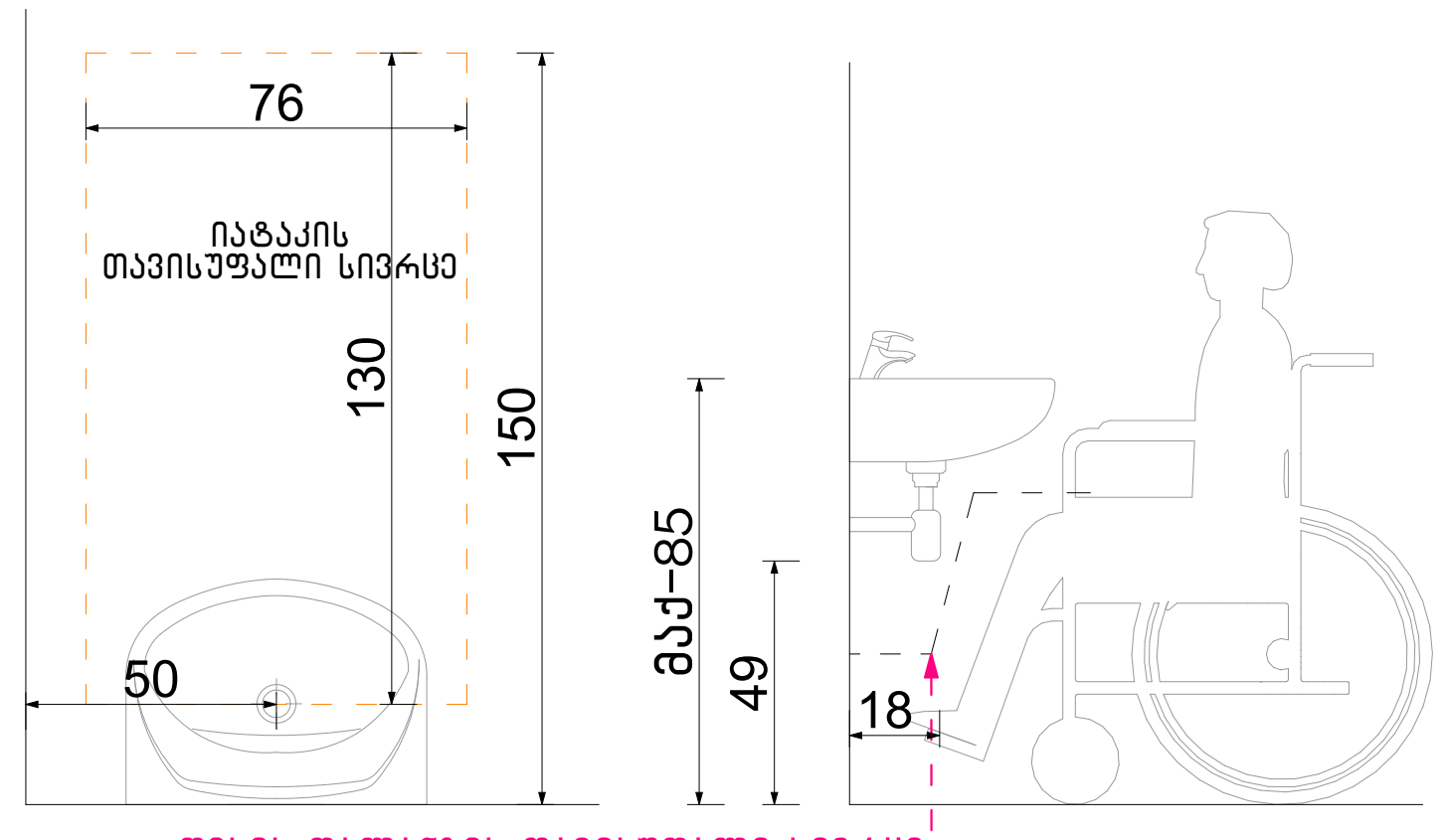

ფეხის ფალანგის თავისუფალი სივრცე

ნახაზის დასახელება:

მისაწვდომი სველი წერტილი კომერციულ სივრცეში №2

ექსპლიკაცია:

კორექტირება

№	კორექტირება
1	●
2	
3	

პირობითი ნიშნები:

- ნაკვეთის საზღვარი
- მონოლითი
- იატაკის მოჭიმვა
- შემავსებელი
- ჭრილის ხაზი
- ±0.00 კონსტრუქციული ნიშნული
- ±0.00 არქიტექტურული ნიშნული

შენიშვნები

1. ნახაზში შეტანილი ყველა ცვლილება უნდა შეთანხმდეს პროექტის ავტორთან.
2. შენობის საპროექტო ნული (±0.00) ტოლია +432.90 აბსოლუტური ნიშნულის.
3. პროექტში ყველა ზომა მოცემულია სანტიმეტრებში, ნიშნულები - მეტრებში.

მისამართი

ქ. თბილისი, ქუჩა რკინიგზა №30
ქ. თბილისი, ქუჩა ც. დადიანი №32
საკ. კოდი: 01.12.12.011.127 4953 მ²

პროექტის სახელწოდება

მრავალბინიანი საცხოვრებელი სახლის არქიტექტურული პროექტი

სტადია	პროექტი	არ
თანამდებობა	გვარი	ხელმოწერა
დირექტორი	გ. ბენდელიანი	
არქიტექტორი	ი. გოგოხია	
არქიტექტორი	გ. ახვლედიანი	

საპროექტო ლოგო | მისამართი

BIJI ARCHITECTURE

ქ. თბილისი
გ. შავიშვილის №1ა

TEL:
595 55-35-74
599 75-28-88

თარიღი	2022 წ.	მასშტაბი
ფორმატი	ფურცლის №	1:30
A-3	A. 36	

ორმხრივი კავშირის გამოყენების წესები, ნიშანი უნდა გაიკრას თავშესაფრის ფართობებთან

გზა-კიბის ამოსაცნობის ნიშანი, გზა-კიბის საზღვრებში, დერეფანში გამავალი კარის საკეტის მომიჯნავედ

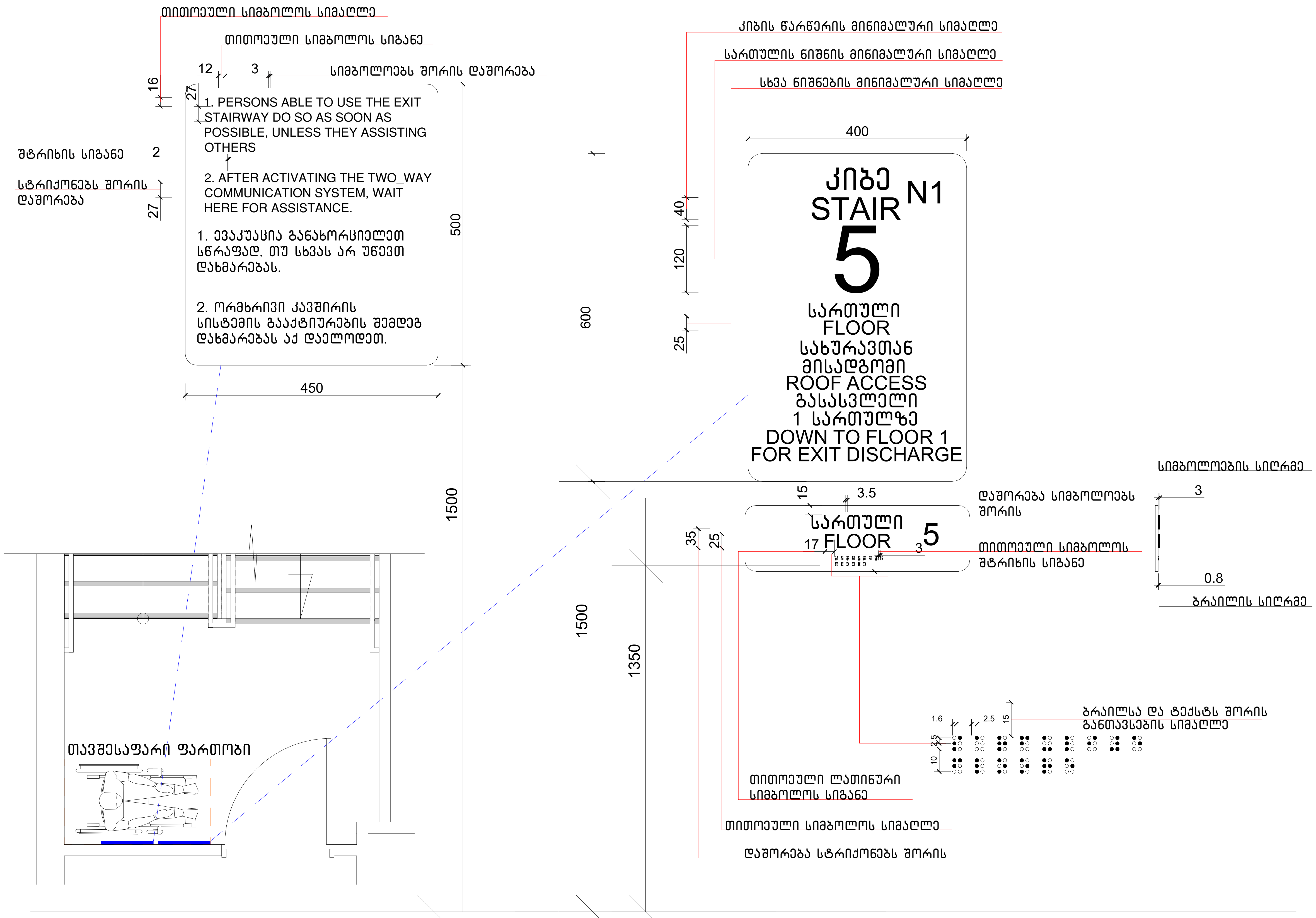

ნახაზის დასახელება:

ნიშნები

ექსპლიკაცია:

კორექტირება

№	კორექტირება
1	•
2	
3	

პირობითი ნიშნები:

- ნაკვეთის საზღვარი
- მონოლითი
- იატაკის მოჭიმვა
- შემავსებელი
- ჭრილის ხაზი
- ±0.00 კონსტრუქციული ნიშნული
- ±0.00 არქიტექტურული ნიშნული

შენიშვნები

1. ნახაზში შეტანილი ყველა ცვლილება უნდა შეთანხმდეს პროექტის ავტორთან.
2. შენობის საპროექტო ნული (±0.00) ტოლია +432.90 აბსოლუტური ნიშნულის.
3. პროექტში ყველა ზომა მოცემულია სანტიმეტრებში, ნიშნულები - მეტრებში.

მისამართი

ქ. თბილისი, ქუჩა რკინიგზა №30
ქ. თბილისი, ქუჩა ც. დადიანი №32
საკ. კოდი: 01.12.12.011.127 4953 მ²

პროექტის სახელწოდება

მრავალბინიანი საცხოვრებელი სახლის არქიტექტურული პროექტი

სტადია	პროექტი	არ
თანამდებობა	გვარი	ხელმოწერა
დირექტორი	გ. ბენდელიანი	
არქიტექტორი	ი. გოგოხია	
არქიტექტორი	გ. ახვლედიანი	

საპროექტო ლოგო	მისამართი
BIJI ARCHITECTURE BIJI ARCHITECTURE	ქ. თბილისი მ. შავიშვილის №1ა TEL: 595 55-35-74 599 75-28-88

თარიღი	2022 წ.	მასშტაბი
ფორმატი	ფურცლის №	1:75
A-3	A. 37	

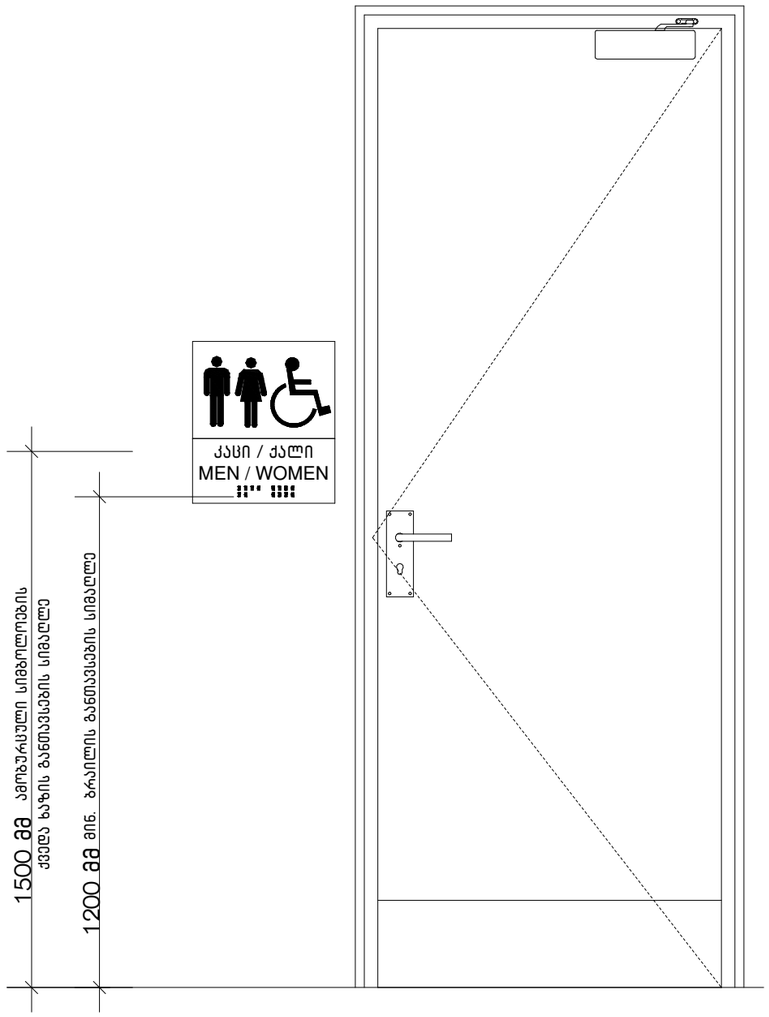

ნახაზის დასახელება:

ნიშნები

ექსპლიკაცია:

კორექტირება

№	კორექტირება
1	•
2	
3	

პირობითი ნიშნები:

- ნაკვეთის საზღვარი
- მონოლითი
- იატაკის მოპირკეთება
- შემავსებელი
- ჭრილის ხაზი
- ±0.00 კონსტრუქციული ნიშნული
- ±0.00 არქიტექტურული ნიშნული

შენიშვნები

1. ნახაზში შეტანილი ცვლილება უნდა შეთანხმდეს პროექტის ავტორთან.
2. შენობის საპროექტო ნული (±0.00) ტოლია +432.90 აბსოლუტური ნიშნულის.
3. პროექტში ყველა ზომა მოცემულია სანტიმეტრებში, ნიშნულები - მეტრებში.

მისამართი

ქ. თბილისი, ჭუბა რკინიგზა №30
ქ. თბილისი, ჭუბა ც. დადიანი №32
საკ. კოდი: 01.12.12.011.127 4953 მ²

პროექტის სახელწოდება

მრავალბინიანი
საცხოვრებელი სახლის
არქიტექტურული პროექტი

სტადია	პროექტი	არ
თანამდებობა	გვარი	ხელმოწერა
დირექტორი	ბ. ბენდელიანი	
არქიტექტორი	ი. ბოგოხია	
არქიტექტორი	ბ. ახვლედიანი	

საარქიტექტო ლოგო

BIJI ARCHITECTURE

BIJI ARCHITECTURE

მისამართი

ქ. თბილისი
ც. დადიანის №1ა

TEL:
595 55-35-74
599 75-28-88

თარიღი	2022 წ.	მასშტაბი
ფორმატი	ფურცლის №	1:75
A-3	A. 38	

ნახაზის დასახელება:

ნიშნები

ექსპლიკაცია:

ნიშანი პიქტოგრამიბით, ამობურცული ნიშნებით და ბრაილით განთავსდება მისაწვდომ ტუალეტებთან კარის მომიჯნავედ

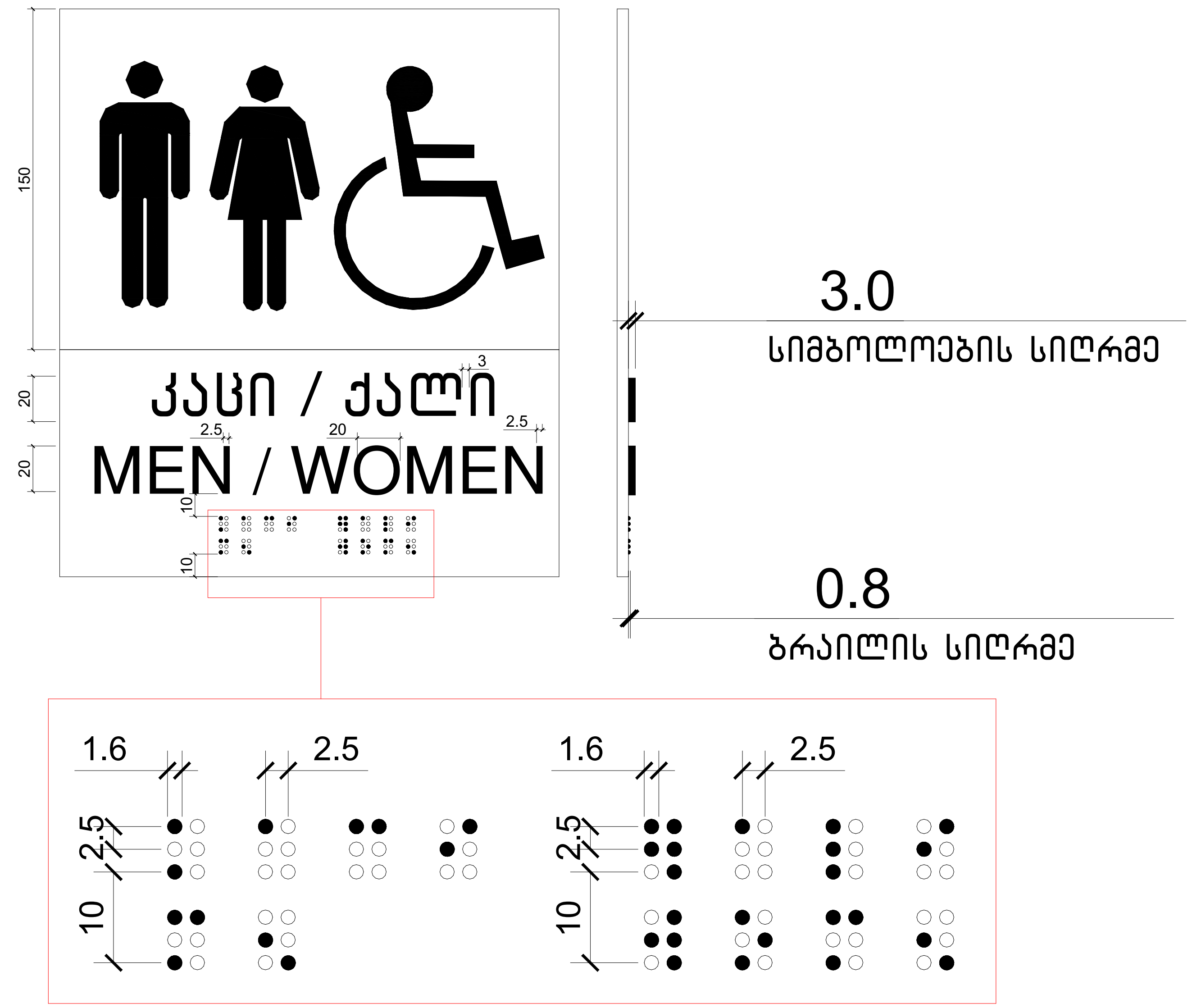

კორექტირება

№	კორექტირება
1	•
2	
3	

პირობითი ნიშნები:

- ნაკვეთის საზღვარი
- მონოლითი
- იატაკის მოჭიმვა
- შემავსებელი
- ჭრილის ხაზი
- ±0.00 კონსტრუქციული ნიშნული
- ±0.00 არქიტექტურული ნიშნული

შენიშვნები

1. ნახაზში შეტანილი ყველა ცვლილება უნდა შეთანხმდეს პროექტის ავტორთან.
2. შენობის საპროექტო ნული (±0.00) ტოლია +432.90 აბსოლუტური ნიშნულის.
3. პროექტში ყველა ზომა მოცემულია სანტიმეტრებში, ნიშნულები - მეტრებში.

მისამართი

ქ. თბილისი, ქუჩა რკინიგზა №30
ქ. თბილისი, ქუჩა ც. დადიანი №32
საკ. კოდი: 01.12.12.011.127 4953 მ²

პროექტის სახელწოდება

მრავალბინიანი საცხოვრებელი სახლის არქიტექტურული პროექტი

სტადია	პროექტი	არ
თანამდებობა	გვარი	ხელმოწერა
დირექტორი	გ. ბენდელიანი	
არქიტექტორი	ი. გოგოხია	
არქიტექტორი	გ. ახვლედიანი	

საპროექტო ლოგო	მისამართი
BIJI ARCHITECTURE	ქ. თბილისი ე. შავიშვილის №1ა
BIJI ARCHITECTURE	TEL: 595 55-35-74 599 75-28-88

თარიღი	2022 წ.	მასშტაბი
ფორმატი	ფურცლის №	1:75
A-3	A. 39	

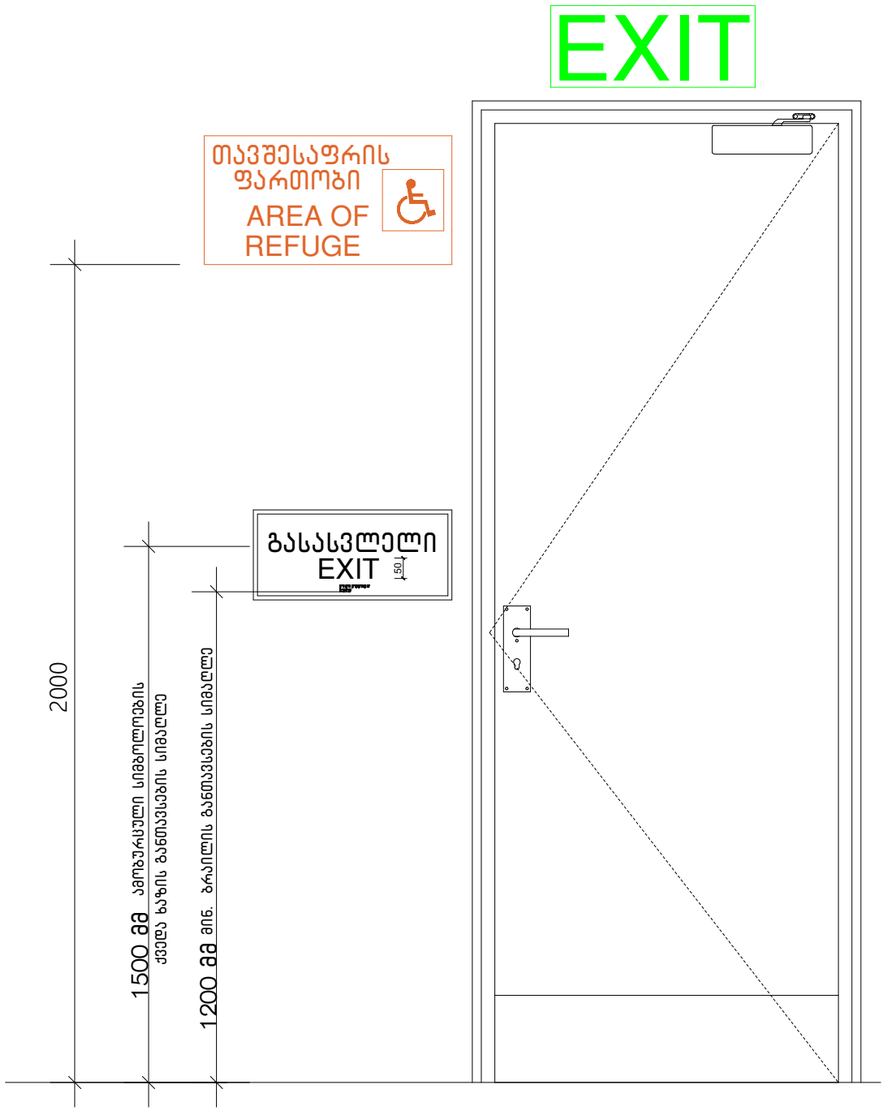

ნახაზის დასახელება:

ნიშნები

ექსპლიკაცია:

კორექტირება

№	კორექტირება
1	•
2	
3	

პირობითი ნიშნები:

- ნაკვეთის საზღვარი
- მონოლითი
- იატაკის მოჭიმვა
- შემავსებელი
- ჭრილის ხაზი
- ±0.00 კონსტრუქციული ნიშნული
- ±0.00 არქიტექტურული ნიშნული

შენიშვნები

1. ნახაზში შეტანილი ცვლა ცვლილება უნდა შეთანხმდეს პროექტის ავტორთან.
2. შენობის საპროექტო ნული (±0.00) ტოლია +432.90 აბსოლუტური ნიშნულის.
3. პროექტში ცვლა ზომა მოცემულია სანტიმეტრებში, ნიშნულები - მეტრებში.

მისამართი

ქ. ობილისი, ჭუბა რკინიგზა №30
ქ. ობილისი, ჭუბა ც. დადიანი №32
საკ. კოდი: 01.12.12.011.127 4953 მ²

პროექტის სახელწოდება

მრავალბინიანი
საცხოვრებელი სახლის
არქიტექტურული პროექტი

სტადია	პროექტი	არ
თანამგზავრა	გვარი	ხელმოწერა
დირექტორი	გ. ბენდელიანი	
არქიტექტორი	ი. გოგოხია	
არქიტექტორი	გ. ახვლედიანი	

საპროექტო ლოგო | მისამართი

BIJI ARCHITECTURE

ქ. ობილისი
გ. შათბერდის №1ა

TEL:
595 55-35-74
599 75-28-88

თარიღი	2022 წ.	მასშტაბი
ფორმატი	ფურცლის №	1:75
A-3	A. 40	

გასასვლელის განათებული ნიშანი

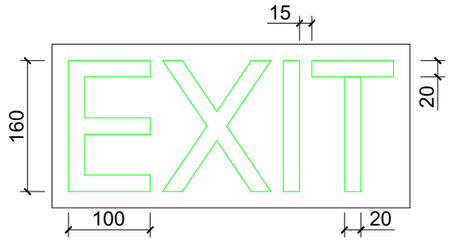

განათებული ნიშანი თავშესაფრის ფართობთან მიმავალ კართან

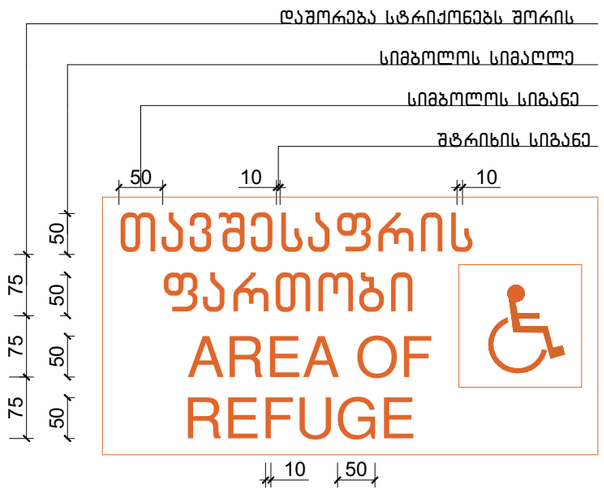

ნიშანი ამობურცული სიმბოლოებით და ბრაილით გზა-კიბის შესასვლელთან და გარეთ გამავალ ყველა კართან

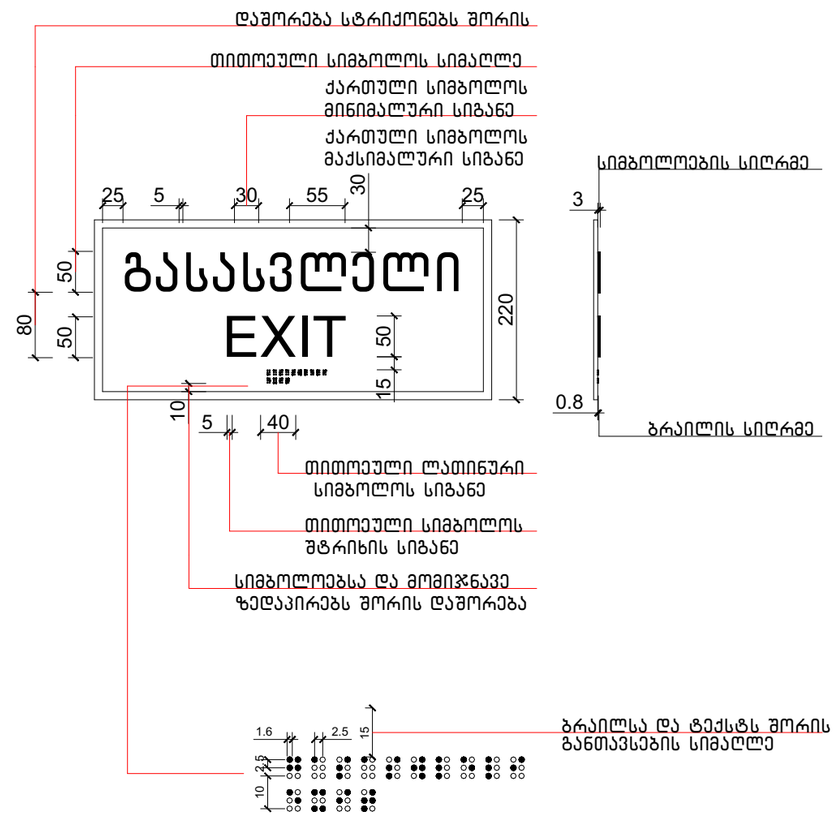

ნახაზის დასახელება:

ნიშნები

ექსპლიკაცია:

კორექტირება

№	კორექტირება
1	
2	
3	

პირობითი ნიშნები:

- ნაკვეთის საზღვარი
- მონოლითი
- იატაკის მოპირკეთება
- შემავსებელი
- ჭრილის ხაზი
- ±0.00 კონსტრუქციული ნიშნული
- ±0.00 არქიტექტურული ნიშნული

შენიშვნები

1. ნახაზში შეტანილი ცვლილება უნდა შეთანხმდეს პროექტის ავტორთან.
2. შენობის საპროექტო ნული (±0.00) ტოლია +432.90 აბსოლუტური ნიშნულის.
3. პროექტში ყველა ზომა მოცემულია სანტიმეტრებში, ნიშნულები - მეტრებში.

მისამართი

ქ. თბილისი, ჭუბა რკინიგზა №30
ქ. თბილისი, ჭუბა ს. დადიანი №32
ს.კ. კოდი: 01.12.12.011.127 4953 მ²

პროექტის სახელწოდება

მრავალბინიანი
საცხოვრებელი სახლის
არქიტექტურული პროექტი

სტადია	პროექტი	არ
თანამდებობა	გვარი	ხელმოწერა
დირექტორი	გ. ბენდელიანი	
არქიტექტორი	ი. ბოგოხია	
არქიტექტორი	გ. ახვლედიანი	

საპროექტო ლოგო

BIJI ARCHITECTURE
BIJI ARCHITECTURE

მისამართი
ქ. თბილისი
გ. ფალიაშვილის №13

TEL:
595 55-35-74
599 75-28-88

თარიღი	2022 წ.	მასშტაბი
ფორმატი	ფურცლის №	1:75
A-3	A. 41	

ლიფტის ტექნიკური მახასიათებლები

ლიფტის შახტის გაბარიტები 2200X2800 მმ

ლიფტის კაბინის შიგა გაბარიტები 137X220 მმ

ლიფტის კარის სუფთა სიგანე 1100 მმ

ლიფტის კარის ცეცხლმედეგობა 90 წთ

ლიფტის ტვირთამწეობა 1600 კგ

ლიფტის მოძრაობის სიჩქარე 1.75 მ/წმ

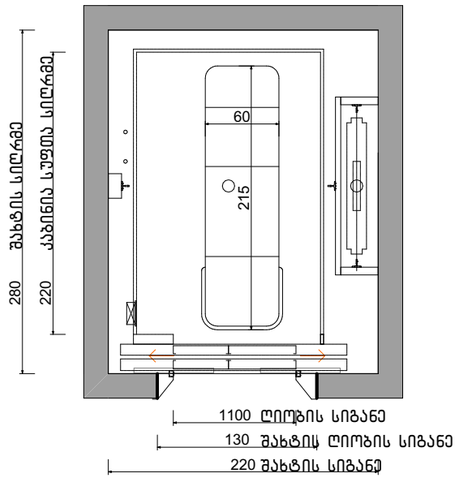

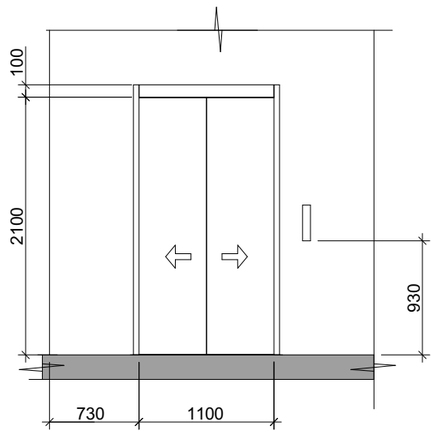

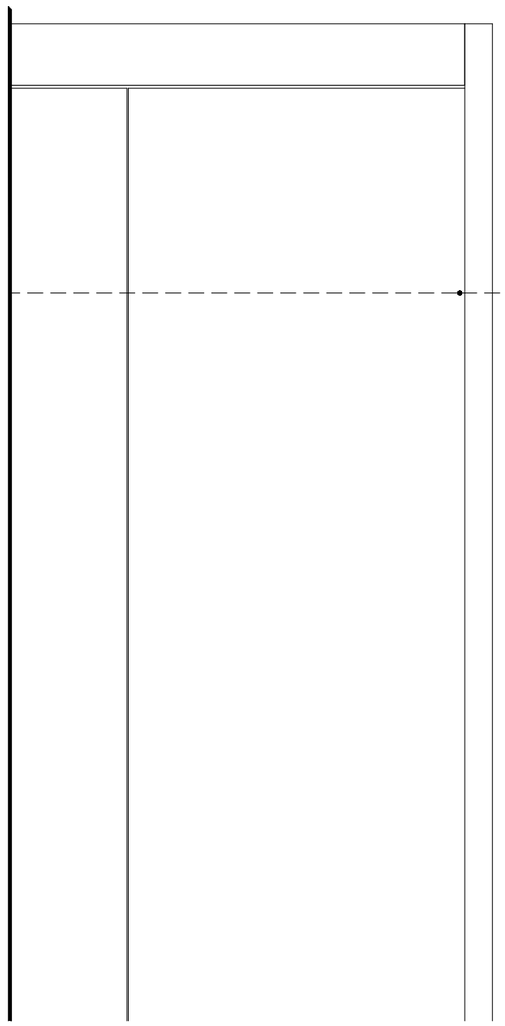

სასწრაფო სამედიცინო დახმარების საერთაშორისო სიმბოლო
(სიცოცხლის ვარსკვლავი) განთავსდება ლიფტის ჩარჩოს ორივე მხარეს

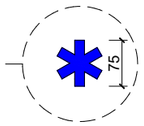

ნიშანი განთავსდება ლიფტის
გამოსაძახებელ ღილაკთან



ნახაზის დასახელება:

ნიშნები

ექსპლიკაცია:

კორექტირება

№	კორექტირება
1	
2	
3	

პირობითი ნიშნები:

- ნაკვეთის საზღვარი
- მონოლითი
- იატაკის მოპირკეთება
- შემავსებელი
- ჭრილის ხაზი
- ±0.00 კონსტრუქციული ნიშნული
- ±0.00 არქიტექტურული ნიშნული

შენიშვნები

1. ნახაზში შეტანილი ყველა ცვლილება უნდა შეთანხმდეს პროექტის ავტორთან.
2. შენობის საპროექტო ნული (±0.00) ტოლია +432.90 აბსოლუტური ნიშნულის.
3. პროექტში ყველა ზომა მოცემულია სანტიმეტრებში, ნიშნულები - მეტრებში.

მისამართი

ქ. თბილისი, ჟუჩა რკინიგზა №30
ქ. თბილისი, ჟუჩა ც. დადიანი №32
ს.კ. კოდი: 01.12.12.011.127 4953 მ²

პროექტის სახელწოდება

მრავალბინიანი
საცხოვრებელი სახლის
არქიტექტურული პროექტი

სტადია	პროექტი	არ
თანამდებობა	გვარი	ხელმოწერა
დირექტორი	ბ. ბენდელიანი	
არქიტექტორი	ი. ბოგოხია	
არქიტექტორი	ბ. ახვლედიანი	

საპროექტო ლოგო

მისამართი

BIJI ARCHITECTURE

ქ. თბილისი
ბ. ზაქარიაძის №15

TEL:
595 55-35-74
599 75-28-88

თარიღი	2022 წ.	მასშტაბი
ფორმატი	ფურცლის №	1:50, 1:100
A-3	A. 42	

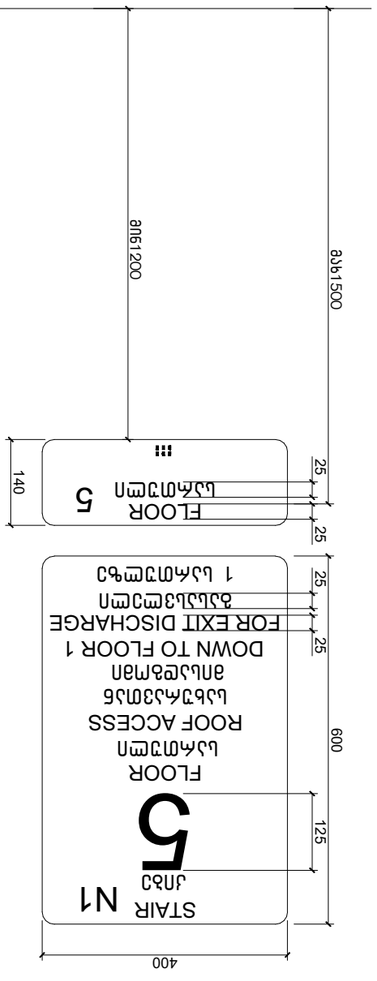

ճոպանային ճանապարհի
կայանատեղի հատակագիծ
1:100

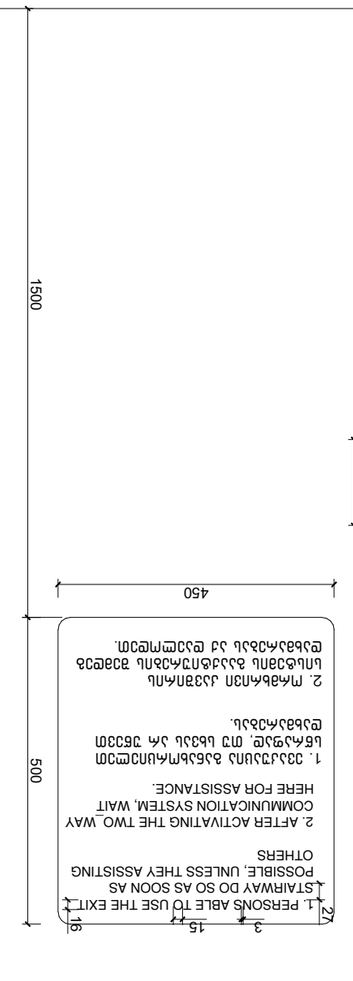

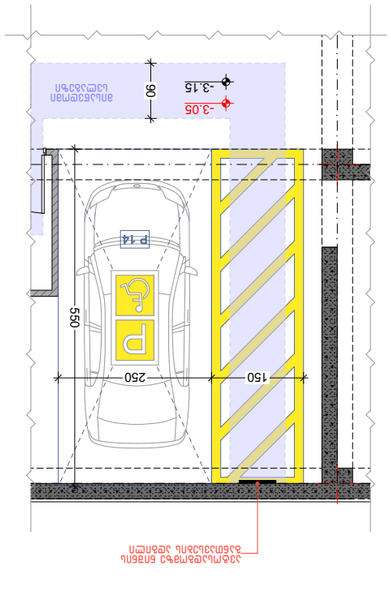

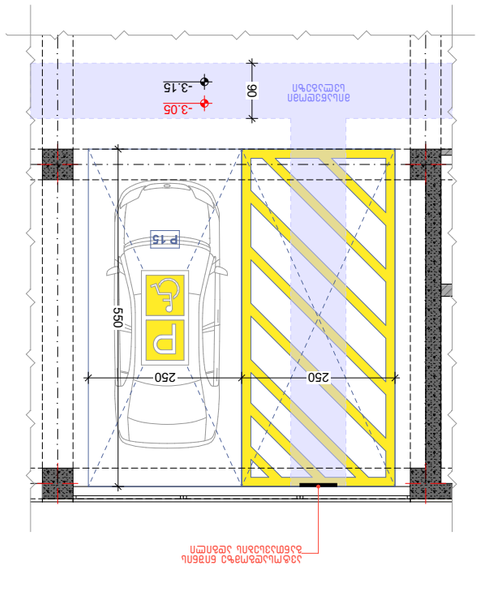

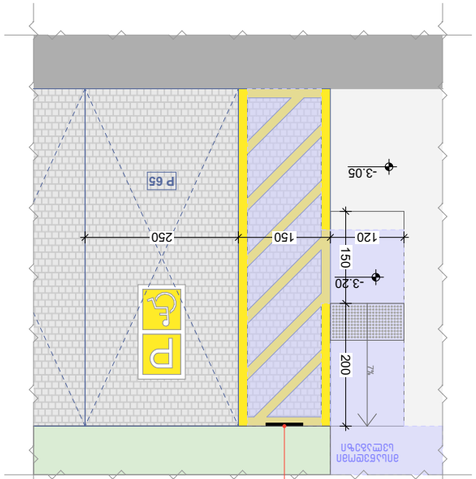

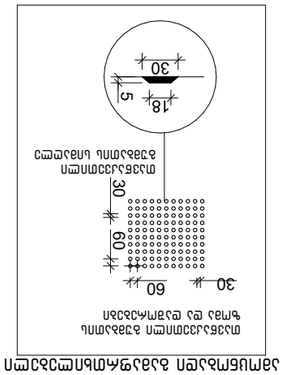

Նախագիծ	ՃՈՂԱՊԱՐՀԱՅԻՆ ՀԱՐԿԱՅԻՆ ԿԱՅԱՆ
Փուլ	Նախագիծ
Գլխավոր ճարտարապետ	Ա. Ղազարյան
Գլխավոր ինժեներ	Ա. Ղազարյան
Գլխավոր նախագծող	Ա. Ղազարյան
Նախագծող	Ա. Ղազարյան

Նախագծման փուլ	ՃՈՂԱՊԱՐՀԱՅԻՆ
Ճանապարհի կատեգորիա	Ա-3
Նախագծման արագություն	40 կմ/ժ
Նախագծային բեռնվածություն	Ա11
Ճանապարհի լայնությունը	4.0 մ
Ճանապարհի երկարությունը	0.0 կմ
Ճանապարհի հատվածների քանակը	1
Ճանապարհի հատվածների համարները	1
Ճանապարհի հատվածների երկարությունները	0.0 կմ
Ճանապարհի հատվածների սկիզբ	0+00.00
Ճանապարհի հատվածների վերջ	0+00.00
Ճանապարհի հատվածների միջին թեքությունները	0.0‰
Ճանապարհի հատվածների առավելագույն թեքությունները	0.0‰
Ճանապարհի հատվածների նվազագույն շառավիղները	0.0 մ
Ճանապարհի հատվածների առավելագույն շառավիղները	0.0 մ
Ճանապարհի հատվածների ուղղաձիգ կորերի նվազագույն շառավիղները	0.0 մ
Ճանապարհի հատվածների ուղղաձիգ կորերի առավելագույն շառավիղները	0.0 մ
Ճանապարհի հատվածների տրանսպորտային միջոցների նախագծային արագությունները	40 կմ/ժ
Ճանապարհի հատվածների տրանսպորտային միջոցների նախագծային արագությունները	40 կմ/ժ
Ճանապարհի հատվածների տրանսպորտային միջոցների նախագծային արագությունները	40 կմ/ժ
Ճանապարհի հատվածների տրանսպորտային միջոցների նախագծային արագությունները	40 կմ/ժ

Ճանապարհի հատվածների տրանսպորտային միջոցների նախագծային արագությունները	40 կմ/ժ

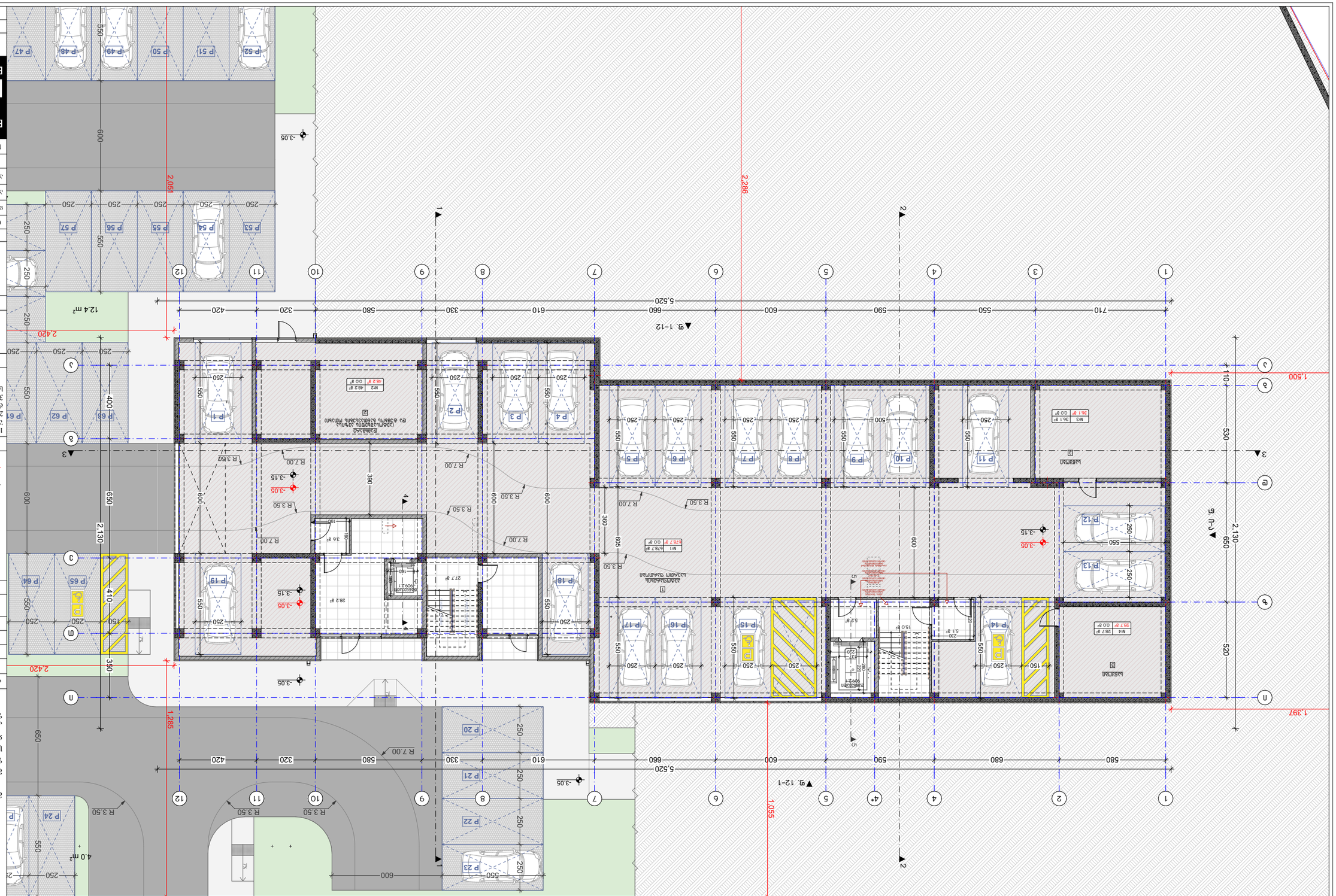

ბინადრობის ფართი	30ს,ა₹ᲐᲓ0
ა. ობიექტის ნომერი	
ბ. ბინადრობის ნომერი	
გ. ტიპიური ბინადრობის ნომერი	
დ. ბინადრობის ნომერი	
ე. ბინადრობის ნომერი	
ვ. ბინადრობის ნომერი	
ბინადრობის ნომერი	ა₹ᲐᲓ0

ბინადრობის ნომერი ბინადრობის ნომერი
ბინადრობის ნომერი ბინადრობის ნომერი

ბინადრობის ნომერი

ა. ობიექტი, ქალაქი ბინადრობის №30
ბ. ბინადრობის, ქუჩა (ნ. ჯაფარიძის №32
ბინ. კოდი: 01.12.0111.127 4933 მ²

30ს,ა₹ᲐᲓ0

1. ნაგებობა ექსპლუატაციაში მიღების (ნებართვის) ვადა: ექსპლუატაციის ვადა განისაზღვრება ნაგებობის ძირითადი კონსტრუქციული ელემენტების ნორმატიული მომსახურების ვადით.
2. ზემოთხსენებული ნაგებობა ეკუთვნის (±0.00) ნიშნულის სართულების ჯამურ ფართობს +432.90 ბინადრობის ნომერ ნაგებობის ნებადართული ექსპლუატაციის ვადა განისაზღვრება.
3. კონსტრუქციული ელემენტების ჩამონგრევის შემდეგ ნაგებობის ექსპლუატაციის აკრძალვა.

ნაგებობის ნომერი

№1	კონსტრუქციული ელემენტი
1	●
2	
3	

კონსტრუქციული ნომერი

კონსტრუქციული ელემენტის ნომერი:

- ნაგებობის საზღვარი
- ნაგებობის ნაწილი
- ბინადრობის ნომერი
- ნაგებობის ნომერი
- ±0.00 ნაგებობის ექსპლუატაციის ნიშნული
- ±0.00 ბინადრობის ნომერი ნიშნული
- ნაგებობის ნომერი ნიშნული

ნაგებობის ნომერი

1. ნაგებობის ექსპლუატაციის ვადა განისაზღვრება ნაგებობის ძირითადი კონსტრუქციული ელემენტების ნორმატიული მომსახურების ვადით.
2. ნაგებობის ექსპლუატაციის ვადა განისაზღვრება ნაგებობის ძირითადი კონსტრუქციული ელემენტების ნორმატიული მომსახურების ვადით.
3. ექსპლუატაციის ვადა განისაზღვრება ნაგებობის ძირითადი კონსტრუქციული ელემენტების ნორმატიული მომსახურების ვადით.

ვადა:

ნაგებობის ნომერი -3.15 ნიშნული
ბინადრობის ნომერი

ნაგებობის ნომერი:

ნაგებობის ნომერი	A-3
ნაგებობის №	A. 44
2022 წ.	მასშტაბი
	1:200

BIJI ARCHITECTURE
TEL:
595 55-35-74
599 75-28-88

ა. ობიექტის ნომერი
№15

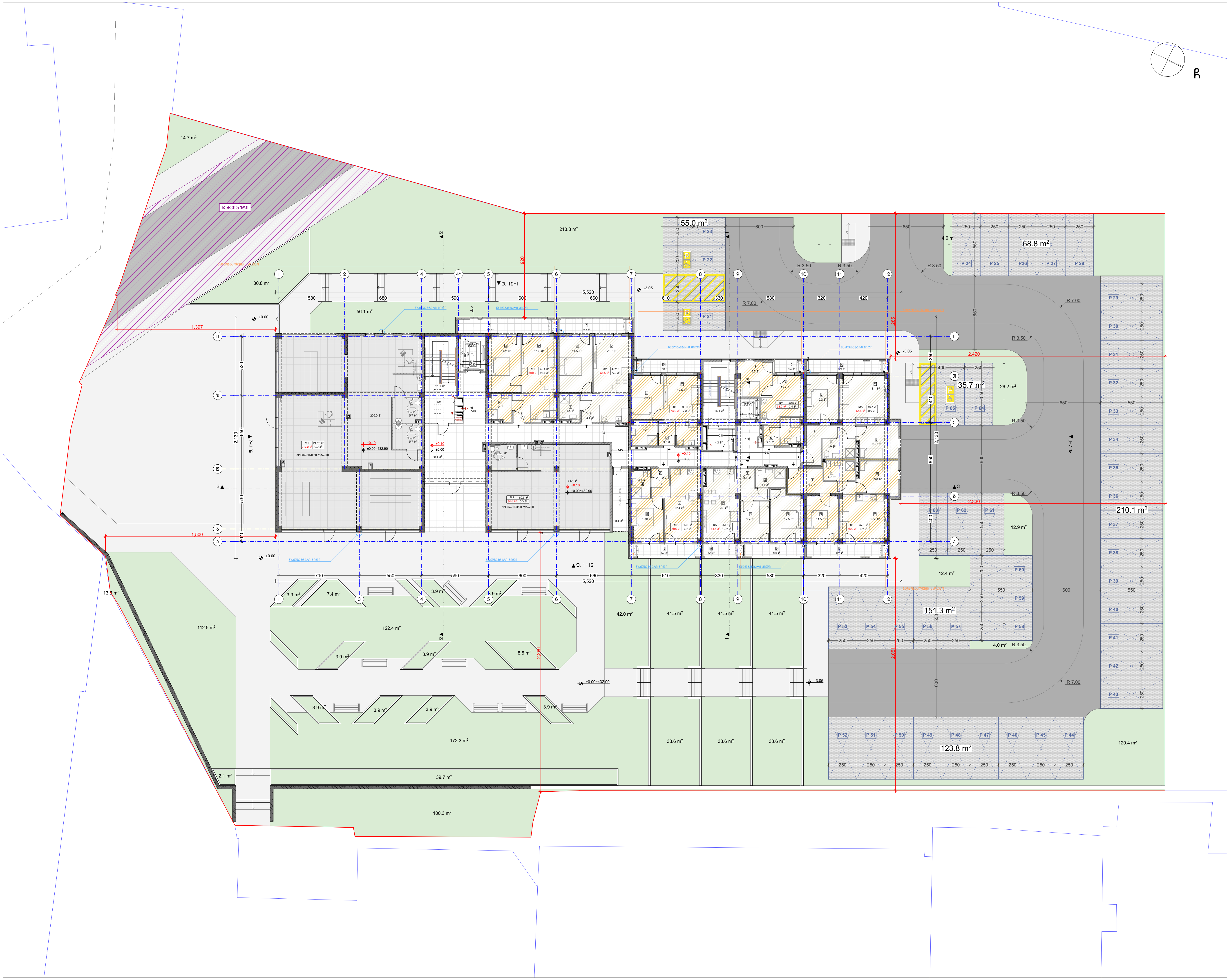

ნახაზის დასახელება:

პირველი სართულის გეგმა 0.00 ნიშნულზე ტერიტორიაზე მდებარე ღია ავტოსადგომების ჩვენებით

ექსპლიკაცია:

1. ჰოლი/დერეფანი
2. საერთო ოთახი/სამზარეულო
3. საძინებელი
4. სვ. წერტილი
5. აივანი

განაშენიანების ფართობი - 977.9 მ²

ღია ავტოსადგომის ფართობი - 644.7 მ²
კომერციული ფართობი - 297.8 მ²
საცხოვრებელი ფართობი - 369.4 მ²
საზაფხულო ფართობი - 69.0 მ²
კიბის უჯრედისა და სადარბაზოს ფართობი - 138.0 მ²

კორექტირება

№	კორექტირება
1	•
2	
3	

პირობითი ნიშნები:

- ნაკვეთის საზღვარი
- მონოლითი
- იატაკის მოჭიმვა
- შემავსებელი
- ჭრილის ხაზი
- ±0.00 კონსტრუქციული ნიშნული
- ±0.00 არქიტექტურული ნიშნული

შენიშვნები

1. ნახაზში შეტანილი ყველა ცვლილება უნდა შეთანხმდეს პროექტის ავტორთან.
2. შენობის საპროექტო ნული (±0.00) ტოლია +432.90 აბსოლუტური ნიშნულის.
3. პროექტში ყველა ზომა მოცემულია სანტიმეტრებში, ნიშნულები - მეტრებში.

მისამართი

ქ. თბილისი, ქუჩა რკინიგზა №30
ქ. თბილისი, ქუჩა ც. დადიანი №32
საკ. კოდი: 01.12.12.011.127 4953 მ²

პროექტის სახელწოდება

მრავალბინიანი საცხოვრებელი სახლის არქიტექტურული პროექტი

სტადია	პროექტი	არ
თანამდებობა	გვარი	ხელმოწერა
დირექტორი	გ. ბენდელიანი	
არქიტექტორი	ი. გოგოხია	
არქიტექტორი	გ. ახვლედიანი	

საპროექტო ლოგო	მისამართი
BIJI ARCHITECTURE	ქ. თბილისი ყ. შავიშვილის №1ა TEL: 595 55-35-74 599 75-28-88

თარიღი	2022 წ.	მასშტაბი
ფორმატი	ფურცლის №	1:300
A-3	A. 45	



Бъдещо разширение	
Съществуваща сграда	
Съществуваща сграда	
Съществуваща сграда

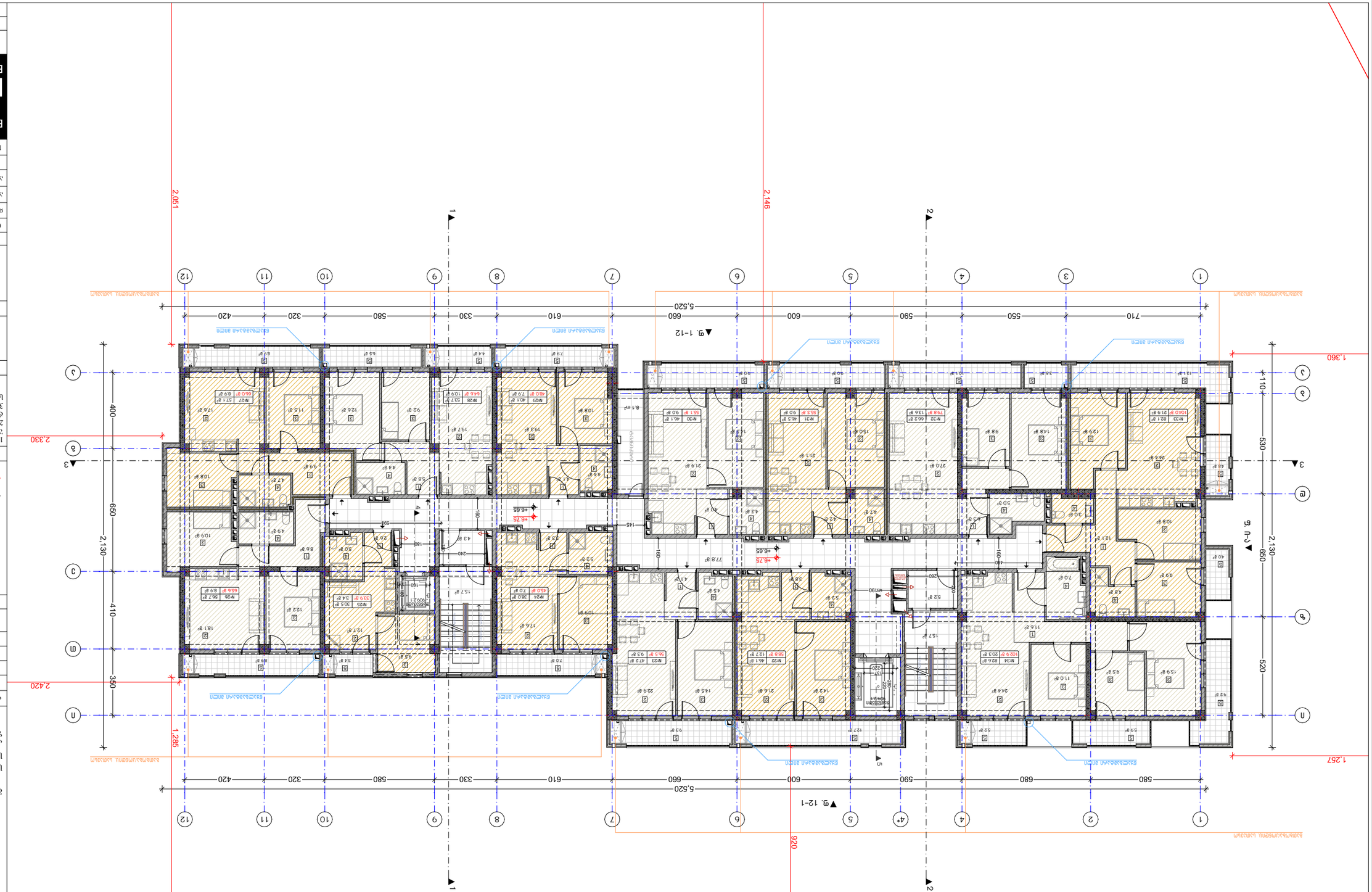

ნახაზის დასახელება:	
ვერტიკალური ჭრილი +6.65 ნიშნულზე ბინების ტიპების ექსპლიკაცია	
პროექტის ავტორები:	
1. არქიტექტორი/პროექტის ხელმძღვანელი	
2. სანიტარული (ოპასი/სანიტარიული ტექნიკა)	
3. ელექტრული	
4. სტრუქტურული	
5. პროექტი	

ნახაზის ტიპი:	
ელექტრული ტექნიკა	
ავეჯი	
ფანჯრის ღიობი	
კარის ღიობი	
ტერასა	
ბალკონი	
ფანჯრის ნომერი	
კარის ნომერი	
ნახევარსართული	
ნახევარსართული	
ნახევარსართული

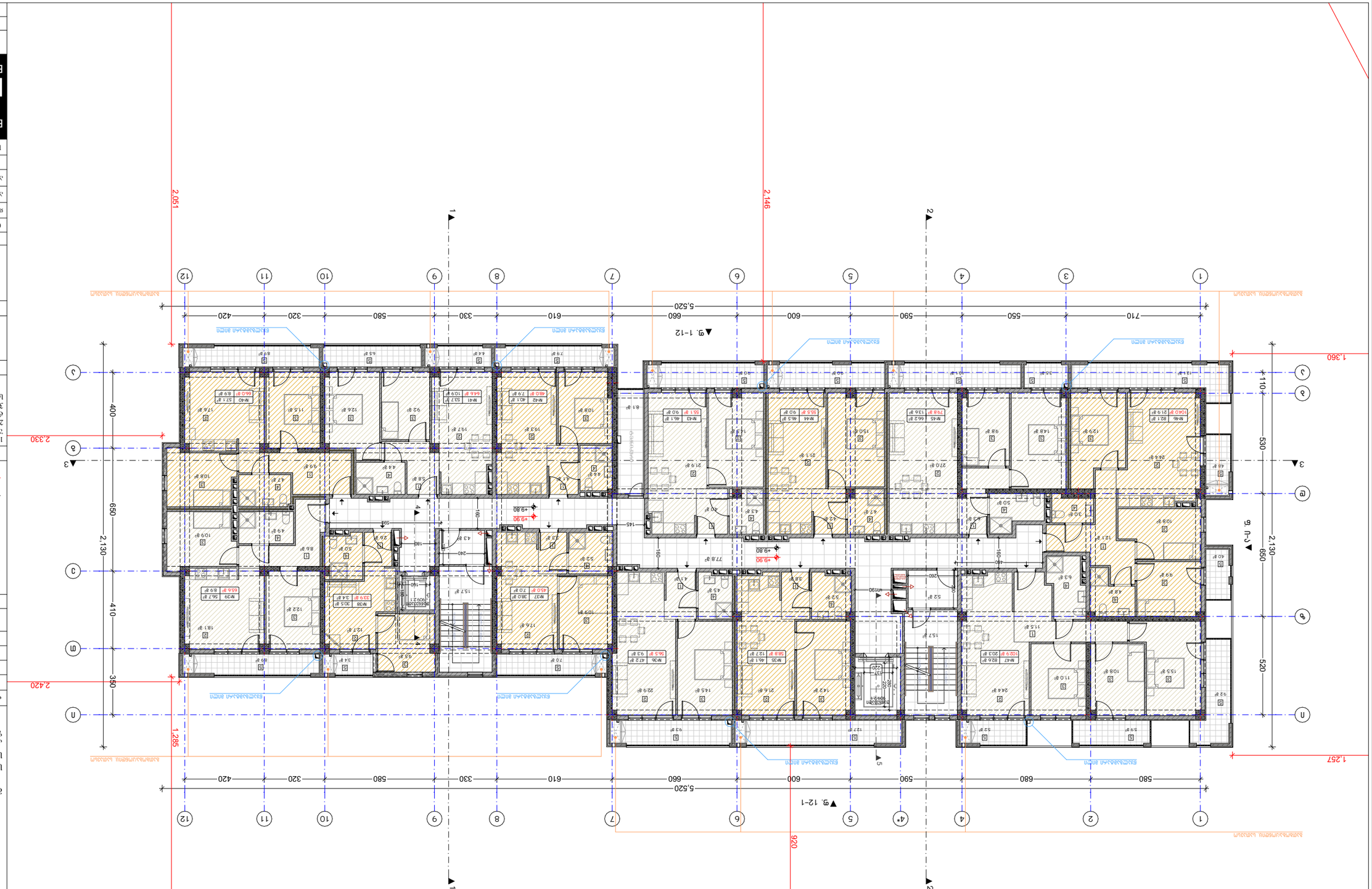

ก

ตำแหน่งของภาพ:
ชั้นที่ +9.80 ถึงชั้นดาดฟ้า

สัญลักษณ์ที่ใช้:
1. องศา/ทิศทางลาดชัน
2. ระดับพื้น (ขอบบน/ขอบล่างโครงสร้าง)
3. ระนาบลาดชัน
4. ใช้. ขั้นคอนกรีต
5. ลวดสลิง

ผังแสดงที่ตั้งโครงการ:

ชื่อแบบ	ผังพื้นชั้นที่ +9.80 ถึงชั้นดาดฟ้า
หมายเลขแบบ	A-3
ขนาดกระดาษ	A1
มาตราส่วน	1:200
วันที่	2022 ปี.

BUI ARCHITECTURE
TEL:
595 55-35-74
599 75-28-88

ผู้ออกแบบ
ก. ตัวอย่างนามสกุล
ท.ว. ๑๒๓๔๕

ชื่อโครงการ	อาคารชุดพักอาศัย 12 ชั้น
ที่ตั้งโครงการ	ถนนสุขุมวิท ตำบลบางนา อำเภอบางนา จังหวัดสมุทรปราการ
ประเภทอาคาร	อาคารชุดพักอาศัย
ขนาดอาคาร	๑. ๑๒๓๔๕๖๗๘๙๐
ขนาดอาคาร	๒. ๑๒๓๔๕๖๗๘๙๐
ขนาดอาคาร	๓. ๑๒๓๔๕๖๗๘๙๐
ขนาดอาคาร	๔. ๑๒๓๔๕๖๗๘๙๐
ขนาดอาคาร	๕. ๑๒๓๔๕๖๗๘๙๐
ขนาดอาคาร	๖. ๑๒๓๔๕๖๗๘๙๐
ขนาดอาคาร	๗. ๑๒๓๔๕๖๗๘๙๐
ขนาดอาคาร	๘. ๑๒๓๔๕๖๗๘๙๐
ขนาดอาคาร	๙. ๑๒๓๔๕๖๗๘๙๐
ขนาดอาคาร	๑๐. ๑๒๓๔๕๖๗๘๙๐
ขนาดอาคาร	๑๑. ๑๒๓๔๕๖๗๘๙๐
ขนาดอาคาร	๑๒. ๑๒๓๔๕๖๗๘๙๐
ขนาดอาคาร	๑๓. ๑๒๓๔๕๖๗๘๙๐
ขนาดอาคาร	๑๔. ๑๒๓๔๕๖๗๘๙๐
ขนาดอาคาร	๑๕. ๑๒๓๔๕๖๗๘๙๐
ขนาดอาคาร	๑๖. ๑๒๓๔๕๖๗๘๙๐
ขนาดอาคาร	๑๗. ๑๒๓๔๕๖๗๘๙๐
ขนาดอาคาร	๑๘. ๑๒๓๔๕๖๗๘๙๐
ขนาดอาคาร	๑๙. ๑๒๓๔๕๖๗๘๙๐
ขนาดอาคาร	๒๐. ๑๒๓๔๕๖๗๘๙๐

ผู้ออกแบบ
ก. ตัวอย่างนามสกุล
ท.ว. ๑๒๓๔๕

ชื่อแบบ ผังพื้นชั้นที่ +9.80 ถึงชั้นดาดฟ้า

ตำแหน่งของภาพ:
ชั้นที่ +9.80 ถึงชั้นดาดฟ้า

สัญลักษณ์ที่ใช้:
1. องศา/ทิศทางลาดชัน (ขอบบน/ขอบล่างโครงสร้าง)
2. ระดับพื้น (ขอบบน/ขอบล่างโครงสร้าง) ±0.00
3. ระดับพื้นห้องน้ำ ลดระดับจาก ±0.00 ลงมา +432.90
4. ผนังคอนกรีตรับแรงเฉือน
5. ลวดสลิง

ตารางสรุป:

ประเภทห้อง	พื้นที่ใช้สอย (ตร.ม.)
ห้องพักอาศัย	692.9 ตร.ม.
ทางเดินส่วนกลาง	142.8 ตร.ม.
ห้องน้ำรวม	126.8 ตร.ม.
ห้องเครื่องลิฟต์	18.4 ตร.ม.
ห้องสูบน้ำ	12.6 ตร.ม.
ห้องไฟฟ้า	8.2 ตร.ม.
ห้องเก็บขยะ	6.5 ตร.ม.
ห้องพักพนักงาน	14.0 ตร.ม.
ห้องน้ำพนักงาน	3.8 ตร.ม.
ห้องเก็บของ	5.0 ตร.ม.
ห้องซักล้าง	9.6 ตร.ม.
ห้องเครื่องปรับอากาศ	18.0 ตร.ม.
ห้องเครื่องกำเนิดไฟฟ้าสำรอง	24.0 ตร.ม.
ห้องถังดับเพลิง	10.0 ตร.ม.
ห้องสื่อสาร	4.5 ตร.ม.
ห้องรปภ.	6.0 ตร.ม.
ห้องควบคุมระบบ	8.0 ตร.ม.
ห้องสำนักงานนิติบุคคล	16.0 ตร.ม.
ห้องประชุม	20.0 ตร.ม.
ห้องเก็บเอกสาร	6.0 ตร.ม.
ห้องพักผ่อนพนักงาน	10.0 ตร.ม.
ห้องน้ำสาธารณะ	8.0 ตร.ม.
ห้องเก็บอุปกรณ์ทำความสะอาด	3.0 ตร.ม.
ห้องเก็บของชั่วคราว	4.0 ตร.ม.
ห้องเก็บของผู้พักอาศัย	1051.5 ตร.ม.

ประเภทห้อง	พื้นที่ใช้สอย

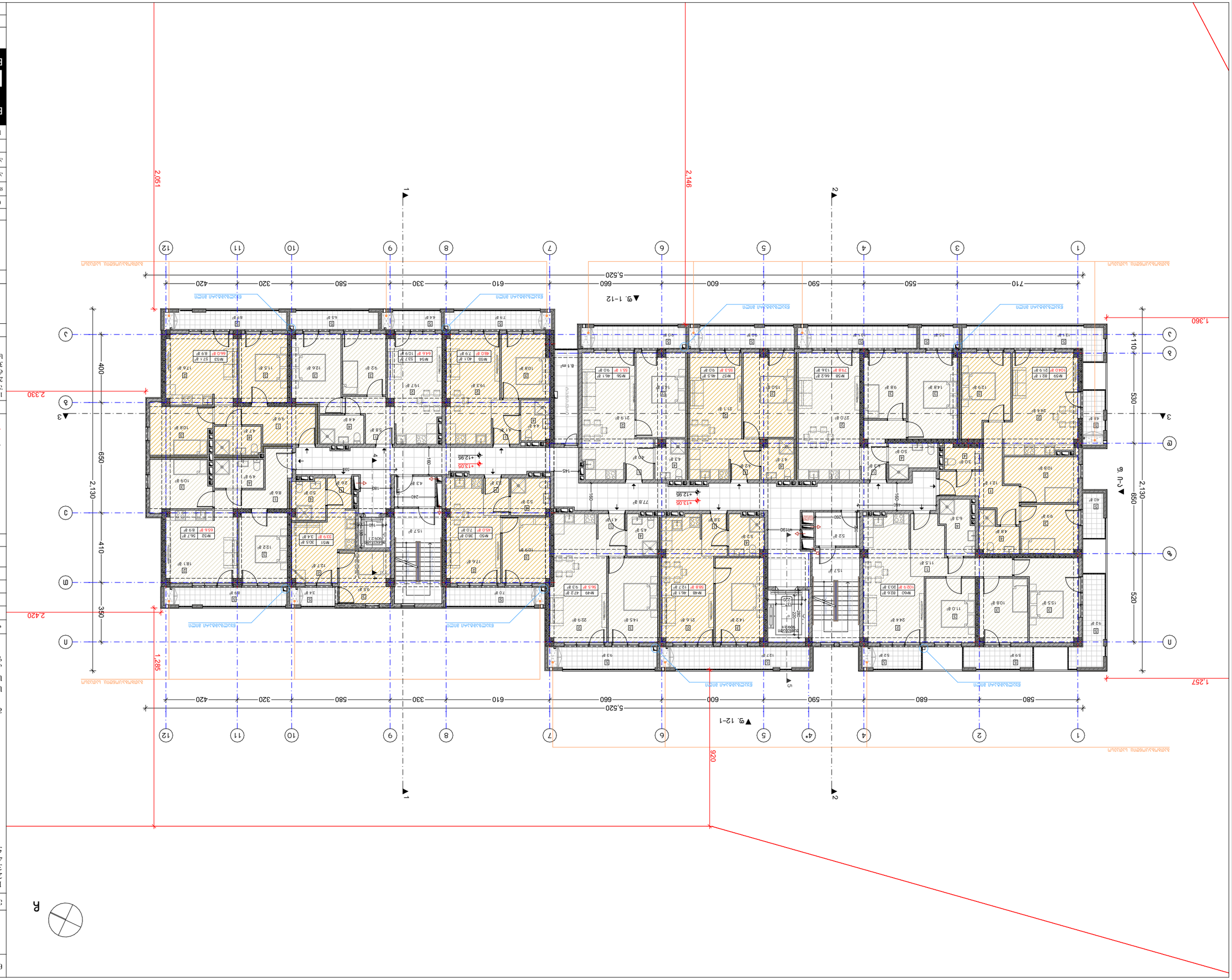

ՀԱՍԱՐԱԿԱԿԱՆ ՆՇԱՆԱԿՈՒԹՅՈՒՆ

ՀԱՏԱԿԱԳԾԻ ԲԱՑԱՏՐՈՒԹՅՈՒՆ

1. ՆԱԽԱԳԾԻ ՀԻՄՔԱՅԻՆ ՄԱՍԵՐԻ (ՇԱՐԺԱԿԱՆԻ) ՀԱՏԱԿԱԳԾԵՐԸ ԿԱՏԱՐՎԱԾ ԵՆ ՀԱՅԱՍՏԱՆԻ ՀԱՆՐԱՊԵՏՈՒԹՅԱՆ ՔԱՂԱՔԱՇԻՆՈՒԹՅԱՆ ՆԱԽԱՐԱՐՈՒԹՅԱՆ ՀԱՍՏԱՏՈՒԹՅԱՆ ՎԿԱՅԱԿԱՆ ՈՐՈՇՄԱՄԲ:
2. ՀԱՇՎԱՌՎԱԾ ԼՍԱՐՄԱՆԱԿԱՆ ՄԱԿԵՐԵՍԸ (±0.00) ՀԱՄԱՊԱՏԱՍԽԱՆ Է ԲԱՐՁՐՈՒԹՅԱՆ +432.90 ՍԱԼԱՐՏԱՅԻՆ ՄԱԿԵՐԵՍԻՆ ԳՈՏԱԳՐՎԱԾ ԵՐԿՐԱԲԱՂԱՆԱՅԻՆ ՀԱՄԱԿԱՐԳԻ ՀԱՄԱՁԱՅՆ:
3. ՀԱՐԿԱՅԻՆ ՁՈՒՅՆԵՐԻ ՉՓԵՐԸ ՏԱՐԱԾ ՀՈՂԱՄԱՍԵՐՈՒՄ ԿԱՐՈՂ ԵՆ ՏԱՏԱՆՎԵԼ ԼՑՈՒՑԻՉ ՍԱՀՄԱՆԱՓԱԿՈՒՄՆԵՐԻ ՀԱՄԱՁԱՅՆ:

ՀՈՂԱՀԱՏՎԱԾ

ա. ՕՐԱՏԵՂԻԿ, ՀԱՆՐԱՊԵՏԱԿԱՆ ՄԻՋՆԱԴԱՐԱՆ №30
բ. ՕՐԱՏԵՂԻԿ, ՀԱՆՐԱՊԵՏԱԿԱՆ (Տ. ԿԱՐԳՈՒՄԱՆ №32
ԲՆ.ՀԱՄ.ՀՈՂ: 01.12.011.127 4933 ՔՀ

ՀԱՐԿԱՅԻՆ ԼՑՈՒՑԻՉ ՍԱՀՄԱՆԱՓԱԿՈՒՄՆԵՐ

ՀՈՂԱՄԱՍԻ ԱՌԱՆՁՆԱՀԱՏԿՈՒԹՅՈՒՆՆԵՐ

ԲՆԱԿԱՎԱՅՐԵՐԻ ՔԱՆԱԿԸ 12
ԲՆԱԿԱՐԱՆՆԵՐԻ ԱՌԱՋԱՐԿՎՈՂ ՔԱՆԱԿԸ 0
ՀԱՐԿԱՅԻՆ ՀՈՂԱՄԱՍԻ ՄԱԿԵՐԵՍԸ 1
ՀՈՂԱՄԱՍԻ ՀԱՇՎԱՌՎԱԾ ՄԱԿԵՐԵՍԸ 1

ԲՆԱԿԱՎԱՅՐԵՐ	ՀՈՂԱՄԱՍ	ՀՀ
ԵՐԵՎԱՆԻ ՔԱՂԱՔԱՊԵՏԱՐԱՆ	2. ՀԱՅԿԱԶՅԱՆ	
ՀՈՂԱՄԱՍԻ ՀԱՍՑԵ	0. ՀՈՒՅՈՒՆ	
ՀՈՂԱՄԱՍԻ ՀԱՍՑԵ	2. ՆԱՀԱՊԵՏՅԱՆ	

ԲՆԱԿԵԼԻ ՄԱՍՆԱԿՑՈՒԹՅԱՆ ՏԵՍԱԿԸ ԱՇՏԱՐԱԿԱԳԻՐ

ՀԱՄԱՀԵՂԻԿ	ՄԱՐԶՈՒՄ ՄԻ ՀԱՄԱՀԵՂԻԿ
ՀԱՄԱՀԵՂԻԿ	ՀԱՅԱՍՏԱՆԻ ՀԱՆՐԱՊԵՏՈՒԹՅԱՆ ՔԱՂԱՔԱՇԻՆՈՒԹՅԱՆ ՆԱԽԱՐԱՐՈՒԹՅԱՆ ՀԱՍՏԱՏՈՒԹՅԱՆ ՎԿԱՅԱԿԱՆ ՈՐՈՇՄԱՄԲ

ՀԱՄԱՁԱՅՆ ՀՀ ՔԱՂԱՔԱՇԻՆՈՒԹՅԱՆ ՆԱԽԱՐԱՐՈՒԹՅԱՆ ՀԱՍՏԱՏՈՒԹՅԱՆ ՎԿԱՅԱԿԱՆ ՈՐՈՇՄԱՄԲ

ՀՈՂԱՄԱՍԻ ՀԱՇՎԱՌՎԱԾ ՄԱԿԵՐԵՍԸ 1

№	ՀՈՂԱՀԱՏՎԱԾԻ ԱՆՎԱՆՈՒՄԸ
1	•
2	
3	

ՀՈՂԱՄԱՍԻ ՎՐԱ ԳՏՆՎՈՂ ՍԱՀՄԱՆԱՓԱԿՈՒՄՆԵՐ:

ԲԱՆԱԼԻ ԱՅԼ ՕԲՅԵԿՏՆԵՐԻ ՀԵՏ ՀԱՂՈՐԴԱԿՑՈՒԹՅԱՆ ԳՈՏԻ ՍԱՀՄԱՆԱՓԱԿՈՒՄՆԵՐ

ՀՈՂԱՄԱՍԻ ՀԱՐԱԲԵՐԱԿԱՆ ՍԱՀՄԱՆԱՓԱԿՈՒՄՆԵՐ

ՀՈՂԱՄԱՍԻ ՕԳՏԱԳՈՐԾՄԱՆ ՆՊԱՏԱԿԸ

ՀՈՂԱՄԱՍԻ ՀԱՍՑԵ


▼g. 1-12
▼g. 12-1
▼g. ก-ว
▼g. ว-ก
1
2
3
4*
4
5
6
7
8
9
10
11
12
1
2
3
4
5
6
7
8
9
10
11
12
5,520
710
550
590
600
660
610
330
580
320
420
1,360
2,146
2,051
2,330
2,420
1,285
1,257
920
2,130
410
350
400
650
2,130
530
650
520
2,110
ก.ก.ก.

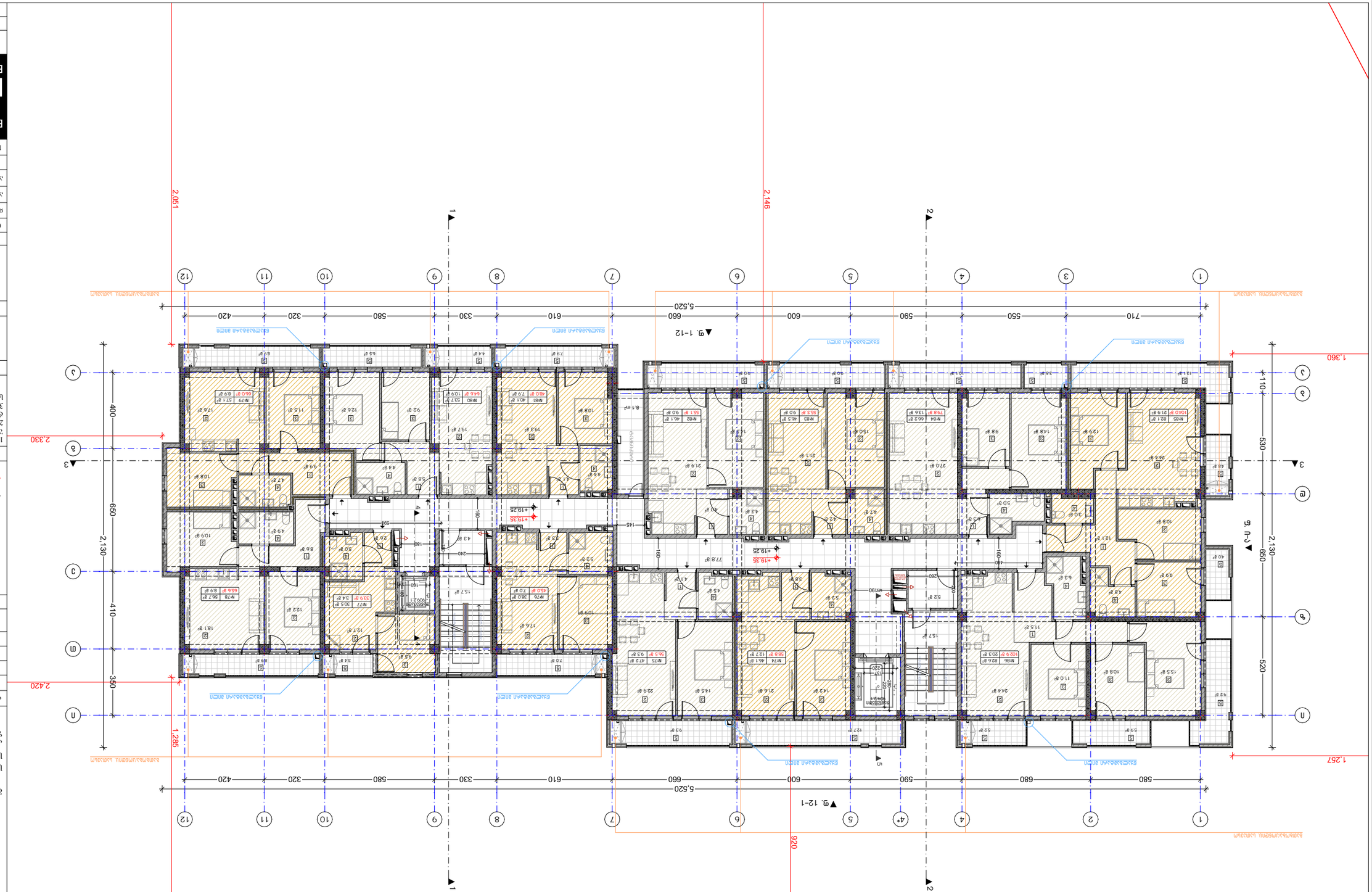
▼g. 1-12
▼g. 12-1
▼g. ก-ว
1
2
5,520
1,360
2,330
2,420
2,051
2,146
1,285
1,257
920
2,130
650
530
520
400
410
350
2,130
1,110
2,330
2,420

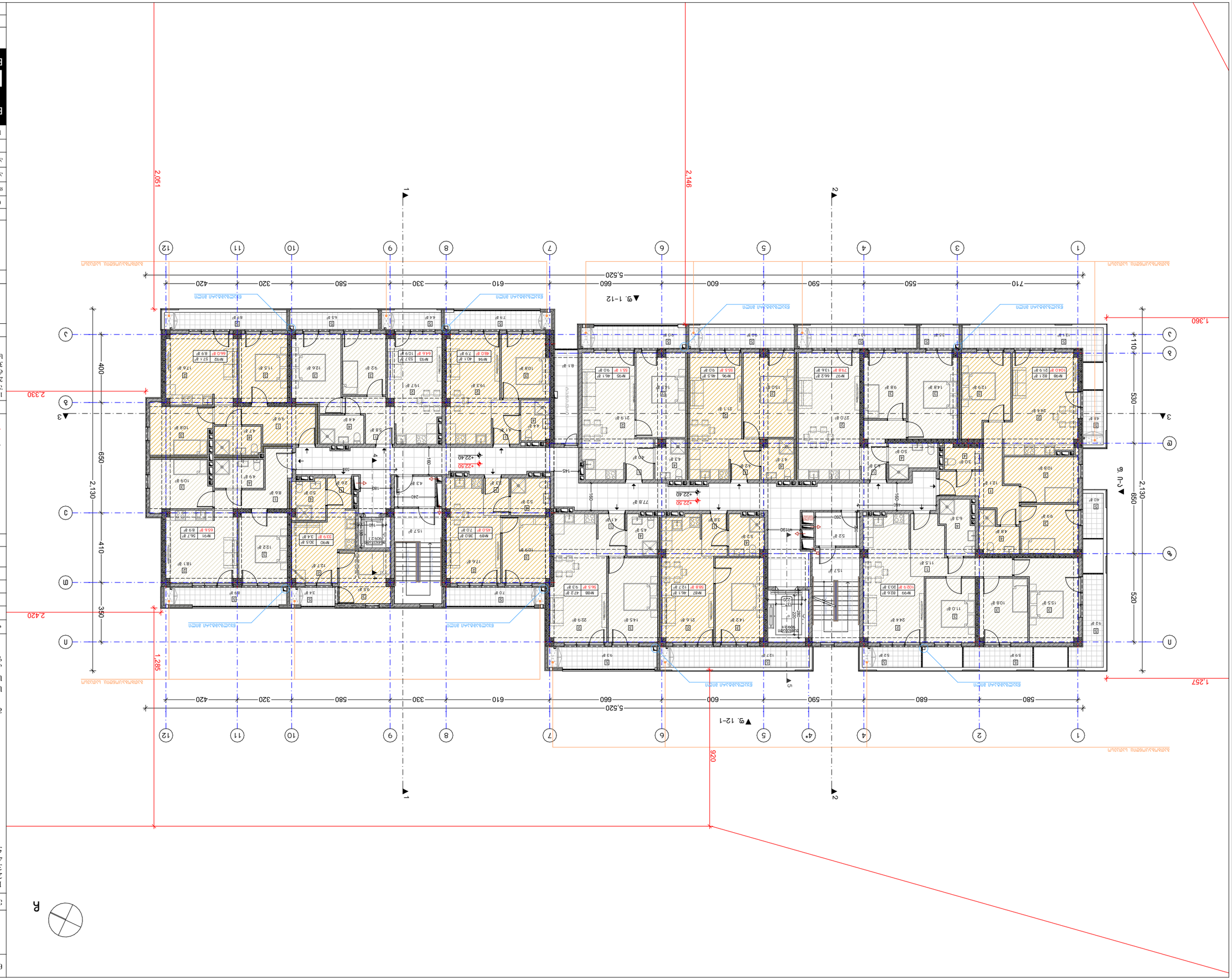

Проект	2022 г.
Заглавие	Етаж 3
Мащаб	А3
Дата	А. 52
Чертеж №	1:200

BIJI ARCHITECTURE
BIJI ARCHITECTURE
TEL:
595 55-35-74
599 75-28-88

Възложител	Етажна собственост
Адрес на имота	ул. „Захарий Стоянов“ №15
Проектанти:	
Ръководител:	
Част	Архитектурна
Вид	Работен проект
Фаза	Етаж 3
Мащаб	1:200
Дата	А. 52

Етаж 3

Площ на етажа: 1051.5 м²

Застроена площ на етажа - 692.9 м²

Площ за почистване на ул.площи - 126.8 м²

Площ за почистване на ул.площи - 142.8 м²

Забележки:

1. Всички размери са в сантиметри (освен ако е посочено друго).
2. Всички коти са в метри (±0.00).
3. Размерите са взети от готов строителен обект +432.90 спрямо Балтийската референтна система, Кронщадт 1977.
4. Всички размери трябва да бъдат проверени на място преди започване на строителните работи.

Легенда:

- Външна зидария
- Вътрешна зидария
- Стоманобетонова конструкция
- Ограда
- Ос
- Ограждаща конструкция с топлоизолация
- Ограждаща конструкция без топлоизолация
- Ограждаща конструкция с топлоизолация

Отговорности:

№	Име
1	•
2	
3	

Списък на чертежите:

А-3	Етажен План

Изготвил: Ивайло Стоянов Димитров
Проектантска правоспособност
Ръководител: Ивайло Стоянов Димитров
Проектантска правоспособност

Адрес на имота: гр. Пловдив, ул. „Д-р Димитър Дончев“ №30, ет. 3, ап. 52, 01.12.10.11.127, 4933 кв.м.

Етажен План

Легенда:

- Външна зидария
- Вътрешна зидария
- Стоманобетонова конструкция
- Ограда
- Ос
- Ограждаща конструкция с топлоизолация
- Ограждаща конструкция без топлоизолация
- Ограждаща конструкция с топлоизолация
- ±0.00 Ограждаща конструкция с топлоизолация
- ±0.00 Ограждаща конструкция без топлоизолация
- Забележки

Забележки:

1. Всички размери са в сантиметри (освен ако е посочено друго).
2. Всички коти са в метри (±0.00).
3. Размерите са взети от готов строителен обект +432.90 спрямо Балтийската референтна система, Кронщадт 1977.
4. Всички размери трябва да бъдат проверени на място преди започване на строителните работи.

Легенда:

- Външна зидария
- Вътрешна зидария
- Стоманобетонова конструкция
- Ограда
- Ос
- Ограждаща конструкция с топлоизолация
- Ограждаща конструкция без топлоизолация
- Ограждаща конструкция с топлоизолация
- ±0.00 Ограждаща конструкция с топлоизолация
- ±0.00 Ограждаща конструкция без топлоизолация
- Забележки

Забележки:

1. Всички размери са в сантиметри (освен ако е посочено друго).
2. Всички коти са в метри (±0.00).
3. Размерите са взети от готов строителен обект +432.90 спрямо Балтийската референтна система, Кронщадт 1977.
4. Всички размери трябва да бъдат проверени на място преди започване на строителните работи.
5. Изготвил: Ивайло Стоянов Димитров

ნახაზის დასახელება:

გადახურვის გეგმა
+25.55 ნიშნულზე

ექსპლიკაცია:

ბანაშენიანების ფართობი - 46.2 მ²

კიბის უჯრედისა და სადარბაზოს ფართობი - 24.3 მ²

კორექტირება

№	კორექტირება
1	•
2	
3	

პირობითი ნიშნები:

- ნაკვეთის საზღვარი
- მონოლითი
- იატაკის მოჯირითვა
- შემავსებელი
- ჭრილის ხაზი
- ±0.00 კონსტრუქციული ნიშნული
- ±0.00 არქიტექტურული ნიშნული

შენიშვნები

1. ნახაზში შეტანილი ცვლილება უნდა შეთანხმდეს პროექტის ავტორთან.
2. შენობის საპროექტო ნული (±0.00) ტოლია +432.90 აბსოლუტური ნიშნულის.
3. პროექტში ცვლა ზომა მოცემულია სანტიმეტრებში, ნიშნულები - მეტრებში.

მისამართი

ქ. თბილისი, ჭუბა რკინიგზა №30
ქ. თბილისი, ჭუბა ს. დადიანი №32
ს.კ. კოდი: 01.12.12.011.127 4953 მ²

პროექტის სახელწოდება

მრავალბინიანი
საცხოვრებელი სახლის
არქიტექტურული პროექტი

სტადია	პროექტი	არ
თანამდებობა	გვარი	ხელმოწერა
დირექტორი	ბ. ბენდელიანი	
არქიტექტორი	ი. ბოგოხია	
არქიტექტორი	გ. ახვლედიანი	

საპროექტო ლოგო | მისამართი

BIJI ARCHITECTURE
BIJI ARCHITECTURE

ქ. თბილისი
გ. შარვაშიძის №15

TEL:
595 55-35-74
599 75-28-88

თარიღი	2022 წ.	მასშტაბი
ფორმატი	ფურცლის №	1:200
A-3	A. 53	

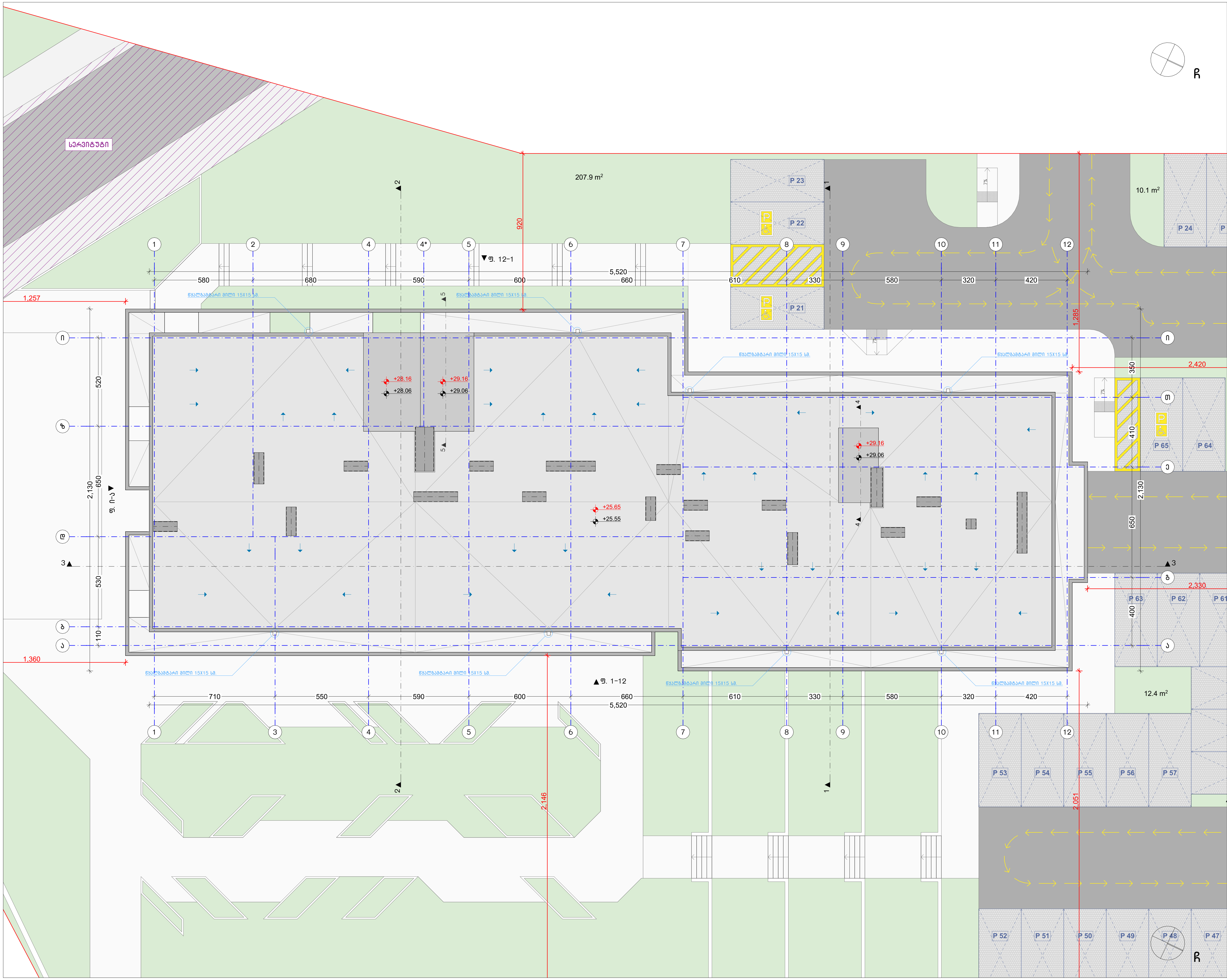

ნახაზის დასახელება:

გადახურვის გეგმა

ექსპლიკაცია:

კორექტირება

№	კორექტირება
1	●
2	
3	

პირობითი ნიშნები:

- ნაკვეთის საზღვარი
- მონოლითი
- იატაკის მოჭიმვა
- შემავსებელი
- ჭრილის ხაზი
- ±0.00 კონსტრუქციული ნიშნული
- ±0.00 არქიტექტურული ნიშნული

შენიშვნები

1. ნახაზში შეტანილი ყველა ცვლილება უნდა შეთანხმდეს პროექტის ავტორთან.
2. შენობის საპროექტო ნული (±0.00) ტოლია +432.90 აბსოლუტური ნიშნულის.
3. პროექტში ყველა ზომა მოცემულია სანტიმეტრებში, ნიშნულები - მეტრებში.

მისამართი

ქ. თბილისი, ქუჩა რკინიგზა №30
ქ. თბილისი, ქუჩა ც. დადიანი №32
საკ. კოდი: 01.12.12.011.127 4953 მ²

პროექტის სახელწოდება

მრავალბინიანი საცხოვრებელი სახლის არქიტექტურული პროექტი

სტადია	პროექტი	არ
თანამდებობა	გვარი	ხელმოწერა
დირექტორი	გ. ბენდელიანი	
არქიტექტორი	ი. გოგოხია	
არქიტექტორი	გ. ახვლედიანი	

საპროექტო ლოგო	მისამართი
BIJI ARCHITECTURE BIJI ARCHITECTURE	ქ. თბილისი მ. შავიშვილის №1ა TEL: 595 55-35-74 599 75-28-88

თარიღი	2022 წ.	მასშტაბი
ფორმატი	ფურცლის №	1:200
A-3	A. 54	

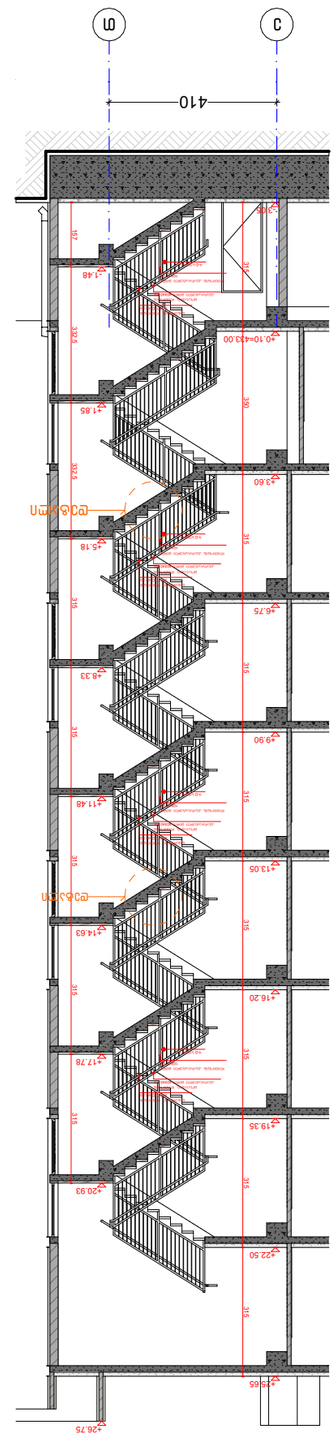

Разрез 2

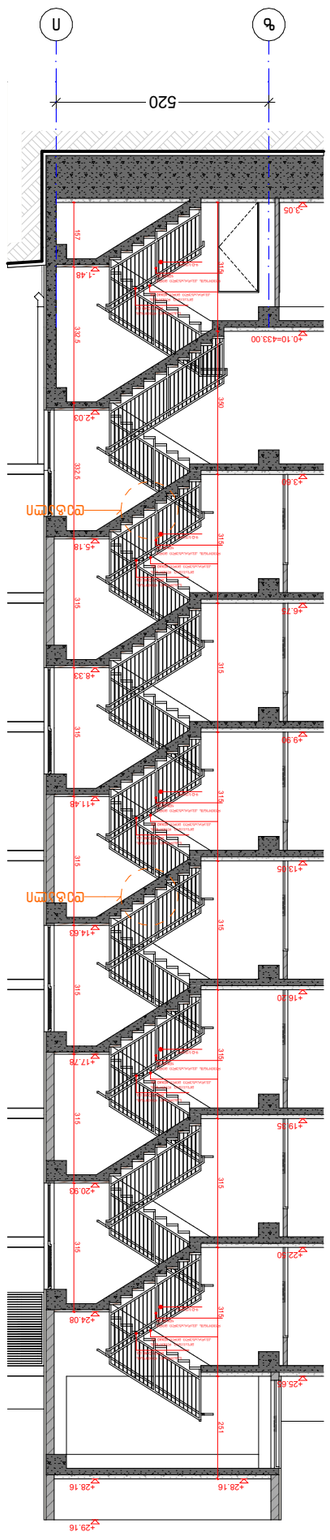

Разрез 1

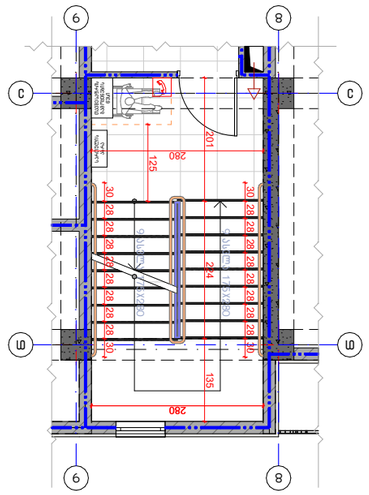

Деталь чертежа 3 1:100

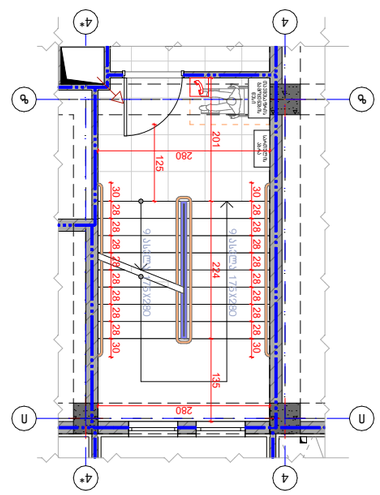

Деталь чертежа 4 1:100

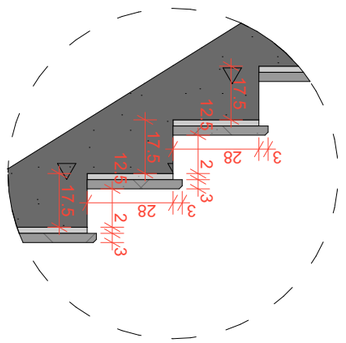

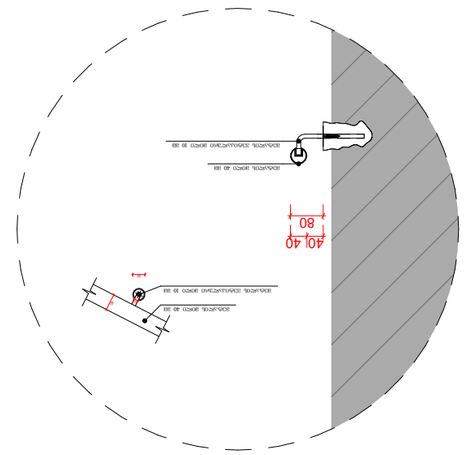

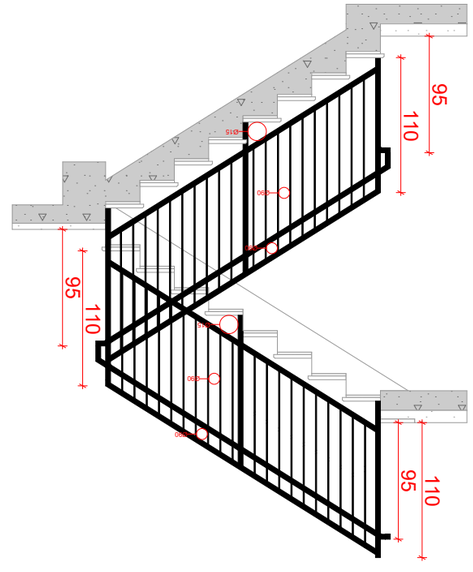

Деталь ограждения 5 1:50

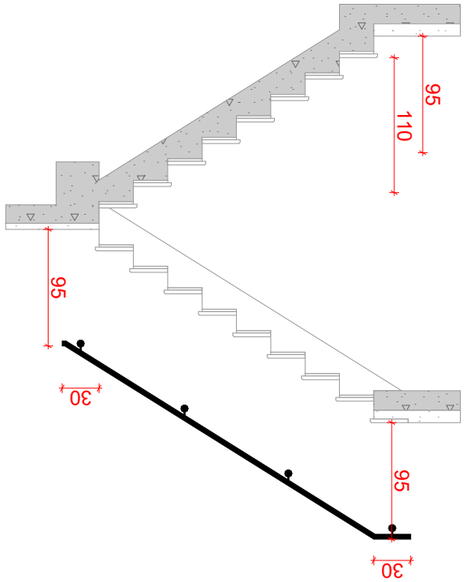

Деталь ограждения 6 1:50

Дата	2022 г.
Чертеж №	А. 75
Масштаб	1:50, 1:100

BUJI ARCHITECTURE
ТЕЛ:
595 55-35-74
599 75-28-88

Архитектурный раздел	Экземпляр №
Конструкции железобетонные	
Конструкции деревянные	
Конструкции металлические	
Конструкции стальные	
Конструкции каменные и армокаменные	
Конструкции из пластмасс	
Конструкции из стекла	
Конструкции из алюминиевых сплавов	
Защита строительных конструкций от коррозии	
Защита строительных конструкций от пожара	
Инженерное оборудование, сети и системы	
Системы водоснабжения	
Системы водоотведения	
Отопление, вентиляция и кондиционирование воздуха	
Тепловые сети	
Автоматизация систем инженерно-технического обеспечения	
Системы связи и сигнализации	
Электрооборудование	
Электроснабжение	
Технология производства	
Технологическое оборудование	
Технологические металлические конструкции	
Автомобильные дороги	
Мосты и трубы	
Аэродромы	
Железные дороги	
Тоннели	
Гидротехнические сооружения	
Прочие объекты	
Здания и сооружения	
Объекты культурного наследия	
Благоустройство территории	
Инженерные изыскания	
Инженерно-геодезические изыскания	
Инженерно-геологические изыскания	
Инженерно-гидрометеорологические изыскания	
Инженерно-экологические изыскания	
Обследование строительных конструкций зданий и сооружений	
Обследование технологического оборудования	
Обследование промышленной безопасности	
Обследование транспортных объектов	
Обследование гидротехнических сооружений	
Обследование объектов культурного наследия	
Обследование прочих объектов	
Проектирование мероприятий по охране окружающей среды	
Проектирование мероприятий по обеспечению пожарной безопасности	
Проектирование мероприятий по обеспечению доступа маломобильных групп населения	
Проектирование мероприятий по обеспечению безопасности, охраны труда	
Проектирование мероприятий по обеспечению соблюдения требований энергетической эффективности и требований оснащенности зданий, строений и сооружений приборами учета используемых энергетических ресурсов	
Проектирование мероприятий по обеспечению соблюдения требований к обеспечению безбарьерной среды жизнедеятельности для инвалидов и других маломобильных групп населения	
Проектирование мероприятий по гражданской обороне, мобилизационной подготовке и чрезвычайным ситуациям	
Проектирование мероприятий по обеспечению антитеррористической защищенности	
Проектирование мероприятий по обеспечению доступа инвалидов к объектам	
Проектирование мероприятий по обеспечению соблюдения требований энергетической эффективности и требований оснащенности зданий, строений и сооружений приборами учета используемых энергетических ресурсов	
Проектирование мероприятий по обеспечению соблюдения требований к обеспечению безбарьерной среды жизнедеятельности для инвалидов и других маломобильных групп населения	
Проектирование мероприятий по гражданской обороне, мобилизационной подготовке и чрезвычайным ситуациям	
Проектирование мероприятий по обеспечению антитеррористической защищенности	

№	Дата
1	•
2	
3	

Изменения внесены:

Выполнил архитектор Бузина О.А.

Дата выдачи задания на проектирование: 01.12.2011г.

Разработан архитектурный раздел проекта

Проектируемого объекта капитального строительства

Здание спортивного назначения

Адрес: г. Москва, ул. Кедровая (с. Красное) №32

1. Класс здания: здание класса (степень) энергоэффективности здания: класс энергоэффективности
2. Здание не имеет класса (степень)
3. Здание не имеет этажей, в том числе подземных: надземных +432.90 этажей, технического подполья, технического чердака, технического этажа - технических этажей.

Экспликация помещений

Материал стен	Кирпич
Материал перекрытий	Железобетон
Материал кровли	Металлочерепица
Материал фундаментов	Железобетон
Материал перегородок	Гипсокартон
Материал окон	Стеклопакеты
Материал дверей	Дерево
Материал полов	Керамическая плитка
Материал лестниц	Железобетон
Материал балконов	Железобетон
Материал ограждений	Металл

Условные обозначения:

- Граница земельного участка
- Здание
- Тротуар
- Проезжая часть
- Газон
- Ось здания
- Ограждение
- Ограждение временное
- Ограждение постоянное
- Ограждение временное
- Ограждение постоянное
- Ограждение временное
- Ограждение постоянное

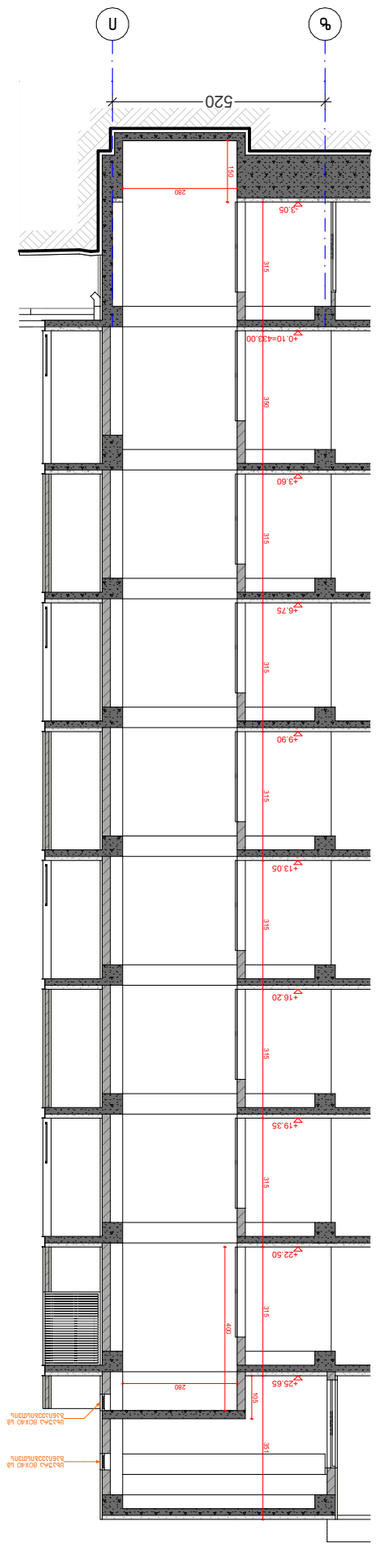

План 1
(апьлэбэгмап)

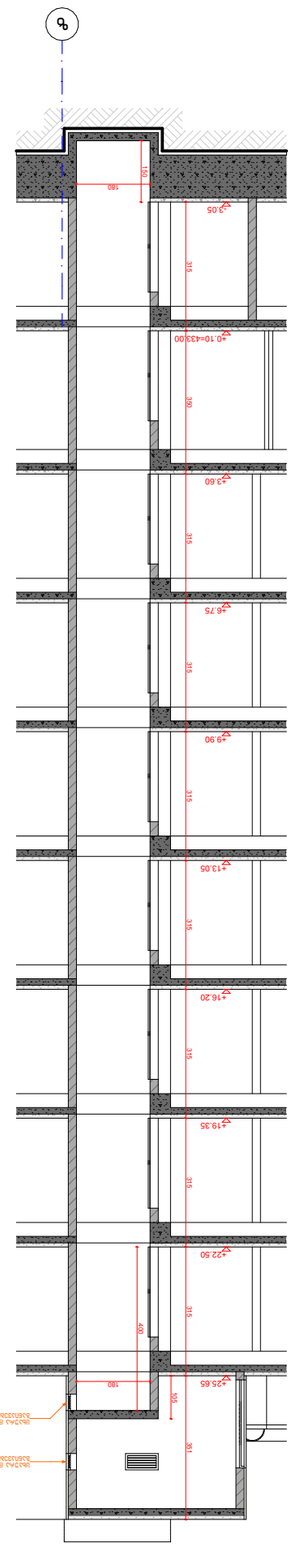

План 2

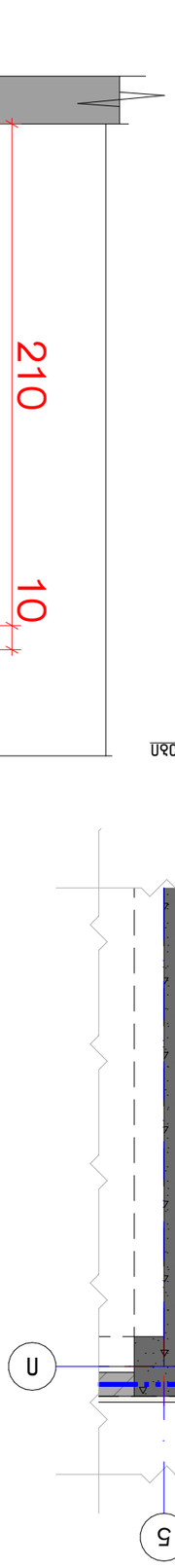

План цветовых решений а. 1:50

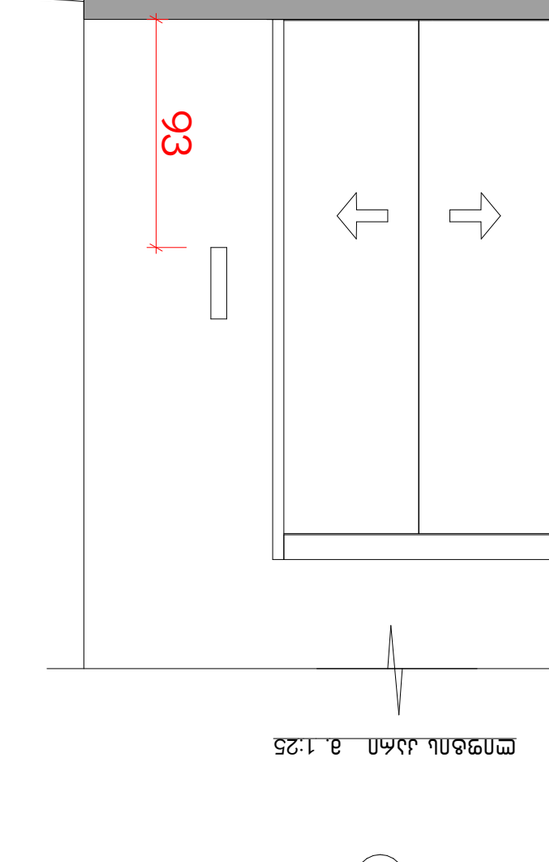

План цветовых решений а. 1:50

План цветовых решений а. 1:25

Экспликация помещений цветовых решений а. 1:50

№	Наименование помещения	Площадь, м²	Материал пола	Материал стен	Материал потолка	Примечание
1	Прихожая	13.20	Керамогранит 600×600	Краска моющаяся	Краска моющаяся	
2	Кухня-гостиная	28.40	Ламинат 33 класс	Краска моющаяся	Краска моющаяся	
3	Спальня	16.80	Ламинат 33 класс	Обои виниловые	Краска моющаяся	
4	Санузел совмещённый	5.60	Керамогранит 300×300	Керамическая плитка	Влагостойкая краска	
5	Коридор	9.40	Керамогранит 600×600	Краска моющаяся	Краска моющаяся	
6	Кладовая	2.10	Керамогранит 300×300	Краска моющаяся	Краска моющаяся	

Ведомость отделки помещений

№	Наименование	Площадь, м²	Примечание
1	Прихожая	13.20	
2	Кухня-гостиная	28.40	
3	Спальня	16.80	
4	Санузел совмещённый	5.60	
5	Коридор	9.40	
6	Кладовая	2.10	

Ведомость заполнения дверных проёмов

Марка	Обозначение	Наименование	Кол.	Примечание
Д1	ГОСТ 6629-88	Дверь межкомнатная 2200×800 мм	3	
Д2	ГОСТ 6629-88	Дверь межкомнатная 1370×220 мм	1	
Д3	ГОСТ 6629-88	Дверь глухая 1100 мм	1	
Д4	ГОСТ 6629-88	Дверь шлюзовая 900 мм	1	
Д5	ГОСТ 6629-88	Дверь санузловая 1600 мм	1	
Д6	ГОСТ 6629-88	Дверь гардеробная 1.75 м/ств	1	

Ведомость дверных проёмов

Марка	Обозначение	Наименование	Кол.	Примечание
Д1	ГОСТ 6629-88	Дверь межкомнатная 2200×800 мм	3	
Д2	ГОСТ 6629-88	Дверь межкомнатная 1370×220 мм	1	
Д3	ГОСТ 6629-88	Дверь глухая 1100 мм	1	
Д4	ГОСТ 6629-88	Дверь шлюзовая 900 мм	1	
Д5	ГОСТ 6629-88	Дверь санузловая 1600 мм	1	
Д6	ГОСТ 6629-88	Дверь гардеробная 1.75 м/ств	1	

Ведомость заполнения оконных проёмов

Марка	Обозначение	Наименование	Кол.	Примечание
О1	ГОСТ 30674-99	Окно ПВХ 1400×1400 мм	2	
О2	ГОСТ 30674-99	Окно ПВХ 1400×1400 мм	1	
О3	ГОСТ 30674-99	Окно ПВХ 1400×1400 мм	1	
О4	ГОСТ 30674-99	Окно ПВХ 1400×1400 мм	1	
О5	ГОСТ 30674-99	Окно ПВХ 1400×1400 мм	1	
О6	ГОСТ 30674-99	Окно ПВХ 1400×1400 мм	1	

Ведомость оконных проёмов

Марка	Обозначение	Наименование	Кол.	Примечание
О1	ГОСТ 30674-99	Окно ПВХ 1400×1400 мм	2	
О2	ГОСТ 30674-99	Окно ПВХ 1400×1400 мм	1	
О3	ГОСТ 30674-99	Окно ПВХ 1400×1400 мм	1	
О4	ГОСТ 30674-99	Окно ПВХ 1400×1400 мм	1	
О5	ГОСТ 30674-99	Окно ПВХ 1400×1400 мм	1	
О6	ГОСТ 30674-99	Окно ПВХ 1400×1400 мм	1	

Ведомость чистовой отделки помещений

№	Наименование помещения	Площадь, м²	Материал пола	Материал стен	Материал потолка	Примечание
1	Прихожая	13.20	Керамогранит 600×600	Краска моющаяся	Краска моющаяся	
2	Кухня-гостиная	28.40	Ламинат 33 класс	Краска моющаяся	Краска моющаяся	
3	Спальня	16.80	Ламинат 33 класс	Обои виниловые	Краска моющаяся	
4	Санузел совмещённый	5.60	Керамогранит 300×300	Керамическая плитка	Влагостойкая краска	
5	Коридор	9.40	Керамогранит 600×600	Краска моющаяся	Краска моющаяся	
6	Кладовая	2.10	Керамогранит 300×300	Краска моющаяся	Краска моющаяся

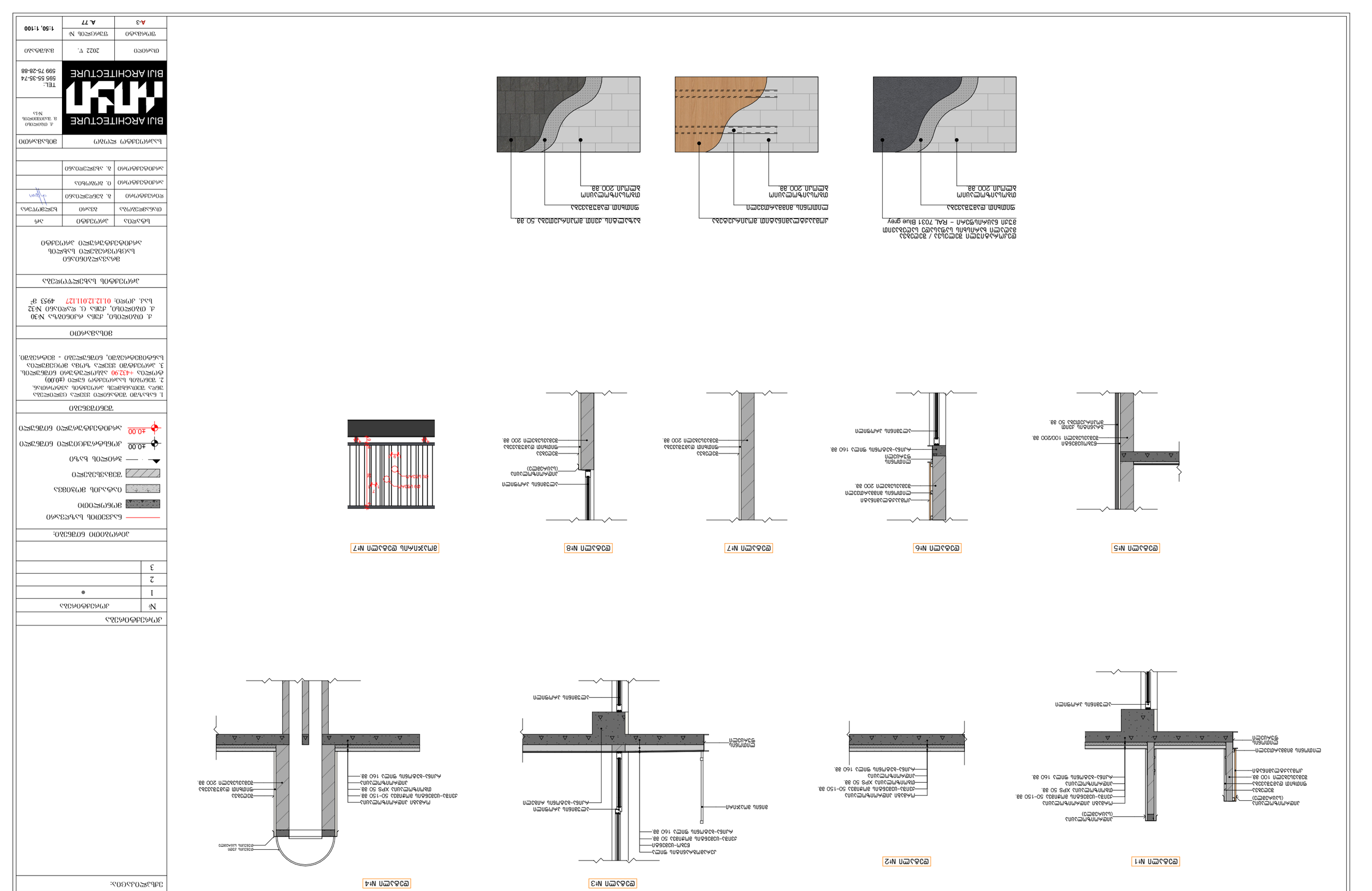
Узел №1
Узел №2
Узел №3
Узел №4
Узел №5
Узел №6
Узел №7
Узел №8
Деталь №7
Экспликация полов
Наименование
Толщина, мм
Примечание
Условные обозначения
Ведомость ссылочных и прилагаемых документов
Обозначение
Наименование
Примечания
Ведомость элементов заполнения проемов
Марка
Обозначение
Наименование
Кол.
Примечание
Ведомость перемычек
Марка
Сечение
Длина, мм
Масса, кг
Примечание
Ведомость перекрытий
Обозначение
Наименование
Кол.
Примечание
Ведомость покрытий
Обозначение
Наименование
Кол.
Примечание
Ведомость отделки помещений
Обозначение
Наименование
Кол.
Примечание
Ведомость элементов благоустройства
Обозначение
Наименование
Кол.
Примечание
Ведомость элементов озеленения
Обозначение
Наименование
Кол.
Примечание
Ведомость малых архитектурных форм
Обозначение
Наименование
Кол.
Примечание
Ведомость прочих элементов
Обозначение
Наименование
Кол.
Примечание
Ведомость конструкций
Обозначение
Наименование
Кол.
Масса, кг
Примечание
Ведомость деталей
Обозначение
Наименование
Кол.
Примечание
Ведомость ограждений
Обозначение
Наименование
Кол.
Примечание
Ведомость спецификаций
Обозначение
Наименование
Кол.
Примечание
Ведомость рабочих чертежей основного комплекта
Обозначение
Наименование
Примечания
Ведомость основных комплектов рабочих чертежей
Обозначение
Наименование
Примечания
Ведомость ссылочных и прилагаемых документов
Обозначение
Наименование
Примечания
Ведомость чертежей общего применения
Обозначение
Наименование
Примечания

გარე კიბის ტიპური მოაჯირი

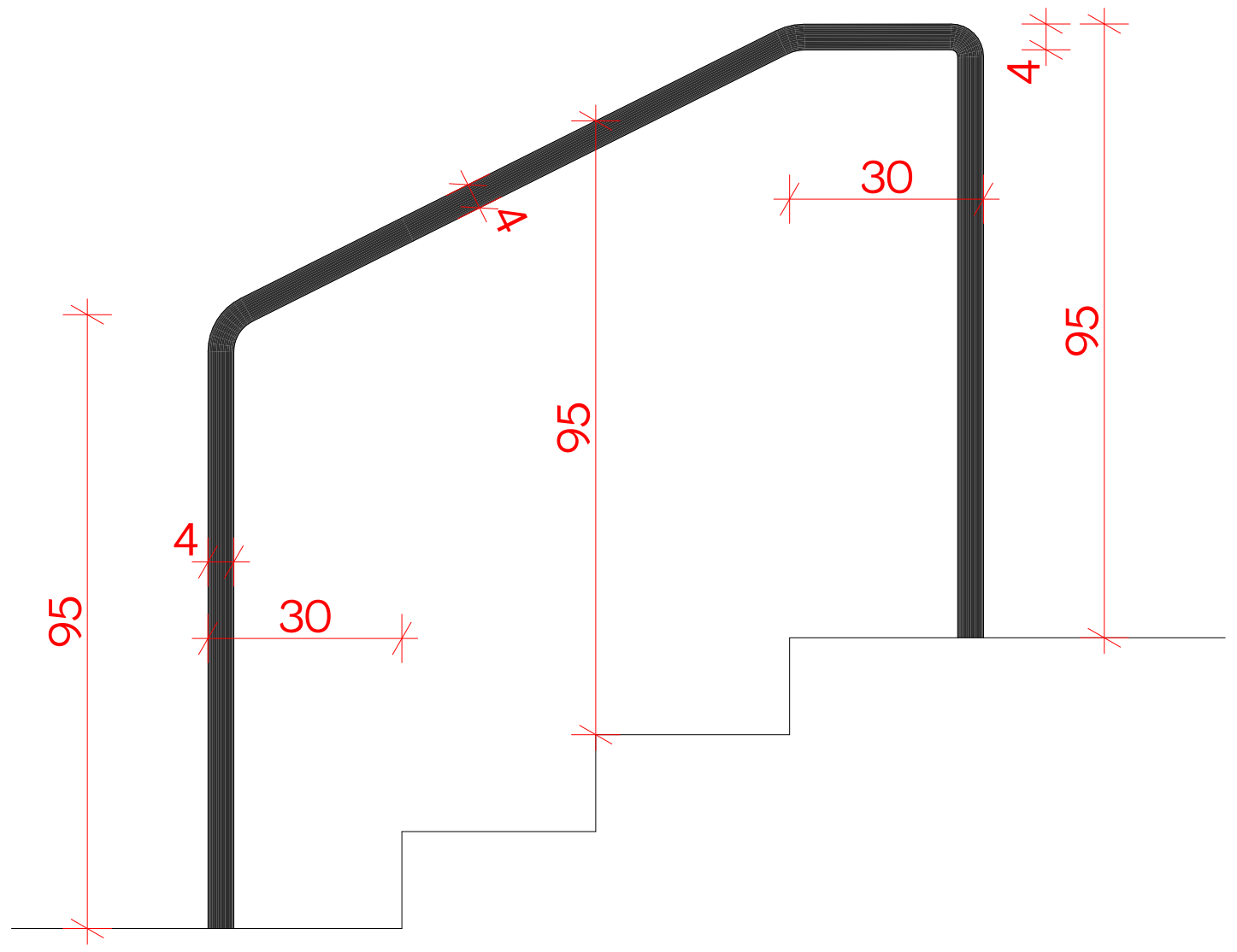

გარე კიბის ტიპური მოაჯირი

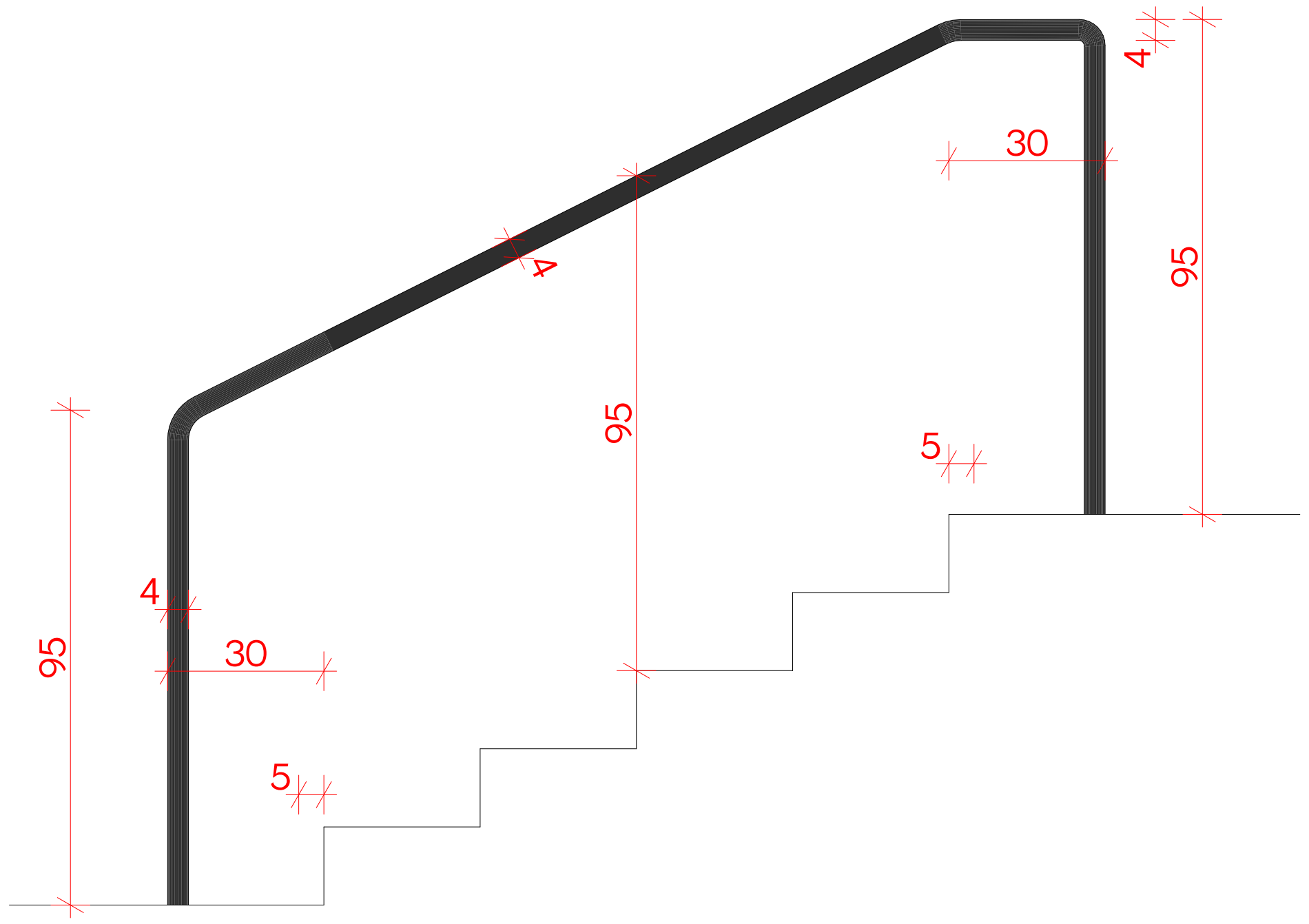

ამოცნობადი გამაფრთხილებელი

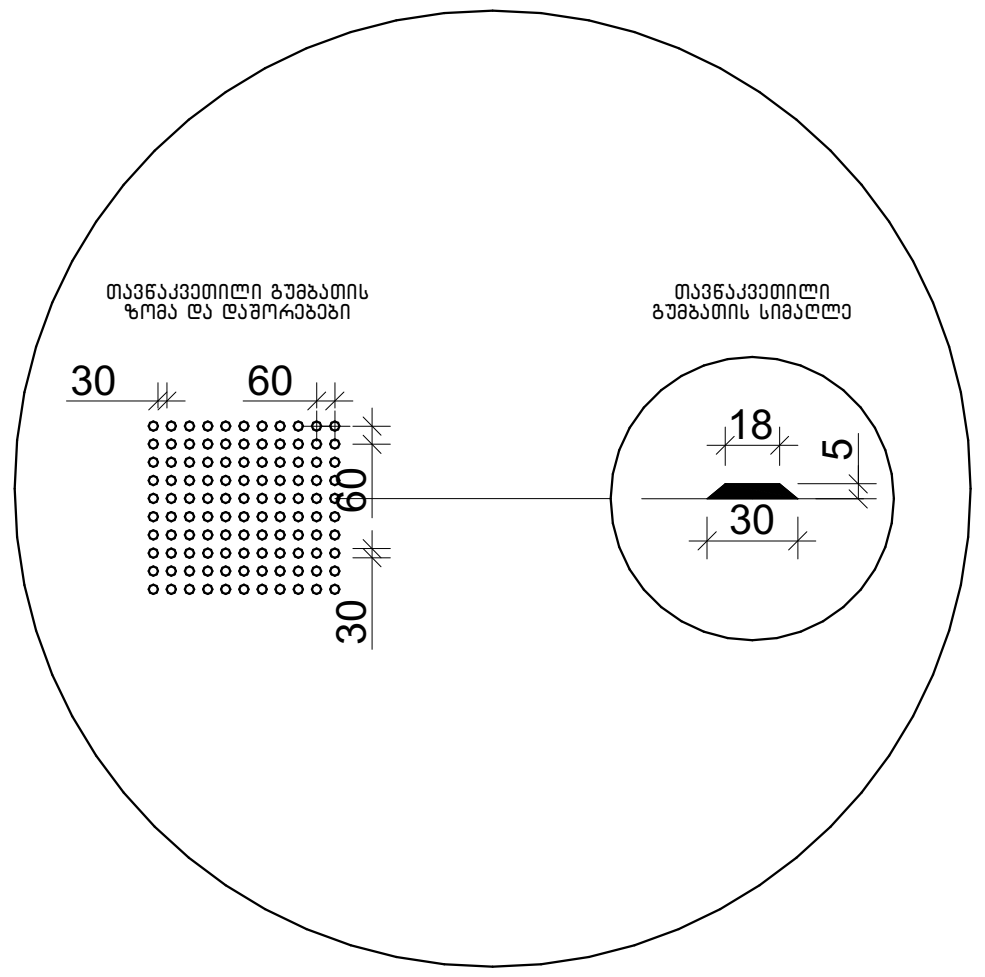

ბორდიურის პანდუსი 1

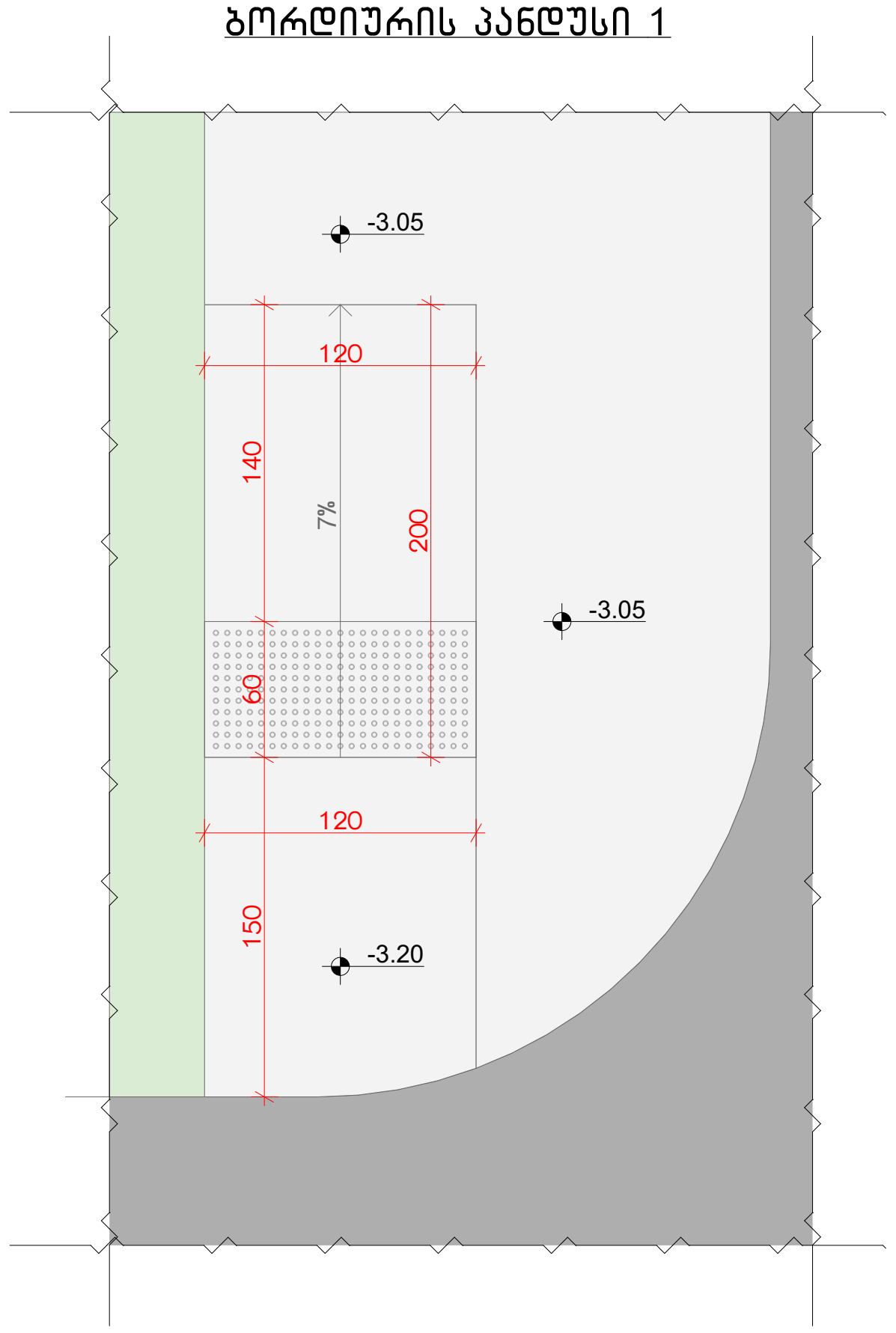

ბორდიურის პანდუსი 2

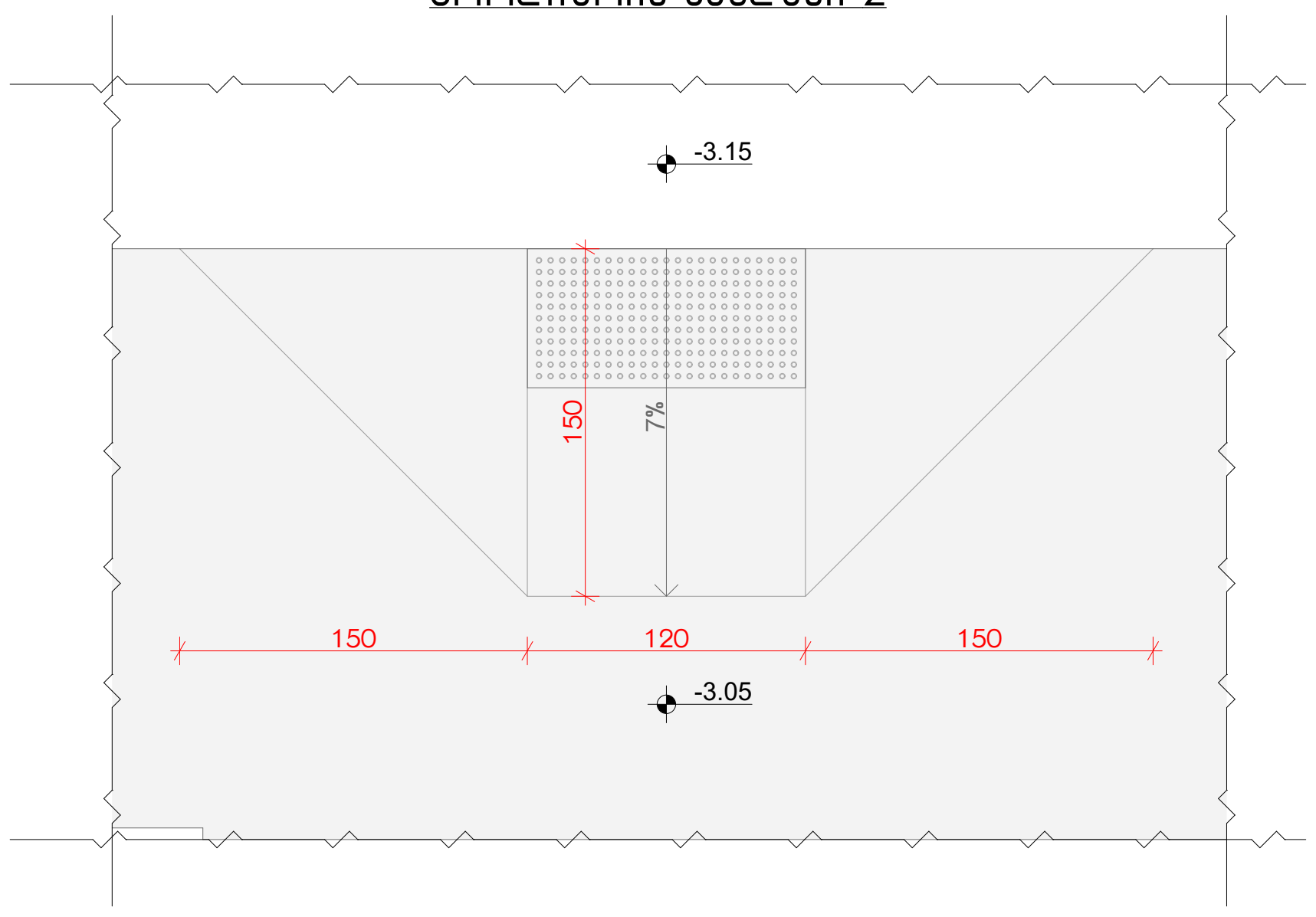

ბორდიურის პანდუსი 3

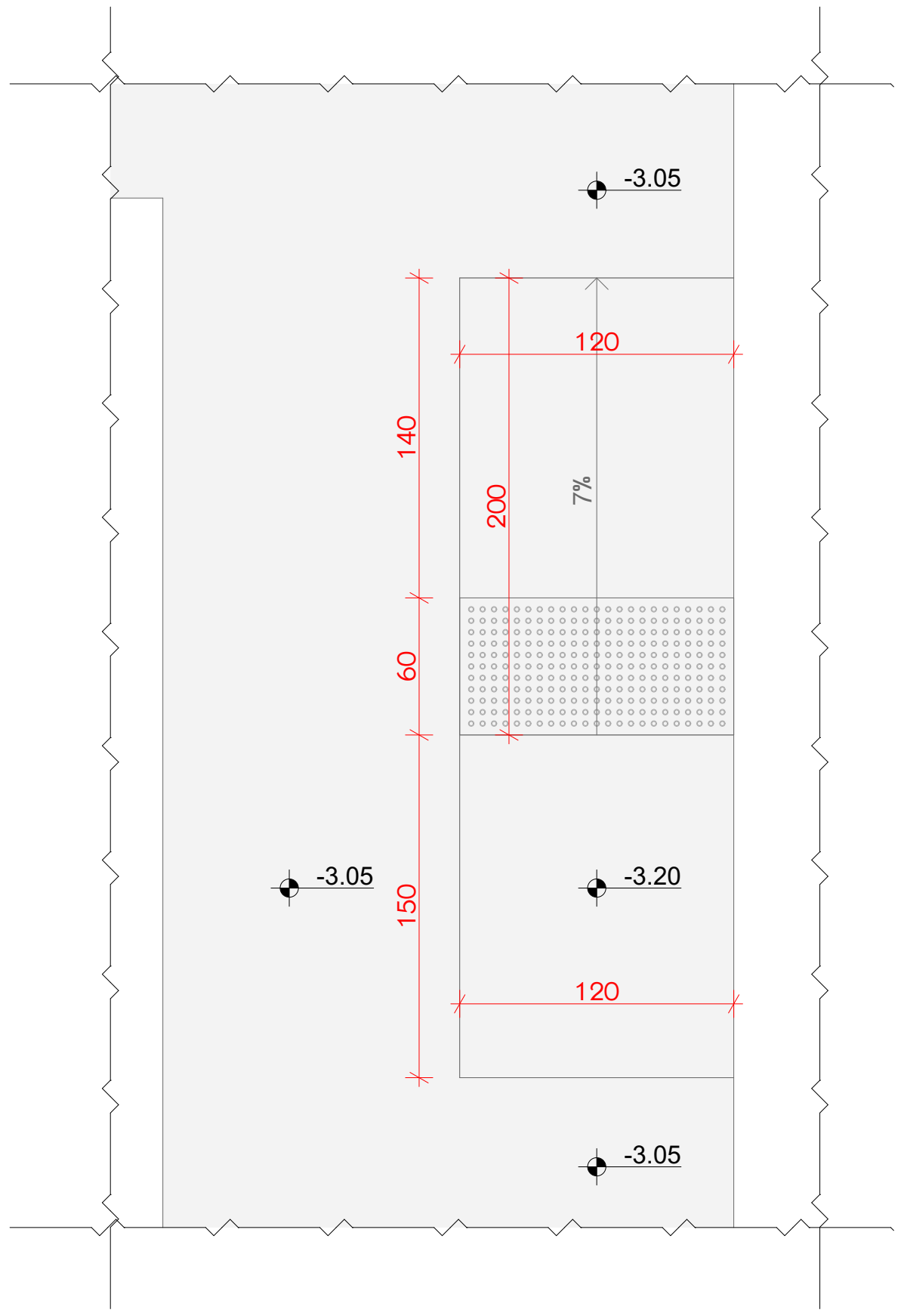

ნახაზის დასახელება:

დეტალები

ექსპლიკაცია:

კორექტირება

№	კორექტირება
1	•
2	
3	

პირობითი ნიშნები:

- ნაკვეთის საზღვარი
- მონოლითი
- იატაკის მოჭიმვა
- შემავსებელი
- ჭრილის ხაზი
- ±0.00 კონსტრუქციული ნიშნული
- ±0.00 არქიტექტურული ნიშნული

შენიშვნები

1. ნახაზში შეტანილი ყველა ცვლილება უნდა შეთანხმდეს პროექტის ავტორთან.
2. შენობის საპროექტო ნული (±0.00) ტოლია +432.90 აბსოლუტური ნიშნულის.
3. პროექტში ყველა ზომა მოცემულია სანტიმეტრებში, ნიშნულები - მეტრებში.

მისამართი

ქ. თბილისი, ქუჩა რკინიგზა №30
ქ. თბილისი, ქუჩა ც. დადიანი №32
საკ. კოდი: 01.12.12.011.127   4953 მ²

პროექტის სახელწოდება

მრავალბინიანი საცხოვრებელი სახლის არქიტექტურული პროექტი

სტადია	პროექტი	არ
თანამდებობა	გვარი	ხელმოწერა
დირექტორი	გ. ბენდელიანი	
არქიტექტორი	ი. გოგოხია	
არქიტექტორი	გ. ახვლედიანი	

საპროექტო ლოგო	მისამართი
BIJI ARCHITECTURE BIJI ARCHITECTURE	ქ. თბილისი მ. შავიშვილის №1ა TEL: 595 55-35-74 599 75-28-88

თარიღი	2022 წ.	მასშტაბი
ფორმატი	ფურცლის №	1:20, 1:50, 1:100
A-3	A. 78	

კ-1

კარი ზღურბლისა და მიმხურავის გარეშე

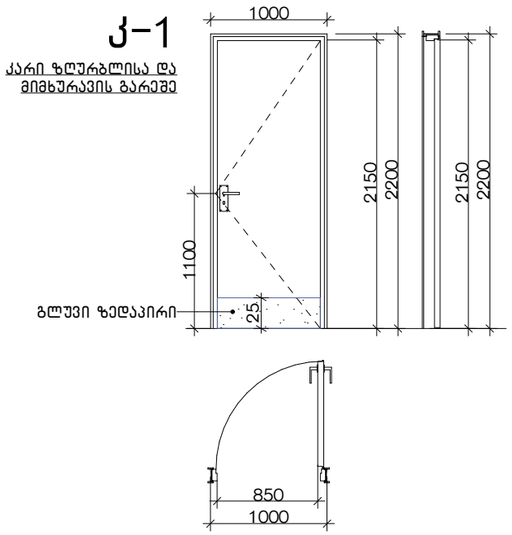

კ-2

კარი ზღურბლისა და მიმხურავის გარეშე

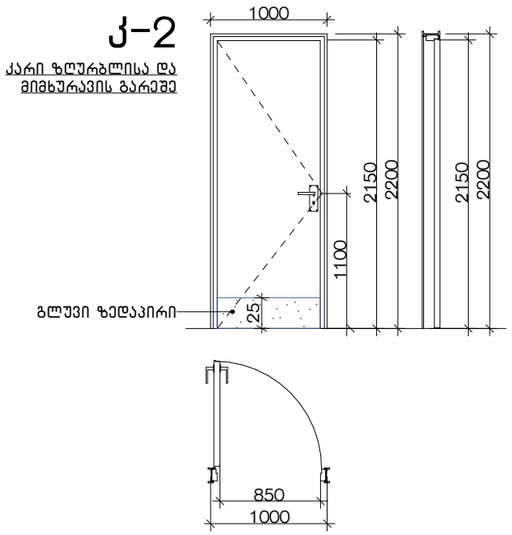

კ-3

კარი ზღურბლით მიმხურავის გარეშე

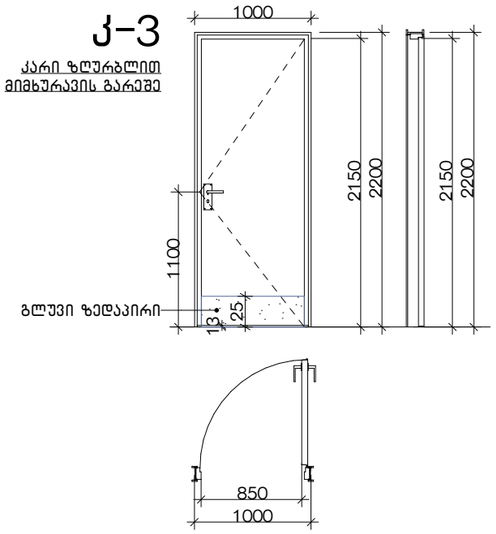

კ-4

კარი ზღურბლით მიმხურავის გარეშე

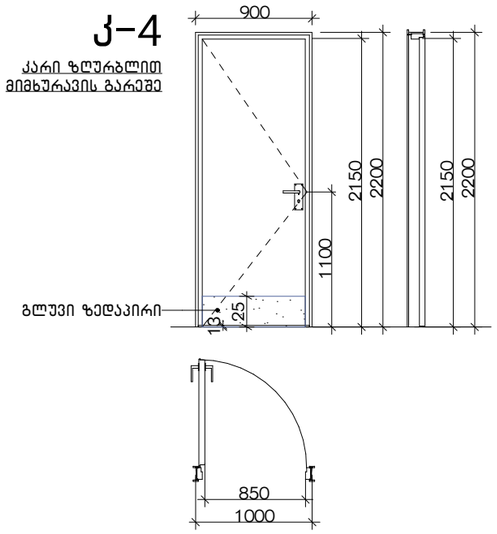



შენიშვნები:

- კარის ზედაპირი უნდა იყოს გლუვი იატაკიდან მინიმუმ 250 მმ-ის საზღვრებში.
- სახელურები, ჩამოსაწევი სახელურები, საკეტები, რაზები და მისაწვდომი კარის სხვა სამართავები ისეთი ფორმის იქნება, რომ ადვილად შეიძლებოდეს ერთი ხელით მოჭიდება და მის ასამუშავებლად საჭირო არ იქნება მაგრად მოჭიდება, წვალება ან მაჯის ტრიალი.
- დახურული კარის კავეულის გასაღები ნაწილები და გაღებისათვის განკუთვნილი ძალა შესაბამისობაში იქნება შემდეგთან:
  1. წინიდან მისაწვდომობისას, გამოწევით ან მიწოლით გაღებადი, არაუმეტეს 66.7 ნიუტონი.
  2. ბრუნვითი მოძრაობით გასაღები, არაუმეტეს 315 ნიუტონი სმ.
- **გასასვლელის კომპონენტებს (გზა-კიბე და ვესტიბიული) ემსახურება მიმხურავით აღჭურვილი კარებები.**
- კარის მიმხურავები ისე მოეწყობა, რომ 90 გრადუსით, ღია მდგომარეობიდან 12 გრადუსით გაღებულ მდგომარეობამდე კარის მისახურად საჭირო დრო არაუმცირეს 5 წამი იქნება.
- კარის ზამბარიანი ანჯამები ისე მოეწყობა, რომ 70 გრადუსით ღია მდგომარეობიდან დახურულ მდგომარეობამდე კარი არაუმცირეს 1.5 წამში გადავა.
- ცეცხლმედეგი კარისგან განსხვავებული კარის მიწოლით ან გამოწევით გაღებისათვის საჭირო ძალა შესაბამისობაში იქნება შემდეგთან:
  1. შენობაში განთავსებული ანჯამიანი კარი: არაუმეტეს 22.2 ნიუტონი.
- კარებების ცეცხლმედეგობა მითითებულია ხანძარსაწინააღმდეგო გეგმებზე.
- კარებების გაღების მიმართულება მითითებულია გეგმებზე.
- კერის ზღურბლი მითითბულია გეგმებზე
- არცერთი კარის სუფთა სიმაღლე არ იქნება 2,05 მეტრზე ნაკლები.

ნახაზის დასახელება:

კარების დეტალური ნახაზი

ექსპლიკაცია:

კორექტირება

№	კორექტირება
1	•
2	
3	

პირობითი ნიშნები:

- ნაკვეთის საზღვარი
- მონოლითი
- იატაკის მოჯირკვა
- შემავსებელი
- ჭრილის ხაზი
- ±0.00 კონსტრუქციული ნიშნული
- ±0.00 არქიტექტურული ნიშნული

შენიშვნები

1. ნახაზზე შეტანილი ცვლილება უნდა შეთანხმდეს პროექტის ავტორთან.
2. შენობის საპროექტო ნული (±0.00) ტოლია +432.90 აბსოლუტური ნიშნულის.
3. პროექტში ყველა ზომა მოცემულია სანტიმეტრებში, ნიშნულები - მეტრებში.

მისამართი

ქ. თბილისი, ჭუბა რკინიგზა №30
ქ. თბილისი, ქუჩა ც. დადიანი №32
ს.კ. კოდი: 01.12.12.011.127 4953 მ²

პროექტის სახელწოდება

მრავალბინიანი საცხოვრებელი სახლის არქიტექტურული პროექტი

სტადია	პროექტი	არ
თანამგზავრა	გვარი	ხელმოწერა
დირექტორი	გ. გენდელიანი	
არქიტექტორი	ი. გოგოხია	
არქიტექტორი	გ. ახვლედიანი	

საპროექტო ლოგო

მისამართი

BIJI ARCHITECTURE
BIJI ARCHITECTURE

ქ. თბილისი
გ. შათბერდის №1ა

TEL:
595 55-35-74
599 75-28-88

თარიღი	2022 წ.	მასშტაბი
ფორმატი	ფურცლის №	1:50
A-3	A. 79	

კ-3*

კარი მიმხურავით ზღურბლის გარეშე

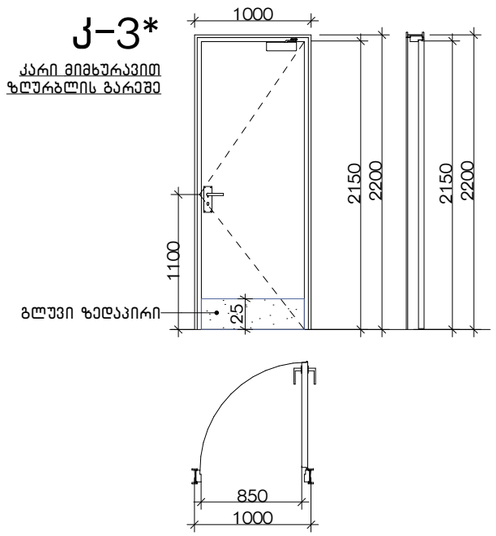

კ-4*

კარი მიმხურავით ზღურბლის გარეშე

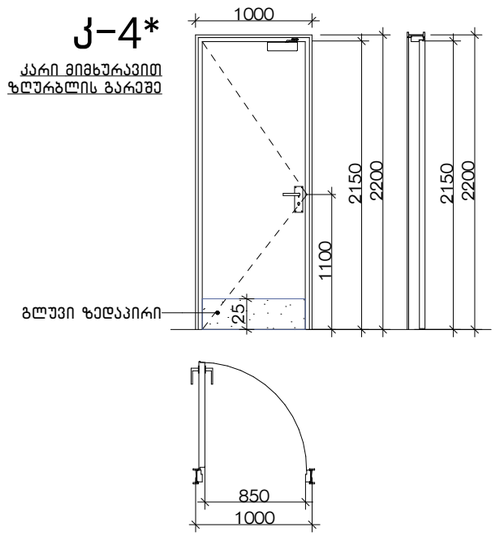

კ-5

კარი ზღურბლისა და მიმხურავის გარეშე

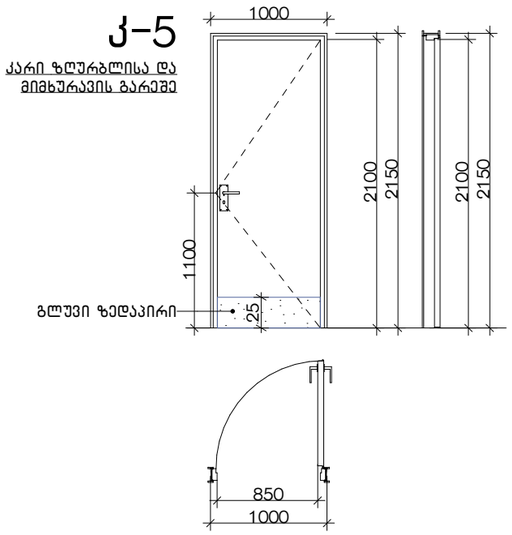

შენიშვნები:

- კარის ზედაპირი უნდა იყოს გლუვი იატაკიდან მინიმუმ 250 მმ-ის საზღვრებში.
- სახელურები, ჩამოსაწევი სახელურები, საკეტები, რაზები და მისაწვდომი კარის სხვა სამართავები ისეთი ფორმის იქნება, რომ ადვილად შეიძლებოდეს ერთი ხელით მოჭიდება და მის ასამუშავებლად საჭირო არ იქნება მაგრად მოჭიდება, წვალება ან მაჯის ტრიალი.
- დახურული კარის კავეულის გასაღები ნაწილები და გაღებისათვის განკუთვნილი ძალა შესაბამისობაში იქნება შემდეგთან:
  1. წინიდან მისაწვდომობისას, გამოწევით ან მიწოლით გაღებადი, არაუმეტეს 66.7 ნიუტონი.
  2. ბრუნვითი მოძრაობით გასაღები, არაუმეტეს 315 ნიუტონი სმ.
- **გასასვლელის კომპონენტებს (გზა-კიბე და ვესტიბიული) ემსახურება მიმხურავით აღჭურვილი კარებები.**
- კარის მიმხურავები ისე მოეწყობა, რომ 90 გრადუსით, ღია მდგომარეობიდან 12 გრადუსით გაღებულ მდგომარეობამდე კარის მისახურად საჭირო დრო არაუმცირეს 5 წამი იქნება.
- კარის ზამბარიანი ანჯამები ისე მოეწყობა, რომ 70 გრადუსით ღია მდგომარეობიდან დახურულ მდგომარეობამდე კარი არაუმცირეს 1.5 წამში გადავა.
- ცეცხლმედეგი კარისგან განსხვავებული კარის მიწოლით ან გამოწევით გაღებისათვის საჭირო ძალა შესაბამისობაში იქნება შემდეგთან:
  1. შენობაში განთავსებული ანჯამიანი კარი: არაუმეტეს 22.2 ნიუტონი.
- კარებების ცეცხლმედეგობა მითითებულია ხანძარსაწინააღმდეგო გეგმებზე.
- კარებების გაღების მიმართულება მითითებულია გეგმებზე.
- კერის ზღურბლი მითითებულია გეგმებზე
- არცერთი კარის სუფთა სიმაღლე არ იქნება 2,05 მეტრზე ნაკლები.

ნახაზის დასახელება:

კარების დეტალური ნახაზი

ექსპლიკაცია:

კორექტირება

№	კორექტირება
1	•
2	
3	

პირობითი ნიშნები:

- ნაკვეთის საზღვარი
- მონოლითი
- იატაკის მოზიდვა
- შემავსებელი
- ჭრილის ხაზი
- ±0.00 კონსტრუქციული ნიშნული
- ±0.00 არქიტექტურული ნიშნული

შენიშვნები

1. ნახაზში შეტანილი ცვლილება უნდა შეთანხმდეს პროექტის ავტორთან.
2. შენობის საპროექტო ნული (±0.00) ტოლია +432.90 აბსოლუტური ნიშნულის.
3. პროექტში ყველა ზომა მოცემულია სანტიმეტრებში, ნიშნულები - მეტრებში.

მისამართი

ქ. თბილისი, ჭუბა რკინიგზა №30
ქ. თბილისი, ჭუბა ც. დადიანი №32
ს.კ. კოდი: 01.12.12.011.127 4953 მ²

პროექტის სახელწოდება

მრავალბინიანი საცხოვრებელი სახლის არქიტექტურული პროექტი

სტადია	პროექტი	არ
თანამდებობა	გვარი	ხელმოწერა
დირექტორი	ბ. ბენდელიანი	
არქიტექტორი	ი. ბოგოხია	
არქიტექტორი	ბ. ახვლედიანი	

საპროექტო ლოგო

BIJI ARCHITECTURE

მისამართი

ქ. თბილისი ბ. ზაქარიაძის №15

TEL:
595 55-35-74
599 75-28-88

თარიღი	2022 წ.	მასშტაბი
ფორმატი	ფურცლის №	1:50
A-3	A. 80	