საპროექტო გეგმა +1.20 ნიშნულზე
მ. 1:100 (შენობა №1)

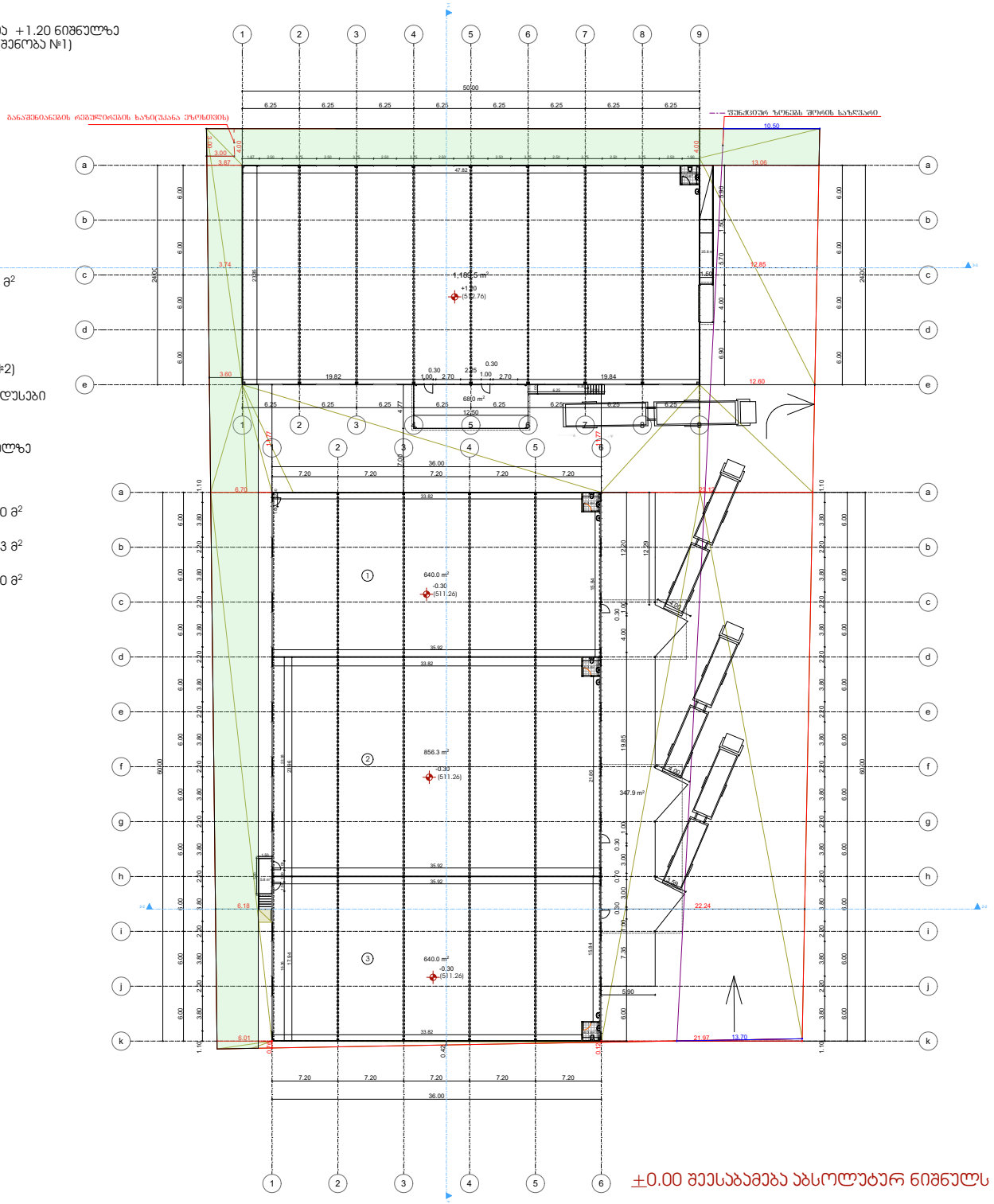

(შენობა №1)

სასაწყობე ფართი 1189.5 მ²
WC 4.00 მ²

(შენობა №1) (შენობა №2)

საერთო ფართი ბაქანი,პანდუსები
452.2 მ²

საპროექტო გეგმა -0.30 ნიშნულზე
მ. 1:100 (შენობა №2)

(შენობა №2)

სასაწყობე ფართი 1 - 640.0 მ²
WC 4.00 მ²

სასაწყობე ფართი 2 - 856.3 მ²
WC 4.00 მ²

სასაწყობე ფართი 3 - 640.0 მ²
WC 4.00 მ²

±0.00 შეესაბამება აბსოლუტურ ნიშნულს 511.56

formati	A-3

დამკვეთი:

შპს "იბერია ლოჯისტიკა"

პირობითი აღნიშვნა:

პროექტის დასახელება:

საწყობი

მისამართი:

ქ.თბილისი, ორხევის დასახლება, მექანიკური ქარხნის მიმდებარედ
ს/კ 01.19.18.003.053

პროექტის ნაწილი:
არქიტექტურული

თანამდებობა	გვარი	ხელმოწერა
დირექტორი	გ. ჭანკვეტაძე	
მთ. არქიტექტორი	მ.ბარბაქაძე	
პრ. ავტორი	მ.ბარბაქაძე	

Semsrulebeli organizacia

ფურცლის დასახელება:

გეგმა ნიშნულზე +1.20; -0.30

თარიღი 2022 წ.	მასშ. 1:100
ფურცლების რაოდენობა	–
ფურცლის ნომერი №	–

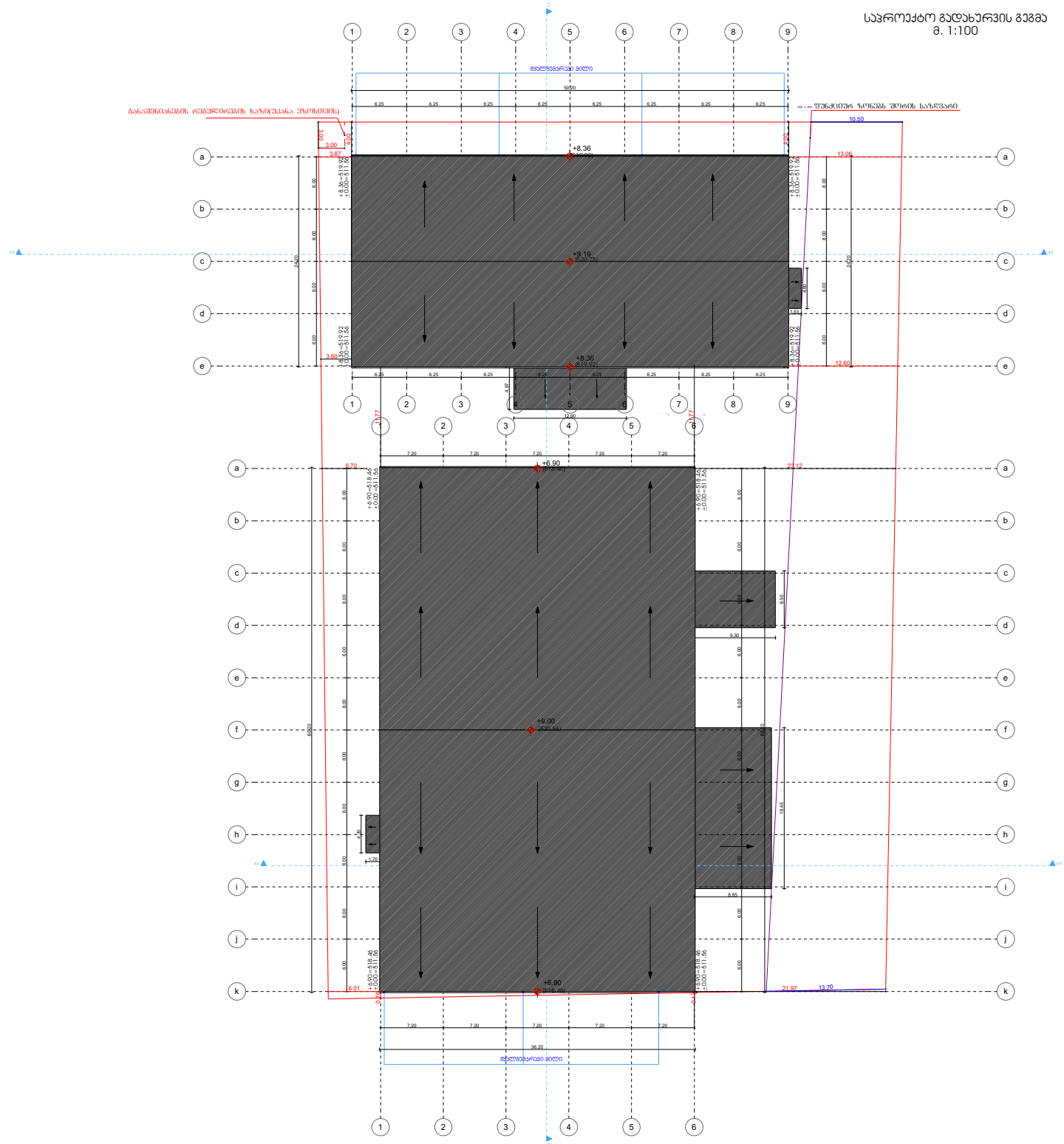

formati	A-3

დამკვეთი:

შპს "იბერია ლოჯისტიკა"

პირობითი აღნიშვნა:

პროექტის დასახელება:

საწყობი

მისამართი:
ქ.თბილისი, ორხევის დასახლება, მექანიკური ქარხნის მიმდებარედ
ს/კ 01.19.18.003.053

პროექტის ნაწილი:
არქიტექტურული

თანამდებობა	გვარი	ხელმოწერა
დირექტორი	გ. ჭანკვეტაძე	
მთ. არქიტექტორი	მ.ბარნაქაძე	
პრ. ავტორი	მ.ბარნაქაძე	

Semsrulebeli organizacia

ფურცლის დასახელება:

გადახურვის გეგმა

თარიღი 2022 წ.	მასშ. 1:100
ფურცლების რაოდენობა	–
ფურცლის ნომერი №	–

დაგეგმარების საფუძვლები და მიზნები:

პროექტი შედგენილია ქ. თბილისის მუნიციპალიტეტის სსიპ - ქ. თბილისის მუნიციპალიტეტის არქიტექტურის სამსახურის მიერ გაცემული ბრძანება № 5194205 20/11/2020 წ. მიწის ნაკვეთის სამშენებლოდ გამოყენების პირობების საფუძველზე. პროექტით გათვალისწინებულია მინის ტარის შესანახი საწყობის შეთანხმებული პროექტის კორექტირება.

მიწის ნაკვეთის მდებარეობა და აღწერა:

საპროექტო მიწის ნაკვეთი (საკ.კოდი 01.19.18.003.053) მდებარეობს ქალაქი თბილისი, დასახლება ორხევი, მექანიკური ქარხნის მიმდებარედ. ნაკვეთის ფართობი შეადგენს 6555.0 კვ.მ-ს ნაკვეთს სამხრეთით და აღმოსავლეთით ესაზღვრება; გივი ამილახვრის I ჩიხი, ხოლო დანარჩენ ორ მხარეს რეგისტრირებული მიწის ნაკვეთიები.

პროექტის აღწერა:

პროექტით გათვალისწინებულია მიწის დონიდან 8.00 მ. და 11.00 მ. სიმაღლის ორი შენობის მშენებლობა. შემობებში განთავსდება; სამი სასაწყობე ფართობები და სველი წერტილები. შენობა ადაპტირებულია შშმ პირთათვის. შენობებში მოწყობილი სველი წერტილები მისაწდომია. შენობების შესასვლელებში მოწყობილია პანდუსები შშმ პირთათვის 6%-ანი დახრილობით. შენობებს აქვს რამოდენიმე გასასვლელი, ძირითადი გასასვლელები გადის აღმოსავლეთით.

შენობაში მოეწყობა შემდეგი ხანძრისგან დაცვის სისტემები ;

1. ხელის ცეცხლმაქრები
2. სახანძრო განგაშისა და ცეცხლაღმომჩენი სისტემები
3. სახანძრო მილდგარების სისტემება
4. სახანძრო–სამაშველო სამსახურის მიერ გამოსაყენებელი მისაერთებლები

დაგეგმარებისთვის გამოყენებული კანონმდებლობის აღწერა

საპროექტო შენობის დაგეგმარებისთვის გამოყენებულია საქართველოს მთავრობის #41 დადგენილება. ტექნიკური რეგლამენტი „შენობა-ნაგებობების უსაფრთხოების წესები“. საქართველოს მთავრობის 2019 წლის 31 მაისის 255 დადგენილება და ქალაქ თბილისის მუნიციპალიტეტის საკრებულოს 2016 წლის 24 მაისის 14-39 დადგენილება.

პირობითი აღნიშვნები

— · —	1 საათიანი ცეცხლმედეგობის ხარისხი
— ·· —	2 საათიანი ცეცხლმედეგობის ხარისხი
	ცეცხლმედეგი ტიხარი
	ცეცხლმედეგი ზღუდე
	გასასვლელთან მისადგომი მაქსიმალური სავალი მანძილი
	მისაწვდომი სვლა-გეზი
	გასასვლელი
	ჰიდრანტი
Type A	ხელის ცეცხლსაქრობი
FIRE ALARM	სახანძრო განგაშის ხელით სამართავი კოლოფი
	სახანძრო განგაშის ხმოვანი მაუწყებელი
	მილდბარი
	სწ ჯგუფის დაკავებულობა
	დს ჯგუფის დაკავებულობა

90წთ 960 / 2200

- ღიობის სუფთა ზომები
- ცეცხლმედეგობის ხარისხი

sw-2	f. 46.5
18.90	d.d. 1

- დაკავებულობის ჯგუფი
- დაკავებულობის დატვირთვის ფაქტორი
- დაკავებულობის დატვირთვა
- ფართობი კვ.მ.-ში

	წყლის დისპენსერი
	კვამლის ავტომატური აღმომჩენი
	საავარიო განათება

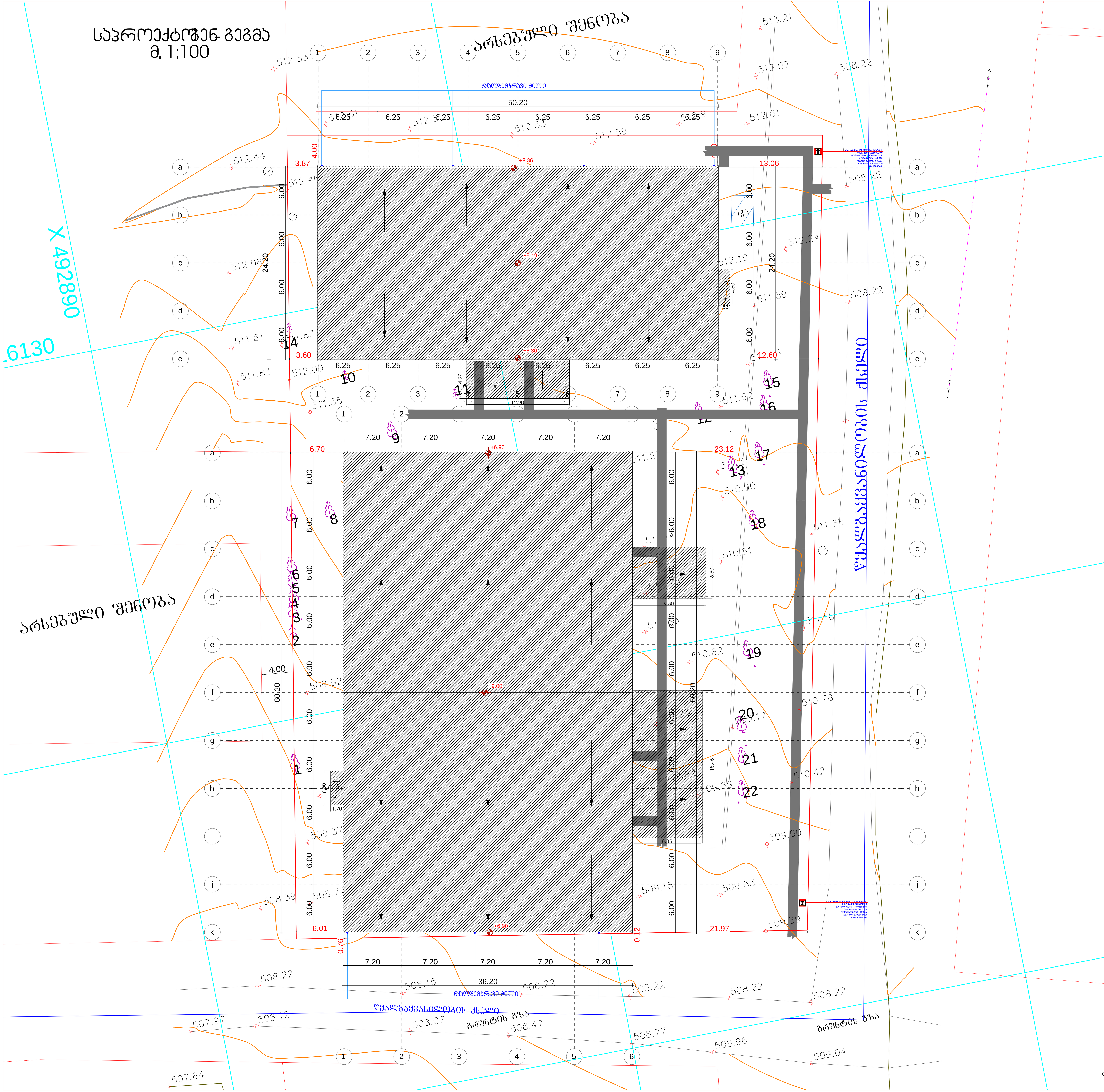

formati A-3

დამკვეთი

შპს "იბერია ლოჯისტიკა"

პირობითი აღნიშვნა

პროექტის დასახელება

საწყობი

მისამართი
ქ.თბილისი,ორხევის დასახლება
მექანიკური ქარხნის მიმდებარედ
ს/კ 01.19.18.003053

პროექტის ნაწილი
არქიტექტურული

თანამდებობა	გვარი	ხელმოწერა
დირექტორი	გ. ჭანკვეტაძე	
არქიტექტორი	გ.ბარბაქაძე	
პრ ავტორი	გ.ბარბაქაძე	

Semsrulebeli organizacia

ფურცლის დასახელება

გენ გეგმა

თარიღი 2021 წ.	მასშ 1:100
ფურცლების რაოდენობა	-
ფურცლის ნომერი	-

formati	A-3

საპროექტო გეგმა +1.20 ნიშნულზე
მ. 1:100 (შენობა №1)

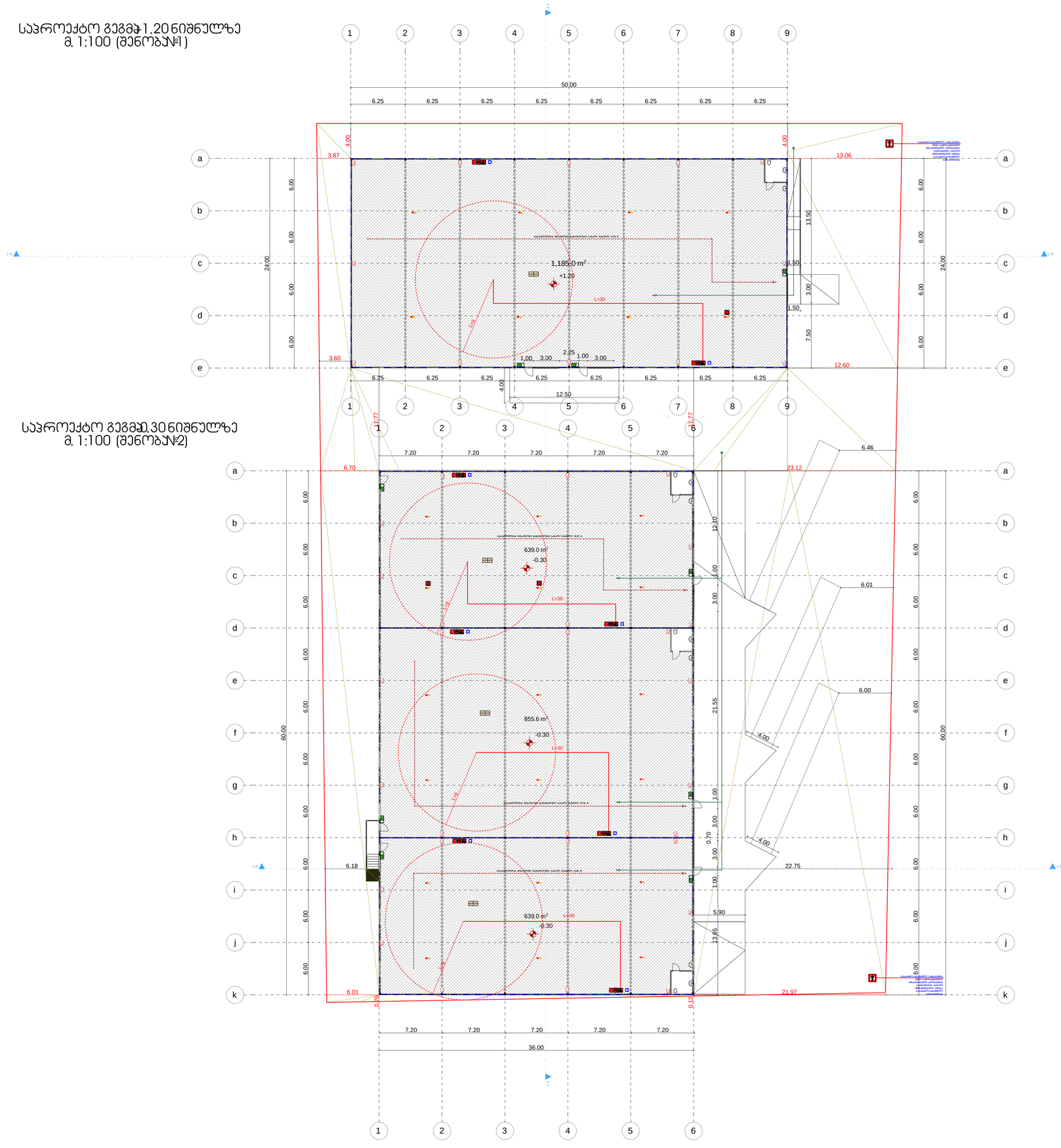

საპროექტო გეგმა -0.30 ნიშნულზე
მ. 1:100 (შენობა №2)

დამკვეთი
შპს "იბერია ლოჯისტიკა"

პირობითი აღნიშვნა

პროექტის დასახელება
საწყობი

მისამართი
ქ.თბილისი,ორხევის დასახლება
მექანიკური ქარხნის მიმდებარედ
ს/კ 01.19.18.003053

პროექტის ნაწილი
არქიტექტურული

თანამდებობა	გვარი	ხელმოწერა
დირექტორი	გ. ჭანკვეტაძე	
არქიტექტორი	გ.ბარბაქაძე	
პრ ავტორი	გ.ბარბაქაძე	
Semsrulebeli organizacia	Proj [illegible]	

ფურცლის დასახელება
გეგმა ნიშნულზე +1.20; -0.30

თარიღი 2021 წ.	მასშ 1:100
ფურცლების რაოდენობა	–
ფურცლის ნომერი	–

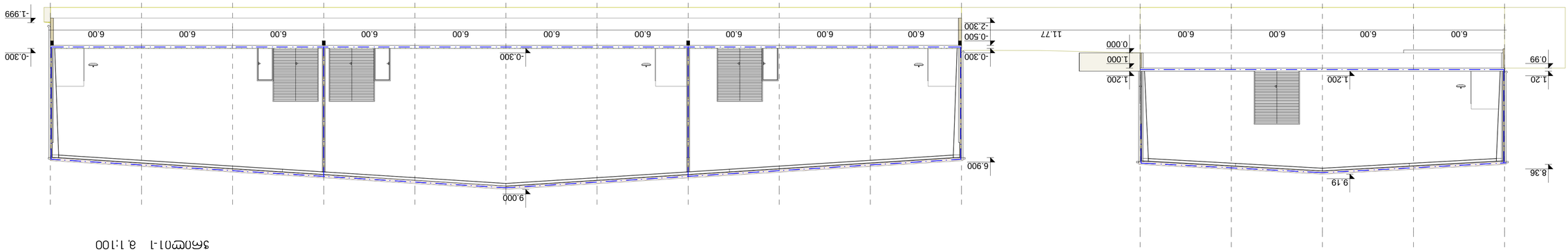

ꣁ꣄꣍꣐꣑꣒-꣱ ꣓ 1:100

format:	A3

ꣁ꣄꣍꣐꣑꣒-꣱ ꣓ 1:100

ꣁ꣄꣍꣐꣑꣒-꣱

ꣁ꣄꣍꣐꣑꣒ ꣐ꣃ꣄ꣅ꣆ ꣇꣈꣉꣊꣋꣌꣍ ꣎꣏꣐꣑꣒꣓꣔꣕

ჭრილი 3-3 მ. 1:100

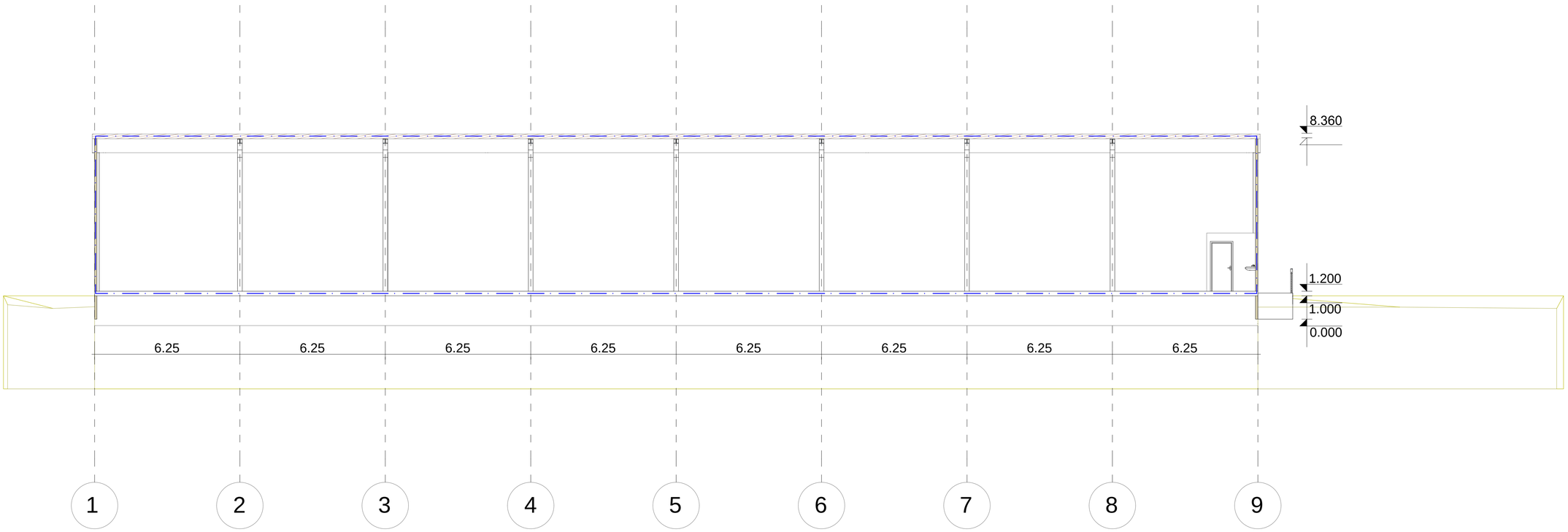

formati A-3

დამკვეთი
შპს "იბერია ლოჯისტიკა"

პირობითი აღნიშვნა

პროექტის დასახელება
საწყობი

მისამართი
ქ თბილისი ორხევის დასახლება
მექანიკური ქარხნის მიმდებარედ
ს/კ 01.19.18.003.053

პროექტის ნაწილი
არქიტექტურული

თანამდებობა	გვარი	ხელმოწერა
დირექტორი	გ. ჭანკვეტაძე	
არქიმკვლევარი	გ. ბარბაქაძე	
პრ. ავტორი	გ. ბარბაქაძე	
Semsrulebeli organizacia	[illegible]	

ფურცლის დასახელება
ჭრილი 3-3

თარიღი 2021 წ.	მასშ. 1:100
ფურცლების რაოდენობა	–
ფურცლის ნომერი	–

ჭრილი2-2 მ. 1:100

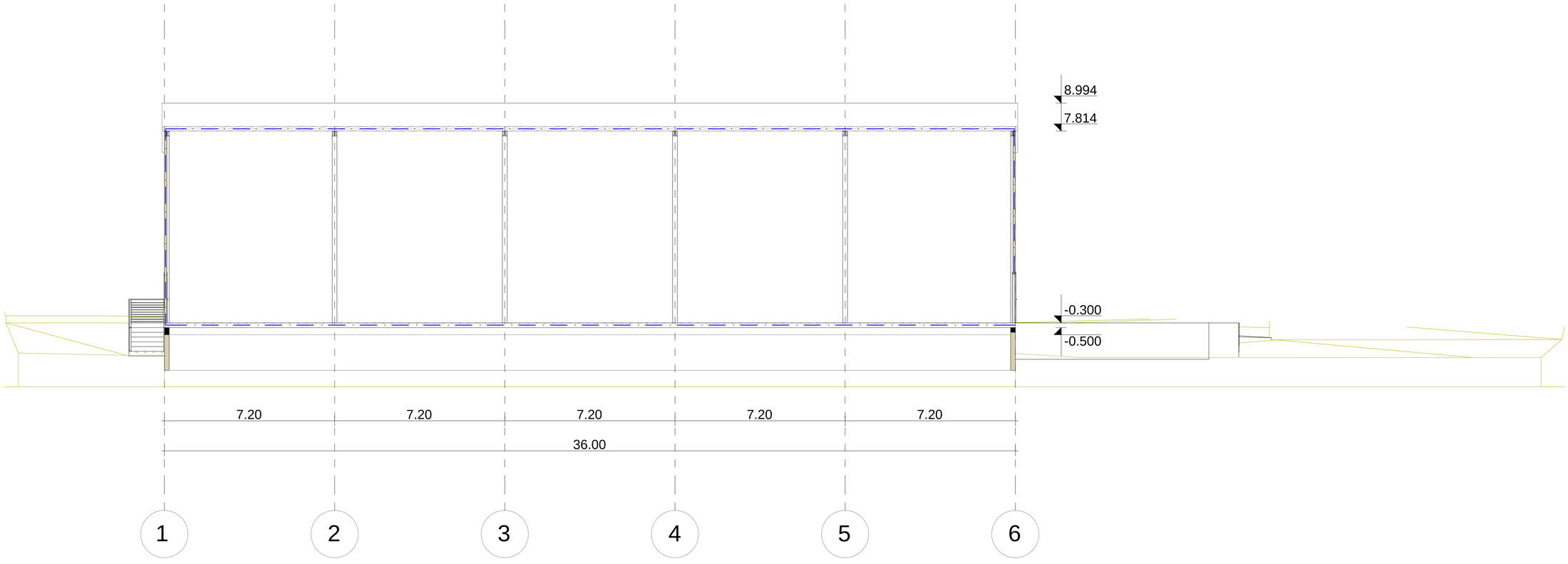

formati A-3

დამკვეთი
შპს "იბერია ლოჯისტიკა

პირობითი აღნიშვნა

პროექტის დასახელება
საწყობი

მისამართი
ქ თბილისი ორხევის დასახლება მექანიკური ქარხნის მიმდებარედ
ს/კ 01.19.18.003053

პროექტის ნაწილი
არქიტექტურული

თანამდებობა	გვარი	ხელმოწერა
დირექტორი	გ. ჭანკვეტაძე	
არქიტექტორი	გ. ბარბაქაძე	
პრ. ავტორი	გ. ბარბაქაძე	

Semsrulebeli organizacia

ფურცლის დასახელება
ჭრილი2-2

თარიღი 2021 წ.	მასშ. 1:100
ფურცლების რაოდენობა	–
ფურცლის ნომერი№	–

შენობა-ნაგებობის უსაფრთხოების წესებთან შესაბამისობის ანალიზი

გამოყენებული წესები - **„შენობა-ნაგებობის უსაფრთხოების წესები“**

ჩამოთვალეთ შენობის დაკავებულებები და აღწერეთ თითოეული გამოყენება
მცირე საფრთხის შემცველი სასაწყობო ჯგუფი სწ-2 (მინის ტარის შესანახი საწყობი ±0,00 ნიშნულზე).

კონსტრუქციის ტიპი:	
განსაზღვრეთ კონსტრუქციის ტიპი ახალი შენობისთვის: მაგალითი: II-A, II-B, V-A, V-B	II–B

სიმაღლის შეზღუდვები ცხრილი 503 -ის მიხედვით		
დაკავებულობები	**დასაშვები სართულიანობა**	**შემოთავაზებული სართულიანობა**
ჯგუფი სწ-2 (±0,00 ნიშნულზე).	**4**	**1**
	დასაშვები სიმაღლე	**შემოთავაზებული სიმაღლე**
საერთო სიმაღლე =	**16.8**	**11.00**
მიწის ზემოთ სართულის რაოდენობა =	**1**	

ფართობის შეზღუდვები ცხრილი 503 -ის მიხედვით		
დაკავებულობები	**დასაშვები ფართობი**	**შემოთავაზებული ფართობი**
სწ-2 ±0,00 ნიშნულზე.	**2420**	**1185.0**
სწ-2 ±0,00 ნიშნულზე.	**2420**	**2133.6**
იატაკის საერთო(სასარგებლო) ფართობი =	**3318.6**	
იატაკების რაოდენობა =	**1**	
შენობების საერთო ფართობი =	**3344.2**	

გარე კედლის ცეცხლმედეგობისა და ღიობისადმი მოთხოვნები ცხრილების 602-ის და 705.8 -ის მიხედვით									
გარე კედელი	**ხანძარსაწინააღმდეგო მანძილი** (მეტრი)	**ცეცხლმედეგობის ხარისხი** (საათი)		**კედლის ღიობების ფართობი** (კედლის %)					
		მოთხოვნილი	**გათვალისწინებული**	**დასაშვები**			**გათვალისწინებული**		
				დაცული	**დაუცველი საშხეფებით**	**დაუცველი**	**დაცული**	**დაუცველი საშხეფებით**	**დაუცველი**
საწყობი 1									
(9-1 ღეძებში)	4.00	არ მოეთხოვება	არ მოეთხოვება			15 %			12 %
(1-9 ღეძებში)	5.90	არ მოეთხოვება	არ მოეთხოვება			25 %			11 %
(ე-ა ღეძებში)	12.60	არ მოეთხოვება	არ მოეთხოვება			შეუზღუდავია			არ მოეთხოვება
(ა-ე ღეძებში)	3.60	არ მოეთხოვება	არ მოეთხოვება			15 %			0 %
საწყობი 2									
(6-1 ღეძებში)	5.90	არ მოეთხოვება	არ მოეთხოვება			25 %			0 %
(1-6 ღეძებში)	8.63	არ მოეთხოვება	არ მოეთხოვება			70 %			0 %
(კ-ა ღეძებში)	23.12	არ მოეთხოვება	არ მოეთხოვება			შეუზღუდავია			არ მოეთხოვება
(ა-კ ღეძებში)	6.70	არ მოეთხოვება	არ მოეთხოვება			45 %			15 %

ხანძრისაგან დაცვის სისტემებისადმი მოთხოვნები							
დაკავებულობები/სივრცეები/გასასვლელი საშუალებები	**ავტოსაშხეფი სისტემა**	**ალტერნატიული ავტომატური ცეცხლსაქრობი სისტემები**	**სახანძრო განგაშისა და ცეცხლაღმომჩენი სისტემები**	**სახანძრო მილდგარების სისტემები**	**კვამლის საკონტროლო სისტემები**	**ხელის ცეცხლმაქრები**	**საავარიო განგაშის სისტემები**
სწ-2			**კი**	**კი**		**კი**	
სახანძრო-სამაშველო სამსახურის მიერ გამოსაყენებელი მისაერთებლები				კი 2 (შენობის გარეთ)			

განიავებისადმი მოთხოვნები		
დაკავებულობები/სივრცეები/გასასვლელი საშუალებები	ბუნებრივი განიავება	ხელოვნური განიავება
სასაწყობო ჯგუფი სწ-2	კი	კი
სველი წერტილები	–	კი

თითოეული სართულიდან გასასვლელი საშუალება									
სართულები	დაკავებულობა და დაკავებულობის დატვირთვის ჯამური მაჩვენებელი	მოთხოვნილი გასასვლელების/გასასვლელთან მისადგომის რაოდენობა	გათვალისწინებული გასასვლელების/გასასვლელთან მისადგომის რაოდენობა და ტიპი	გასასვლელი საშუალებების სიგანე					
				გზა-კიბეები		დერაფანი,		გასასვლელის გზა-კარი	
				მოთხოვნილი	გათვალისწინებული	მოთხოვნილი	გათვალისწინებული	მოთხოვნილი	გათვალისწინებული
პირველი სართული (±0.00 იშნული).	სწ-2 ჯგუფი (26 დ.დ)	1	2					0.82	0.90 და 2.8
	სწ-2 ჯგუფი (47 დ.დ)	2	6					0.82	0.90

წყალსადენი სისტემის ფიქსირებული მოწყობილობების რაოდენობა ცხრილი 1602.1-ის მიხედვით													
სართულები	დაკავებულობა და დაკავებულობის დატვირთვის ჯამური მაჩვენებელი	ფიქსირებული მოწყობილობები											
		უნიტაზი		ტუალეტის ხელსაბანები		აბაზანა/შხაპი		სასმელი წყლის ფანტანი		სამომსახურეო ნიჟარა		სამზარეულოს ნიჟარა	
		მოთხოვნილი	გათვალისწინებული	მოთხოვნილი	გათვალისწინებული	მოთხოვნილი	გათვალისწინებული	მოთხოვნილი	გათვალისწინებული	მოთხოვნილი	გათვალისწინებული	მოთხოვნილი	გათვალისწინებული
პირველი სართული (±0.00 იშნული).	სწ-2 ჯგუფი (26 დ.დ)	1	1	1	1			1	2	1	1		
	სწ-2 ჯგუფი (47 დ.დ)	1	3	1	3			1	6	1	3		

მისაწვდომობის ეროვნული სტანდარტების გრაფიკული აღნიშვნების ექსპლიკაცია

პირობითი აღნიშვნა	მნიშვნელობა
2.000	მანძილი, რომელიც გვიჩვენებს საერთაშორისო ერთეულებს
0.015	მანძილი პატარა ზომებისთვის
0.990 - 1.040	მანძილი, რომელიც გვიჩვენებს დიაპაზონს მინიმალურად მაქსიმალურამდე
მინ. (min.)	მინიმალური
მაქს. (max.)	მაქსიმალური
>	მეტი
≥	ტოლი ან მეტი
<	ნაკლები
≤	ნაკლები ან ტოლი
	იატაკის თავისუფალი სივრცის ან მანევრირებისათვის გამოყოფილი თავისუფალი სივრცის საზღვარი
	შუახაზი
	სავალი ან მისაწვდომი მიმართულება
	კედელი, იატაკი, ჭერი ან სხვა ელემენტი გაჭრილი ჭრილში ან გეგმაზე
	გამოკვეთილი ელემენტი ჭრილში ან გეგმაზე
	ელემენტის სამართავის ან მოწყობილობის მდებარეობის ზონა
0.900	მისაწვდომი სვლაგეზი შენობის შიგნით
1.200	მისაწვდომი სვლაგეზი შენობის გარეთ
0.760 / 1.300	იატაკის თავისუფალი სივრცე - ახალი შენობები
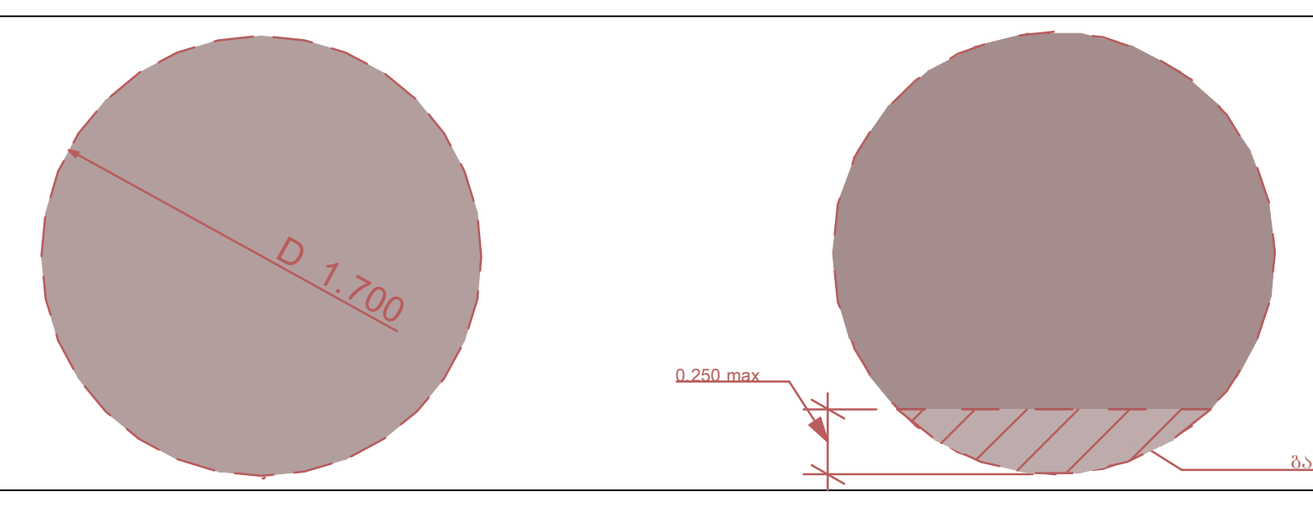	წრიული მოსატრიალებელი სივრცე - ახალი შენობები შენიშვნა: იქ სადაც მოსატრიალებელი სივრცე მოიცავს მუხლის სიმაღლემდე და ფეხის ფალანგისთვის განსაზღვრულ თავისუფალ სივრცეს მოწყობილობების ქვემოთ, მათი გადაფარვა დასაშვებია წარმოდგენილი სქემის მიხედვით.
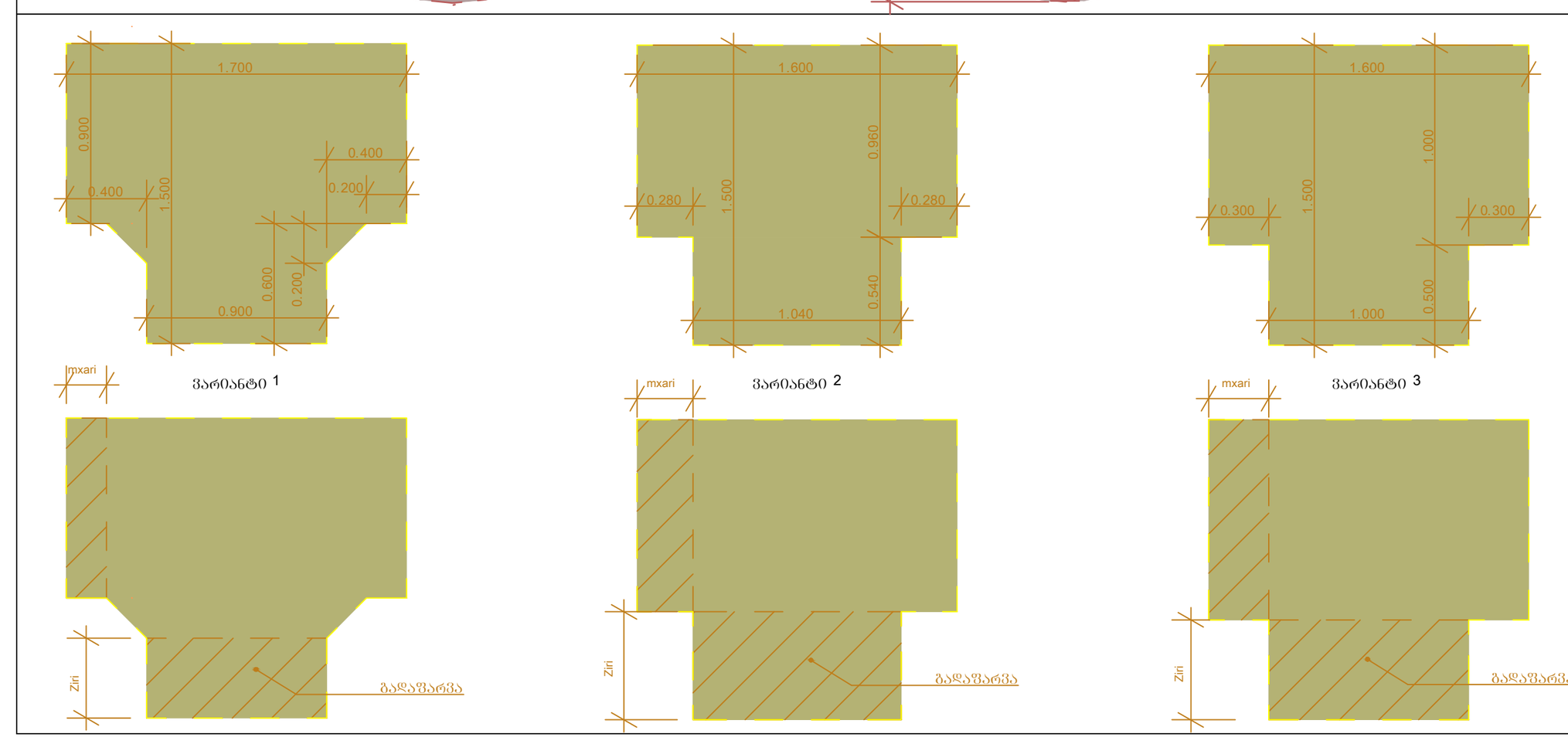	T-ის ფორმის მოსატრიალებელი სივრცე ები - ახალი შენობა-ნაგებობისთვის შენიშვნა: იქ სადაც მოსატრიალებელი სივრცე მოიცავს მუხლის სიმაღლემდე და ფეხის ფალანგისთვის განსაზღვრულ თავისუფალ სივრცეს მოწყობილობების ქვემოთ, მათი გადაფარვა დასაშვებია წარმოდგენილი სქემის მიხედვით.

თავისუფალი სივრცე კართან მანევრირებისთვის

თავისუფალი სივრცე კართან მანევრირებისთვის - ანჯამებიანი კარი - წინიდან მისაწვდომი - გამოწევით გაღება

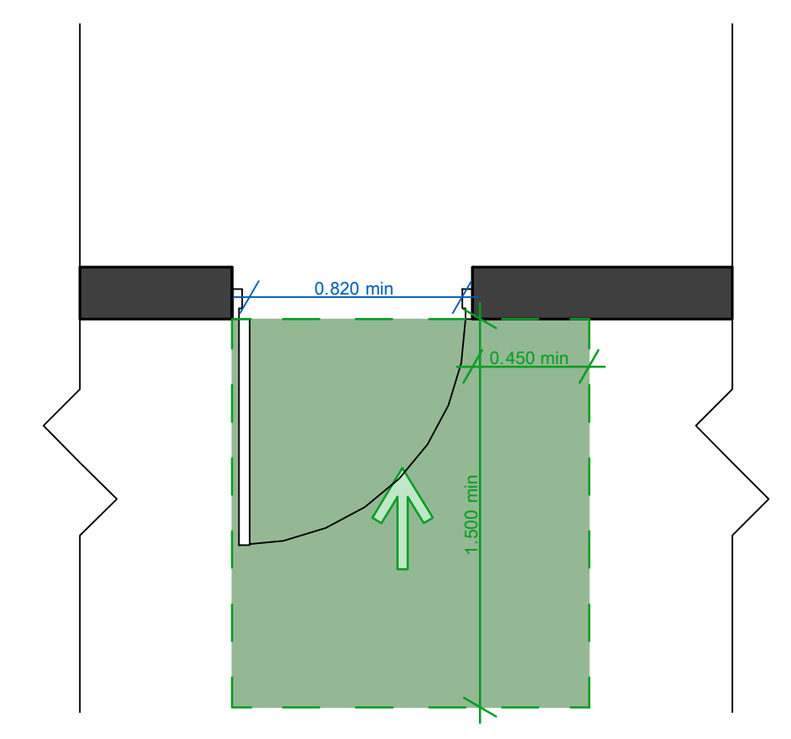

თავისუფალი სივრცე კართან მანევრირებისთვის - ანჯამებიანი კარი - წინიდან მისაწვდომი - მიწოლით გაღება - ახალი შენობები

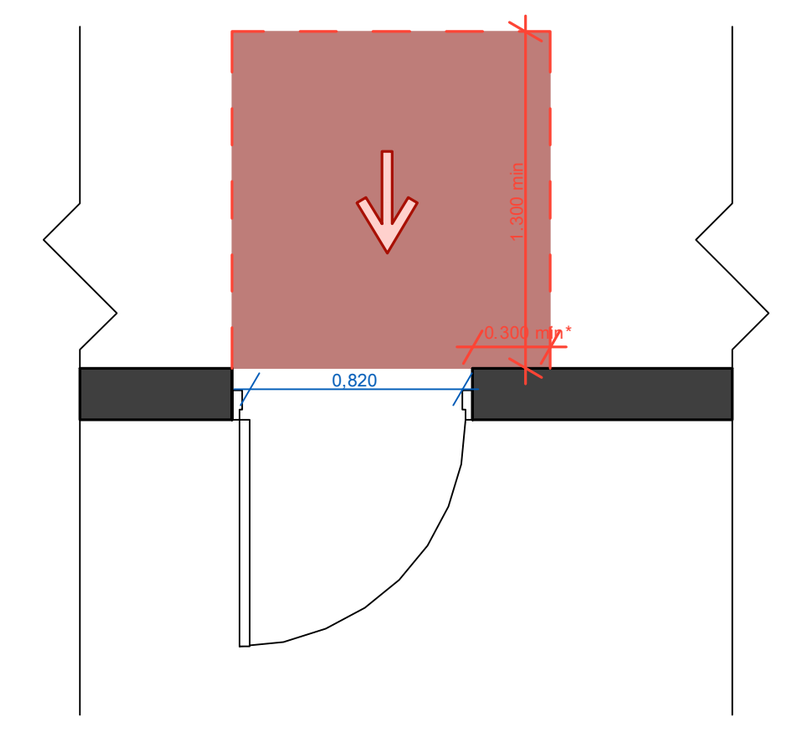

* თუ მოწყობილია მომხურავი და საკეტი

თავისუფალი სივრცე კართან მანევრირებისთვის - ანჯამებიანი კარი - საკეტის მხრიდან მისაწვდომი - მიწოლით გაღება

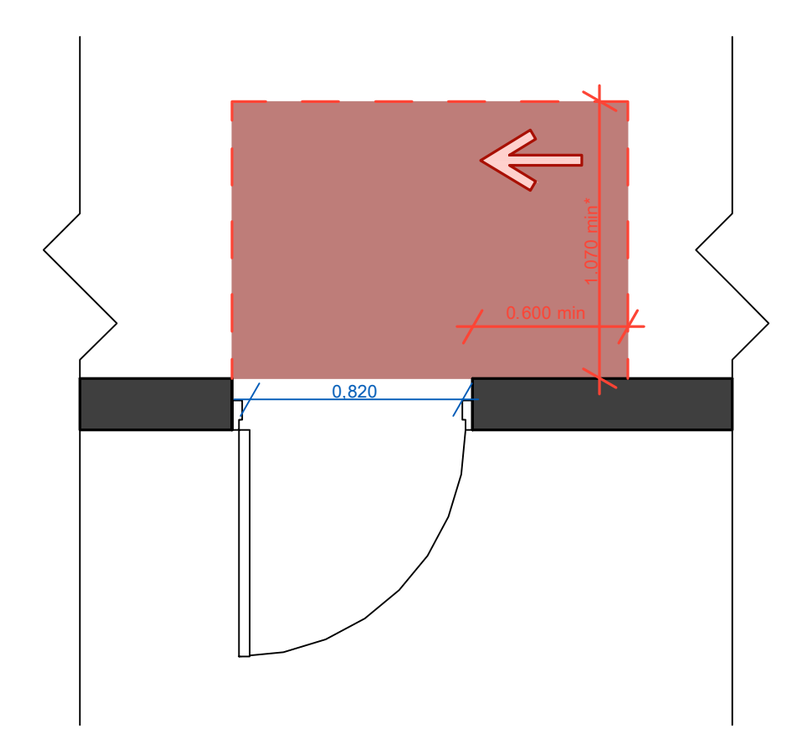

* 1200 მინ. თუ მოწყობილია მომხურავი

შინაარსი და პირობითი აღნიშვნა

პროექტის სახელწოდება: მაღაზია

ობიექტის მისამართი: ქალაქი თბილისი, დასახლება ვაზისუბანი, II მ/რ, კორპუსი №1 მიმდებარედ ს.კ: 01.17.07.014.016

შ.პ.ს. „არქვეი"

C:\Users\MAMONT\Desktop\Pasted Image #11.jpg

ს/ნ: 420425524

ელ-ფოსტა: arch.way@outlook.com

დირექტორი	უჩანტურია
მთ. არქიტექტორი	დ. ქავია
დამკვეთი	
ნახაზის დასახელება	მისაწვდომობა

მასშტაბი	ფორმატი	ვერსია
1:###	A-2	0

მისაწვდომობის ეროვნული სტანდარტების შესაბამისი დოკუმენტაცია

კარი №2-ის სპეციფიკაცია - ტიპიური

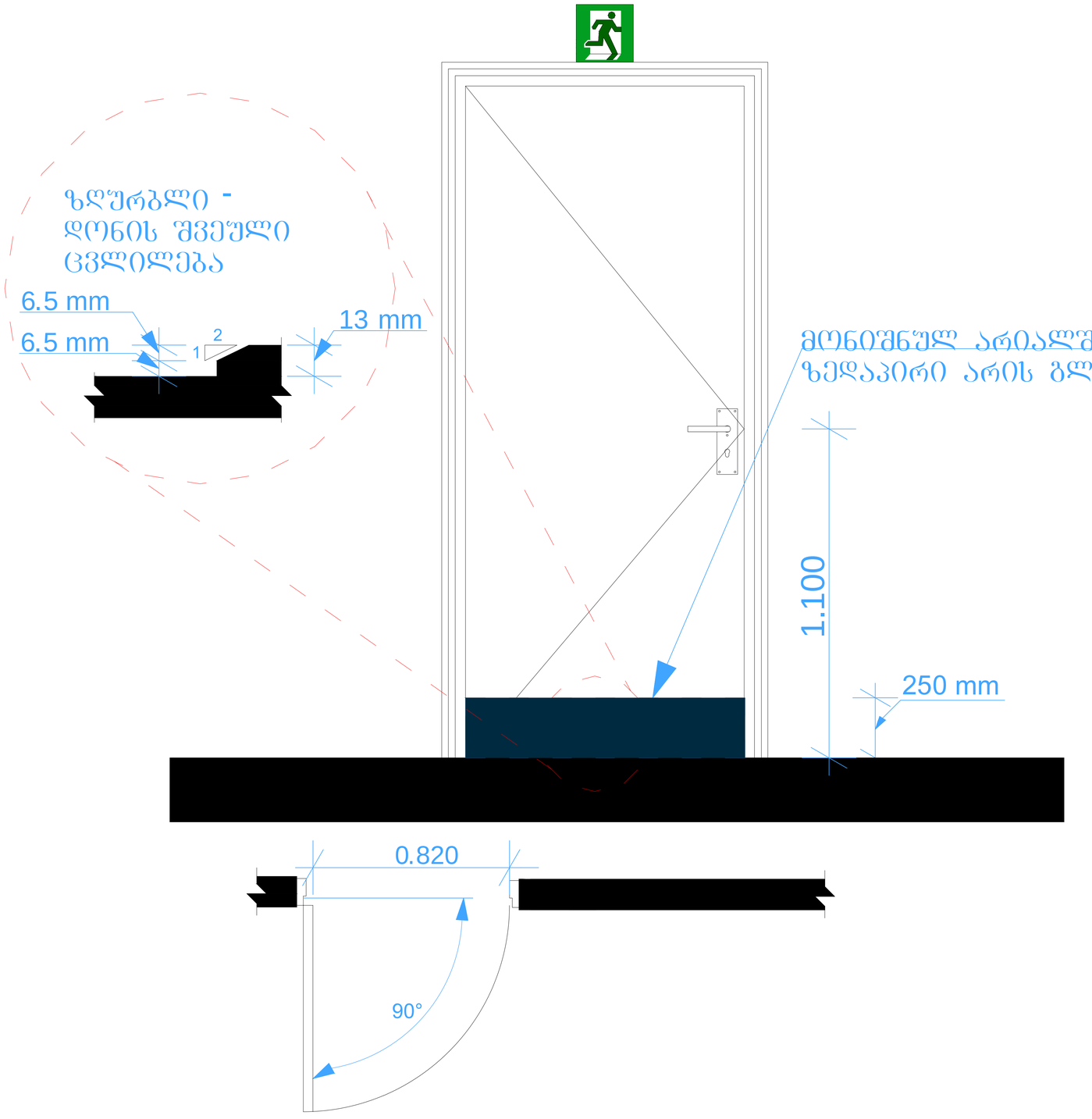

~~შენიშვნა:~~

- სახელურები, ჩამოსაწევი სახელურები, საკეტები, რაზები და მისაწვდომი კარის სხვა სამართავები ისეთი ფორმის იქნება, რომ ადვილად შეიძლებოდეს ერთი ხელით მოჭიდება და მის ასამუშავებლად საჭირო არ იქნება მაბრად მოჭიდება, წვალება ან მაჭის ტრიალი.
- დახურული კარის კავეულის გასაღებები ნაწილები და გაღებისათვის განკუთვნილი ძალა შესაბამისობაში იქნება შემდეგთან:

1. წინიდან მისაწვდომობისას, გამოწევით ან მიწოლით გაღებადი, არაუმეტეს 66.7 ნიუტონი;
2. ბრუნვითი მოძრაობით გასაღები, არაუმეტეს 315 ნიუტონი სმ.

- კარის მიმხურავები ისე მოეწყობა, რომ 90 გრადუსით, ღია მდგომარეობიდან 12 გრადუსით გაღებულ მდგომარეობამდე კარის მისახურად საჭირო დრო არაუმცირეს 5 წამი იქნება.
- კარის ზამბარიანი ანჯამები ისე მოეწყობა, რომ 70 გრადუსით ღია მდგომარეობიდან დახურულ მდგომარეობამდე კარი არაუმცირეს 1.5 წამში გადავა.
- კარის მიწოლით ან გამოწევით გაღებისათვის საჭირო ძალა შესაბამისობაში იქნება შემდეგთან:

1. შენობაში განთავსებული ანჯამიანი კარი : არაუმეტეს 22.2 ნიუტონი.

მისაწვდომობის ეროვნული სტანდარტების შესაბამისი დოკუმენტაცია

დ1 - ნიშნების დეტალი

ნიშნის მდებარეობა - სიმბოლოების მდებარეობა - პიქტოგრამების მდებარეობა - სიმბოლოების ზომები

ნიშანი განთავსებულია
გასწვრივ საკეტიან მხარეს კარის

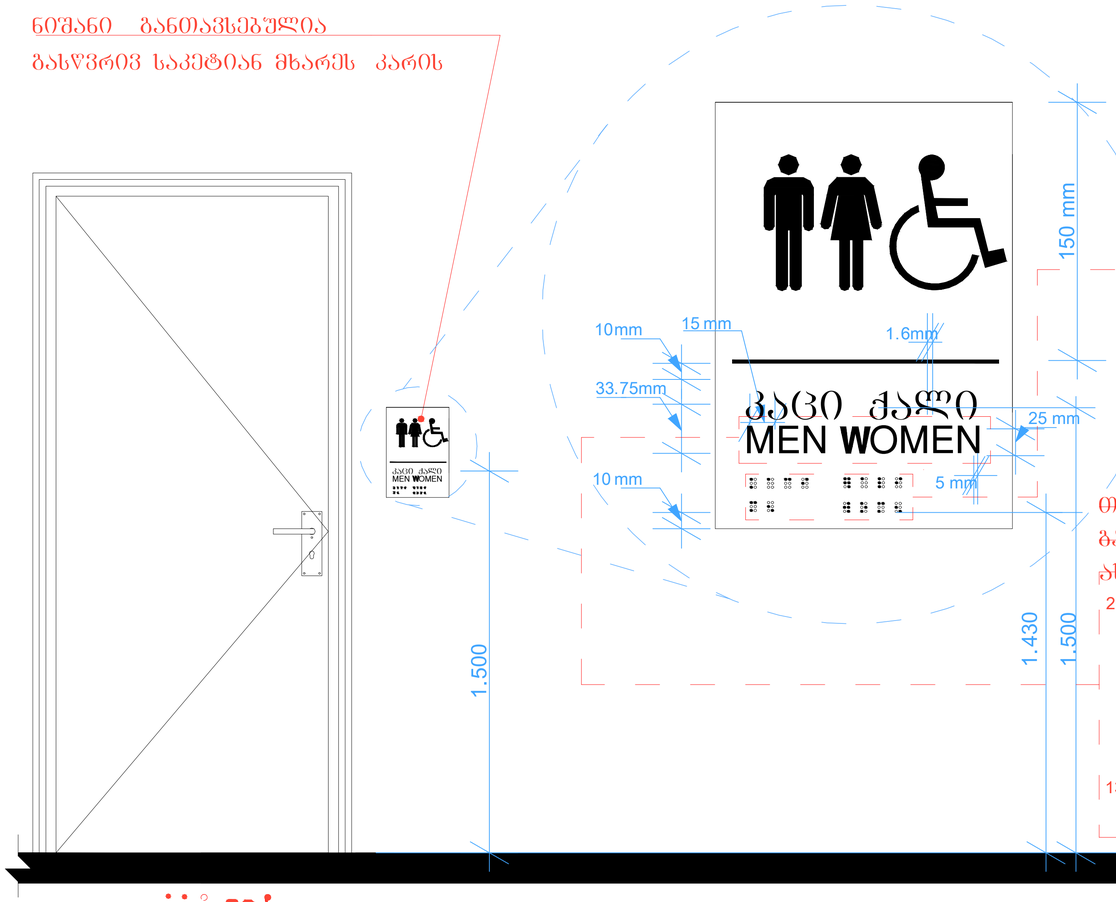

ბრაილის ზომები

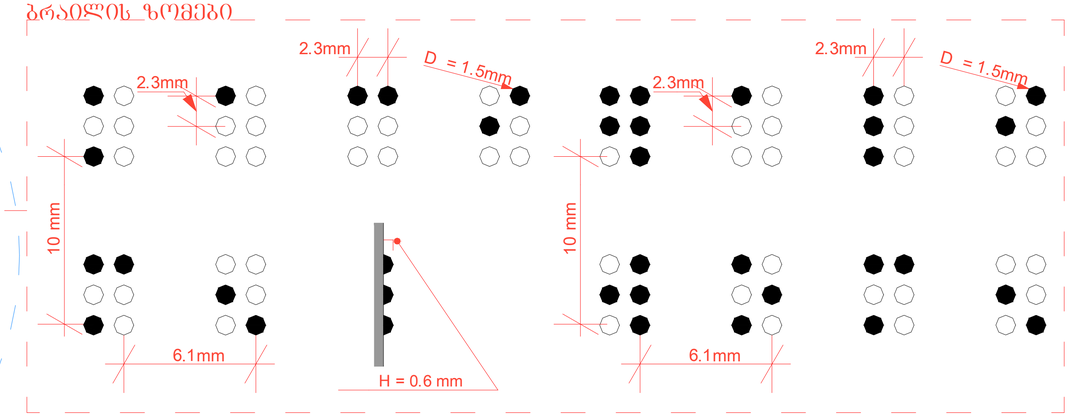

თითოეული ასოს შტრიხის დასაშვები სიმაღლის განსასაზღვრად გამოყენებულია ლათინური ასოგბერა "I" ხოლო დასაშვები სიგანის განსასაზღვრად ლათინურ ასოგბერა "O".

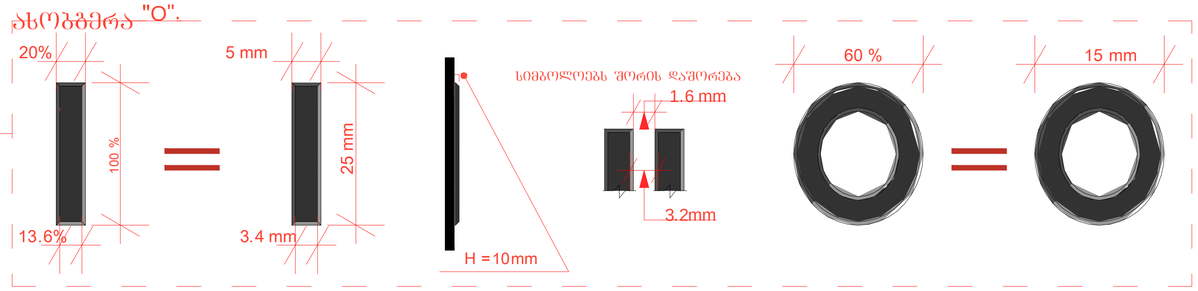

შენიშვნა: სიმბოლოები არ არის ამრეკლავი ზედაპირის და მათი ფერი ფონის კონტრასტულია .
- მისაწვდომობის სიმბოლოების ზედაპირი და მათი ფონი არ აჭარბებს 19 გლოსს, 60 გრადუსზე ამრეკლავის საზომით (გლოსმეტრით) გაზომვისას.

კართან არსებული ნიშნების
მდებარეობა - იატაკის თავისუფალი სივრცე

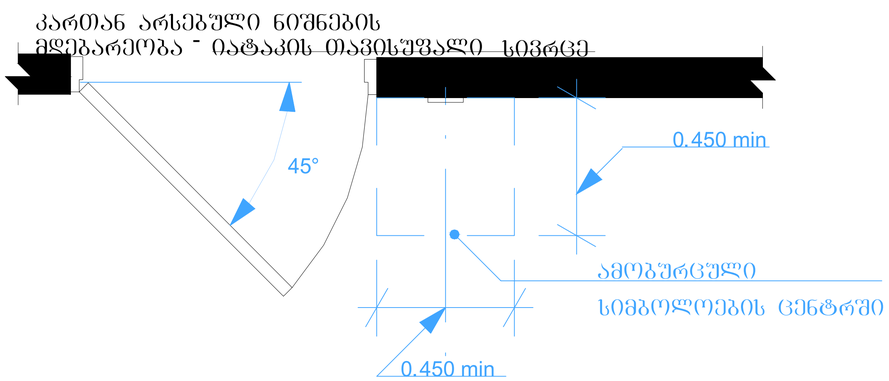

მისაწვდომობის ეროვნული სტანდარტების შესაბამისი დოკუმენტაცია

დ-1 - ნიშნების დეტალი

ნიშნის მდებარეობა - სიმბოლოების
მდებარეობა - სიმბოლოების ზომები

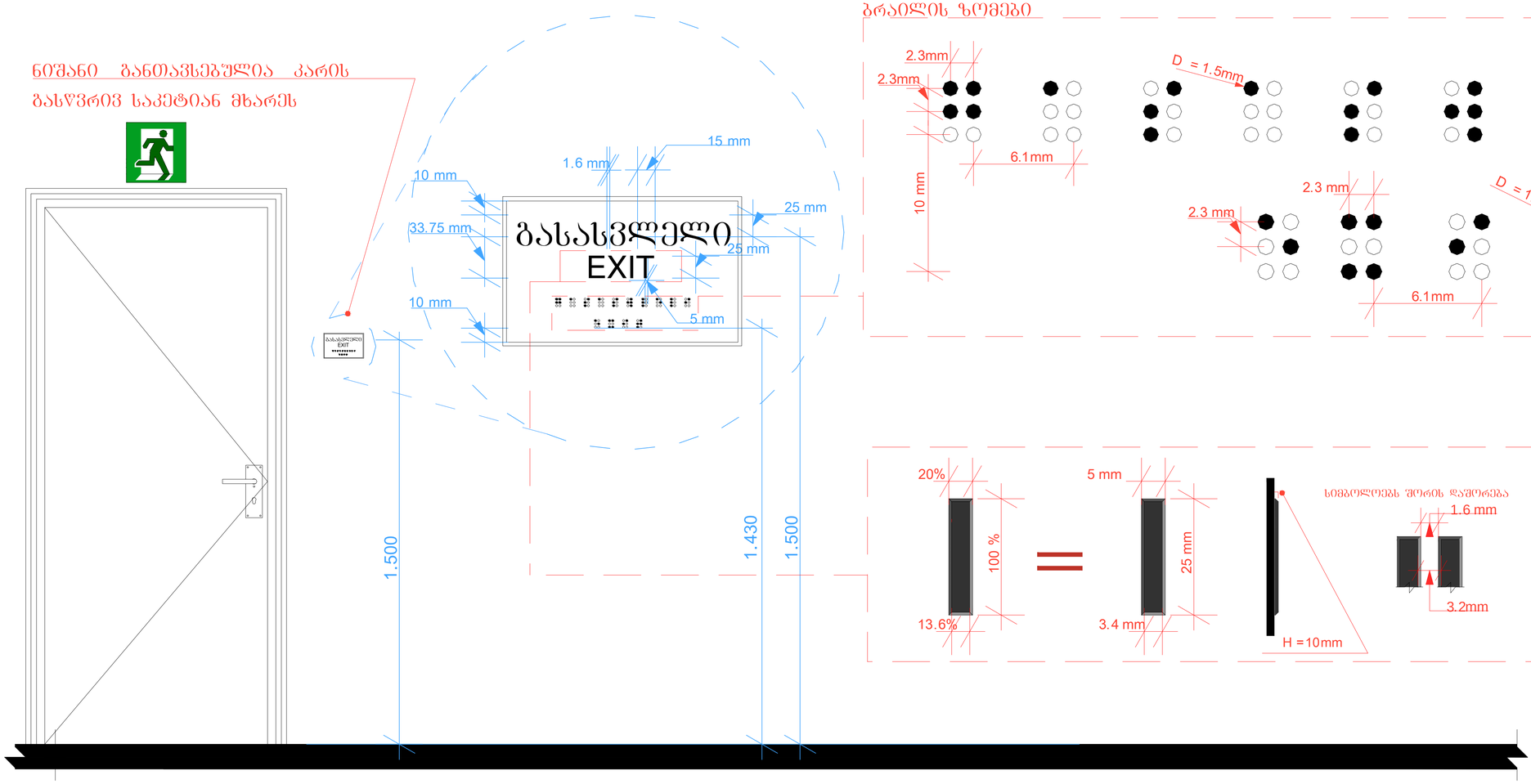

შენიშვნა: EXIT სიმბოლოები არ არის ამრეკლავი ზედაპირის და მათი ფერი ფონის კონტრასტშია .

- სიმბოლოების ზედაპირი და მათი ფონი არ აჭარბებს 19 გლოსს, 60 გრადუსზე ამრეკლავის საზომით (გლოსმეტრით)გაზომვისას.

დ-4 - ტუალეტებში განსავსებული მოწყობილობების დეტალი

უნიტაზთან დამონტაჟებული ხელმოსაჭიდი ძელი გვერდითა კედელზე

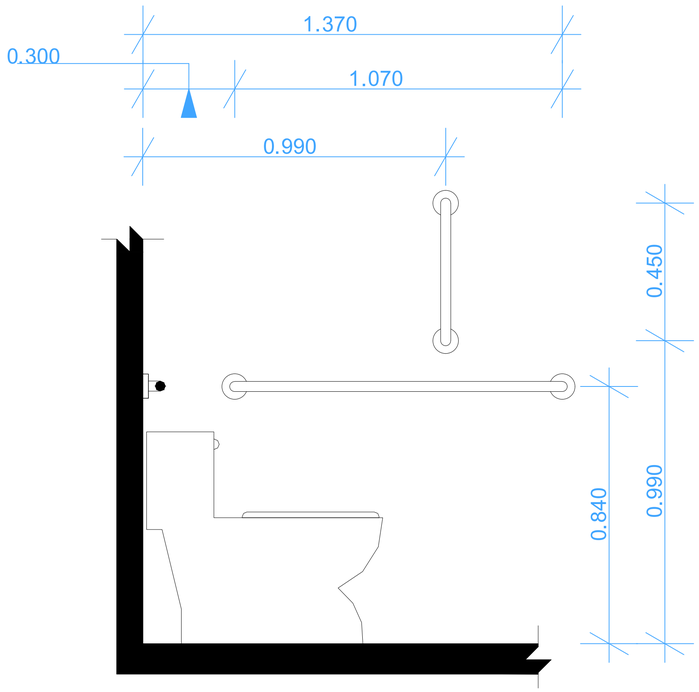

ხელმოსაჭიდი ძელი უნიტაზის უკან მდებარე კედელზე

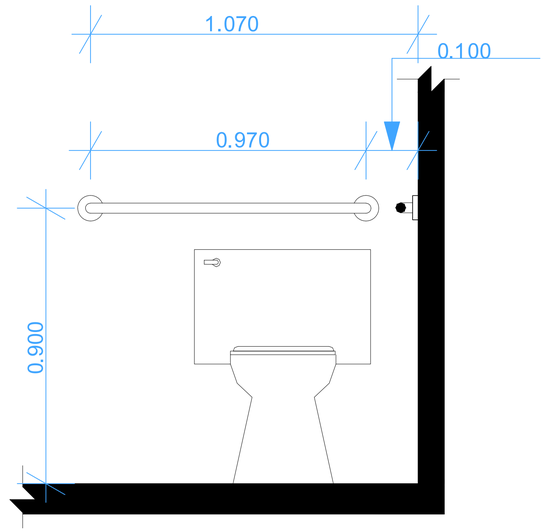

უნიტაზის დასაჯდომის სიმაღლე - ზრდასრულები

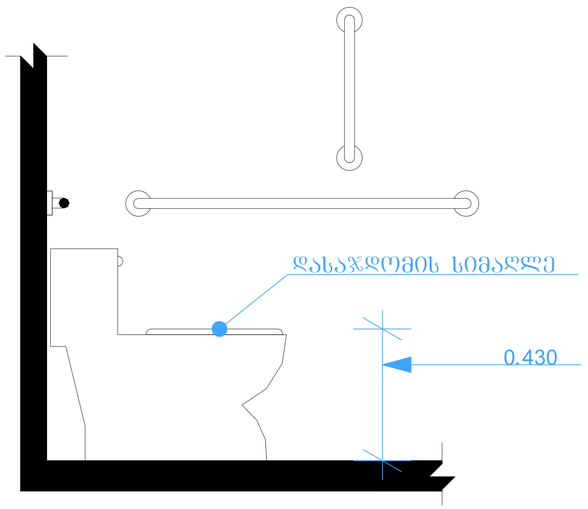

დისპენსერის ჭრილის მდებარეობა გამოშვერილი დისპენსერი ხელმოსაჭიდი ძელის ქვემოთ

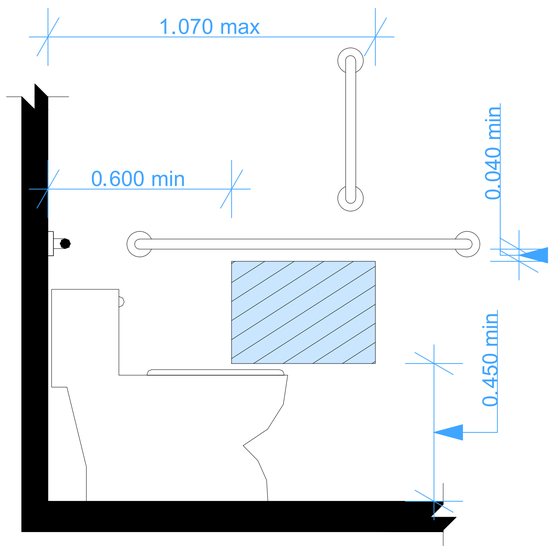

დისპენსერის ჭრილის მდებარეობა - გამოშვერილი დისპენსერი - ხელმოსაჭიდი ძელის ზემოთ

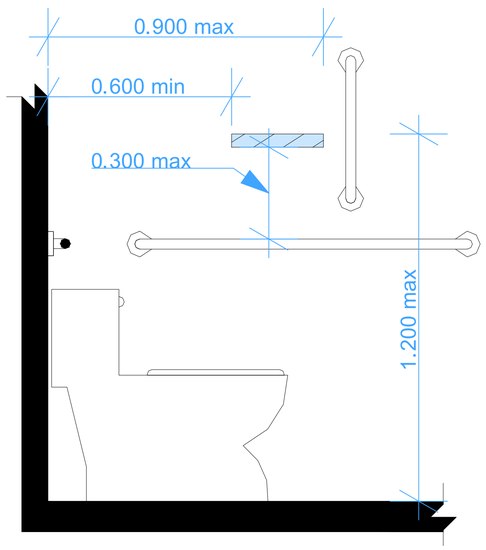

ხელმოსაჭიდი ძელების ზომა

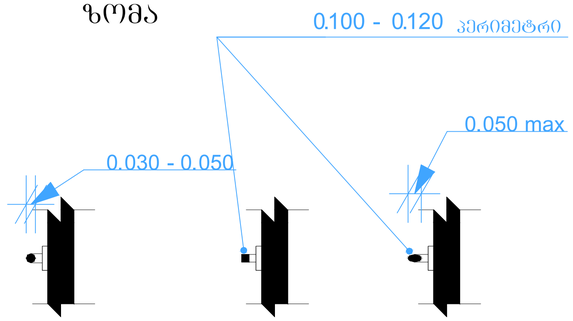

სივრცე ხელმოსაჭიდი ძელები სათვის

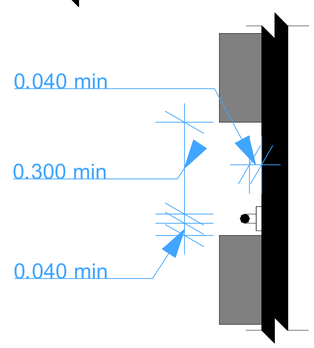

დ-4 - ტუალეტებში განსავსებული მოწყობილობების დეტალი

ხელსაბანებისა და ნიჭარების სიმაღლე

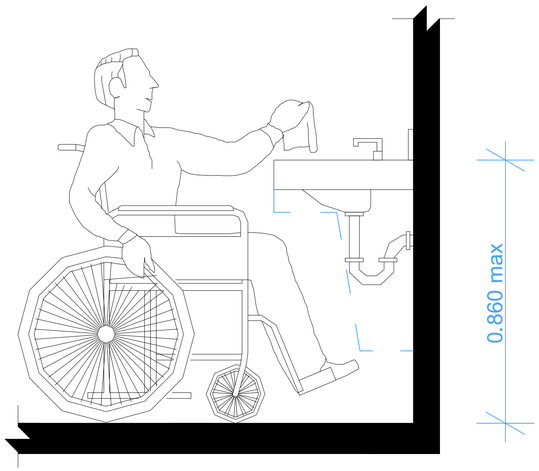

ფეხის ფალანგის სივრცე - ამაღლება

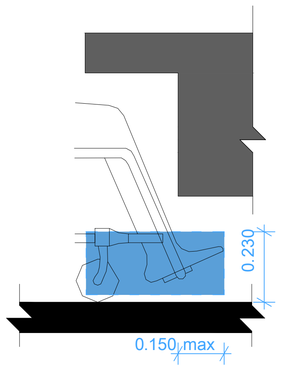

მუხლის სიმაღლემდე სივრცე - ამაღლება

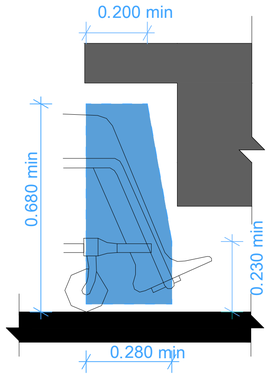

მუხლის სიმაღლემდე სივრცე - გეგმა

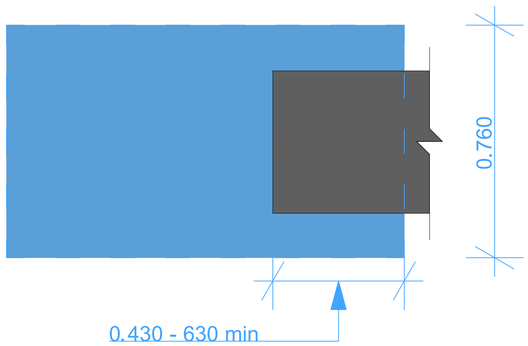

ფეხის ფალანგის სივრცე - გეგმა

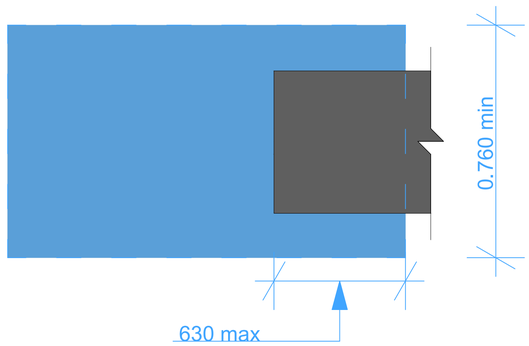

დ-5 - სალაროს დეტალი მ 1:20

სალაროს დახლების სიმაღლე

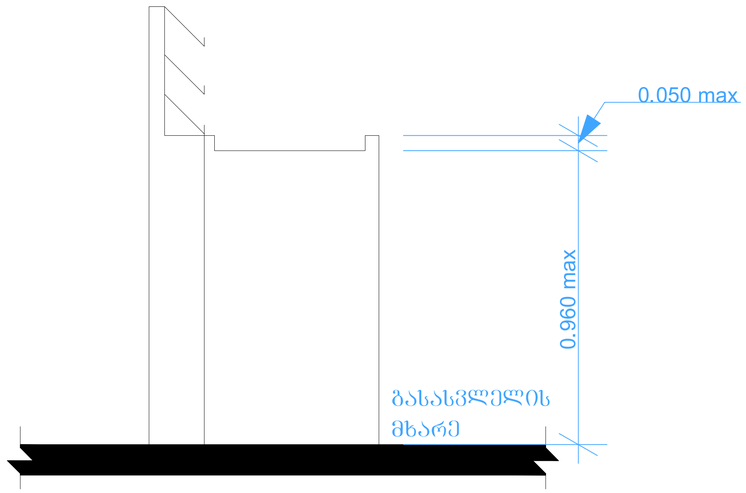

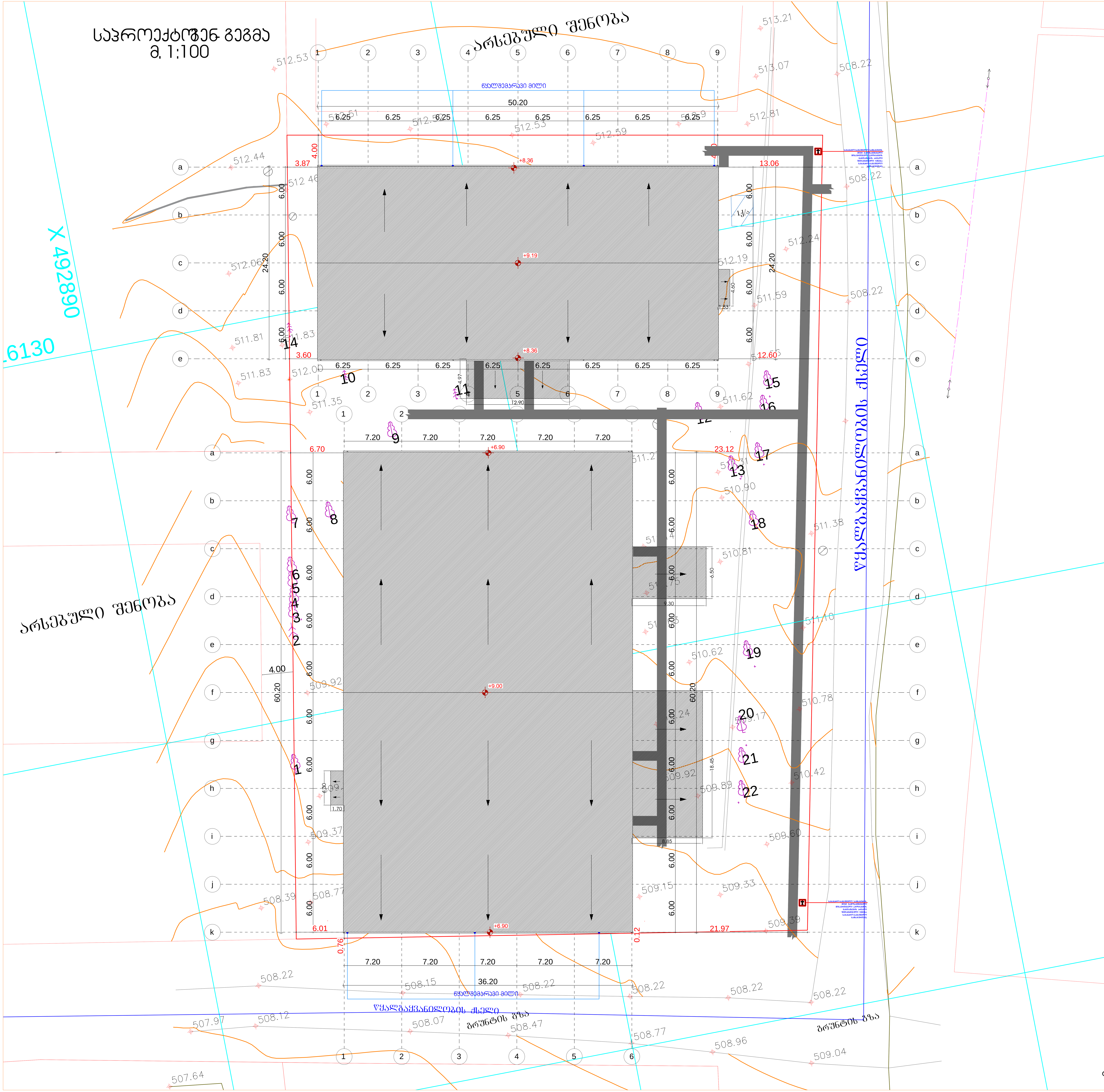

formati	A-3

დამკვეთი
შპს "იბერია ლოჯისტიკა"

პირობითი აღნიშვნა

პროექტის დასახელება
საწყობი

მისამართი
ქ.თბილისი ორხევის დასახლება
მექანიკური ქარხნის მიმდებარედ
ს/კ 01.19.18.003053

პროექტის ნაწილი
არქიტექტურული

თანამდებობა	გვარი	ხელმოწერა
დირექტორი	გ. ჭანკვეტაძე	
არქიტექტორი	გ. ბარბაქაძე	
პრ ავტორი	გ. ბარბაქაძე	

Semsrulebeli organizacia

ფურცლის დასახელება
გენ გეგმა

თარიღი 2021 წ.	მასშ 1:100
ფურცლების რაოდენობა	–
ფურცლის ნომერი	–

formati A-3

საპროექტო გეგმა +1.20 ნიშნულზე
მ. 1:100 (შენობა №1)

საპროექტო გეგმა -0.30 ნიშნულზე
მ. 1:100 (შენობა №2)

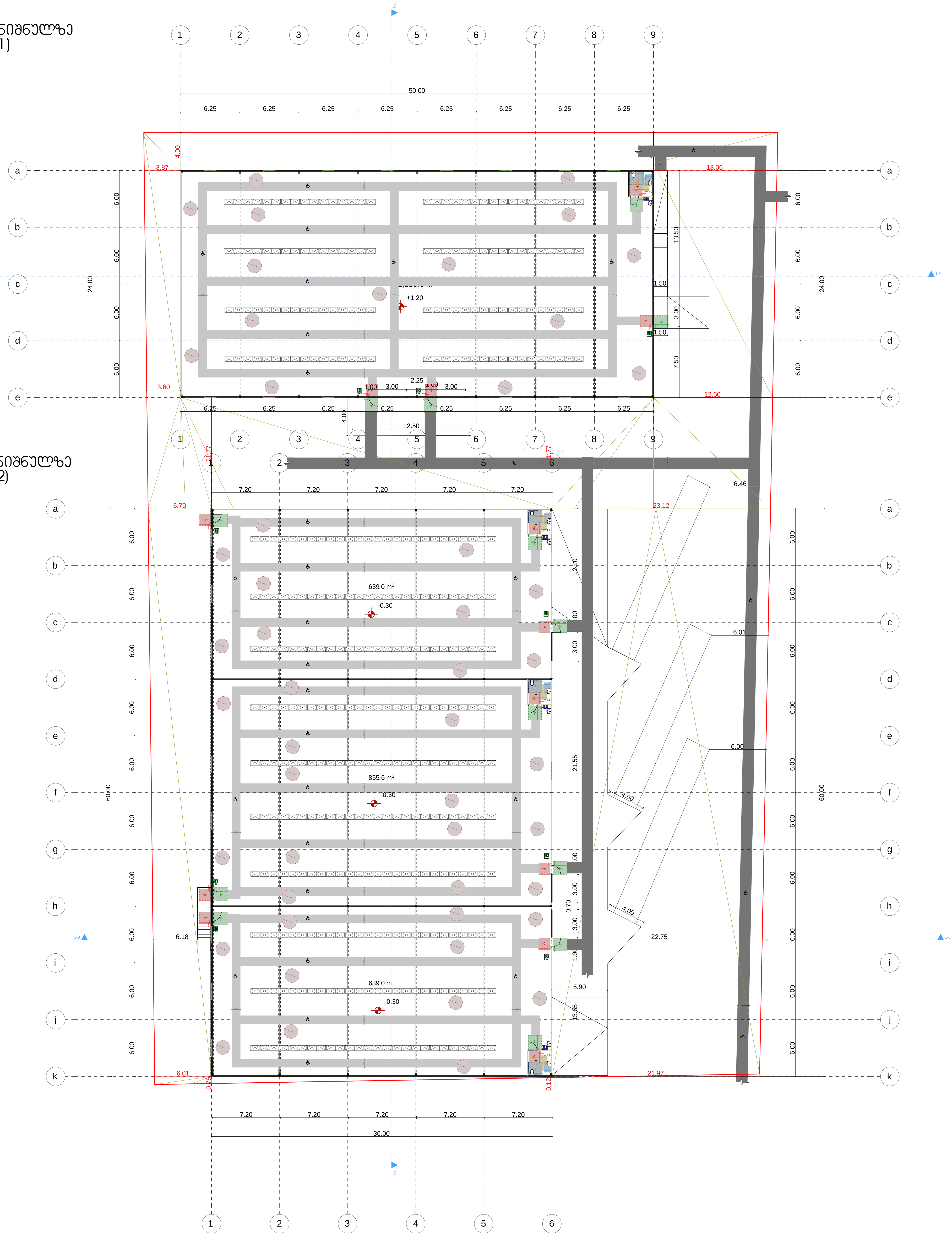

დამკვეთი
შპს "იბერია ლოჯისტიკა

პირობითი აღნიშვნა

პროექტის დასახელება
საწყობი

მისამართი
ქ.თბილისი,ორხევის დასახლება
მექანიკური ქარხნის მიმდებარედ
ს/კ 01.19.18.003.053

პროექტის ნაწილი
არქიტექტურული

თანამდებობა	გვარი	ხელმოწერა
დირექტორი	გ. ჭანკვეტაძე	
მთ. არქიტექტორი	გ. ბარბაქაძე	
პრ. ავტორი	გ. ბარბაქაძე	

Semsrulebeli organizacia

ფურცლის დასახელება
გეგმა ნიშნულზე +1.20; -0.30

თარიღი 2021 წ. | მასშ 1:100

ფურცლების რაოდენობა —

ფურცლის ნომერი № —

შშმ პირების პანდუსი

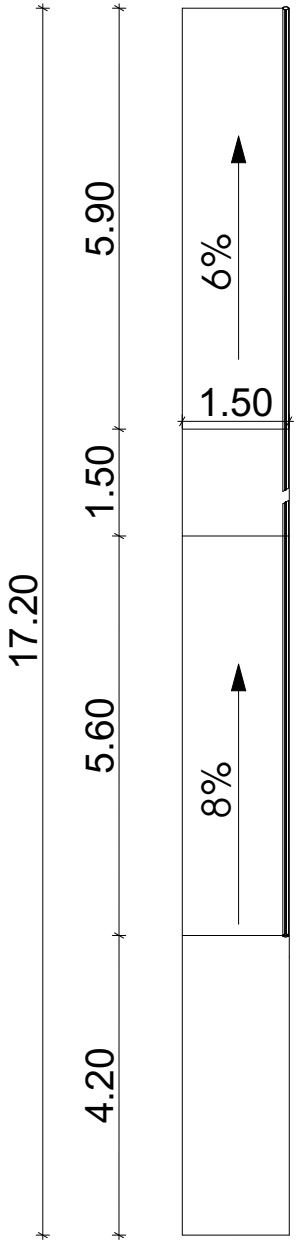

ჭრილი 1-1

