ქ. თბილისი დიდი დიღომი IV მ/რ №25 მიმდებარედ,
მრავალბინიანი საცხოვრებელი სახლის პროექტის

# კონსტრუქციული ნაწილი

თბილისი 2021

## მრავალ ბინიანი საცხოვრებელი სახლის პროექტის კონსტრუქციული ნაწილის განმარტებითი ბარათი.

ჩვენს მიერ დამუშავებული იქნა ქ.თბილისში, დიღომში მდებარე მიწის ნაკვეთზე, საცხოვრებელი მრავალბინიანი საცხოვრებელი სახლის პროექტის კონსტრუქციული ნაწილი.

პროექტი მოიცავს 12 სართულიანი შენობას, ზომებით ღერძებში 44.6X38.2 მეტრი; შენობის სიმაღლე 0.00 ნიშნულიდან შეადგენს 39.3 მეტრს.

სამშენებლოდ გამოყენებული ტერიტორია ძირითადში სწორია, საინჟინრო გეოლოგიური დასკვნის საფუძველზე საძირკვლის დაფუძნება ხორციელდება ს.გ.ე 2 ზე თიხებზე საანგარიშო წინაღობით 2.8 კგძ/სმ$^2$, რომელზეც ეწყობა შენა-შენა დატკეპნილი ბალასტის ბალიში რომელის ტკეპნის კოეფიციენტმა უნდა შეადგინოს 0.98 ხოლო საანგარიშო წინაღობა უნდა ქონდეს 4.0 კგძ/სმ$^2$ –ზე, ქვაბული უნდა მოეწყოს ბუნებრივი ჭანობით და მიიღოს ინჟინერ გეოლოგმა შესაბამისი აქტის საფუძველზე.

კონსტრუქციული თვალსაზრით შენობა გადაწყვეტილია რკინაბეტონის კარკასით, რომელიც ეფუძნება მონოლითურ რკინაბეტონის ფილას. შენობის მხიდი ელემენტების გაანგარიშება შესრულებულია სასრული ელემენტების მეთოდით კომპიუტერული პროგრამა „ Lira Sapr 2017“-ის გამოყენებით, შემდეგ საანგარიშო და ნორმატიულ დატვირთვებზე:

1. მუდმივი დატვირთვა- მოიაზრებს შენობის საკუთარ წონას, მოჯიმვის წონას, კედლების წონას, დამბუნების წონას.
2. დროებითი ხანგრძლივი დატვირთვა- მოიაზრებს შენობაში არსებული ავეჯის წონას და შესაძლო დროებით დატვირთვებს.
3. დროებითი ხანმოკლე დატვირთვა- მოიაზრებს სასარგებლო დატვირთვებს, ადამიანური წონას, თოვლის დატვირთვას და მოსალოდნელ ხანმოკლე დატვირთვებს
4. სეისმური დატვირთვა X,Y,Z, 45$^0$ 135$^0$მიმართულებით- მოიაზრებს მიწისძვრისგან მოსალოდნელ დინამიურ დატვირთვებს (რომელიც შეადგენს 8 ბალს G=0.17)
5. ქარის სტატიკური და დინამიური დატვირთვები

აღნიშნული დატვირთვები აღებულია საქართველოში მოქმედი სამშენებლო ნორმების და წესებით განსაზღვრული ცხრილებიდან.

ანგარიშის შედეგად მიღებული იქნა კონსტრუქციული ელემენტების კვეთები:

1. საძირკვლის ფილა 1.6მ
2. სიხისტის დიაფრაგმები 0.3 მ
3. სვეტები: 0.7X0.7 მ, 0.6X0.6 და 0.5X0.5 მეტრი
4. კოჭები: 0.5X0.5მ
5. სართულშუა გადახურვის ფილები: h=0.18 მეტრი

გამოყენებული ბეტონის კლასი შეადგენს ბ.25, W6, F150; ხოლო სვეტებისთვის ბ. 30 არმატურის კლასი განისაზღვრა A500c და A240c

ქვაბულის უნდა მოეწყოს ბრუნტის ბუნებრივი ჭანობით, ბრუნტის წყლის გამოვლენის შემთხვევაში უნდა მოხდეს წყლის არიდება დრენაჟის მოწყობის გზით.

მშენებლობის დროს განსაკუთრებული ყურადღება უნდა მიექცეს შრომის უსაფრთხოებას, და მასალების დასაწყობებას.

ბეტონის ჩასხმა უნდა განხორციელდეს საქართველოში მოქმედი სამშენებლო ნორმების და წესების მკაცრი დაცვით.

მშენებლობის დაწყებამდე სამშენებლო ორგანიზაციამ უნდა შეადაროს არქიტექტურულ ნაწილში მოყვანილი ზომები კონსტრუქციულ ნაწილთან და კონსტრუქციულ ნაწილში არსებული ცხრილებში მოყვანილი მონაცემები უნდა გადაამოწმოს. ხარვეზების აღმოჩენის შემთხვევაში უნდა მოხდეს პროექტის კორექტირება.

გამოყენებული ლიტერატურა:


1. СНиП 2.01.07-85- დატვირთვები და ზემოქმედებები
2. პნ 01.05-08- სამშენებლო კლიმატოლოგია
3. პნ 02.01-08 – შენობების და ნაგებობების ფუძეები
4. პნ 03.01.-09- ბეტონისა და რკინაბეტონის კონსტრუქციები
5. პნ 01.01-09- სეისმომედეგი მშენებლობა


| | | | |
|---|---|---|---|
| შ.პ.ს დრიმსი | | | ქ. თბილისი, დიდი დიღომი, IV მ/რ, კორპუსი №25-ის მიმდებარედ მრავალბინიანი სახოვრებელი სახლის პროექტი |
| დირექტორი | | შ.მესხი | |
| არქიტექტორი | | კ.მორჩილაძე | კონსტრუქციული ნაწილი |
| კონსტრუქტორი | | თ.კვინტრაძე | განმარტებითი — ფუეც№ 1 |
| შეასრულა | | თ.კვინტრაძე | ფუეც.რაოდ. |

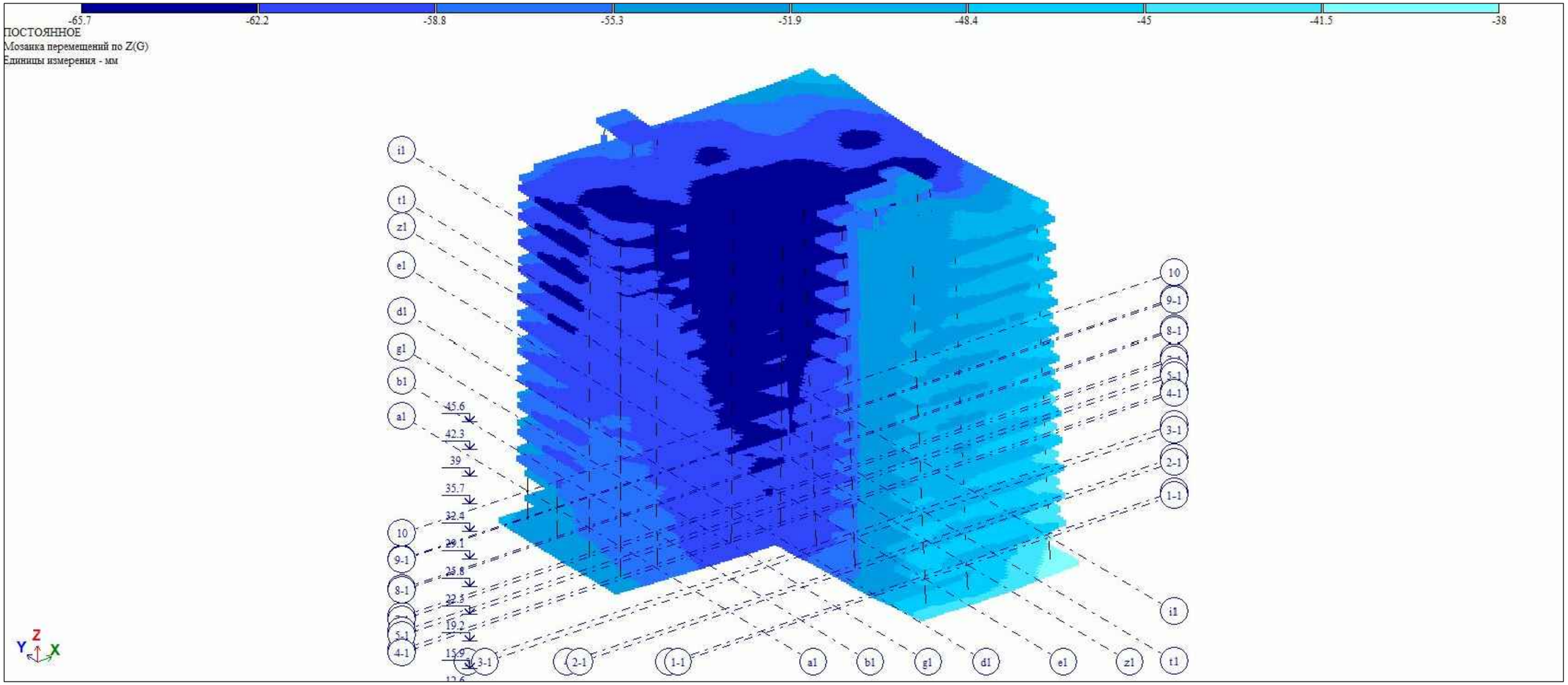


| | | | | |
|---|---|---|---|---|
| შ.პ.ს დრიმსი | | | ქ. თბილისი, დიდი დიდომი, IV მ/რ, კორპუსი №25-ის მიმდებარედ მრავალბინიანი სახოვრებელი სახლის პროექტი | |
| დირექტორი | | შ.მესხი | | |
| არქიტექტორი | | ა.მორჩილაძე | კონსტრუქციული ნაწილი | |
| კონსტრუქტორი | | თ.კვინტრაძე | ანგარიშის შედებები | ფუეცN 2 |
| შეასრულა | | თ.კვინტრაძე | | ფუეც.რაოდ. |

ПОСТОЯННОЕ
Эпюра N
Единицы измерения - т

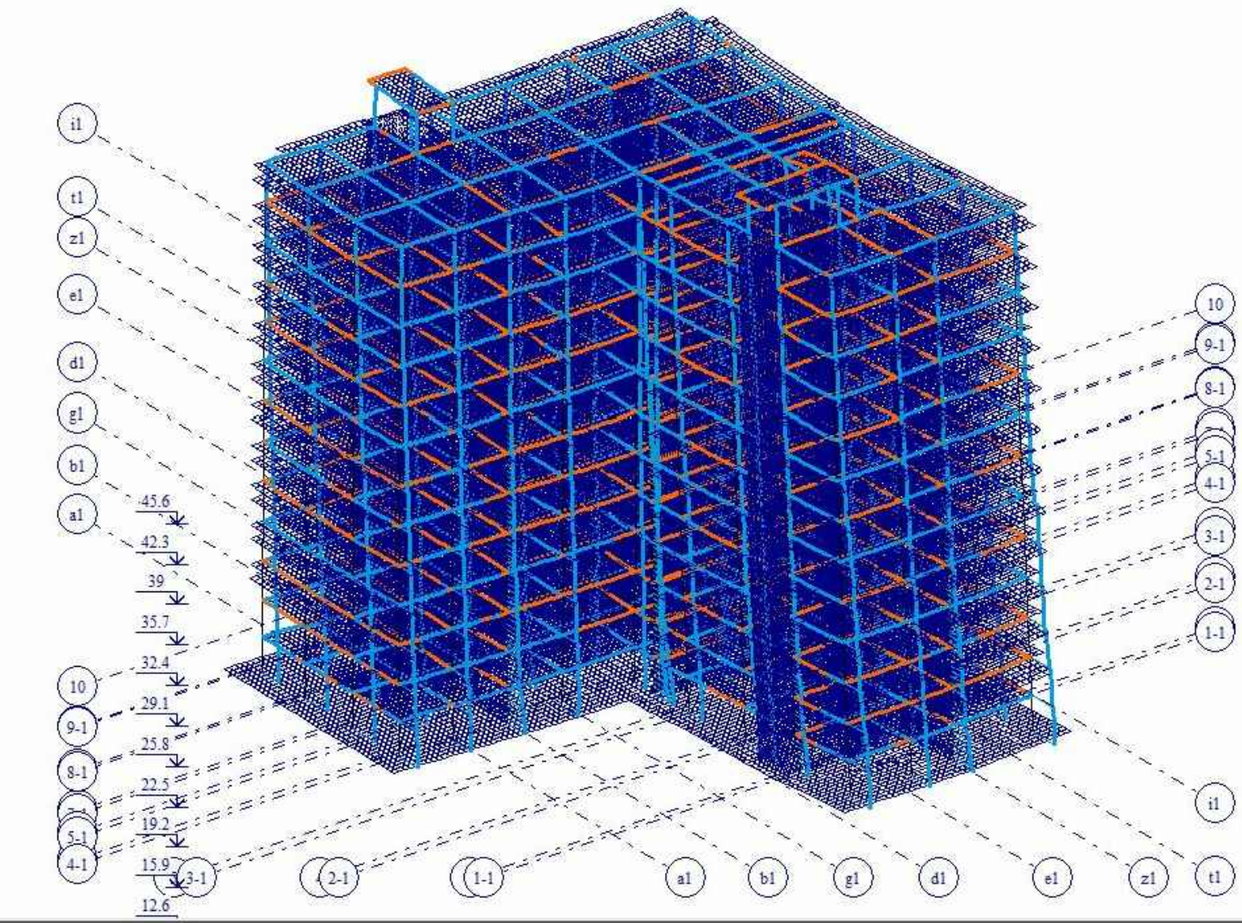


Минимальное значение -552.566; Максимальное значение 14.1297

| | | | | |
|---|---|---|---|---|
| შ.პ.ს დრიმსი | | | ქ. თბილისი, დიდი დიღომი, IV მ/რ, კორპუსი №25-ის მიმდებარედ მრავალბინიანი სახოვრებელი სახლის პროექტი | |
| დირექტორი | | შ.მესხი | | |
| არქიტექტორი | | ა.მორჩილაძე | კონსტრუქციული ნაწილი | |
| კონსტრუქტორი | | თ.კვინტრაძე | ანგარიშის შედებები | ფურც№ 3 |
| შეასრულა | | თ.კვინტრაძე | | ფურც.რაოდ. |

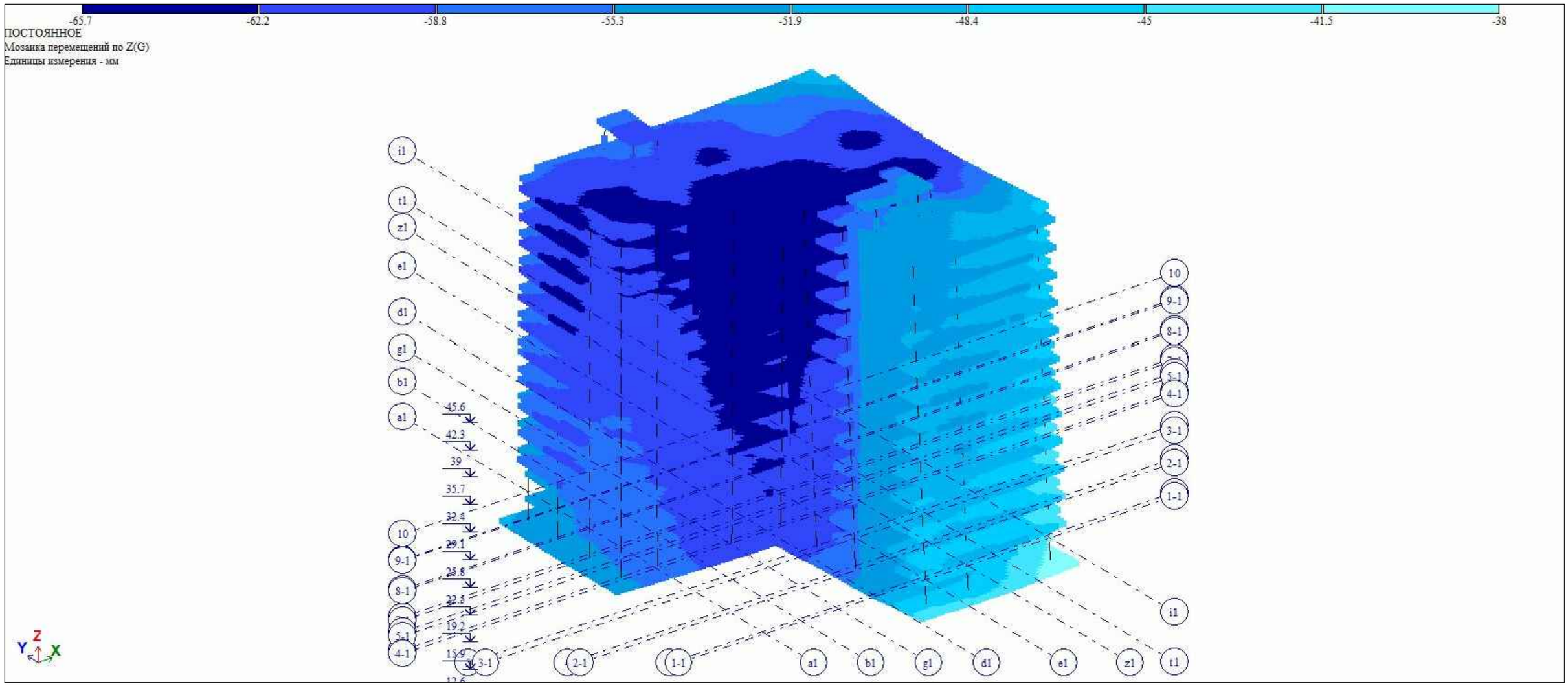


| | | | | | |
|---|---|---|---|---|---|
| შ.პ.ს დრიმსი | | | ქ. თბილისი, დიდი დიდომი, IV მ/რ, კორპუსი №25-ის მიმდებარედ მრავალბინიანი სახოვრებელი სახლის პროექტი | | |
| დირექტორი | | შ.მესხი | | | |
| არქიტექტორი | | ა.მორჩილაძე | კონსტრუქციული ნაწილი | | |
| კონსტრუქტორი | | თ.კვინტრაძე | ანგარიშის შედეგები | ფურცი№ | 4 |
| შეასრულა | | თ.კვინტრაძე | | ფურც.რაოდ. | |

| ЗАГР | N п/п | Собств... | Рад/с. | Гц. | Периоды | Коэф. ... | Масса | Сумма ... |
|---|---|---|---|---|---|---|---|---|
| 6 - (мод. 41) | | | | | | | | |
| 6 | 1 | 0.321044 | 3.114840 | 0.495994 | 2.016155 | 0.858857 | 11.544278 | 11.544278 |
| 6 | 2 | 0.291205 | 3.434007 | 0.546816 | 1.828768 | 1.802212 | 27.738548 | 39.282826 |
| 6 | 3 | 0.284238 | 3.518173 | 0.560219 | 1.785017 | 0.744551 | 2.411389 | 41.694214 |
| 6 | 4 | 0.248087 | 4.030850 | 0.641855 | 1.557984 | 0.158017 | 0.198669 | 41.892884 |
| 6 | 5 | 0.231114 | 4.326878 | 0.688993 | 1.451393 | 0.299449 | 1.121742 | 43.014626 |
| 6 | 6 | 0.225682 | 4.431014 | 0.705576 | 1.417283 | 1.404163 | 12.603231 | 55.617856 |
| 6 | 7 | 0.200205 | 4.994878 | 0.795363 | 1.257288 | -1.095090 | 8.314942 | 63.932799 |
| 6 | 8 | 0.179980 | 5.556185 | 0.884743 | 1.130272 | 0.158212 | 0.204253 | 64.137051 |
| 6 | 9 | 0.177708 | 5.627221 | 0.896054 | 1.116004 | -0.885188 | 4.212861 | 68.349912 |
| 6 | 10 | 0.152826 | 6.543380 | 1.041939 | 0.959749 | 0.215632 | 0.143790 | 68.493703 |
| 6 | 11 | 0.146583 | 6.822089 | 1.086320 | 0.920539 | 0.598868 | 1.713965 | 70.207668 |
| 6 | 12 | 0.094643 | 10.566007 | 1.682485 | 0.594359 | -0.084664 | 0.016459 | 70.224127 |
| 6 | 13 | 0.084646 | 11.813845 | 1.881185 | 0.531580 | 0.020571 | 0.017615 | 70.241742 |
| 6 | 14 | 0.075844 | 13.184895 | 2.099506 | 0.476303 | -0.012429 | 0.006589 | 70.248332 |
| 6 | 15 | 0.073592 | 13.588507 | 2.163775 | 0.462155 | 0.647354 | 2.749639 | 72.997971 |
| 6 | 16 | 0.070793 | 14.125643 | 2.249306 | 0.444582 | -0.042953 | 0.052499 | 73.050470 |
| 6 | 17 | 0.066492 | 15.039443 | 2.394816 | 0.417569 | 0.502677 | 1.075910 | 74.126380 |
| 6 | 18 | 0.062917 | 15.894077 | 2.530904 | 0.395116 | 0.091921 | 0.131062 | 74.257442 |
| 6 | 19 | 0.060628 | 16.493953 | 2.626426 | 0.380746 | 0.031361 | 0.022636 | 74.280077 |
| 6 | 20 | 0.054247 | 18.434349 | 2.935406 | 0.340668 | -0.247319 | 0.186302 | 74.466380 |
| 6 | 21 | 0.051147 | 19.551660 | 3.113322 | 0.321200 | 0.208291 | 0.098567 | 74.564947 |
| 6 | 22 | 0.049815 | 20.074399 | 3.196560 | 0.312836 | 0.229600 | 0.470159 | 75.035105 |
| 6 | 23 | 0.047973 | 20.844990 | 3.319266 | 0.301271 | -0.615143 | 3.277378 | 78.312484 |
| 6 | 24 | 0.043501 | 22.988037 | 3.660515 | 0.273186 | 0.160017 | 0.099157 | 78.411641 |
| 6 | 25 | 0.043364 | 23.060340 | 3.672029 | 0.272329 | -0.148426 | 0.106740 | 78.518381 |
| 6 | 26 | 0.041813 | 23.916275 | 3.808324 | 0.262583 | 0.053966 | 0.023719 | 78.542100 |
| 6 | 27 | 0.040984 | 24.399873 | 3.885330 | 0.257378 | -0.255219 | 0.408328 | 78.950428 |
| 6 | 28 | 0.040015 | 24.990928 | 3.979447 | 0.251291 | -0.207768 | 0.498370 | 79.448798 |
| 6 | 29 | 0.039067 | 25.596887 | 4.075937 | 0.245342 | 0.389089 | 0.717046 | 80.165844 |
| 6 | 30 | 0.038369 | 26.062985 | 4.150157 | 0.240955 | -0.374573 | 0.874427 | 81.040270 |
| 6 | 31 | 0.036991 | 27.033471 | 4.304693 | 0.232305 | 0.030623 | 0.002926 | 81.043197 |
| 6 | 32 | 0.036417 | 27.460055 | 4.372620 | 0.228696 | 0.173795 | 0.147771 | 81.190968 |
| 6 | 33 | 0.035094 | 28.495086 | 4.537434 | 0.220389 | 0.458387 | 0.658965 | 81.849933 |
| 6 | 34 | 0.033612 | 29.751504 | 4.737501 | 0.211082 | -0.027491 | 0.001180 | 81.851113 |
| 6 | 35 | 0.033415 | 29.926917 | 4.765433 | 0.209845 | -0.006495 | 0.000093 | 81.851206 |
| 6 | 36 | 0.032779 | 30.507745 | 4.857921 | 0.205849 | -0.452837 | 1.159556 | 83.010762 |
| 6 | 37 | 0.032557 | 30.715119 | 4.890942 | 0.204460 | -1.028151 | 1.701458 | 84.712220 |
| 6 | 38 | 0.032236 | 31.020931 | 4.939639 | 0.202444 | 0.295547 | 0.418170 | 85.130390 |
| 6 | 39 | 0.031567 | 31.678979 | 5.044423 | 0.198239 | -0.034182 | 0.003939 | 85.134329 |
| 6 | 40 | 0.031148 | 32.104340 | 5.112156 | 0.195612 | -0.029524 | 0.001443 | 85.135771 |
| 6 | 41 | 0.030903 | 32.359107 | 5.152724 | 0.194072 | -0.032709 | 0.003519 | 85.139291 |
| 6 | 42 | 0.028017 | 35.692369 | 5.683498 | 0.175948 | -0.216961 | 0.105341 | 85.244632 |
| 6 | 43 | 0.026942 | 37.116091 | 5.910206 | 0.169199 | 0.060458 | 0.001958 | 85.246590 |
| 6 | 44 | 0.026512 | 37.718853 | 6.006187 | 0.166495 | -0.168167 | 0.135974 | 85.382564 |
| 6 | 45 | 0.026124 | 38.278256 | 6.095264 | 0.164062 | -0.304202 | 0.304496 | 85.687060 |
| 6 | 46 | 0.025416 | 39.345797 | 6.265254 | 0.159610 | 0.014658 | 0.000283 | 85.687343 |
| 6 | 47 | 0.024767 | 40.375555 | 6.429229 | 0.155540 | -0.121294 | 0.052925 | 85.740268 |
| 6 | 48 | 0.024587 | 40.671841 | 6.476408 | 0.154407 | -0.680543 | 0.290741 | 86.031008 |
| 6 | 49 | 0.024469 | 40.868243 | 6.507682 | 0.153665 | 0.072735 | 0.032291 | 86.063299 |
| 6 | 50 | 0.024257 | 41.224757 | 6.564452 | 0.152336 | -1.225453 | 0.497780 | 86.561080 |
| 6 | 51 | 0.023429 | 42.683048 | 6.796664 | 0.147131 | 0.130735 | 0.003518 | 86.564598 |
| 6 | 52 | 0.023381 | 42.769752 | 6.810470 | 0.146833 | -0.068138 | 0.013865 | 86.578463 |
| 6 | 53 | 0.022760 | 43.936521 | 6.996261 | 0.142933 | 0.332522 | 1.086401 | 87.664864 |
| 6 | 54 | 0.022548 | 44.350140 | 7.062124 | 0.141600 | -0.322363 | 0.011316 | 87.676180 |

| ЗАГР | N п/п | Собств... | Рад/с. | Гц. | Периоды | Коэф. ... | Масса | Сумма ... |
|---|---|---|---|---|---|---|---|---|
| 6 | 54 | 0.022548 | 44.350140 | 7.062124 | 0.141600 | -0.322363 | 0.011316 | 87.676180 |
| 7 - (мод. 41) | | | | | | | | |
| 7 | 1 | 0.321044 | 3.114840 | 0.495994 | 2.016155 | -0.200329 | 0.628074 | 0.628074 |
| 7 | 2 | 0.291205 | 3.434007 | 0.546816 | 1.828768 | -0.589800 | 2.970852 | 3.598926 |
| 7 | 3 | 0.284238 | 3.518173 | 0.560219 | 1.785017 | 2.182742 | 20.724474 | 24.323400 |
| 7 | 4 | 0.248087 | 4.030850 | 0.641855 | 1.557984 | 1.041389 | 8.628790 | 32.952190 |
| 7 | 5 | 0.231114 | 4.326878 | 0.688993 | 1.451393 | 0.914268 | 10.456663 | 43.408853 |
| 7 | 6 | 0.225682 | 4.431014 | 0.705576 | 1.417283 | 1.032121 | 6.809398 | 50.218251 |
| 7 | 7 | 0.200205 | 4.994878 | 0.795363 | 1.257288 | 1.316752 | 12.021749 | 62.240000 |
| 7 | 8 | 0.179980 | 5.556185 | 0.884743 | 1.130272 | 0.954201 | 7.429676 | 69.669676 |
| 7 | 9 | 0.177708 | 5.627221 | 0.896054 | 1.116004 | 0.064185 | 0.022150 | 69.691826 |
| 7 | 10 | 0.152826 | 6.543380 | 1.041939 | 0.959749 | -0.002987 | 0.000028 | 69.691854 |
| 7 | 11 | 0.146583 | 6.822089 | 1.086320 | 0.920539 | -0.065193 | 0.020311 | 69.712165 |
| 7 | 12 | 0.094643 | 10.566007 | 1.682485 | 0.594359 | -0.083286 | 0.015928 | 69.728093 |
| 7 | 13 | 0.084646 | 11.813845 | 1.881185 | 0.531580 | 0.039659 | 0.065470 | 69.793563 |
| 7 | 14 | 0.075844 | 13.184895 | 2.099506 | 0.476303 | 0.008739 | 0.003258 | 69.796821 |
| 7 | 15 | 0.073592 | 13.588507 | 2.163775 | 0.462155 | 0.059777 | 0.023446 | 69.820267 |
| 7 | 16 | 0.070793 | 14.125643 | 2.249306 | 0.444582 | 0.034015 | 0.032924 | 69.853190 |
| 7 | 17 | 0.066492 | 15.039443 | 2.394816 | 0.417569 | 0.465942 | 0.924400 | 70.777590 |
| 7 | 18 | 0.062917 | 15.894077 | 2.530904 | 0.395116 | -0.089032 | 0.122952 | 70.900542 |
| 7 | 19 | 0.060628 | 16.493953 | 2.626426 | 0.380746 | -0.119537 | 0.328861 | 71.229403 |
| 7 | 20 | 0.054247 | 18.434349 | 2.935406 | 0.340668 | 0.783649 | 1.870456 | 73.099859 |
| 7 | 21 | 0.051147 | 19.551660 | 3.113322 | 0.321200 | -0.887400 | 1.789084 | 74.888943 |
| 7 | 22 | 0.049815 | 20.074399 | 3.196560 | 0.312836 | -0.030701 | 0.008406 | 74.897349 |
| 7 | 23 | 0.047973 | 20.844990 | 3.319266 | 0.301271 | 0.398394 | 1.374674 | 76.272023 |
| 7 | 24 | 0.043501 | 22.988037 | 3.660515 | 0.273186 | 0.645807 | 1.615091 | 77.887114 |
| 7 | 25 | 0.043364 | 23.060340 | 3.672029 | 0.272329 | 0.178272 | 0.153983 | 78.041097 |
| 7 | 26 | 0.041813 | 23.916275 | 3.808324 | 0.262583 | 0.123398 | 0.124013 | 78.165110 |
| 7 | 27 | 0.040984 | 24.399873 | 3.885330 | 0.257378 | -0.393853 | 0.972411 | 79.137521 |
| 7 | 28 | 0.040015 | 24.990928 | 3.979447 | 0.251291 | -0.526436 | 3.199526 | 82.337047 |
| 7 | 29 | 0.039067 | 25.596887 | 4.075937 | 0.245342 | 0.349484 | 0.578499 | 82.915546 |
| 7 | 30 | 0.038369 | 26.062985 | 4.150157 | 0.240955 | -0.047048 | 0.013796 | 82.929342 |
| 7 | 31 | 0.036991 | 27.033471 | 4.304693 | 0.232305 | -0.262403 | 0.214880 | 83.144221 |
| 7 | 32 | 0.036417 | 27.460055 | 4.372620 | 0.228696 | 0.274519 | 0.368689 | 83.512911 |
| 7 | 33 | 0.035094 | 28.495086 | 4.537434 | 0.220389 | 0.078598 | 0.019374 | 83.532284 |
| 7 | 34 | 0.033612 | 29.751504 | 4.737501 | 0.211082 | -0.262855 | 0.107904 | 83.640188 |
| 7 | 35 | 0.033415 | 29.926917 | 4.765433 | 0.209845 | -0.374098 | 0.307570 | 83.947758 |
| 7 | 36 | 0.032779 | 30.507745 | 4.857921 | 0.205849 | 0.157024 | 0.139424 | 84.087182 |
| 7 | 37 | 0.032557 | 30.715119 | 4.890942 | 0.204460 | 0.420913 | 0.285162 | 84.372344 |
| 7 | 38 | 0.032236 | 31.020931 | 4.939639 | 0.202444 | 0.172344 | 0.142197 | 84.514541 |
| 7 | 39 | 0.031567 | 31.678979 | 5.044423 | 0.198239 | -0.068581 | 0.015855 | 84.530396 |
| 7 | 40 | 0.031148 | 32.104340 | 5.112156 | 0.195612 | -0.267007 | 0.117987 | 84.648383 |
| 7 | 41 | 0.030903 | 32.359107 | 5.152724 | 0.194072 | 0.125126 | 0.051503 | 84.699886 |
| 7 | 42 | 0.028017 | 35.692369 | 5.683498 | 0.175948 | 0.505763 | 0.572439 | 85.272325 |
| 7 | 43 | 0.026942 | 37.116091 | 5.910206 | 0.169199 | -0.427577 | 0.097935 | 85.370260 |
| 7 | 44 | 0.026512 | 37.718853 | 6.006187 | 0.166495 | -0.006292 | 0.000190 | 85.370451 |
| 7 | 45 | 0.026124 | 38.278256 | 6.095264 | 0.164062 | -0.025876 | 0.002203 | 85.372654 |
| 7 | 46 | 0.025416 | 39.345797 | 6.265254 | 0.159610 | 0.036428 | 0.001750 | 85.374404 |
| 7 | 47 | 0.024767 | 40.375555 | 6.429229 | 0.155540 | -0.142967 | 0.073527 | 85.447931 |
| 7 | 48 | 0.024587 | 40.671841 | 6.476408 | 0.154407 | 0.064168 | 0.002585 | 85.450516 |
| 7 | 49 | 0.024469 | 40.868243 | 6.507682 | 0.153665 | 0.155596 | 0.147774 | 85.598290 |
| 7 | 50 | 0.024257 | 41.224757 | 6.564452 | 0.152336 | -0.054718 | 0.000992 | 85.599282 |
| 7 | 51 | 0.023429 | 42.683048 | 6.796664 | 0.147131 | 0.400751 | 0.033061 | 85.632343 |
| 7 | 52 | 0.023381 | 42.769752 | 6.810470 | 0.146833 | 0.338476 | 0.342138 | 85.974481 |
| 7 | 53 | 0.022760 | 43.936521 | 6.996261 | 0.142933 | -0.250025 | 0.614206 | 86.588687 |
| 7 | 54 | 0.022548 | 44.350140 | 7.062124 | 0.141600 | -0.865911 | 0.081646 | 86.670333 |

| ЗАГР | N п/п | Собств... | Рад/с. | Гц. | Периоды | Коэф. ... | Масса | Сумма ... |
|---|---|---|---|---|---|---|---|---|
| 8 - (мод. 41) | | | | | | | | |
| 8 | 1 | 0.321044 | 3.114840 | 0.495994 | 2.016155 | -0.025732 | 0.007215 | 0.007215 |
| 8 | 2 | 0.291205 | 3.434007 | 0.546816 | 1.828768 | 0.017947 | 0.001915 | 0.009130 |
| 8 | 3 | 0.284238 | 3.518173 | 0.560219 | 1.785017 | -0.039502 | 0.004726 | 0.013856 |
| 8 | 4 | 0.248087 | 4.030850 | 0.641855 | 1.557984 | 0.037955 | 0.007980 | 0.021836 |
| 8 | 5 | 0.231114 | 4.326878 | 0.688993 | 1.451393 | -0.043698 | 0.016631 | 0.038467 |
| 8 | 6 | 0.225682 | 4.431014 | 0.705576 | 1.417283 | -0.011888 | 0.000629 | 0.039096 |
| 8 | 7 | 0.200205 | 4.994878 | 0.795363 | 1.257288 | -0.048357 | 0.011288 | 0.050384 |
| 8 | 8 | 0.179980 | 5.556185 | 0.884743 | 1.130272 | -0.069924 | 0.027778 | 0.078162 |
| 8 | 9 | 0.177708 | 5.627221 | 0.896054 | 1.116004 | -0.007496 | 0.000210 | 0.078372 |
| 8 | 10 | 0.152826 | 6.543380 | 1.041939 | 0.959749 | 0.034720 | 0.002595 | 0.080968 |
| 8 | 11 | 0.146583 | 6.822089 | 1.086320 | 0.920539 | 0.023158 | 0.001784 | 0.082752 |
| 8 | 12 | 0.094643 | 10.566007 | 1.682485 | 0.594359 | 0.015081 | 0.000364 | 0.083116 |
| 8 | 13 | 0.084646 | 11.813845 | 1.881185 | 0.531580 | 1.369788 | 54.376986 | 54.460102 |
| 8 | 14 | 0.075844 | 13.184895 | 2.099506 | 0.476303 | 1.180925 | 41.416761 | 95.876863 |
| 8 | 15 | 0.073592 | 13.588507 | 2.163775 | 0.462155 | -0.385163 | 0.677687 | 96.554550 |
| 8 | 16 | 0.070793 | 14.125643 | 2.249306 | 0.444582 | -0.324662 | 2.088264 | 98.642815 |
| 8 | 17 | 0.066492 | 15.039443 | 2.394816 | 0.417569 | 0.070207 | 0.014612 | 98.657426 |
| 8 | 18 | 0.062917 | 15.894077 | 2.530904 | 0.395116 | 0.153894 | 0.255762 | 98.913189 |
| 8 | 19 | 0.060628 | 16.493953 | 2.626426 | 0.380746 | 0.199617 | 0.638479 | 99.551668 |
| 8 | 20 | 0.054247 | 18.434349 | 2.935406 | 0.340668 | -0.061725 | 0.008079 | 99.559747 |
| 8 | 21 | 0.051147 | 19.551660 | 3.113322 | 0.321200 | -0.052123 | 0.004297 | 99.564045 |
| 8 | 22 | 0.049815 | 20.074399 | 3.196560 | 0.312836 | -0.021137 | 0.002774 | 99.566819 |
| 8 | 23 | 0.047973 | 20.844990 | 3.319266 | 0.301271 | -0.041004 | 0.010139 | 99.576958 |
| 8 | 24 | 0.043501 | 22.988037 | 3.660515 | 0.273186 | 0.078231 | 0.016501 | 99.593458 |
| 8 | 25 | 0.043364 | 23.060340 | 3.672029 | 0.272329 | 0.063252 | 0.013496 | 99.606954 |
| 8 | 26 | 0.041813 | 23.916275 | 3.808324 | 0.262583 | 0.132451 | 0.099474 | 99.706428 |
| 8 | 27 | 0.040984 | 24.399873 | 3.885330 | 0.257378 | 0.097561 | 0.041541 | 99.747969 |
| 8 | 28 | 0.040015 | 24.990928 | 3.979447 | 0.251291 | 0.014295 | 0.001643 | 99.749611 |
| 8 | 29 | 0.039067 | 25.596887 | 4.075937 | 0.245342 | 0.102621 | 0.034727 | 99.784338 |
| 8 | 30 | 0.038369 | 26.062985 | 4.150157 | 0.240955 | -0.027394 | 0.003256 | 99.787595 |
| 8 | 31 | 0.036991 | 27.033471 | 4.304693 | 0.232305 | -0.013374 | 0.000389 | 99.787983 |
| 8 | 32 | 0.036417 | 27.460055 | 4.372620 | 0.228696 | -0.025630 | 0.002237 | 99.790221 |
| 8 | 33 | 0.035094 | 28.495086 | 4.537434 | 0.220389 | -0.087559 | 0.016740 | 99.806960 |
| 8 | 34 | 0.033612 | 29.751504 | 4.737501 | 0.211082 | -0.046832 | 0.002385 | 99.809345 |
| 8 | 35 | 0.033415 | 29.926917 | 4.765433 | 0.209845 | -0.015695 | 0.000377 | 99.809722 |
| 8 | 36 | 0.032779 | 30.507745 | 4.857921 | 0.205849 | -0.018658 | 0.001370 | 99.811092 |
| 8 | 37 | 0.032557 | 30.715119 | 4.890942 | 0.204460 | 0.007216 | 0.000058 | 99.811151 |
| 8 | 38 | 0.032236 | 31.020931 | 4.939639 | 0.202444 | -0.009490 | 0.000300 | 99.811451 |
| 8 | 39 | 0.031567 | 31.678979 | 5.044423 | 0.198239 | 0.026493 | 0.001647 | 99.813098 |
| 8 | 40 | 0.031148 | 32.104340 | 5.112156 | 0.195612 | -0.015134 | 0.000264 | 99.813362 |
| 8 | 41 | 0.030903 | 32.359107 | 5.152724 | 0.194072 | -0.010774 | 0.000266 | 99.813628 |
| 8 | 42 | 0.028017 | 35.692369 | 5.683498 | 0.175948 | 0.018071 | 0.000509 | 99.814137 |
| 8 | 43 | 0.026942 | 37.116091 | 5.910206 | 0.169199 | 0.024951 | 0.000232 | 99.814369 |
| 8 | 44 | 0.026512 | 37.718853 | 6.006187 | 0.166495 | 0.000181 | 0.000000 | 99.814369 |
| 8 | 45 | 0.026124 | 38.278256 | 6.095264 | 0.164062 | 0.007744 | 0.000137 | 99.814507 |
| 8 | 46 | 0.025416 | 39.345797 | 6.265254 | 0.159610 | -0.021164 | 0.000411 | 99.814918 |
| 8 | 47 | 0.024767 | 40.375555 | 6.429229 | 0.155540 | 0.003589 | 0.000032 | 99.814950 |
| 8 | 48 | 0.024587 | 40.671841 | 6.476408 | 0.154407 | -0.004208 | 0.000008 | 99.814958 |
| 8 | 49 | 0.024469 | 40.868243 | 6.507682 | 0.153665 | 0.006545 | 0.000182 | 99.815140 |
| 8 | 50 | 0.024257 | 41.224757 | 6.564452 | 0.152336 | 0.092120 | 0.001958 | 99.817098 |
| 8 | 51 | 0.023429 | 42.683048 | 6.796664 | 0.147131 | 0.082556 | 0.000977 | 99.818075 |
| 8 | 52 | 0.023381 | 42.769752 | 6.810470 | 0.146833 | -0.002636 | 0.000014 | 99.818089 |
| 8 | 53 | 0.022760 | 43.936521 | 6.996261 | 0.142933 | 0.003689 | 0.000093 | 99.818182 |
| 8 | 54 | 0.022548 | 44.350140 | 7.062124 | 0.141600 | -0.072135 | 0.000394 | 99.818577 |

| | | | |
|---|---|---|---|
| შ.პ.ს დრიმსი | | | ქ. თბილისი, დიდი დიღომი, IV მ/რ, კორპუსი №25-ის მიმდებარედ მრავალბინიანი სახურავებელი სახლის პროექტი |
| დირექტორი | | შ.მესხი | |
| არქიტექტორი | | კ.მორჩილაძე | კონსტრუქციული ნაწილი |
| კონსტრუქტორი | | თ.კვინტრაძე | ანგარიშის შედეგები |
| შესრულა | | თ.კვინტრაძე | ფურც№ 5 |
| | | | ფურც.რაოდ. |

| | | | | | | | | |
|---|---|---|---|---|---|---|---|---|
| 9 - (მოდ. 41) | | | | | | | | |
| 9 | 1 | 0.321044 | 3.114840 | 0.495994 | 2.016155 | 0.458159 | 3.285171 | 3.285171 |
| 9 | 2 | 0.291205 | 3.434007 | 0.546816 | 1.828768 | 0.840398 | 6.031734 | 9.316905 |
| 9 | 3 | 0.284238 | 3.518173 | 0.560219 | 1.785017 | 2.079945 | 18.818390 | 28.135296 |
| 9 | 4 | 0.248087 | 4.030850 | 0.641855 | 1.557984 | 0.854294 | 5.806822 | 33.942118 |
| 9 | 5 | 0.231114 | 4.326878 | 0.688993 | 1.451393 | 0.862519 | 9.306453 | 43.248571 |
| 9 | 6 | 0.225682 | 4.431014 | 0.705576 | 1.417283 | 1.720004 | 18.910639 | 62.159210 |
| 9 | 7 | 0.200205 | 4.994878 | 0.795363 | 1.257288 | 0.173735 | 0.209283 | 62.368493 |
| 9 | 8 | 0.179980 | 5.556185 | 0.884743 | 1.130272 | 0.792167 | 5.120638 | 67.489131 |
| 9 | 9 | 0.177708 | 5.627221 | 0.896054 | 1.116004 | -0.573814 | 1.770308 | 69.259439 |
| 9 | 10 | 0.152826 | 6.543380 | 1.041939 | 0.959749 | 0.148814 | 0.068484 | 69.327923 |
| 9 | 11 | 0.146583 | 6.822089 | 1.086320 | 0.920539 | 0.372665 | 0.663707 | 69.991630 |
| 9 | 12 | 0.094643 | 10.566007 | 1.682485 | 0.594359 | -0.118743 | 0.032377 | 70.024007 |
| 9 | 13 | 0.084646 | 11.813845 | 1.881185 | 0.531580 | 0.042722 | 0.075973 | 70.099980 |
| 9 | 14 | 0.075844 | 13.184895 | 2.099506 | 0.476303 | -0.002460 | 0.000258 | 70.100238 |
| 9 | 15 | 0.073592 | 13.588507 | 2.163775 | 0.462155 | 0.495850 | 1.613215 | 71.713453 |
| 9 | 16 | 0.070793 | 14.125643 | 2.249306 | 0.444582 | -0.005777 | 0.000950 | 71.714402 |
| 9 | 17 | 0.066492 | 15.039443 | 2.394816 | 0.417569 | 0.684624 | 1.995728 | 73.710130 |
| 9 | 18 | 0.062917 | 15.894077 | 2.530904 | 0.395116 | 0.000767 | 0.000009 | 73.710139 |
| 9 | 19 | 0.060628 | 16.493953 | 2.626426 | 0.380746 | -0.063410 | 0.092540 | 73.802679 |
| 9 | 20 | 0.054247 | 18.434349 | 2.935406 | 0.340668 | 0.386493 | 0.454974 | 74.257653 |
| 9 | 21 | 0.051147 | 19.551660 | 3.113322 | 0.321200 | -0.487904 | 0.540829 | 74.798482 |
| 9 | 22 | 0.049815 | 20.074399 | 3.196560 | 0.312836 | 0.138801 | 0.171824 | 74.970306 |
| 9 | 23 | 0.047973 | 20.844990 | 3.319266 | 0.301271 | -0.146111 | 0.184903 | 75.155209 |
| 9 | 24 | 0.043501 | 22.988037 | 3.660515 | 0.273186 | 0.573201 | 1.272343 | 76.427552 |
| 9 | 25 | 0.043364 | 23.060340 | 3.672029 | 0.272329 | 0.023406 | 0.002654 | 76.430207 |
| 9 | 26 | 0.041813 | 23.916275 | 3.808324 | 0.262583 | 0.125898 | 0.129090 | 76.559297 |
| 9 | 27 | 0.040984 | 24.399873 | 3.885330 | 0.257378 | -0.459918 | 1.325997 | 77.885294 |
| 9 | 28 | 0.040015 | 24.990928 | 3.979447 | 0.251291 | -0.521382 | 3.138381 | 81.023675 |
| 9 | 29 | 0.039067 | 25.596887 | 4.075937 | 0.245342 | 0.521945 | 1.290321 | 82.313996 |
| 9 | 30 | 0.038369 | 26.062985 | 4.150157 | 0.240955 | -0.295807 | 0.545341 | 82.859337 |
| 9 | 31 | 0.036991 | 27.033471 | 4.304693 | 0.232305 | -0.165951 | 0.085945 | 82.945282 |
| 9 | 32 | 0.036417 | 27.460055 | 4.372620 | 0.228696 | 0.317700 | 0.493800 | 83.439081 |
| 9 | 33 | 0.035094 | 28.495086 | 4.537434 | 0.220389 | 0.377009 | 0.445760 | 83.884841 |
| 9 | 34 | 0.033612 | 29.751504 | 4.737501 | 0.211082 | -0.206955 | 0.066889 | 83.951730 |
| 9 | 35 | 0.033415 | 29.926917 | 4.765433 | 0.209845 | -0.271698 | 0.162235 | 84.113965 |
| 9 | 36 | 0.032779 | 30.507745 | 4.857921 | 0.205849 | -0.204861 | 0.237317 | 84.351283 |
| 9 | 37 | 0.032557 | 30.715119 | 4.890942 | 0.204460 | -0.419145 | 0.282771 | 84.634054 |
| 9 | 38 | 0.032236 | 31.020931 | 4.939639 | 0.202444 | 0.329964 | 0.521233 | 85.155287 |
| 9 | 39 | 0.031567 | 31.678979 | 5.044423 | 0.198239 | -0.072903 | 0.017916 | 85.173203 |
| 9 | 40 | 0.031148 | 32.104340 | 5.112156 | 0.195612 | -0.211343 | 0.073921 | 85.247123 |
| 9 | 41 | 0.030903 | 32.359107 | 5.152724 | 0.194072 | 0.066459 | 0.014529 | 85.261652 |
| 9 | 42 | 0.028017 | 35.692369 | 5.683498 | 0.175948 | 0.209299 | 0.098032 | 85.359685 |
| 9 | 43 | 0.026942 | 37.116091 | 5.910206 | 0.169199 | -0.263020 | 0.037059 | 85.396743 |
| 9 | 44 | 0.026512 | 37.718853 | 6.006187 | 0.166495 | -0.122214 | 0.071815 | 85.468558 |
| 9 | 45 | 0.026124 | 38.278256 | 6.095264 | 0.164062 | -0.231427 | 0.176232 | 85.644790 |
| 9 | 46 | 0.025416 | 39.345797 | 6.265254 | 0.159610 | 0.036275 | 0.001735 | 85.646525 |
| 9 | 47 | 0.024767 | 40.375555 | 6.429229 | 0.155540 | -0.187004 | 0.125801 | 85.772325 |
| 9 | 48 | 0.024587 | 40.671841 | 6.476408 | 0.154407 | -0.430571 | 0.116381 | 85.888707 |
| 9 | 49 | 0.024469 | 40.868243 | 6.507682 | 0.153665 | 0.162031 | 0.160248 | 86.048955 |
| 9 | 50 | 0.024257 | 41.224757 | 6.564452 | 0.152336 | -0.896919 | 0.266655 | 86.315610 |
| 9 | 51 | 0.023429 | 42.683048 | 6.796664 | 0.147131 | 0.377702 | 0.029367 | 86.344978 |
| 9 | 52 | 0.023381 | 42.769752 | 6.810470 | 0.146833 | 0.194015 | 0.112413 | 86.457391 |
| 9 | 53 | 0.022760 | 43.936521 | 6.996261 | 0.142933 | 0.054225 | 0.028890 | 86.486281 |
| 9 | 54 | 0.022548 | 44.350140 | 7.062124 | 0.141600 | -0.844027 | 0.077571 | 86.563851 |

| | | | | |
|---|---|---|---|---|
| შ.პ.ს დრიმსი | | | ქ. თბილისი, დიდი დიღომი, IV მ/რ, კორპუსი №25-ის მიმდებარედ მრავალბინიანი სახოვრებელი სახლის პროექტი | |
| დირექტორი | | შ.მესხი | | |
| არქიტექტორი | | ა.მორჩილაძე | კონსტრუქციული ნაწილი | |
| კონსტრუქტორი | თ.კ | თ.კვინტრაძე | ანბარიშის შედებები | ფურც№ 6 |
| შესრულა | თ.კ | თ.კვინტრაძე | | ფურც.რაოდ. |

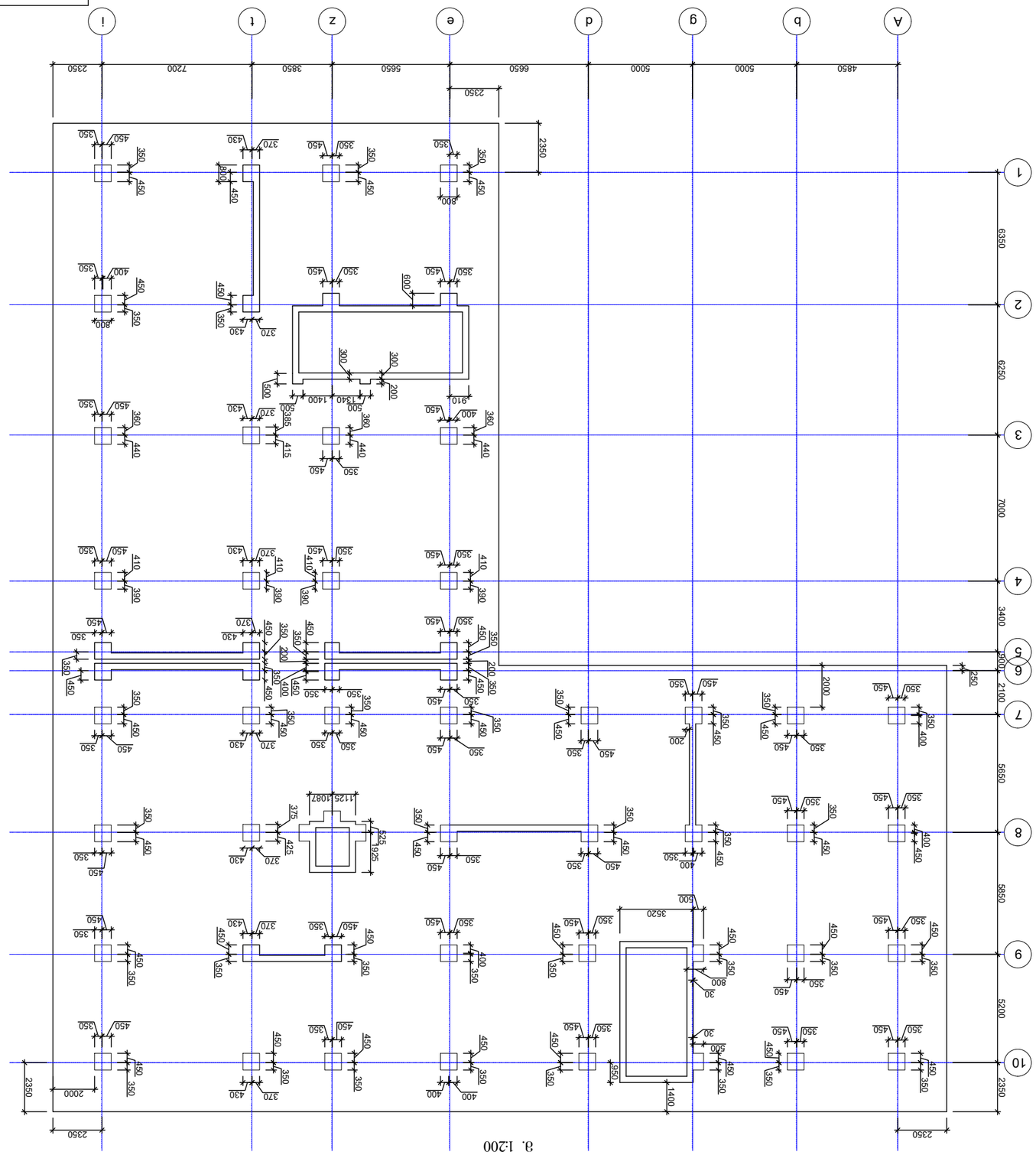


ъъоѳдзѫоь ѯдѳдоѳзоь ѯѳѳѯ
8. 1:200

| | | | |
|---|---|---|---|
| ѓ.ѕ.ь. ѵѳѳѯоь | | | |
| ѯоѳдзфѳ(ѵѳо | | ѯ.ѯѯь.ѳ | д. ѳѵѳѯѳоь, ѯоѳо ѯоѳѵѳ(ѳ, IV ѳ/ѳ, ѵѵѳдзъь №25-ѳь ѳоѳѯѳ2ъдѳѳ ѳѳдзѕѯѳѯѳѳѵѳ ъъоѵѳ2ѳ2ѯо ъъоѵѳ2ѳ2ѯо ъъоѵѳ2ѳ2ѯо

## ფრაგმენტების განაწილების გეგმა
მ. 1:200

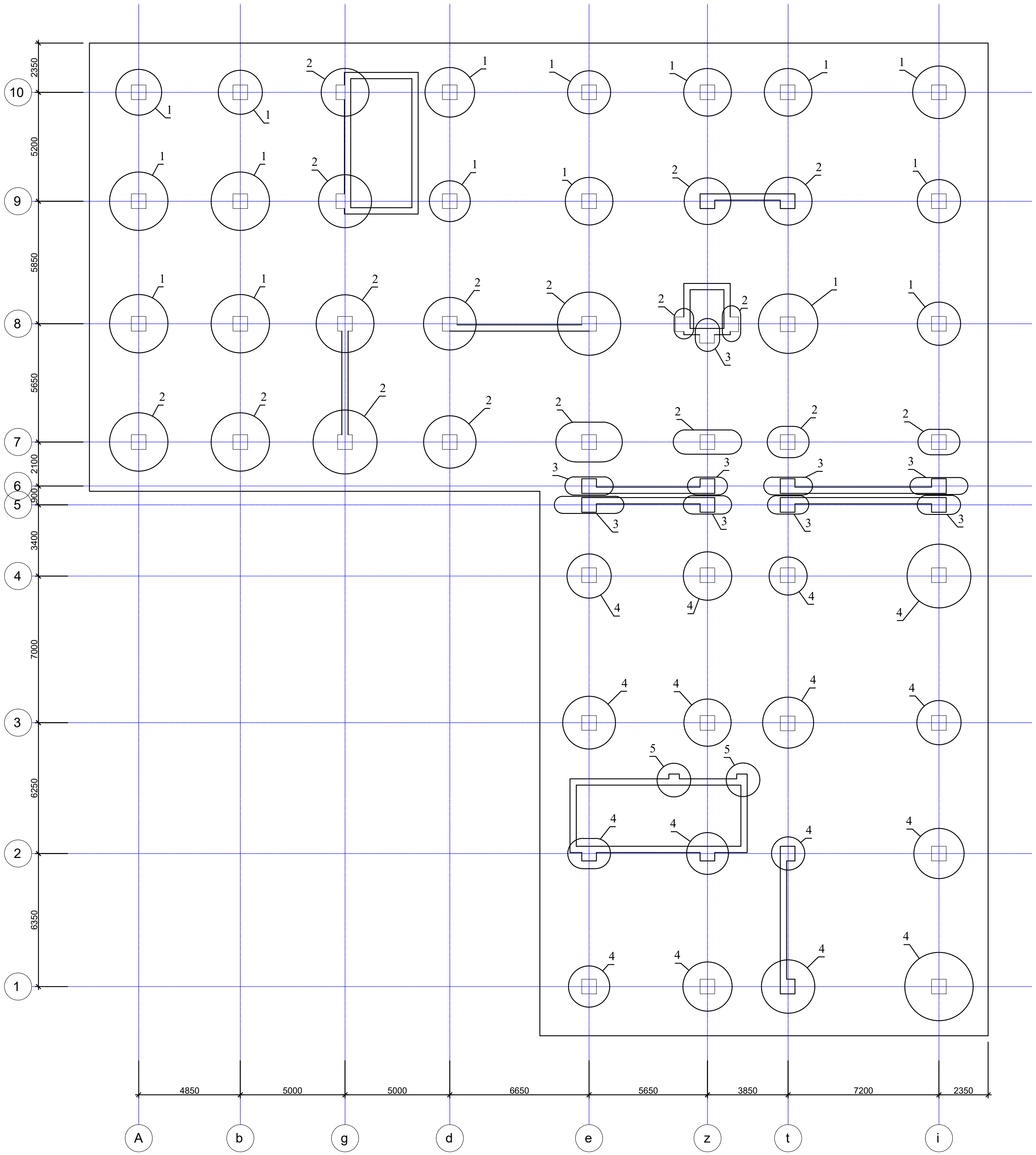


| შ.პ.ს დრიმსი | | | ქ. თბილისი, დიდი დიღომი, IV მ/რ, კორპუსი №25-ის მიმდებარედ მრავალბინიანი სახოვრებელი სახლის პროექტი | | |
|---|---|---|---|---|---|
| დირექტორი | | მ.მესხი | | | |
| არქიტექტორი | | კ.მორჩილაძე | კონსტრუქციული ნაწილი | | |
| კონსტრუქტორი | | თ.კვინტრაძე | საძირკვლები | ფუეც№ | 8 |
| შეასრულა | | თ.კვინტრაძე | | ფუეც.რაოდ. | |

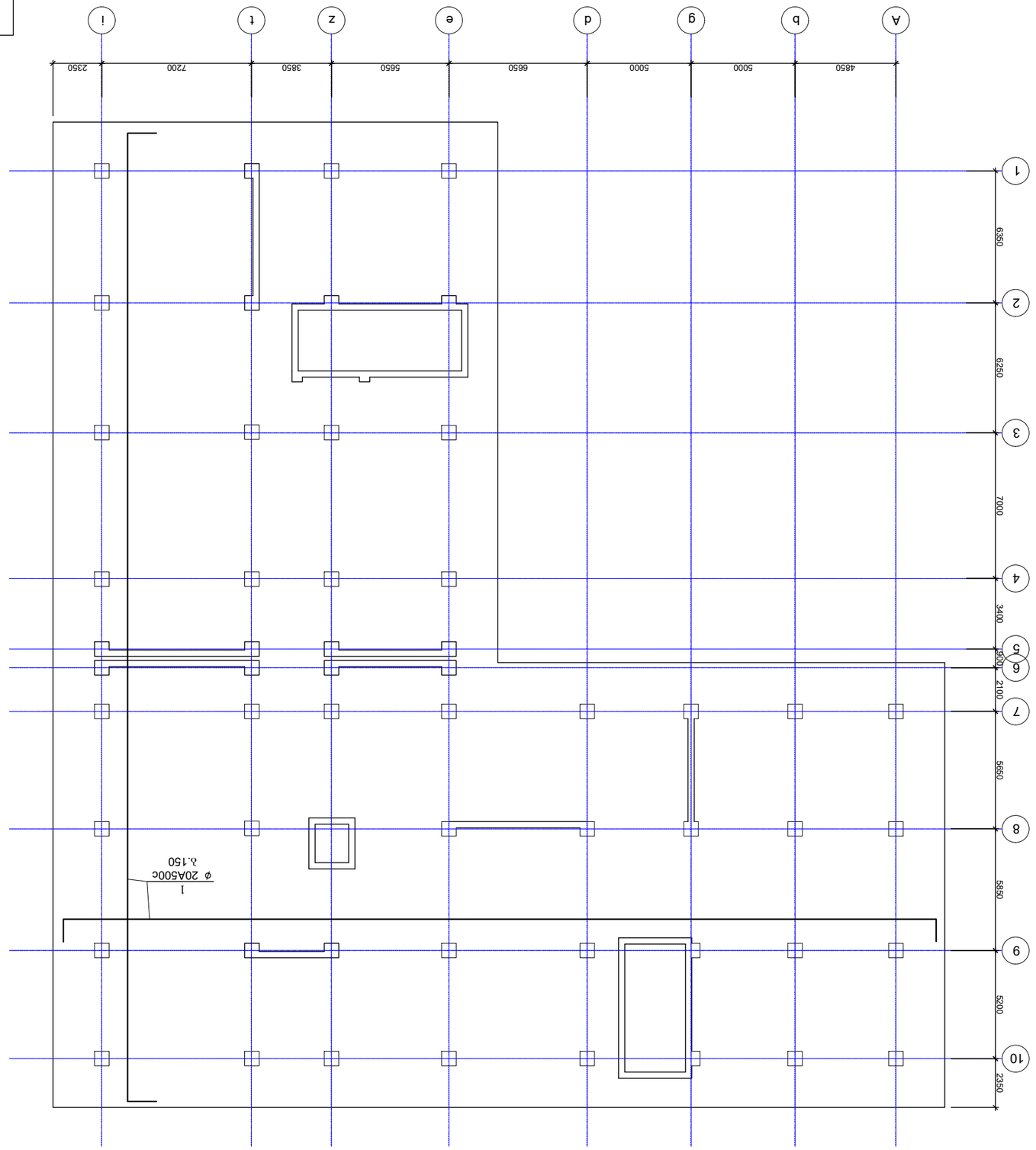


ձևագրություններ. հատակագծեր. 1:200

| | | | |
|---|---|---|---|
| ՀՀ ԿԱՌԱՎԱՐՈՒԹՅԱՆ ԱՇԽԱՏԱՆՔՆԵՐԻ ԳԼԽԱՎՈՐ ՎԱՐՉԱՊԵՏԱՐԱՆ «ՀԱՅԿԱԿԱՆ ԱՎՏՈՃԱՆԱՊԱՐՀ» ՓԱԿ ՀԱՍՏԱՏՈՒԹՅԱՆ ՄԱՍՆԱԿՑՈՒԹՅՈՒՆ | | | |
| ՀՀ ՄԱՐԶԵՐԻ, ՀՈՒՆԱՍՏԱՆԻ, ԻՐ Ա/Ճ, ՀՄՃԱՅԻՆ N՝25-ՈՒ ՀՈՒՆԱՍՏԱՆԻ ՀԱՄԱՅՆՔԱՅԻՆ ՀՈՂԱՏԱՐԱԾՔՈՒՄ ԼՈՒՅՍՆԱՎՈՐՎՈՂ ՀՄՏՉՈՒՂԻ ՎԵՐԱԿԱՌՈՒՑՄԱՆ ԱՇԽԱՏԱՆՔՆԵՐԻ ԱՐՏԱԿԱՐԳՄԱՆ ՀԱՄԱՐ | | | |
| ՀՀ ԿԱՌԱՎԱՐՈՒԹՅԱՆ 2024 Թ. ՀՈՒՆՎԱՐԻ 25-Ի N 130-Ն ՈՐՈՇՄԱՄԲ ՀԱՍՏԱՏՎԱԾ ՀԱՎԱՍՏՄԱՆ ՀԱՄԱՁԱՅՆ ՆԱԽԱԳԾԻ | | | |
| ՀԱՎԱՍՏՎԱԾ Է | | ՀԱՄԱՁԱՅՆ ՆԱԽԱԳԾԻ ՀԵՂԻՆԱԿԱԿԱՆ ԽՄԲԱԳԻՐ՝

| | | | |
|---|---|---|---|
| ՀՀ ՇԻՆԱՐԱՐՈՒԹՅԱՆ ԵՎ ՏԱՐԱԾՔԱՅԻՆ ԶԱՐԳԱՑՄԱՆ ՆԱԽԱՐԱՐՈՒԹՅԱՆ ՀԱՄԱՅՆՔԱՅԻՆ ԾԱՌԱՅՈՒԹՅՈՒՆ ԼՌԵՔՈՒՆԻ ՀԱՄԱՅՆՔԱՊԵՏԱՐԱՆ | | | Ք. ՕՒՈՒՄՈՒՆ, ՀՈՒՆ ՀՈՒՄՈՒՆ, IV ՓՈՂ, ՀՄՈՒՆՔ Թ25-ՕՆ ՀՈՒՆՎԱՅԱՆՈՒՄ ՀԱՄԱՅՆՔԱՅԻՆ ՀՈՂԱՏԱՐԱԾՔ ԼՌԵՔՈՒՆԻ ՀԱՄԱՅՆՔԱՊԵՏԱՐԱՆ ՀՀՈՒՆ |
| ՀՈՒՆՎԱՐ | | ՅՈՒՆԻՍ | |
| ՀՈՒՆՎԱՐ | | ՀՈՒՆԻՍ | ՀՄՈՒՆՔԱՅԻՆ ՀՈՂԱՏԱՐԱԾՔԻ ԳԱՆՁԱՅԻՆ ՀԱՏԱԿԱԳԾԵՐ |
| ՀՄՈՒՆՔԱՅԻՆ ՀՈՂԱՏԱՐԱԾՔԻ ՀԱՏԱԿԱԳԾԵՐԻ ՑԱՆԿ | ՀՀ-49 | ՕՒ.ՅՅՕՆ.ՀՀ.ՀՈՒ | ԼՍՈՈՀՈՒՅՔՈՒՆ |
| ՀՈՒՆՎԱՐՅԱՆ ՀԱՄԱՐ | ՀՀ-49 | ՕՒ.ՅՅՕՆ.ՀՀ.ՀՈՒ | ՇՅՅԳՆ՝ |
| ՀՈՒՆՎԱՐՅԱՆ ՀԱՄԱՐ | | ՕՒ.ՅՅՕՆ.ՀՀ.ՀՈՒ | ՇՅՅԳՆ՝ |

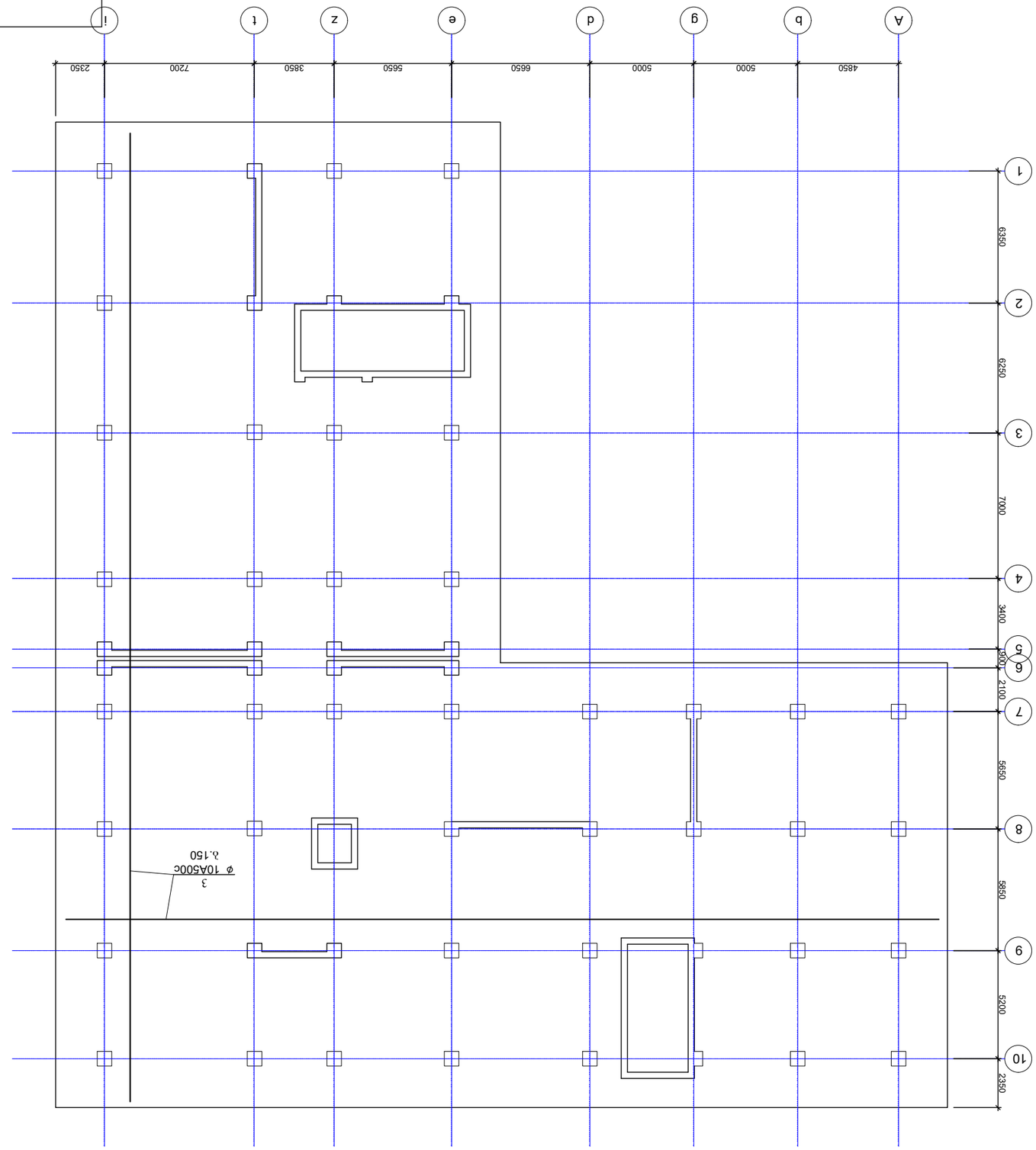


ՀՈՒՆՎԱՐՅԱՆ ՀԱՄԱՐ ՀՄՈՒՆՔԱՅԻՆ ՀՈՂԱՏԱՐԱԾՔԻ ՀԱՏԱԿԱԳԾԵՐԻ ՑԱՆԿ
ա. 1:200

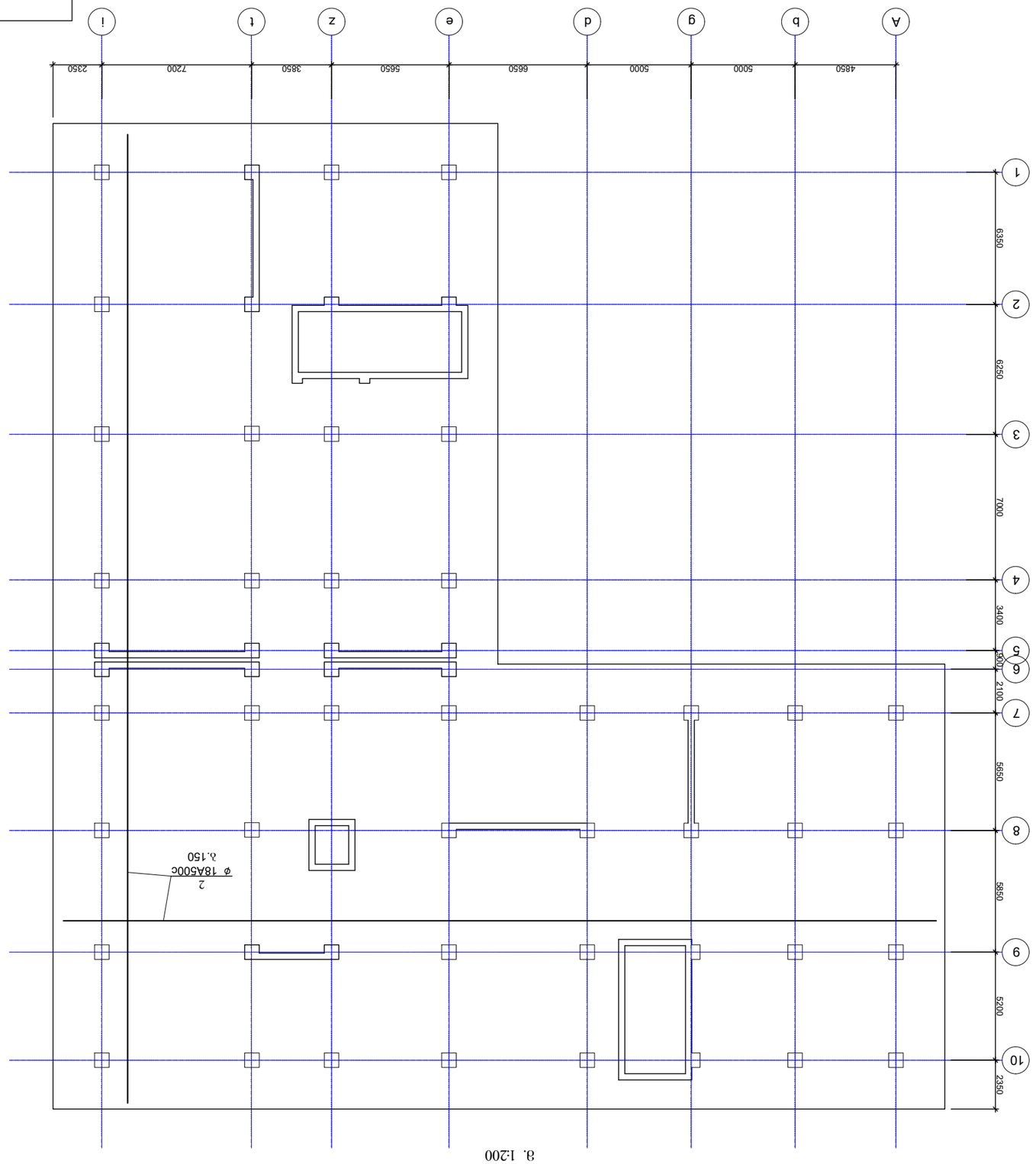


ъ๋๓ъ๋ ๆ๓๐๖ ๔๓๑๐๓๋๐๖๖๐๖ ๐๋๐๖๐๖

a. 1:200

| | | | |
|---|---|---|---|
| ๆ.๖.๖ ๔๓๐๗๖๐ | | | |
| ๔๐๓๋๗๓๑๑๓๐ | ๗.๗๗๖๐ | | |
| ๖๓๐๑๋๗๑๑๓๐ | ๐.๋๋๐๖๑๓๖๋๐ | ๔๐.๔๒ | |
| ๋๓๖๖๑๓๋๗๑๑๓๐ | ๐.๋๋๐๖๑๓๖๋๐ | ๔๐.๔๒ | |
| ๋๓๖๖๑๓๋๗๑๑๓๐ ๖๋๔๐๔๓๐ | | | |
| ๋๓๖๖๑๓๋๗๑๑๓๐ ๖๋๔๐๔๓๐ | ๗๗๖๐๓ | ๖๋๐๓๐๔๓๖๐๖๐ | 11 |
| | ๗๗๖๐๓ | | |

ქვედა შრის დამატებითი არმირების
მოწყობის გეგმა Y ღერძის
მიმართულებით
მ. 1:200

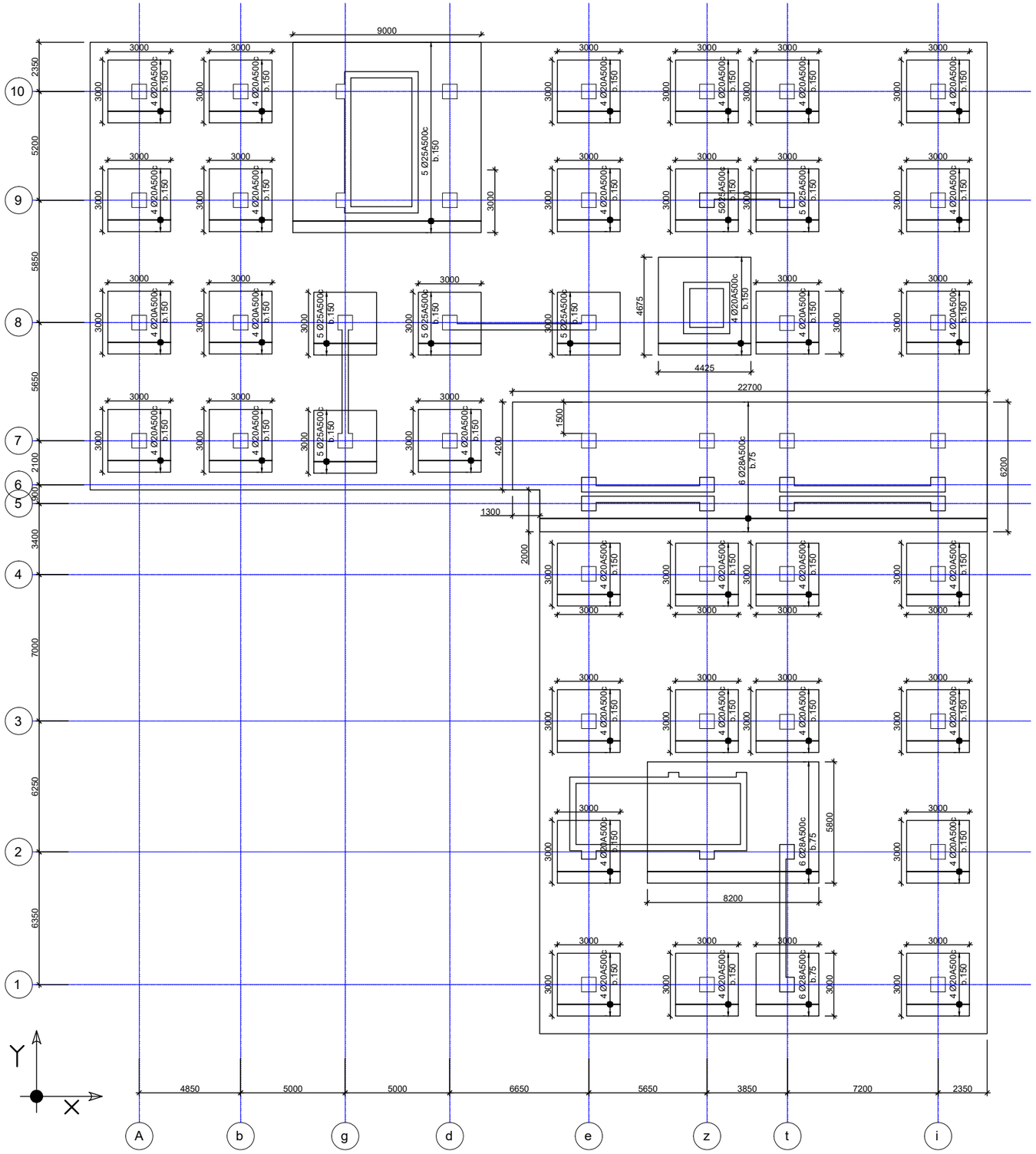


| | | | |
|---|---|---|---|
| შ.პ.ს დრიმსი | | | ქ. თბილისი, დიდი დიღომი, IV მ/რ, კორპუსი №25-ის მიმდებარედ მრავალბინიანი სახოვრებელი სახლის პროექტი |
| დირექტორი | | მ.მესხი | |
| არქიტექტორი | | კ.მორჩილაძე | კონსტრუქციული ნაწილი |
| კონსტრუქტორი | | თ.კვინტრაძე | საძირკვლები |
| შესრულა | | თ.კვინტრაძე | ფურც№ 12 |
| | | | ფურც.რაოდ |

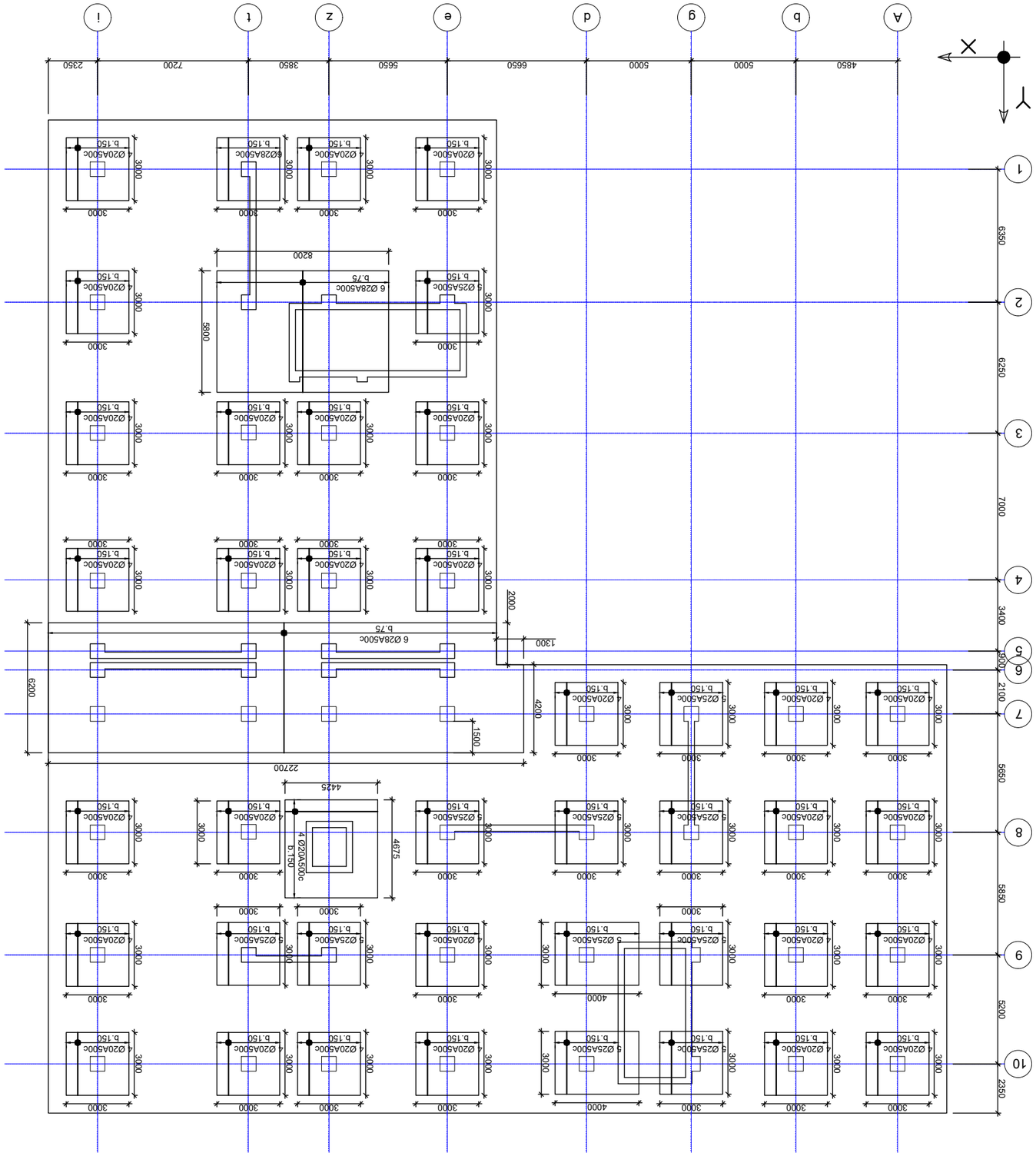


ձձՅ٩ ՅՅ٩Ո ՅՅ٩Ո ՅՅ٩Ո

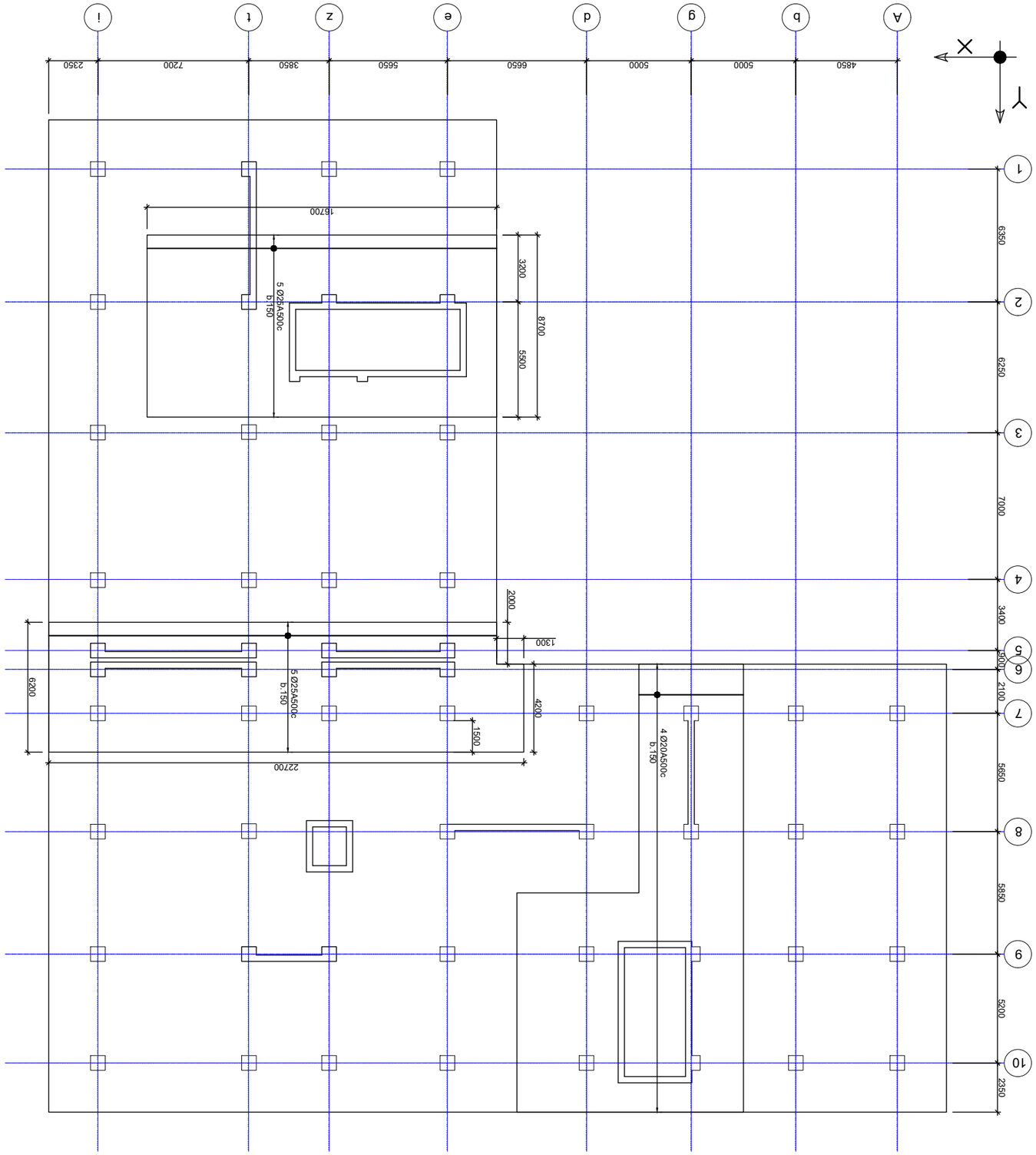


ЬЭЭ٨ ٦٨٥٦ ٩٥٦٨٥٦٥٥٦ ٨٥٦٥٦٥٦

| | |
|---|---|
| ՀԱՅԱՍՏԱՆԻ ԱՆԴԱՄԱԿԱՆ ՀԱՆՐԱՊԵՏՈՒԹՅԱՆ ԱՐՄԱՎԻՐԻ ՄԱՐԶԻ ՀԱՄԱՅՆՔԱՅԻՆ ՍԵՓԱԿԱՆՈՒԹՅՈՒՆ ՀԱՄԱՅՆՔԻ ՂԵԿԱՎԱՐ ՀԱՐ ՎԱՀԱՆ ՍԱՀԱԿՅԱՆ | |
| ԱՇԽԱՏԱՆՔԱՅԻՆ ՆԱԽԱԳԻԾ | |
| ՀԱՄԱՅՆՔԱՅԻՆ ՇԵՆՔԵՐԻ ԵՎ ՕԲՅԵԿՏՆԵՐԻ ՇԻՆԱՐԱՐՈՒԹՅԱՆ ԳԼԽԱՎՈՐ ԱՐՀԵՍՏԱԳԵՏ | |
| ՀԱՄԱՅՆՔԱՅԻՆ ՇԵՆՔԵՐԻ ԵՎ ՕԲՅԵԿՏՆԵՐԻ ՇԻՆԱՐԱՐՈՒԹՅԱՆ ԳԼԽԱՎՈՐ ԱՐՀԵՍՏԱԳԵՏ | |
| ՀԱՄԱՅՆՔԱՅԻՆ ՇԵՆՔԵՐԻ ԵՎ ՕԲՅԵԿՏՆԵՐԻ ՇԻՆԱՐԱՐՈՒԹՅԱՆ ՎԱՐՉԱԿԱՆ ՏՆՕՐԴ

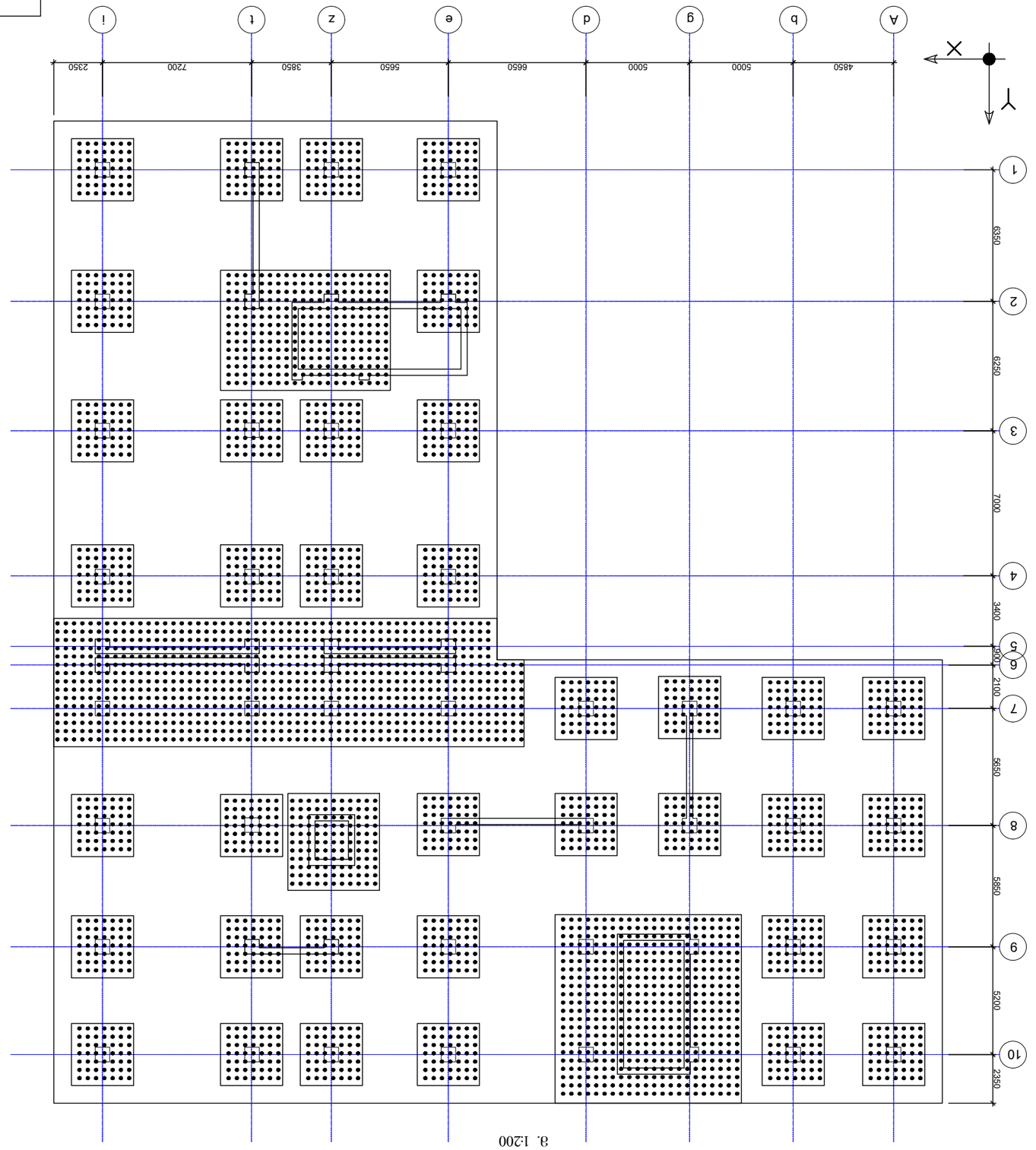


ვაკეთილი აღმოსავლეთ ფასადი
მ. 1:200

| | | | |
|---|---|---|---|
| ფილიალი | | ვაკეთილი | |
| პროექტის ხელმძღვანელი | | პროექტის ნომერი | |
| მთავარი ინჟინერი | ᲒᲐᲜᲐᲮᲚᲔᲑᲣᲚᲘᲐ | ნახაზის ნომერი | |
| ინჟინერი | ᲒᲐᲜᲐᲮᲚᲔᲑᲣᲚᲘᲐ | ნახაზის დასახელება | ᲐᲦᲛᲐᲡᲐᲕᲚᲘᲡ ᲤᲐᲡᲐᲓᲘ |
| ტექნიკოსი | | | |
| | | ფორმატი | A1 |
| | | მასშტაბი | 1:200 |
| | | თარიღი | 07.2026 |


ქ. თბილისი, ფონი ფონ, IV მ/რ, კორპუსი №25-ის მიმდებარედ მდებარეობს ნახაზის ნომერი ნახაზის დასახელება


| | | | |
|---|---|---|---|
| ფონდის ნომერი | | ვაკეთილი | |
| აღრიცხვის ნომერი | | პროექტის ხელმძღვანელი | |
| ინვენტარიზაციის ნომერი | ᲒᲐᲜᲐᲮᲚᲔᲑᲣᲚᲘᲐ | მთავარი ინჟინერი | |
| ტექნიკოსი | | ინჟინერი | ᲒᲐᲜᲐᲮᲚᲔᲑᲣᲚᲘᲐ |
|

საძირკვლის ტიპური
კვეთი
მ.1:20

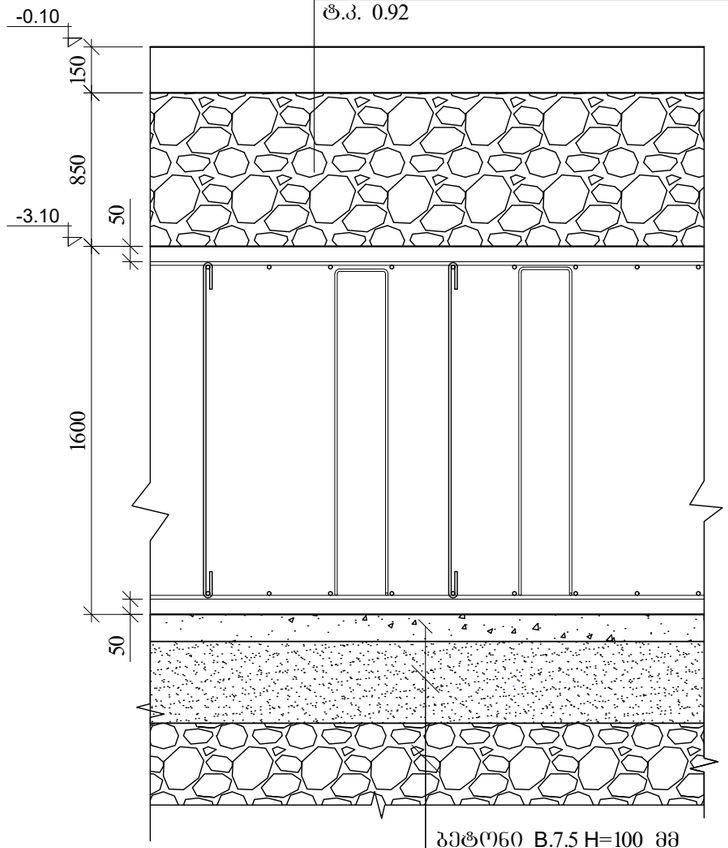


არამატურის გადაბმა
შესრულდეს 40Xφ

არმირების კვეთი
მ.1:20

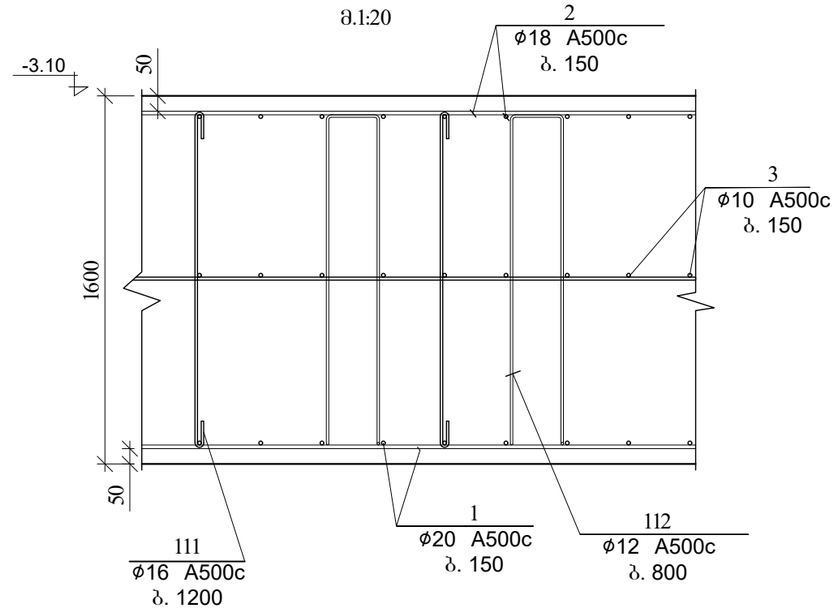


ფილის დაბოლოების
კვეთი 2-2
მ. 1:20

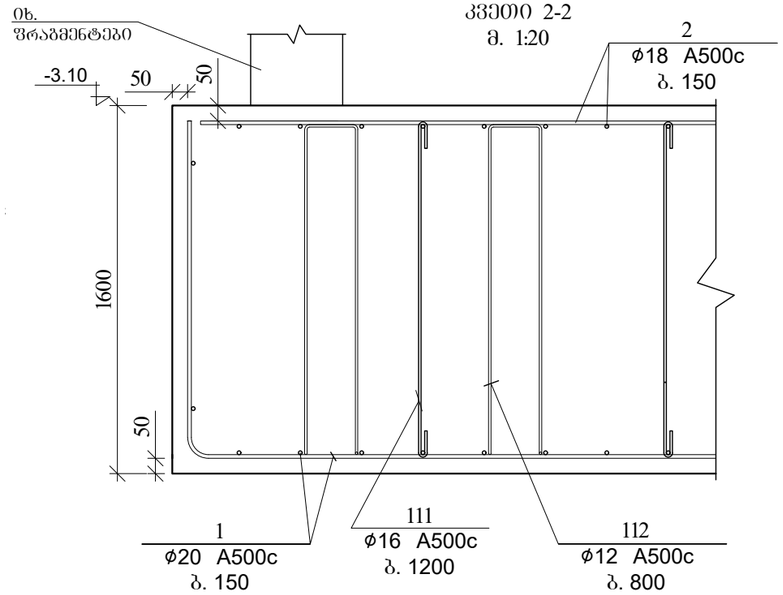


| | | | |
|---|---|---|---|
| შ.პ.ს ᲓᲠᲝᲛᲡᲘ | | | ქ. თბილისი, დიდი დიღომი, IV მ/რ, კორპუსი №25-ის მიმდებარედ მრავალბინიანი სახოვრებელი სახლის პროექტი |
| დირექტორი | | მ.მესხი | |
| არქიტექტორი | | კ.მორჩილაძე | კონსტრუქციული ნაწილი |
| კონსტრუქტორი | | თ.კვინტრაძე | საძირკვლები — ფურც№ 17 |
| შესრულა | | თ.კვინტრაძე | ფურც.რაოდ. |

| | | | |
|---|---|---|---|
| ՀՅԼ ԿՈՎԱԼՈ | | | Ա. Ծ.Ա.Ա.Ա

| | |
|---|---|
| ზ.პ.ჩ. ჩონგაძე | ქ. ცისკარაული, ჩუღუ ჩუღუნავი, IV ც/ო, კომპანია №25-ის ვიბრაციაკომპრესორების მონტაჟის პროექტის ხელმძღვანელი ხარისხის სამსახურის უფროსი |
| ჩონგაძემი | ვ.ვარსკვლავი |
| კონტროლერი | ა.ვარონიკიძე |
| კომპანიის დირექტორი | ტ.კვირიკაშვილი |
| შესრულების თარიღი | ტ.კვირიკაშვილი |
| შენობა-ნაგებობის ნომერი | სრულყოფილების ხარისხი |
| ნახაზის ნომერი | 19 |

### შეკვეთის სპეციფიკაცია

| პოზ. | დასახელება | ტიპი, მარკა, ნახაზის ნომერი | ერთ. | რაოდ. | მასა ერთ., კგ | ჯამური მასა, კგ | შენიშვნა |
|---|---|---|---|---|---|---|---|
| 1 | ბეტონი | B-25 | მ³ | 2352.0 | | | |
| 2 | არმატურა | A500c | კგ | 1,970 | | 1970 | |
| 3 | არმატურა | A240c | კგ | 1,344 | | 1344 | |
| 4 | ფოლადის ფირფიტა | 200×10 მმ | ც | 4 | 31.4 | 125.6 | |
| 5 | ფოლადის ფირფიტა | 150×10 მმ | ც | 4 | 23.6 | 94.2 | |
| 6 | ფოლადის ფირფიტა | 100×10 მმ | ც | 4 | 15.7 | 62.8 | |
| 7 | ანკერული ჭანჭიკი | M20×500 მმ | ც | 8 | 3.9 | 31.2 | |
| 8 | ანკერული ჭანჭიკი | M16×400 მმ | ც | 4 | 2.5 | 10.0 | |
| 9 | ელექტროდი | E42 | კგ | 12.5 | | 12.5 | |
| 10 | საღებავი | ანტიკოროზიული | კგ | 8.0 | | 8.0 | |

### არმატურის ნაწილების სპეციფიკაცია

| პოზ. | დიამ. | ფორმა | ერთ. | ცალი | სიგრძე, მმ | ჯამური სიგრძე, მ | მასა, კგ |
|---|---|---|---|---|---|---|---|
| 2224 | A240c | 100 300 100 | ც | 8 | 500 | 4.0 | 1.344 |
| 2226 | A240c | 260 180 260 280 180 360 | ც | 8 | 1960 | 15.7 | 62.7 |
| 2225 | A240c | 450 550 450 550 | ც | 8 | 2000 | 16.0 | 64.0 |
| 111 | A500c | 100 1550 100 | ც | 12 | 1750 | 21.0 | 7.662 |
| 1112 | A500c | 4900 | ც | 16 | 1470 | 23.5 | 7,203.0 |
| 2222 | A240c | 450 550 750 850 | ც | 8 | 2600 | 20.8 | 8,320.0 |
| 2223 | A240c | 450 550 125 225 | ც | 8 | 1350 | 10.8 | 345.6 |
| 2224 | A240c | 100 300 100 | ც | 8 | 500 | 4.0 | 1,344 |
| 2226 | A240c | 260 180 260 280 180 360 | ც | 8 | 1960 | 15.7 | 62.7 |
| 2225 | A240c | 450 550 450 550 | ც | 8 | 2000 | 16.0 | 64.0 |
| 111 | A500c | 100 1550 100 | ც | 12 | 1750 | 21.0 | 7,662 |
| 1112 | A500c | 4900 | ც | 16 | 1470 | 23.5 | 7,203.0 |

### არმატურის ნაწილების სპეციფიკაცია

| პოზ. | ნახ. | დიამ. | ფორმა | ერთ. | ცალი | სიგრძე, მმ | ჯამური სიგრძე, მ | მასა, კგ |
|---|---|---|---|---|---|---|---|---|
| 2224 | 3 | A240c | 100 300 100 | ც | 8 | 500 | 4.0 | 1.344 |
| 2226 | 3 | A240c | 260 180 260 280 180 360 | ც | 8 | 1960 | 15.7 | 62.7 |
| 2225 | 3 | A240c | 450 550 450 550 | ც | 8 | 2000 | 16.0 | 64.0 |
| 111 | 3 | A500c | 100 1550 100 | ც | 12 | 1750 | 21.0 | 7,662 |
| 1112 | 3 | A500c | 4900 | ც | 16 | 1470 | 23.5 | 7,203.0 |
| 2222 | 3 | A240c | 450 550 750 850 | ც | 8 | 2600 | 20.8 | 8,320.0 |
| 2223 | 3 | A240c | 450 550 125 225 | ც | 8 | 1350 | 10.8 | 345.6 |
| 2224 | 3 | A240c | 100 300 100 | ც | 8 | 500 | 4.0 | 1,344 |

### არმატურის ნაწილების სპეციფიკაცია

| პოზ. | ნახ. | დიამ. | ფორმა | ერთ. | ცალი | სიგრძე, მმ | ჯამური სიგრძე, მ | მასა, კგ |
|---|---|---|---|---|---|---|---|---|
| 1 | 5 | A500c | 1500 | ც | 20 | 1500 | 30.0 | 23,050 |
| 2 | 5 | A500c | 1500 | ც | 18 | 1500 | 27.0 | 22,638 |
| 3 | 5 | A500c | 1500 | ც | 10 | 1500 | 15.0 | 22,638 |
| 4 | 5 | A500c | 1500 | ც | 20 | 1500 | 30.0 | 6,412 |
| 5 | 5 | A500c | 1500 | ც | 25 | 1500 | 37.5 | 8,911 |
| 6 | 5 | A500c | 1500 | ც | 28 | 1500 | 42.0 | 5,180 |
| 6_1 | 5 | A500c | 1500 1200 | ც | 18 | 2700 | 32.4 | 2,430 |
| 7 | 5 | A500c | 1500 800 | ც | 18 | 2300 | 20.7 | 2,070 |
| 8 | 5 | A500c | 1500 1500 | ც | 25 | 3000 | 37.5 | 1,992 |
| 9 | 5 | A500c | 1500 1680 | ც | 28 | 3180 | 47.0 | 890 |
| 10 | 5 | A500c | 1500 1920 | ც | 32 | 3420 | 54.7 | 1,970 |
| 2222 | 3 | A240c | 450 550 750 850 | ც | 8 | 2600 | 20.8 | 8,320.0 |
| 2223 | 3 | A240c | 450 550 125 225 | ც | 8 | 1350 | 10.8 | 345.6 |
| 2224 | 3 | A240c | 100 300 100 | ც | 8 | 500 | 4.0 | 1,344 |

### არმატურის ნაწილების სპეციფიკაცია

| პოზ. | ნახ. | დიამ. | ფორმა | ერთ. | ცალი | სიგრძე, მმ | ჯამური სიგრძე, მ | მასა, კგ |
|---|---|---|---|---|---|---|---|---|
| 1 | 5 | A500c | 1500 | ც | 20 | 1500 | 30.0 | 23,050 |
| 2 | 5 | A500c | 1500 | ც | 18 | 1500 | 27.0 | 22,638 |
| 3 | 5 | A500c | 1500 | ც | 10 | 1500 | 15.0 | 22,638 |
| 4 | 5 | A500c | 1500 | ც | 20 | 1500 | 30.0 | 6,412 |
| 5 | 5 | A500c | 1500 | ც | 25 | 1500 | 37.5 | 8,911 |
| 6 | 5 | A500c | 1500 | ც | 28 | 1500 | 42.0 | 5,180 |
| 6_1 | 5 | A500c | 1500 1200 | ც | 18 | 2700 | 32.4 | 2,430 |
| 7 | 5 | A500c | 1500 800 | ც | 18 | 2300 | 20.7 | 2,070 |
| 8 | 5 | A500c | 1500 1500 | ც | 25 | 3000 | 37.5 | 1,992 |
| 9 | 5 | A500c | 1500 1680 | ც | 28 | 3180 | 47.0 | 890 |
| 10 | 5 | A500c | 1500 1920 | ც | 32 | 3420 | 54.7 | 1,970 |

### არმატურის ნაწილების სპეციფიკაცია

| პოზ. | ნახ. | დიამ. | ფორმა | ერთ. | ცალი | სიგრძე, მმ | ჯამური სიგრძე, მ | მასა, კგ |
|---|---|---|---|---|---|---|---|---|
| 1 | 5 | A500c | 1500 | ც | 20 | 1500 | 30.0 | 23,050 |
| 2 | 5 | A500c | 1500 | ც | 18 | 1500 | 27.0 | 22,638 |
| 3 | 5 | A500c | 1500 | ც | 10 | 1500 | 15.0 | 22,638 |
| 4 | 5 | A500c | 1500 | ც | 20 | 1500 | 30.0 | 6,412 |
| 5 | 5 | A500c | 1500 | ც | 25 | 1500 | 37.5 | 8,911 |
| 6 | 5 | A500c | 1500 | ც | 28 | 1500 | 42.0 | 5,180 |
| 6_1 | 5 | A500c | 1500 1200 | ც | 18 | 2700 | 32.4 | 2,430 |
| 7 | 5 | A500c | 1500 800 | ც | 18 | 2300 | 20.7 | 2,070 |
| 8 | 5 | A500c | 1500 1500 | ც | 25 | 3000 | 37.5 | 1,992 |
| 9 | 5 | A500c | 1500 1680 | ც | 28 | 3180 | 47.0 | 890 |
| 10 | 5 | A500c | 1500 1920 | ც | 32 | 3420 | 54.7 | 1,970 |

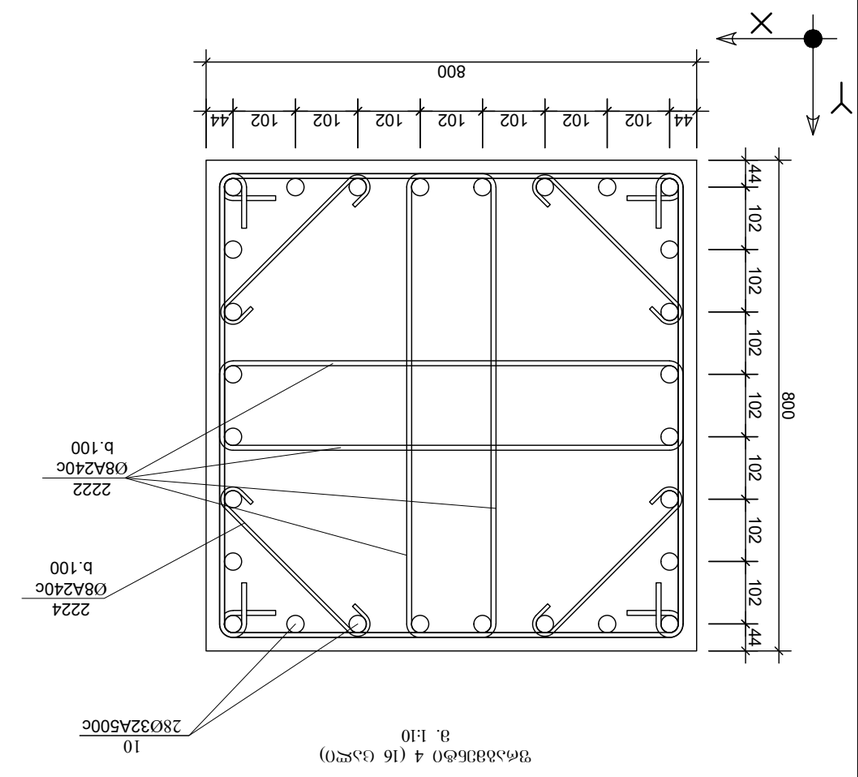


ზომა 3 (16 ცალი)
მ. 1:10

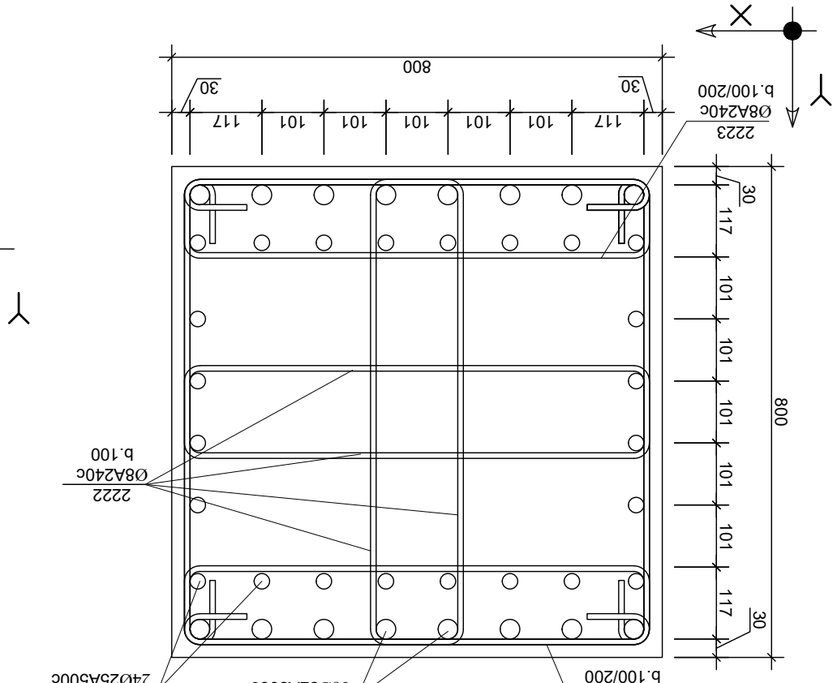


ზომა 3 (8 ცალი)
მ. 1:10

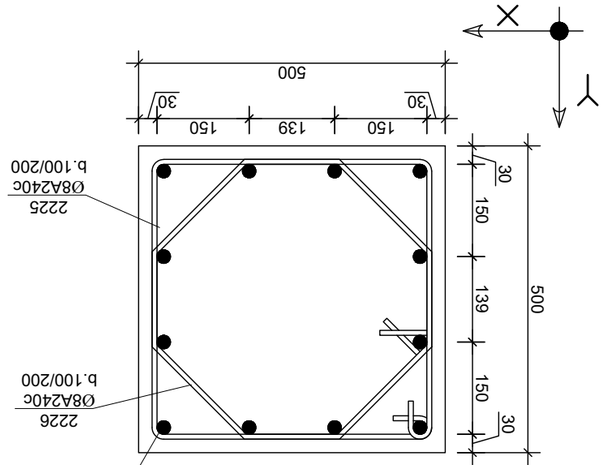


ზომა 5 (2 ცალი)
მ. 1:10

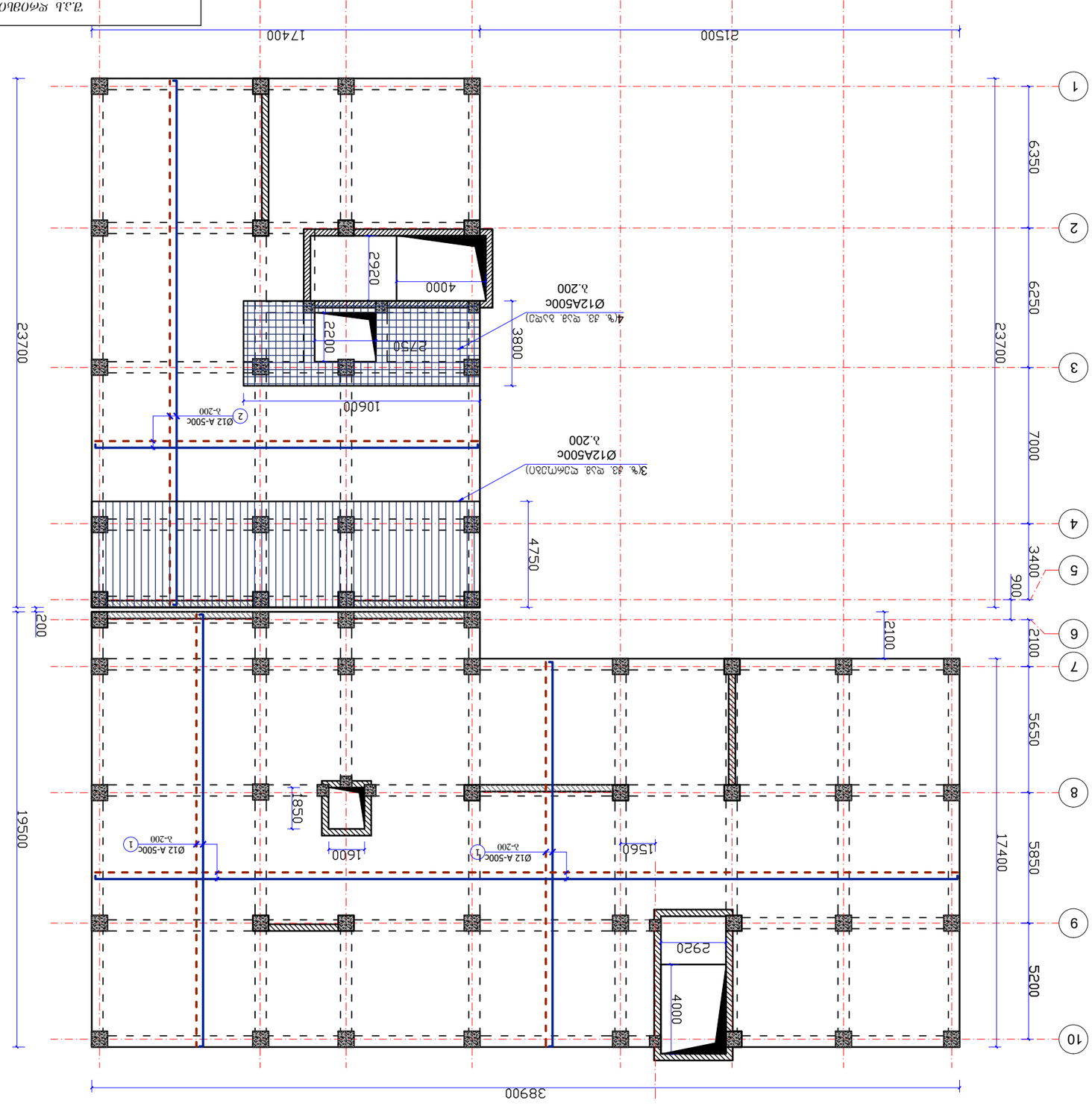


(მ 1:100)

მ16. ძ/ზ. ბაღანაშენის ქუჩის კინოთეატრის მიმდებარე ▼-0.10 ნიგნავრცხვ

| | | | |
|---|---|---|---|
| ზედაპირის ტიპი | ტ.ბეტონი | | |
| ასფალტის საფარი | ტ.ბეტონი | | |
| ბეტონის ბოძები | ტ.ბეტონი | | |
| ბეტონის კედლები | ტ.ბეტონი | | |
| ლითონის კონსტრუქციები | | | |
| ხის კონსტრუქციები | | | |
| ფასადის ტიპი | | | |
| ფანჯრების ტიპი | | | |
| სახურავის ტიპი | | | |
| ტერიტორიის კეთილმოწყობა | | | |
| ინჟინერიული ქსელების გაყვანილობა | | | |
| ელექტრომოწყობილობა | | | |
| ავეჯი | | | |
| სხვა | | | |

| | | | | |
|---|---|---|---|---|
| ტექნიკური ზედამხედველი | | | | |
| მთავარი ინჟინერი | ტ.ბეტონი | | ფიქრია | 20 |
| მთავარი არქიტექტორი | ტ.ბეტონი | | | |

| |
|---|
| ქ. ონი-ბაღანაშენის ქუჩის კინოთეატრის მიმდებარე ტერიტორიის კეთილმოწყობა N25-ის ფარგლებში |
| ტექნიკური პირობები |
| ტექნიკური ზედამხედველი |
| ტექნიკური ინსპექტორი

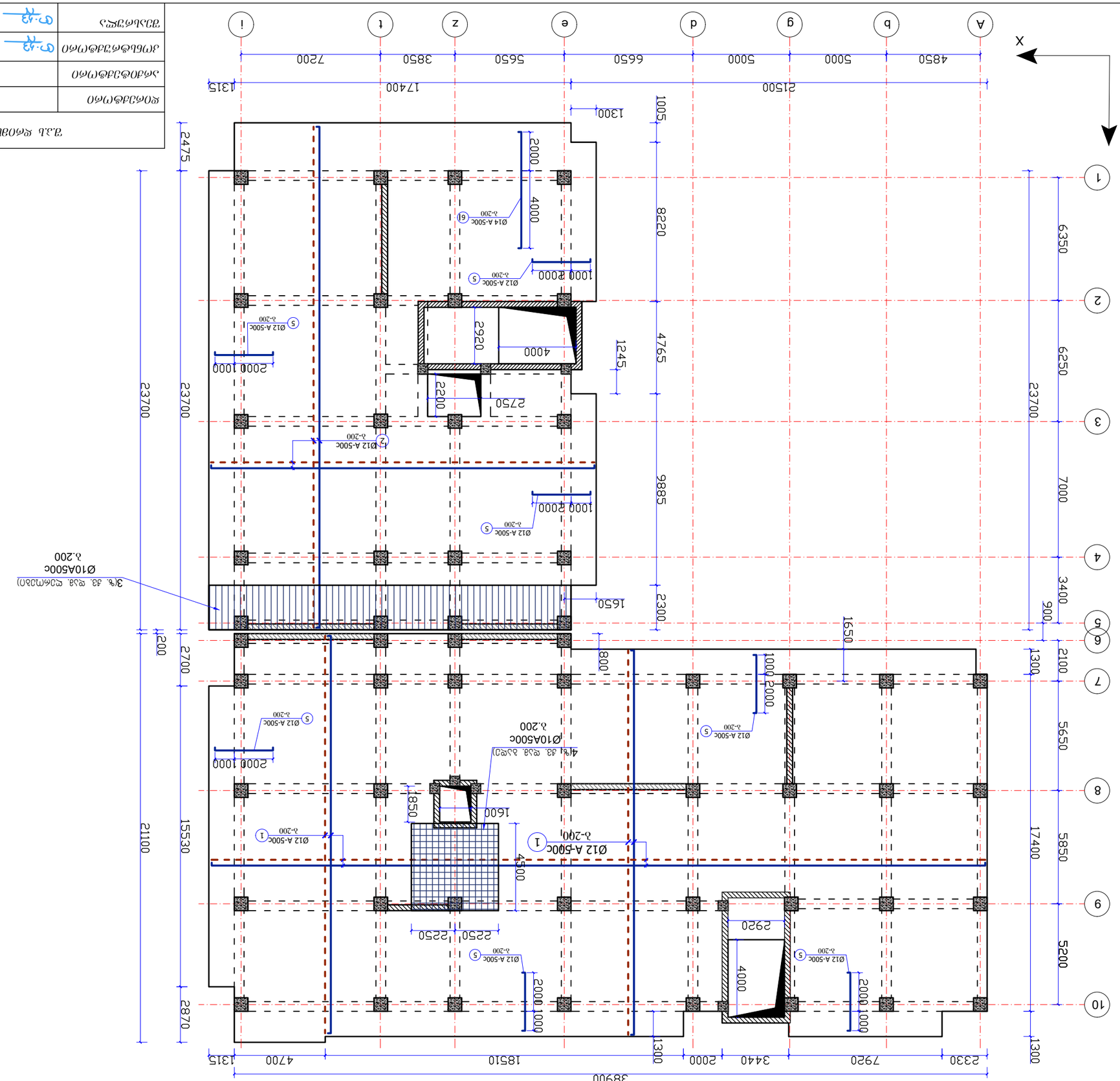


ვმნ. ო/პ. პᲛᲔᲜᲔᲚᲘ ᲯᲐᲚᲐ ვᲒ-2-ᲚᲘ ᲔᲛᲐᲜᲔᲚᲘ პᲘᲐᲜᲘ ▼+2.90 ᲒᲝᲜᲘᲡ ᲛᲐᲠᲗᲕᲘᲗᲘ ᲡᲘᲒᲠᲫᲔ

(მ 1:100)

| | | | |
|---|---|---|---|
| ᲛᲝᲓᲣᲚᲘᲡ ᲜᲝᲛᲔᲠᲘ | | ᲒᲐᲜᲛᲔᲠᲔᲑᲚᲘ ᲜᲐᲬᲘᲚᲘ | |
| ᲐᲛᲝᲪᲔᲜᲘᲡ ᲜᲝᲛᲔᲠᲘ | ᲡᲐᲛᲣᲨᲐᲝ ᲡᲥᲔᲛᲐ | ᲛᲝᲪᲣᲚᲝᲑᲘᲡ ᲓᲐᲡᲐᲮᲔᲚᲔᲑᲐ | ᲠᲐᲝᲓᲔᲜᲝᲑᲐ |
| ᲐᲛᲝᲪᲔᲜᲘᲡ ᲛᲝᲓᲔᲚ

## მონ. რ/ბ. ბღახურვის უბნის მუ-3-ის არმირების ბეტმა ▼+6.20 ნიშნულზე

(მ 1:100)

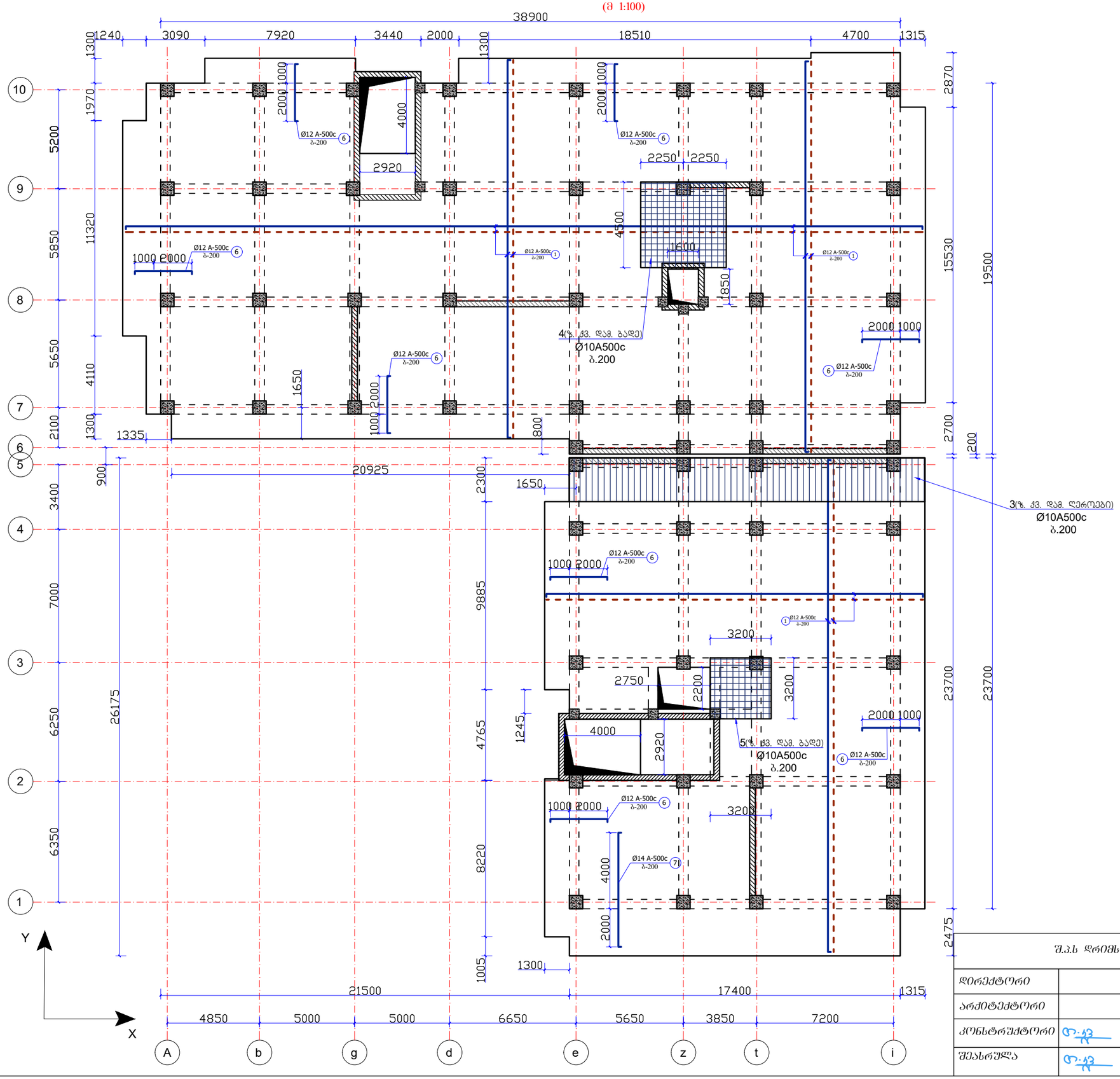


| | | | |
|---|---|---|---|
| შ.პ.ს დრიმსი | | | ქ. თბილისი, დიდი დიღომი, IV მ/რ, კორპუსი №25-ის მიმდებარედ მრავალბინიანი სახოვრებელი სახლის პროექტი |
| დირექტორი | | მ.მესხი | |
| არქიტექტორი | | კ.მორჩილაძე | კონსტრუქციული ნაწილი |
| კონსტრუქტორი | | თ.კვინტრაძე | ფილები — ფუიცN 22 |
| შეასრულა | | თ.კვინტრაძე | ფუიც.რაოდ |

მონ. რ/ბ. გადახურვის ფილის მფ-4-ის არმირების გეგმა ▼+9.50 ნიშნულზე

(მ 1:100)

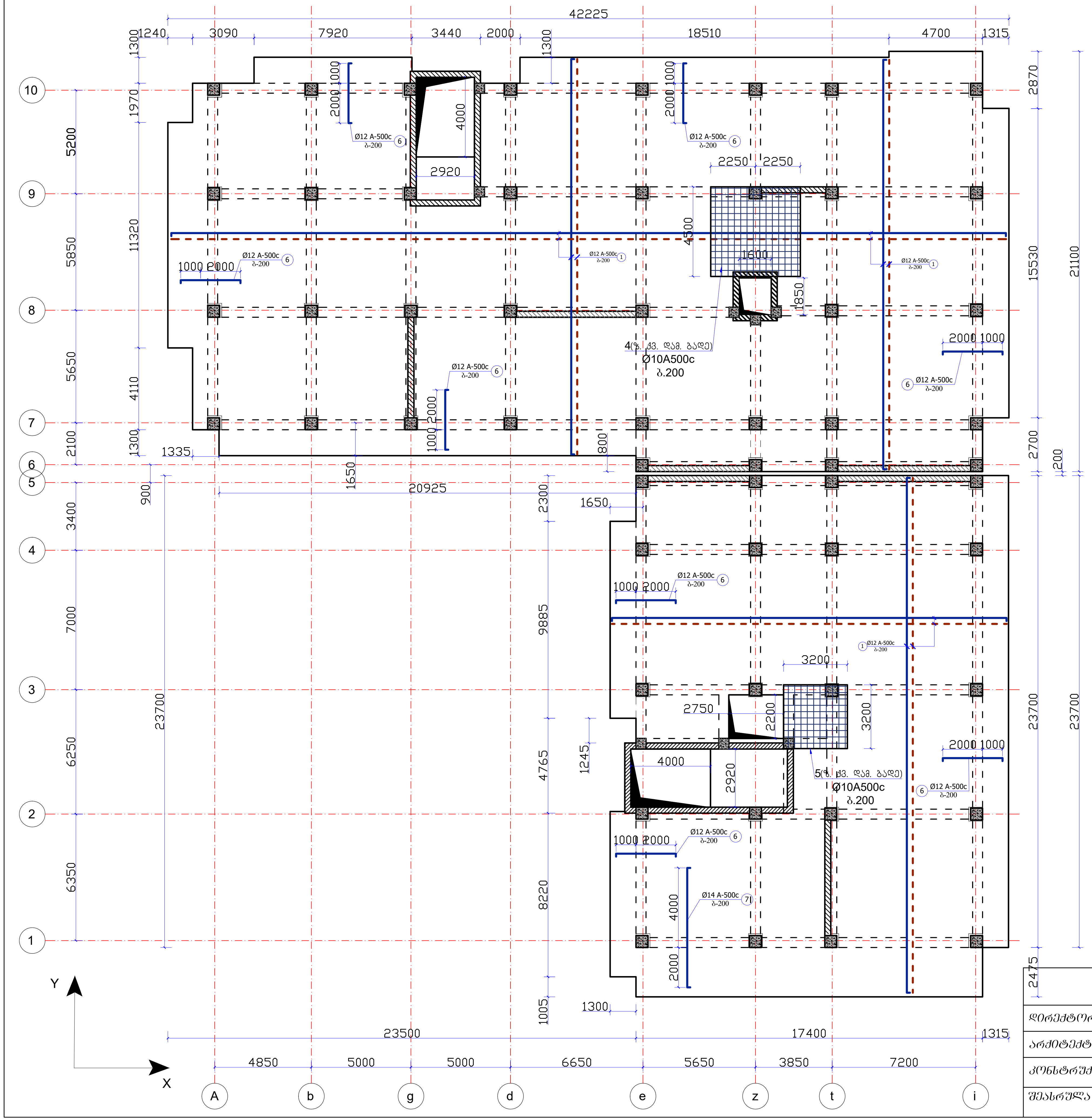


| შ.პ.ს დრიმსი | | | ქ. თბილისი, დიდი დიღომი, IV მ/რ, კორპუსი №25-ის მიმდებარედ მრავალბინიანი საცხოვრებელი სახლის პროექტი | | |
|---|---|---|---|---|---|
| დირექტორი | | მ.მესხი | | | |
| არქიტექტორი | | კ.მორჩილაძე | კონსტრუქციული ნაწილი | | |
| კონსტრუქტორი | [signature] | თ.კვინტრაძე | ფილები | ფურცN | 23 |
| შეასრულა | [signature] | თ.კვინტრაძე | | ფურც.რაოდ. | |

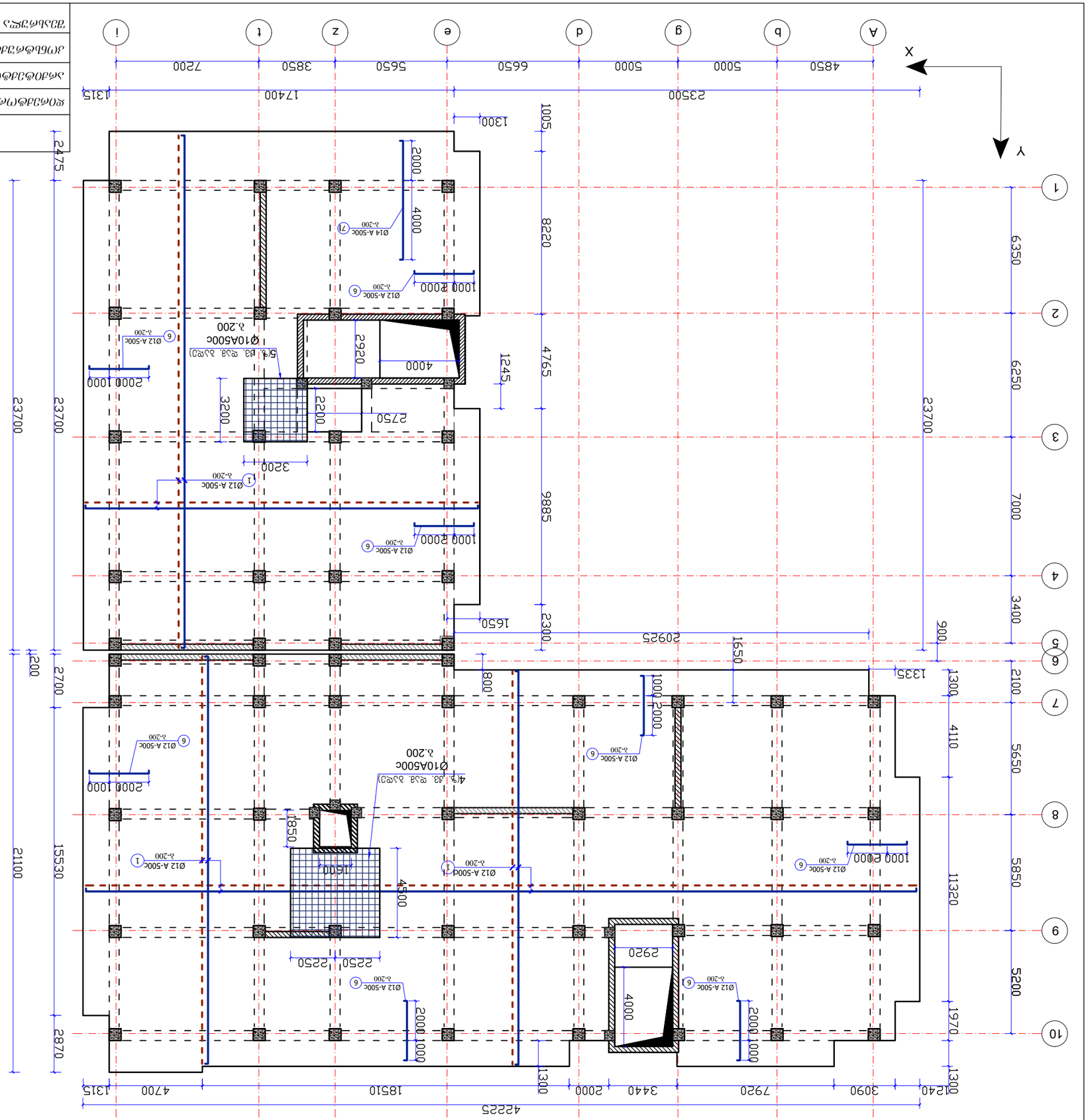


ვმნ. ტ/ა. ბაჯაბუმჟმბი უმნაბი ვუ-5-ბი ა.ძმბიტმჟმბი ბმმბტ ▲+12.80 ნიმნუჯჯაუნ

(ვ 1:100)

| | | | |
|---|---|---|---|
| ფიტიბიმტ | | ვ.ჟმნნი | ფიტიბიმტ |
| ა.ძმტიტჯჯიტ | | ვ.ჟმნნი | ა.ძმტიტჯჯი

# მოე. რ/ბ. გდახურვის უბნის მუ-6-ის არმირების გეგმა ▼+16.10 ნიშნულზე

(მ 1:100)

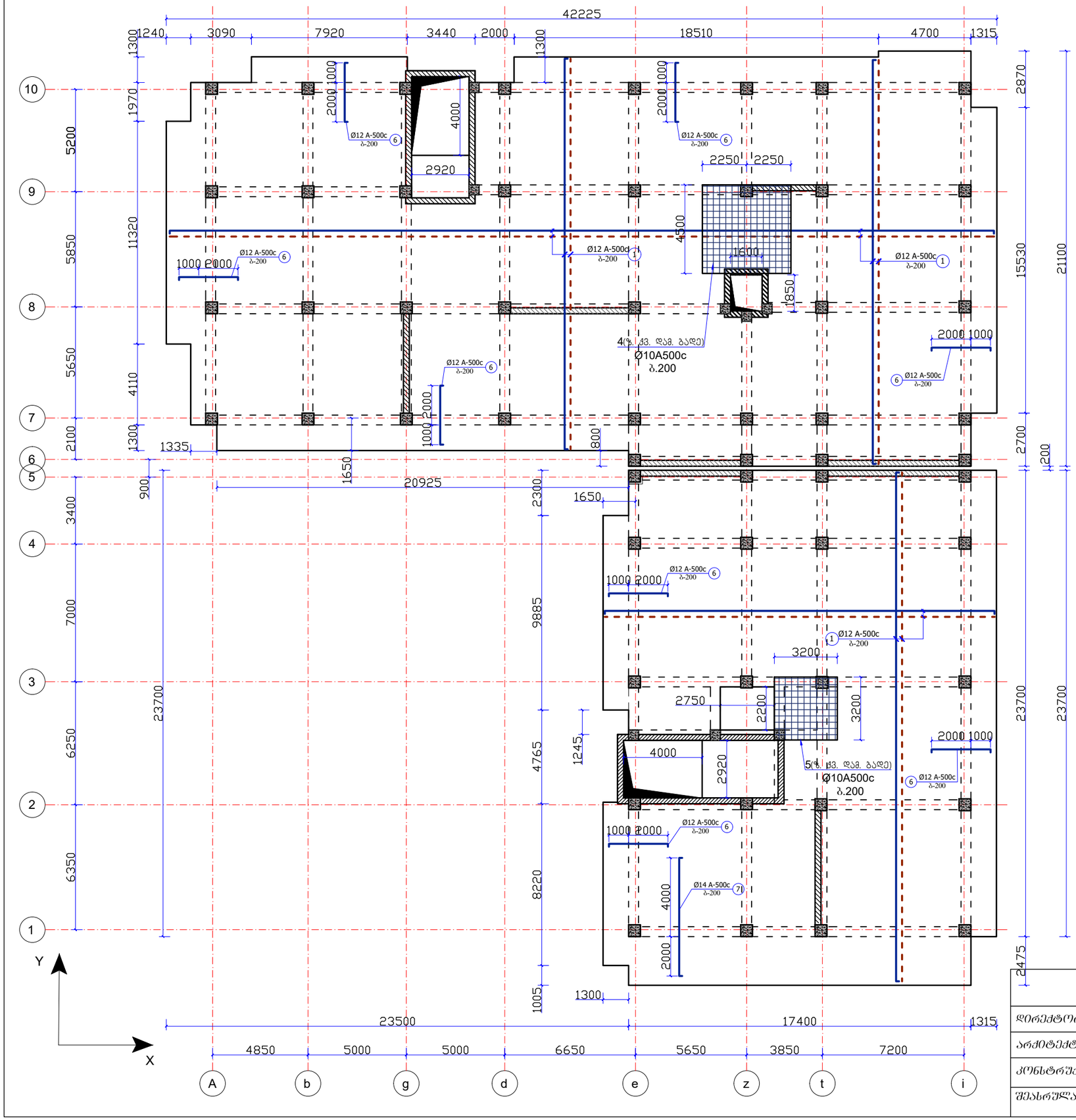


| | | | |
|---|---|---|---|
| შ.პ.ს დრიმსი | | | ქ. თბილისი, დიდი დიღომი, IV მ/რ, კორპუსი №25-ის მიმდებარედ მრავალბინიანი სახოვრებელი სახლის პროექტი |
| დირექტორი | | შ.მესხი | |
| არქიტექტორი | | კ.მორჩილაძე | კონსტრუქციული ნაწილი |
| კონსტრუქტორი | | თ.კვინტრაძე | ფილები — ფუეც№ 25 |
| შეასრულა | | თ.კვინტრაძე | ფუეც.რაოდ. |

მრავ. რ/ბ. გდახურვის უბნის მუ-7-ის არმირების გეგმა ▼+19.40 ნიშნულზე

(მ 1:100)

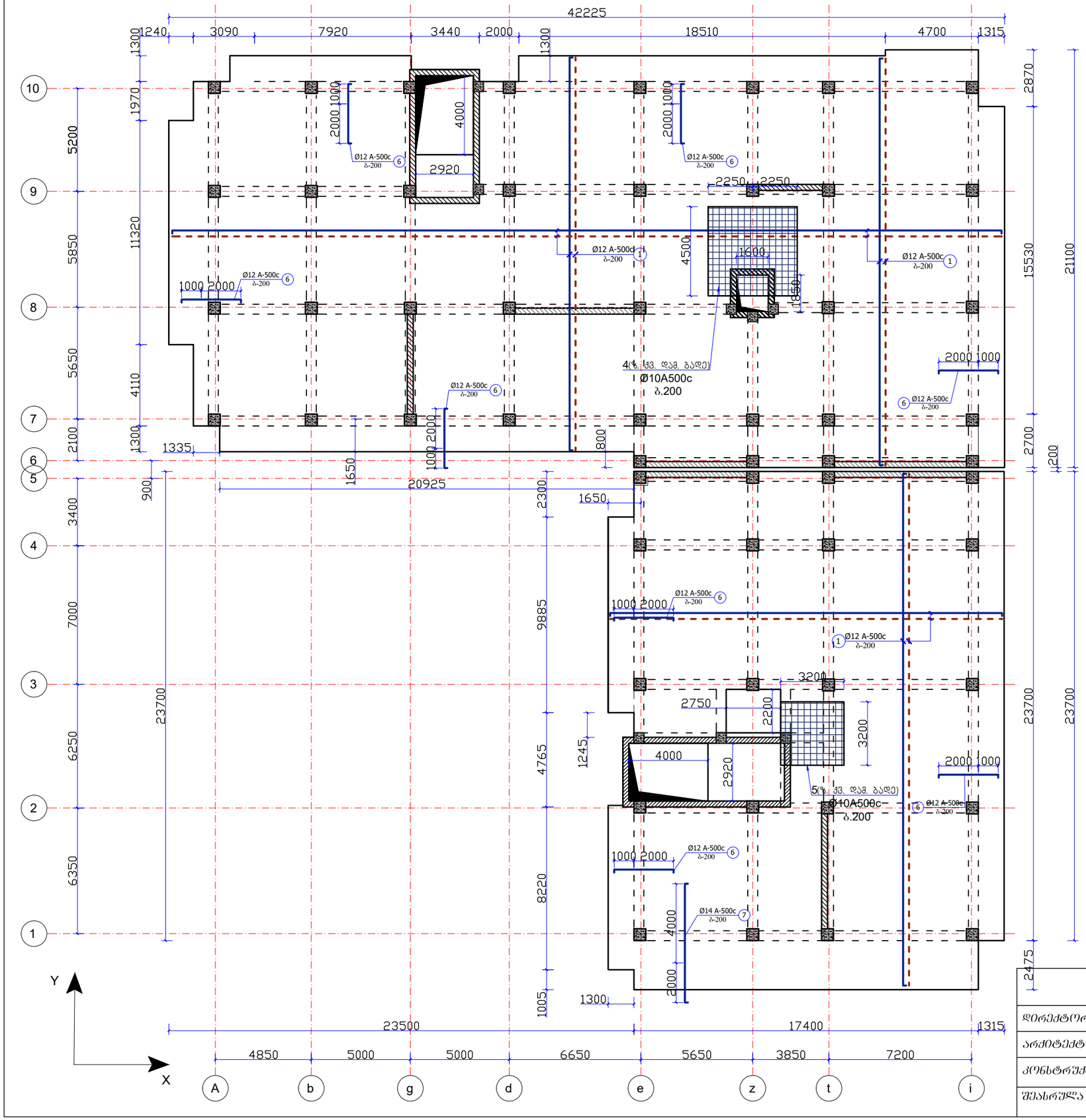


| | | | |
|---|---|---|---|
| შ.პ.ს დრიმსი | | | ქ. თბილისი, დიდი დიღომი, IV მ/რ, კორპუსი №25-ის მიმდებარედ მრავალბინიანი სახოვრებელი სახლის პროექტი |
| დირექტორი | | მ.მესხი | |
| არქიტექტორი | | ა.მორჩილაძე | კონსტრუქციული ნაწილი |
| კონსტრუქტორი | | თ.კვინტრაძე | ფილები — ფუეც№ 26 |
| შესრულა | | თ.კვინტრაძე | ფუეც.რაოდ. |

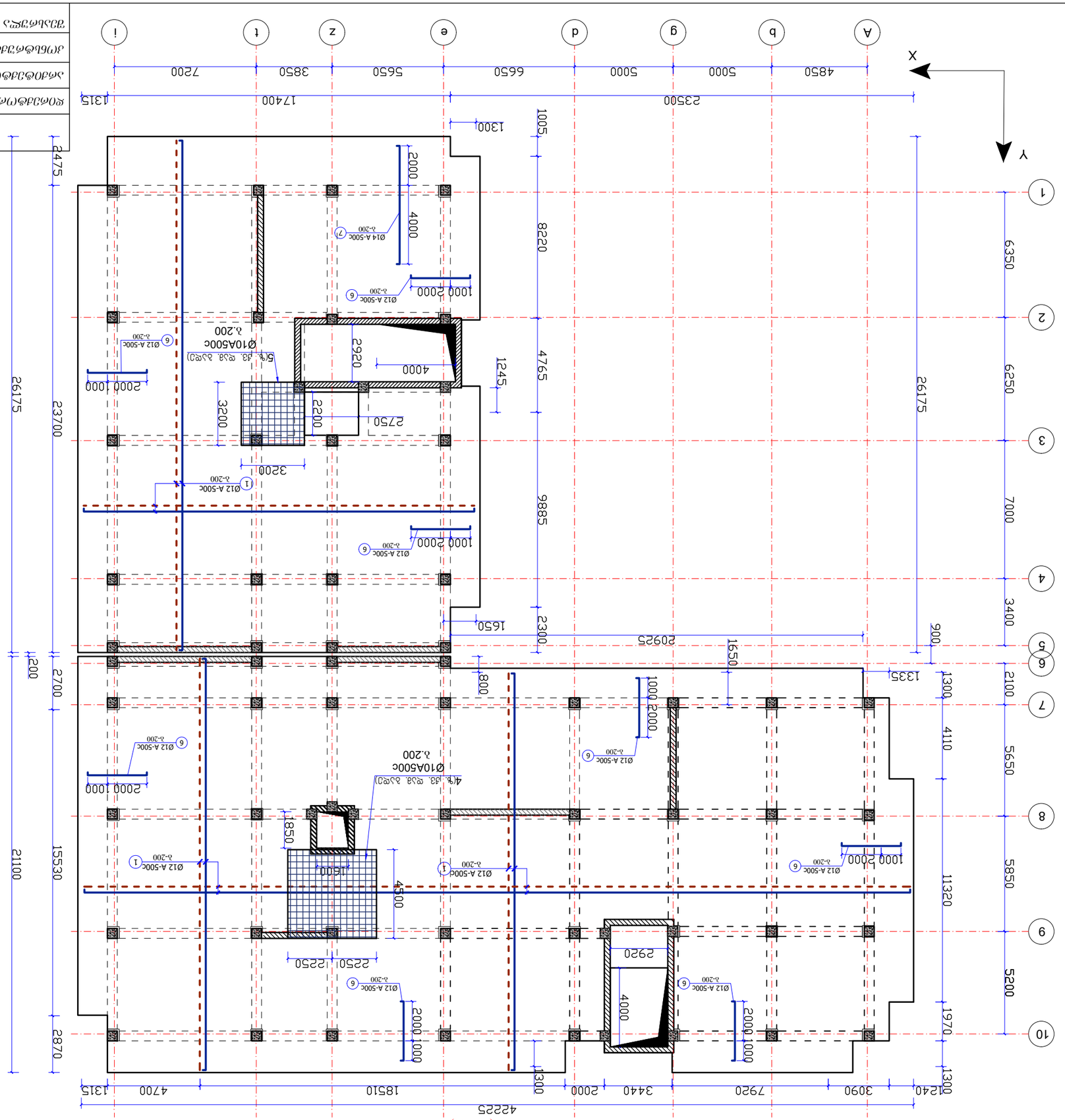


| | | | |
|---|---|---|---|
| ფიტნაწილი | | მ.ჯ.ბ. ფონი | |
| ანკერული ელემენტი | | მ.ჯ.ბ. ფონი | |
| ანკერული ელემენტი | ც-ა2 | მ.კვნილი | |
| შპალერა | ც-ა2 | მ.კვნილი | 27 |

| | | | |
|---|---|---|---|
| ფასადის ელემენტი | | მ.ჯ.ბ. ფონი | |
| ანკერული ელემენტი | | მ.კვნილი | |
| ანკერული ელემენტი | ც-ა2 | მ.კვნილი | |
| შპალერა | ც-ა2 | მ.კვნილი | 27 |

| | | | |
|---|---|---|---|
| ფიტნაწილი | | მ.ჯ.ბ. ფონი | |
| ანკერული ელემენტი | | მ.კვნილ

# მონ. რ/ბ. ბდახურვის უბნის მუ-9-ის არმირების ბეტმა ▼+26.00 ნიშნულზე

(მ 1:100)

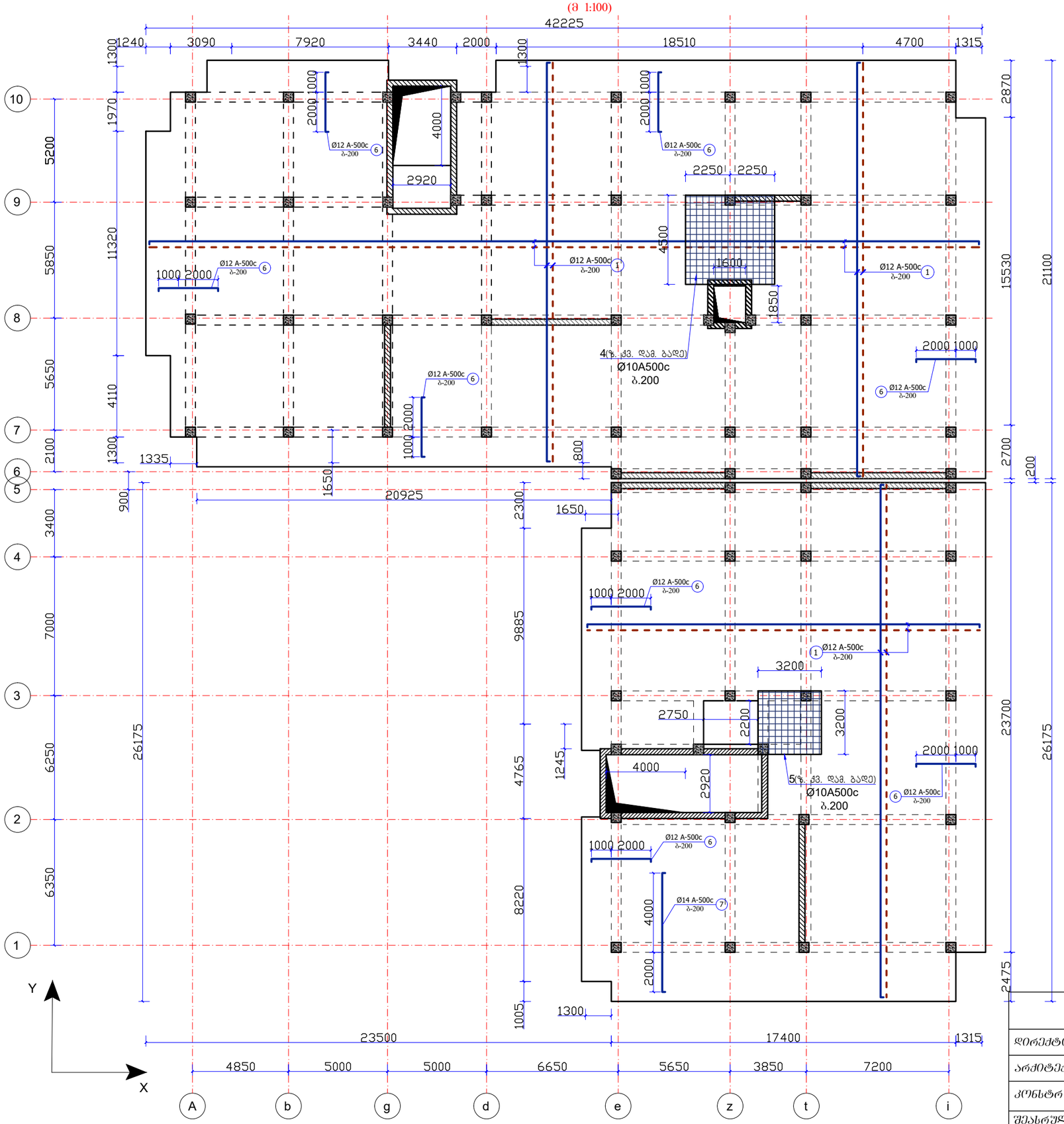


| | | | |
|---|---|---|---|
| შ.პ.ს დრიმსი | | | ქ. თბილისი, დიდი დიღომი, IV მ/რ, კორპუსი №25-ის მიმდებარედ მრავალბინიანი სახოვრებელი სახლის პროექტი |
| დირექტორი | | მ.მესხი | |
| არქიტექტორი | | კ.მორჩილაძე | კონსტრუქციული ნაწილი |
| კონსტრუქტორი | | თ.კვინტრაძე | ფილები |
| შეასრულა | | თ.კვინტრაძე | ფურც№ 28 |
| | | | ფურც.რაოდ |

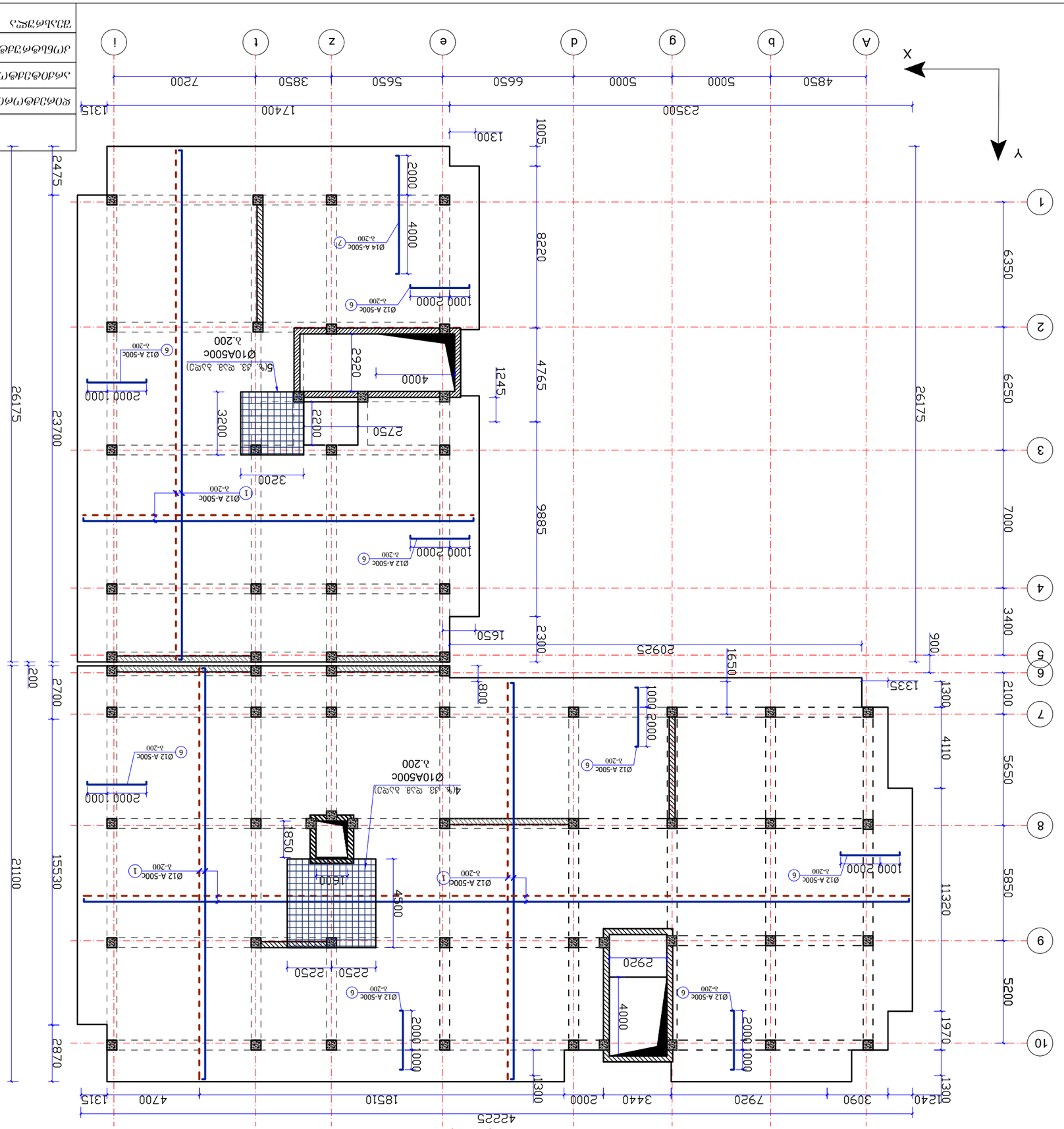


| | | | |
|---|---|---|---|
| ٦٨٦ ٩٥٣٨٦٥ | | | |
| ٩٥٨٦٨٦٥٣٥ | ٩٨٦٦٥٦ | | ٨. ٥٣٨٥٣٥٦٥, ٩٥٩٥ ٩٥٩٣٩٥, IV ٨/٣, ٨٣٥٨٦٨٥ №25-٥٦ ٥٥٩٩٦٨٨٩٥ ٥٣٥٨٦٣٥٨٥٦٥٨٥٦٥ ٦٨٦٣٥٨٦٨٥ ٨٦٨٣٥٦٥ ٨٦٨٣٦٨٥ |
| ٨٥٨٥٦٨٦٣٥٣٥ | | ٨٦٣٦٥٣٥٨٦ | ٨٦٣٦٥٣٥٨٦٥ ٦٨٦٣٥٨٦٨٥ ٦٨٦٨٥٦٨٦٣٥٨٦٥ ٦٨٦٣٥٨٦٨٥ |
| ٨٦٣٦٨٦٥٦٨٦٣٥٨٦٥ | ٢٠٠٨٩ | ٥٦.٨٣٦٥٦٨٦٥٨ | ٦٨٦٨٦٥٦٨٦٣٥٨٦٥ ٦٨٦٨٦٥٦٨٦٣٥٨٦٥ |
| ٦٨٦٨٦٥٦٨٦٣٥٨٦٥ | ٢٠٠٨٩ | ٥٦.٨٣٦٥٦٨٦٥٨ | ٦٨٦٨٦٥٦٨٦٣٥٨٦٥ ٦٨٦٨٦٥٦٨٦٣٥٨٦٥ |

| | | | |
|---|---|---|---|
| ٩٦٦٦٥٦٨٦٥ | ٩٦٦٦٥٦٨٦٥ | ٩٨٦٦٥٦٨٦٥ | ٨. ٥٣٨٥٦٨٦٥, ٩٥٩٥ ٩٥٩٣٩٥, IV ٨/٣, ٨٣٥٨٦٨٥ №25-٥٦ ٥٥٩٩٦٨٨٩٥ ٥٣٥٨٦٣٥٨٥٦٥٨٥٦٥ ٦٨٦٣٥٨٦٨٥ ٨٦٨٣٥٦٥ ٨٦٨٣٦٨٥ |
| ٨٥٨٥٦٨٦٣٥٣٥ | | ٨٦٣٦٥٣٥٨٦ | ٨٦٣٦٥٣٥٨٦٥ ٦٨٦٣٥٨٦٨٥ ٦٨٦٨٥٦٨٦٣٥٨٦٥ ٦٨٦٨٥٦٨٦٣٥٨٦

მოწ. რ/ბ. გდახურვის უბნის მუ-11-ის არმირების ბეტონი ▼+32.60 ნიშნულზე

(მ 1:100)

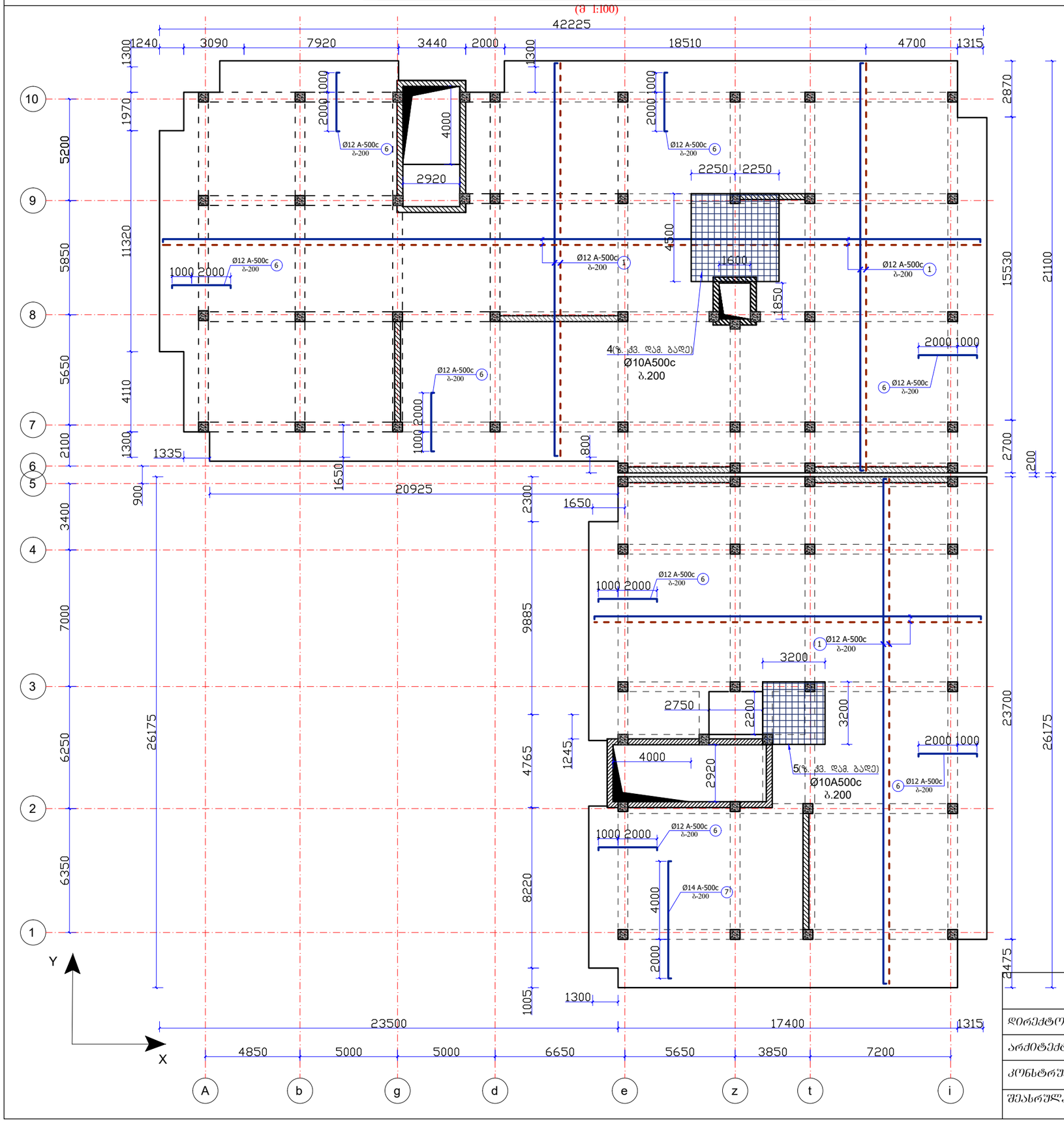


| | | | |
|---|---|---|---|
| შ.პ.ს დრიმსი | | | ქ. თბილისი, დიდი დიღომი, IV მ/რ, კორპუსი №25-ის მიმდებარედ მრავალბინიანი საცხოვრებელი სახლის პროექტი |
| დირექტორი | | შ.მესხი | |
| არქიტექტორი | | ა.მორჩილაძე | კონსტრუქციული ნაწილი |
| კონსტრუქტორი | | თ.კვინტრაძე | ფილები — ფუიც№ 30 |
| შესრულა | | თ.კვინტრაძე | ფუიც.რაოდ. |

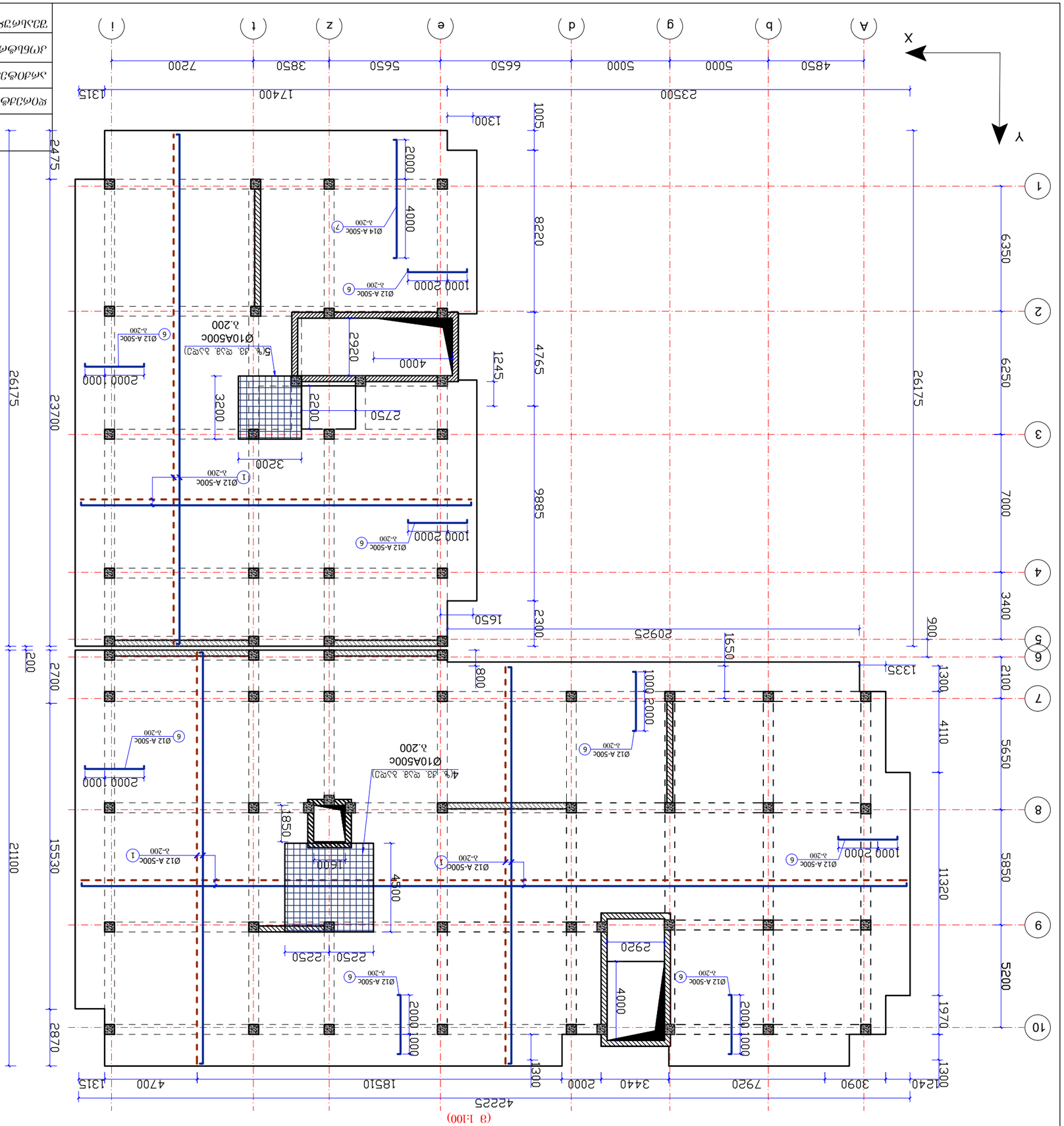


| | | | |
|---|---|---|---|
| ד.ל.ל פרופיל | | | |
| ד. מיכשלוס, קסיו קסימון, IV ג/ק, ארמטורה<br>№25-06 מוסקבה אלמטי מרכז בטון<br>נשלח מהמפעל בשבוע מתוכנן | | | |
| קונסטרוקציה | בטון | | |
| מידות בקונסטרוקציה בלבד | | | |
| מתלה מרכזי | ס.ג.ב.מ.ק | ק.א | |
| מתלה צדדי | ס.ג.ב.מ.ק | ק.א | 31 |
| קונסטרוקציה | | שטח בנוי | |
| תוכנית | | | |

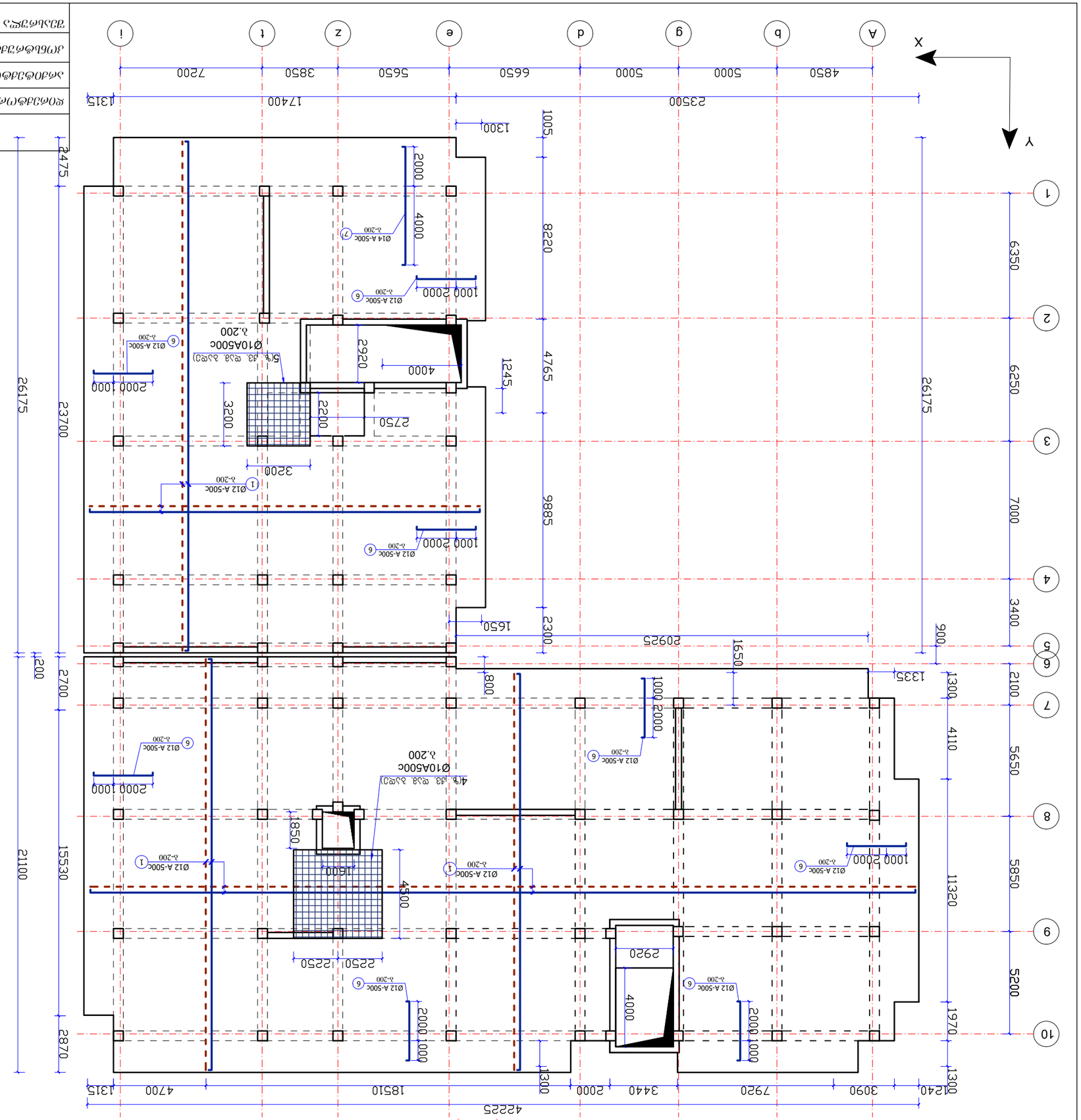


| | | | |
|---|---|---|---|
| ᱥᱚᱱᱟᱲ ᱢᱮᱱᱚᱜ | | ᱵᱟᱵᱞᱩ ᱢᱟᱨᱟᱢᱛ | |
| ᱡᱮᱢᱚᱱ ᱢᱮᱱᱚᱜ | | ᱚᱯᱮᱨᱮᱥᱚᱱ ᱠᱚᱱᱴᱨᱚᱞ ᱥᱤᱥᱴᱮᱢ | |
| ᱡᱤᱢᱤᱞᱟᱜ ᱢᱮᱱᱚᱜ | ᱫᱤ.ᱨᱮ | ᱚᱞ.ᱡᱤᱴᱚᱞᱟᱜ ᱨᱮᱫ | |
| ᱢᱮᱴᱤᱞ ᱢᱮᱱᱚᱜ | ᱫᱤ.ᱨᱮ | ᱚᱞ.ᱡᱤᱴᱚᱞᱟᱜ ᱨᱮᱫ | |
| ᱥᱤᱨᱤᱞ ᱢᱩᱞᱮᱨ | ᱥᱚᱱᱟᱲ ᱢᱮᱱᱚᱜ | ᱫᱚᱥᱟᱱ | 32 |

ᱫ.ᱟᱞ. ᱢᱟᱱᱚᱦᱚᱨ, ᱢᱚᱫᱤ ᱢᱚᱫᱤᱡᱚ, IV ᱜ/ᱢ, ᱡᱤᱢᱤᱞᱟᱜ
№25-ᱚᱞ ᱜᱚᱵᱮᱥᱟᱞᱮᱫ ᱛᱮᱡᱟᱥᱮᱢᱚᱞᱚᱞ
ᱞᱟᱵᱚᱨᱟᱛᱚᱨᱤ ᱡᱤᱞᱚᱢᱚᱞ ᱞᱟᱵᱮᱥᱚᱞ ᱡᱤᱡᱚᱜᱟᱜᱚ

ᱫᱟᱞᱟᱞᱜᱟᱲᱚᱱ ᱫᱟᱲᱟᱢᱚᱞ ᱜᱟᱲᱟᱣᱚᱱ ᱵᱟᱵᱟᱫ ᱥᱚᱱᱟᱲ ᱢᱮᱱᱚᱜ

ᱫᱟᱞᱟᱞᱜᱟᱲᱚᱱ ᱫᱟᱲᱟᱢᱚᱞ ᱜᱟᱲᱟᱣᱚᱱ ᱵᱟᱵᱟᱫ ᱥᱚᱱᱟᱲ ᱢᱮᱱᱚᱜ ▲+39.20 ᱜᱚᱞᱟᱣᱮᱭᱞᱤ ᱵᱤᱫᱚᱱ ᱫᱟᱞᱟᱞᱜᱟᱲᱚᱱ ᱫᱟᱲᱟᱢᱚᱞ ᱜᱟᱲᱟᱣᱚᱱ ᱵᱟᱵᱟᱫ ᱥᱚᱱᱟᱲ ᱢᱮᱱᱚᱜ

## მონ. რ/ბ. სვეტი

## მონ. რ/ბ ფილის არმირების ტიპური ჭრილი

(მ 1:20)

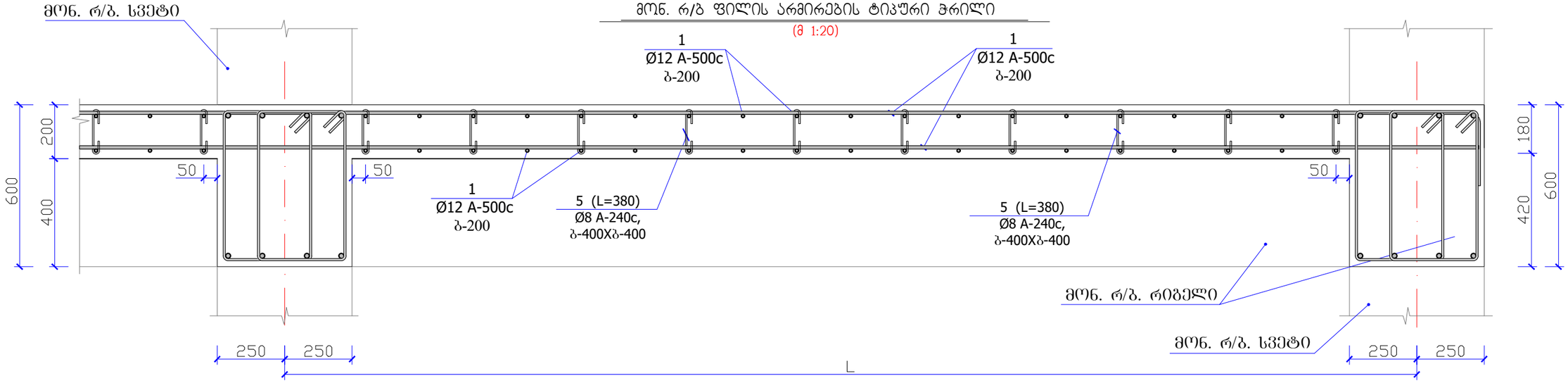


## ფრაგმენტი №1

(მ 1:20)

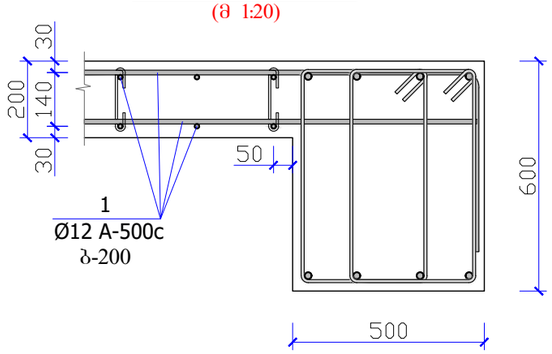


## ფრაგმენტი №2

(მ 1:20)

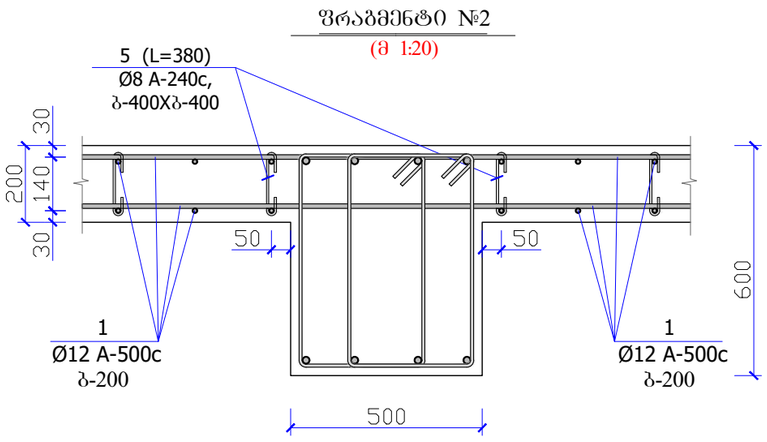


## კოზიცია №7

(მ 1:20)

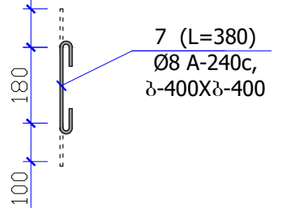


## სამონტაჟო საკიდი

(მ 1:20)

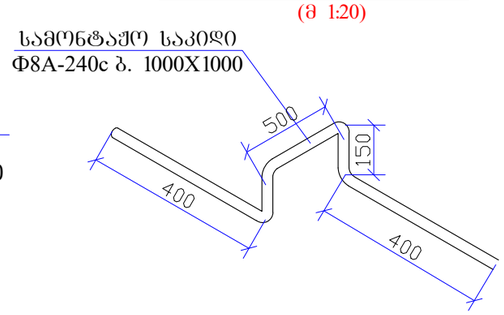


| არმატურის სპეციფიკაცია ერთ კონსტრუქციაზე | | | | | | | არმატურის ამოკრეფა | | | კონსტ. რაოდენობა (ც) |
|---|---|---|---|---|---|---|---|---|---|---|
| კონსტრ. მასა | პოზ. | დასახელება, ესკიზი | კვეთი (Ø მმ) | სიგრძე (მმ) | რაოდ. (ც) | საერთო სიგრძე | კვეთი (Ø მმ) | საერთო სიგრძე (მ) | წონა (კგ) | 1 |
| ბადეზრგვის ფილა | 1 | დაიჭრას ადგილზე | Ф12A-500c | 14872000 | 1 | 14872.0 | Ф12B-500B | 25955.2 | 23048.2 | 23048.2 |
| | 2 | დაიჭრას ადგილზე | Ф12A-500c | 8632000 | 1 | 8632.0 | Ф8B500B | 5533.0 | 2185.5 | 2185.5 |
| | 3 | დაიჭრას ადგილზე | Ф12A-500c | 863200 | 1 | 863.2 | | | | |
| | 4 | დაიჭრას ადგილზე | Ф12A-500c | 832000 | 1 | 832.0 | | | | |
| | 5 | 100 180 100 | Ф8A-240c | 380 | 10100 | 3838.00 | | | 25233.7 | 25233.7 |
| | საკიდი | დაიჭრას ადგილზე | Ф8A-240c | 1500 | 1130 | 1695.00 | ∨(8-25) მ³ = | | 230 | 230.0 |

| | | | |
|---|---|---|---|
| შ.პ.ს დრიმსი | | | ქ. თბილისი, დიდი დიღომი, IV მ/რ, კორპუსი №25-ის მიმდებარედ მრავალბინიანი სახოვრებელი სახლის პროექტი |
| დირექტორი | | შ.მესხი | |
| არქიტექტორი | | კ.მორჩილაძე | კონსტრუქციული ნაწილი |
| კონსტრუქტორი | | თ.კვინტრაძე | ფილები — ფურც№ 33 |
| შესრულა | | თ.კვინტრაძე | ფურც.რაოდ. |

## მონ. რ/ბ ფილის არმირების ტიპური ჭრილი
(მ 1:20)

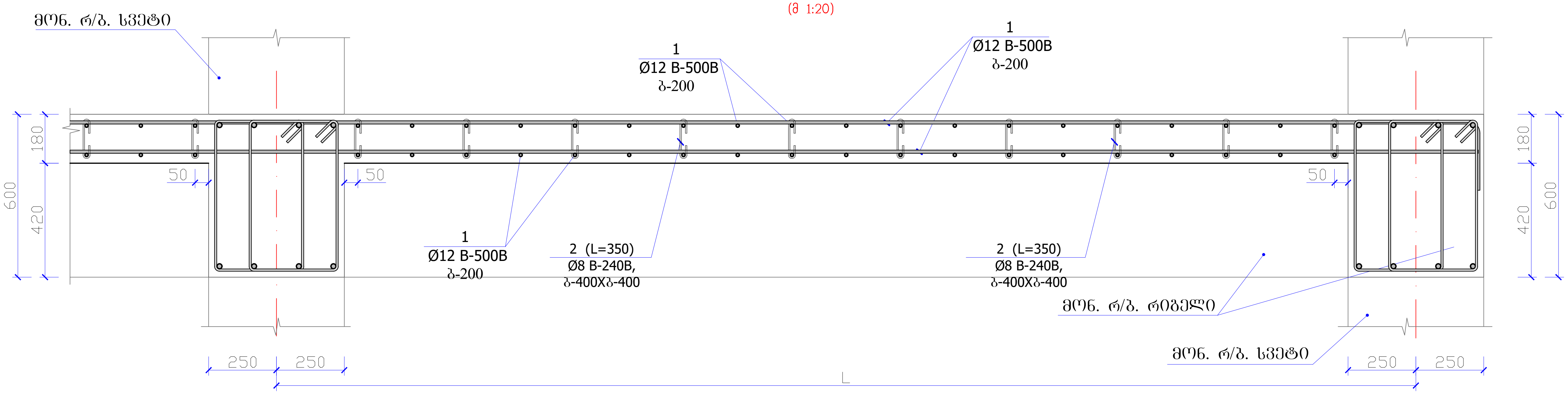


### ფრაგმენტი №1
(მ 1:20)

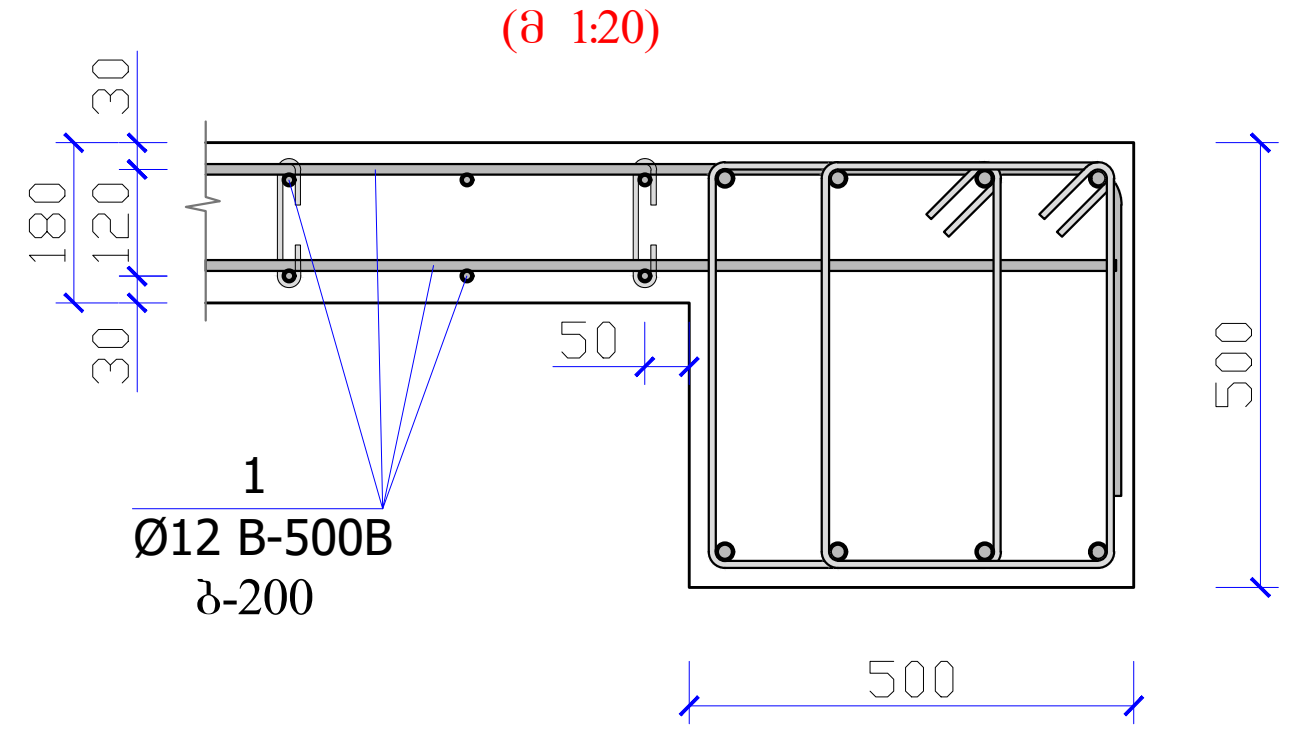


### ფრაგმენტი №2
(მ 1:20)

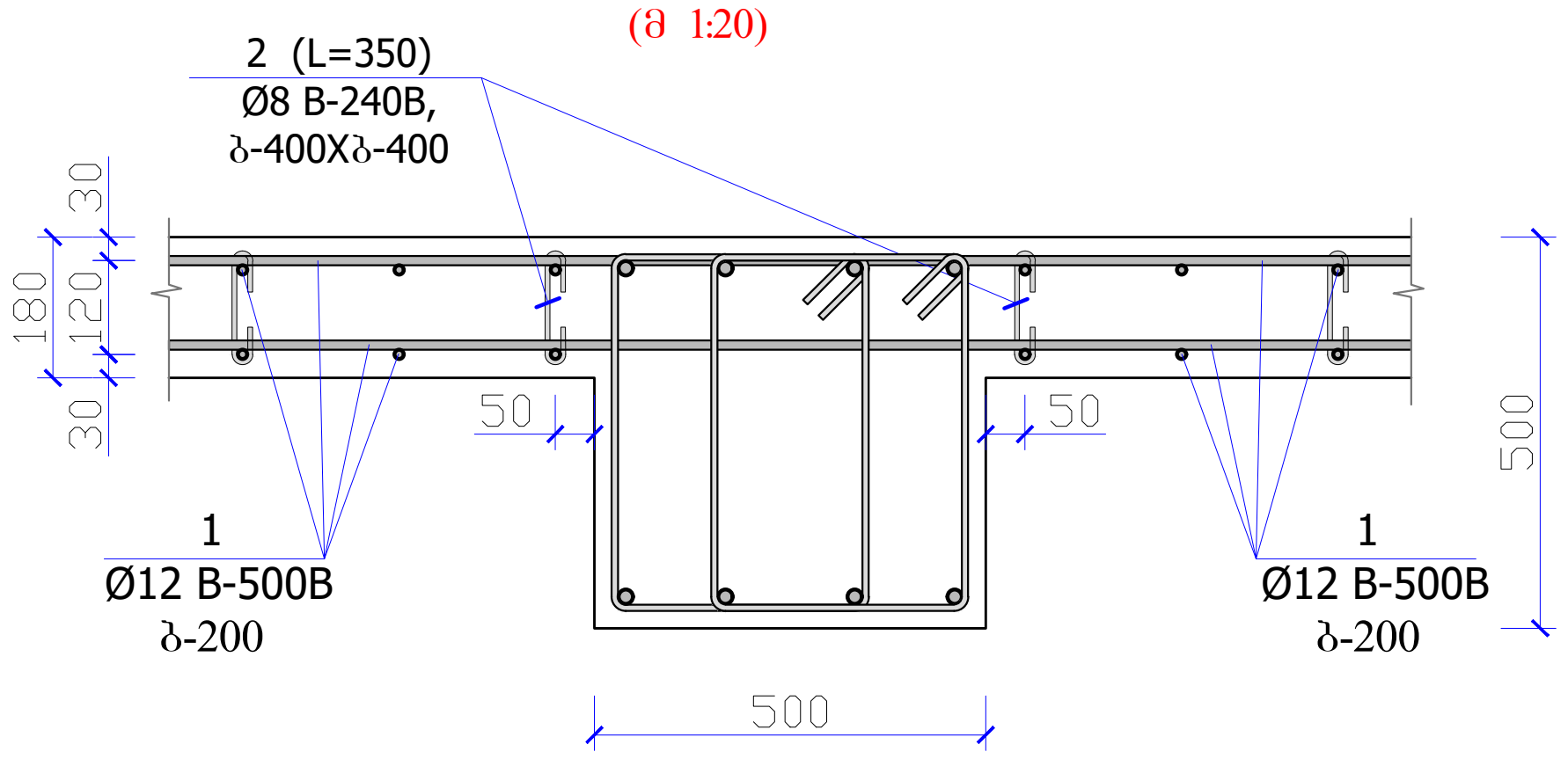


### პოზიცია №7
(მ 1:20)

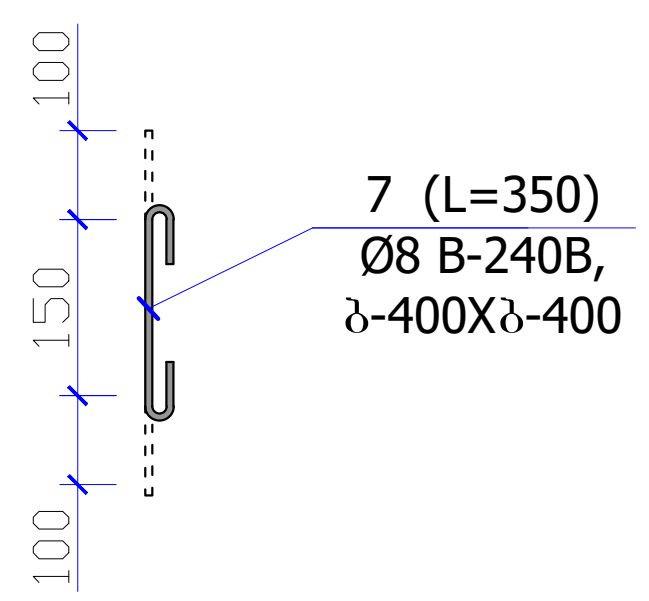


### სამონტაჟო საკიდი
(მ 1:20)

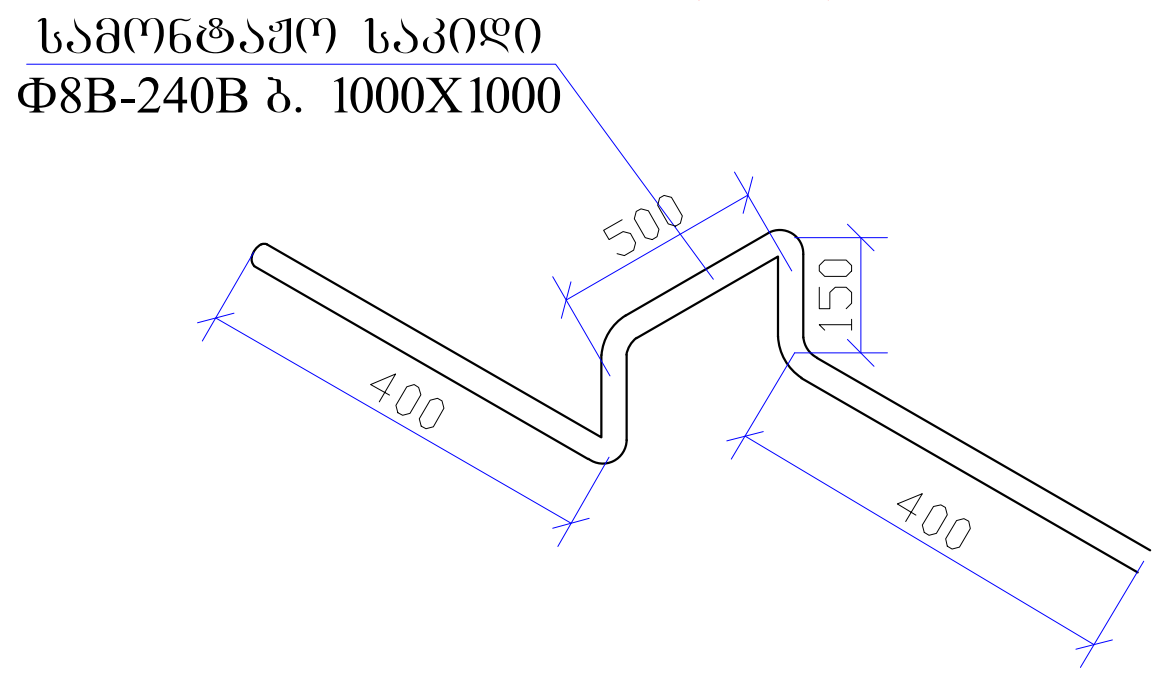


| არმატურის სპეციფიკაცია ერთ კონსტრუქციაზე | | | | | | | არმატურის ამოკრეფა | | | კონსტ. რაოდენობა (კგ) |
|---|---|---|---|---|---|---|---|---|---|---|
| კონსტრ. მარკა | პოზ. | დასახელება, ესკიზი | კვეთი (Ø მმ) | სიგრძე (მმ) | რაოდ. (ც) | საერთო სიგრძე | კვეთი (Ø მმ) | საერთო სიგრძე (მ) | წონა (კგ) | 1 |
| გადახურვის ფილა მუ-2 +2.90 ნიშნულზე | 1 | დაიჭრას ადგილზე | Φ10A-500c | 16744000 | 1 | 16744.0 | Φ10A-500c | 29091.9 | 17949.7 | 17949.7 |
| | 2 | დაიჭრას ადგილზე | Φ10A-500c | 10649600 | 1 | 10649.6 | Φ12A-500c | 1699.5 | 1509.2 | 1509.2 |
| | 3 | დაიჭრას ადგილზე | Φ10A-500c | 2300 | 190 | 437.0 | Φ14A-500c | 556.2 | 671.9 | 671.9 |
| | 4 | დაიჭრას ადგილზე | Φ10A-500c | 4500 | 92 | 414.0 | Φ8A-240c | 4233.4 | 1672.2 | 1672.2 |
| | 5 | დაიჭრას ადგილზე | Φ12A-500c | 3000 | 550 | 1650.0 | | | | |
| | 6 | დაიჭრას ადგილზე | Φ14A-500c | 6000 | 90 | 540.0 | | | | |
| | 7 | 100 ⌐180¬ 100 | Φ8A-240c | 380 | 5930 | 2253.40 | | | 21803.0 | 21803.0 |
| | საკიდი | დაიჭრას ადგილზე | Φ8A-240c | 1500 | 1320 | 1980.00 | V (B-25) მ³ = | | 230 | 230.0 |

| არმატურის სპეციფიკაცია ერთ კონსტრუქციაზე | | | | | | | არმატურის ამოკრეფა | | | კონსტ. რაოდენობა (კგ) |
|---|---|---|---|---|---|---|---|---|---|---|
| კონსტრ. მარკა | პოზ. | დასახელება, ესკიზი | კვეთი (Ø მმ) | სიგრძე (მმ) | რაოდ. (ც) | საერთო სიგრძე | კვეთი (Ø მმ) | საერთო სიგრძე (მ) | წონა (კგ) | 11 |
| გადახურვის ფილა +6.20; დან +39.20 ნიშნულამდე | 1 | დაიჭრას ადგილზე | Φ10A-500c | 16744000 | 1 | 16744.0 | Φ10A-500c | 29197.4 | 18014.8 | 198162.8 |
| | 2 | დაიჭრას ადგილზე | Φ10A-500c | 10649600 | 1 | 10649.6 | Φ12A-500c | 1830.0 | 1625.0 | 17875.4 |
| | 3 | დაიჭრას ადგილზე | Φ10A-500c | 2300 | 190 | 437.0 | Φ14A-500c | 540.0 | 652.3 | 7175.5 |
| | 4 | დაიჭრას ადგილზე | Φ10A-500c | 4500 | 92 | 414.0 | Φ8A-240c | 4233.4 | 1672.2 | 18394.1 |
| | 5 | დაიჭრას ადგილზე | Φ10A-500c | 3200 | 32 | 102.4 | | | | |
| | 6 | დაიჭრას ადგილზე | Φ12A-500c | 3000 | 610 | 1830.0 | | | | |
| | 7 | დაიჭრას ადგილზე | Φ14A-500c | 6000 | 90 | 540.0 | | | | |
| | 8 | 100 ⌐180¬ 100 | Φ8A-240c | 380 | 5930 | 2253.40 | | | 21964.4 | 241607.9 |
| | საკიდი | დაიჭრას ადგილზე | Φ8A-240c | 1500 | 1320 | 1980.00 | V (B-25) მ³ = | | 242.0 | 2662.0 |

| | | | | |
|---|---|---|---|---|
| ՀԱՏԱԿԱԳԻՐ | | | | |
| ՀԱՄԱՁԱՅՆԱԳՐՈՒԹՅՈՒՆ | | | | |
| ՀՐԱՏԱՐԱԿՉԱԿԱՆ ԳՈՐԾԱՌՆԱԿԱՆ ՀԱՍՏԱՏՈՒԹՅՈՒՆ | | | | |
| ՀԱՇՎԱՐԿՈՂ | | | | |
| ՍՏՈՒԳԱԾ | | | | |
| ՆԱԽԱԳԻԾ | | | | |
| ՀԱՄԱՁԱՅՆԱԳՐՈՒԹՅՈՒՆ | | | | |
| ՀՐԱՏԱՐԱԿՉԱԿԱՆ ԳՈՐԾԱՌՆԱԿԱՆ ՀԱՍՏԱՏՈՒԹՅՈՒՆ | | | | |
| ՀԱՇՎԱՐԿՈՂ | | | | |
| ՍՏՈՒԳԱԾ | | | | |
| ՆԱԽԱԳԻԾ | | | | |

| | | | |
|---|---|---|---|
| ՀԱՏԱԿԱԳԻՐ | | | |
| ՀԱՄԱՁԱՅՆԱԳՐՈՒԹՅՈՒՆ | | | |
| ՀՐԱՏԱՐԱԿՉԱԿԱՆ ԳՈՐԾԱՌՆԱԿԱՆ ՀԱՍՏԱՏՈՒԹՅՈՒՆ | | | |
| ՀԱՇՎԱՐԿՈՂ | | | |
| ՍՏՈՒԳԱԾ | | | |
| ՆԱԽԱԳԻԾ | | | |

| | | | | |
|---|---|---|---|---|
| ՀԱՏԱԿԱԳԻՐ | | | | |
| ՀԱՄԱՁԱՅՆԱԳՐՈՒԹՅՈՒՆ | | | | |
| ՀՐԱՏԱՐԱԿՉԱԿԱՆ ԳՈՐԾԱՌՆԱԿԱՆ ՀԱՍՏԱՏՈՒԹՅՈՒՆ | | | | |
| ՀԱՇՎԱՐԿՈՂ | | | | |
| ՍՏՈՒԳԱԾ | | | | |
| ՆԱԽԱԳԻԾ |

მონ. რ/ბ. რიბელების მოწყობის გეგმა ▼+2.90 და ▼+6.20 ნიშნულზე (ბლოკი ა)

(მ 1:100)

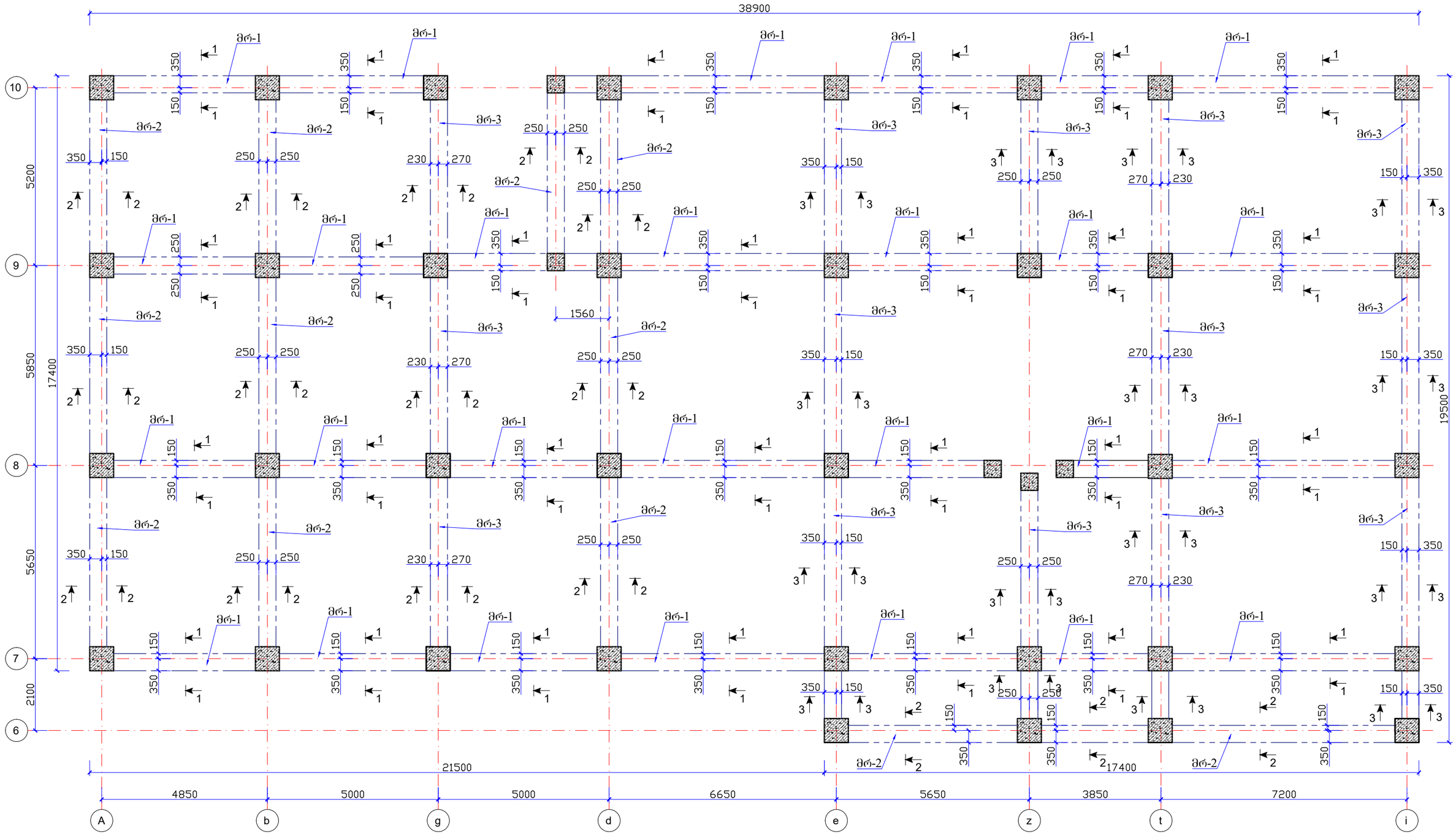


| | | | |
|---|---|---|---|
| შ.პ.ს დრიმსი | | | ქ. თბილისი, დიდი დიღომი, IV მ/რ, კორპუსი №25-ის მიმდებარედ მრავალბინიანი სახოვრებელი სახლის პროექტი |
| დირექტორი | | მ.მესხი | |
| არქიტექტორი | | კ.მორჩილაძე | კონსტრუქციული ნაწილი |
| კონსტრუქტორი | | თ.კვინტრაძე | რიბელები — ფურც№ 36 |
| შეასრულა | | თ.კვინტრაძე | ფურც.რაოდ. |

მონ. რ/ბ. რიბელების მოწყობის გეგმა ▼+9.50 დან ▼+39.10 ნიშნულზე
(ბლოკი ბ)

(მ 1:100)

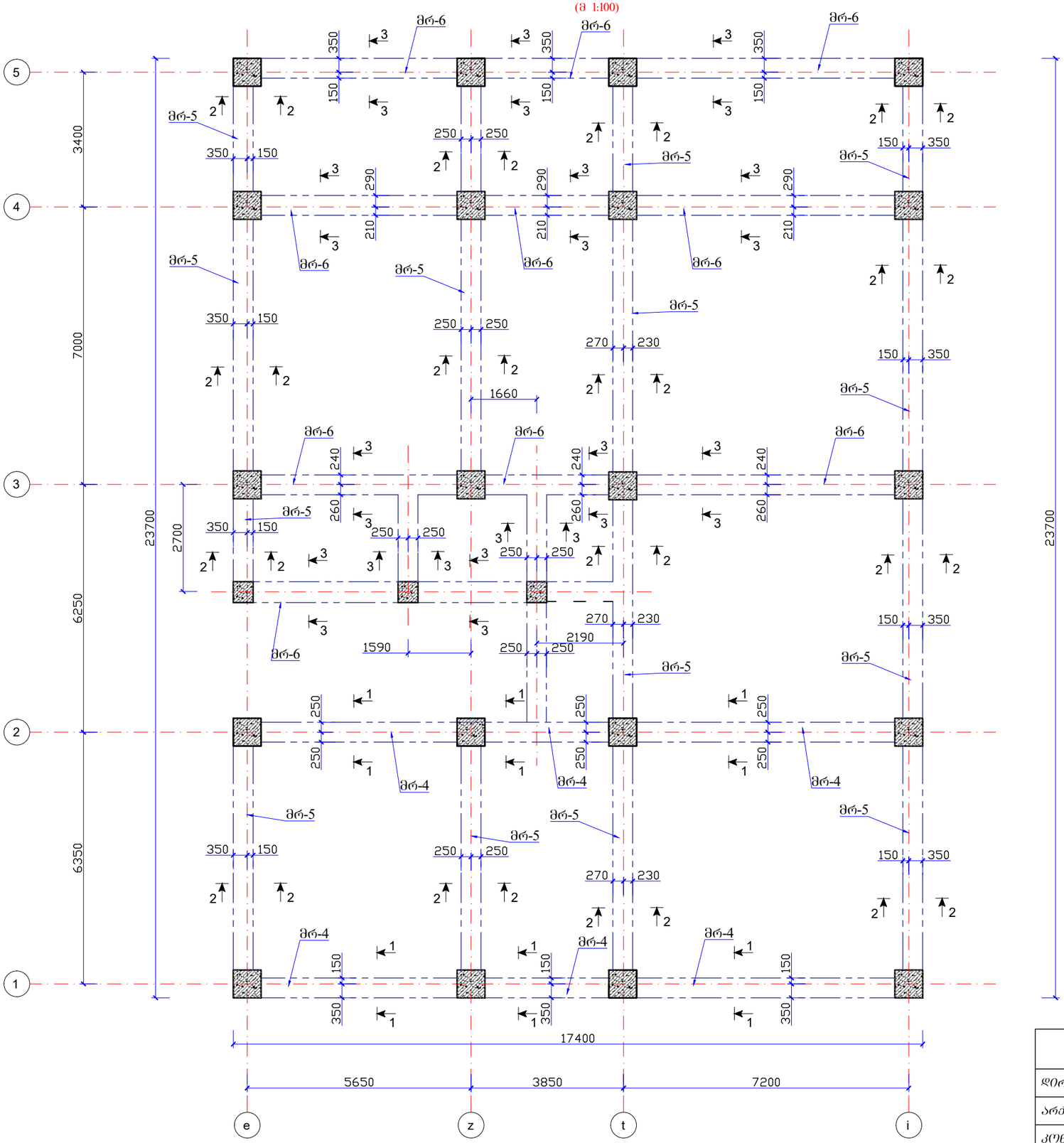


| | | | |
|---|---|---|---|
| შ.პ.ს დრიმსი | | | ქ. თბილისი, დიდი დიღომი, IV მ/რ, კორპუსი №25-ის მიმდებარედ მრავალბინიანი სახოვრებელი სახლის პროექტი |
| დირექტორი | | შ.მესხი | |
| არქიტექტორი | | კ.მორჩილაძე | კონსტრუქციული ნაწილი |
| კონსტრუქტორი | | თ.კვინტრაძე | რიბელები — ფურც№ 37 |
| შეასრულა | | თ.კვინტრაძე | ფურც.რაოდ. |

| ЗАДАНИЕ НА ПРОЕКТИРОВАНИЕ ЖЕЛЕЗОБЕТОННЫХ КОНСТРУКЦИЙ ОДНОПРОЛЕТНОГО ПОПЕРЕЧНИКА ПРОИЗВОДСТВЕННОГО ЗДАНИЯ | | |

კვეთი 1-1 მრ-4

(მ 1:20)

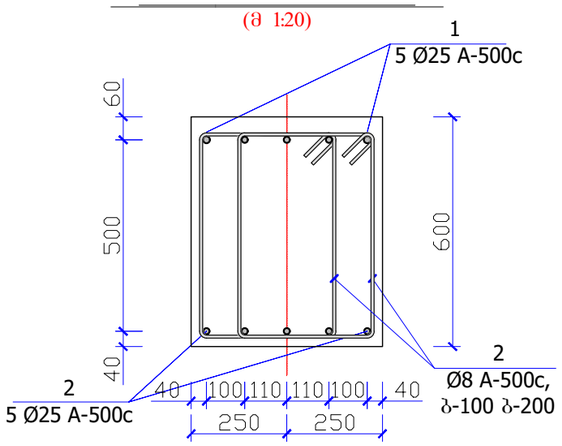


კვეთი 2-2 მრ-5

(მ 1:20)

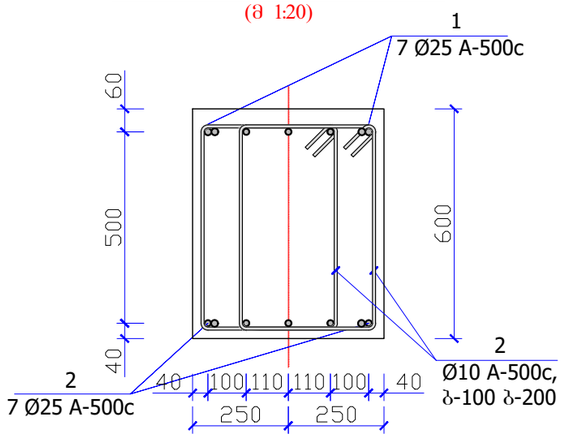


კვეთი 3-3 მრ-6

(მ 1:20)

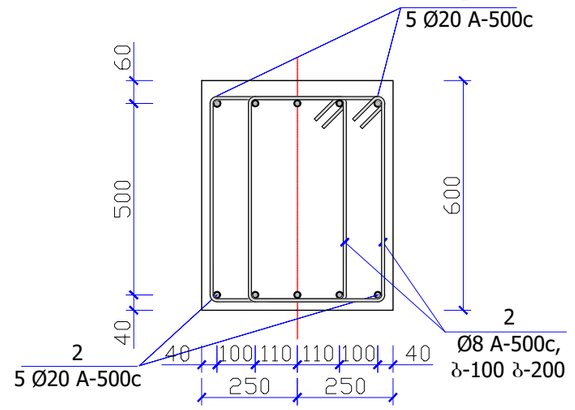


| არმატურის სპეციფიკაცია ერთ კონსტრუქციაზე | | | | | | | არმატურის ამოკრეფა | | | კონსტ. რაოდენობა (ც) |
|---|---|---|---|---|---|---|---|---|---|---|
| კონსტრ. მარკა | პოზ. | დასახელება, ესკიზი | კვეთი (ф მმ) | სიგრძე (მმ) | რაოდ. (ც) | საერთო სიგრძე | კვეთი (ф მმ) | საერთო სიგრძე (მ) | წონა (კგ) | 2 |
| ბაზალტურის რიბელი მრ-4 +2.90 დან +6.20 ნიშნულამდე | 1 | დაიჭრას ადგილზე | Ф25A-500c | 38500 | 5 | 192.5 | | | | |
| | 2 | დაიჭრას ადგილზე | Ф25A-500c | 36300 | 5 | 181.50 | Ф25A-500c | 385.2 | 1484.6 | 2969.3 |
| | 3 | 360 420 540 560 | Ф8A-500c | 2000 | 500 | 1000.00 | Ф8A-500c | 1000.0 | 395.0 | 790.0 |
| | | | | | | | | | 1879.6 | 3759.3 |
| | | | | | | | V (B-25) მ³ = | | 7.5 | 15.0 |

| არმატურის სპეციფიკაცია ერთ კონსტრუქციაზე | | | | | | | არმატურის ამოკრეფა | | | კონსტ. რაოდენობა (ც) |
|---|---|---|---|---|---|---|---|---|---|---|
| კონსტრ. მარკა | პოზ. | დასახელება, ესკიზი | კვეთი (ф მმ) | სიგრძე (მმ) | რაოდ. (ც) | საერთო სიგრძე | კვეთი (ф მმ) | საერთო სიგრძე (მ) | წონა (კგ) | 2 |
| ბაზალტურის რიბელი მრ-6 +2.90 დან +6.20 ნიშნულამდე | 1 | დაიჭრას ადგილზე | Ф20A-500c | 73600 | 5 | 368.0 | | | | |
| | 2 | დაიჭრას ადგილზე | Ф20A-500c | 21600 | 5 | 108.00 | Ф20A-500c | 490.3 | 1225.7 | 2451.4 |
| | 3 | 360 420 540 560 | Ф8A-500c | 2000 | 980 | 1960.00 | Ф8A-500c | 1960.0 | 774.2 | 1548.4 |
| | | | | | | | | | 1999.9 | 3999.8 |
| | | | | | | | V (B-25) მ³ = | | 15.0 | 30.0 |

| არმატურის სპეციფიკაცია ერთ კონსტრუქციაზე | | | | | | | არმატურის ამოკრეფა | | | კონსტ. რაოდენობა (ც) |
|---|---|---|---|---|---|---|---|---|---|---|
| კონსტრ. მარკა | პოზ. | დასახელება, ესკიზი | კვეთი (ф მმ) | სიგრძე (მმ) | რაოდ. (ც) | საერთო სიგრძე | კვეთი (ф მმ) | საერთო სიგრძე (მ) | წონა (კგ) | 2 |
| ბაზალტურის რიბელი მრ-5 +2.90 დან +6.20 ნიშნულამდე | 1 | დაიჭრას ადგილზე | Ф25A-500c | 102300 | 7 | 716.1 | | | | |
| | 2 | დაიჭრას ადგილზე | Ф25A-500c | 98600 | 7 | 690.20 | Ф25A-500c | 1448.5 | 5582.5 | 11165.0 |
| | 3 | 360 420 540 560 | Ф8A-500c | 2000 | 1300 | 2600.00 | Ф8A-500c | 2600.0 | 1027.0 | 2054.0 |
| | | | | | | | | | 6609.5 | 13219.0 |
| | | | | | | | V (B-25) მ³ = | | 20.0 | 40.0 |

| | | | |
|---|---|---|---|
| შ.პ.ს დრიმსი | | | ქ. თბილისი, დიდი დიღომი, IV მ/რ, კორპუსი №25-ის მიმდებარედ მრავალბინიანი სახოვრებელი სახლის პროექტი |
| დირექტორი | | შ.მესხი | |
| არქიტექტორი | | კ.მორჩილაძე | კონსტრუქციული ნაწილი |
| კონსტრუქტორი | | თ.კვინტრაძე | რიგელები |
| შესრულა | | თ.კვინტრაძე | ფურც№ 39 |
| | | | ფურც.რაოდ. |

მონ. რ/ბ. რიბელების მოწყობის გეგმა ▼+9.50 დან ▼+39.10 ნიშნულზე
(ბლოკი ა)

(მ 1:100)

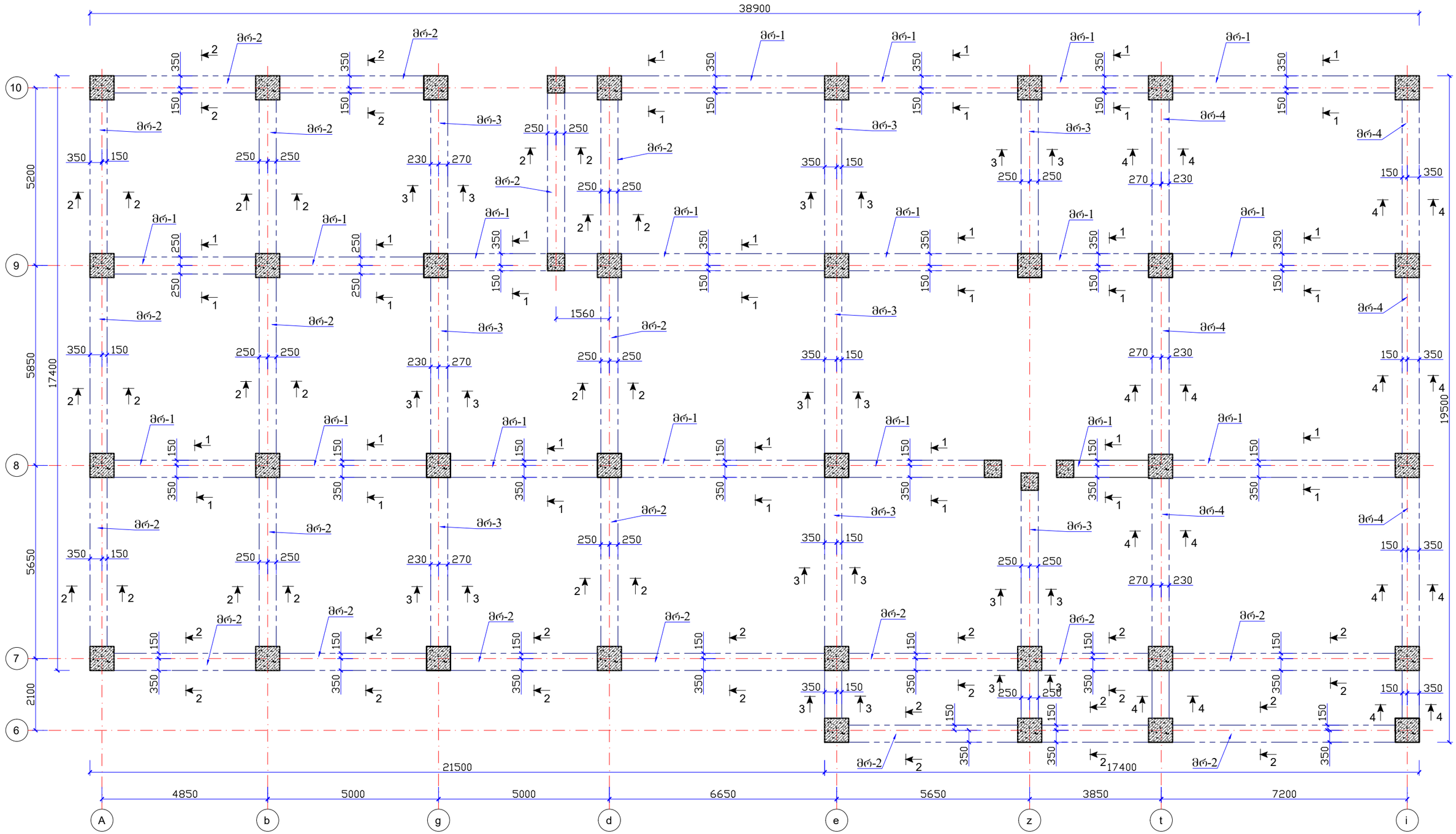


| | | | |
|---|---|---|---|
| შ.პ.ს დრიმსი | | | ქ. თბილისი, დიდი დიღომი, IV მ/რ, კორპუსი №25-ის მიმდებარედ მრავალბინიანი სახოვრებელი სახლის პროექტი |
| დირექტორი | | მ.მესხი | |
| არქიტექტორი | | ქ.მორჩილაძე | კონსტრუქციული ნაწილი |
| კონსტრუქტორი | | თ.კვინტრაძე | რიბელები — ფუეც№ 40 |
| შესრულა | | თ.კვინტრაძე | ფუეც.რაოდ. |

მ ო ნ. რ/ბ. რიბელების მოწყობის გეგმა ▼+9.50 დან ▼+39.10 ნიშნულზე
(ბლოკი ბ)

(მ 1:100)

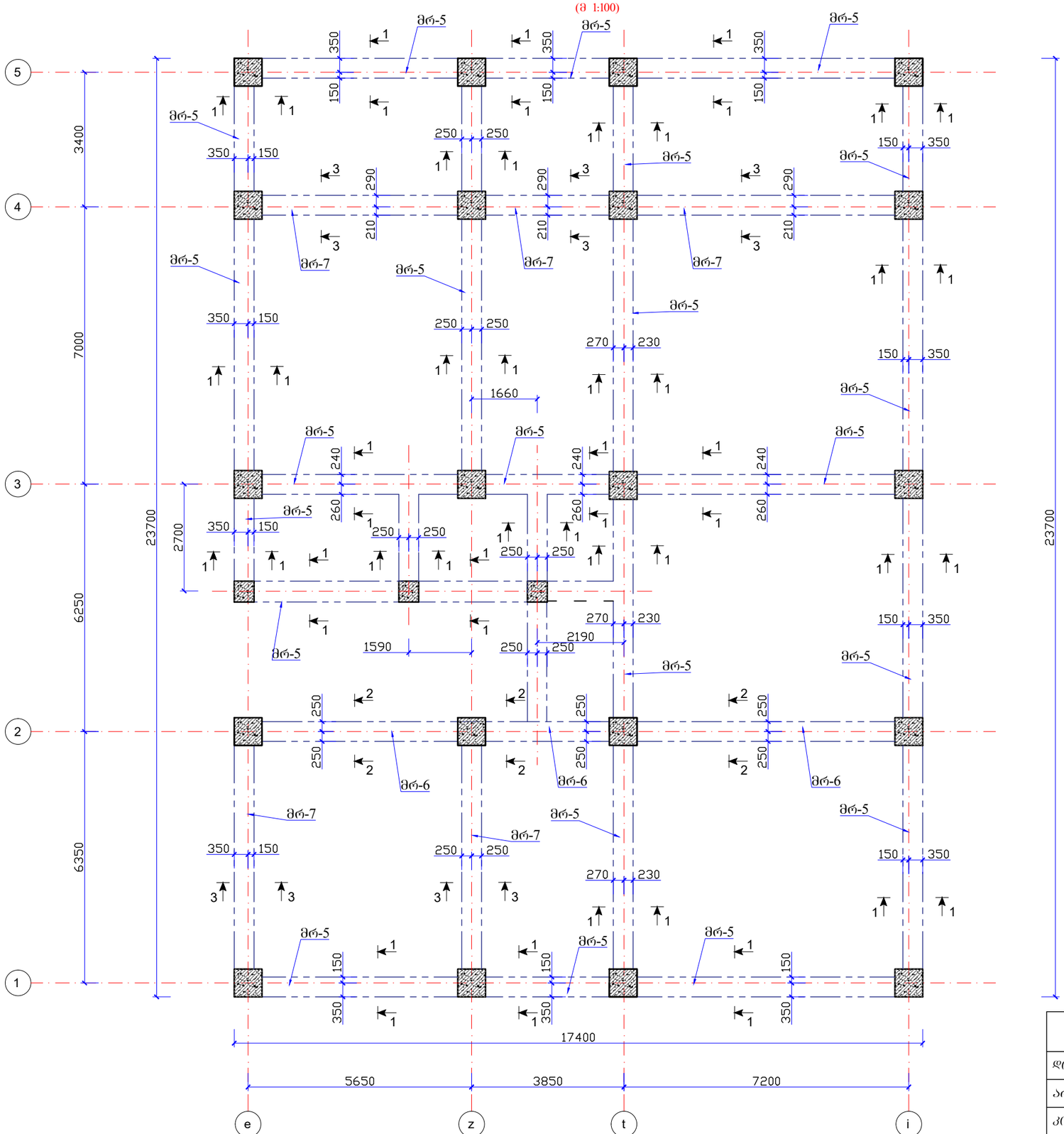


| | | | |
|---|---|---|---|
| შ.პ.ს დრიმსი | | | ქ. თბილისი, დიდი დიღომი, IV მ/რ, კორპუსი №25-ის მიმდებარედ მრავალბინიანი სახურავეგელი სახლის პროექტი |
| დირექტორი | | მ.მესხი | |
| არქიტექტორი | | კ.მორჩილაძე | კონსტრუქციული ნაწილი |
| კონსტრუქტორი | | თ.კვინტრაძე | რიბელები — ფურცი№ 41 |
| შესრულა | | თ.კვინტრაძე | ფურც.რაოდ. |

| ჯამი | | |

### კვეთი 1-1 მრ-5
(მ 1:20)

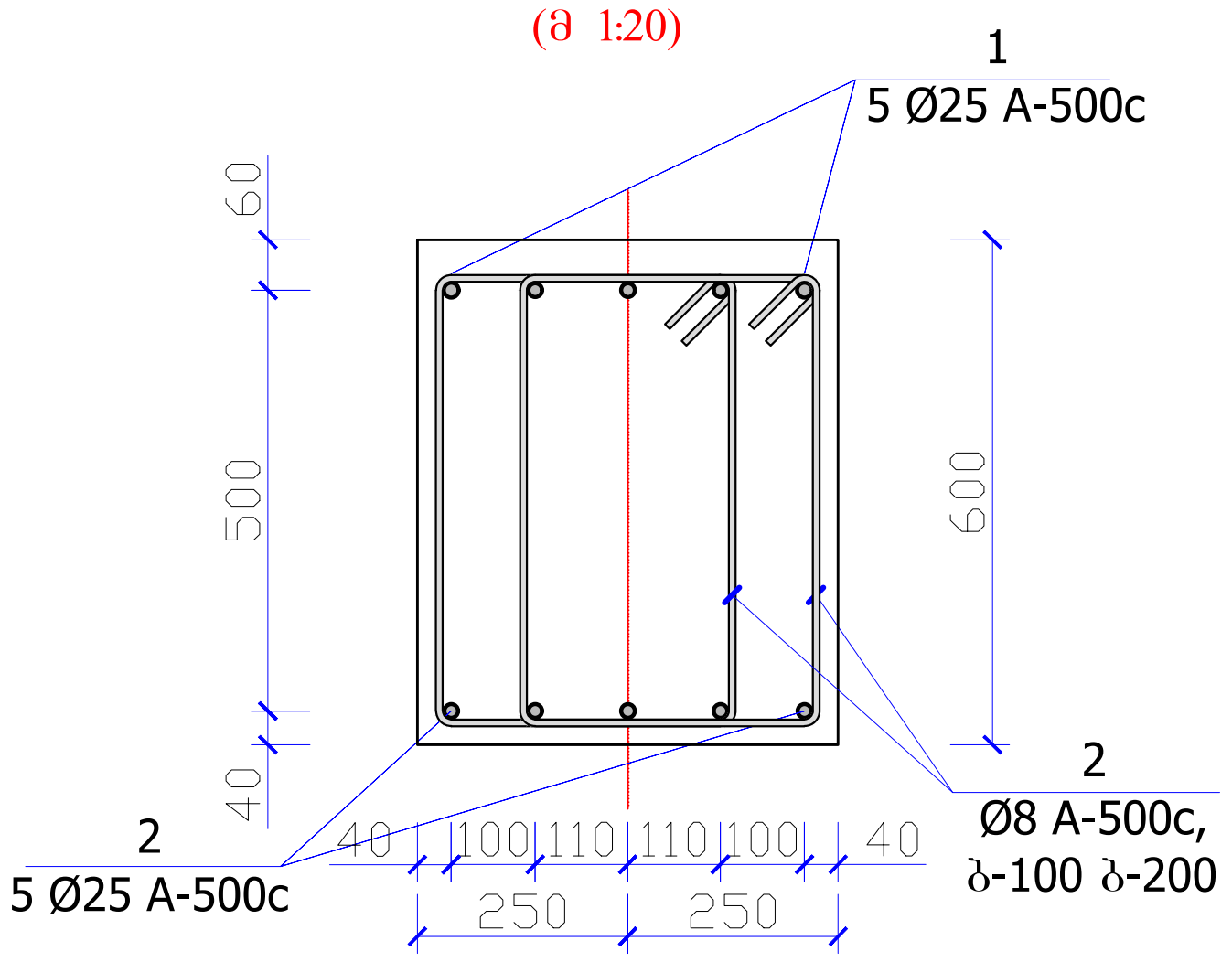


### კვეთი 2-2 მრ-6
(მ 1:20)

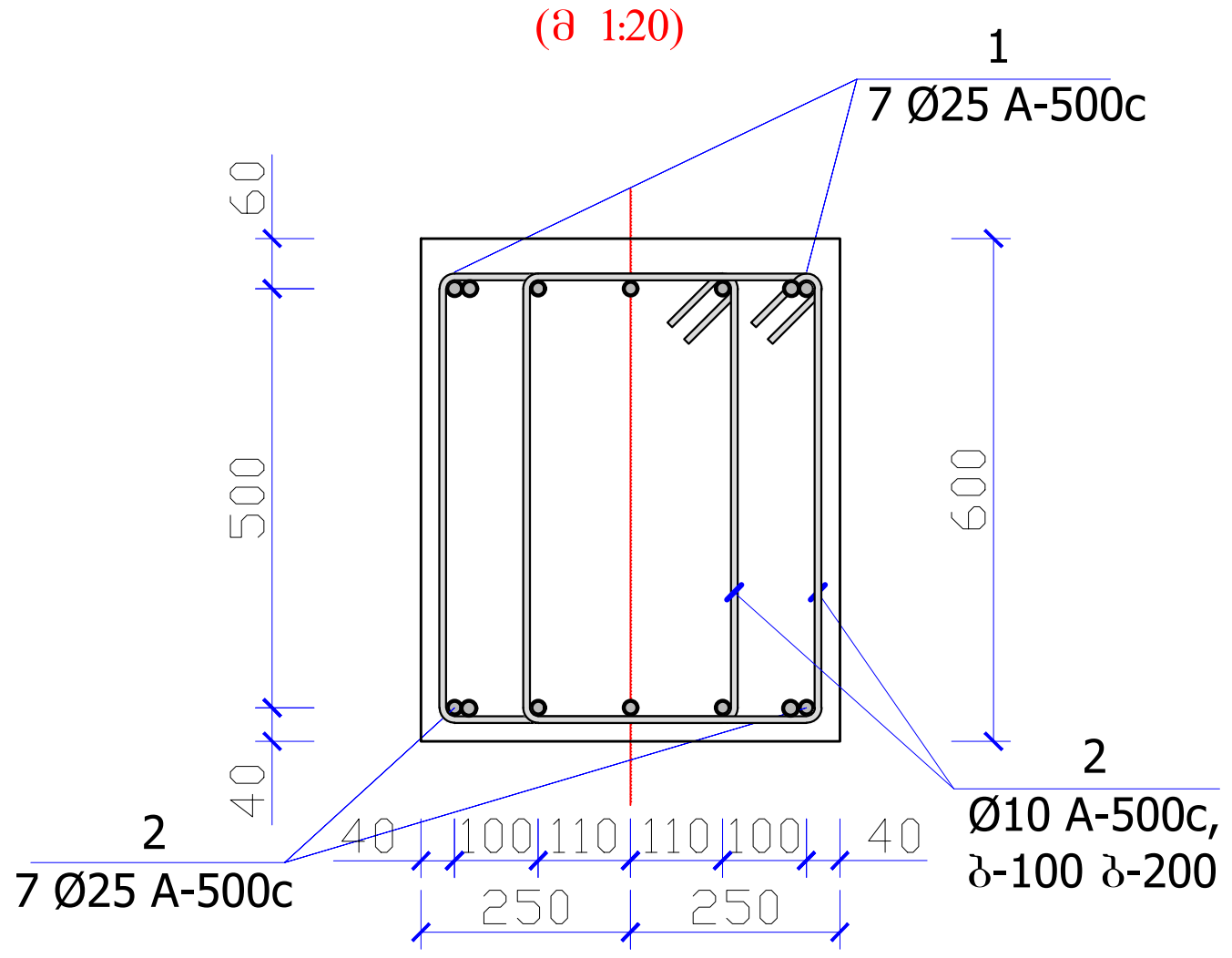


### კვეთი 3-3 მრ-7
(მ 1:20)

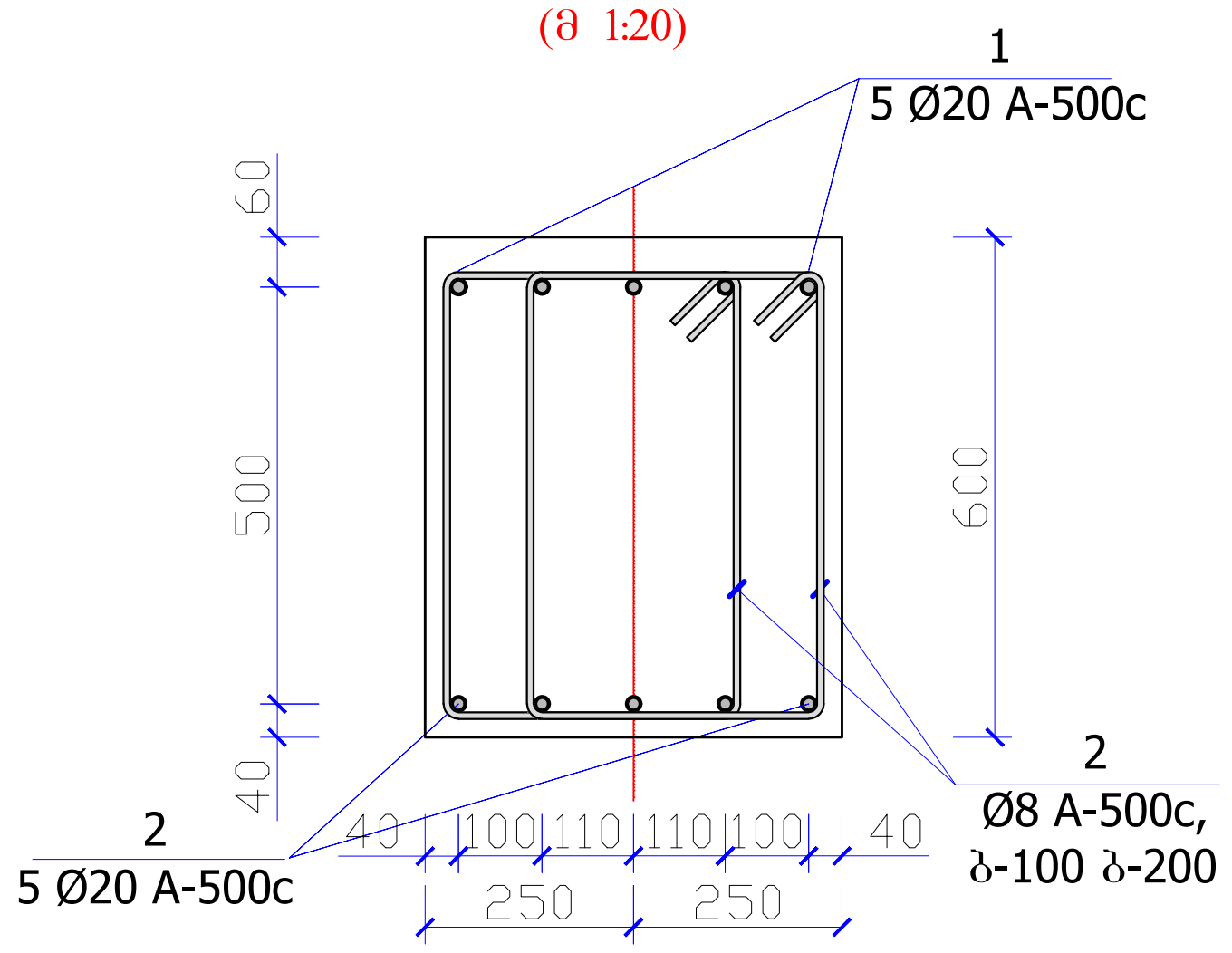


| არმატურის სპეციფიკაცია ერთ კონსტრუქციაზე | | | | | | | არმატურის ამოკრება | | | კონსტ. რაოდენობა (კგ) |
|---|---|---|---|---|---|---|---|---|---|---|
| კონსტრ. მარკა | პოზ. | დასახელება, ესკიზი | კვეთი (Φ მმ) | სიგრძე (მმ) | რაოდ. (ც) | საერთო სიგრძე | კვეთი (Φ მმ) | საერთო სიგრძე (მ) | წონა (კგ) | 10 |
| მაღახურის რიგელი მრ-5 +9.50 დან +39.10 ნიშნულამდე | 1 | დაიჭრას ადგილზე | Φ25A-500c | 154500 | 5 | 772.5 | | | | |
| | 2 | დაიჭრას ადგილზე | Φ25A-500c | 154300 | 5 | 771.50 | Φ25A-500c | 1590.3 | 6129.1 | 61290.9 |
| | 3 | 360 420 540 560 | Φ8A-500c | 2000 | 2110 | 4220.00 | Φ8A-500c | 4220.0 | 1666.9 | 16669.0 |
| | | | | | | | | | 7796.0 | 77959.9 |
| | | | | | | | V (B-25) მ³ = | | 32.5 | 325.0 |

| არმატურის სპეციფიკაცია ერთ კონსტრუქციაზე | | | | | | | არმატურის ამოკრება | | | კონსტ. რაოდენობა (კგ) |
|---|---|---|---|---|---|---|---|---|---|---|
| კონსტრ. მარკა | პოზ. | დასახელება, ესკიზი | კვეთი (Φ მმ) | სიგრძე (მმ) | რაოდ. (ც) | საერთო სიგრძე | კვეთი (Φ მმ) | საერთო სიგრძე (მ) | წონა (კგ) | 10 |
| მაღახურის რიგელი მრ-7 +9.50 დან +39.10 ნიშნულამდე | 1 | დაიჭრას ადგილზე | Φ20A-500c | 27500 | 5 | 137.5 | | | | |
| | 2 | დაიჭრას ადგილზე | Φ20A-500c | 26200 | 5 | 131.00 | Φ20A-500c | 276.6 | 691.4 | 6913.9 |
| | 3 | 360 420 540 560 | Φ8A-500c | 2000 | 350 | 700.00 | Φ8A-500c | 700.0 | 276.5 | 2765.0 |
| | | | | | | | | | 967.9 | 9678.9 |
| | | | | | | | V (B-25) მ³ = | | 6.5 | 65.0 |

| არმატურის სპეციფიკაცია ერთ კონსტრუქციაზე | | | | | | | არმატურის ამოკრება | | | კონსტ. რაოდენობა (კგ) |
|---|---|---|---|---|---|---|---|---|---|---|
| კონსტრ. მარკა | პოზ. | დასახელება, ესკიზი | კვეთი (Φ მმ) | სიგრძე (მმ) | რაოდ. (ც) | საერთო სიგრძე | კვეთი (Φ მმ) | საერთო სიგრძე (მ) | წონა (კგ) | 10 |
| მაღახურის რიგელი მრ-6 +9.50 დან +39.10 ნიშნულამდე | 1 | დაიჭრას ადგილზე | Φ25A-500c | 19500 | 7 | 136.5 | | | | |
| | 2 | დაიჭრას ადგილზე | Φ25A-500c | 16300 | 7 | 114.10 | Φ25A-500c | 258.1 | 994.8 | 9947.9 |
| | 3 | 360 420 540 560 | Φ8A-500c | 2000 | 240 | 480.00 | Φ8A-500c | 480.0 | 189.6 | 1896.0 |
| | | | | | | | | | 1184.4 | 11843.9 |
| | | | | | | | V (B-25) მ³ = | | 4.5 | 45.0 |

| შ.პ.ს დრიმსი | | | ქ. თბილისი, დიდი დიღომი, IV მ/რ, კორპუსი №25-ის მიმდებარედ მრავალბინიანი საცხოვრებელი სახლის პროექტი | | |
|---|---|---|---|---|---|
| დირექტორი | | მ.მესხი | | | |
| არქიტექტორი | | კ.მორჩილაძე | კონსტრუქციული ნაწილი | | |
| კონსტრუქტორი | [signature] | თ.კვინტრაძე | რიგელები | ფურც№ | 43 |
| შეასრულა | [signature] | თ.კვინტრაძე | | ფურც.რაოდ. | |

# სვეტების დიაფრაგმების მარკირების გეგმა ნიშნულზე
მ. 1:200

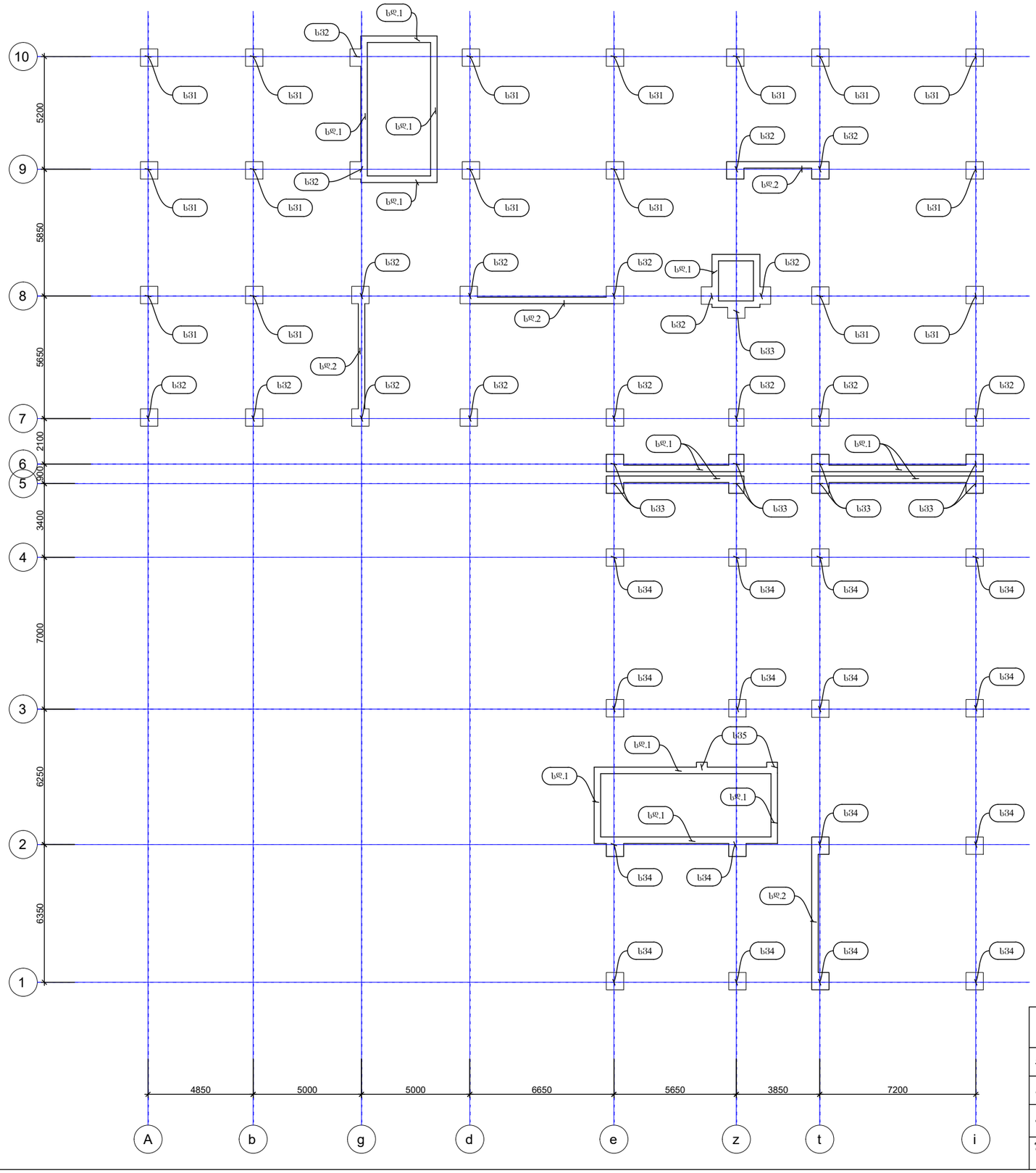


| | | | |
|---|---|---|---|
| შ.პ.ს დრიმსი | | | ქ. თბილისი, დიდი დიღომი, IV მ/რ, კორპუსი №25-ის მიმდებარედ მრავალბინიანი სახოვრებელი სახლის პროექტი |
| დირექტორი | | შ.მესხი | |
| არქიტექტორი | | ა.მორჩილაძე | კონსტრუქციული ნაწილი |
| კონსტრუქტორი | | თ.კვინტრაძე | სვეტები — ფურც№ 44 |
| შესრულა | | თ.კვინტრაძე | ფურც.რაოდ. |

კვეთი 1 ს3. 1 (16 ცალი)
მ. 1:10

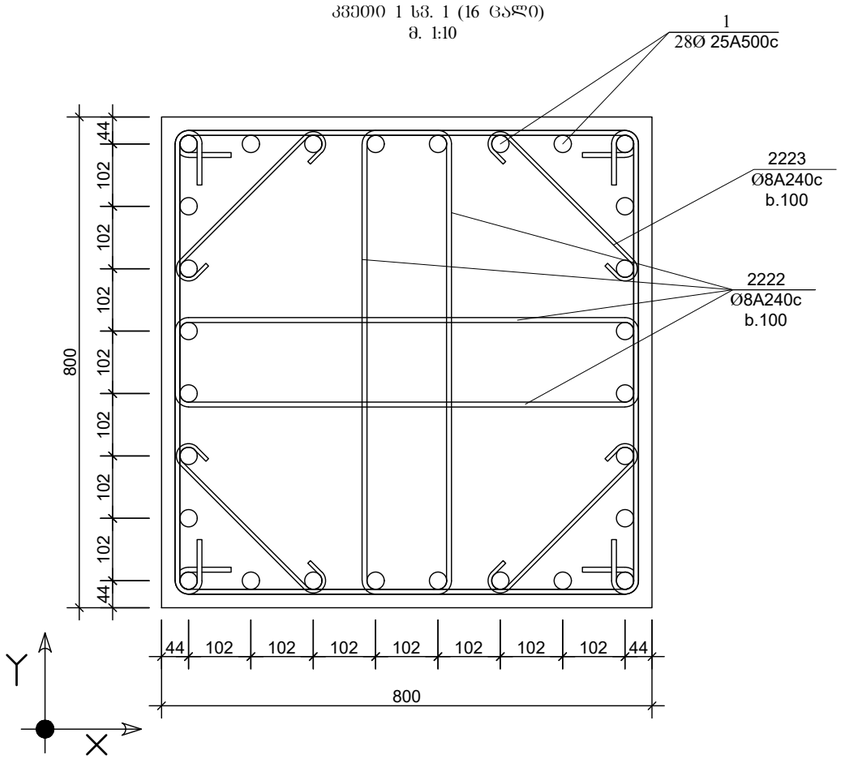


კვეთი 2 ს3.1 (16 ცალი)
მ. 1:10

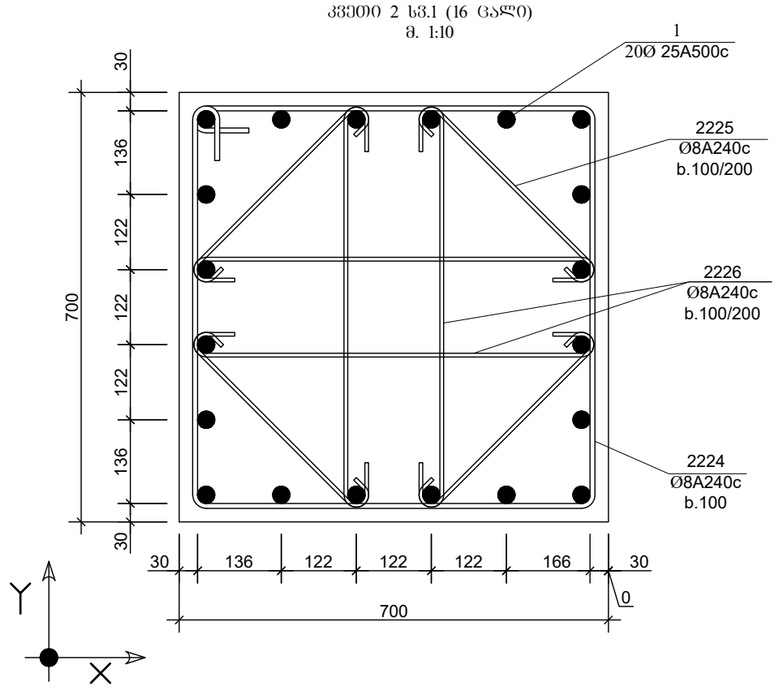


კვეთი 3 ს3.1 (16 ცალი)
მ. 1:10

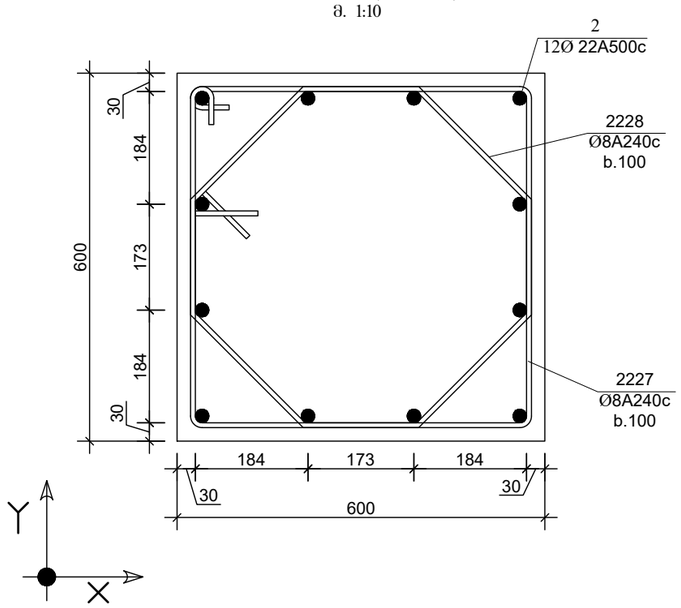


კვეთი 4 ს3.1 (16 ცალი)
მ. 1:10

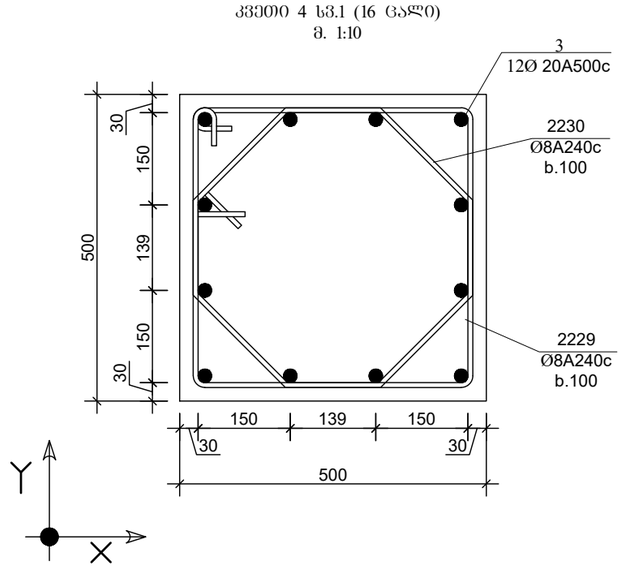


| | | | |
|---|---|---|---|
| შ.პ.ს დრიმსი | | | ქ. თბილისი, დიდი დიღომი, IV მ/რ, კორპუსი №25-ის მიმდებარედ მრავალბინიანი სახოვრებელი სახლის პროექტი |
| დირექტორი | | გ.მესხი | |
| არქიტექტორი | | კ.მორჩილაძე | კონსტრუქციული ნაწილი |
| კონსტრუქტორი | | თ.კვინტრაძე | სვეტები — ფურც№ 45 |
| შეასრულა | | თ.კვინტრაძე | ფურც.რაოდ. |

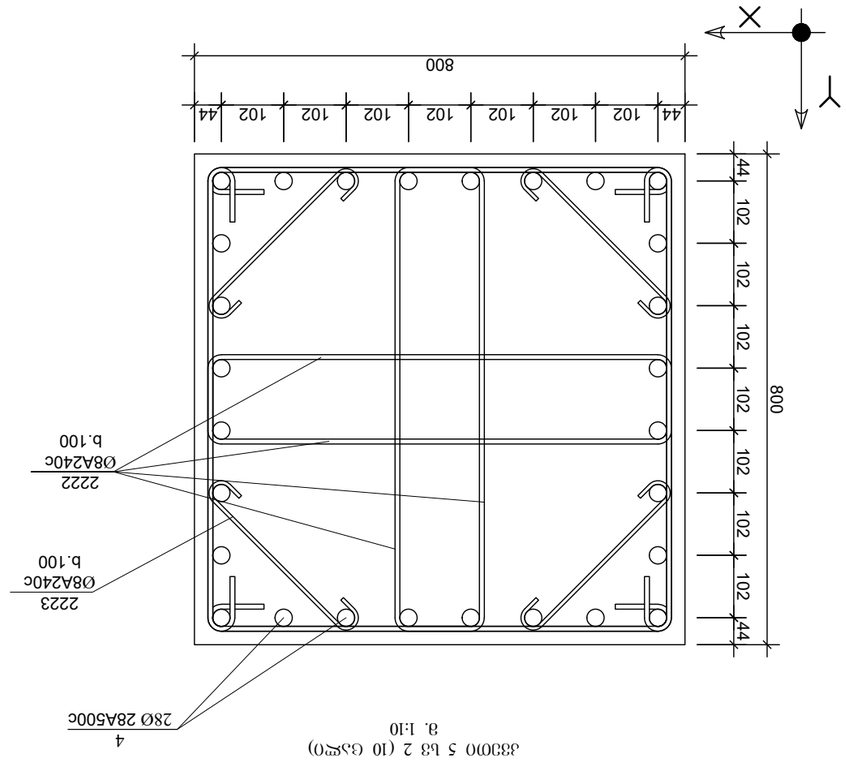


ꚉꙮꙇꙇꙋ 7 Ь32 (10 ꙉꚋꙍ)
8. 1:10

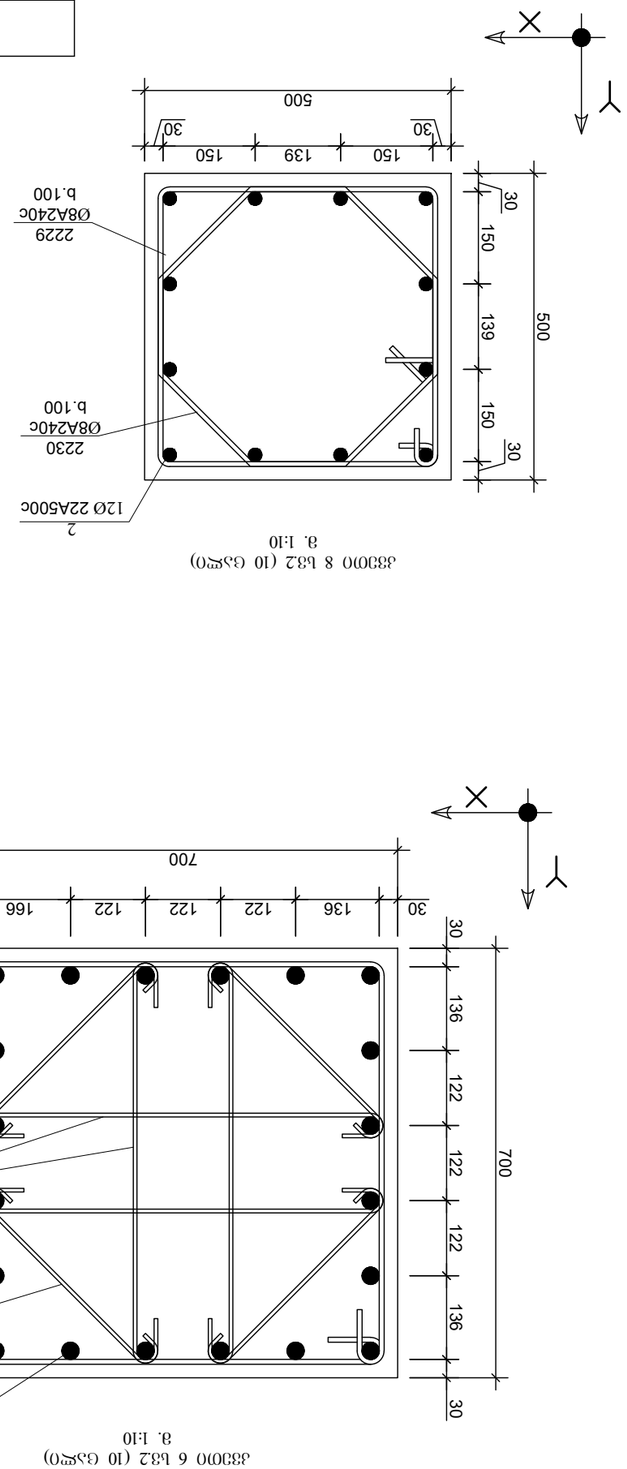


ꚉꙮꙇꙇꙋ 8 Ь32 (10 ꙉꚋꙍ)
8. 1:10




ꚉꙮꙇꙇꙋ 5 Ь3 2 (10 ꙉꚋꙍ)
8. 1:10




ꚉꙮꙇꙇꙋ 6 Ь32 (10 ꙉꚋꙍ)
8. 1:10

| ꙗ.Ꙗ.Ь. ꙉꙉꙮꙋꙏ | | ꙗ. ꙮꙉꙮꙋꙏ, ꙉꙮꙉꙮ ꙉꙮꙉꙮꙗꙮ, IV ꙗ/ꙉ, ꙍꙮꙉꙍꙗꙏꙮ<br>№25-ꙏꙏ ꙗꙮꙗꙉꙍꙗꙍꙉꙗ ꙗꙉꙍꙍꙉꙍꙮꙏꙮꙍꙏꙮ<br>ꙏꙍꙏꙮꙍꙗꙉꙍꙍꙉꙗ ꙏꙍꙉꙉꙮꙏ ꙍꙍꙮꙏꙮꙗꙮ |
|---|---|---|
| ꙉꙮꙍꙗꙏꙮꙗꙮ | ꙗ.ꙍꙍꙏꙮ | |
| ꙉꙮꙍꙗꙮꙏꙮꙗꙮ | ꙍ.ꙗꙮꙉꙉꙮꙏꙮꙍꙏ | ꙍꙍꙮꙏꙮꙗꙮ ꙮꙏꙗꙮꙍꙗꙉꙍꙉꙗ ꙍꙍꙮꙏꙮꙗꙮ |
| ꙍꙮꙗꙮꙏꙮꙗꙮ | ꙍ.ꙗꙮꙉꙉꙮꙏꙮꙍꙏ | ꙍꙍꙮꙏꙮꙗꙮ ꙮꙏꙗꙮꙍꙗꙉꙍꙉꙗ ꙍꙍꙮꙏꙮꙗꙮ |
| ꙗꙮꙏꙮꙗꙮ | ꙍ.ꙗꙮꙉꙉꙮꙏꙮꙍꙏ | ꙗꙮꙏꙮꙗꙮ ꙮꙏꙗꙮꙍꙗꙉꙍꙉꙗ ꙍꙍꙮꙏꙮꙗꙮ |

| ꙗꙮꙏꙮꙗꙮ | ꙗꙮꙏꙮꙗꙮ ꙮꙏꙗꙮꙍꙗꙉꙍꙉꙗ ꙍꙍ

| | | | |
|---|---|---|---|
| ՀԱՏԱԿԱԳԾՈՒՄ | | ՀԱՍՏԱՏՈՂ | Հ. Մհաքանյան, ԿՈՎՈ ԿՈՎՈՒՅՈ, IV ՀՀ, ՀՄՀԱՅԱԼՈ №25-Ն ՀՈՒՑԱՀԱՅԱՑՄԱՆ ՀՀԱՅԱՅՔԱՅՈՒՄՈՎ ԼՍԼՈՒՅՀԱՅՍՆԵՐ ԼՍԼՔՈՒ ՀՀՈՒՅՀԱԳՈ |
| ԱՇԽԱՏԱՆՔԱՅԻՆ | | ՅՈՒՆԻՍ 2025Թ. | |
| ՀԱՇՎԱՐԿՈՂ | | ՄԱՐՏԻՐՈՍՅԱՆ | ՀՄԱՅԼՈՒՄՆԵՐԻ ԱՐՏԱՔԻՆ ՊԱՏԿԵՐՆԵՐ |
| ՀՄԱՎՈՐՈՂ | ՍՐ.ԱՊ | ՄԱՆՈՒԿՅԱՆ | |
| ՀՀՍՆԱՎՈՐՈՂ | ՍՐ.ԱՊ | ՄԱՆՈՒԿՅԱՆ | ԼՅՑԱՔԱՐԹԵԶ |
| ՀՀՍՆԱՎՈՐՈՂ | | ՄԱՆՈՒԿՅԱՆ | |

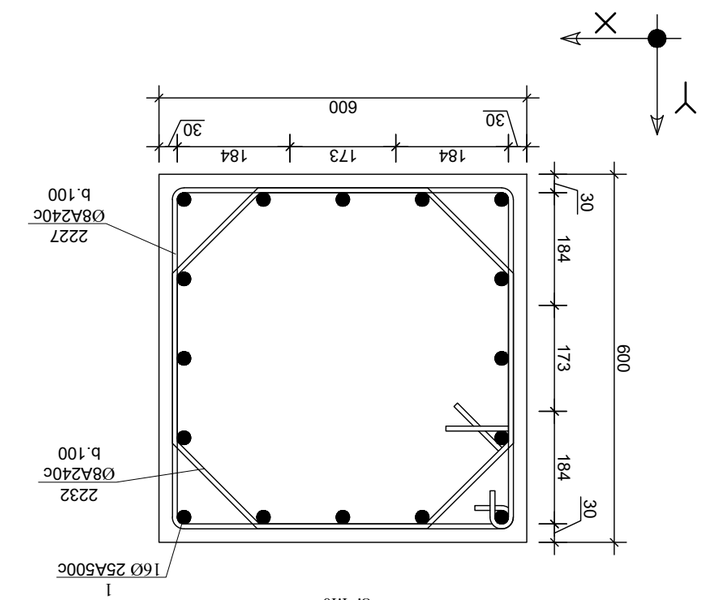


ՀՀՈՒՅՀԱԳՈ 11 Ե83 (8 ՑԱՉՈ)
ա. 1:10

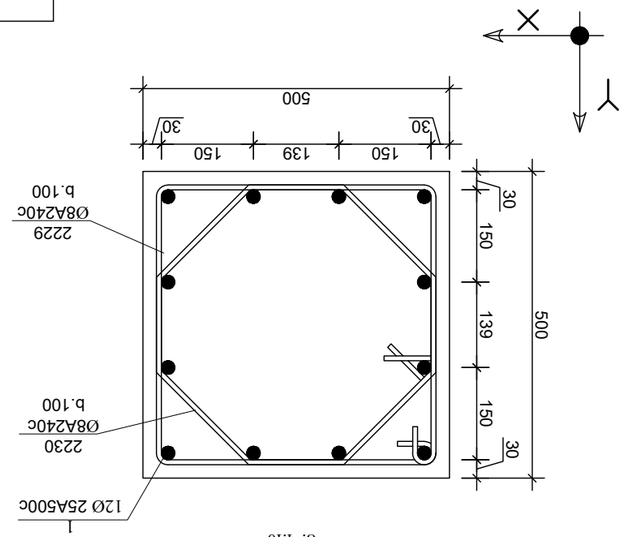


ՀՀՈՒՅՀԱԳՈ 12 Ե83 (8 ՑԱՉՈ)
ա. 1:10

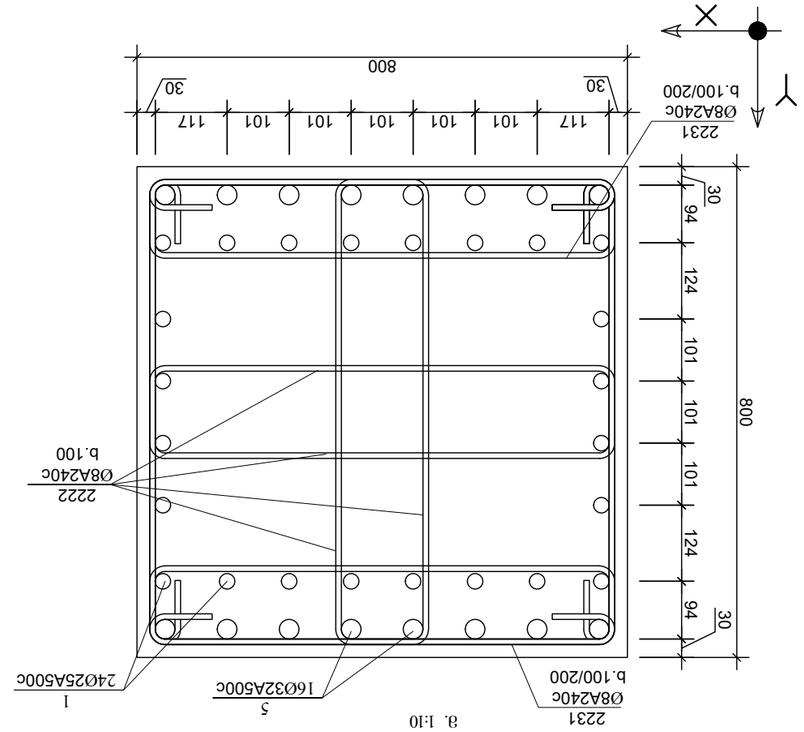


ՀՀՈՒՅՀԱԳՈ 9 Ե83 3 (8 ՑԱՉՈ)
ա. 1:10

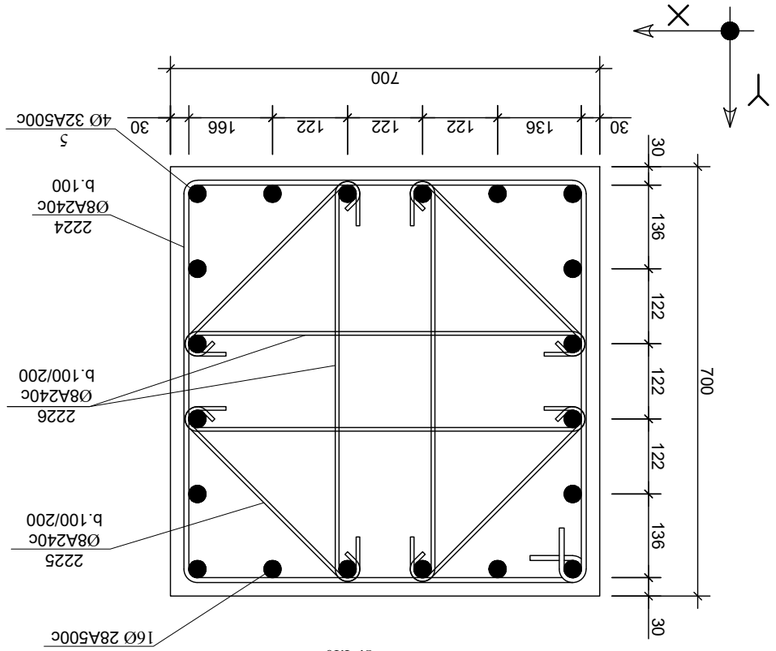


ՀՀՈՒՅՀԱԳՈ 10 Ե83 (8 ՑԱՉՈ)
ա. 1:10

| | | | | |
|---|---|---|---|---|
| ՀՀՈՒՅՀԱԳՈՒՄՆԵՐԻ ԱՐՏԱՔԻՆ ՊԱՏԿԵՐՆԵՐ | | | ՀՀՈՒՅՀԱԳՈՒՄՆԵՐԻ ԱՐՏԱՔԻՆ ՊԱՏԿԵՐՆԵՐ | |
| ՀՀՈՒՅՀԱԳՈՒՄՆԵՐԻ ՑԱՆԿ | | | ՀՀՈՒՅՀԱԳՈՒՄՆԵՐԻ ՑԱՆԿ | |
| ՀՀՍՆԱՎՈՐՈՂ | ՍՐ.ԱՊ | ՄԱՆՈՒԿՅԱՆ | ՄԱՆՈՒԿՅԱՆ | ՀՀՍՆԱՎՈՐՈՂ |
| ՀՄԱՎՈՐՈՂ | ՍՐ.ԱՊ | ՄԱՆՈՒԿՅԱՆ | ՄԱՆՈՒԿՅԱՆ | ՀՄԱՎՈՐՈՂ |
| ՀԱՇՎԱՐԿՈՂ | | ՄԱՐՏԻՐՈՍՅԱՆ | ՄԱՐՏԻՐՈՍՅԱՆ | ՀԱՇՎԱՐԿՈՂ |
| ԱՇԽԱՏԱՆՔԱՅԻՆ | | ՅՈՒՆԻՍ 2025Թ. | ՅՈՒՆԻՍ 2025Թ. | ԱՇԽԱՏԱՆՔԱՅԻՆ |
| ՀՄԱՐԱՆ | | ՀՄԱՐԱՆ | ՀՄԱՐԱՆ | ՀՄԱՐԱ

| | | | |
|---|---|---|---|
| ჯამური რაოდენობა | | ვ.ბეტონი | |
| სარეზერვო ელემენტი | | ა.ფოლადი კლასი | |
| პროექტის ხელმძღვანელი | ლ.ლომსაძე | ტ.ჯინჭარაძე | |
| მთავარი ინჟინერი | ლ.ლომსაძე | ტ.ჯინჭარაძე | |
| შემსრულებელი | | ტ.ჯინჭარაძე | |

| | | | |
|---|---|---|---|
| ქ. ცხაკაია, ჯიღო ჯღუთვი, IV ბ/კ, კომპლექსი №25-ის მიმდებარედ მდებარე მრავალსართულიანი საცხოვრებელი სახლის პროექტი | | ფაზა | ფურცელი |
| | | ვ.ბეტონი | 48 |
| | | ა.ფოლადი კლასი | |

ქ. ცხაკაია, ჯიღო ჯღუთვი, IV ბ/კ, კომპლექსი №25-ის მიმდებარედ მდებარე მრავალსართულიანი საცხოვრებელი სახლის პროექტი

ფაზა | ფურცელი | ვ.ბეტონი | 48

| | | | |
|---|---|---|---|
| შემსრულებელი | | ტ.ჯინჭარაძე | |
| მთავარი ინჟინერი | ლ.ლომსაძე | ტ.ჯინჭარაძე | |
| პროექტის ხელმძღვანელი | ლ.ლომსაძე | ტ.ჯინჭარაძე | |
| სარეზერვო ელემენტი | | ა.ფოლადი კლასი | |
| ჯამური რაოდენობა | | ვ.ბეტონი | |

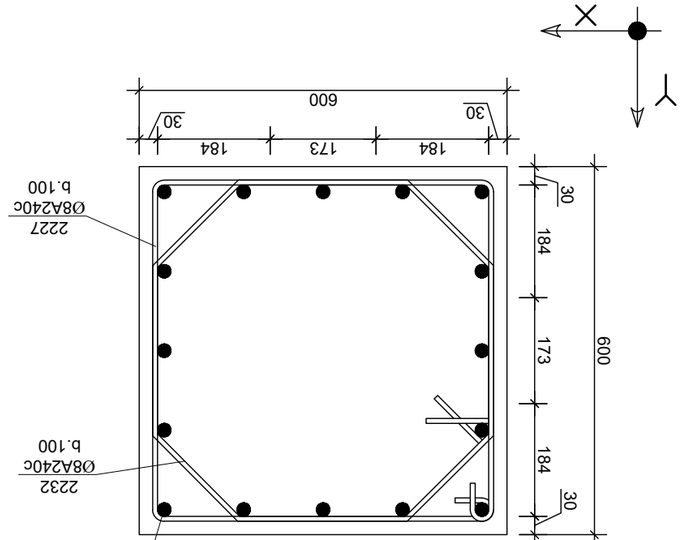


ა333ი0 15 ხ34 (16 ცალი)
მ. 1:10

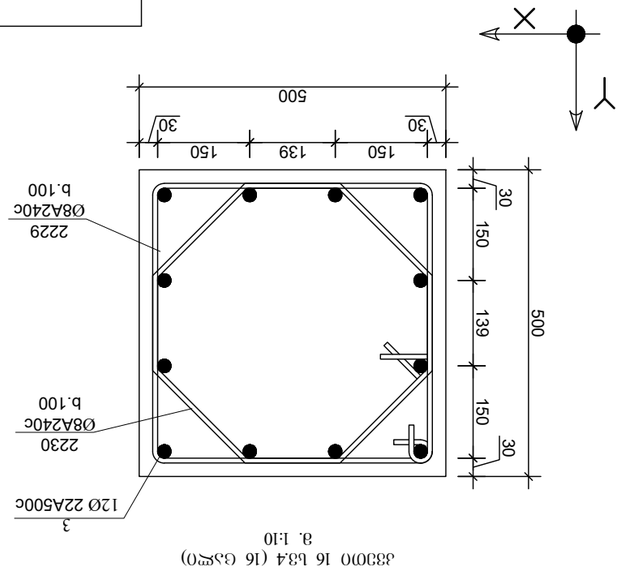


ა333ი0 16 ხ34 (16 ცალი)
მ. 1:10

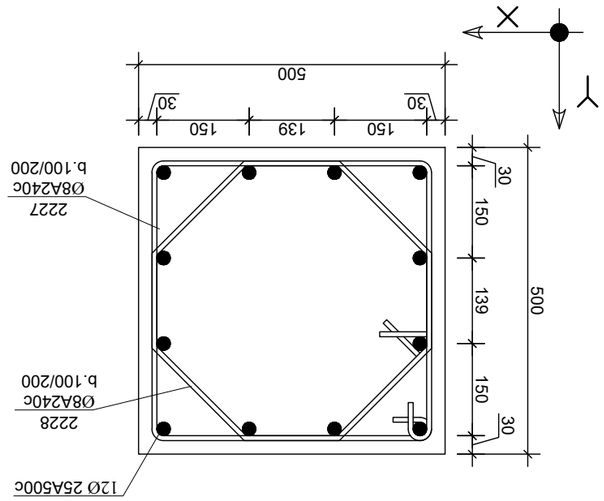


ა333ი0 17 ხ3 5 (2 ცალი)
მ. 1:10

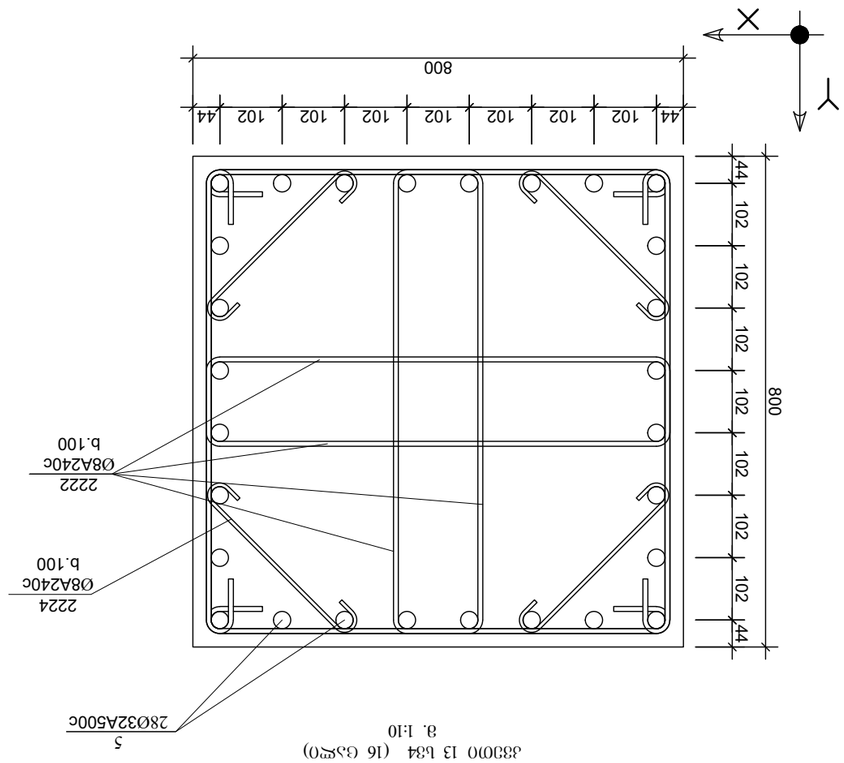


ა333ი0 13 ხ34 (16 ცალი)
მ. 1:10

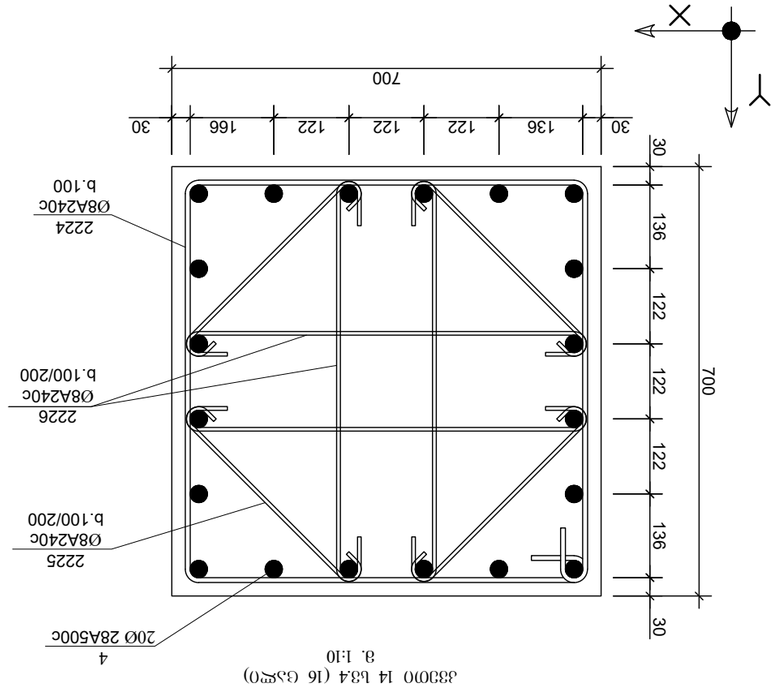


ა333ი0 14 ხ34 (16 ცალი)
მ. 1:10

| | | | |
|---|---|---|---|
| ՀԱՅԱՍՏԱՆ | | ՀՀ ԱՇԽԱՏԱՆՔՆԵՐԻ, ՏՆՏԵՍՈՒԹՅԱՆ, IV Ա/Ձ, ՀՄՇԱՅԱՆ ՆՀՀ-25-Ն ՅՈՒՑԱՀԱՆԴԵՍ ՅՈՒՑԱՀԱՆԳՈՒՄ ԼՍԼՄՊՅՈՒՆԻ ԼՍԼՄՊՈԼ ՀՄՊՄՅԱՔՈ | |
| ԿՈՄՅԱՔՄՊՈՒՄ | ՀՀՈՒՔՈ | | |
| ՆՈՄՅԱՔՄՊՈՒՄ | | ՀՀՊՈՒՔՈՒՄՆԵՐԻ ԱՇԽԱՏԱՆՔՆԵՐ | |
| ՀՄՊԼԱՔՅԱՔՄՊՈՒՄ | ՀՀ.ՀՀ | ՕՐ.ՀՅՈԼՔՅՈՒՄՆԵՐ | ԱՐՁԱՆԱԳՐՈՒԹՅՈՒՆ |
| ՅՈԼՔՅՈՒՄՆԵՐԻ ՀԱՄԱՐ | ՀՀ.ՀՀ | ՕՐ.ՀՅՈԼՔՅՈՒՄՆԵՐ | ԱՐՁԱՆԱԳՐՈՒԹՅՈՒՆ |
| ՀՀՅԼԼՔՅՈՒՄՆԵՐ | | ՕՐ.ՀՅՈԼՔՅՈՒՄՆԵՐ | ՀՀՅԼԼԳ.ՅՈՒՄ. |
| | | | 50 |

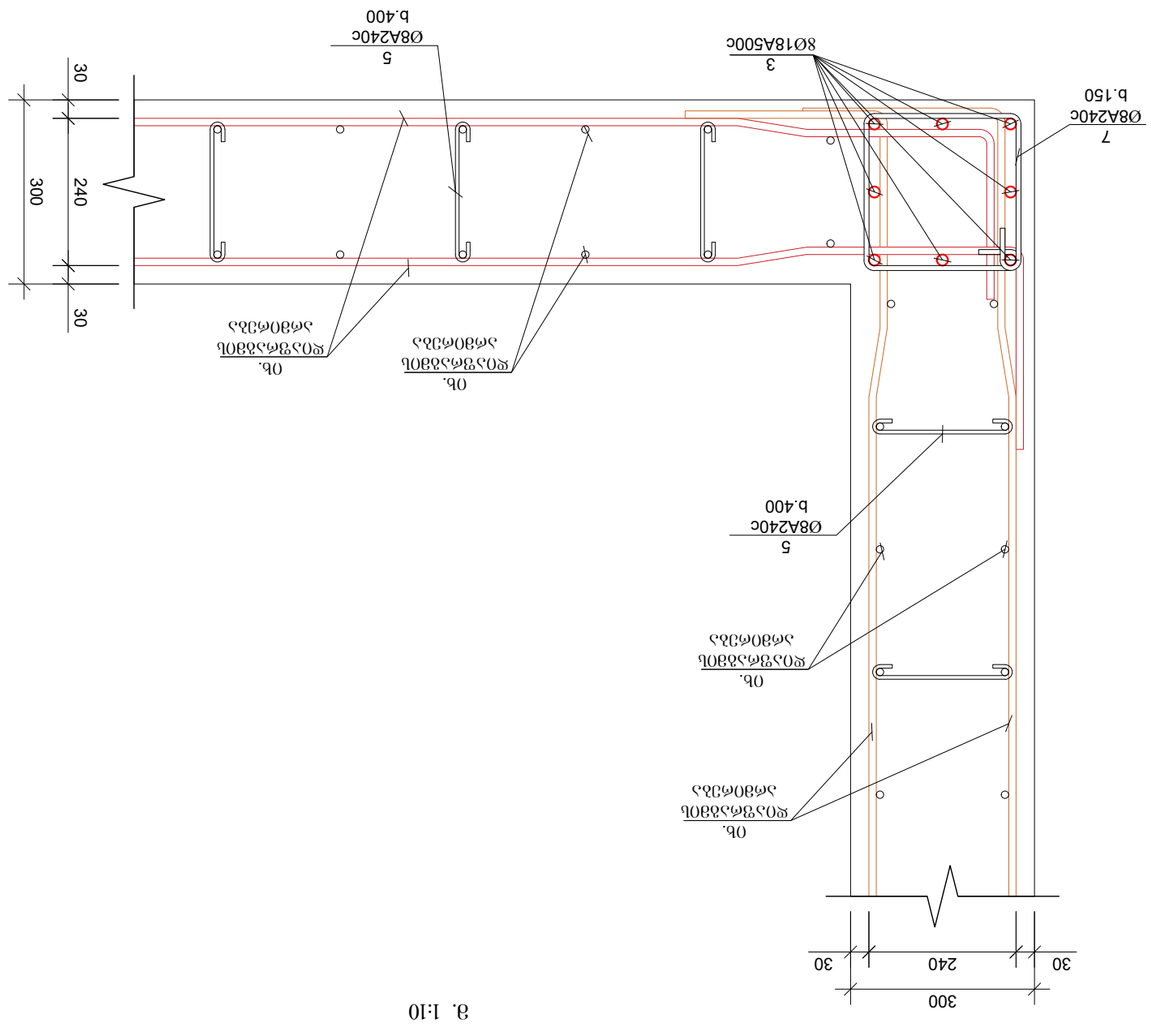


ԿՈՏՐԱՀԱՅԻՆ ՀՅՊՈՒՔՈՒՄՆԵՐԻ ՀՅԼԼՄՊՅՈՒՆ
Ց. 1:10

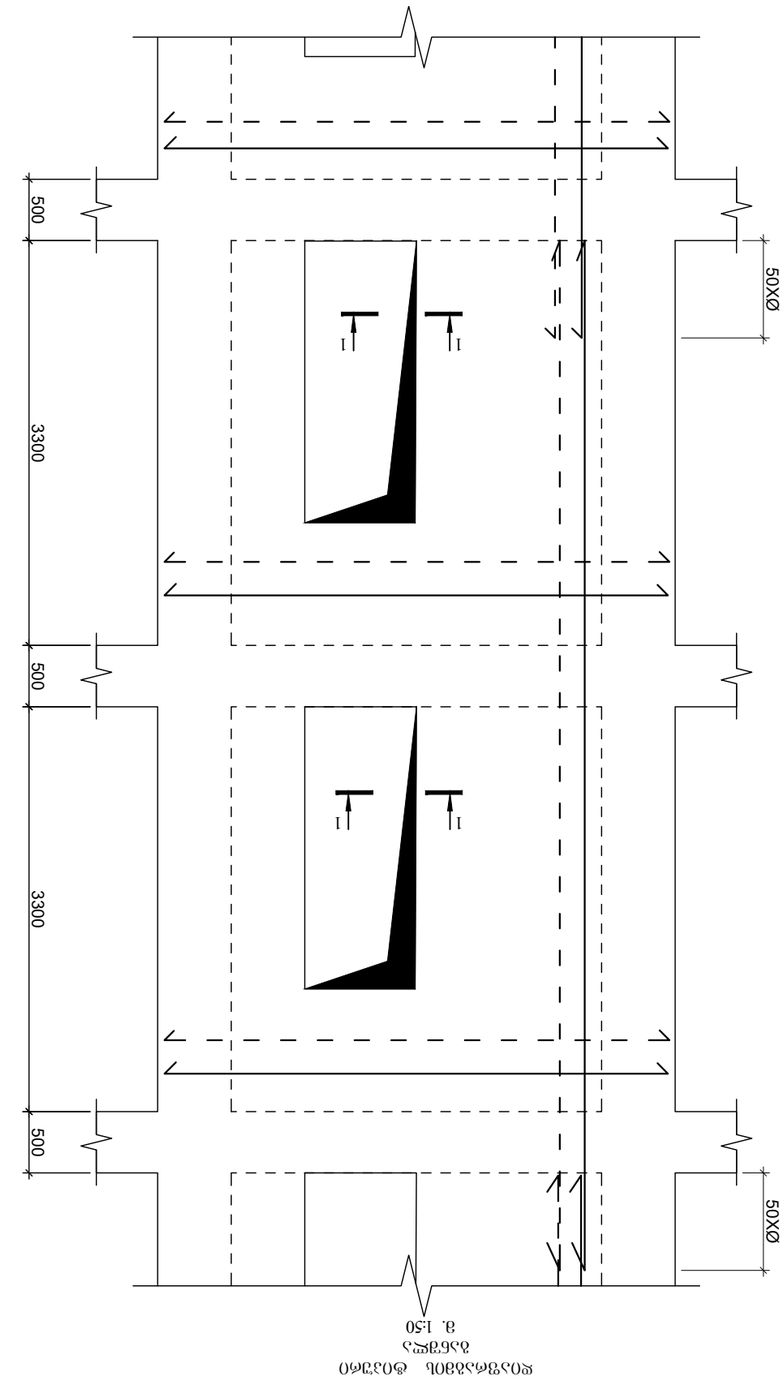


ԿՈՏՐԱՀԱՅԻՆ ՔՈՒՄՈ ՀՅԼԼՄՊՅՈՒՆ
Ց. 1:50

| | | | |
|---|---|---|---|
| ד.ל.ל. איחוד | | | |
| איטום בטון | | בלוקי בטון | ג. מגדלי שמיר, איטום גגות, IV ו/ק, חניון תת-קרקעי אחד בשכונת הדקלים מס' 25-ב |
| גגות שטוחים | | מבנה מגורים בשכונת הדקלים | |
| חומרי איטום | ס.ג.ז.ס.ב | | |
| יריעות ביטומניות | ס.ג.ז.ס.ב | | |
| שכבת הגנה | | | |

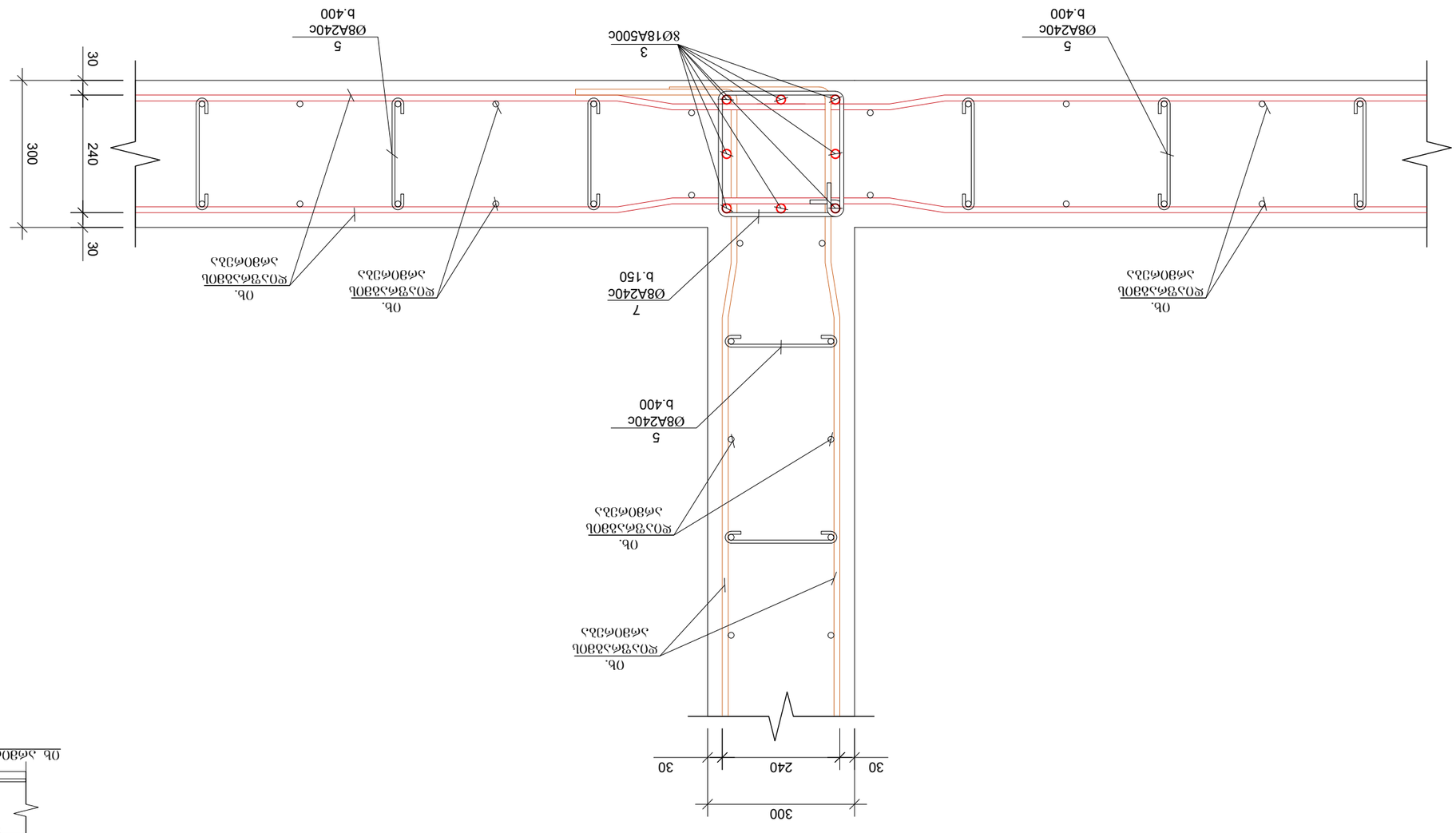


איטום ביטומני בגג חניון תת-קרקעי
קנ. 1:10

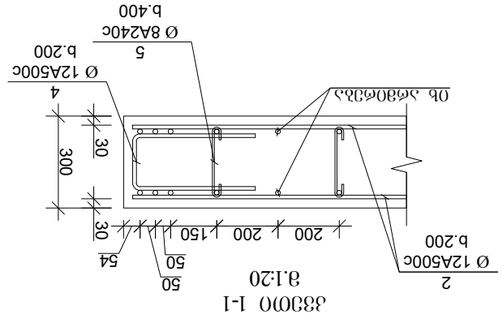


חתך 1-1
קנ.1:20

| | | | | | |
|---|---|---|---|---|---|
| | | | | | |
| | | | | | |
| | | | | | |

დიაფრაგმა 1
მ. 1:50

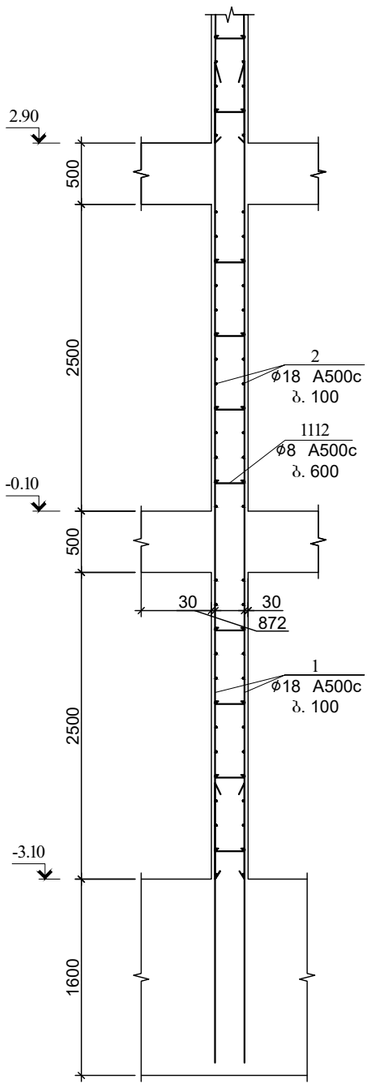


დიაფრაგმა 1
მ. 1:50

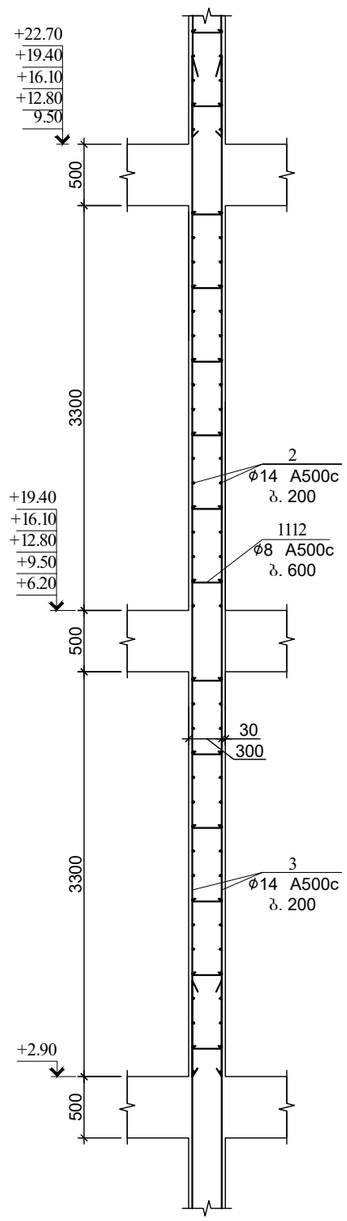


დიაფრაგმა 1
მ. 1:50

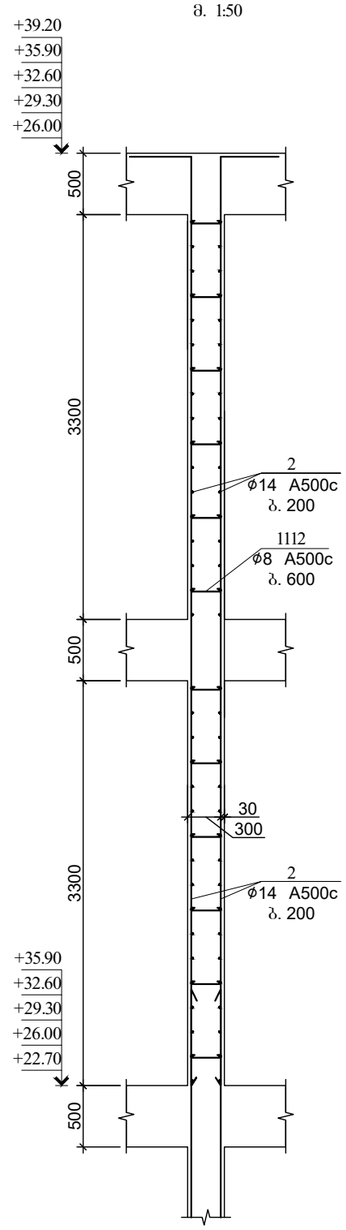


| არმატურის სპეციფიკაცია | | | | | | | არმატურის ამოკრეფა | | | |
|---|---|---|---|---|---|---|---|---|---|---|
| | პოზ № | ესკიზი | ϕ მმ | L მმ | n ც | nXL მ | ϕ მმ | nXL მ | მასა A500c | მასა A240c |
| 1 | 2 | 3 | 4 | 5 | 6 | 7 | 8 | 9 | 10 | 11 |
| ს.ფ-1 | 1 | აღებილზე | 18 A500c | - | - | 6,360 | 18 A500c | 12,190 | 24337 | - |
| | 2 | აღებილზე | 12 A500c | - | - | 100,001 | 12 A500c | 100,715 | 89371 | - |
| | 3 | აღებილზე | 18 A500c | - | - | 5,829 | | | | |
| | 4 | 400 250 400 | 12 A500c | 1050 | 680 | 714.0 | 8 A240c | 5,386.5 | | 2124.3 |
| | 3 | 100 180 100 | 8 A240c | 380 | 14175 | 5,386.5 | | | | |
| | | | | | | | ბეტონი B-30 | | v = 1409.40 მ³ | |

| | | | |
|---|---|---|---|
| შ.პ.ს დრიმსი | | | ქ. თბილისი, დიდი დიღომი, IV მ/რ, კორპუსი №25-ის მიმდებარედ მრავალბინიანი სახოვრებელი სახლის არქიტექტი |
| დირექტორი | | შ.მესხი | |
| არქიტექტორი | | კ.მორჩილაძე | კონსტრუქციული ნაწილი |
| კონსტრუქტორი | | თ.კვინტრაძე | სვეტები |
| შესრულა | | თ.კვინტრაძე | |

| | |
|---|---|
| ფუეც№ | 51 |
| ფუეც.რაოდ. | |

კიბის ზრაბმენტი 1
მ.1:20

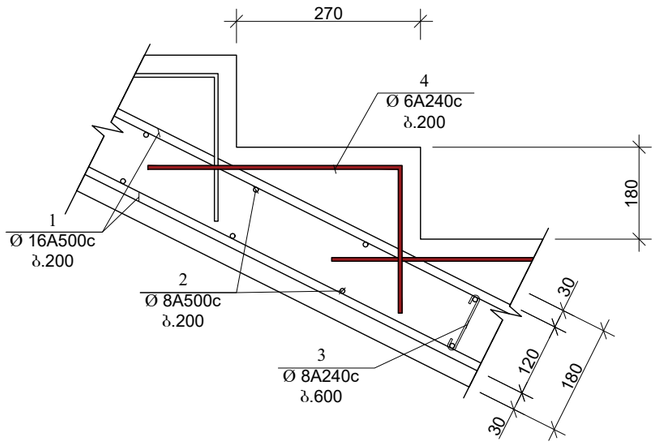


კიბის ვიზუალიზაცია
მ. 1:25

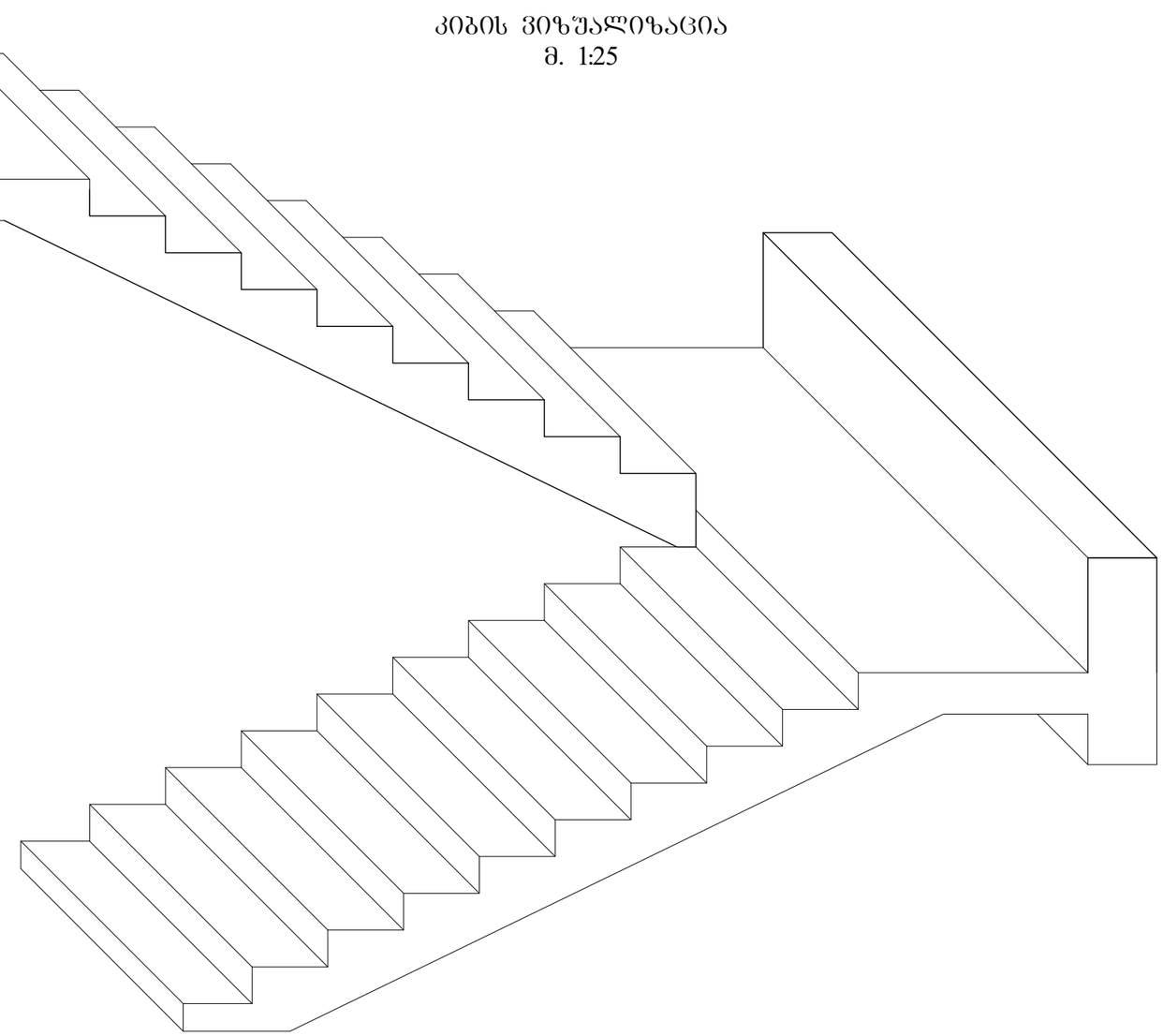

კიბის ზრაბმენტი №6
მ 1:20

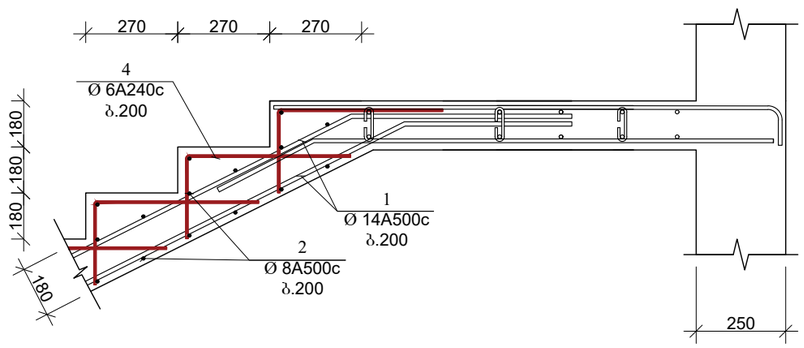


| არმატურის სპეციფიკაცია | | | | | | | არმატურის ამოკრეფა | | | |
|---|---|---|---|---|---|---|---|---|---|---|
| | პოზ № | ესკიზი | Ø მმ | L მ | n ც | nXL მ | Ø მმ | nXL მ | მახა A500c | კგ A240c |
| 1 | 2 | 3 | 4 | 5 | 6 | 7 | 8 | 9 | 10 | 11 |
| კიბე | 1 | ადგილზე | 14 A500c | - | - | 6,240.0 | 14 A500c | 6,240.0 | 7536.7 | |
| | 2 | 1000 | 8 A500c | 1000 | 3900 | 3,900.0 | 8 A500c | 3,900.0 | 1538.1 | |
| | 4 | ადგილზე | 6 A500c | - | - | 3,840.0 | 8 A240c | 360.0 | – | 142.0 |
| | 3 | 250 | 8 A240c | 250 | 1440 | 360.0 | 6 A240c | 3,840.0 | – | 851.9 |
| | | | | | | | ბეტონი | B-25 | v = | 112.3 მ³ |

| | | | | |
|---|---|---|---|---|
| შპს დრიმსი | | | ქ. თბილისი, დიდი დიღომი, IV მ/რ, კორპუსი №25-ის მიმდებარედ მრავალბინიანი სახოვრებელი სახლის პროექტი | |
| დირექტორი | | მ.მესხი | | |
| არქიტექტორი | | კ.მორჩილაძე | კონსტრუქციული ნაწილი | |
| კონსტრუქტორი | | თ.კვინტრაძე | კიბე | ფურც№ 52 |
| შესრულა | | თ.კვინტრაძე | | ფურც.რაოდ. |