ჭრილი1-1

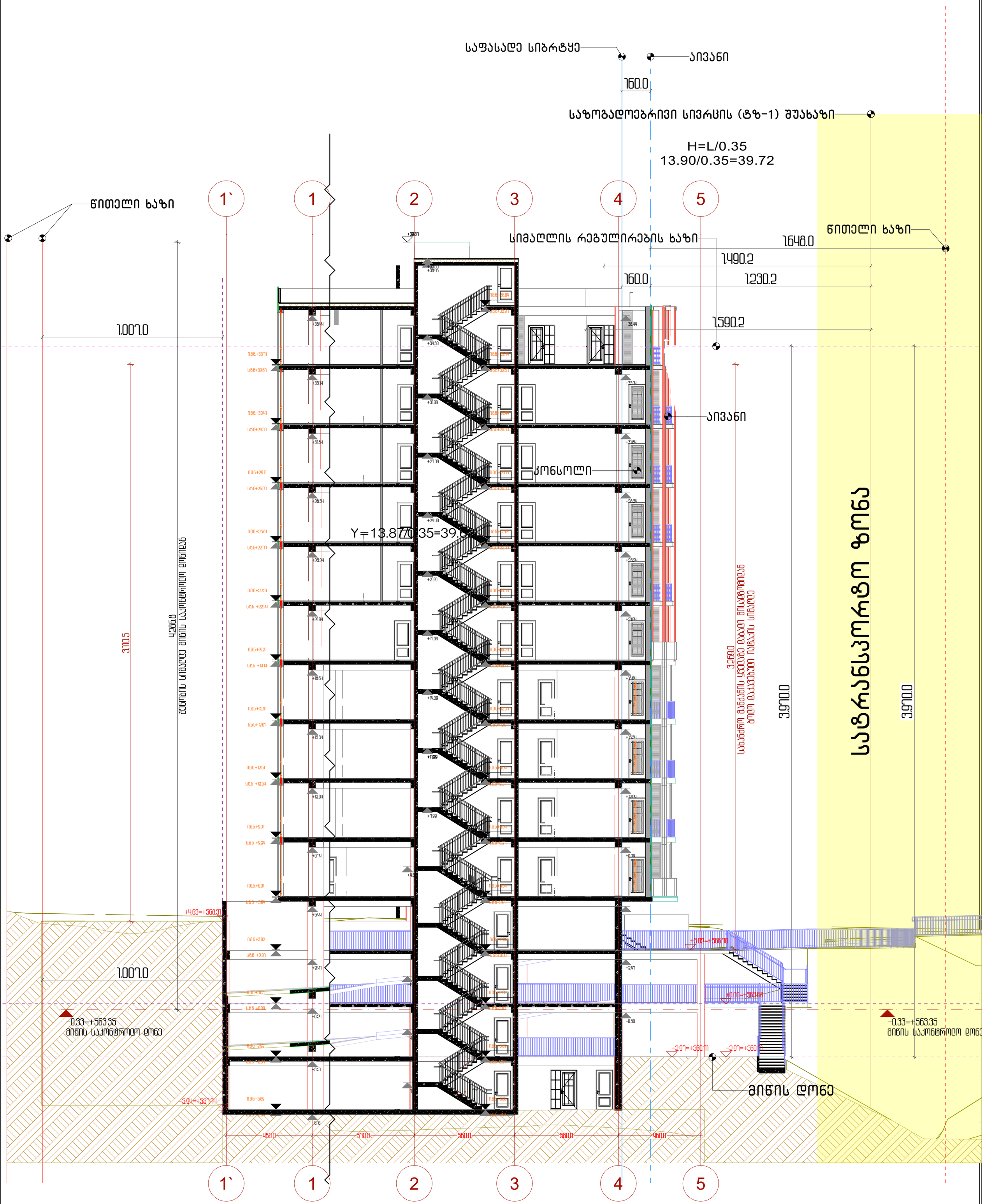

პროექტის სახელწოდება	ექსპლიკაცია	*შენიშვნა მუხლი 31. პუნქტი5-ის ბ-ს განსაზღვრისას მხედველობაში არ მიიღება: შენობის საანგარიშო ზედაპირიდან 2 მეტრამდე გამოწეული შენობის მცირე არქიტექტურული დეტალები, მაღახურვის ნაწილები ან/და აივნები	მასშტაბი	1:133.33	თანამდებობა	გვარი	ხელმოწერა
ქ.თბილისში, სანდრო ეულის ქუჩა №5ა-ში მდებარე ნაკვეთის ს/კ 01.14.05.006.091			თარიღი	16-Feb-22	დირექტორი	მ. მურღულია	
არქიტექტურული პროექტი			სტადია	პროექტის შეთანხმება	პროექტის ავტორი	ი. მურღულია	
			გვერდი	01.21		გ. ბერიშვილი	

URBANICA

ჭრილი 2-2


ე
დ
გ
ბ
ა
+39.57
+38.45
+38.77
+36.97
+36.77
+36.97
+36.97
+39.74
+38.94
+38.44
+34.91
+35.64
+35.74
+34.56
+32.34
+31.84
+31.26
+29.04
+26.54
+27.96
+25.74
+25.24
+24.66
+22.44
+21.94
+21.36
+19.14
+18.64
+16.08
+15.84
+15.34
+14.76
+12.54
+12.04
+11.48
+9.24
+8.74
+8.16
+5.94
+5.44
+5.21
+2.97
+2.47
+2.24
±0.00
-0.50
-0.73
-3.21
-3.70
+4.66=+566.36
+568.37
+568.37
-0.33=+563.35
მიწის საკონტროლო ღონე
-0.33=+563.35
მიწის საკონტროლო ღონე
540.0
640.0
560.0
620.0
16.8
24.3
10.2
0.5
39.01
37.36
35.71
34.06
32.41
30.76
29.11
27.46
25.81
24.16
22.51
20.86
19.21
17.56
15.91
14.26
12.61
10.96
9.31
7.66
6.01
4.51
3.02
1.53
0.05
-1.44
-2.92
-4.41
-5.89
+566.37
+566.37
+566.37

ჭრილი 3-3

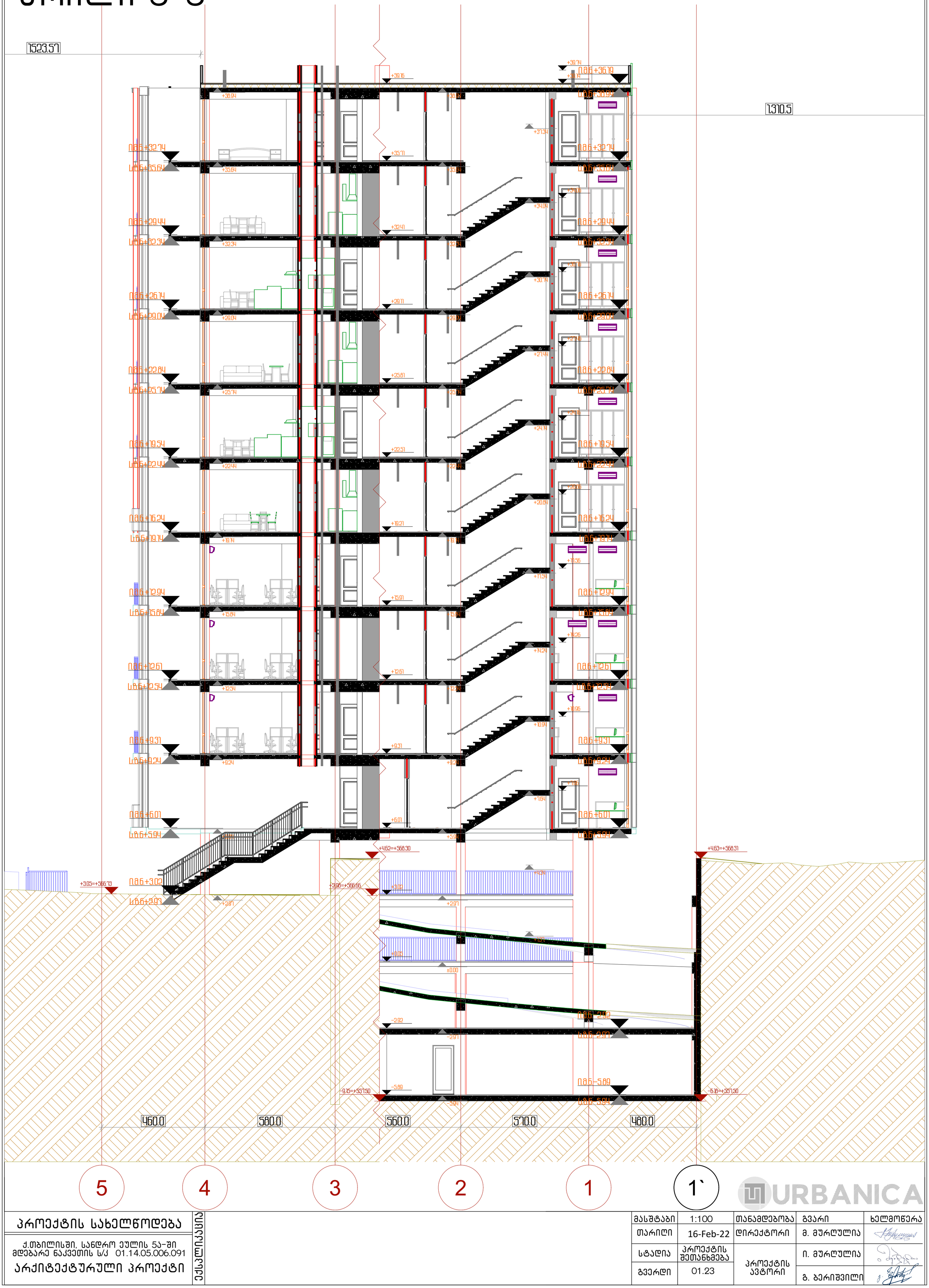

URBANICA

პროექტის სახელწოდება	ექსპლიკაცია			
ქ.თბილისში, სანდრო ეულის ნა-ში მდებარე ნაკვეთის ს/კ 01.14.05.006.091				
არქიტექტურული პროექტი				

მასშტაბი	1:100	თანამდებობა	გვარი	ხელმოწერა
თარიღი	16-Feb-22	დირექტორი	მ. მურღულია	
სტადია	პროექტის შეთანხმება	პროექტის ავტორი	ი. მურღულია	
გვერდი	01.23		გ. ბერიშვილი	

ტიპური გზა-კიბეები

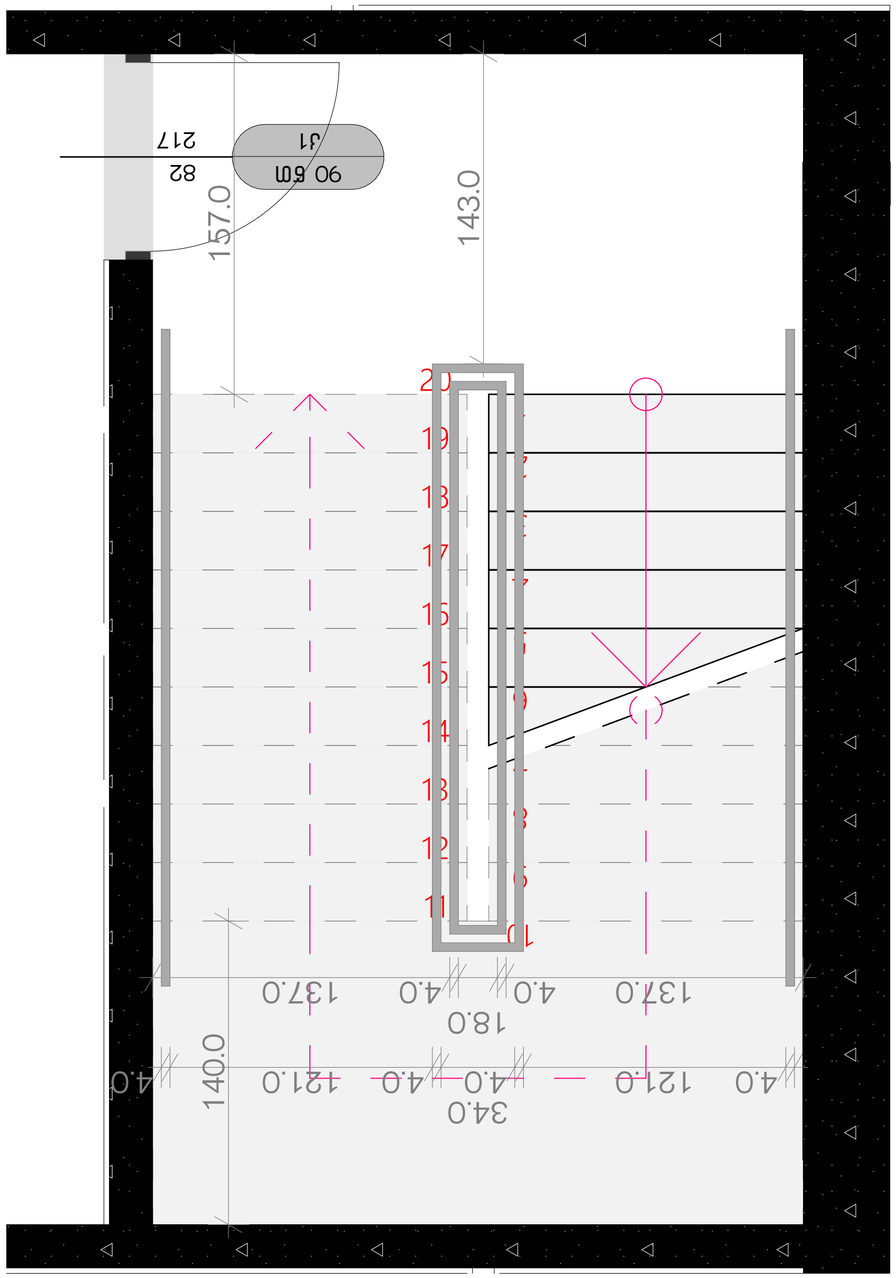

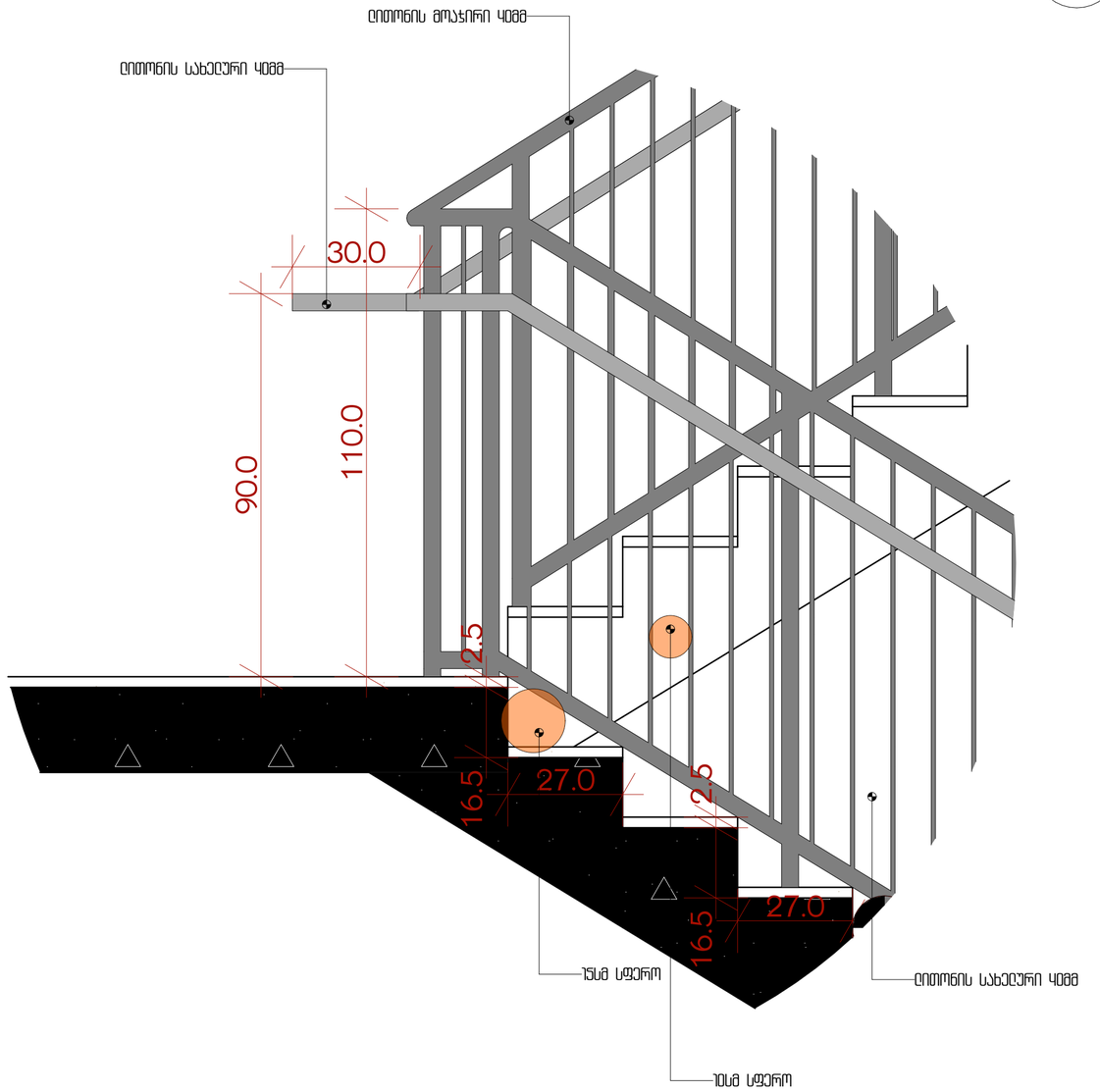

სახელურის

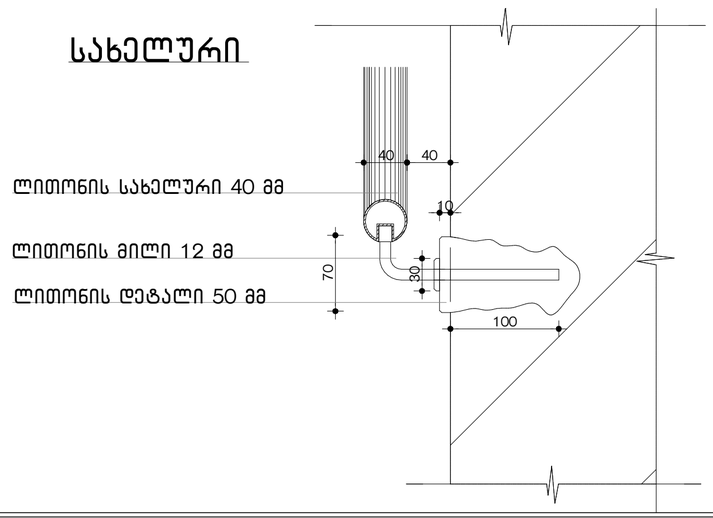

N

პროექტის სახელწოდება

ქ.თბილისში, სანდრო ეულის 5ა-ში მდებარე ნაკვეთის ს/კ 01.14.05.006.091

არქიტექტურული პროექტი

ექსპლიკაცია

შენიშვნები:

1. ყველა კიბეს (მათ შორის გარე კიბეს) ყოველი საფეხურის და საბიჯლის 40 მმ სავალ ნაწილს, რომელიც იზომება საფეხურის ნამვერიდან თარაზულად, უქნება ერთგვაროვანი ფერის მქონე ზედაპირი, რომელიც საფეხურის დანარჩენი ნაწილისგან მკვეთრად განსხვავებული იქნება (მუქი ღია ფონზე). ხილვადი კონტრასტი გაგრძელდება ყოველი საფეხურის ერთი კიდიდან საფეხურის მეორე კიდემდე.

2. მისაწვდომი გზაკიბის საზღვრებში იატაკის ზედაპირები იქნება მდგრადი, მყარი და არასრიალა.

3. კიბის საფეხურების განსხვავებული მონიშვნა იქნება გამძლე.

4. შენობის გარეთ მდებარე კიბის საფეხურები და ბაქნები ისე დაგეგმარდება, რომ სავალ ზედაპირზე წყალი არ დაგროვდება.

5. გასანათებელი საშუალებები უზრუნველყოფს კიბეების განათებას, რომელიც გაიზომება საბიჯლების ზედაპირების და ბაქნების ზედაპირების ცენტრში გაზომვისას საფეხურის წინაპირიდან 600 მმ-ის საზღვრებში, შემდეგი წესის შესაბამისად:
· არაუმცირეს ლუქსი განათება
· არაუმცირეს ლუქსი განათება კიბით სარგებლობის დროს
· კიბეების გამოყენებისას ლუქსიდან ლუქსზე გადასვლა შესაძლებელი უნდა იყოს განათების სამართავებით უზრუნველყოფილი ავტომატური მოძრავი სენსორული ტიპის განათების ჩამრთველებით რომლებიც შეესაბამება ყველა ქვემოთ ჩამოთვლილს:
· განათების სამართავები აღჭურვილი იქნება საიმედო ოპერაციული სისტემით და შეფასებული იქნება ამ მიზნით გამოყენებისთვის
· მოძრავი სენსორი გააქტიურდება დამკავებლის მოძრაობით საფეხურებზე ან საფეხურების ბაქნებზე
· განათების გამააქტიურებლები დაყენებული იქნება არაუმცირეს წუთიანი მოქმედების ჯერიოდით
· გზა კიბის განათება ჩაირთვება ავტომატური სენსორული ჩამრთველებით ასეთის არსებობის შემთხვევაში ისე რომ შესასვლელში მდებარე ბაქანზე შესასვლელში მდებარე ბაქნის მოსაზღვრე თითოეულ კიბის მარშსა და შესასვლელში მდებარე ბაქნის ზემოთ და ქვემოთ მდებარე ბაქნებზე მე პუნქტით დადგენილი განათებულობის დონე საფეხურის გამოყენებამდე იქნება უზრუნველყოფილი
· კიბის სახელურები და ნებისმიერი კედელი ან მათ მომიჯნავედ მდებარე სხვა ზედაპირი არ იქნება ბასრი ან უხეში ელემენტების შემცველი
· კიბის სახელურები არ იტრიალებს მათი ბუდეების საზღვრებში

URBANICA

მასშტაბი	1:20, 1:10	
თარიღი	16-Feb-22	
სტადია	პროექტის შეთანხმება	
გვერდი	01.25	
თანამდებობა	გვარი	ხელმოწერა
დირექტორი	მ. მურღულია	
პროექტის ავტორი	ი. მურღულია	
	გ. ბერიშვილი	

ლიფტის ტექნიკური მახასიათებლები

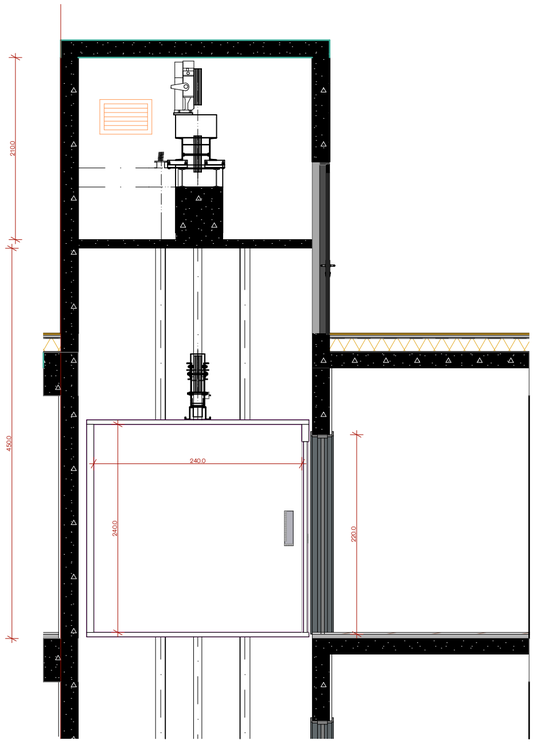

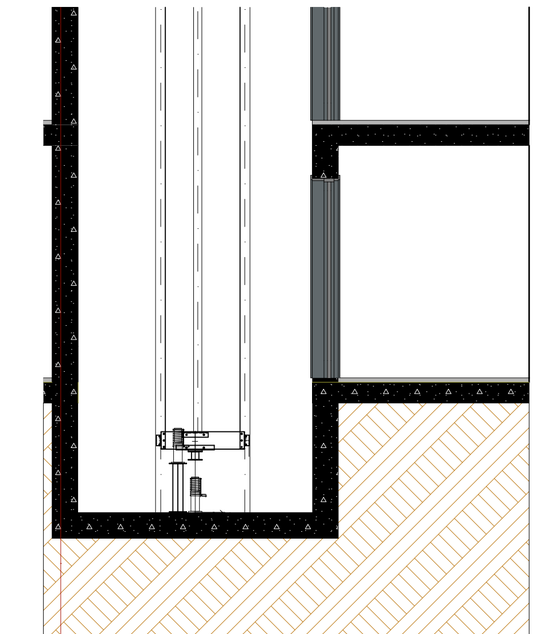

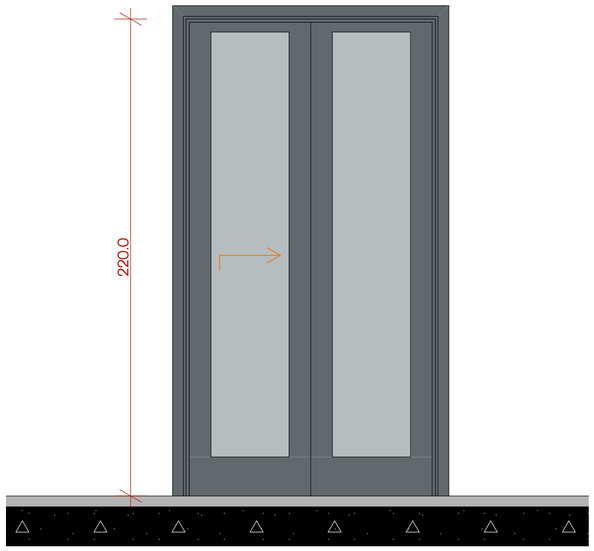

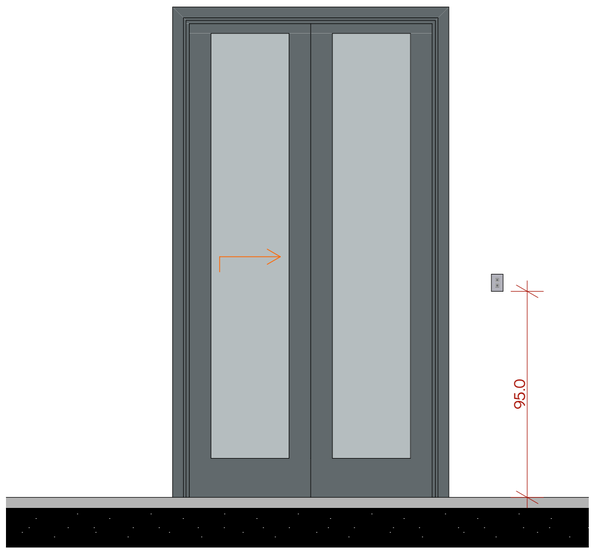

ლიფტის შახტის გაბარიტები 2100X2700 მმ
ლიფტის კაბინის შიგა გაბარიტები 1200X2300

ლიფტის კარის ცეცხლმედეგობა 90 წთ
ლიფტის ტვირთამწეობა 1275 კგ (17 კაცი)
ლიფტის მოძრაობის სიჩქარე 1.75 მ/წმ

ლიფტის ტექნიკური მახასიათებლები

ლიფტის კარის სუფთა სიგანე 1100 მმ

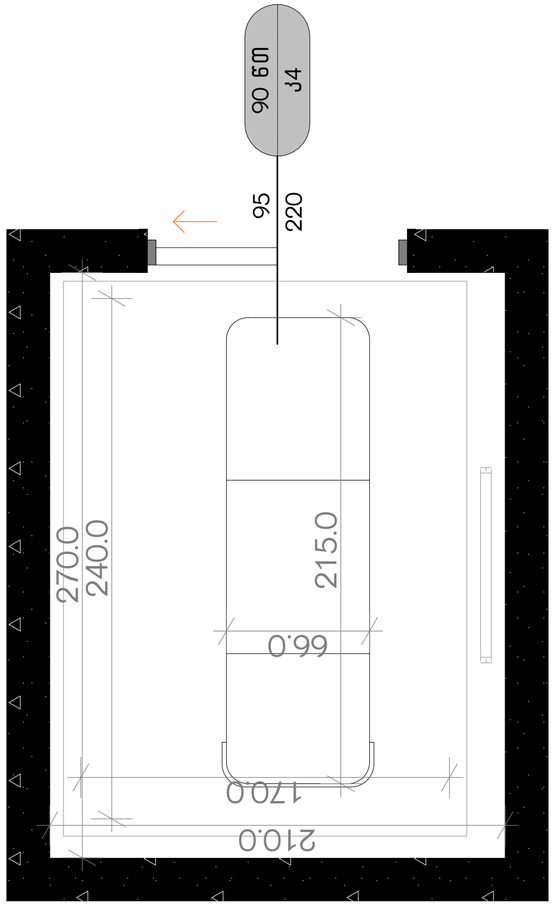

2

პროექტის სახელწოდება

ქ.თბილისში, სანდრო ეულის 5ა-ში მდებარე ნაკვეთის ს/კ 01.14.05.006.091

არქიტექტურული პროექტი

ექსპლიკაცია

შენიშვნები:

შენობაში გამოყენებულია 408-ე ქვეთავის შესაბამისი შეზღუდული გამოყენების ლიფტი.

- ლიფტი შესაბამისობაში იქნება ASME A17.1/CSA B44 სტანდარტთან.
- ლიფტის გამოსაძახებელი ღილაკები და კლავიშები შესაბამისობაში იქნება 407.2.1 ქვეთავთან.
- ფოიეს სიგნალები შესაბამისობაში იქნება 407.2.2 ქვეთავთან.
- ლიფტის შახტებთან განთავსებული ნიშნები შესაბამისობაში იქნება 407.2.3 ქვეთავთან.
- ლიფტის კაბინის ბალანსირება შესაბამისობაში იქნება 407.4.4–ე ქვეთავთან.
- ლიფტის კაბინის განათება შესაბამისობაში იქნება 407.4.5–ე ქვეთავთან.
- ლიფტის კაბინის სამართავები შესაბამისობაში იქნება 407.4.6–ე ქვეთავთან. მართვის პანელები განთავსდება გვერდითა კედლის ცენტრში.
- კაბინის სამართავების აღნიშვნები და მითითებები შესაბამისობაში იქნება 407.4.7–ე ქვეთავთან.
- კაბინაში მოეწყობა 407.4.10–ე ქვეთავის შესაბამისი საავარიო სიგნალიზაციის მექანიზმები.

URBANICA

მასშტაბი	1:50, 1:20	
თარიღი	16-Feb-22	
სტადია	პროექტის შეთანხმება	
გვერდი	01.26	
თანამდებობა	გვარი	ხელმოწერა
დირექტორი	მ. მურღულია	
პროექტის ავტორი	ი. მურღულია	
	გ. ბერიშვილი	

საფასადე კარ-ფანჯრები, ვიტრაჟები და მოაჯირები

N

საცხოვრებელი სართულის აივნების კარ-ფანჯარა (კ2)

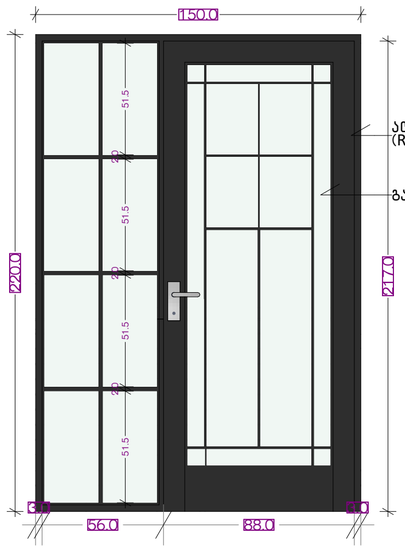

საცხოვრებელი სართულის აივნების მოაჯირები (მ1)

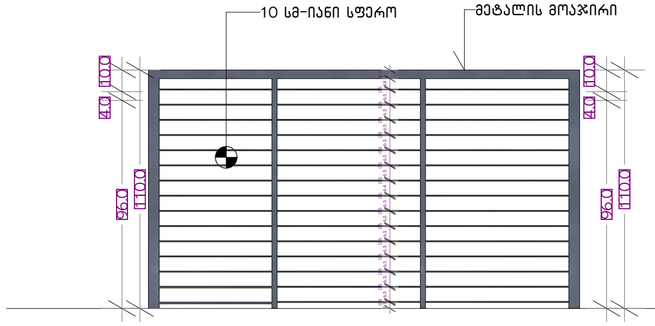

საოფისე სართულის აივნების მოაჯირები (მ2)

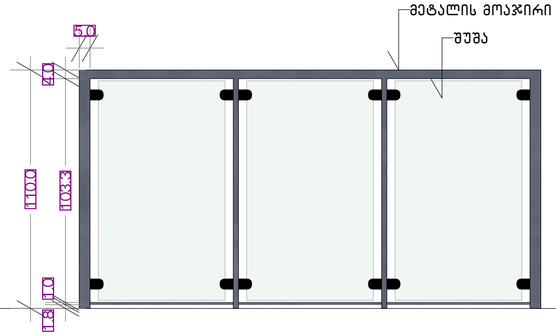

ავტოფარეხების სართულის აივნების მოაჯირები (მ3)

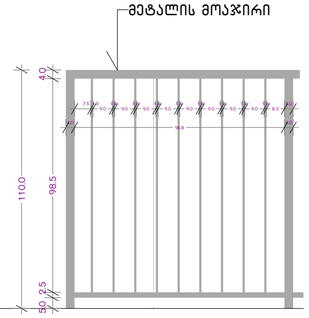

საფასადე ვიტრაჟი - ფ1

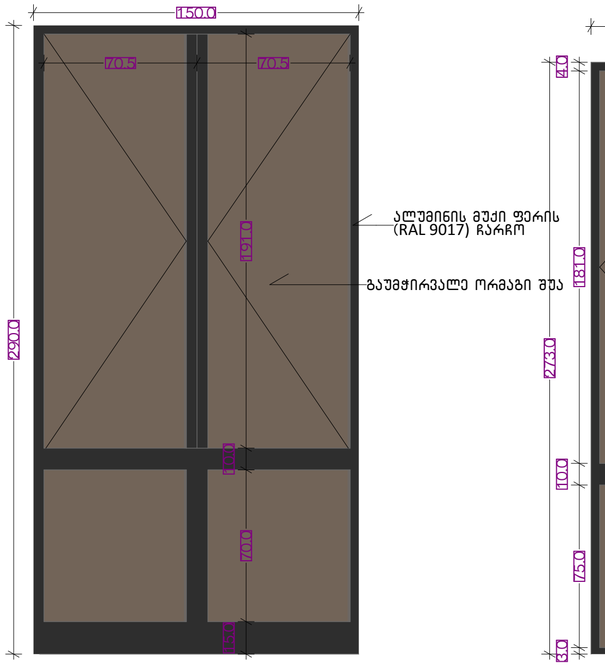

საფასადე ვიტრაჟი - ფ2

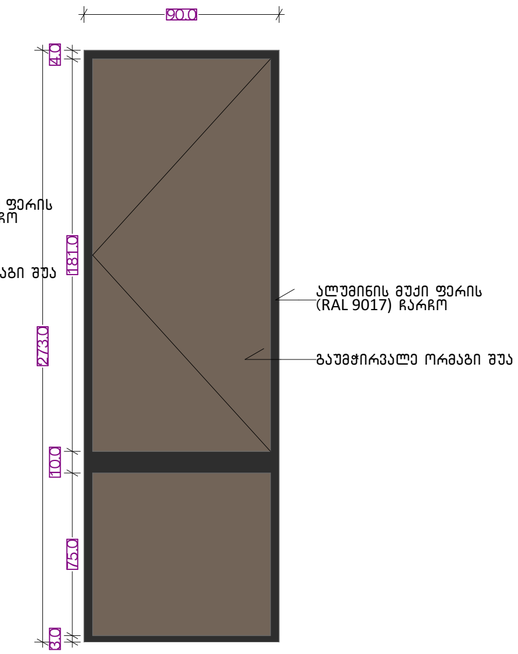

საოფისე სართულების ავინის ვიტრაჟი (ოფ-1)

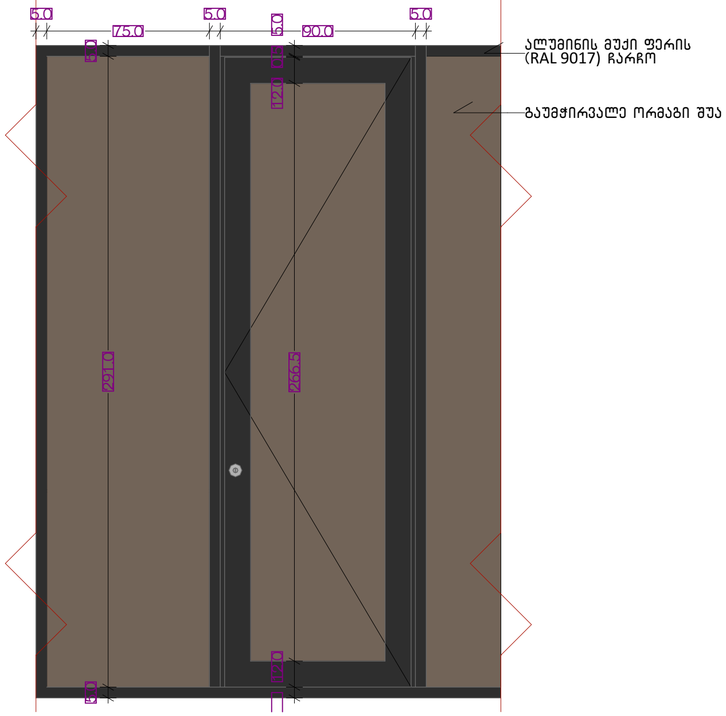

პროექტის სახელწოდება

ქ.თბილისში, სანდრო ეულის 5ა-ში მდებარე ნაკვეთის ს/კ 01.14.05.006.091

არქიტექტურული პროექტი

ექსპლიკაცია

შენიშვნები:

ჰიდროიზოლაცია გამოყენებული უნდა იყოს გარე კარისა ფანჯრის ანაწყობების, გაყვანილობების და გარე კედლის ანაწყობების (მათ შორის პარაპეტის) დასრულების ადგილების პერიმეტრებთან, გარე კედლისა და სახურავის გადაკვეთასთან საკვამურებთან, პორტიკებთან (კართანებთან), ტერასებთან (ბანებთან), აივნებთან და მსგავს ნაშვერებთან შეერთების ადგილებში, ასევე, ჩაშენებულ წყალსადინარ ღარებში და ადგილებში, საიდანაც წყალმა შეიძლება კედელში შეაღწიოს ჰიდროიზოლაცია უნდა მოეწყოს გამომშვერილი კიდეების მხარეზე და ბოლოებთან კედლისზედა ბურულების, წოლანების ქვეშ და უწყვეტი გამოშვერილი გაფორმების თავზე.

URBANICA

მასშტაბი	1:20	
თარიღი	16-Feb-22	
სტადია	პროექტის შეთანხმება	
გვერდი	01.27	
თანამდებობა	გვარი	ხელმოწერა
დირექტორი	მ. მურღულია	
პროექტის ავტორი	ი. მურღულია	
	გ. ბერიშვილი	

საფასადე საფასადე კედლის კვანძი

ალუმინის პანელის ფასადის კვანძი

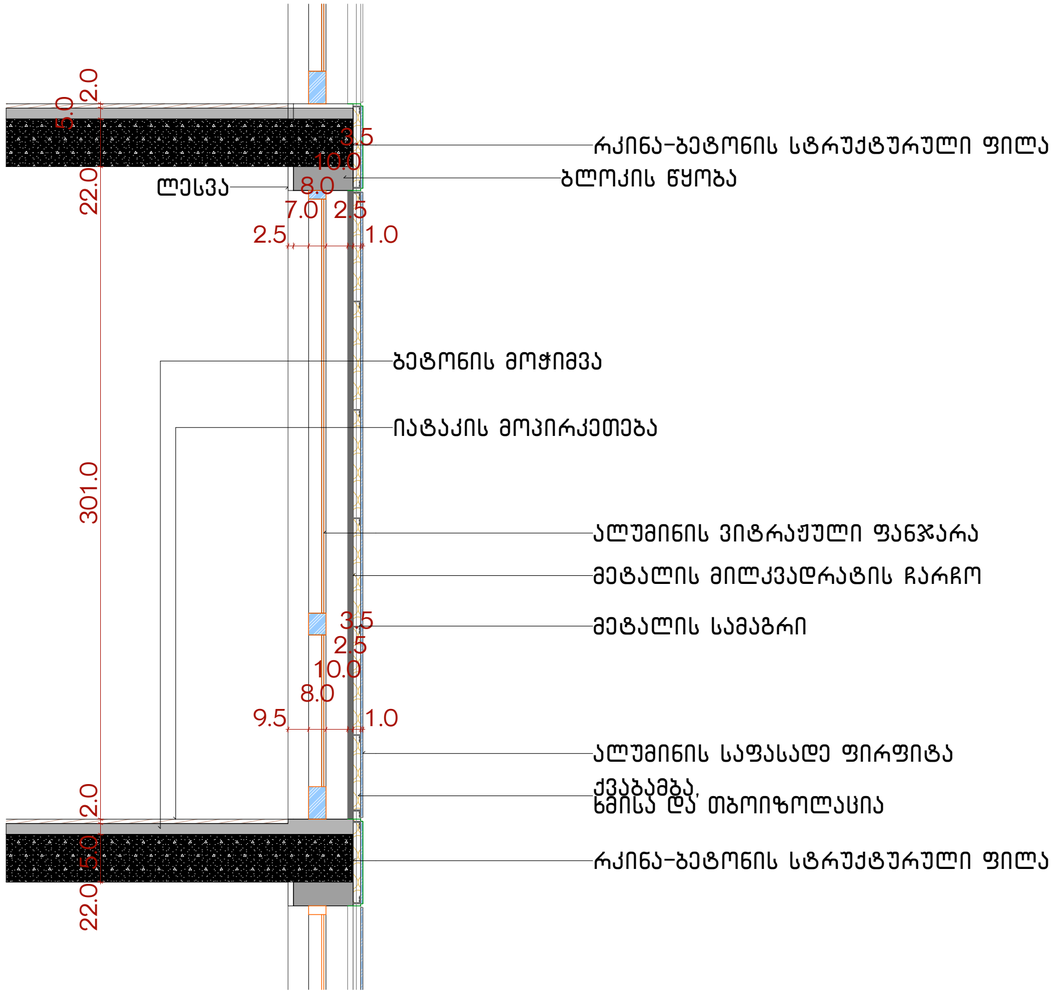

სახურავის მოწყობის კვანძი

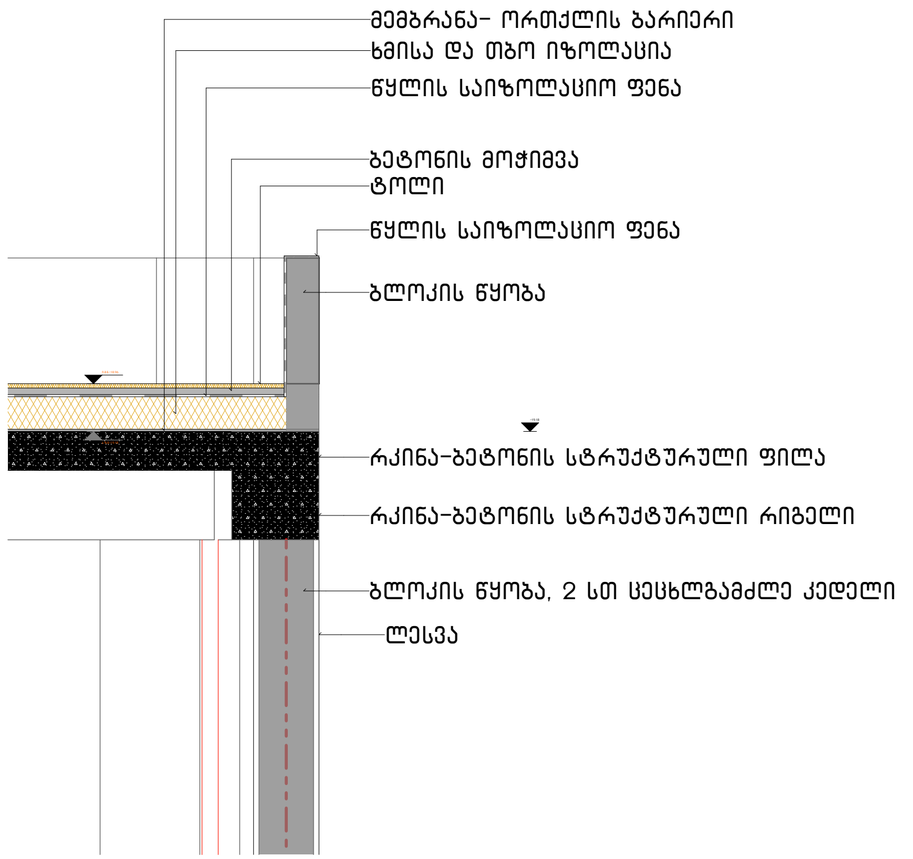

საცხოვრებელი სართულის აივნების საფასადე მოპირკეთება

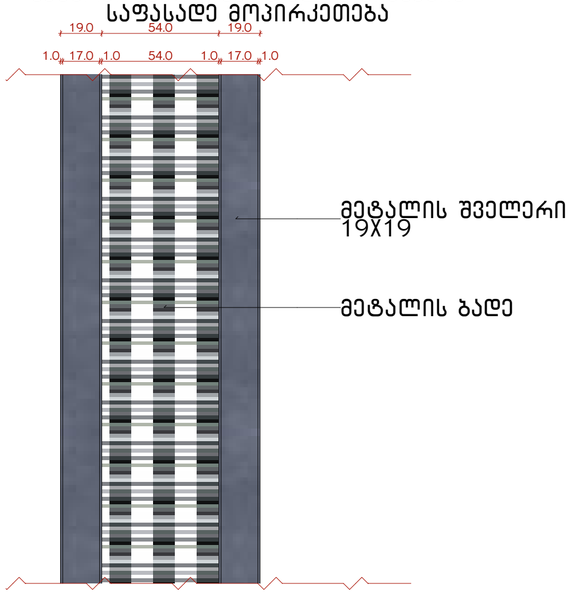

პროექტის სახელწოდება

ქ.თბილისში, სანდრო ეულის ქ.5ა-ში მდებარე ნაკვეთის ს/კ 01.14.05.006.091

არქიტექტურული პროექტი

ექსპლიკაცია

შენიშვნები:

ჰიდროიზოლაცია გამოყენებული უნდა იყოს გარე კარისა ფანჯრის ანაწყობების, გაყვანილობების და გარე კედლის ანაწყობების (მათ შორის პარაპეტის) დასრულების ადგილების პერიმეტრებთან, გარე კედლისა და სახურავის გადაკვეთასთან საკვამურებთან, პორტიკებთან (კართანებთან), ტერასებთან (ბანებთან), აივნებთან და მსგავს ნაშვერებთან შეერთების ადგილებში, ასევე, ჩაშენებულ წყალსადინარ ღარებში და ადგილებში, საიდანაც წყალმა შეიძლება კედელში შეაღწიოს ჰიდროიზოლაცია უნდა მოეწყოს გამოშვერილი კიდეების მხარეზე და ბოლოებთან კედლისზედა ბურულების, წოლანების ქვეშ და უწყვეტი გამოშვერილი გაფორმების თავზე.

URBANICA

მასშტაბი	1:20	
თარიღი	16-Feb-22	
სტადია	პროექტის შეთანხმება	
გვერდი	01.28	
თანამდებობა	გვარი	ხელმოწერა
დირექტორი	მ. მურღულია	
პროექტის ავტორი	ი. მურღულია	
	გ. ბერიშვილი	

ღიობების ტიპები

ღიობების კლასიფიკაცია

კატეგორია	ზომა	2დ სიმბოლო	ვიზუალი	ცეცხლმედეგობა(წთ)
	95.0 210.0			---
ფ1	150.0 215.0			
ფ1	150.0 290.0			
ფ2	50.0 260.0			
ფ2	90.0 260.0			
კ1	120.0 220.0			90
კ1	150.0 220.0			
კ1	95.0 206.0			20
კ1	95.0 220.0			20
კ1	95.0 220.0			45
კ1	95.0 220.0			90
კ2	150.0 220.0			
კ2	95.0 220.0			
კ2	95.0 220.0			20
კ3	150.0 220.0			
კ3	95.0 220.0			
კ3	95.0 220.0			20
კ4	95.0 220.0			
კ4	95.0 220.0			20
კ5	95.0 220.0			
კ5	95.0 220.0			20

კ-1 კარი ზღურბლის გარეშე მიმხურავით

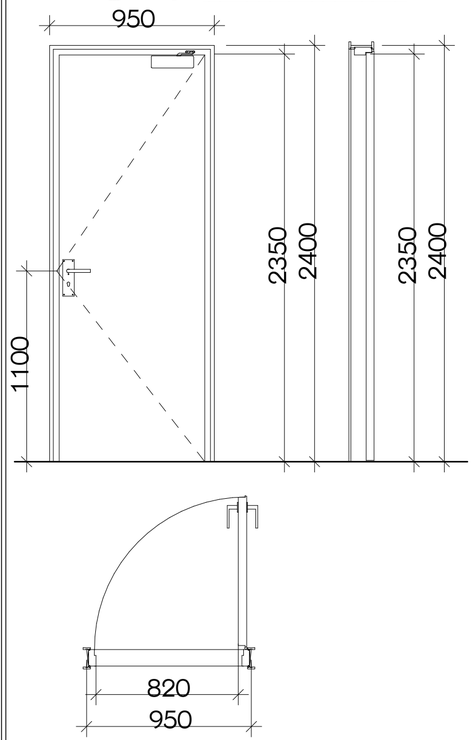

კ-2 კარი ზღურბლით მიმხურავის გარეშე

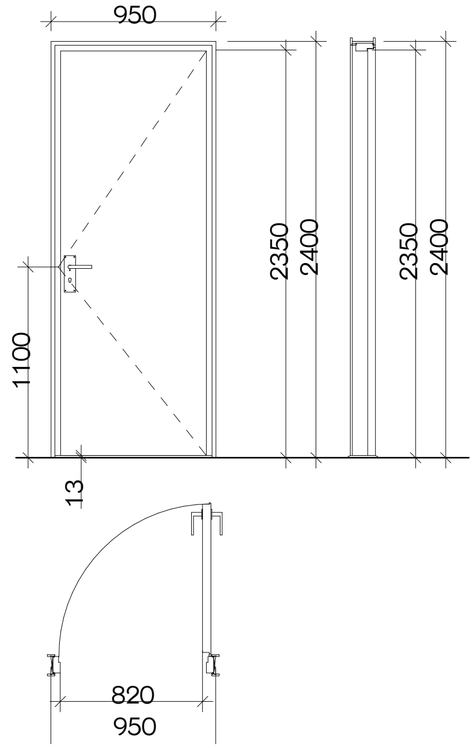

კ-3 კარი ზღურბლის და მიმხურავის გარეშე

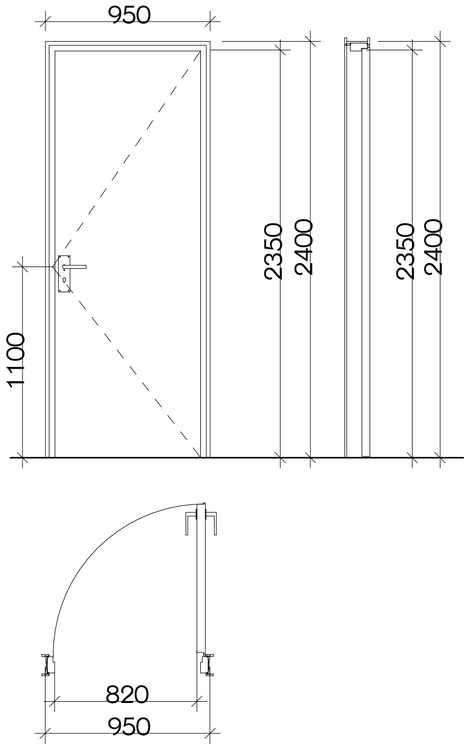

ზღურბლი მ. 1:1



მასშტაბი: 1:25

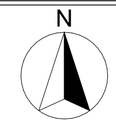

პროექტის სახელწოდება

ქ.თბილისში, სანდრო ეულის 5ა-ში მდებარე ნაკვეთის ს/კ 01.14.05.006.091

არქიტექტურული პროექტი

ექსპლიკაცია

შენიშვნები:

- კარის ზედაპირი უნდა იყოს გლუვი იატაკიდან მინიმუმ 250 მმ-ის საზღვრებში.

- სახელურები, ჩამოსაწევი სახელურები, საკეტები, რაზები და მისაწვდომი კარის სხვა სამართავები ისეთი ფორმის იქნება, რომ ადვილად შეიძლებოდეს ერთი ხელით მოჭიდება და მის ასამუშავებლად საჭირო არ იქნება მაგრად მოჭიდება, ჭვალება ან მაჯის ტრიალი.

- დახურული კარის კავეულის გასაღები ნაწილები და გაღებისათვის განკუთვნილი ძალა მესაბამისობაში იქნება შემდეგთან:
1. წინიდან მისაწვდომობისას, გამოწევით ან მიწოლით გაღებადი, არაუმეტეს 66.7 ნიუტონი.
2. ბრუნვითი მოძრაობით გასაღები, არაუმეტეს 315 ნიუტონი სმ.

- გასასვლელის კომპონენტებს (გზა-კიბე და ვესტიბიული) ემსახურება მიმხურავით აღჭურვილი კარებები.

- კარის მიმხურავები ისე მოეწყობა, რომ 90 გრადუსით, ღია მდგომარეობიდან 12 გრადუსით გაღებულ მდგომარეობამდე კარის მისახურად საჭირო დრო არაუმცირეს 5 წამი იქნება.

- კარის ზამბარიანი ანჯამები ისე მოეწყობა, რომ 70 გრადუსით ღია მდგომარეობიდან დახურულ მდგომარეობამდე კარი არაუმცირეს 1.5 წამში გადავა.

- ცეცხლმედეგი კარისგან განსხვავებული კარის მიწოლით ან გამოწევით გაღებისათვის საჭირო ძალა მესაბამისობაში იქნება შემდეგთან:
1. შენობაში განთავსებული ანჯამიანი კარი: არაუმეტეს 22.2 ნიუტონი.

- კარებების ცეცხლმედეგობა მითითებულია ხანძარსაწინააღმდეგო გეგმებზე.

- კარებების გაღების მიმართულება მითითებულია გეგმებზე.

- კერის ზღურბლი მითითებულია გეგმებზე

- არცერთი კარის სუფთა სიმაღლე არ იქნება 2,05 მეტრზე ნაკლები.

URBANICA

მასშტაბი	1:0.48	
თარიღი	16-Feb-22	
სტადია	პროექტის შეთანხმება	
გვერდი	01.29	
თანამდებობა	გვარი	ხელმოწერა
დირექტორი	მ. მურღულია	
პროექტის ავტორი	ი. მურღულია	
	გ. ბერიშვილი	

კვანძები

N

გაძლიერებული ბეტონის სვეტი 40X90
ცეცხლმედეგობა 2სთ

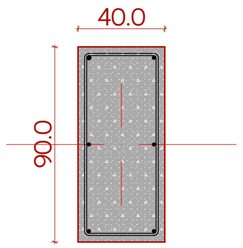

გაძლიერებული ბეტონის კედელი გზა-კიბის შემომზღუდავები
ცეცხლმედეგობა 2სთ

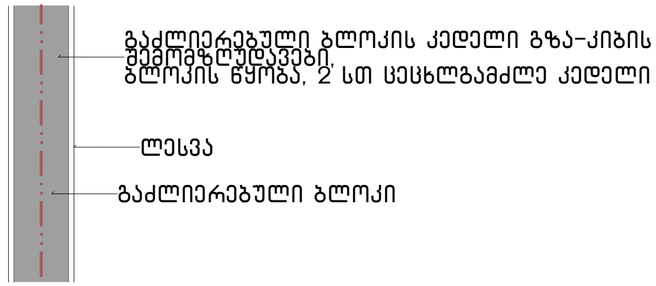

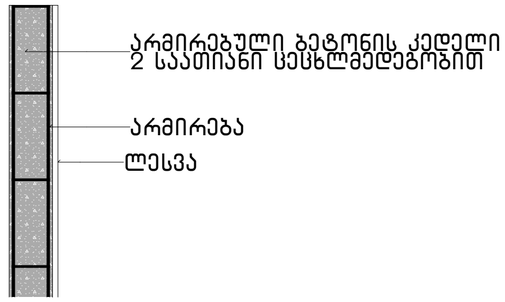

გაძლიერებული ბეტონის ჯოჭი იატაკის და სახურავის ფილა
ცეცხლმედეგობა 2სთ

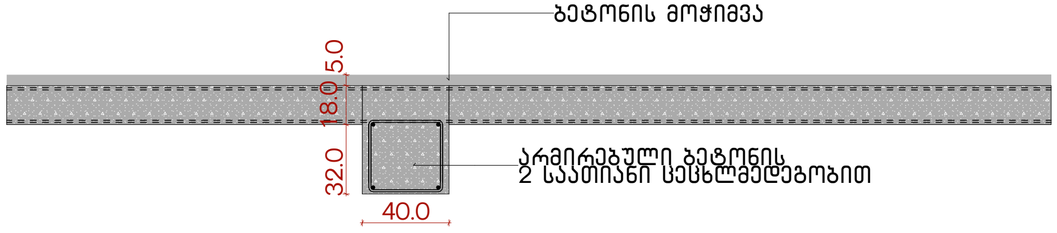

ბლოკის კედელი ბინებს შორის გამყოფი ტიხარი
ცეცხლმედეგობა 1 სთ

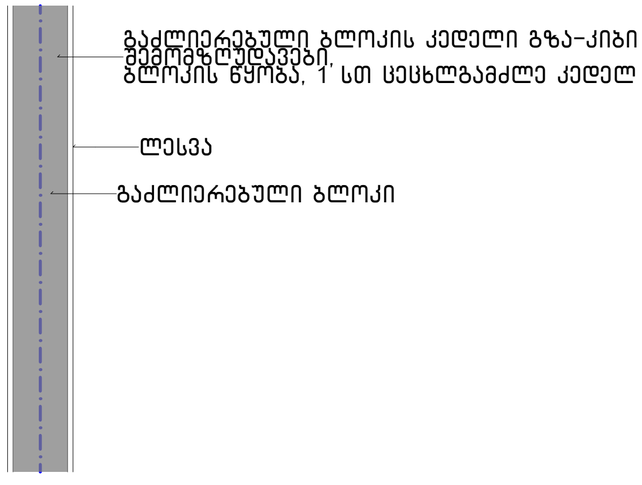

პროექტის სახელწოდება

ქ.თბილისში, სანდრო ეულის 5ა-ში მდებარე ნაკვეთის ს/კ 01.14.05.006.091

არქიტექტურული პროექტი

ექსპლიკაცია

URBANICA

მასშტაბი	1:20
თარიღი	16-Feb-22
სტადია	პროექტის შეთანხმება
გვერდი	03.19

თანამდებობა	გვარი	ხელმოწერა
დირექტორი	მ. მურღულია	
პროექტის ავტორი	ი. მურღულია	
	გ. ბერიშვილი	