აიპ "ინჟინრული აზრი"

ქ. თბილისში მეტეხის შესახვევი №7/2 -ში მდებარე ორსართულიანი სახლის აზომვითი პროექტი

დირექტორი — მალხაზ ლეკვეიშვილი

არქიტექტორი — შოთა ისაკაძე

3**D** სკანირების ოპერატორი — ალექსანდრე გიორგობიანი

თბილისი 2016

1	სიტუაციური გეგმა	1:1000	ა-1
2	სარდაფის გეგმა	1:100	ა-2
3	I სართულის გეგმა	1:100	ა-3
4	II სართულის გეგმა	1:100	ა-4
5	სხვენის გეგმა	1:100	ა-5
6	სახურავის გეგმა	1:100	ა-6
7	ჭრილი 1-1	1:100	ა-7
8	ჭრილი 2-2	1:100	ა-8
9	ჭრილი 3-3	1:100	ა-9
10	ფასადი 1	1:100	ა-10
11	ფასადი 2	1:100	ა-11
12	ფასადი 3	1:100	ა-12
13	ფასადი 4	1:100	ა-13
14	ფრაგმენტი 1 (აივანი)	1:50	ა-14
15	ფრაგმენტი 2 (აივანი)	1:50	ა-15

პრ. დირექტორი	მ. ლეკვეიშვილი	ააიპ "ინჟინრული აზრი"	დაკვეთა №
არქიტექტორი	შ. ისაკაძე		არქ. ნაწ
		ქ. თბილისში მეტეხის შეს. №7/2-ში მდებარე ორსართულიანი სახლის აზომვითი პროექტი	ფურცელი
		ნახაზების ჩამონათვალი	ა - 0

სიტუაციური გეგმა

მ 1:1000



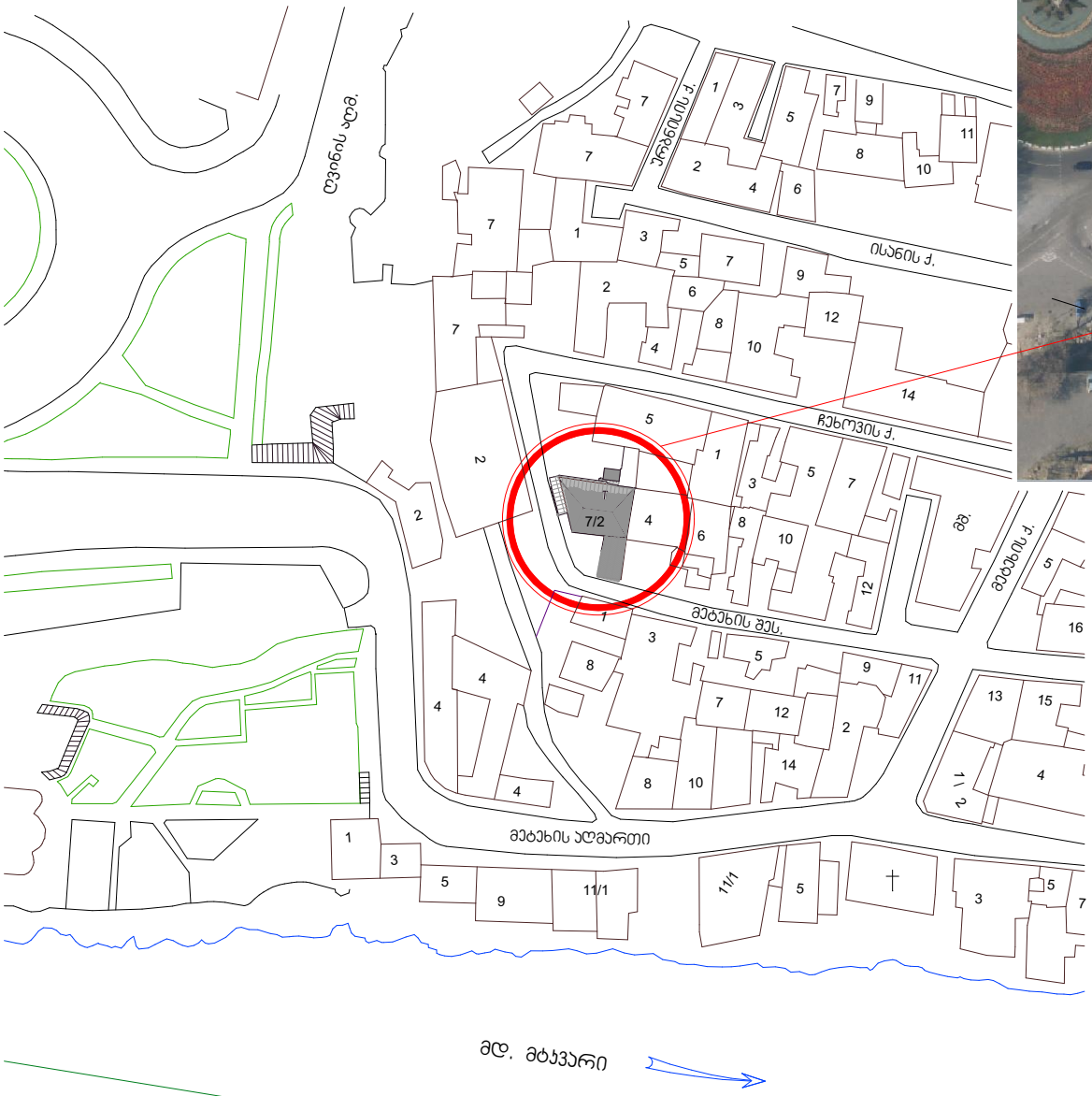

მდ. მტკვარი

პრ. დირექტორი	მ. ლეკვეიშვილი		აიპ "ინჟინრული აზრი"	დაკვეთა №
არქიტექტორი	შ. ისაკაძე			არქ. ნაწ
			ქ. თბილისში მეტეხის შეს. №7/2-ში მდებარე ორსართულიანი სახლის აზრომვითი პროექტი	შპრცელი
			სიტუაციური გეგმა	ა - 1

სარდაფის სართულის გეგმა
მ 1:100

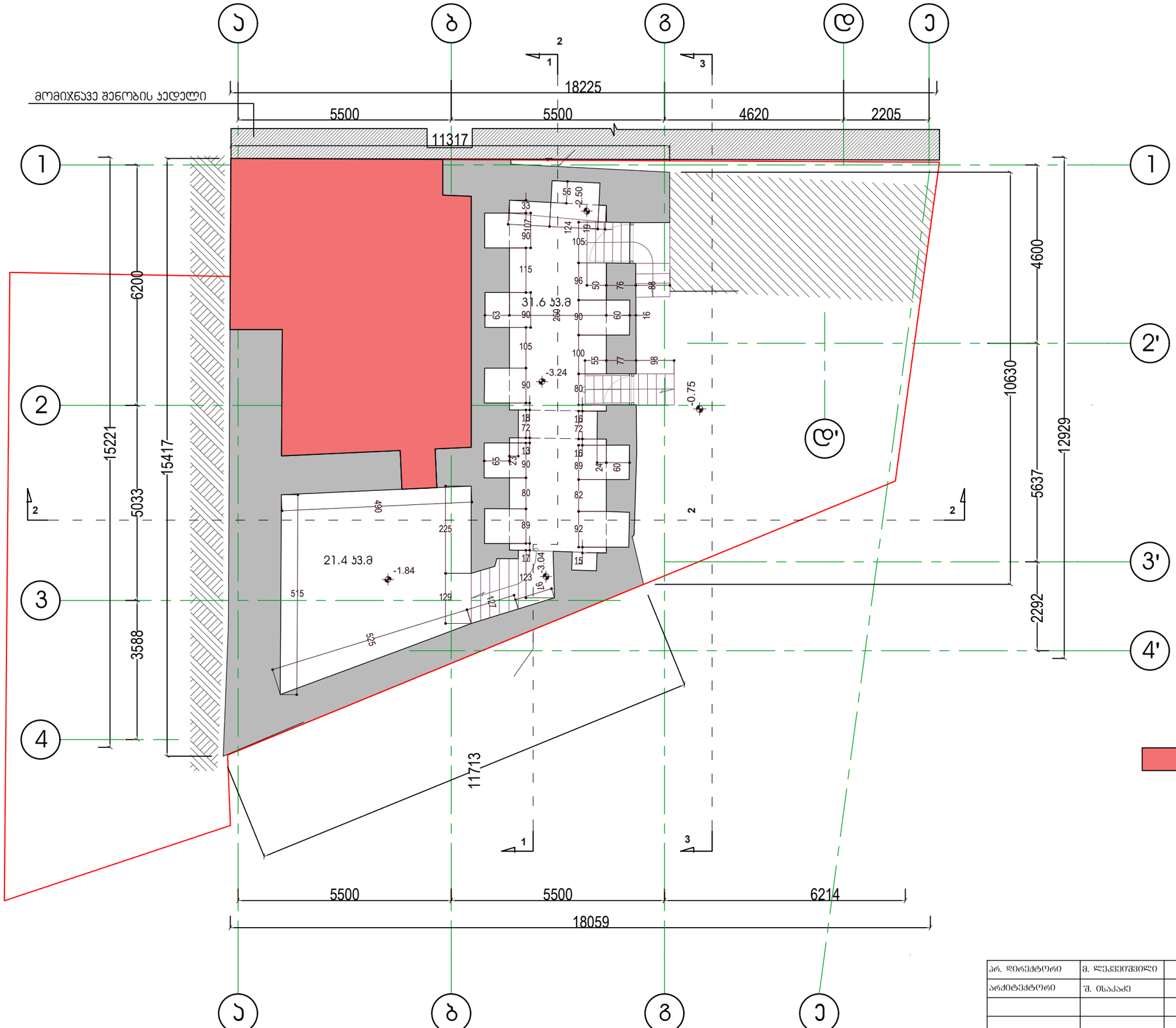

დასაშლელი ქედელი

სარდაფის ფართობი - 53 კვ.მ

არ. დირექტორი	მ. ლეკვეიშვილი		აიპ "ინჟინრული აზრი"	დაკვეთა №
არქიტექტორი	შ. ისაკაძე			არქ. ნაწ
			ქ. თბილისში მეტეხის შეს. №7/2-ში მდებარე ორსართულიანი სახლის აზომვითი პროექტი	ფურცელი
			სარდაფის სართულის გეგმა	ა - 2

პირველი სართულის გეგმა
მ 1:100



დასაშლელი კედელი

საერთო ფართობი -106 კვ.მ
მათ შორის:
საცხოვრებელი ფართობი - 99.9 კვ.მ
საზაფხულო ფართობი - 6.1კვ.მ

პრ. დირექტორი	მ. ლეკვეიშვილი		აიპ "ინჟინრული აზრი"	დაკვეთა №
არქიტექტორი	შ. ისაკაძე			არქ. ნაწ
			ქ. თბილისში მეტეხის შეს. №7/2-ში მდებარე ორსართულიანი სახლის ზომვითი პროექტი	ფურცელი
			პირველი სართულის გეგმა	ა - 3

მეორე სართულის გეგმა

მ 1:100

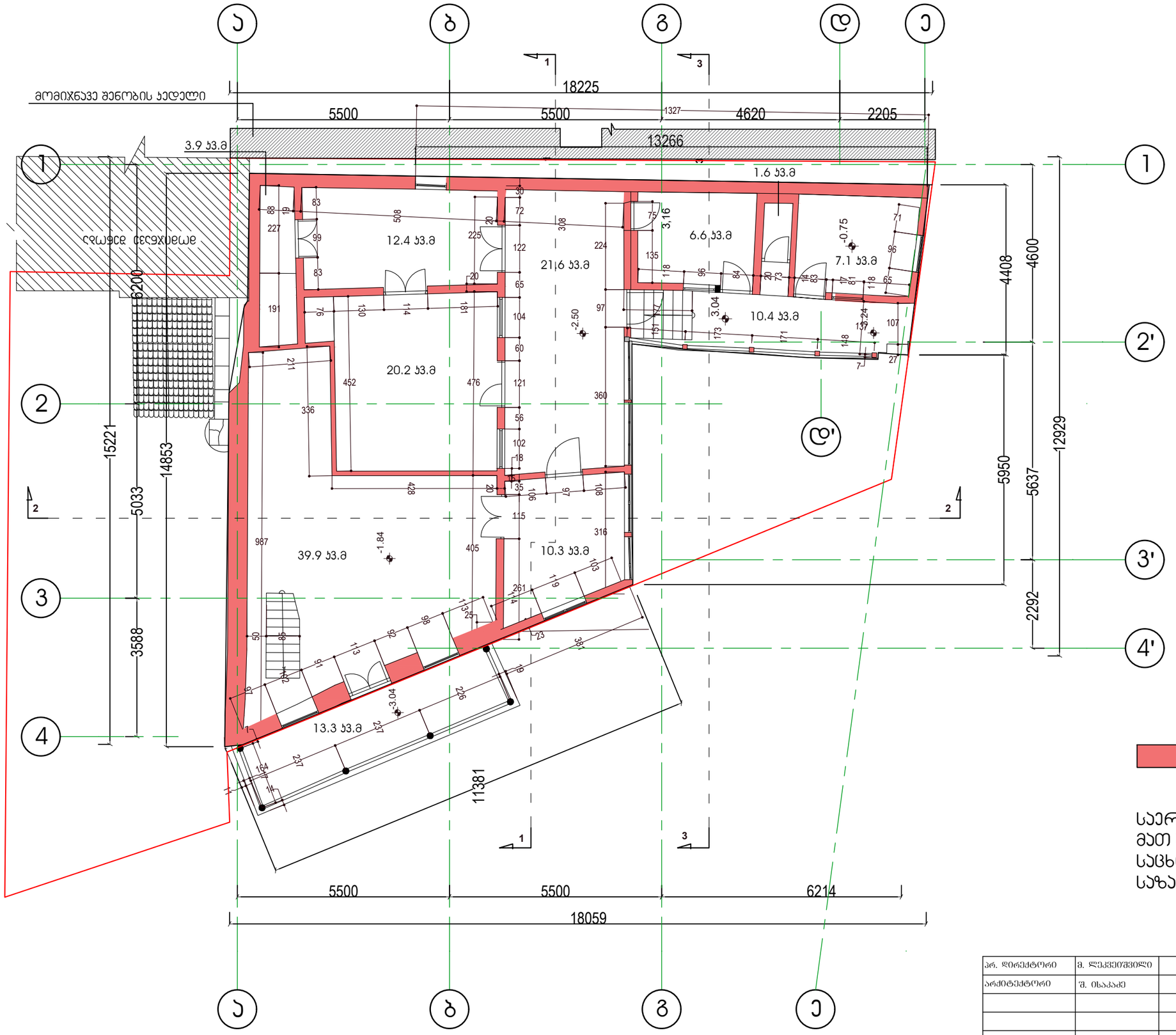

დასაშლელი ჯედელი

საერთო ფართობი -145.7 კვ.მ
მათ შორის:
საცხოვრებელი ფართობი - 122 კვ.მ
საზაფხულო ფართობი - 23.7 კვ.მ

პრ. დირექტორი	მ. ლეკვეიშვილი		აიპ "ინჟინრული აზრი"	დაკვეთა №
არქიტექტორი	შ. ისაკაძე			არქ. ნაწ
			ქ. თბილისში მეტეხის შეს. №7/2-ში მდებარე ორსართულიანი სახლის აზომვითი პროექტი	შეცველი
			მეორე სართულის გეგმა	ა - 4

სახურავის გეგმა

მ 1:100

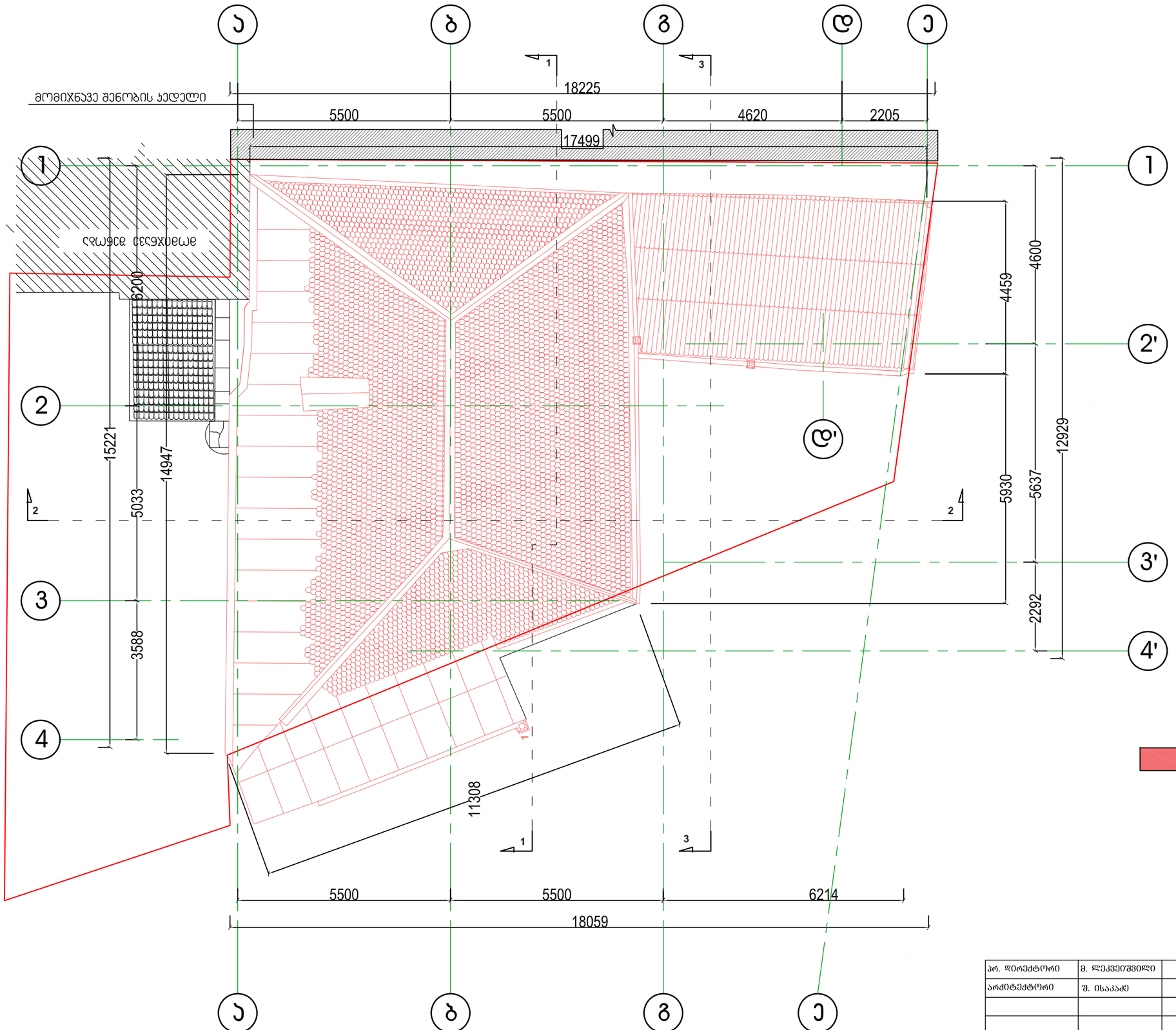

დასაშლელი ნაწილი

პრ. დირექტორი	მ. ლეკვეიშვილი		აიპ "ინჟინრული აზრი"	დაკვეთა №
არქიტექტორი	შ. ისაკაძე			არქ. ნაწ
			ქ. თბილისში მეტეხის შეს. №7/2-ში მდებარე ორსართულიანი სახლის ზომვითი პროექტი	ფურცელი
			სახურავის გეგმა	ა - 6

ჭრილი 1-1

მ 1:100

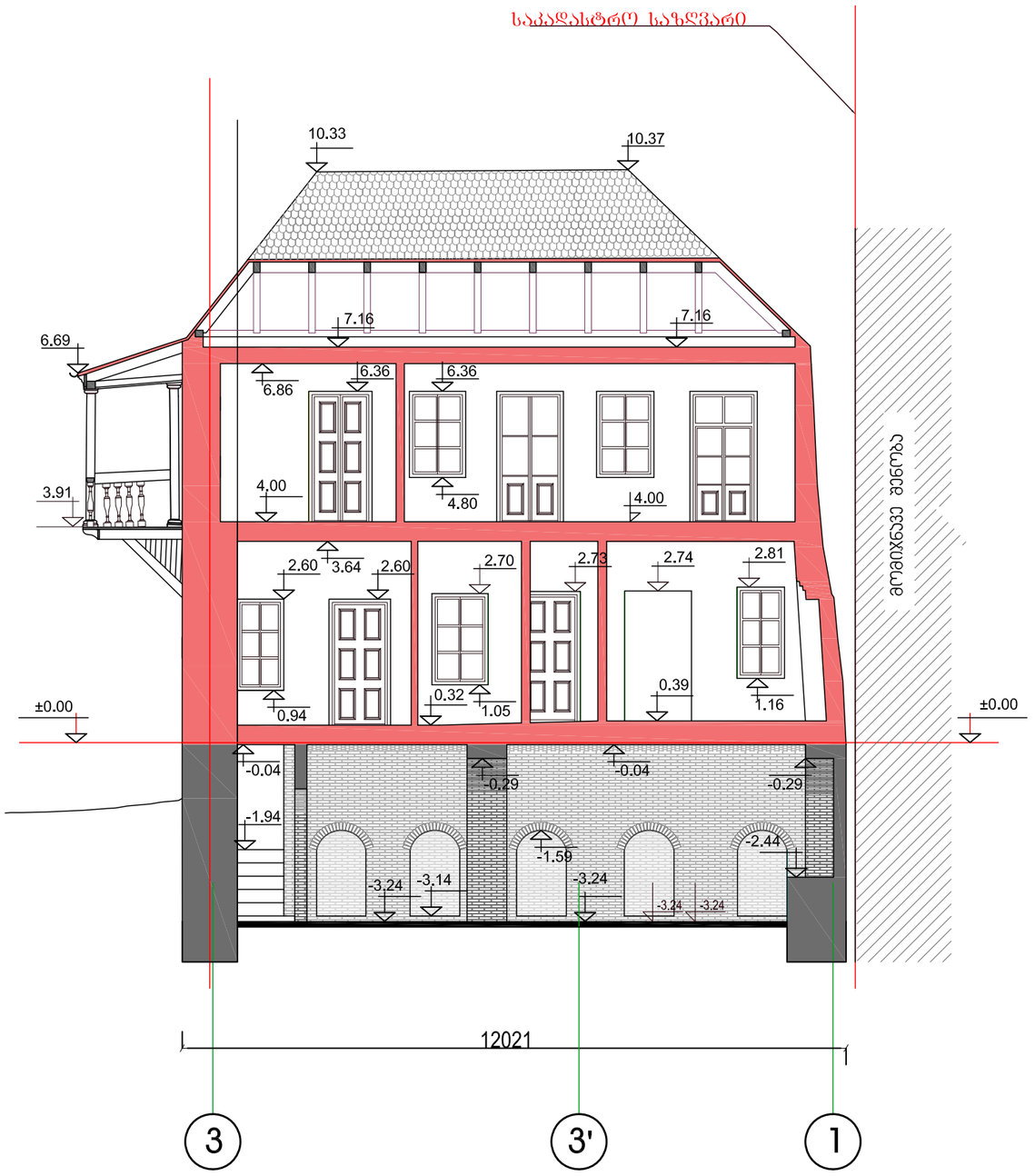

დასაშლელი ქედელი

არ. დირექტორი	მ. ლეკვეიშვილი		აიპ "ინჟინრული აზრი"	დაკვეთა №
არქიტექტორი	შ. ისაკაძე			არქ. ნაწ
			ქ. თბილისში მეტეხის შეს, №7/2-ში მდებარე ორსართულიანი სახლის აზომვითი პროექტი	შურცელი
			ჭრილი 1 - 1	ა - 7

ჭრილი 2-2

მ 1:100

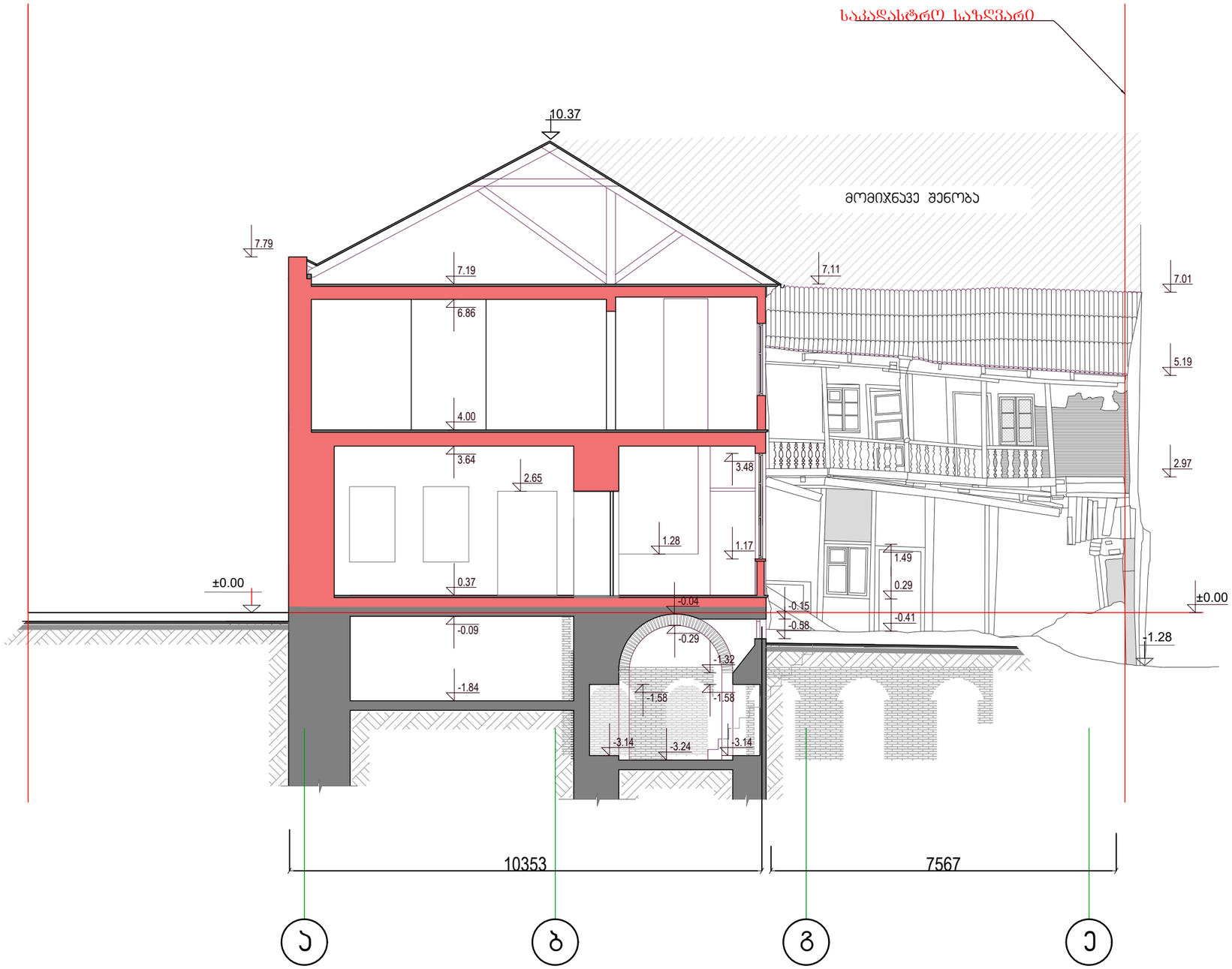

დასაშლელი ჯედელი

არ. დირექტორი	მ. ლეკვეიშვილი		ააიპ "ინჭირული აზრი"	დაკვეთა №
არქიტექტორი	შ. ისაკაძე			არქ. ნაწ
			ქ. თბილისში მეტეხის შეს. №7/2-ში მდებარე ორსართულიანი სახლის აზომვითი პროექტი	შურცილი
			ჭრილი 2 - 2	ა - 8

ჭრილი 3 -3

მ 1:100

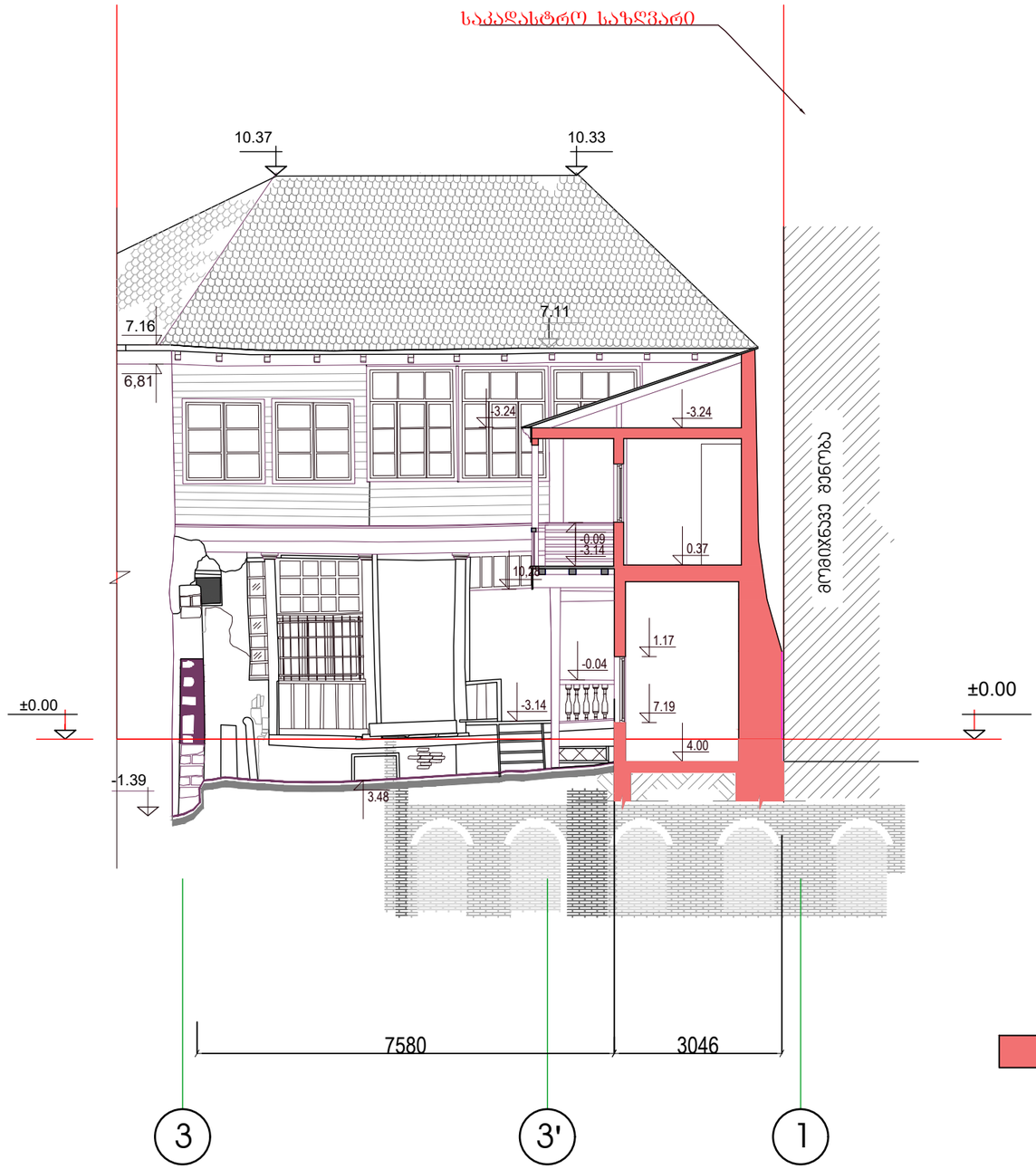

დასაშლელი ჯედელი

პრ. დირექტორი	მ. ლეკვეიშვილი		აიპ "ინჟინრული აზრი"	დაკვეთა №
არქიტექტორი	შ. ისაკაძე			არქ. ნაწ
			ქ. თბილისში მეტეხის შეს. №7/2-ში მდებარე ორსართულიანი სახლის აზომვითი პროექტი	ფურცელი
			ჭრილი 3 - 3	ა - 9

ფასადი 1

მ 1:100

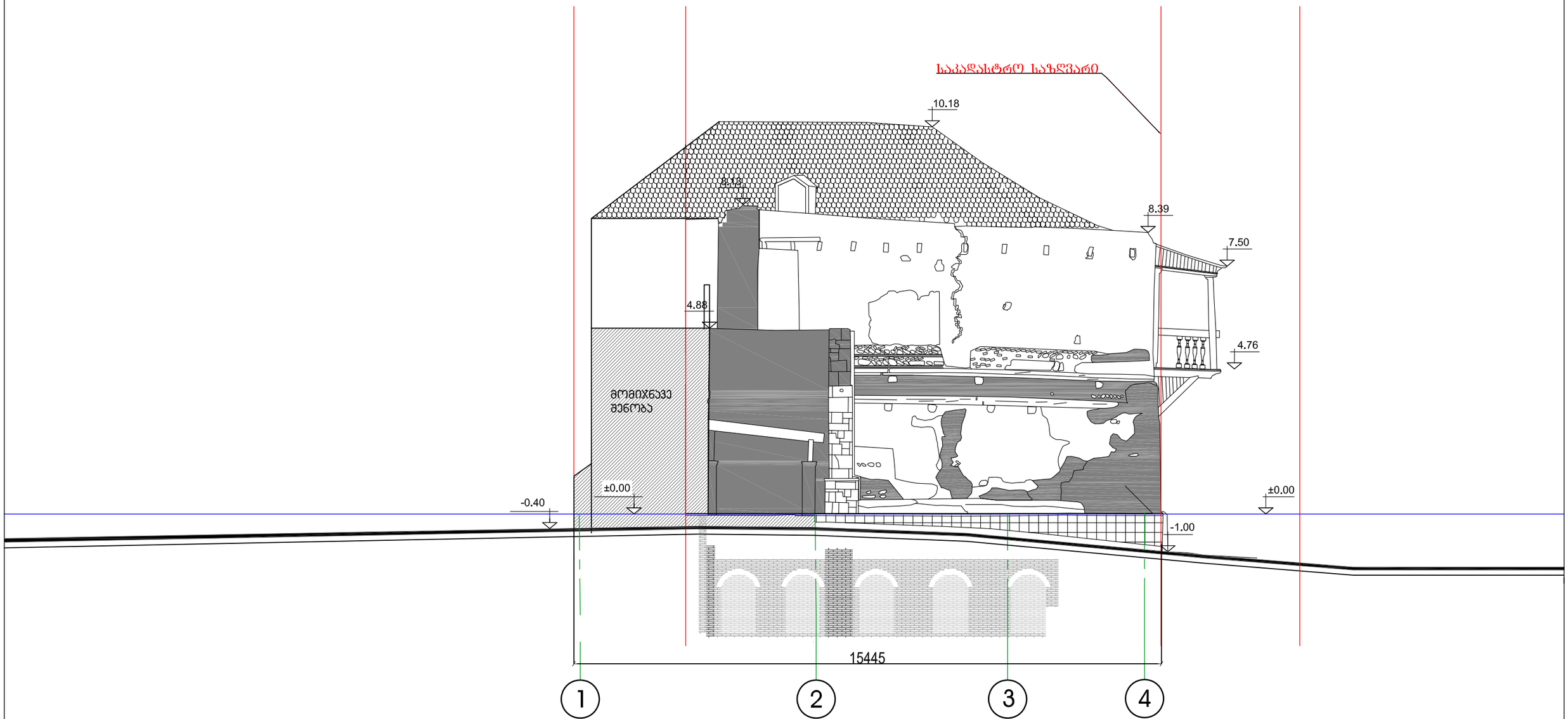

პრ. დირექტორი	მ. ლეკვეიშვილი		აიპ "ინჟინრული აზრი"	დაკვეთა №
არქიტექტორი	შ. ისაკაძე			არქ. ნაწ
			ქ. თბილისში მეტეხის შეს, №7/2-ში მდებარე ორსართულიანი სახლის ზომვითი პროექტი	ფურცელი
			ფასადი 1	ა - 10

ფასადი 2

მ 1:100

საკადასტრო საზღვარი

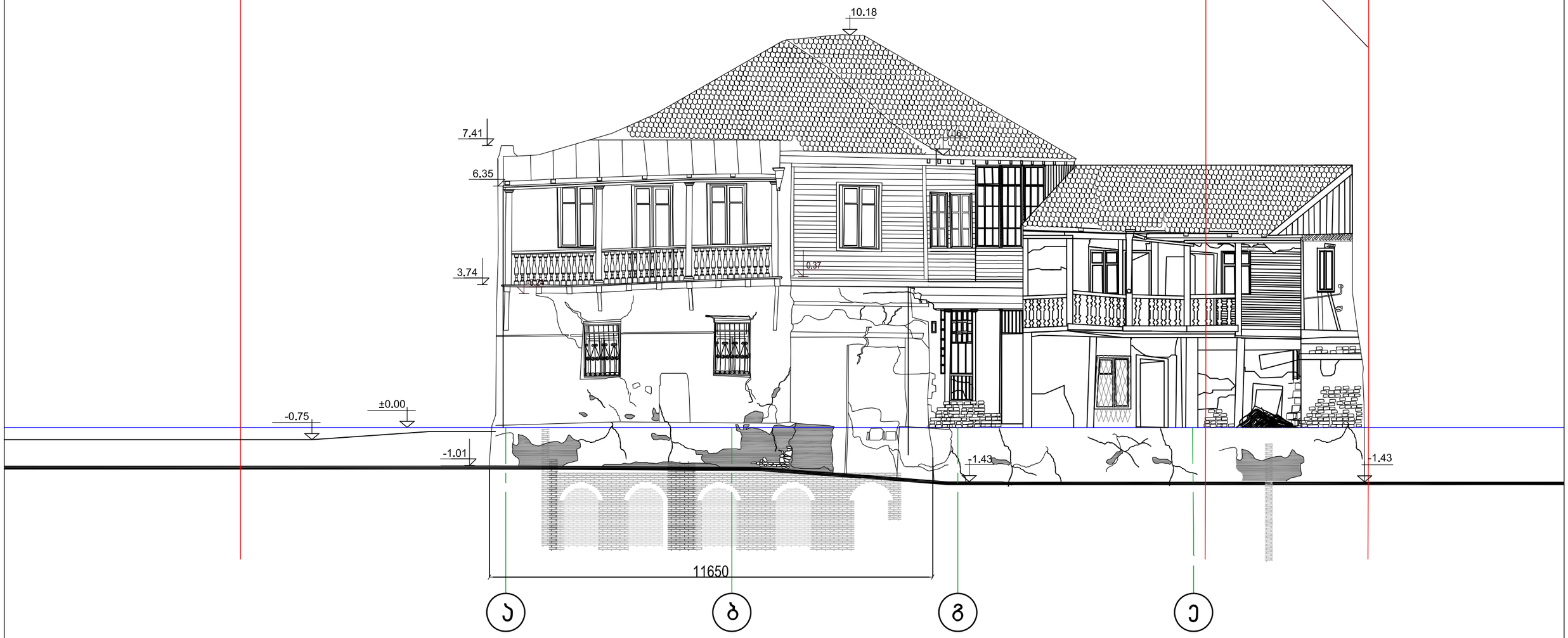

პრ. დირექტორი	მ. ლეკვეიშვილი		აიპ "ინჟინრული აზრი"	დაკვეთა №
არქიტექტორი	შ. ისაკაძე			არქ. ნაწ
			ქ. თბილისში მეტეხის შეს, №7/2-ში მდებარე ორსართულიანი სახლის აზომვითი პროექტი	ფურცელი
			ფასადი 2	ა - 11

ფასადი 3

მ 1:100

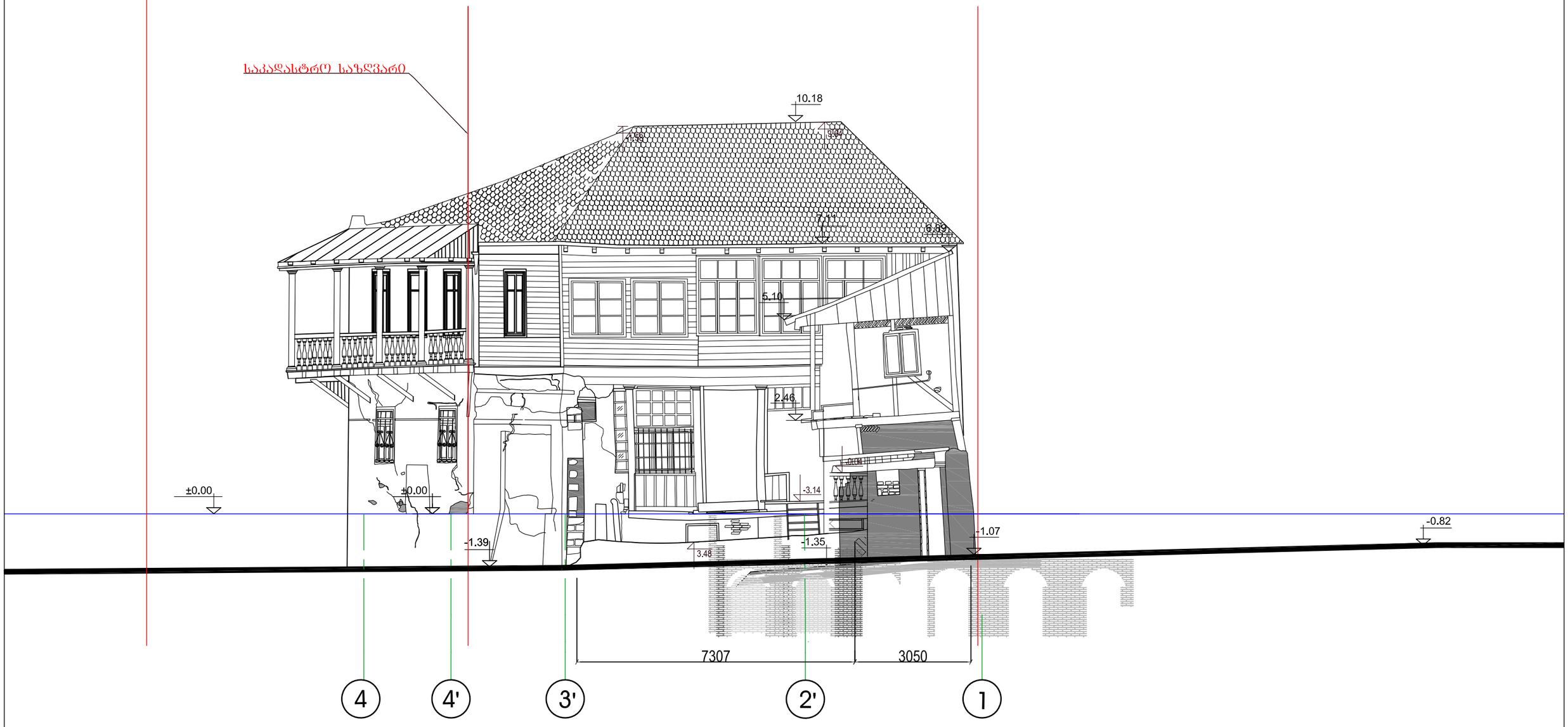

პრ. დირექტორი	მ. ლეკვეიშვილი		აიპ "ინჟინრული აზრი"	დაკვეთა №
არქიტექტორი	შ. ისაკაძე			არქ. ნაწ
			ქ. თბილისში მეტეხის შეს, №7/2-ში მდებარე ორსართულიანი სახლის აზომვითი პროექტი	ფურცელი
			ფასადი 3	ა - 12

ფასადი 4

მ 1:100

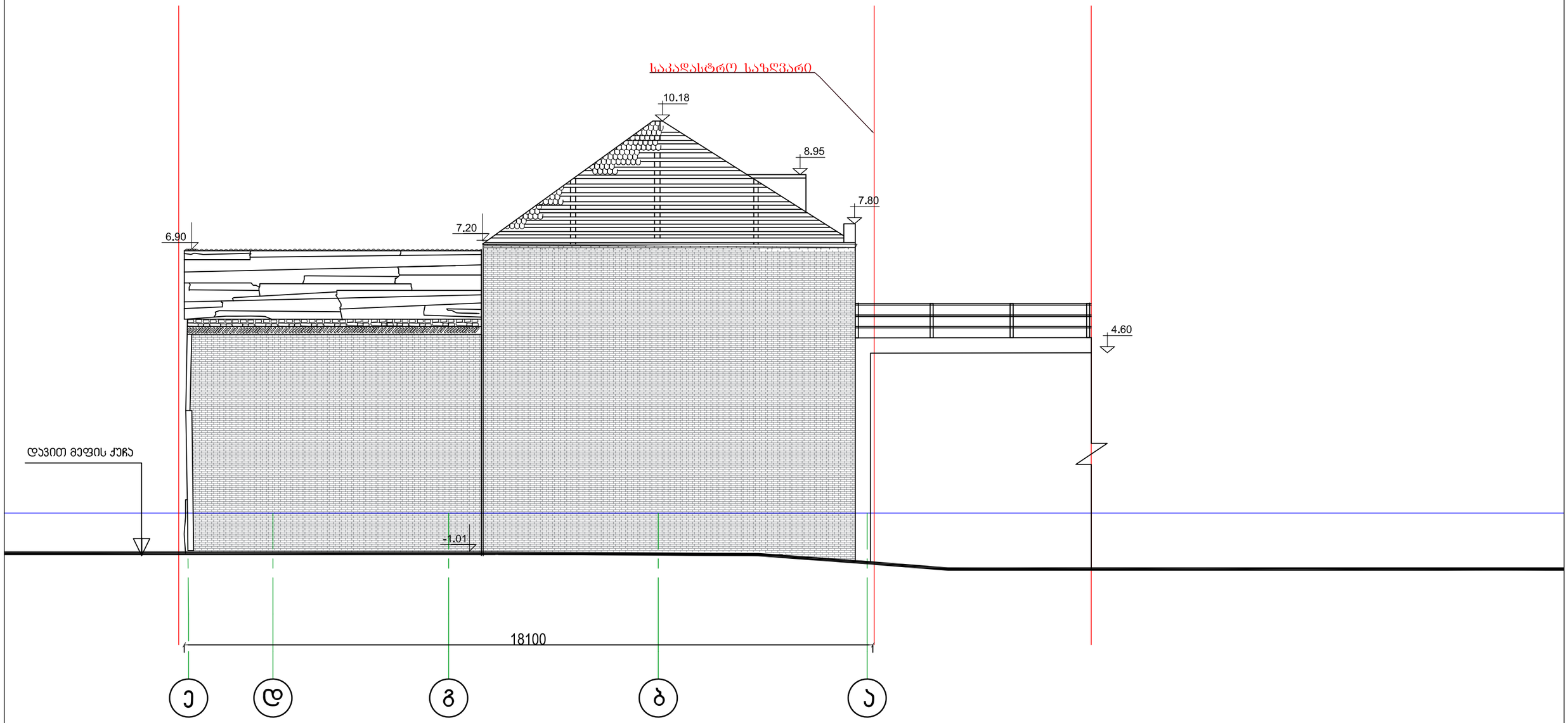

არ. დირექტორი	მ. ლეკვეიშვილი		აიპ "ინჟინრული აზრი"	დაკვეთა №
არქიტექტორი	შ. ისაკაძე			არქ. ნაწ
			ქ. თბილისში მეტეხის შეს. №7/2-ში მდებარე ორსართულიანი სახლის აზომვითი პროექტი	ფურცელი
			ფასადი 4	ა - 13

აივნის წინახედი

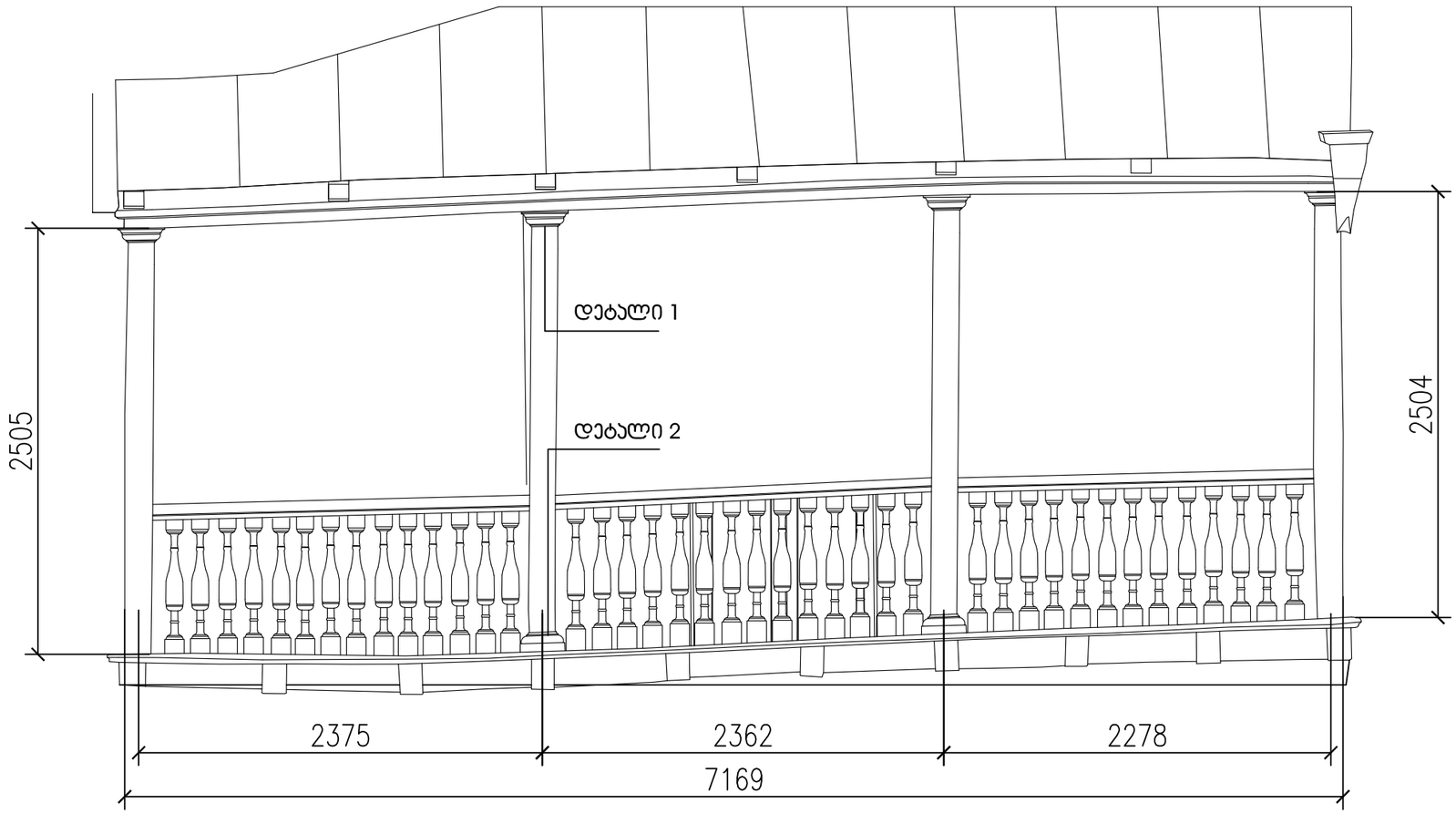

აივნის გვერდხედი

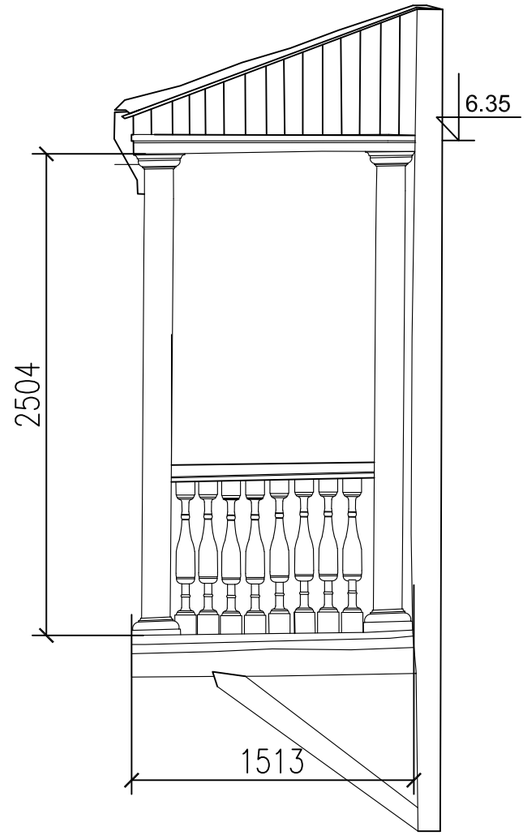

აივნის მოაჯირის ფრაგმენტი

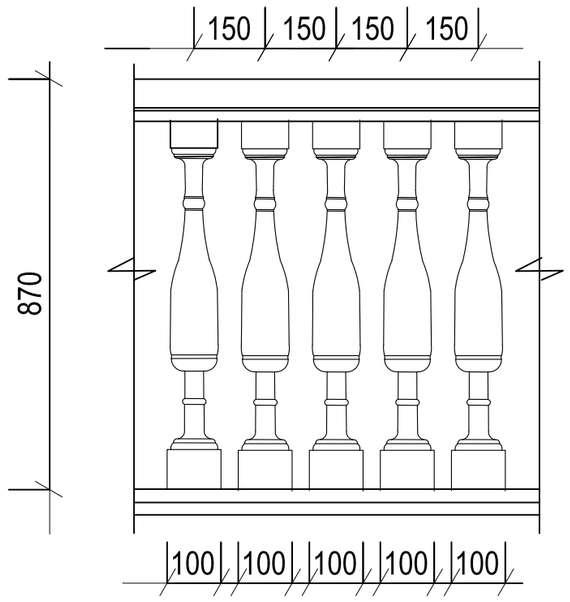

დეტალი 1

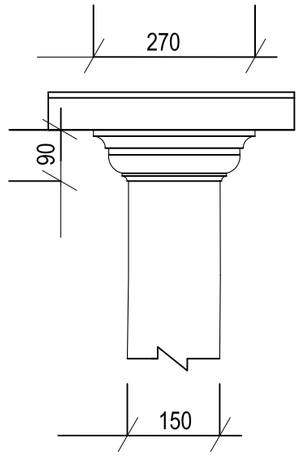

დეტალი 1

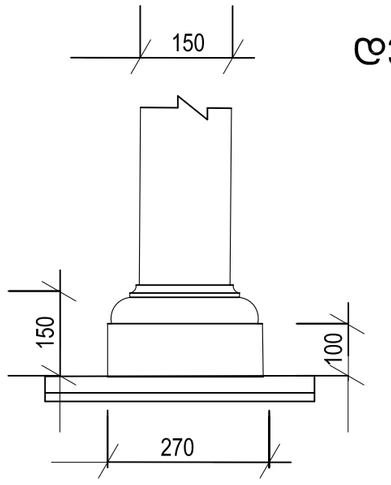

არ. დირექტორი	მ. ლეკვეიშვილი			დაკვეთა №
არქიტექტორი	შ. ისაკაძე		აიპ "ინჟინრული აზრი"	არქ. ნაწ
			ქ. თბილისში მეტეხის შეს. №7/2-ში მდებარე ორსართულიანი სახლის აზომვითი პროექტი	ფურცელი
			ფრაგმენტი 1 (აივანი)	ა - 15

აივნის წინახედი

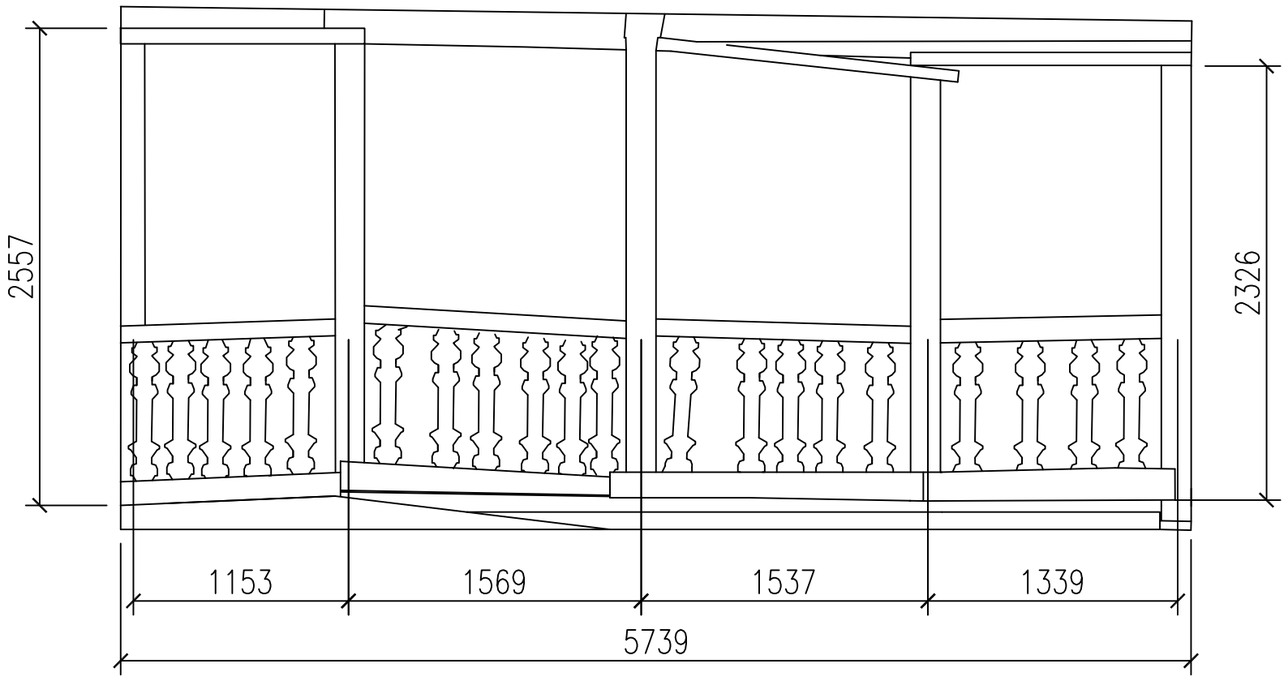

აივნის გვერდახედი

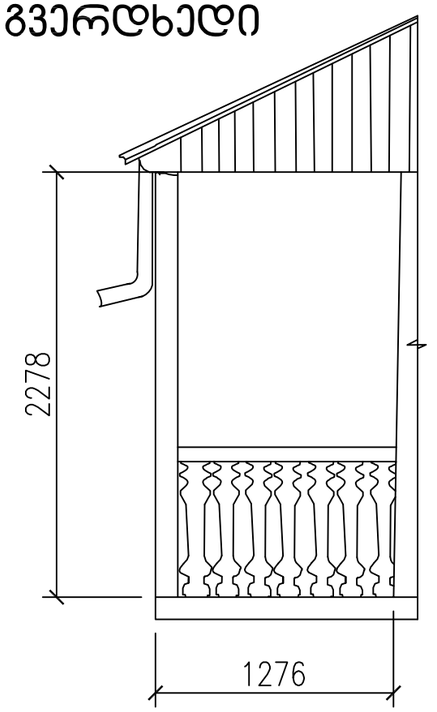

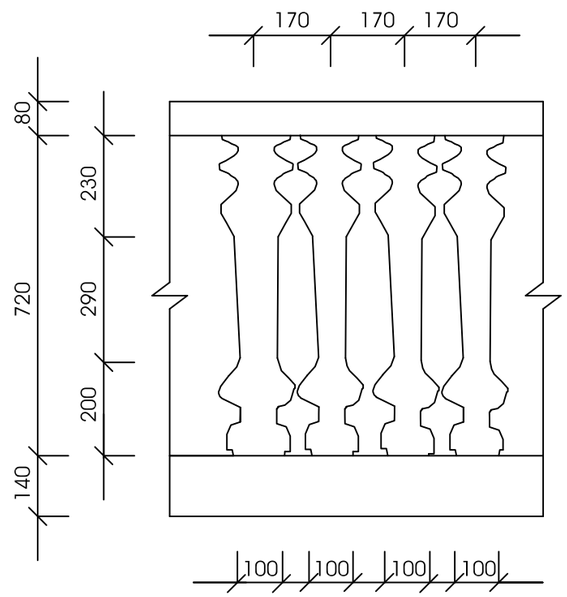

აივნის მოაჯირის ფრაგმენტი

პრ. დირექტორი	მ. ლეკვეიშვილი		აიპ "ინჟინრული აზრი"	დაკვეთა №
არქიტექტორი	შ. ისაკაძე			არქ. ნაწ
			ქ. თბილისში მეტეხის შეს. №7/2-ში მდებარე ორსართულიანი სახლის აზომვითი პროექტი	ფურცელი
			ფრაგმენტი 2 (აივანი)	ა - 15

შ.პ.ს. "ARCHISHAPE"

ქ. თბილისში, მეტეხის შესახვევი №7/2-ში მდებარე ორსართულიანი სახლის რესტავრაცია-რეკონსტრუქციისა და ადაპტაციის პროექტი

დირექტორი	ჯ. აკობია
არქიტექტორი	გ. ჯაფარიძე
ავტორი	თ. სიჭინავა

თბილისი 2021 წელი

განმარტებითი ბარათი

საპროექტო ტერიტორია მდებარეობს, ქ. თბილისში ისნის რაიონში, მისამართზე: ჩეხოვის შესახვევი #7. მიწის ნაკვეთის საკადასტრო კოდია: 01.17.01.114.016, ფართობი შეადგენს 294 კვ.მ-ს

ნაკვეთს, ჩრდილოეთ მხრიდან ესაზღვრება ანტონ ჩეხოვის ქუჩა, დასავლეთ და აღმოსავლეთ მხრიდან მეფსალმუნე დავით მეფის ქუჩა, დასავლეთ მხრიდან მიწის ნაკვეთი, საკადასტრო კოდით 01.17.01.114.004 მასზე განთავსებული შენობით, ხოლო ჩრდილო-დასავლეთ მხარეს ფორაქიშვილების დარბაზი.

არსებული შენობა, რომელიც აშენებულია XVIII-ის 70 წწ-ში. წარმოადგენს ორსართულიან საცხოვრებელ სახლს ძველი სარდაფითა და სხვენით. ნაგებობა რამდენჯერმე არის გადაკეთებული და სხვადასხვა დროს აგებული ერთმანეთზე მიდგმული მოცულობებისგან შედგება. ბოლო გადაკეთების შემდეგ, მას ერთიანი სახე აქვს. შენობა მძიმედ დაზიანებულია, რაც ვიზუალური დათვალიერებითც ჩანს.

განსახილველად, წარმოდგენილია არსებულ საცხოვრებელი სახლზე ჩასატარებელი სარეაბილიტაციო სამუშაოების საპროექტო წინადადება. აღნიშნული შენობა წარმოადგენს უძრავ ძეგლს და მასზე გათვალისწინებულია; რეკონსტრუქცია, რესტავრაციისა და ადაპტაციის სამუშაოები. აღსანიშნავია რომ, ჩრდილოეთ მხარეს ქუჩასა და შენობას შორის გაჩნდა დიდი სივრცე, რომელსაც ძველი თბილისის მასშტაბებით შეიძლება პატარა მოედანი ეწოდოს. ამიტომაც დასავლეთით ყრუ კედელი გახდა მთავარი ფასადი, რომელიც გადის მოედანზე. ამ ფასადმა მოითხოვა გარკვეული არქიტექტურული ცვლილებები. გაჩნდა აივანი, რომელიც გამოძახილია არსებული შენობის არსებული აივნით სამხრეთის მხრიდან. არსებული აივანი ებჯინება მოპირდაპირე რესტორნის შენობას, რის გამოც მან დაკარგა თავისი ფუნქცია. **აღნიშნულ მხარეს, პროექტის მიხედვით ეწყობა ხიდი რომელიც ფუნქციურად უკავშირდება 01.17.01.091.033 ნაკვეთზე განთვსებულ სასტუმროს შენობას, ისე რომ ამ უკანასკნელზე არ ხდება რაიმე სახის კონსტრუქციული ჩარევა. (იხ. კონსტრუქციული პროექტი, ფურც. კ-26)** სამშენებლო პროექტში გათვალისწინებული და მაქსიმალურად შენარჩუნებული იქნება არსებულ შენობაში გამოყენებული ღირებული ნაწილები და საღი, სამშენებლო თუ დეკორატიული ნაწილები. წარმოდგენილი პროექტის ფარგლებში გათვალისწინებულია ასევე ეზოს კეთილმოწყობა.

კონსტრუქციული თვალსაზრისით შენობა წარმოადგენს მზიდკედლიან ნაგებობას, ორი მიწისზე, რომელიც უკავშირდება და და ერთი მიწისქვეშა სართულით, ხის სართულშორისის გადახურვებით. მზიდი კედლები შესრულებულია ქართული აგურით, ქვიშა-კირის დუღაბზე. ფრაგმენტულად გამოყენებულია სილიკატური აგურიც. შენობის საძირკველი სავარაუდოდ მოწყობილია ყორე წყობის ლენტური სახით. სახურავის კონსტრუქცია შესრულებულია, ქანობიანი ხის სანივნივე სისტემით.

არქიტექტურული პროექტი დამუშვებულია გადაწყვეტილება #4328239, ოქმი # 52.27.12.2018 წ.-ის საფუძველზე და გათვალისწინებულია მასში მითითებული რეკომენდაციები.

ქ. თბილისის მუნიციპალიტეტის სსიპ ქონების მართვის სააგენტოს წერილში მითითებელი დანართი წარმოდგენილია აღნიშნულ წერილთან ერთად. (წერილის ნომერი 60-01173143345, თარიღი 10.11.2017)

არსებული შენობის კედელი, მომიჯნავე შენობის მხარეს, მდებარეობს საკადასტო საზღვრის გაყოლებაზე, შესაბამისად, მომიჯნავე შენობა არ გადმოდის ჩვენს ნაკვეთზე. აღნიშნული გარემოება დაზუსტებულია არსებული შენობის ანაზომში. აქვე განვმარტავთ: არსებულ შენობასა და მომიჯნავე შენობას შორის, ზედა ნაწილში მომატებული სიცარიელე გამოწვეულია არსებული შენობის კედლის გადახრილი მდებარეობით.

არსებული შენობის ტექნიკურ-ეკონომიკური მაჩვენებლები

მიწის ნაკვეთის ფართობი - 294 კვ.მ

განაშენიანების ფართობი - 164.2 კვ.მ

საერთო ფართობი - 458.9 კვ.მ

მათ შორის:

საცხოვრებელი ფართობი - 221.9 კვ.მ

სარდაფის ფართობი - 53 კვ.მ

საზაფხულო ფართობი - 29.8 კვ.მ

სხვენის ფართობი - 154.2 კვ.მ

შენობის კონსტრუქციული სიმაღლე 13.6 მ.

მათ შორის:

0.00 ნიშნულის ზევით - 10.40 მ

0.00 ნიშნულის ქვევით - 3.24 მ

შენობის სამშენებლო მოცულობა - 1750 კბ.მ

მათ შორის:

0.00 ნიშნულის ზევით - 1580 კბ.მ

0.00 ნიშნულის ქვევით - 170 კბ.მ

საპროექტო შენობის ტექნიკურ-ეკონომიკური მაჩვენებლები

მიწის ნაკვეთის ფართობი - 294 კვ.მ

განაშენიანების ფართობი - 184.4კვ.მ

საერთო ფართობი - 721.2 კვ.მ

მათ შორის:

კომერციული ფართობი - 426 კვ.მ

სარდაფის ფართობი - 112 კვ.მ

კიბის უჯრედის ფართობი - 56.7 კვ.მ

საზაფხულო ფართობი - 126.5 კვ.მ

შენობის კონსტრუქციული სიმაღლე 14.10 მ.

მათ შორის:

0.00 ნიშნულის ზევით - 10.85 მ

0.00 ნიშნულის ქვევით - 3.25 მ

შენობის სამშენებლო მოცულობა - 2250 კბ.მ

მათ შორის:

0.00 ნიშნულის ზევით - 1730კბ.მ

0.00 ნიშნულის ქვევით - 520 კბ.მ

პრ. დირექტორი	მ. ლეკვეიშვილი		აიპ "ინჟინრული აზრი"	დაკვეთა №
არქიტექტორი	შ. ისაკაძე			არძ. ნაწ
			ქ. თბილისში მეტეხის შეს, №7/2-ში მდებარე ორსართულიანი სახლის პროექტი	ფურცელი
			განმარტებითი ბარათი ტექნიკურ-ეკონომიკური ნაჩვენებლები	ა -

სარდაფის სართულის გეგმა მ 1:100

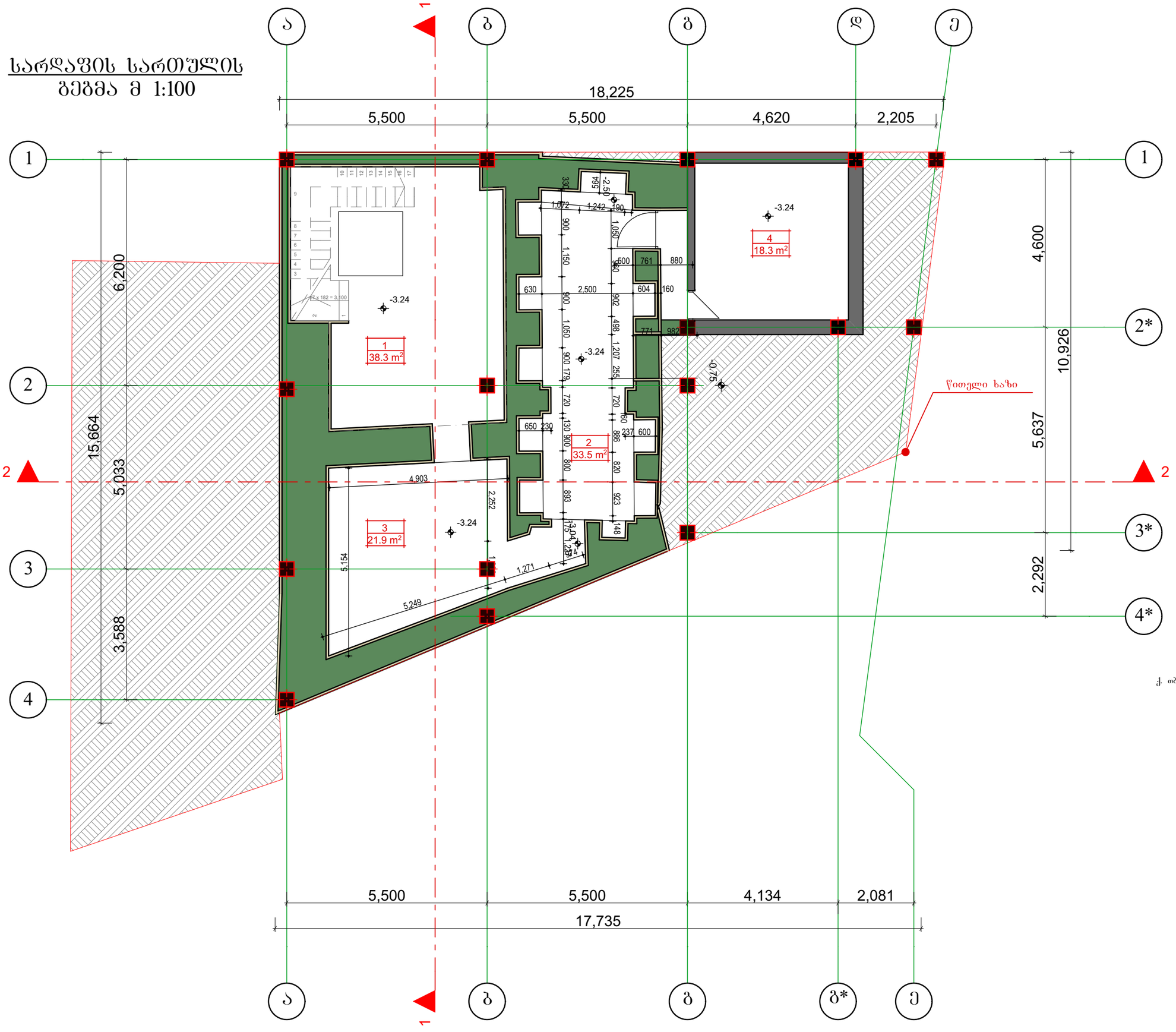

ფორმატი A-3	თბილისი 2019 წ.	pln. failis saxeli
	დაკვეთა № 2	pln. givi japaridze 11

ექსპლიკაცია

1 ლიფტი და კიბის შახრედი
2 რეკრეაცია
3 დარბაზები
4 მარანი

პირობითი აღნიშვნები

- +0.000 – არქიტექტურული ნიშნული
- n / n m² – ექსპლიკაციის ნომერი / ფართი
- ღერძის ხაზი
- წითელი ხაზი
- ჭრილის ხაზი
- კოლონა
- კედელი
- დასაშლელი კედლის ნაწილები
- შესანარჩუნებელი კედლის ნაწილები

შენიშვნები

1. ნახაზზე საპროექტო შენობის ნოლი შეესაბამება აბსოლუტურ ნიშნულს – 423.33
2. ნახაზზე ზომები მოცემულია მილიმეტრებში
3. ნახაზის ყველა ცვლილება შეთანხმებული უნდა იყოს პროექტის ავტორთან

დამკვეთი
ტორნიკე კოპალეიშვილი

მისამართი
ქ. თბილისი, შესახვევი ჩეხოვი № 7

პროექტის სახელწოდება

ქ. თბილისში, შესახვევი ჩეხოვი №7-ში, მოქალაქე თორნიკე კოპალეიშვილის საკუთ
ნაკვეთში სამსართულიანი მრავალ ფუნქციური კომპლექსის/შენობის პროექტ

თანამდებობა	გვარი	ხელმოწერა	თარიღი
დირექტორი	ჯ. აკოპია		
მთ.არქიტექტორი	გ. ჯაფარიძე		
ავტორები	თ. სიჭინავა		
შემოწმა			

საპროექტოს ლოგო

შ.პ.ს. ,,ArchiShape,,

მისამართი
ქ.თბილისის, ძველი თბილისის რაიონში დედაენის პარკის ტერიტორია საიდენტიფიკაციო კოდი 442732161

მასშტაბი	1:100
თარიღი	2019
layout	A-3

ნახაზი
სარდაფის სართულის გეგმა

სტადია	ფურცელი	ფურცლები
მპ	a-3	3

I სართულის გეგმა მ 1:100

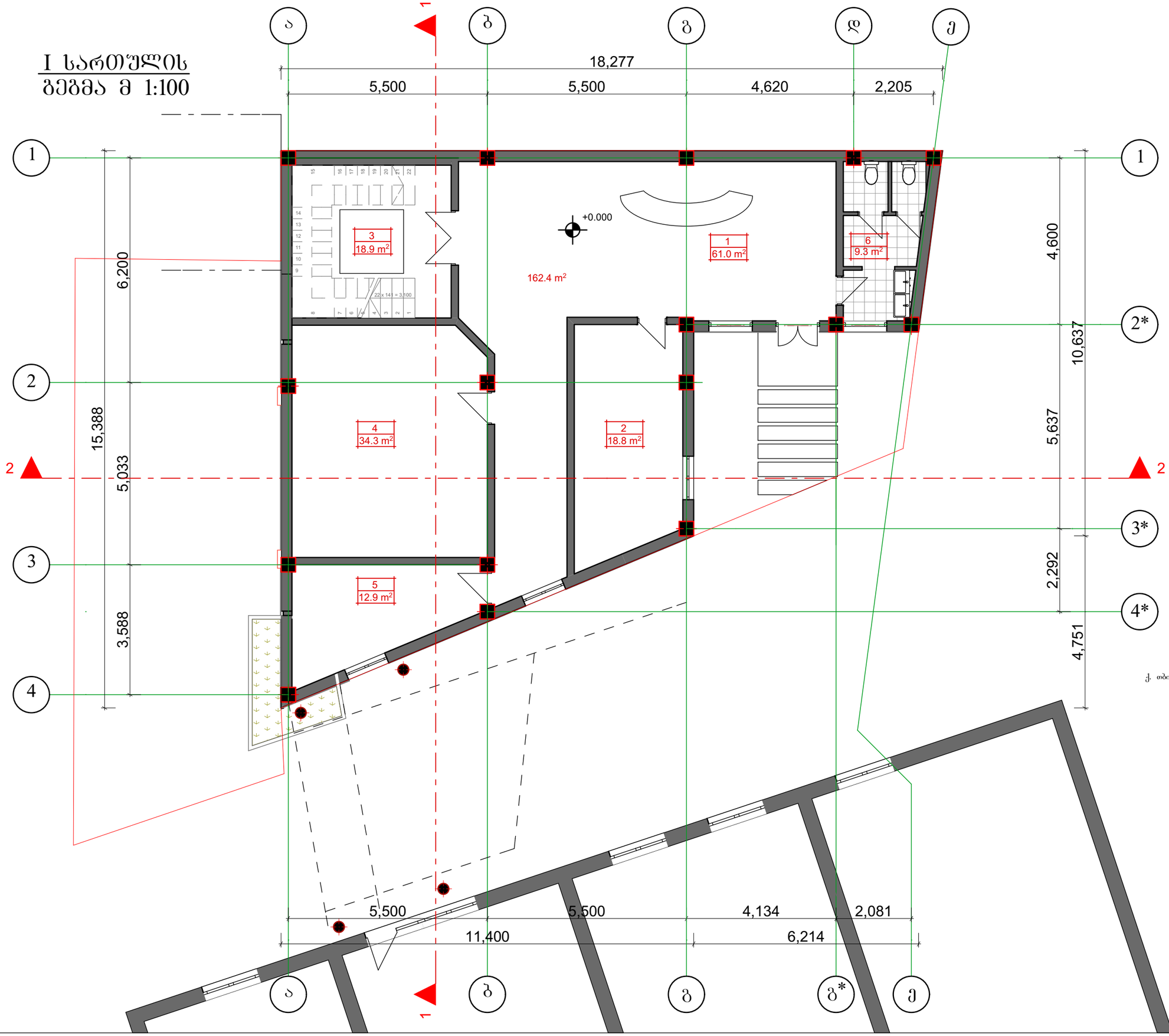

ფორმატი A-3	თბილისი 2019 წ.	pln. failis saxeli
	დაკვეთა № 2	pln. givi japaridze 11

ექსპლიკაცია

1	მიმღები
2	ადმინისტრაცია
3	ლიფტი და კიბის უჯრედი
4	დირექცია
5	სათავსო
6	სან.კვანძი

პიროგითი აღნიშვნები

- +0.000 – არქიტექტურული ნიშნული
- n / n m² – ექსპლიკაციის ნომერი / ფართი
- ღერძის ხაზი
- წითელი ხაზი
- ჭრილის ხაზი
- კოლონა
- კედელი
- დასაშლელი კედლის ნაწილები
- შესანარჩუნებელი კედლის ნაწილები

შენიშვნები

1. ნახაზზე საპროექტო შენობის ნოლი შეესაბამება აბსოლუტურ ნიშნულს – 423.33
2. ნახაზზე ზომები მოცემულია მილიმეტრებში
3. ნახაზის ყველა ცვლილება შეთანხმებული უნდა იყოს პროექტის ავტორთან

დამკვეთი
ტორნიკე კოპალეიშვილი

მისამართი
ქ. თბილისი, შესახვევი ჩეხოვი № 7

პროექტის სახელწოდება

ქ. თბილისში, შესახვევი ჩეხოვი №№ 7-ში, მოქალაქე თორნიკე კოპალეიშვილის საკუთ
ნაკვეთში სამსართულიანი მრავალ ფუნქციური კომპლექსის/შენობის პროექტი

თანამდებობა	გვარი	ხელმოწერა	თარიღი
დირექტორი	ჯ. აკობია		
მთ.არქიტექტორი	გ. ჯაფარიძე		
ავტორები	თ. სიჭინავა		
შეამოწმა			

საპროექტოს ლოგო

შ.პ.ს. „ArchiShape„

მისამართი
ქ.თბილისის, ძველი თბილისის რაიონში დედაენის პარკის ტერიტორია საინჟინრო-ტექნიკური კორპუსი 442732161

მასშტაბი	1:100
თარიღი	2019
layout	A-3

ნახაზი
I სართულის გეგმა

სტადია	ფურცელი	ფურცელები
მპ	a-3	4

II სართულის
გეგმა მ 1:100

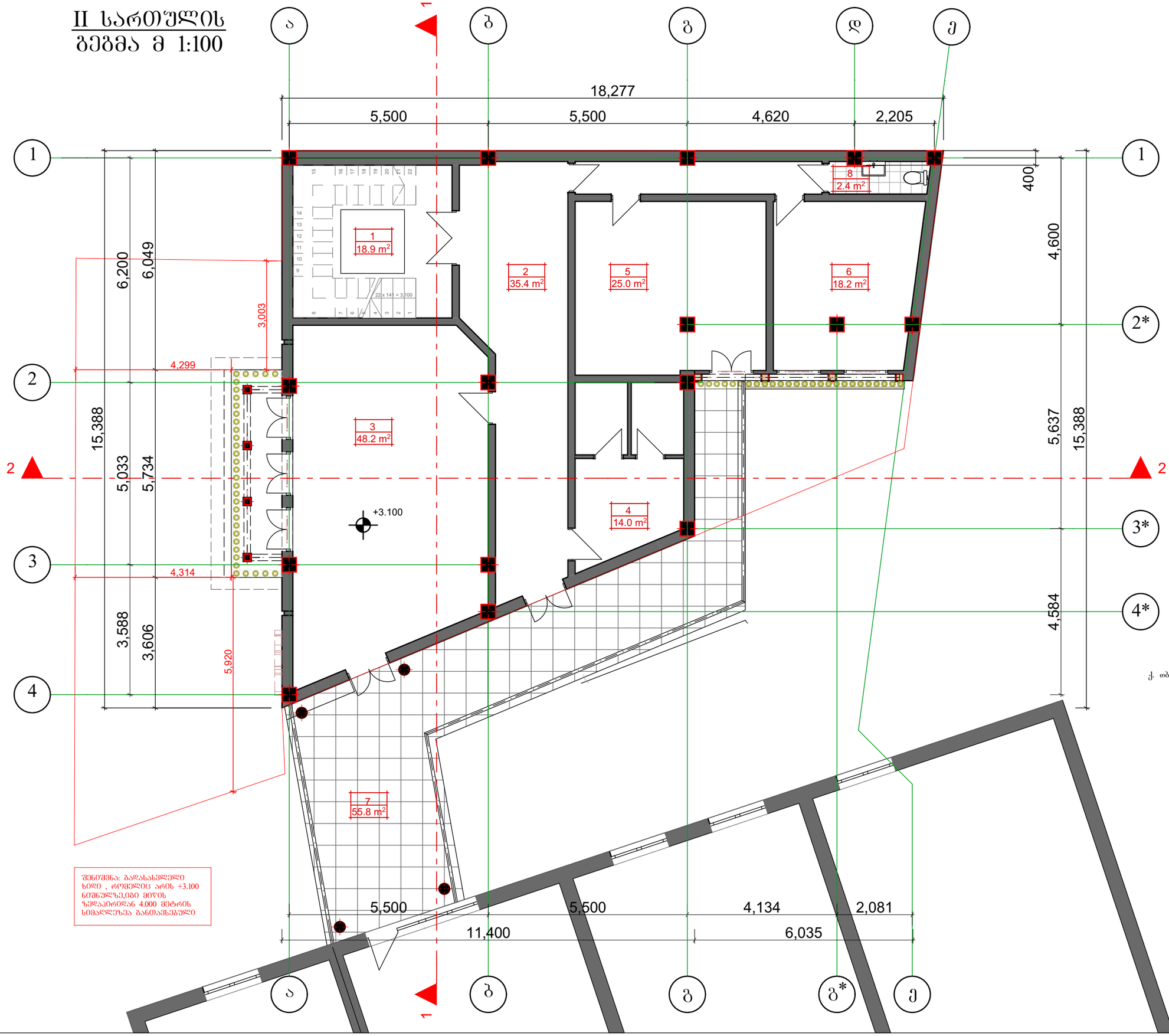

ფორმატი	A-3
თბილისი 2019 წ.	pln. failis saxeli
დაკვეთა № 2	pln. givi japaridze 11

ექსპლიკაცია

1 ლიფტი და კიბის შახრედი
2 დერეფანი
3 კაფე ბარი/სასადილო
4 სათავსო
5 სამზარეულო
6 პერსონალის ოთახი
7 აივანი
8 სან.კვანძი

პიროგითი აღნიშვნები

+0.000 – არქიტექტურული ნიშნული
n – ექსპლიკაციის ნომერი
n m² – ფართი
– ღერძის ხაზი
– წითელი ხაზი
– ჭრილის ხაზი
– კოლონა
– კედელი
– დასაშლელი კედლის ნაწილები
– შესანარჩუნებელი კედლის ნაწილები

შენიშვნები

1. ნახაზზე საპროექტო შენობის ნოლი შეესაბამება აბსოლუტურ ნიშნულს – 423.33
2. ნახაზზე ზომები მოცემულია მილიმეტრებში
3. ნახაზის ყველა ცვლილება შეთანხმებული უნდა იყოს პროექტის ავტორთან

დამკვეთი
თორნიკე კოპალეიშვილი

მისამართი
ქ. თბილისი, შესახვევი ჩეხოვი № 7

პროექტის სახელწოდება

ქ. თბილისში, შესახვევი ჩეხოვი №№ 7-ში, მოქალაქე თორნიკე კოპალეიშვილის საკუთ
ნაკვეთში სამსართულიანი მრავალ ფუნქციური კომპლექსის/შენობის პროექტ

თანამდებობა	გვარი	ხელმოწერა	თარიღი
დირექტორი	ჯ. აკოგია		
მთ.არქიტექტორი	გ. ჯაფარიძე		
ავტორები	თ. სიჭინავა		
შეამოწმა			

საპროექტოს ლოგო

შ.პ.ს. ,,ArchiShape,,

მისამართი
ქ.თბილისის, ძველი თბილისის რაიონში დედაენის პარკის ტერიტორია საიდენტიფიკაციო კოდი 442732161

მასშტაბი	1:100
თარიღი	2019
layout	A-3

ნახაზი
II სართულის გეგმა

სტადია	ფურცელი	ფურცლები
გკ	a-3	5

III სართულის გეგმა მ 1:100

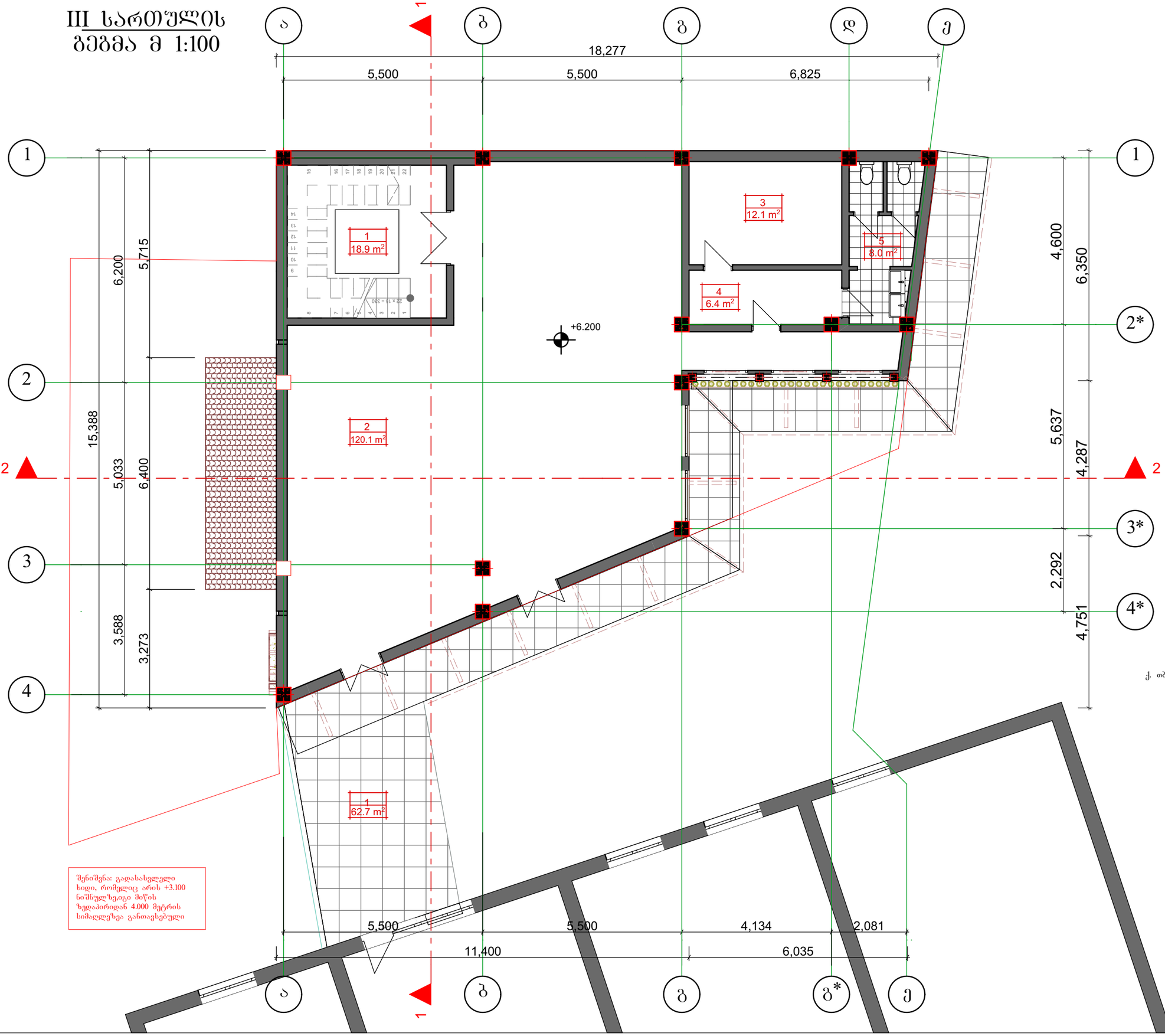

ფორმატი A-3

თბილისი 2019 წ.

დაკვეთა № 2

pln. failis saxeli

pln. givi japaridze 11

ექსპლიკაცია

1 ლიფტი და კიბის შეჯრედი
2 საგამოფენო და საკონფერენციო დარბაზი
3 საინვენტარო
4 დერეფანი
5 სან.კვანძი

პირობითი აღნიშვნები

- +0.000 – არქიტექტურული ნიშნული
- n / n m² – ექსპლიკაციის ნომერი / ფართი
- ღერძის ხაზი
- წითელი ხაზი
- ჭრილის ხაზი
- კოლონა
- კედელი
- დასაშლელი კედლის ნაწილები
- შესანარჩუნებელი კედლის ნაწილები

შენიშვნები

1. ნახაზზე საპროექტო შენობის ნოლი შეესაბამება აბსოლუტურ ნიშნულს – 423.33
2. ნახაზზე ზომები მოცემულია მილიმეტრებში
3. ნახაზის ყველა ცვლილება შეთანხმებული უნდა იყოს პროექტის ავტორთან

დამკვეთი
ტორნიკე კოპალეიშვილი

მისამართი
ქ. თბილისი, შესახვევი ჩეხოვი № 7

პროექტის სახელწოდება

ქ. თბილისში, შესახვევი ჩეხოვი №7-ში, მოქალაქე თორნიკე კოპალეიშვილის საკუთ
ნაკვეთში სამსართულიანი მრავალ ფუნქციური კომპლექსის შენობის პროექტ

თანამდებობა	გვარი	ხელმოწერა	თარიღი
დირექტორი	ჯ. აკობია		
მთ.არქიტექტორი	გ. ჯაფარიძე		
ავტორები	თ. სიჭინავა		
შეამოწმა			

საპროექტოს ლოგო

S.p.s. ,,**ArchiShape**,,

მისამართი
ქ.თბილისის, ძველი თბილისის რაიონში დედაენის პარკის ტერიტორია
საიდენტიფიკაციო კოდი 442732161

მასშტაბი	1:100
თარიღი	2019
layout	A-3

ნახაზი: III სართულის გეგმა

სტადია	ფურცელი	ფურცლები
მპ	a-3	6

გადახურვის გეგმა მ 1:100

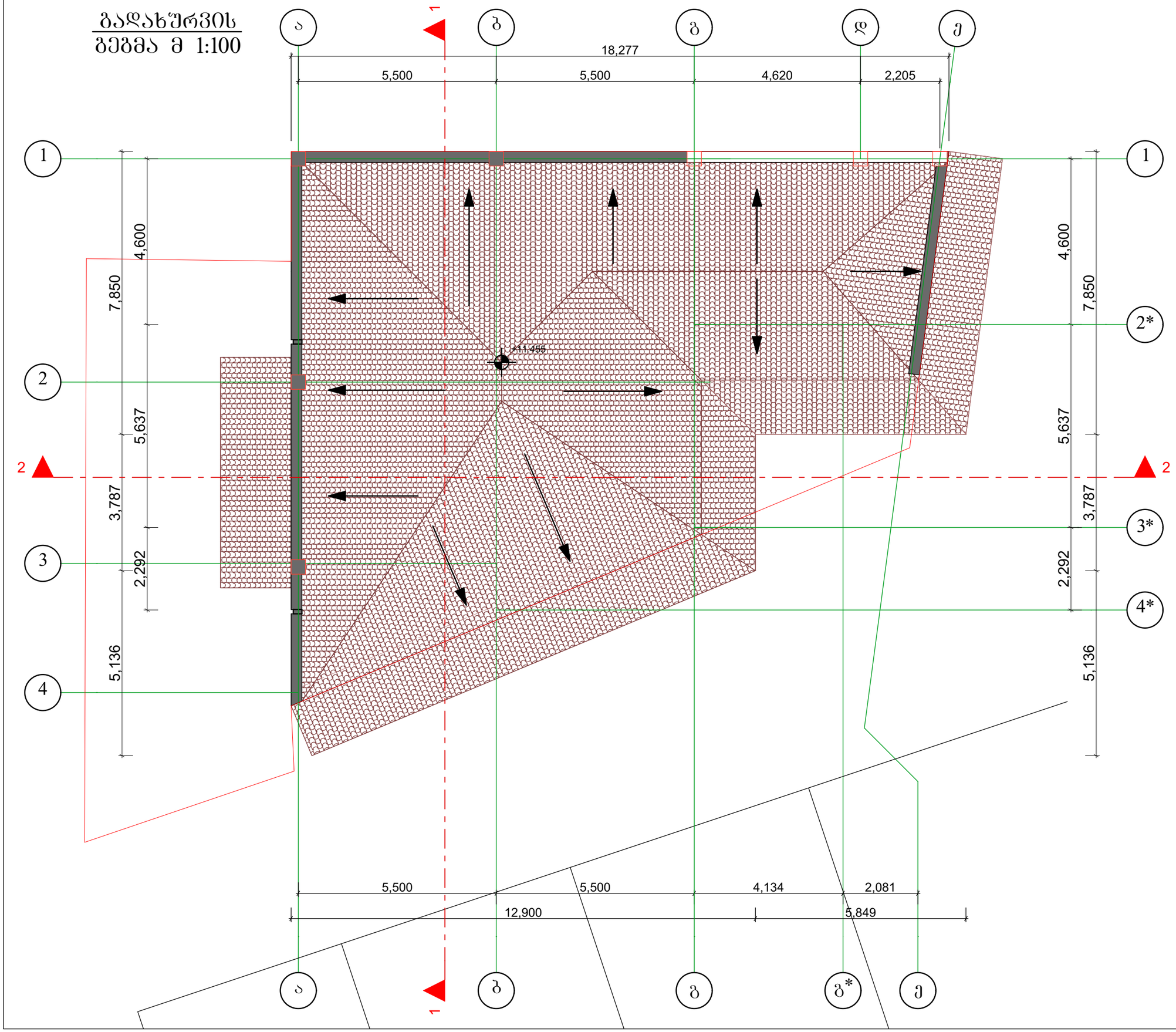

ფორმატი A-3	თბილისი 2019 წ.	pln. failis saxeli	
	დაკვეთა № 2	pln. givi japaridze 11	

ექსპლიკაცია

პირობითი აღნიშვნები

- +0.000 – არქიტექტურული ნიშნული
- n / n m² – ექსპლიკაციის ნომერი / ფართი
- ღერძის ხაზი
- წითელი ხაზი
- ჭრილის ხაზი
- კოლონა
- კედელი
- დასაშლელი კედლის ნაწილები
- შესანარჩუნებელი კედლის ნაწილები

შენიშვნები

1. ნახაზზე საპროექტო შენობის ნოლი შეესაბამება აბსოლუტურ ნიშნულს – 423.33
2. ნახაზზე ზომები მოცემულია მილიმეტრებში
3. ნახაზის ყველა ცვლილება შეთანხმებული უნდა იყოს პროექტის ავტორთან

დამკვეთი	ტორნიკე კოკალეიშვილი
მისამართი	ქ. თბილისი, შესახვევი ჩეხოვი № 7
პროექტის სახელწოდება	ქ. თბილისში, შესახვევი ჩეხოვი №6 7-ში, მიქალაქე თორნიკე კოკალეიშვილის საცურაოს ნაკვეთში სამსართულიანი მრავალ ფუნქციური კომპლექსი/შენობის პროექტი

თანამდებობა	გვარი	ხელმოწერა	თარიღი
დირექტორი	ჯ. აკობია		
მთ.არქიტექტორი	ბ. ჯაფარიძე		
ავტორები	თ. სიჭინავა		
შეამოწმა			

საპროექტოს ლოგო	მისამართი
S.p.s. ,,ArchiShape,,	ქ.თბილისის, ძველი თბილისის რაიონში დედაენის პარკის ტერიტორია საიდენტიფიკაციო კოდი 442732161

მასშტაბი	1:100
თარიღი	2019
layout	A-3

ნახაზი: გადახურვის გეგმა

სტადია	ფურცელი	ფურცლები
მპ	a-3	7

ჭრილი 1-1
მ 1:100

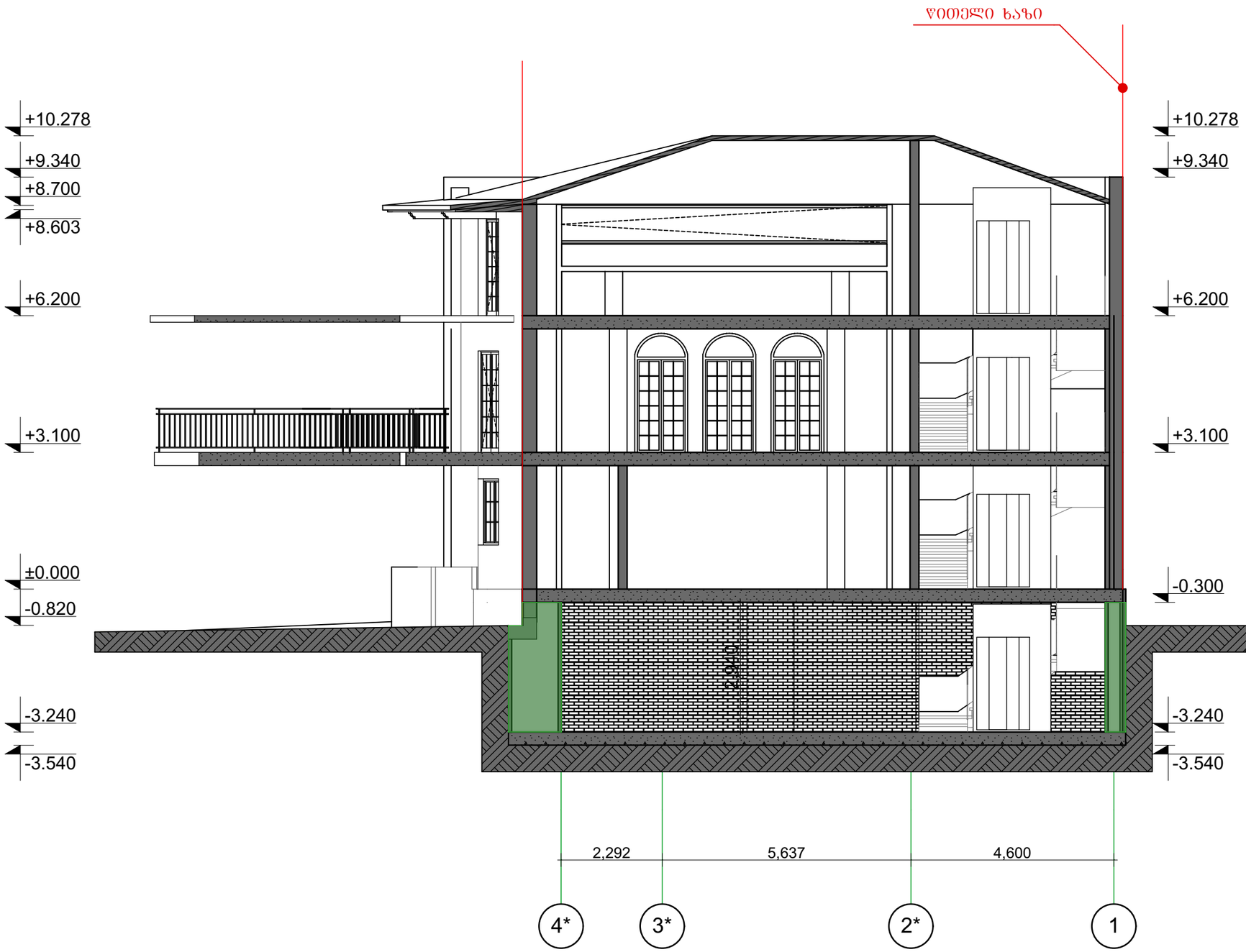

ფორმატი A-3	თბილისი 2017 წ.	pln. failis saxeli
	დაკვეთა № 2	pln. givi japaridze 11

ექსპლიკაცია

პირობითი აღნიშვნები

- 0.000 – არქიტექტურული ნიშნული
- n / n m² – ექსპლიკაციის ნომერი / ფართი
- – ღერძის ხაზი
- – წითელი ხაზი
- – ჭრილის ხაზი
- – კოლონა
- – კედელი
- – დასაშლელი კედლის ნაწილები
- – შესანარჩუნებელი კედლის ნაწილები

შენიშვნები

1. ნახაზზე საპროექტო შენობის ნოლი შეესაბამება აბსოლუტურ ნიშნულს – 423.33
2. ნახაზზე ზომები მოცემულია მილიმეტრებში
3. ნახაზის ყველა ცვლილება შეთანხმებული უნდა იყოს პროექტის ავტორთან

დამკვეთი
თორნიკე კოპალეიშვილი

მისამართი
ქ. თბილისი, შესახვევი ჩეხოვი № 7

პროექტის სახელწოდება

ქ. თბილისში, შესახვევი ჩეხოვი № 7-ში, მოქალაქე თორნიკე კოპალეიშვილის საკუთ
ნაკვეთში სამსართულიანი მრავალ ფუნქციური კომპლექსის შენობის პროექტ

თანამდებობა	გვარი	ხელმოწერა	თარიღი
დირექტორი	ჯ. აკობია		
მთ.არქიტექტორი	გ. ჯაფარიძე		
ავტორები	თ. სიჭინავა		
შეამოწმა			

საპროექტოს ლოგო

შ.პ.ს. ,,**ArchiShape**,,

მისამართი
ქ.თბილისის,
კველი თბილისის
რაიონში დელაენის
პარკის ტერიტორია
საიდენტიფიკაციო
კოდი 442732161

მასშტაბი	1:100
თარიღი	2017
layout	A-3

ნახაზი
ჭრილი 2-2

სტადია	ფურცელი	ფურცლები
mp	a-3	9

ჭრილი 2-2
მ 1:100

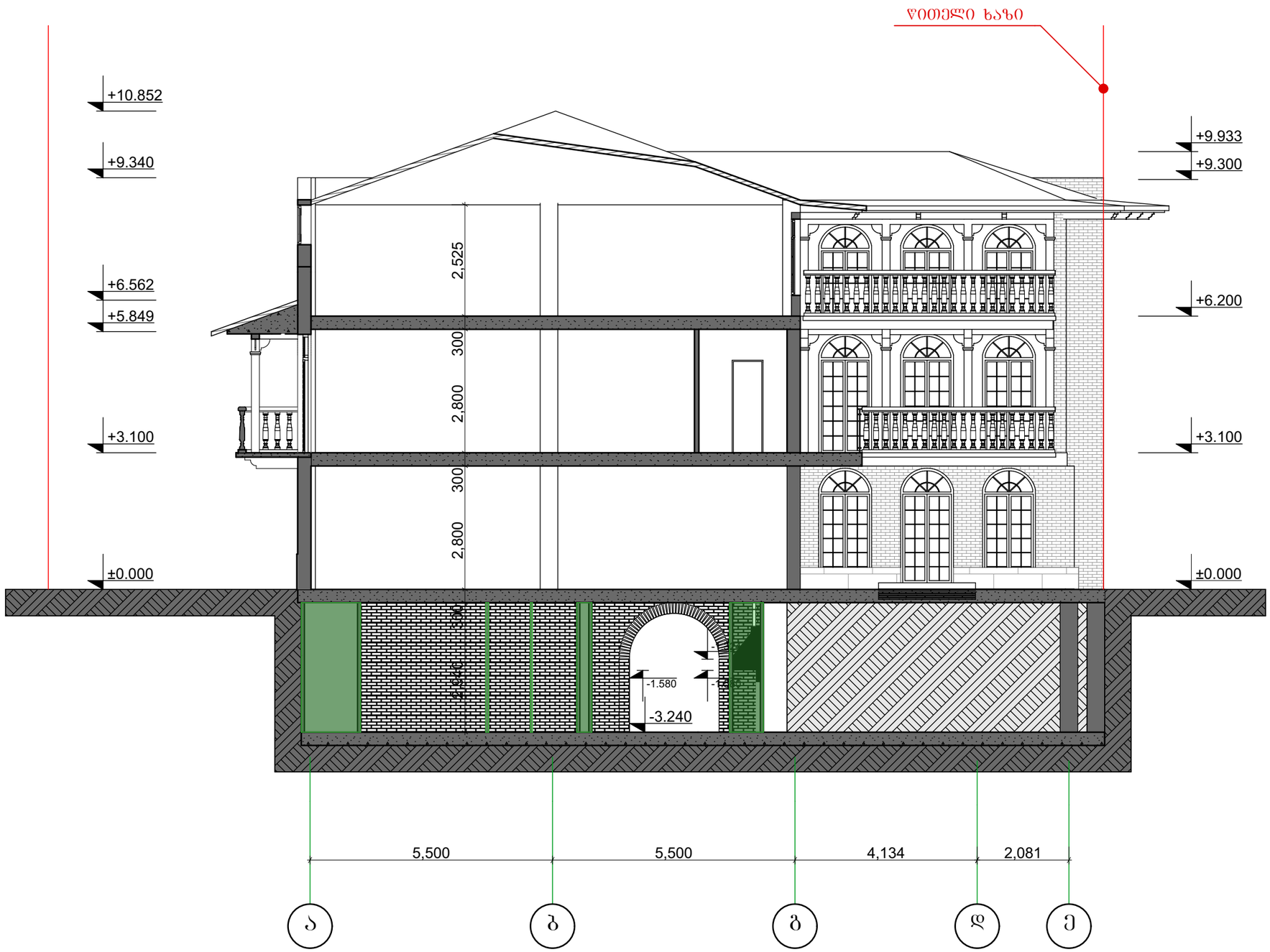

ფორმატი A-3	თბილისი 2017 წ.	pln. failis saxeli
	დაკვეთა № 2	pln. givi japaridze 11

ექსპლიკაცია

პირობითი აღნიშვნები

- 0.000 – არქიტექტურული ნიშნული
- n – ექსპლიკაციის ნომერი
- n m² – ფართი
- ღერძის ხაზი
- წითელი ხაზი
- ჭრილის ხაზი
- კოლონა
- კედელი
- დასაშლელი კედლის ნაწილები
- შესანარჩუნებელი კედლის ნაწილები

შენიშვნები

1. ნახაზზე საპროექტო შენობის ნოლი შეესაბამება აბსოლუტურ ნიშნულს – 423.33
2. ნახაზზე ზომები მოცემულია მილიმეტრებში
3. ნახაზის ყველა ცვლილება შეთანხმებული უნდა იყოს პროექტის ავტორთან

დამკვეთი	თორნიკე კოპალეიშვილი
მისამართი	ქ. თბილისი, შესახვევი ჩეხოვი № 7
პროექტის სახელწოდება	ქ. თბილისში, შესახვევი ჩეხოვი № 7-ში, მოქალაქე თორნიკე კოპალეიშვილის საკუთ ნაკვეთში სამსართულიანი მრავალ ფუნქციური კომპლექსის/შენობის პროექტ

თანამდებობა	გვარი	ხელმოწერა	თარიღი
დირექტორი	ჯ. აკოფია		
მთ.არქიტექტორი	გ. ჯაფარიძე		
ავტორები	თ. სიჭინავა		
შეამოწმა			

საპროექტოს ლოგო

შ.პ.ს. ,,**ArchiShape**,,

მისამართი

ქ.თბილისის, ძველი თბილისის რაიონში დედაენის პარკის ტერიტორია საიდენტიფიკაციო კოდი 442732161

მასშტაბი	1:100
თარიღი	2017
layout	A-3

ნახაზი: ჭრილი 2-2

სტადია	ფურცელი	ფურცლები
mp	a-3	9

ფასადი ღერძებში 1-4
მ 1:100

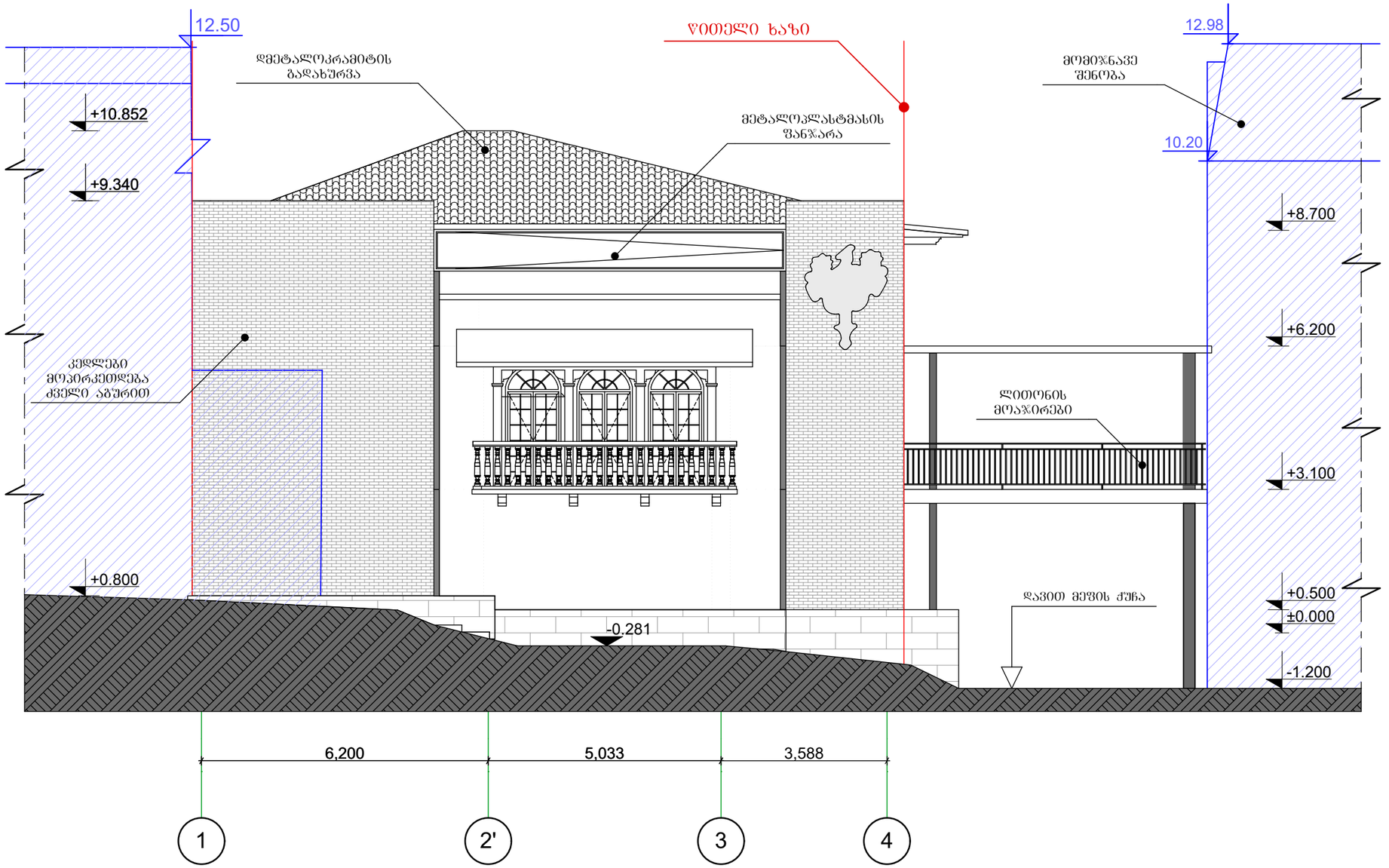

ფორმატი A-3

თბილისი 2017 წ. პლნ. ფაილის სახელი

დაკვეთა № 2პლნ. გივი ჯაფარიძეზე 17

ექსპლიკაცია

პირობითი აღნიშვნები

±0,000 – არქიტექტურული ნიშნული

n / n m² – ექსპლიკაციის ნომერი / ფართი

– ღერძის ხაზი

– წითელი ხაზი

– ჭრილის ხაზი

– მომავალი შენობები

შენიშვნები

1. ნახაზზე საპროექტო შენობის ნოლი შეესაბამება აბსოლუტურ ნიშნულს – 423.33
2. ნახაზზე ზომები მოცემულია მილიმეტრებში
3. ნახაზის ყველა ცვლილება შეთანხმებული უნდა იყოს პროექტის ავტორთან

დამკვეთი
თორნიკე კოპალეიშვილი

მისამართი
ქ. თბილისი, შესახვევი ნეხოვი № 7

პროექტის სახელწოდება
ქ. თბილისში, შესახვევი ნეხოვი № 7-ში, მოქალაქე თორნიკე კოპალეიშვილის საკუთ
ნაკვეთში სამსართულიანი მრავალ ფუნქციური კომპლექსი/შენობის პროექტ

თანამდებობა	გვარი	ხელმოწერა	თარიღი
დირექტორი	ჯ. აკოგბია		
მთ.არქიტექტორი	ზ. ჯაფარიძე		
ავტორები	თ. სიჭინავა		
შეამოწმა			

საპროექტოს ლოგო

S.p.s. ,,**ArchiShape**,,

მისამართი
ქ.თბილისის, ძველი თბილისის რაიონში დიდაენის პარკის ტერიტორია საიდენტიფიკაციო კოდი 442732161

მასშტაბი	1:100
თარიღი	2017
layout	A-3

ნახაზი
ფასადი ღერძებში 1-4

სტადია	ფურცელი	ფურცელები
მპ	a-3	10

ფასადი ღერძებში ა-ე
მ 1:100

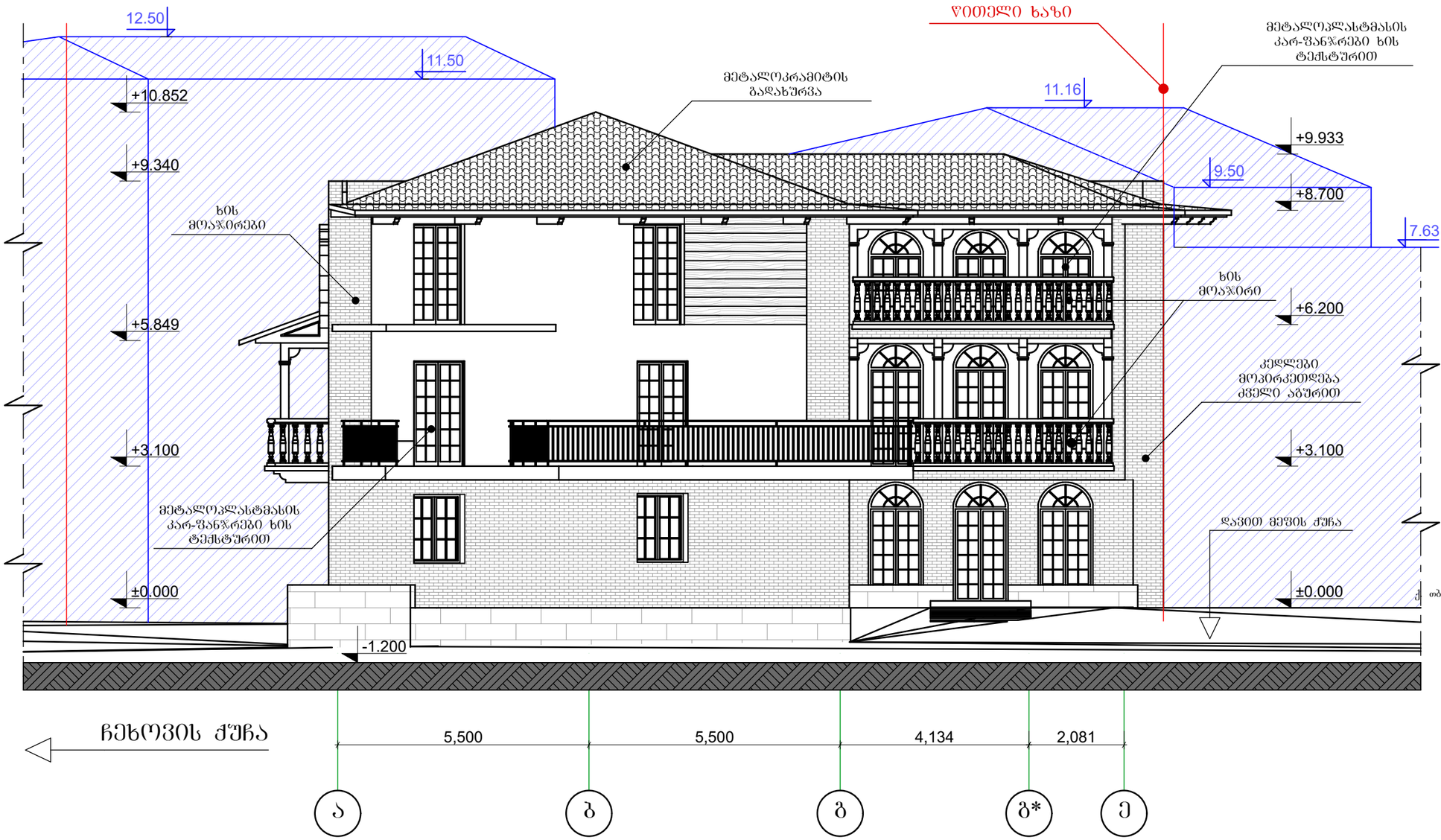

ფორმატი A-3 | თბილისი 2017 წ. | კლნ. ფაილის სახელი
დაკვეთა № 2 | კლნ. ბინა ჯაპარიძეზე 11

ექსპლიკაცია

პიროგითი აღნიშვნები

±0,000 – არქიტექტურული ნიშნული

n – ექსპლიკაციის ნომერი

n m² – ფართი

– ღერძის ხაზი

– წითელი ხაზი

– ჭრილის ხაზი

– მომჯანავე შენობები

შენიშვნები

1. ნახაზზე საპროექტო შენობის ნოლი შეესაბამება აბსოლუტურ ნიშნულს – 423.33
2. ნახაზზე ზომები მოცემულია მილიმეტრებში
3. ნახაზის ყველა ცვლილება შეთანხმებული უნდა იყოს პროექტის ავტორთან

დამკვეთი
ტორნიკე კოპალეიშვილი

მისამართი
ქ. თბილისი, შესახვევი ჩეხოვი № 7

პროექტის სახელწოდება
თბილისში, შესახვევი ჩეხოვი № 7-ში, მოქალაქე თორნიკე კოპალეიშვილის საკუთ
ნაკვეთში სამსართულიანი მრავალ ფუნქციური კომპლექსის/შენობის პროექტ

თანამდებობა	გვარი	ხელმოწერა	თარიღი
დირექტორი	ჯ. აკოგია		
მთ.არქიტექტორი	გ. ჯაფარიძე		
ავტორები	თ. სიჯინავა		
შეამოწმა			

საპროექტოს ლოგო

S.p.s. ,,**ArchiShape**,,

მისამართი
ქ.თბილისის, ძველი თბილისის რაიონში დედაენის პარკის ტერიტორია საიდენტიფიკაციო კოდი 442732161

მასშტაბი	1:100
თარიღი	2017
layout	A-3

ნახაზი
ფასადი ღერძებში ა-ე

სტადია	ფურცელი	ფურცელები
მპ	a-3	11

ფასადი ღერძებში 4-1
მ 1:100

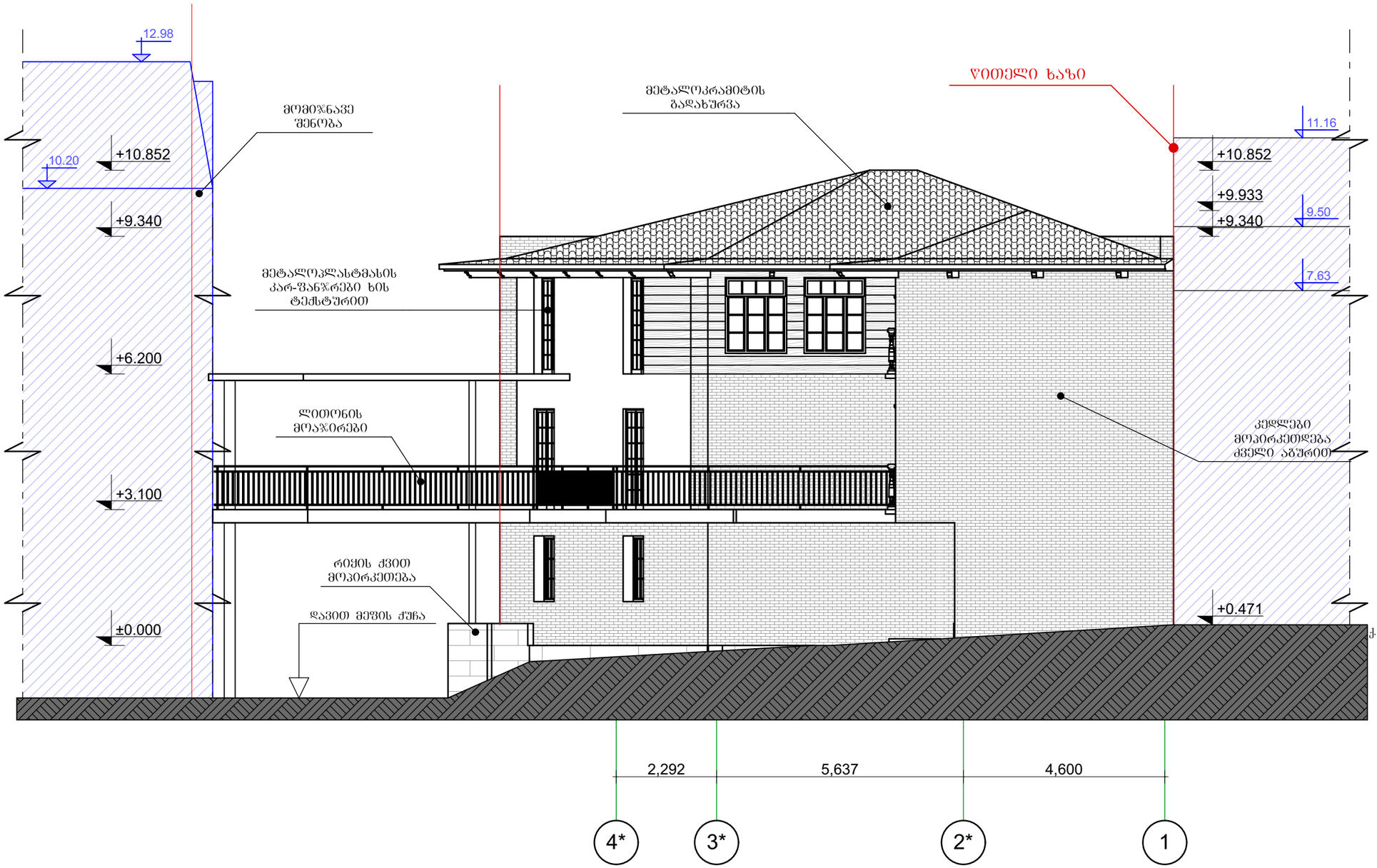

პირობითი აღნიშვნები

- ±0,000 – არქიტექტურული ნიშნული
- n / n m² – ექსპლიკაციის ნომერი
- – ფართი
- – ღერძის ხაზი
- – წითელი ხაზი
- – ჭრილის ხაზი
- – მოქმედი შენობები

შენიშვნები

1. ნახაზზე საპროექტო შენობის ნოლი შეესაბამება აბსოლუტურ ნიშნულს – 423.33
2. ნახაზზე ზომები მოცემულია მილიმეტრებში
3. ნახაზის ყველა ცვლილება შეთანხმებული უნდა იყოს პროექტის ავტორთან

დამკვეთი
თორნიკე კოპალეიშვილი

მისამართი
ქ. თბილისი, შესახვევი ჩეხოვი № 7

პროექტის სახელწოდება
ქ. თბილისში, შესახვევი ჩეხოვი №№ 7-ში, მოქალაქე თორნიკე კოპალეიშვილის საკუთ
ნაკვეთში სამსართულიანი მრავალ ფუნქციური კომპლექსის/შენობის პროექტ

თანამდებობა	გვარი	ხელმოწერა	თარიღი
დირექტორი	ჯ. აკოგია		
მთ.არქიტექტორი	გ. ჯაფარიძე		
ავტორები	თ. სიჭინავა		
შეამოწმა			

საპროექტოს ლოგო

S.p.s. ,,**ArchiShape**,,

მისამართი
ქ.თბილისის, ძველი თბილისის რაიონში დედაენის პარკის ტერიტორია საიდენტიფიკაციო კოდი 442732161

მასშტაბი	1:100
თარიღი	2017
layout	A-3

ნახაზი
ფასადი ღერძებში 1-4

სტადია	ფურცელი	ფურცლები
მპ	a-3	13

ფორმატი A-3 | თბილისი 2017 წ. | დაკვეთა № 2 | pln. failis saxeli | pln. givi japaridze 11

ექსპლიკაცია

ფასადი ღერძებში ე-ა
მ 1:100

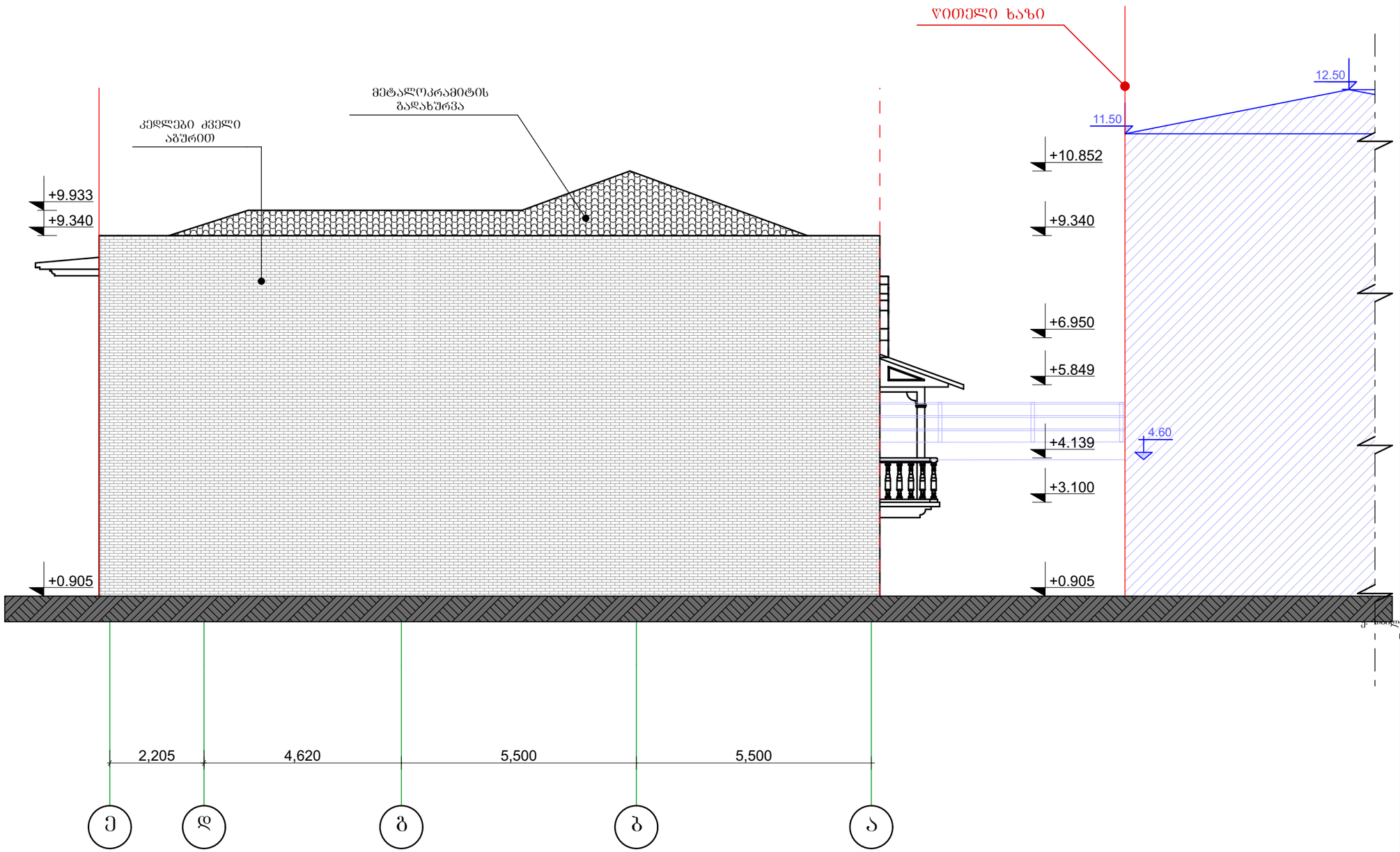

პირობითი აღნიშვნები

±0,000 – არქიტექტურული ნიშნული

n / n m² – ექსპლიკაციის ნომერი / ფართი

– ღერძის ხაზი

– წითელი ხაზი

– ჭრილის ხაზი

– მოქმედი შენობები

შენიშვნები

1. ნახაზზე საპროექტო შენობის ნოლი შეესაბამება აბსოლუტურ ნიშნულს – 423.33
2. ნახაზზე ზომები მოცემულია მილიმეტრებში
3. ნახაზის ყველა ცვლილება შეთანხმებული უნდა იყოს პროექტის ავტორთან

დამკვეთი
თორნიკე კოპალეიშვილი

მისამართი
ქ. თბილისი, შესახვევი ჩეხოვი № 7

პროექტის სახელწოდება
ქ. თბილისში, შესახვევი ჩეხოვი № 7-ში, მოქალაქე თორნიკე კოპალეიშვილის საკუთ
საკეთში სამსართულიანი მრავალ ფუნქციური კომპლექსის/შენობის პროექტ

თანამდებობა	გვარი	ხელმოწერა	თარიღი
დირექტორი	ჯ. აკობია		
მთ.არქიტექტორი	ბ. ჯაფარიძე		
ავტორები	თ. სიჭინავა		
შეამოწმა			

საპროექტოს ლოგო

S.p.s. ,,**ArchiShape**,,

მისამართი
ქ.თბილისის, ძველი თბილისის რაიონში დედაენის პარკის ტერიტორია საიდენტიფიკაციო კოდი 442732161

მასშტაბი	1:100
თარიღი	2017
layout	A-3

ნახაზი
ფასადი ღერძებში ე-ა

სტადია	ფურცელი	ფურცლები
მპ	a-3	14

ექსპლიკაცია