ფასადი 1-5 ღერძებში

მ. 1:100

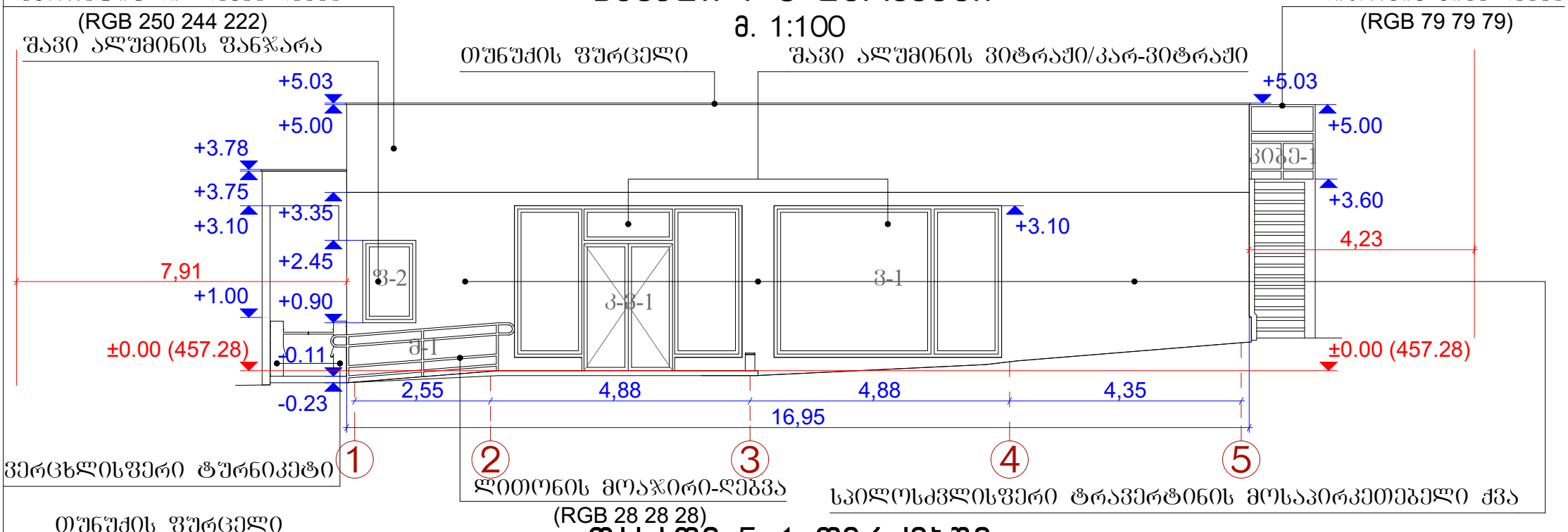

ფასადი 5-1 ღერძებში

მ. 1:100



მრავალფუნქციური შენობა

მის: ქალაქი თბილისი, ძიზიქის ქუჩა, №42

ს.კ 01.19.22.002.024

არქიტექტორი: ბიორგი ლოლაძე

შეასრულა: ბიორგი ლოლაძე

არქიტექტურული ნაწილი

ა - 05

ფასადი ა-გ ღერძებში

მ. 1:100

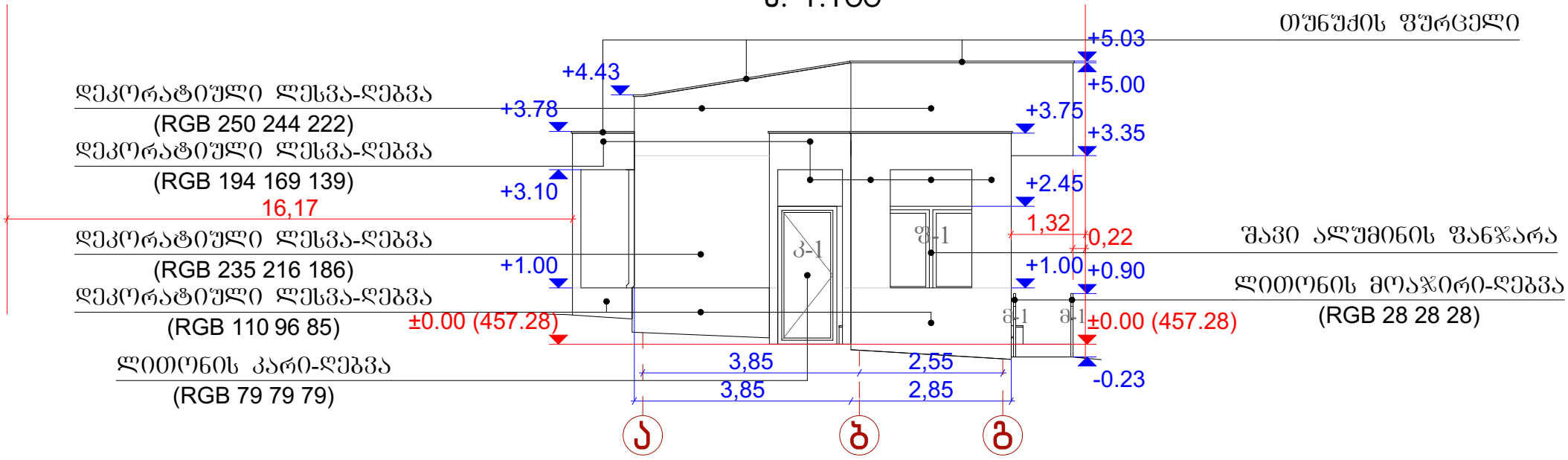

ფასადი გ-ა ღერძებში

მ. 1:100

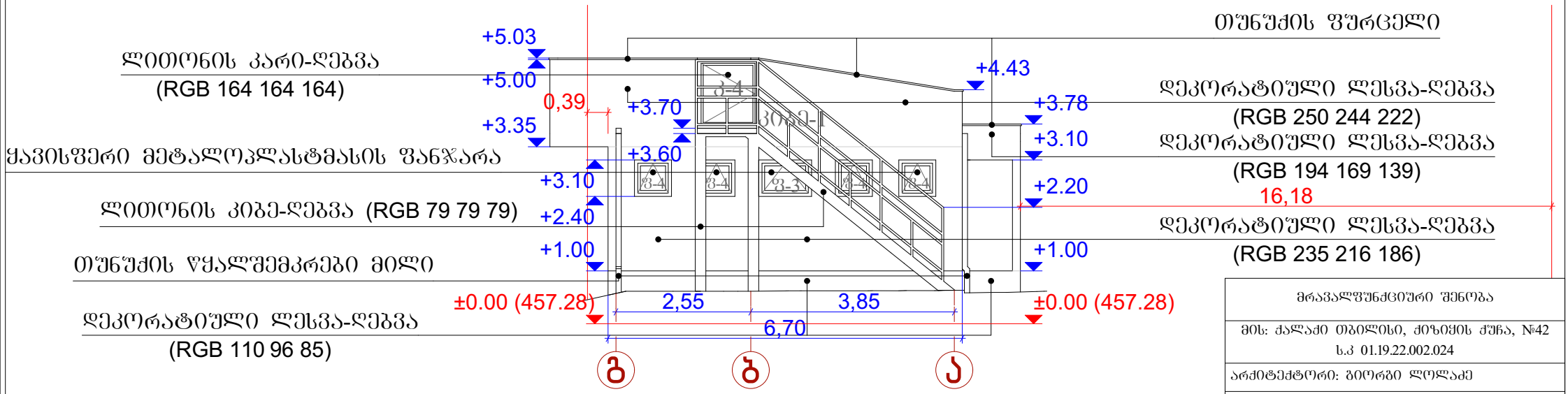

მრავალფუნქციური შენობა	
მის: ქალაქი თბილისი, ძიზიქის ქუჩა, №42 ს.კ 01.19.22.002.024	
არქიტექტორი: ბიორგი ლოლაძე	
შეასრულა: ბიორგი ლოლაძე	
არქიტექტურული ნაწილი	ა - 06

ლითონის, ალუმინის და მეტალოპლასტმასის კარ-ფანჯარა-ვიტრაჟი, ლითონის მოაჯირი და კიბე

მ. 1:100

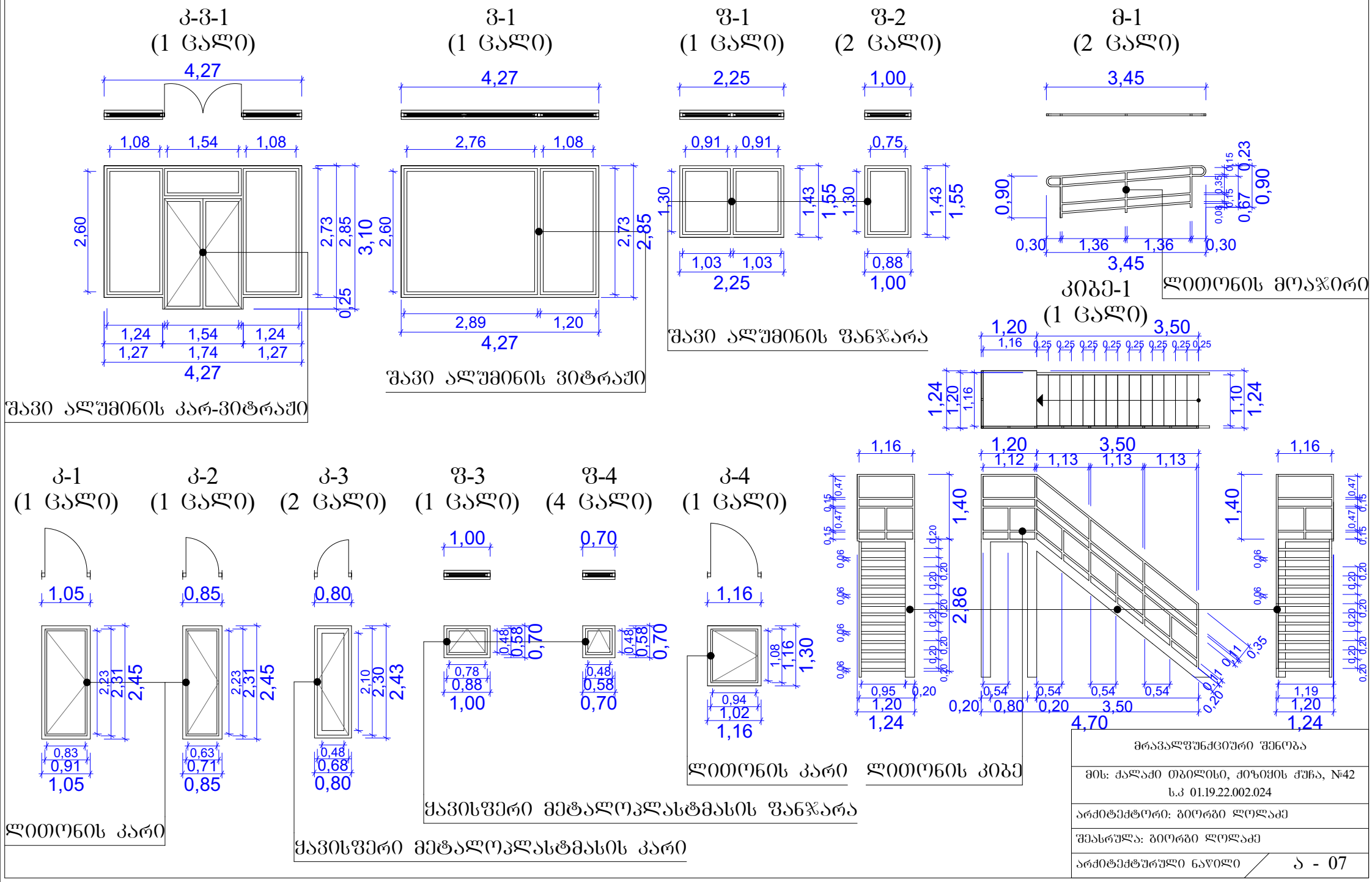

მრავალფუნქციური შენობა	
მის: ქალაქი თბილისი, ძიზიძის ქუჩა, №42 ს.კ 01.19.22.002.024	
არქიტექტორი: ბიორგი ლოლაძე	
შეასრულა: ბიორგი ლოლაძე	
არქიტექტურული ნაწილი	ა - 07