ქალაქ თბილისის მუნიციპალიტეტის საჯარო სამართლის იურიდიული პირი – ქალაქ თბილისის მუნიციპალიტეტის ტრანსპორტისა და ურბანული განვითარების სააგენტო

წერილის ნომერი: **16-01212651205**
თარიღი: **22/09/2021**
პინი: **4167**

ადრესატი: ზაზა ბასილაძე
პირადი ნომერი: 41001006464
მისამართი: საქართველო, ქალაქი თბილისი, ვარკეთილი-3-ის დასახლება, II მიკრო/რაიონი, კორპუსი 4, ბინა 68

გადაამოწმეთ: **document.municipal.gov.ge**

ბატონო ზაზა ,

ქალაქ თბილისის მუნიციპალიტეტის სსიპ - ქალაქ თბილისის მუნიციპალიტეტის ტრანსპორტისა და ურბანული განვითარების სააგენტომ განიხილა თქვენი, 2021 წლის 20 სექტემბრის № 012126344-16 განცხადება, რომელთან დაკავშირებითაც გაცნობებთ შემდეგს:

დაკმაყოფილდეს 2021 წლის 8 სექტემბრის №012125112-16 -16 (012126344-16 განცხადება და შეთანხმდეს ქალაქ თბილისში, დასახლება ზემო ფონიჭალის , ავტობუსების მოსაცდელთან არსებულ მიწის ნაკვეთზე (საკადასტრო კოდი: 01.18.13.010.032) საგზაო მოძრაობის ორგანიზების სქემა თანდართულ ბმულზე არსებული დანართის შესაბამისად.

სამუშაოს დასრულების შემდეგ, 30 კალენდარული დღის ვადაში დემონტაჟი უნდა გაუკეთდეს დროებით დამონტაჟებულ საგზაო მოძრაობის ორგანიზების ტექნიკურ საშუალებებს და ქუჩის სავალი ნაწილი მოყვანილი იქნას პირვანდელ მდგომარეობაში.

საგზაო მოძრაობის ორგანიზების სქემის ცვლილება საჭიროებს შეთანხმებას სააგენტოსთან.

გადაწყვეტილების გასაჩივრება, დაინტერესებული მხარის მიერ, შესაძლებელია ამ გადაწყვეტილების გაცნობიდან ერთი თვის ვადაში ქალაქ თბილისის მუნიციპალიტეტის მერთან (მისამართი: ჟ. შარტავას ქუჩა N7) კანონმდებლობით დადგენილი წესით.

დანართი: სსიპ - ტრანსპორტისა და ურბანული განვითარების სააგენტოს მიერ შეთანხმებული საგზაო მოძრაობის ორგანიზების სქემები იხილეთ თანდართულ ბმულზე :

https://cloud.tbilisi.gov.ge/index.php/s/sNxzHtf4R0S4sAU

პატივისცემით,

ვიქტორ წილოსანი

სააგენტოს უფროსი

გამოყენებულია კვალიფიციური ელექტრონული ხელმოწერა/ ელექტრონული შტამპი

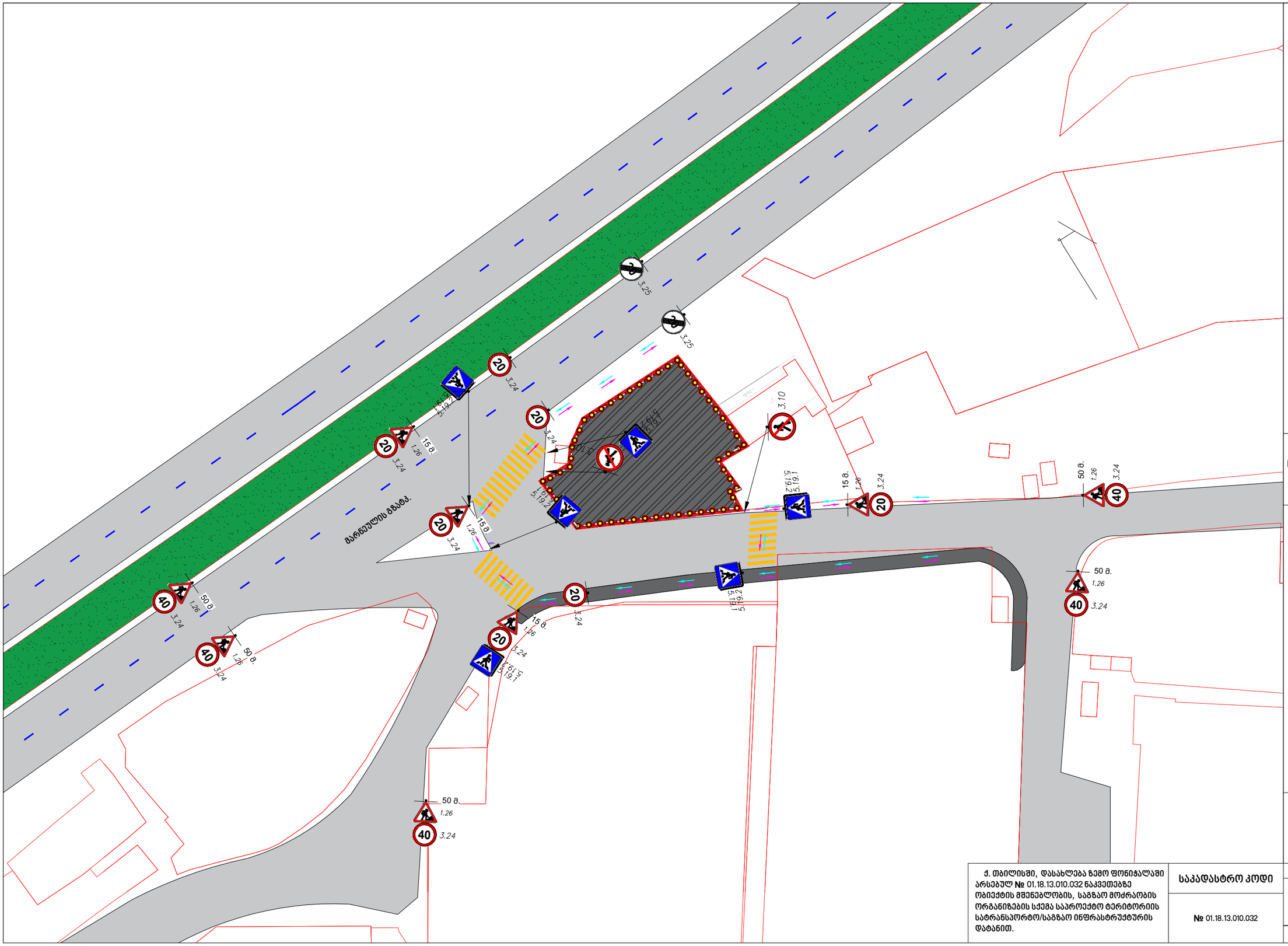

საგზაო მოძრაობის ორგანიზების ტექნიკური საშუალებები

1.26	3.10	9 ცალი.
3.10		2 ცალი.
20 3.24		7 ცალი.
40 3.24		5 ცალი.
3.25		2 ცალი.
5.19.1		6 ცალი.
5.19.2		6 ცალი.

ღობის მონტაჟისა და დემონტაჟის სამუშაოები არ სცდება საპროექტო ტერიტორიის წითელ ხაზებს.

პირობითი აღნიშვნები

რაციით აღჭურვილი საგზაო მოძრაობის მარეგულირებელი, "მედროშე"

ქვეითთა მოძრაობის მიმართულება

შუქ. ტ7_იანი ღობურა

სამშენებლო პოლიგონი

საგზაო მოძრაობის ორგანიების დროებითი სქემა (სამშენებლო ღობის მონტაჟი/დემონტაჟი)

ქ. თბილისში, დასახლება ზემო ფონიჭალაში არსებულ № 01.18.13.010.032 ნაკვეთებზე ობიექტის მშენებლობის, საგზაო მოძრაობის ორგანიზების სქემა საპროექტო ტერიტორიის სატრანსპორტო/საგზაო ინფრასტრუქტურის დატანით.

საპადასტრო კოდი

№ 01.18.13.010.032

შემსრულებელი

გუგა გიორგობიანი

ტელ.: 598 79 20 78

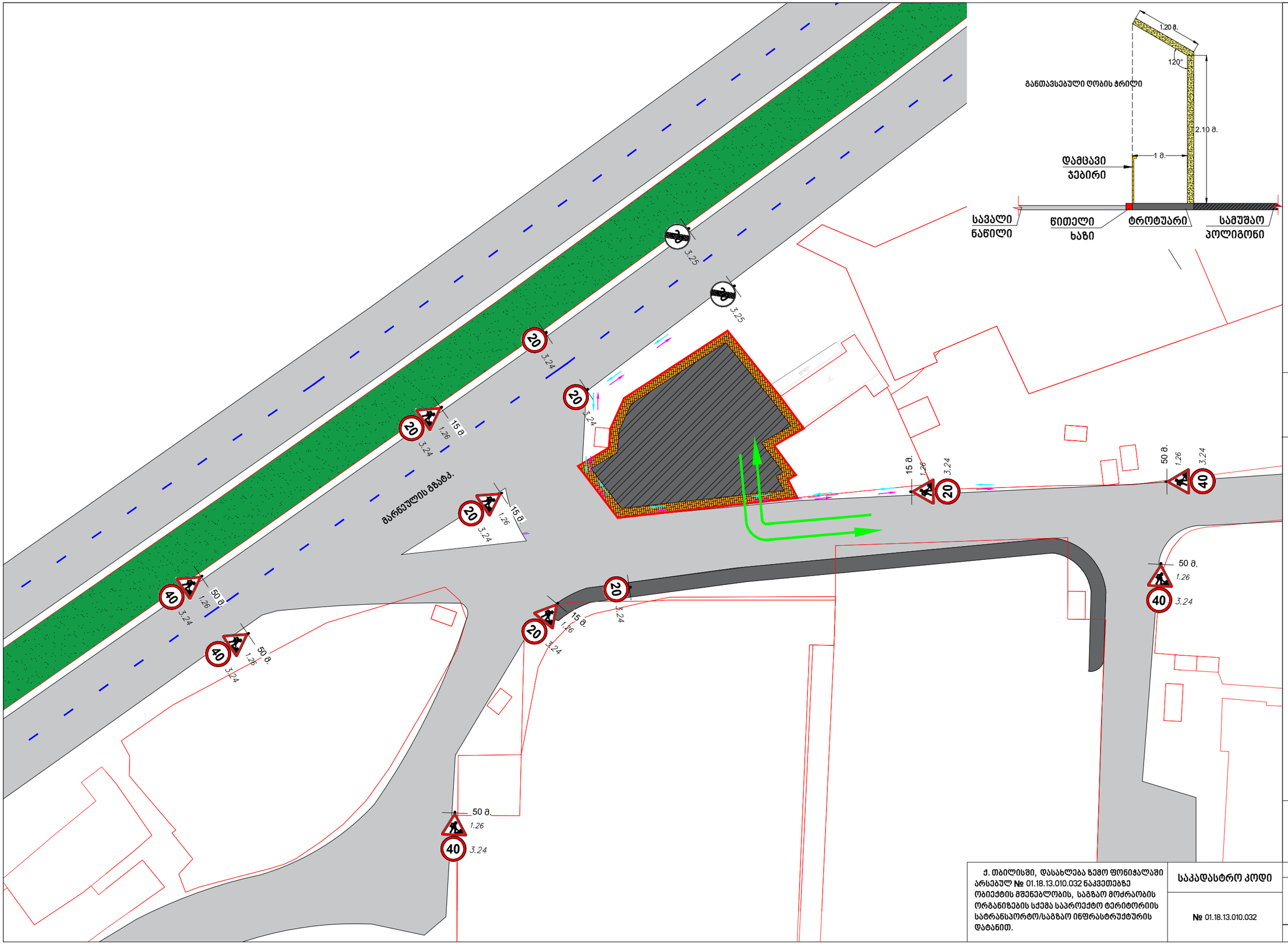

საგზაო მოძრაობის ორგანიზების ტექნიკური საშუალებები

1.26		9 ცალი.
20	3.24	7 ცალი.
40	3.24	5 ცალი.
20	3.25	2 ცალი.

სამშენებლო სამუშაოები არ სცდება საპროექტო ტერიტორიის წითელ ხაზებს.

პირობითი აღნიშვნები

- რაციით აღჭურვილი საგზაო მოძრაობის მარეგულირებელი, "მედროშე"
- სამშენებლო ღობის დამცავი ქოლგა
- ქვეითთა მოძრაობის მიმართულება
- შუქ. ტ7_იანი ღობურა
- სამშენებლო ტექნიკის გადაადგილების მიმართულება
- სამშენებლო პოლიგონი

საგზაო მოძრაობის ორგანიების დროებითი სქემა (მშენებლობის პერიოდში განთავსებული სამშენებლო ღობე)

ქ. თბილისში, დასახლება ზემო ფონიჭალაში არსებულ № 01.18.13.010.032 ნაკვეთებზე ობიექტის მშენებლობის, საგზაო მოძრაობის ორგანიზების სქემა საპროექტო ტერიტორიის სატრანსპორტო/საგზაო ინფრასტრუქტურის დატანით.

საპადასტრო კოდი

№ 01.18.13.010.032

შემსრულებელი

გუგა გიორგობიანი

ტელ.: 598 79 20 78

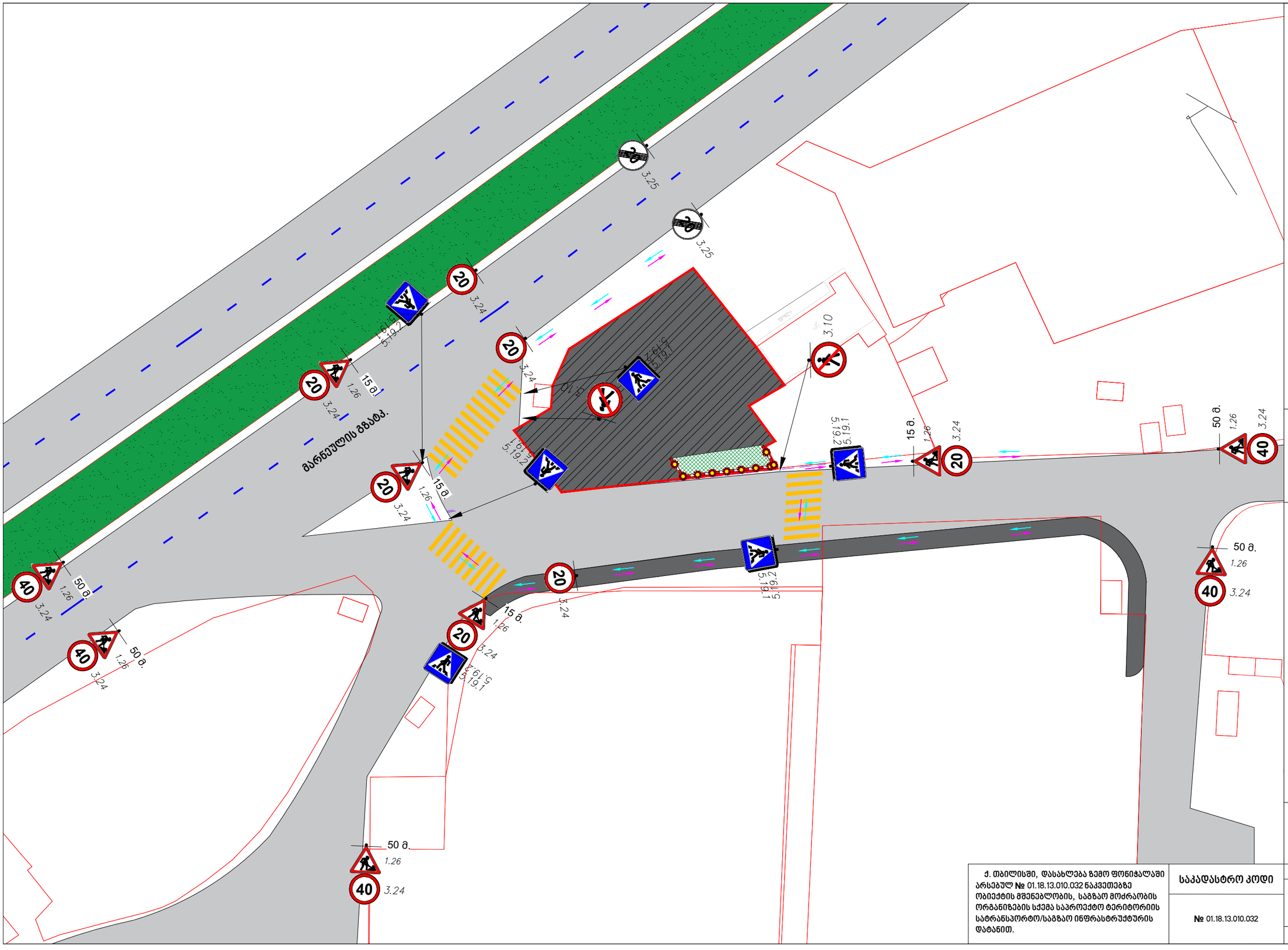

საგზაო მოძრაობის ორგანიზების ტექნიკური საშუალებები

1.26		9 ცალი.
3.10		2 ცალი.
3.24	20	7 ცალი.
3.24	40	5 ცალი.
3.25	20	2 ცალი.
5.19.1		6 ცალი.
5.19.2		6 ცალი.

შესასვლელ-გამოსასვლელის მოწყობის სამუშაოები არ სცდება საპროექტო ტერიტორიის წითელ ხაზებს.

პირობითი აღნიშვნები

რაციით აღჭურვილი საგზაო მოძრაობის მარეგულირებელი, "მედროშე"

ქვეითთა მოძრაობის მიმართულება

შუქ. ტ7_იანი ღობურა

შეს.- გამ. მოსაწყობი პოლიგონი

სამშენებლო პოლიგონი

საგზაო მოძრაობის ორგანიების დროებითი სქემა (შესასვლელ/გამოსასვლელისა და ტროტუარის მოწყობა)

ქ. თბილისში, დასახლება ზემო ფონიჭალაში არსებულ № 01.18.13.010.032 ნაკვეთებზე ობიექტის მშენებლობის, საგზაო მოძრაობის ორგანიზების სქემა საპროექტო ტერიტორიის სატრანსპორტო/საგზაო ინფრასტრუქტურის დატანით.

საკადასტრო კოდი

№ 01.18.13.010.032

შემსრულებელი

გუგა გიორგობიანი

ტელ.: 598 79 20 78

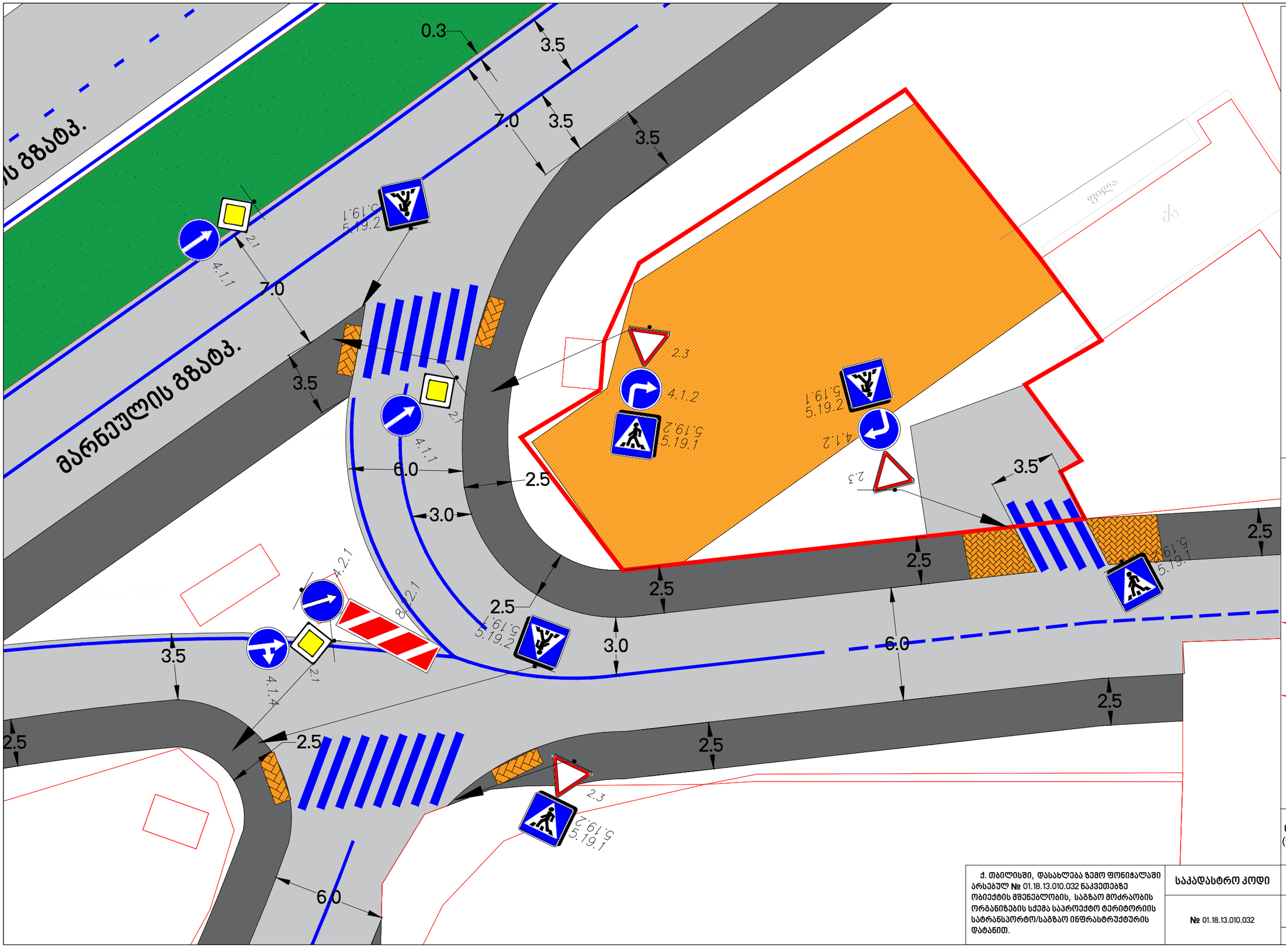

საგზაო მოძრაობის ორგანიზების ტექნიკური საშუალებები

2.3	3 ცალი.
2.1	3 ცალი.
4.1.1	2 ცალი.
4.1.2	2 ცალი.
4.1.4	1 ცალი.
4.2.1	1 ცალი.
5.19.1	6 ცალი.
5.19.2	6 ცალი.
8.22.1	1 ცალი.

პირობითი აღნიშვნები

შშმ პირთა ადაპტირებული პანდუსი

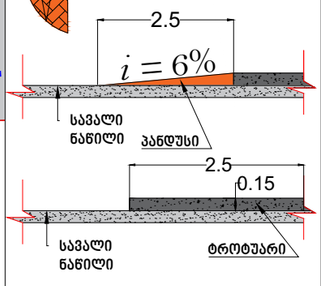

ტროტუარი

გზის სავალი ნაწილი

საგზაო მოძრაობის ორგანიზების სქემა (სამუშაოების დასრულებული ვარიანტი)

ქ. თბილისში, დასახლება ზემო ფონიჭალაში არსებულ № 01.18.13.010.032 ნაკვეთებზე ობიექტის მშენებლობის, საგზაო მოძრაობის ორგანიზების სქემა საპროექტო ტერიტორიის სატრანსპორტო/საგზაო ინფრასტრუქტურის დატანით.

საკადასტრო კოდი

№ 01.18.13.010.032

შემსრულებელი

გუგა გიორგობიანი

ტელ.: 598 79 20 78

№ 06-21-0509532 D 23.04.2021

ბატონ გიორგი გოშხოთელიანს
ელ-ფოსტა: groupbmg@yahoo.com
ტელეფონი: 577 26 40 00

ბატონო გიორგი,

შპს „ჯორჯიან უოთერ ენდ ფაუერმა“ (შემდგომში „კომპანია“) განიხილა თქვენი განცხადება („კომპანიაში“ რეგისტრირებული IN21-0508116, დათარიღებული 21/04/2021წ.) მიწის ნაკვეთზე (ს/კ 01.18.13.010.032) მაღაზიის მშენებლობის გენ. გეგმის შეთანხმების შესახებ.

გაცნობებთ, რომ ზემოაღნიშნული მიწის ნაკვეთის წითელი ხაზების საზღვარზე გაედინება „კომპანიის“ ბალანსზე რიცხული წყალსადენის ორი D=300 მმ-იანი ქსელები, რომელთა მიმართ დაცული უნდა იყოს საქართველოში მოქმედი სამშენებლო ნორმებით და წესებით დადგენილი მოთხოვნები.

თქვენს მიერ წარმოდგენილი გენ. გეგმა შეთანხმებულია „კომპანიის“ შესაბამის სამსახურთან. „კომპანია“ არ არის წინააღმდეგი განახორციელოთ სამშენებლო სამუშაოები წარმოდგენილი გენ. გეგმის შესაბამისად.

ასევე გაცნობებთ, რომ საპროექტო ტერიტორიაზე შესაძლებელია გადიოდეს კერძო მფლობელობაში არსებული წყალსადენ-წყალარინების ქსელები, რომელთა შესახებ ,,კომპანია“ ინფორმაციას არ ფლობს.

ქსელის დაზიანების თავიდან აცილების მიზნით, სამუშაოების დაწყების წინ გთხოვთ, დაუკავშირდეთ ,,კომპანიის“ წარმომადგენელს: მთაწმინდა-კრწანისის ბიზნეს ცენტრის მენეჯერი თემურ წითლიძე. ტელ: 599 58 98 67.

დანართი: საპროექტო დოკუმენტაცია - 1 (ერთი) ფურცელი

პატივისცემით,

გიორგი სვანიშვილი
კომერციული დირექტორი

შემსრულებელი: ჯ. ჩაჩხალია; გ. მურღულია
ელ-ფოსტა: jchachkhalia@gwp.ge; gmurgulia@gwp.ge

საქართველო

ქალაქი თბილისი, დასახლება ზემო ფონიჭალის, ავტობუსების მოსაცდელთან, 480.00კვ.მ არასასოფლო-სამეურნეო დანიშნულების ს/კ №01.18.13.010.032 მიწის ნაკვეთის ტოპოგრაფიული

გეგმა

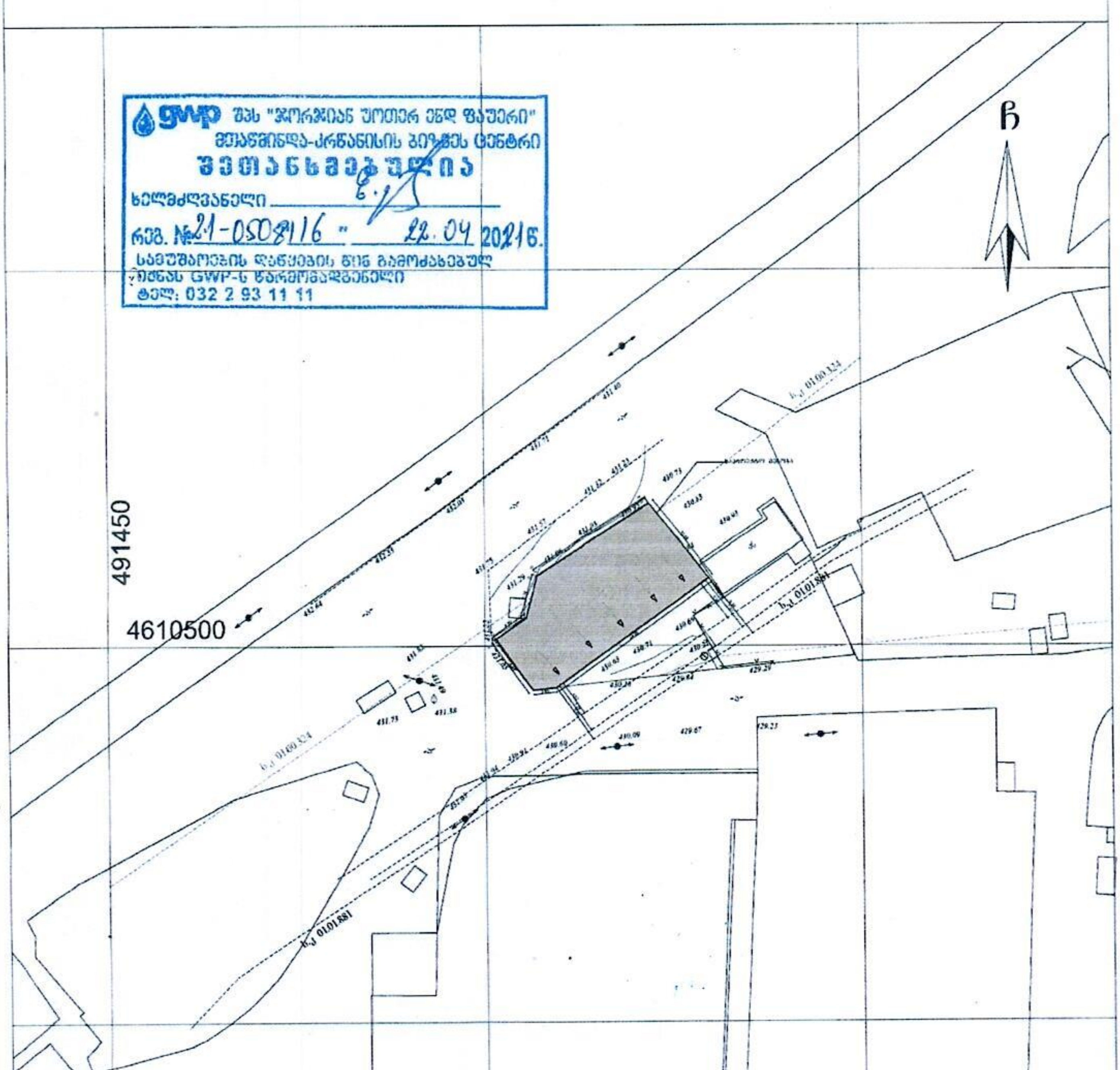

პირობითი აღნიშვნები

WGS 1984 -ის კოორდინატთა სისტემის UTMპროექცია

საც. შენობა				ჭიშკარი	
არასაც. შენობა				ბეტონი	
ფარდული			∇	წყალგაყვანილობა	
მშენებარე შენობა			გ	გაზი	
			კ	კანალიზაცია	
სატრანსფორმ. ჯიხური			სან	სანიაღვრე	
ხეები			კბ	კავშირგაბმულობა	
ბარე განათება			თბ	გათბობა	

შენიშვნა:1) ______ ნაკვეთის საზღვარი (თუ იგი არის ნახაზზე) მითითებულია დამკვეთის მიერ

LTD `BMG GROUP~
14 Sartaya St, Tbilisi, Georgia

ტექნიკური დირექტორი:	ნ. ბასილაძე
აზომა:	მ. ბოლქვაძე
დახაზა:	მ. ბოლქვაძე
დამკვეთი:	შპს "ველოფონი"
მასშტაბი: 1:500	19.02.2021წ

საქართველოს რეგიონული განვითარებისა და ინფრასტრუქტურის სამინისტრო

საქართველოს საავტომობილო გზების დეპარტამენტი

N 2-03/6552
28/04/2021

6552-2-03-2-202104281235

შ.პ.ს. „ველიფონი“-ს (ს/კ:405434310) დირექტორს
ბატონ **გიორგი გოშხოთელიანს**
ტელ: 577 26 40 00
მის: ქ.თბილისი. საირმის ქუჩა №83
g.goshkhoteliani@gmail.com

ბატონი **გიორგი,**

საქართველოს საავტომობილო გზების დეპარტამენტმა განიხილა თქვენი 2021 წლის 14 აპრილის (კანც. №10286/2) განცხადება რაზედაც გაცნობებთ შემდეგს: გამომდინარე იქიდან რომ მოცემული მიწის ნაკვეთი (საკადასტრო კოდი №01.18.13.010.032) მდებარეობს, საერთაშორისო მნიშვნელობის ფონიჭალა - მარნეული - გუგუთის (სომხეთის რესპუბლიკის საზღვარი) საავტომობილო გზის კმ0 - კმ3+700 მონაკვეთში, რომელიც ირიცხება ქალაქ თბილისის ადმინისტრაციულ საზღვრებში და არ წარმოადგენს საქართველოს საავტომობილო გზების დეპარტამენტის ბალანსზე არსებული ს/გზის მონაკვეთს, [redacted] თქვენს 2021 წლის 14 აპრილის (კანც. №10286/2) განცხადებაში დასმული საკითხის განხილვა, ან/და რაიმე სახის გადაწყვეტილების მიღება აღემატება საქართველოს საავტომობილო გზების დეპარტამენტის კომპეტენციას.

პატივისცემით,

გიორგი ციბაძე

დეპარტამენტის თავმჯდომარის მოადგილე

0160, თბილისი, ალ. ყაზბეგის გამზ. №12, ტელ: (+995 32) 2376 286, ფაქსი: (+995 32) 2376 216
ელ-ფოსტა: info@georoad.ge

სილქნეტი
SILKNET

№ 3454/24-8 „ 11 „ 08 2021

შპს „ველიფონი“-ს დირექტორს
ბატონ გიორგი გოშხოთელიანს
ქ. თბილისი, საირმის ქ. #83

ტელ: 577264000

ბატონო გიორგი,

თქვენგან შემოსული წერილი (#8-2289 – 14/04/2021)-ს პასუხად გაცნობებთ, რომ ქ. თბილისში, ზემო ფონიჭალაში მიწის ნაკვეთზე ს. კოდით 01.18.13.010.032 გადის სს „სილქნეტის“ რეგისტრირებული ხაზოვანი ნაგებობა ს. კოდით 01.00.324. წარმოდგენილი გენ-გეგმის მიხედვით საპროექტო შენობა ემთხვევა სს „სილქნეტის“ ხაზობრივ ნაგებობას. აღნიშნულ საკითხთან დაკავშირებით სს „სილქნეტსა“ და შპს ველიფონს შორის გაფორმდა ხელშეკრულება (2021 წლის 31 მაისი) კომუნიკაციის გადატანაზე, რომელსაც ორივე მხარე აწერს ხელს. სს „სილქნეტი“ არ არის წინააღმდეგი მიწის ნაკვეთზე ს. კოდით 01.18.13.010.032 აწარმოოთ სამშენებლო სამუშაოები ხელშეკრულებაში აღნიშნული ყველა პუნქტის სრული დაცვით.

პატივისცემით

ტექნიკური განვითარების და დაგეგმარების
დეპარტამენტის უფროსი
ასტამურ აჩბა

საქართველო

ქალაქი თბილისი, დასახლება ზემო ფონიჭალის, ავტობუსების მოსაცდელთან, 480.00კვმ არასახოფლო-სამეურნეო დანიშნულების ს/კ №01.18.13.010.032 მიწის ნაკვეთის ტოპოგრაფიული

გეგმა

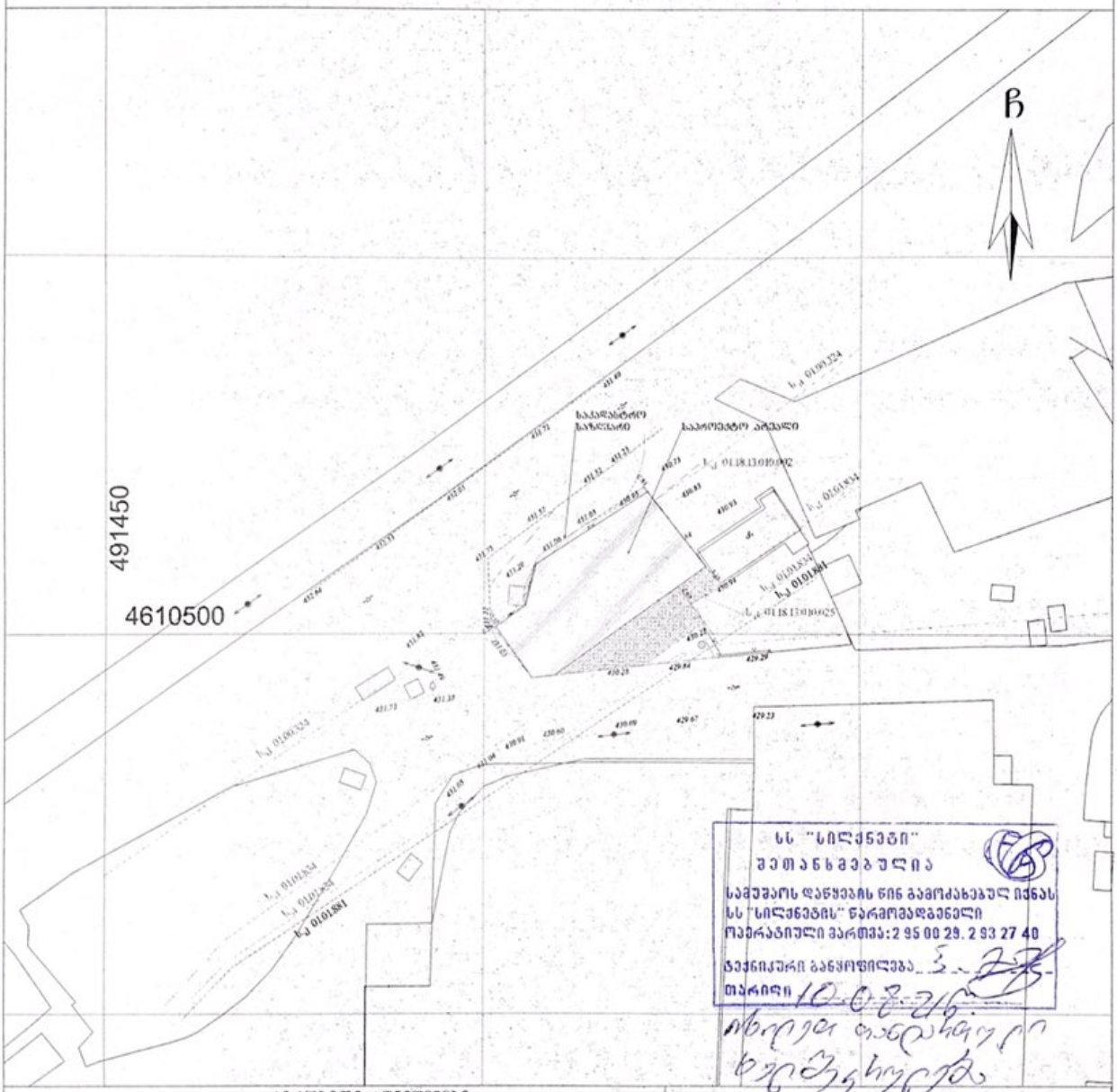

სს "სილქნეტი"
შეთანხმებულია
სამუშაოს დაწყების წინ გამოძახებულ იქნას
სს "სილქნეტის" წარმომადგენელი
ოპერატიული ვარდა: 2 95 00 29, 2 93 27 40
ტექნიკური განყოფილება
თარიღი 10.02.21

პიროგითი აღნიშვნები

WGS 1984 -ის კოორდინატთა სისტემის UTMპროექცია

საც. შენობა	ბორდიური	ხეკაფარი	ხეკაფარი
არასაც. შენობა	სს. ღობე	ბუჩქარი	ბუჩქარი
ტერიტორია	ქვის კედელი	ხეები	ხეები
მშენებარე შენობა	ხის კედელი	გაზი	გაზი
სატრანსფორმ. ჯიხური	ღობე	კანალიზაცია	კანალიზაცია
ხაზი გარე განათება	რკინაბეტონის ჭა	სანაგვე	სანაგვე
	სამეთვალყურეო ჭა	ელექტროკაბელი	ელექტროკაბელი
	ელ. გადამცემი ხაზი	ელ. ბოძები	ელ. ბოძები
		ტელეფონის კაბელი	ტელეფონის კაბელი

შენიშვნა:1) ნაკვეთის საზღვარი (თუ იგი არის ნახაზზე) მითითებულია დამკვეთის მიერ

ტექნიკური დირექტორი:		ზ. ბახილაძე
აზომა:		მ. ბოლქვაძე
დახაზა:		მ. ბოლქვაძე
დამკვეთი:		შპს "ჯელფონი"
მაშტაბი: 1:500		19.02.2021წ

LTD "BMG GROUP"
14 Sartava St. Tbilisi, Georgia

"ჯორჯიან უოთერ ენდ ფაუერი"

სიტუაციური ნახაზი



მასშტაბი : 1:500

0 3.5 7 14 21 28 მეტრი

Coordinate System: WGS 1984 UTM Zone 38N
Projection: Transverse Mercator

მიწისქვეშა კომუნიკაციები

წყალმომარაგების გვირაბი

წყალმომარაგების მილი

წყალარინების მილი

4/16/2021

GIS-ის სამსახური
"ჯორჯიან უოთერ ენდ ფაუერი"

საქართველო

ქალაქი თბილისი, დასახლება ზემო ფონიჭალის, ავტობუსების მოსაცდელთან, 480.00კვ.მ არასასოფლო-სამეურნეო დანიშნულების ს/კ №01.18.13.010.032 მიწის ნაკვეთის ტოპოგრაფიული

გეგმა

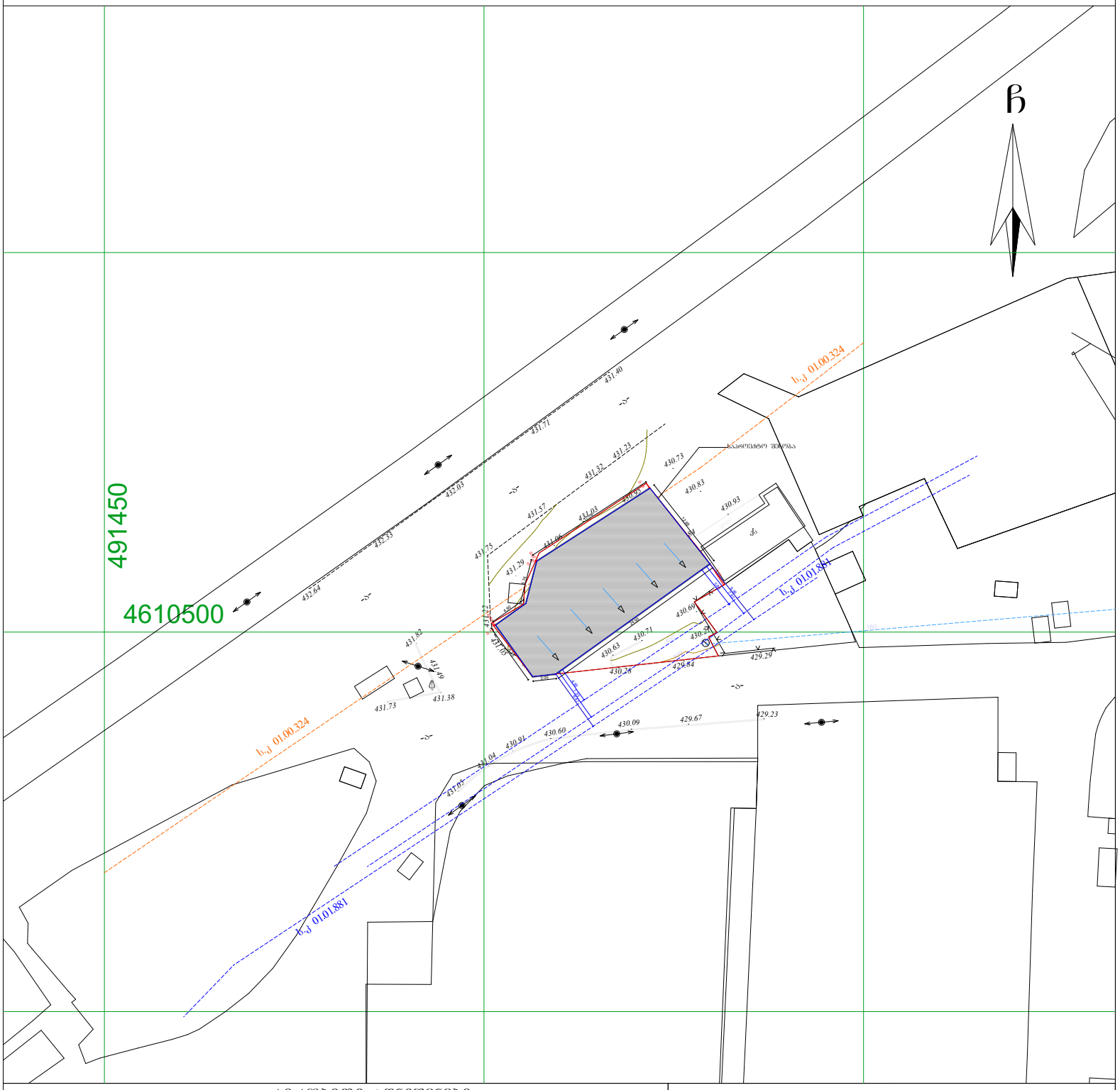

პირობითი აღნიშვნები

WGS 1984 -ის კოორდინატთა სისტემის UTMპროექცია

ძს	საცხ. შენობა		ბორდიული ხის ღობე		ჭიშკარი
ძა	არასაცხ. შენობა		ღობე		ბეტონი
	ფარდული		ქვის კედელი	წ	წყალგაყვანილობა
	მშენებარე შენობა		კედელი	გ	გაზი
	საჭრანსფორ. ჯიხური		ფლატე	კ	კანალიზაცია
	ხეები		რკინიგზა	სან	სანიაღვრე
	გარე განათება		სამოძალქურეო ჭები	კბ	კავშირგაბმულობა
			ელ. გადამცემი ხაზი	თბ	ელ. ქსელები გათბობა

შენიშვნა:1) ნაკვეთის საზღვარი (თუ იგი არის ნახაზზე) მითითებულია დამკვეთის მიერ

2) მიწის სამუშაოების შესრულებისას შეატყობინეთ კომუნიკაციის წარმომადგენლებს

3) ნახაზები ნაგებობები და მათი ტრანსტორიები დატანილია საჯარო რეესტრის რეგისტრირებული მონაცემების მიხედვით

შპს „ბიემჯი გრუპ“
საქართველო, თბილისი, შარტავას ქუჩა 14
ტელ: 598 667070; 577 158039

LTD `BMG GROUP~
14 Sartava St. Tbilisi, Georgia

ტექნიკური დირექტორი:		ზ. ბასილაძე
აზომა:		მ. ბოლქვაძე
დახაზა:		მ. ბოლქვაძე
დამკვეთი:		შპს "ველიფონი"
მაშტაბი: 1:500		19.02.2021წ

ქალაქ თბილისის მუნიციპალიტეტის მერია
შპს თბილსერვის ჯგუფი
TBILISI MUNICIPALITY CITY HALL
TBILSERVICE GROUP LTD

წერილის ნომერი: **62-01211041903**
თარიღი: **14/04/2021**
პინი: **3842**

ადრესატი: შპს ველიფონი
საიდენტიფიკაციო ნომერი: 405434310
მისამართი: საქართველო, ქალაქი თბილისი, საბურთალოს რაიონი, საირმის ქუჩა, N 83

გადაამოწმეთ: **document.municipal.gov.ge**

შ.პ.ს “თბილსერვის ჯგუფში” შემოსული თქვენი განცხადების პასუხად გაცნობებთ, რომ ქ. თბილისში, რიცხულ არასასოფლო სამეურნეო დანიშნულების მიწის ნაკვეთზე, რომლის საკადასტრო კოდია: (01.18.13.010.032) გარე განათების ხაზობრივი ნაგებობა კოდით (01.00.105) არ ფიქსირდება. აქედან გამომდინარე შ.პ.ს. “თბილსერვის ჯგუფი” წინააღმდეგი არ არის აწარმოოთ პროექტით დაგეგმილი სამშენებლო სამუშაოები. შეთანხმებული გენ გეგმა იხ. დანართის სახით.

დანართი: 1 ფურცელი.

ვეფხვია ბაძაღუა

შპს "თბილსერვის ჯგუფი"-დირექტორის მოადგილე (გარე განათების დარგში)

გამოყენებულია კვალიფიციური ელექტრონული ხელმოწერა/ ელექტრონული შტამპი

საქართველო

ქალაქი თბილისი, დასახლება ზემო ფონიჭალის, ავტობუსების მოსაცდელთან, 480.00კვ.მ არასასოფლო-სამეურნეო დანიშნულების ს/კ №01.18.13.010.032 მიწის ნაკვეთის ტოპოგრაფიული

გეგმა

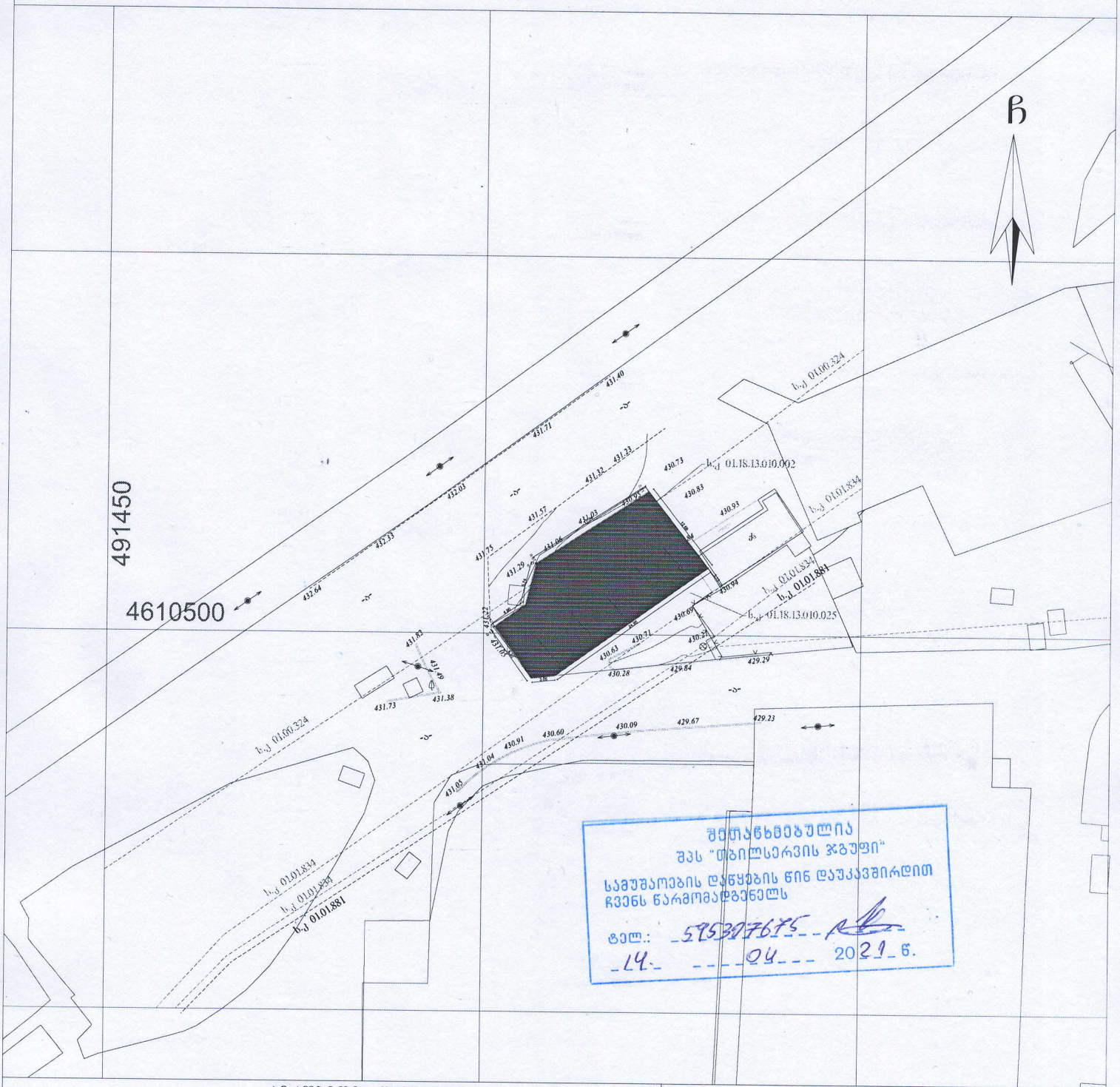

შეთანხმებულია
შპს "თბილსერვის ჯგუფი"
სამუშაოების დაწყების წინ დაუკავშირდით
ჩვენს წარმომადგენელს
ტელ.: 595307675
14 04 2021 წ.

პირობითი აღნიშვნები

WGS 1984 -ის კოორდინატთა სისტემის UTMპროექცია

ძს	საცხ. შენობა	ბორდიული		ჰიშარი	
ას	არასაცხ. შენობა	ხის ღობე		ბეტონი	
	ფარდული	ლობე	წ	წყალგაყვანილობა	
	მშენებარე შენობა	ქვის კედელი	გ	გაზი	
	სატრანსფორ. ჯიხური	კედელი	კ	კანალიზაცია	
	ხეები	ფლატე	სან	სანიაღვრე	
	გარე განათება	რკინიგზა	კშ	კავშირგაბმულობა	
		სამეთვალყურეო ჭუჭი	ელ. ქსელები		
		ელ. გადამცემი ხაზი	გთ	გათბობა	

შენიშვნა:1) _____ ნაკვეთის საზღვარი (თუ იგი არის ნახაზზე) მითითებულია დამკვეთის მიერ

2) მიწის საშუალების შეხსენებისის შეტანებით კომერციალიის წარმოადგენლების

3) ხაზოვანი ნაგებობები და მათი ტრანსფორმატორები დატანილია საჯარო რეესტრის რეგისტრირებული მონაცემების მიხედვით

შპს "ბმჯ ჯგუფი"
LTD 'BMG GROUP'
14 Sartava St. Tbilisi, Georgia

ტექნიკური დირექტორი:		ზ. ბასილაძე
ა'ზომა:		მ. ბოლქვაძე
დახაზა:		მ. ბოლქვაძე
დამკვეთი:		შპს "ცელიფონი"
მაშტაბი: 1:500		19.02.2021წ

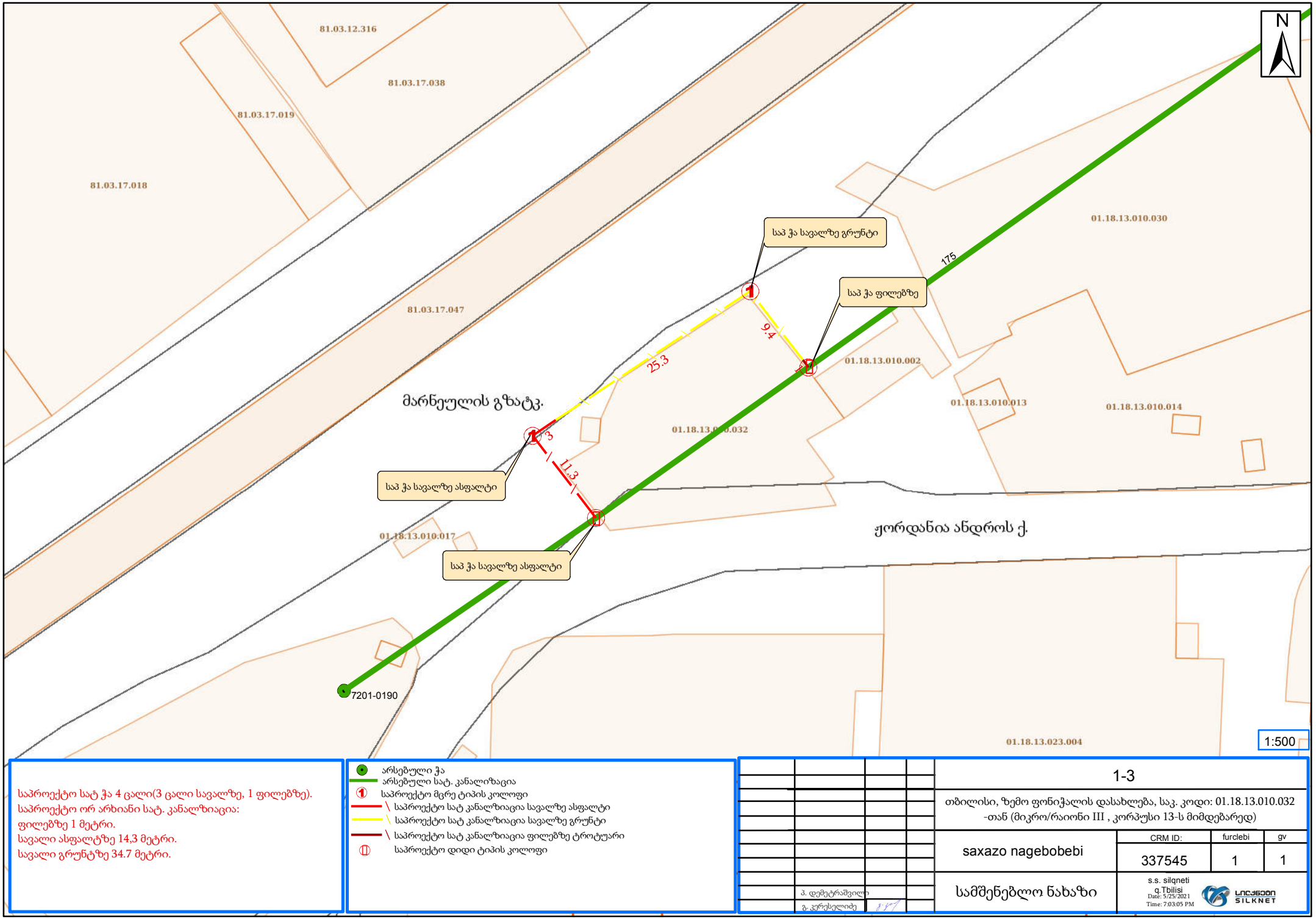

საპროექტო სატ ჭა 4 ცალი(3 ცალი სავალზე, 1 ფილებზე).
საპროექტო ორ არხიანი სატ. კანალიზაცია:
ფილებზე 1 მეტრი.
სავალი ასფალტზე 14,3 მეტრი.
სავალი გრუნტზე 34.7 მეტრი.

- არსებული ჭა
- არსებული სატ. კანალიზაცია
- საპროექტო მცრე ტიპის კოლოფი
- საპროექტო სატ კანალიზაცია სავალზე ასფალტი
- საპროექტო სატ კანალიზაცია სავალზე გრუნტი
- საპროექტო სატ კანალიზაცია ფილებზე ტროტუარი
- საპროექტო დიდი ტიპის კოლოფი

1-3

თბილისი, ზემო ფონიჭალის დასახლება, საკ. კოდი: 01.18.13.010.032 -თან (მიკრო/რაიონი III , კორპუსი 13-ს მიმდებარედ)

saxazo nagebobebi	CRM ID:	furclebi	gv
	337545	1	1

სამშენებლო ნახაზი

პ. დემეტრაშვილი
გ. კერესელიძე

s.s. silqneti
q.Tbilisi
Date: 5/25/2021
Time: 7:03:05 PM

SILKNET



საპროექტო სატ ჭა 4 ცალი(3 ცალი სავალზე, 1 ფილებზე).
საპროექტო ორ არხიანი სატ. კანალზიაცია:
ფილებზე 1 მეტრი.
სავალი ასფალტზე 14,3 მეტრი.
სავალი გრუნტზე 34.7 მეტრი.

- არსებული ჭა
- არსებული სატ. კანალიზაცია
- საპროექტო მცრე ტიპის კოლოფი
- საპროექტო სატ კანალიზაცია სავალზე გრუნტი
- საპროექტო სატ კანალიზაცია სავალზე ასფალტი
- საპროექტო სატ კანალიზაცია ფილებზე ტროტუარი
- საპროექტო დიდი ტიპის კოლოფი

	1-3
	თბილისი, ზემო ფონიჭალის დასახლება, საკ. კოდი: 01.18.13.010.032 -თან (მიკრო/რაიონი III , კორპუსი 13-ს მიმდებარედ)
saxazo nagebobebi	CRM ID: 337545 / furclebi: 1 / gv: 1
სამშენებლო ნახაზი	s.s. silqneti q.Tbilisi Date: 5/25/2021 Time: 7:05:06 PM
პ. დემეტრაშვილი	
გ. კერესელიძე	

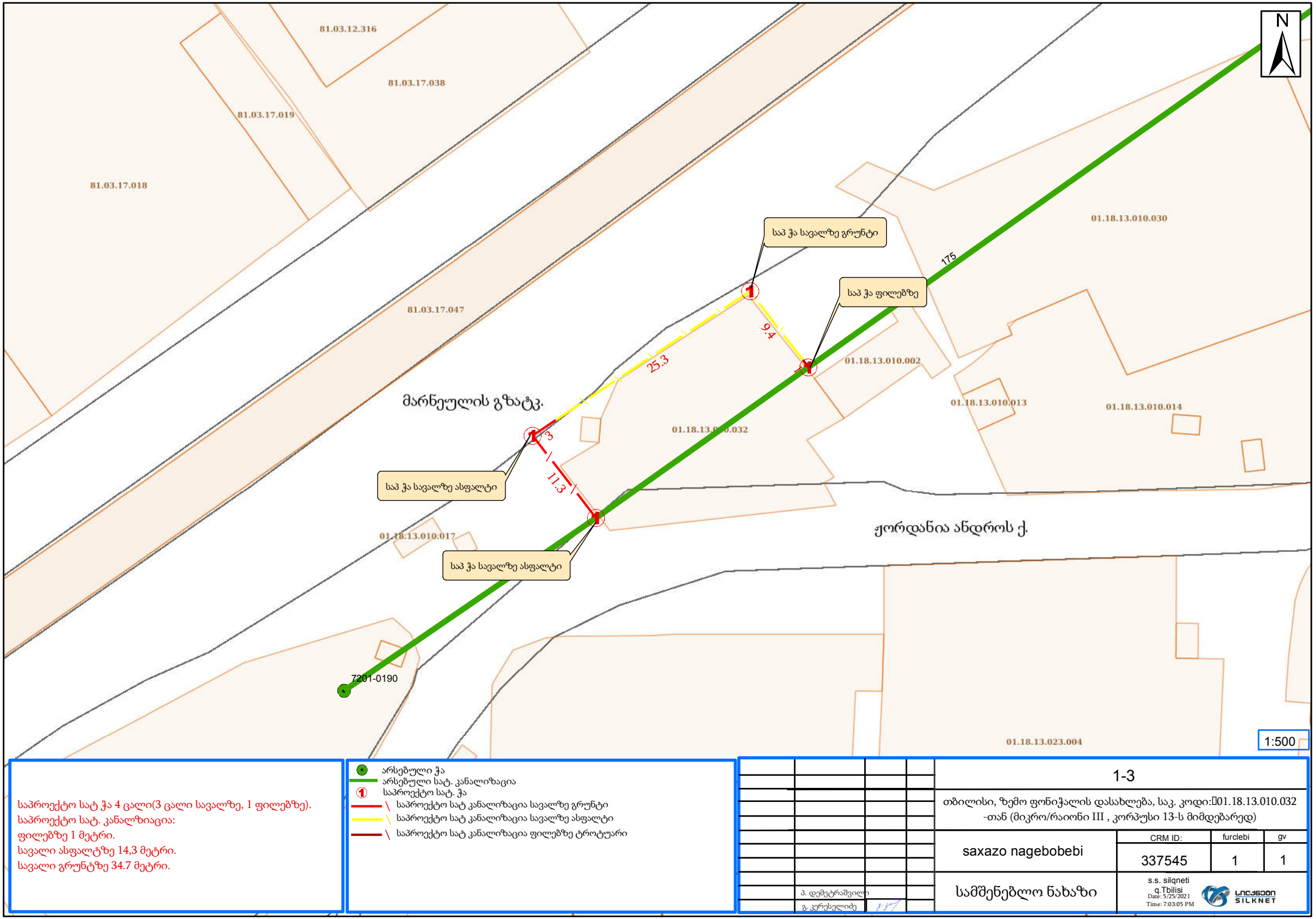

საპროექტო სატ ჭა 4 ცალი(3 ცალი სავალზე, 1 ფილებზე).
საპროექტო სატ. კანალზიაცია:
ფილებზე 1 მეტრი.
სავალი ასფალტზე 14,3 მეტრი.
სავალი გრუნტზე 34.7 მეტრი.

- არსებული ჭა
- არსებული სატ. კანალიზაცია
- საპროექტო სატ. ჭა
- საპროექტო სატ კანალიზაცია სავალზე გრუნტი
- საპროექტო სატ კანალიზაცია სავალზე ასფალტი
- საპროექტო სატ კანალიზაცია ფილებზე ტროტუარი

1-3

თბილისი, ზემო ფონიჭალის დასახლება, საკ. კოდი:01.18.13.010.032 -თან (მიკრო/რაიონი III , კორპუსი 13-ს მიმდებარედ)

saxazo nagebobebi

CRM ID:	furclebi	gv
337545	1	1

სამშენებლო ნახაზი

პ. დემეტრაშვილი
გ. კერესელიძე

s.s. silqneti
q.Tbilisi
Date: 5/25/2021
Time: 7:03:05 PM

SILKNET

ტექნიკური პირობა

პროექტის საგანი:

მოცემული მუშა პროექტი შემუშავებულია სს „სილქნეტი“–ს ტექნიკური განვითარების და დაგეგმარების დეპარტამენტის, პროექტირების განყოფილების მიერ 2021 წლის მასისის თვეში. პროექტი ითვალისწინებსთბილისი, ზემო ფონიჭალისდასახლება, საკ. კოდი: 01.18.13.010.032-თან არსებულისატ. კომუნიკაციის გადატანას.
სატ. კომუნიკაციის მშენებლობამოცემულია ნახაზზე, რის შედეგადაც შედგენილია სამუშაოს მოცულობა და ხარჯთაღრიცხვა.

პროექტის დეტალები:

სერვისნეტ გრუპი:
ზემოთ აღნიშნულ მისამართზესაჭიროა ჩატარდეს შემდეგი მოცულობის სამუშაოები:

1. თანდართულინახაზისმიხედვითპირველრიგშიაუცილებელიაგათვალისწინებულიიქნე სმიწისქვეშაკომუნიკაციებისმშენებლობა.
2. ფონიჭალის დასახლება, საკ. კოდი:01.18.13.010.032-თან (მიკრო/რაიონი III , კორპუსი 13-ს მიმდებარედ)არსებულ სატ. არხებზე დაშენდეს საპროექტო დიდი ტიპის კოლოფები და მათ შორის აშენდეს ორ არხიანი სატ. კომუნიკაცია(სულ დამონტაჟდეს 4 საპ.ჭა) საკ. კოდი:01.18.13.010.032-ს არიდებით, თანდართული ნახაზის მიხედვით;
3. საპროექტო სატ. ჭებს შორის დამონტაჟდეს ორი სატ. არხი, გოფრირებული მილები;
4. სამუშაოს შესრულების დროს დაცული იქნას უსაფრთხოების წესები;
5. პროექტში ყველა ცვლილება შეთანხმებული იქნას ავტორთან;

აუცილებელი პირობები:

- **პროექტის შესრულების დაწყება ეცნობოს ავტორს პროექტის ფარგლებში ზედამხედველობის მიზნით.**
- **უნდა დამარკერდეს ყველა საპროექტო ქსელის ელემენტი (კაბელი, ქურო, ODF, გამანაწილებელი კოლოფი) საპროექტო დოკუმენტაციაში მითითებული მარკირებების მიხედვით.**

თბილისი, ზემო ფონიჭალისდასახლება, საკ. კოდი: 01.18.13.010.032-თან ა რსებული სატ. კომუნიკაციის გადატანა					
ტექნიკური პირობა					
			სტადია	ფურცლები	ფურცელი
შეადგინა	გ.კერესელიძე		მუშა პროექტი	1	1
			სს "სილქნეტი" თბილისი		

ქალაქ თბილისის მუნიციპალიტეტის საჯარო სამართლის იურიდიული პირი – ქალაქ თბილისის მუნიციპალიტეტის ტრანსპორტისა და ურბანული განვითარების სააგენტო

წერილის ნომერი: **დ16.01210921**
თარიღი: **02/04/2021**
პინი: **3087**
გადაამოწმეთ: **document.municipal.gov.ge**

დასკვნა

სპეციალური (ზონალური) შეთანხმების გაცემის თაობაზე

შედეგი:	თანხმობა
განაცხადი	
განცხადების ნომერი:	012106244-67
განცხადების თარიღი:	03/03/2021
ნომენკლატურა :	სპეციალური (ზონალური) შეთანხმება ინდივიდუალური პარამეტრების დადგენა /
მიწის ნაკვეთ(ებ)ი/ობიექტ(ებ)ი	
საკადასტრო კოდი :	01.18.13.010.032
მისამართი :	ქალაქი თბილისი , დასახლება ზემო ფონიჭალის , ავტობუსების მოსაცდელთან
მესაკუთრეები :	შპს "ველიფონი",
განმცხადებელი-დამკვეთი	
განმცხადებელი :	გიორგი გოშხოთელიანი
პირადი ნომერი :	01026007472
მისამართი :	საქართველო, ქალაქი თბილისი, სულხან ცინცაძის ქუჩა, N 83, ბინა 67
დამკვეთის ინფორმაცია :	
დამკვეთ(ებ)ის სახელი და გვარი :	გიორგი გოშხოთელიანი
ტერიტორიის გამოყენების სახეობა :	
ტერიტორიის გამოყენების სახეობა :	საყოფაცხოვრებო მომსახურების ობიექტი – მაღაზია
კ2 კოეფიციენტის საანგარიშო ფართობი :	333.59
მოთხოვნის შინაარსი :	

მოთხოვნის ტექსტი :	გთხოვთ დაგვიდგინოთ მიწის ნაკვეთის სამშენებლოდ გამოყენების პირობები ინიდივიდუალური პარამეტრებით მაღაზიის ფუნქციით
განმარტებითი ბარათი :	
განმარტებითი ბარათის ტექსტი :	საპროექტო ტექრიოტია მოიცავს მიწის ნაკვეთს ს/კ:01.18.13.010.032 რომელიც შესყიდულია სახელმწიფოსგან, ჯამური ფართობით 480 კვ.მ., მდებარეობს ზემო ფონიჭალის დასახლება III მიკრო რაიონში, მარნეულის გზატკეცილის, ა. ჟორდანიასა და ვახ. და ამ. კაპანაძეების ქუჩის კვეთაზე. საპროექტო და საკველევ ტერიტოტრიაზე ვრცელდება მაღალი ინტენსივობის საზოგადოებრივ საქმიანი ზონა 2 (სსზ-2) რომელზეც მოქმედი კანონმდებლობით დადგენილია: კ-1=0.7; კ-2=4.6; კ-3=0.2. საკვლევ არეალში, ჩრდილოეთით განთავსეულია 10 სართულიანი მრავალბინიანი საცხოვრებლი სახლები, ხოლო აღმოსავლეთით და დასავლეთით, გზატკეცილის გასწვრივ განთავსებულია 1 სართულიანი საზოგადოერივ-საქმიანი ობიექტები (საცალო და საბითუმო ვაჭრობა, საყოფაცხოვრებო მომსახურებისა და კვების ობიექტები). შემოთავზებული წინადადებით დაგეგმილია მიწის ნაკვეთზე ერთ სართულიანი 5 მეტრის სიმაღლის საყოფაცხოვრებო მომსახურების ობიექტის (მაღაზიის) განთავსება, რომლის შესაძლებლობასაც იძლევა როგორც ქალაქ თბილისის მუნიციპალიტეტის საკრებულოს 2016 წლის 24 მაისის 14-39 დადგენილების წესები, ასევე საპროექტო მიწის ნაკვეთების მდებარეობა და არსებული განაშენიანება, კერძოდ: საპროექტო ტერიტორია ესაზღვრება, როგორც ძირითად გზატკეცილსმ ასევე მეორეხარისხოვან გზებს, მის მოპირადპირედ, ჩრილოეთით, საკვლევი არეალის რადიუსში არის მრავალბინიანი საცხოვრებელი სახლები, ასევე 10 მეტრშია მუნიციპალური ტრანსპორტის გაჩერება და ქვეითთა გადასასვლელი საფეხმავლო ხიდი. საპროექტო ტერიტორიის ადგილმდებარეობიდან, არსებული ფუნქციური ზონირებიდან, მიმდებარედ არსებული ჩამოყალიბებული განაშენიანებიდან, სავტომობილო და საქვეითო მისაწვდომობიდან გამომდინარე საპროექტო ტერიტორიაზე ერთ სართულიანი მაღაზიის განთავსება შესაძლებელია და მისი განთავსებით არ დაარღვევა არსებული ჩამოყალიბებული ურბანული სტრუქტუტა. საპროექტო ტერიტორიას სამხრეთ ნაწილში კვეთს შპს `ჯორჯიან უოთერ ენდ ფაუერის~ საკუთრებაში არსებული წყალსადენ-წყალარინების ქსელი, რომლის შეზღუდვის გათვალისწინებით შენობა-ნაგებობა მაქსიმალურად არის ჩაწეული ნაკვეთის წინა მხარეს, შესაბამისად საჭირო ხდება არსებული ხე-ნარგავების გადარვა. საპროექტო პარამეტრები: კ-1=0.7 კ-2=1.0 (დაზუსტდება დეტალური პროექტის დამუშავების დროს) კ-3=0.2; 1 სართული მიწისზევით 5 მეტრი.
გადაწყვეტილება :	
საპროექტო ობიექტის ფუნქციური დანიშნულება :	საყოფაცხოვრებო მომსახურების ობიექტი-მაღაზია
	N01.18.13.010.032 საკადასტრო კოდით რეგისტრირებულ მიწის ნაკვეთზე დედაქალაქის მიწათსარგებლობის გენერალური გეგმის გრაფიკული ნაწილი-რუკის მიხედვით ვრცელდება საზოგადოებრივ-საქმიანი ზონა 2 (სსზ-2). „ქ. თბილისის მუნიციპალიტეტის ტერიტორიების გამოყენებისა და განაშენიანების რეგულირების წესების დამტკიცების შესახებ“ ქალაქ თბილისის მუნიციპალიტეტის საკრებულოს 2016 წლის 24 მაისის №14–39 დადგენილებით დამტკიცებული წესების მე-15 მუხლის მე-5 პუნქტის „ს“ ქვეპუნქტის შესაბამისად, **საზოგადოებრივ-საქმიანი ზონა 2 (სსზ-2)** არის მაღალი ინტენსივობის შერეული საზოგადოებრივ- საქმიანი ქვეზონა, რომელიც მოიცავს საქალაქო განაშენიანებული ტერიტორიების საზღვრებში (როგორც წესი გკ-ზე) არსებულ/დაგეგმილ საზოგადოებრივი გამოყენების (და მის დამხმარე) ტერიტორიებს. იმავე განაშენიანების რეგულირების წესების მე-16 მუხლის პირველი პუნქტის ,,ს'' ქვეპუნქტის თანახმად, **საზოგადოებრივ-საცხოვრებელ ზონა 2 (სსზ-2)-ში** განაშენიანების დომინირებულ სახეობას შეადგენს ობიექტები საზოგადოებრივი დანიშნულების ფუნქციებით; შესაძლებელია საზოგადოებრივ-საქმიანი ზონის ფუნქციონირების უზრუნველმყოფი საცხოვრებელი შენობების/სამყოფების, როგორც არადომინირებული სახეობის არსებობა, არაუმეტეს **შენობა-ნაგებობის/ საპროექტო გადაწყვეტის** საერთო ფართობის 25%-ისა და დადგენილია მიწის ნაკვეთის განაშენიანების რეგულირების შემდეგი პარამეტრები: მიწის ნაკვეთის განაშენიანების მაქსიმალური კოეფიციენტი კ-1= 0,5* / 0,7 მიწის ნაკვეთის განაშენიანების ინტენსივობის მაქსიმალური კოეფიციენტი კ-2= 4.6 მიწის ნაკვეთის გამწვანების მინიმალური კოეფიციენტი კ-3 =0.2/0.3* მიწის ნაკვეთის მინიმალური ფართობი - 700 კვ.მ

გადაწყვეტილების დასაბუთება :	მიწის ნაკვეთის მინიმალური სიგანე - 20 მ მიწის ნაკვეთის მინიმალური სიღრმე - 30 მ ***მრავალბინიანი საცხოვრებელი სახლისთვის ან მრავალბინიანი საცხოვრებელი ფუნქციის შემცველი მრავალფუნქციური შენობა-ნაგებობისთვის, სადაც საცხოვრებელი ფუნქცია აღემატება 25%-ს;** საპროექტო მიწის ნაკვეთის ფართობი და ხაზოვანი ზომები შეუსაბამოა მოქმედი ფუნქციური ზონის რეგულაციებთან, შესაბამისად მოთხოვნილია განაშენიანების ინდივიდუალური პარამეტრების დადგენა. „ქ. თბილისის მუნიციპალიტეტის ტერიტორიების გამოყენებისა და განაშენიანების რეგულირების წესების დამტკიცების შესახებ“ ქალაქ თბილისის მუნიციპალიტეტის საკრებულოს 2016 წლის 24 მაისის №14–39 დადგენილებით დამტკიცებული წესების 24-ე მუხლის პირველი პუნქტის შესაბამისად, მიწის ნაკვეთები და შენობები-ნაგებობები, რომლებიც არ შეესაბამებიან განაშენიანების რეგულირების წესების მოთხოვნებს წინა მუხლის პირველი პუნქტით განსაზღვრული პარამეტრების შესაბამისად და შესაბამისობის უზრუნველყოფა შეუძლებელია, წარმოადგენენ განპირობებულ (იძულებით) შეუსაბამო უძრავ ობიექტებს. იმავე მუხლის მე-5 პუნქტის თანახმად, განპირობებული (იძულებითი) შეუსაბამო სტატუსის მქონე უძრავი ობიექტებისათვის ინდივიდუალური პარამეტრების დადგენა საჭიროებს სპეციალურ (ზონალურ) შეთანხმებას, რომელიც გაიცემა ამ თავის მოთხოვნათა შესაბამისად. იმავე განაშენიანების რეგულირების წესების 22-ე მუხლის პირველი პუნქტის შესაბამისად, სპეციალური (ზონალური) შეთანხმება წარმოადგენს ტერიტორიების გამოყენებისა და განაშენიანების რეგულირების საგამონაკლისო წესს და მისი გაცემა დასაშვებია მხოლოდ ამ წესებით განსაზღვრულ შემთხვევებში, ამ მუხლით დადგენილი მოთხოვნების შესაბამისად. იმავე მუხლის მე-2 პუნქტის „დ“ ქვეპუნქტის შესაბამისად, სპეციალური (ზონალური) შეთანხმება გაიცემა კონკრეტული მიწის ნაკვეთისათვის იძულებით (განპირობებული) შეუსაბამო უძრავი ობიექტებისათვის ინდივიდუალური პარამეტრების დასადგენად. საპროექტო მიწის ნაკვეთი მდებარეობს გეგმარებით კარკასზე, სადაც განსაკუთრებული მნიშვნელობა ენიჭება საპროექტო ობიექტის იერსახეს ქ. თბილისის მუნიციპალიტეტის საკრებულოს 2016 წლის 24 მაისის №14-39 დადგენილებით დამტკიცებული „ქ. თბილისის მუნიციპალიტეტის ტერიტორიების გამოყენებისა და განაშენიანების რეგულირების წესების“ მე-18 მუხლის შესაბამისად. საპროექტო მიწის ნაკვეთი მდებარეობს მარნეულის გზატკეცილის და ანდრო ჟორდანიას ქუჩის კვეთაზე, ნაკვეთის სამხრეთით საცხოვრებელი კვარტალია, ხოლო უშუალოდ მარნეულის გზატკეცილის გაყოლებაზე დაბალი ინტენსივობის სავაჭრო, საყოფაცხოვრებო დანიშნულების შენობა-ნაგებობებია განთავსებული. საპროექტო წინადადებით იგეგმება ერთ სართულიანი, 5 მეტრის სიმაღლის საყოფაცხოვრებო მომსახურების ობიექტის (მაღაზიის) განთავსება. საპროექტო ტერიტორიას სამხრეთ ნაწილში კვეთს შპს ჯორჯიან უოთერ ენდ ფაუერის საკუთრებაში არსებული წყალსადენ-წყალარინების ქსელი, შესაბამისად შენობა-ნაგებობის განთავსების დროს დაცული უნდა იყოს შესაბამისი ნორმები და პროექტის შეთანხმების ეტაპზე წარდგენილი უნდა იყოს შესაბამის სამსახურთან შეთანხმებული გენგეგმა საპროექტო ობიექტის დატანით. ასევე მიზანშეწონილია შენარჩუნდეს ნაკვეთის ჩრდილოეთ ნაწილში არსებული ხე-ნარგავები. ხოლო მათი მოჭრის ან გადარგვის აუცილებლობის შემთხვევაში საკითხი შეთანხმდეს ქ. თბილისის მუნიციპალიტეტის მერიის გარემოს დაცვის საქალაქო სამსახურთან. ვინაიდან საპროექტო მიწის ნაკვეთი მდებარეობს საქართველოს მთავრობის 2009 წლის 18 თებერვლის №104 განკარგულებით გათვალისწინებულ გზის მოდერნიზაციის შეზღუდვაში (ფონიჭალა-მარნეული-გეგუთი, ს6). სააგენტომ საკითხი კომპეტენციის ფარგლებში განსახილველად გადააგზავნა საქართველოს რეგიონალური განვითარებისა და ინფრასტრუქტურის სამინისტროში და ქ. თბილისის მუნიციპალიტეტის მერიის ინფრასტრუქტურის განვითარების საქალაქო სამსახურში. საქართველოს საავტომობილო გზების დეპარტამენტის N2-03/4843 01.04.2021 წერილის თანახმად „საერთაშორისო და შიდა სახელმწიფოებრივი მნიშვნელობის საავტომობილო გზების ნუსხის დამტკიცების შესახებ“ საქართველოს მთავრობის 2014 წლის 18 ივნისის №407 დადგენილების თანახმად, საერთაშორისო მნიშვნელობის ფონიჭალა - მარნეული - გუგუთის (სომხეთის რესპუბლიკის საზღვარი) საავტომობილო გზის მთლიანი სიგრძეა 98 კილომეტრი, მათ შორის 94.3 კილომეტრი ირიცხება დეპარტამენტის ბალანსზე, ხოლო 3.7 კილომეტრი ირიცხება ქ. თბილისის მუნიციპალიტეტის ბალანსზე. წერილში მითითებული მიწის ნაკვეთი მდებარეობს ქ. თბილისის მუნიციპალიტეტის ბალანსზე რიცხული საავტომობილო გზის მონაკვეთის მიმდებარედ (მუნიციპალიტეტის ბალანსზე

	რიცხული 3.7 კილომეტრის ფარგლებში) ყოველივე ზემოაღნიშნულის გათვალისწინებით, წერილში დასმული საკითხის განხილვა და გადაწყვეტილების მიღება არ წარმოადგენს დეპარტამენტის უფლებამოსილებას. ქ. თბილისის მუნიციპალიტეტის მერიის ინფრასტრუქტურის განვითარების საქალაქო სამსახურის N01210692663 10/03/2021 წერილის თანახმად ქ. თბილისში, მარნეულის გზატკეცილის მიმდებარედ არსებულ მიწის ნაკვეთზე (საკ.კოდი: N01.18.13.010.032) გავრცელებული საავტომობილო გზების მოდერნიზაციის შეზღუდვა არ არის მოთხოვნილი ქ. თბილისის მუნიციპალიტეტის მერიის ინფრასტრუქტურის განვითარების საქალაქო სამსახურის მიერ, შესაბამისად მოკლებული ვართ შესაძლებლობას ვიმსჯელოთ აღნიშნული მიწის ნაკვეთის სამშენებლოდ განვითარებასთან დაკავშირებით. დამატებით გაცნობებთ, რომ აღნიშნულ ტერიტორიაზე მერიის ინფრასტრუქტურის განვითარების საქალაქო სამსახურს ამ ეტაპზე საგზაო ინფრასტრუქტურის მშენებლობა/რეაბილიტაცია დაგეგმილი არ აქვს.
დასკვნა :	„ქ. თბილისის მუნიციპალიტეტის ტერიტორიების გამოყენებისა და განაშენიანების რეგულირების წესების დამტკიცების შესახებ“ ქალაქ თბილისის მუნიციპალიტეტის საკრებულოს 2016 წლის 24 მაისის №14–39 დადგენილებით დამტკიცებული წესების 24-ე მუხლის მე-2 პუნქტის შესაბამისად, განპირობებული (იძულებით) შეუსაბამო უძრავი ობიექტებისთვის, განაშენიანების რეგულირების წესებით განსაზღვრული პირობით, ხდება ტერიტორიების გამოყენებისა და განაშენიანების ინდივიდუალური პარამეტრების დადგენა, რომლებიც უნდა ითვალისწინებდეს ტერიტორიის ეფექტური გამოყენების შესაძლებლობას, არ უნდა ლახავდეს სხვა მესაკუთრეთა ინტერესებს, და არ უნდა ეწინააღმდეგებოდეს არსებული განაშენიანების გეგმარებით, მოცულობით-სივრცით და ესთეტიკურ პარამეტრებს. საპროექტო მიწის ნაკვეთი მდებარეობს საზოგადოებრივ-საქმიან ზონაში, სადაც სავაჭრო ობიექტი ერთ-ერთი დომინირებული ფუნქციური სახეობაა, ნაკვეთის მიმდებარედ ფიქსირდება საცხოვრებელი უბანი, რომლისთვისაც მაღაზია წარმოადგენს სრულყოფილი ფუნქციონირებისთვის საჭირო ინფრასტრუქტურულ ობიექტს, საპროექტო წინადადებით იგეგმება ერთ სართულიანი შენობა-ნაგებობის განთავსება, რაც არ ცვლის მიმდებარე განაშენიანების გეგმარებით და მოცულობით-სივრცით ხასიათს. ყოველივე ზემოაღნიშნულისა და საქართველოს მთავრობის 2015 წლის 20 მარტის N606 გადაწყვეტილების თანახმად („ქ. თბილისის მუნიციპალიტეტის ადმინისტრაციულ საზღვრებში საავტომობილო გზების რეკონსტრუქცია-მოდერნიზაციით გათვალისწინებულ მონაკვეთებზე, სახელმწიფო ხელისუფლების ან/და ქ. თბილისის მერიის მუნიციპალიტეტის შესაბამისი ორგანოების თანხმობის შემთხვევაში, შესაძლებელია, გზის ღერძიდან 100-მეტრიან ზოლში მიწების გასხვისება და გზისპირა ინფრასტრუქტურის ობიექტების განთავსებაზე ნებართვის გაცემა“,) სააგენტოს წარმოდგენილ მიწის ნაკვეთზე მაღაზიის განთავსებისთვის ინდივიდუალური პარამეტრების დადგენის მიზნით სპეციალური (ზონალური) შეთანხმების გაცემა შესაძლებლად მიაჩნია.

გამოყენებულია კვალიფიციური
ელექტრონული ხელმოწერა/ელექტრონული
შტამპი

სააგენტოს უფროსი

ქალაქ თბილისის მუნიციპალიტეტის საჯარო სამართლის იურიდიული პირი – ქალაქ თბილისის მუნიციპალიტეტის ტრანსპორტისა და ურბანული განვითარების სააგენტო

წერილის ნომერი: **01210921236**
თარიღი: **02/04/2021**
პინი: **8214**

ადრესატი: გიორგი გოშხოთელიანი
პირადი ნომერი: 01026007472
მისამართი: საქართველო, ქალაქი თბილისი, სულხან ცინცაძის ქუჩა, N 83, ბინა 67

გადაამოწმეთ: **document.municipal.gov.ge**

განცხადების ნომერი: 012106244-67
განცხადების თარიღი: 03/03/2021

მიწის ნაკვეთ(ებ)ი/ობიექტ(ებ)ი

მიწის ნაკვეთ(ებ)ი/ობიექტ(ებ)ი
- საკადასტრო კოდი :01.18.13.010.032
- მისამართი :ქალაქი თბილისი , დასახლება ზემო ფონიჭალის , ავტობუსების მოსაცდელთან

განმცხადებელი-დამკვეთი :გიორგი გოშხოთელიანი
პირადი ნომერი :01026007472
მისამართი :საქართველო, ქალაქი თბილისი, სულხან ცინცაძის ქუჩა, N 83, ბინა 67

ნომენკლატურა :სპეციალური (ზონალური) შეთანხმება ინდივიდუალური პარამეტრების დადგენა /

თქვენი განცხადების შესაბამისად, გიგზავნით ქალაქ თბილისის მუნიციპალიტეტის მერიის ურბანული განვითარების საქალაქო სამსახურის დასკვნასა და ქალაქ თბილისის მუნიციპალიტეტის მერის ბრძანებას.

ვიქტორ წილოსანი

სააგენტოს უფროსი

გამოყენებულია კვალიფიციური ელექტრონული ხელმოწერა/ ელექტრონული შტამპი

თბილისი ენერჯი

მიცკევიჩის ქ.№18ა, თბილისი, 0194, საქართველო
ს/კ 205129617; +995 (32) 2404004; info@te.ge; www.te.ge

№ 02-13-7706-22
03 / 02 / 2022

ბატონ ზაზა ბასილაძეს

ბატონო ზაზა,

თქვენი მიმდინარე წლის 31 იანვრის №02-13-7706-22 განცხადების პასუხად, რომელიც ეხება ქ. თბილისი, ზემო ფონიჭალაში მდებარე მიწის ნაკვეთზე (საკ. კოდი №01.18.13.010.032) მილსადენების მდებარეობის შესახებ ინფორმაციის მოწოდებას გაცნობებთ, რომ აღნიშნულ საკადასტრო ერთეულზე შპს "თბილისი ენერჯის" გაზსადენები არ მდებარეობს.

მოთხოვნის თანახმად, გიგზავნით ბეჭდით დამოწმებულ გენგეგმა.

პატივისცემით,

გიგლა თამაზაშვილი
დირექტორი ტექნიკურ საკითხებში

საქართველო

ქალაქი თბილისი, დასახლება ზემო ფონიჭალის, ავტობუსების მოსაცდელთან, 480.00კვ.მ არასასოფლო-სამეურნეო დანიშნულების ს/კ №01.18.13.010.032 მიწის ნაკვეთის ტოპოგრაფიული

გეგმა



ძ. გიგლემიანი
GIS-ის სამსახური
"ჯორჯიან უოთერ ენდ ფაუერი"

პირობითი აღნიშვნები

WGS 1984 -ის კოორდინატთა სისტემის UTMპროექცია

საცხ. შენობა	ბორდიული		ჭიშკარი
არასაცხ. შენობა	ხის ღობე		ბეტონი
ფარდული	ღობე	∇	წყალგაყვანილობა
მშენებარე შენობა	ქვის კედელი	გ	გაზი
სატრანსფორმ. ჯიხური	კედელი	კ	კანალიზაცია
ხეები	ფლატე	სან	სანიაღვრე
გარე განათება	რკინიგზა	კბ	კავშირგაბმულობა
	სამეთვალყურეო ჭები		ელ. ქსელები
	ელ. გადამცემი ხაზი	თბ	გათბობა

შენიშვნა:1) ———— ნაკვეთის საზღვარი (თუ იგი არის ნახაზზე) მითითებულია დამკვეთის მიერ

LTD `BMG GROUP~
14 Sartava St. Tbilisi, Georgia

ტექნიკური დირექტორი:	ზ. ბასილაძე
აზომა:	მ. ბოლქვაძე
დახაზა:	მ. ბოლქვაძე
დამკვეთი:	შპს "ველიფონი"

საქართველო

ქალაქი თბილისი, დასახლება ზემო ფონიჭალის, ავტობუსების მოსაცდელთან, 480.00კვ.მ არასასოფლო-სამეურნეო დანიშნულების ს/კ №01.18.13.010.032 მიწის ნაკვეთის ტოპოგრაფიული

გეგმა

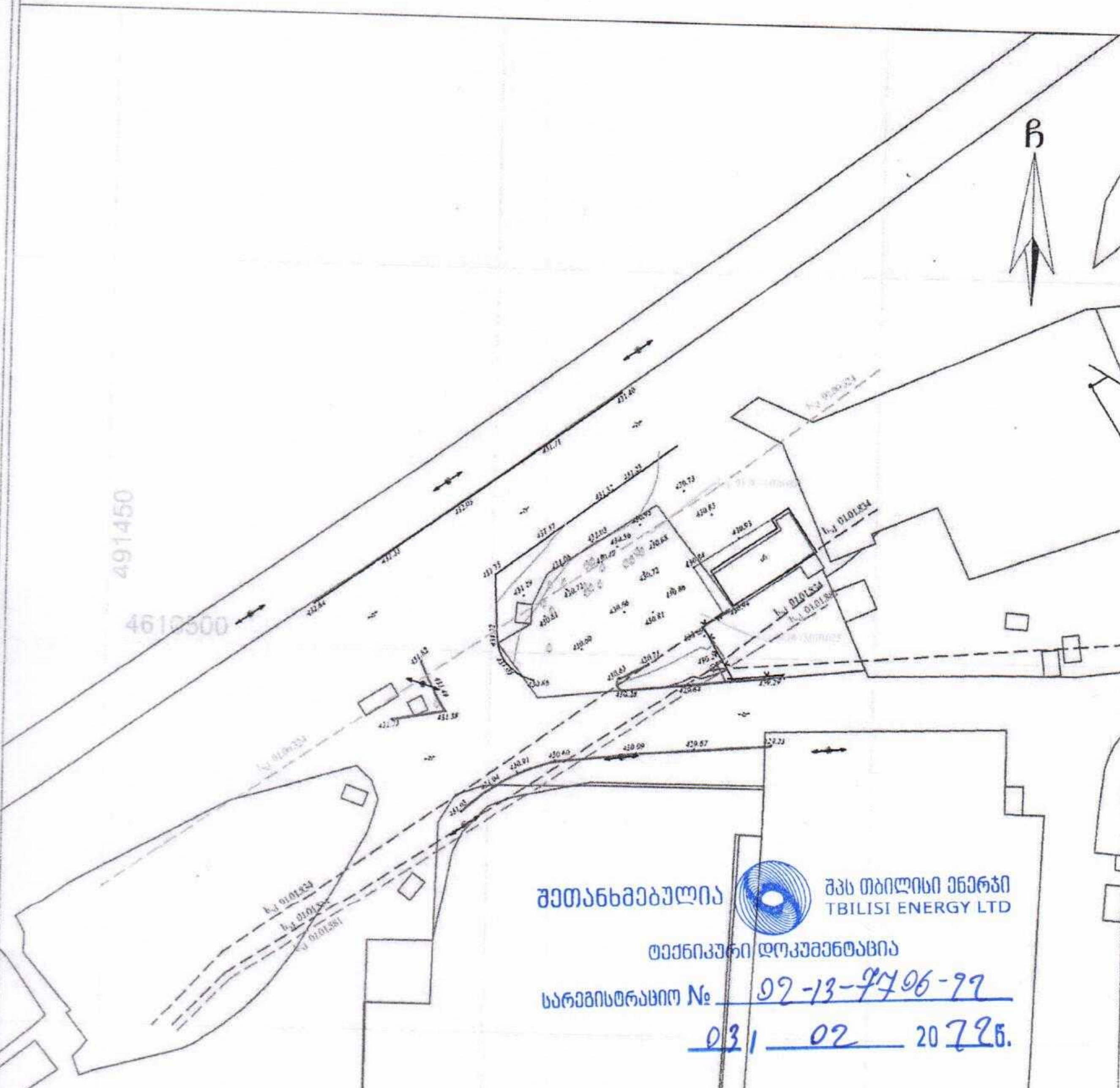

შეთანხმებულია — შპს თბილისი ენერჯი TBILISI ENERGY LTD

ტექნიკური დოკუმენტაცია

სარეგისტრაციო № 01-13-7706-22

03 02 2022წ.

პირობითი აღნიშვნები

WGS 1984-ის კოორდინატთა სისტემის UTM პროექცია

შენიშვნა:1) ——— ნაკვეთის საზღვარი (თუ იგი არის ნახაზზე) მითითებულია დამკვეთის მიერ

შპს „ბიემჯი გრუპ"

LTD "BMG GROUP"
14 Sartava St. Tbilisi, Georgia

ტექნიკური დირექტორი:	
აზომა:	
დახაზა:	
დამკვეთი:	
მასშტაბი: 1:500	19.02.2021

ქ.თბილისი, ზემო ფონიჭალა (ს/კ 01.18.13.010.032) ერთსართულიანი მაღაზიის პროექტი

კონსტრუქციული ნაწილი

მუშა პროექტი

თბილისი 2021

კონსტრუქციული ნაწილის განმარტებითი ბარათი

ქ.თბილისი, ვემო ფონიჭალა ს/კ 01.18.13.010.032 პროექტის კონსტრუქციული ნაწილი მარკით "კ" მოცემულია ალბომში, რომელიც დამუშავდა ტექნიკური დოკუმენტაციის საფუძველზე. არქიტექტურული ნახაზების მიხედვით მარკით "ა".

შენობა ერთსართულიანია, სარდაფის გარეშე;

სეისმური დარაიონების მიხედვით სამშენებლო ტერიტორია იმყოფება 8 ბალიან ზონაში. გაანგარიშება ჩატარებულია 8 (0.17g) ბალზე.

საინჟინრო-გეოლოგიური გამოკვლევის მიხედვით, სამშენებლო ტერიტორია იმყოფება დამაკმაყოფილებელ საინჟინრო-გეოლოგიურ პირობებში - უარყოფითი ფიზიკურ-გეოლოგიური პროცესები არ არის გავრცელებული. საძირკვლის ფუძედ მიღებულია ძირითადი ქანი ქვიშაქვებისა და არგილიტების მორიგეობა ნაკლებად გამოფიტული: რომლის ფიზიკურ-მექანიკური მახასიათებლებია:

სამკვრივე	ρ=1.86 გ/სმ^3 ;
პირობითი საანგარიშო წინაღობა	R_0=180 კპა (1.8 კგძ/სმ^2);
დეფორმაციის მოდული	E=9 მპა (90 კგძ/სმ^2);

კლიმატური პირობები:
თოვლის ნორმატიული დატვირთვა 0.5 კპა,
ქარის ნორმატიული დატვირთვა 15 წელიწადში ერთხელ 0.85 კპა

მზიდ კონსტრუქციას წარმოადგენს ლითონის სივრცითი კარკასი ხისგა , სახსრული კვანძებით:
საძირკველი – ფილა 40 (სმ) ბეტონი B25;
რიგელები – IPE-240, IPE400 S235
სვეტები- 30X30 სმ ბეტონი B25

კარკასის შევსება - წვრილი მსუბუქი ბეტონის ბლოკით, რომელიც უნდა ჩამაგრდეს კარკასთან სათანადო დეტალებით; ბლოკის მარკა მ-75, ხსნარის მარკა მ-50;

გბირები - წვრილი მსუმბუქი ბეტონის ბლოკების წყობა ჩამაგრდეს მზიდ კონსტრუქციებთან შესაბამისი დეტალების საშუალებით.

მიწასთან შეხებაში მყოფი კონსტრუქციები დამუშავდეს ჰიდროიზოლაციით.

წინამდებარე პროექტი გაანგარიშებულია და დამუშავებულია საქართველოში მოქმედი სამშენებლო ნორმებისა და წესების დაცვით:

1) ᲐᲜ 01.05-08 "სამშენებლო კლიმატოლოგია"
2) ᲐᲜ 01.01-09 "სეისმოლეგები მშენებლობა"
3) ᲐᲜ 03.01-09 "ბეტონისა და რკინაბეტონის კონსტრუქციები"
4) ᲐᲜ 02.01-08 "შენობისა და ნაგებობის ფუძეები"
5) СНиП 2.01.07-85* "Нагрузки и воздействия"

პროექტის მიხედვით შენობის გეომეტრიის დაცვის მიზნით მშენებლობის პროცესი უნდა მიმდინარეობდეს გეოდეზიური მეთვალყურეობის თანხლებით.

მშენებლობის პროცესში წარმოქმნილი პრობლემები, რომლებიც შეხებაში არიან წარმოდგენილ პროექტის ან ცალკეული დეტალების ცვლილებასთან, როგორც წესი, შეთანხმდეს საპროექტო ორგანიზაციასთან.

ᲖᲝᲒᲐᲚᲘ ᲛᲘᲗᲘᲗᲔᲑᲔᲑᲘ

1. ქვაბული მიღებულ იქნას ინჟინერ-გეოლოგის მიერ, შედგეს შესაბამისი აქტი სამშენებლო ნორმებისა და წესების მიხედვით.
2. მშენებლობის ორგანიზაციამ უზრუნველყოს მონოლითური რ/ბ-ის პორიზონტალურ კონსტრუქციებში: საძირკველსა და გადახურვის ფილებში ბეტონის ჩაწყობა უწყვეტად, პორიზონტალური მიმართულებით.
3. რ/ბ-ის კონსტრუქციების დაბეტონებისას უნდა გაეწიოს კონტროლი ბეტონის კლასს, ვიბრირებას, დაბეტონების ხარისხს და შრობის პროცესს თანახმად ГОСТ 10180-78, ГОСТ 18105.0-80, ГОСТ 18105.1-80, ГОСТ 18105.2-80.
4. რ/ბ-ის კონსტრუქციებში გამოყენებულია 500 და 240 კლასის არმატურა ТСН 102-00-ის მიხედვით. შემოწმებულ იქნას შემოგანილი არმატურის ხარისხი აკრედიტირებული ლაბორატორიის მიერ და შედგეს შესაბამისი აქტი.
5. ანკერებისა და ჩასაგანებელი დეტალებისთვის გამოყენებულ იქნას ლითონის ფურცელი ГОСТ 380-71-ის მიხედვით.
6. ანკერები დამზადდეს ხელის რკალურა შედუღებით განლრუებულ ნახვრეტში ГОСТ 19292-73-ის მიხედვით.
7. რ/ბ-ის კონსტრუქციებში გრძივი არმატურების დაკავშირება შესრულდეს გადაბმით - წინამდებარე პროექტის და სამშენებლო ნორმების და წესების მიხედვით.
8. არმატურების გადაღუნვა მოხდეს ცივად, შესაბამისი მექანიზმების მეშვეობით.
9. კარკასის ღეროვან ელემენტებში განივი არმირება შესრულდეს შეკრული არმატურის საკიდების მეშვეობით, რომელთა ბოლოები გადაიღუნოს და ჩაანკერდეს კონსტრუქციის განში.
10. რ/ბ-ის კონსტრუქციებში პროექტით გათვალისწინებულია B-25 კლასის ბეტონი. კონსტრუქციებში ბეტონის ჩაწყობა შესრულდეს ვიბრატორის გამოყენებით.
მშენებლობის პროცესში განხორციელდეს ბეტონის კლასის სისტემატიური კონტროლი, მოწოდებული პარტიიდან აღებულ იქნას ნიმუშები და შემოწმებულ იქნას ლაბორატორიულად, თანახმად სამშენებლო ნორმებისა.
ბეტონის დამზადებისას განსაკუთრებული ყურადღება მიექცეს ცემენტის შემადგენლობას და ხარისხს - დანიშნულების მიხედვით.
11. კონსტრუქციულ ნახაზებზე მუშა არმატურები მიბმულია ღერძულად, ზომები მმ-შია ნაჩვენები.
12. ბეტონის მომზადების მედაპირი, ასევე საძირკვლისა და სარდაფის კედლის ტრუნტთან საკონტაქტო მედაპირები, დამუშავდეს და მოეწყოს ჰიდროიზოლაცია.
13. ლითონკონსტრუქციების დამზადებისას ახელმძღვანელეთ შესაბამისად ТУ 36-2282-80 და СНиП III-18-75 "Металлические конструций. Правила производства и приемки работ";
14. ლითონის ელემენტებისათვის მასალად გამოყენებულ იქნას ჩვეულებრივი ხარისხის ნახშირბადოვანი ფოლადი ГОСТ 380-71*-ის (СНиП-II-23-81*) მიხედვით:
15. ლითონის კონსტრუქციის ელექტროშედუღებისათვის ქარხანაში გამოყენებულ იქნას ნახევრადავტომატური ელექტროშედუღება; მშენებარე ობიექტზე ხელით ელექტროშედუღების შესრულებისას გამოყენებულ იქნას ელექტროდი ხელით რკალური შედუღებისათვის ГОСТ 9467-75-ის მიხედვით; შესადუღი მავთული ГОСТ 2246-70-ის მიხედვით; ფლუსი-ГОСТ 9087-81-ის მიხედვით; ნახშირორჟანგის აირი ГОСТ 8050-76-ის მიხედვით.
16. ლითონის ელემენტების შედუღება განხორციელდეს (თუ მითითებული არ არის კონსკრეტულად) მათი შეხების მთელ პერიმეტრზე (კონტურზე). შედუღების ნაკერის სიმაღლედ მიიღება 1.2h სადაც h არის შესადუღებელი ელემენტების სისქეებს შორის უმცირესი, არანაკლები 6 მმ-ისა
17. ლითონკონსტრუქციების კვანძებში გამოყენებული იქნას ჭანჭიკი ГОСТ 7798-70-ის მიხედვით, ფოლადის მარკა ВСт.5, ქანჩი ГОСТ 5915-70-ის მიხედვით, საყელური ГОСТ 11371-98-ის მიხედვით;
18. ლითონის კონსტრუქციების ელემენტები შეიღებოს СНиП-2.03.11-85-ის „სამშენებლო კონსტრუქციების დაცვა კოროზიისაგან" მიხედვით;

ᲜᲐᲒᲔᲑᲝᲑᲘᲡ ᲞᲐᲡᲣᲮᲘᲡᲛᲒᲔᲑᲚᲝᲑᲘᲡ ᲙᲚᲐᲡᲘ

თანახმად საქართველოს პროექტირების ნორმებისა ᲐᲜ 03.01-09 დანართი 3, განსახილველი შენობა მიეკუთვნება I კლასის ნაგებობას. ამ შემთხვევაში სამიდლობის კოეფიციენტი ნაგებობის პასუხისმგებლობის კლასის მიხედვით γ_n=1.

თანახმად საქართველოში მოქმედი პროექტირების ნორმებისა НАГРУЗКИ И ВОЗДЕЙСТВИЯ СНиП 2.01.07-85*, განსახილველ შენობის კონსტრუქციებზე მოსული დატვირთვების სამიდლობის კოეფიციენტი
. მუდმივი დატვირთვებისთვის:
1. ნაყარი გრუნტი 1,15;
2. რ/ბ-ის კონსტრუქციები 1,1;
3. ლითონის კონსტრუქციები.....1,05;
4. იატაკები.....1,2;
5. სტაციონარული დანადგარები 1,05;
. ღროებითი დატვირთვებისთვის:
1. თანაბრად განაწილებული დატვირთა < 200 კგძ/მ2/.....1,3;
2. თანაბრად განაწილებული დატვირთა > 200 კგძ/მ2/.....1,2
ჩ. თოვლის დატვირთვისთვის.....1,4;
ჩ. ქარის დატვირთვისთვის.....1,4;

ღროებითი ნორმატიული დატვირთვები, შესაბამისად - 200 კგ/მ2/,
თოვლის ნორმატიული დატვირთა - 70 კგძ/მ2/;
ქარის ნორმატიული დატვირთა - 70 კგძ/მ2/;
ტრუნტის კატეგორია სეისმური თვისებების მიხედვით არის მეორე.
გაანგარიშება ჩატარებულია I და II ჯგუფის ზღვრული მდგომარეობის მიხედვით.

შენობის მზიდი კონსტრუქციების გაანგარიშება ჩატარებულია გამოთვლითი კომპლექს "LIRA SAPR"-ის მიხედვით. საანგარიში სქემა სივრცითაა. ღრეკადი ფუძე მოდელირებულია საგების ორი კოეფიციენტით (პასტრნაკის მოდელი).

წინამდებარე ალბომში დამუშავებულია შენობის კონსტრუქციები, მარკით "კ", რომელშიც მოცემულია კონსტრუქციების მუშა ნახაზები:
1. კონსტრუქციების სქემები;
2. მონ. რ/ბ-ის საძირკვლის კონსტრუქცია;
3. მონ. რ/ბ-ის სვეტების კონსტრუქციები;
4. მონ. რ/ბ-ის გადახურვის ფილის კონსტრუქციები;
5. მონ. რ/ბ-ის კიბეების კონსტრუქციები;

პროექტის დასახელება
ერთსართულიანი მაღაზია

პროექტის მისამართი
ქ. თბილისი, ვემო ფონიჭალა
ს/კ 01.18.13.010.032

ღამკვეთი

სტადია	თარიღი	განმარტება
მპ	2022.02.15	

ღაკვეთის №

CAD DWG ფაილი ganmartebiti.dwg

მთ. კონსტრუქტორი: ა. კორტავა
შეასრულა მ. მუჩაიძე
შეამოწმა ა. კორტავა

საავტორო უფლებები

ნახაზის დასახელება

განმარტებითი ბარათი გრაფიკული მითითებები

კ-02

A3

საანგარიშო სქემა

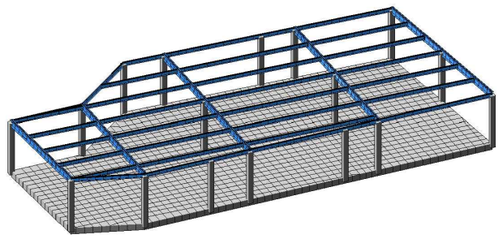

ძაბვა შუძეში

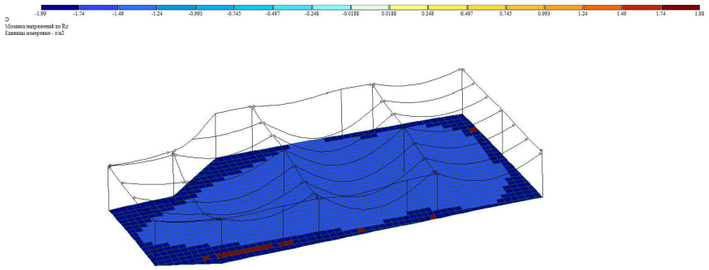

დეფორმაციული სქემა

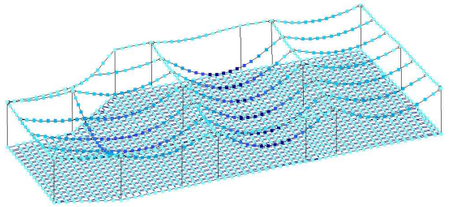

მოდალური ანალიზის შედეგები

Частоты собственных колебаний

Файл Редактировать Опции

Частоты собственных колебаний

№ загруж	№ формы	Собст.значения	Частоты Круг.частота (рад/с)	Частота (Гц)	Период (с)	Коэф.распред.	Мод.масса (%)	Сумма мод.масс (%)
3	1	0.089	11.270	1.794	0.557	0.016	0.002	0.002
3	2	0.084	11.840	1.884	0.531	- 0.033	0.005	0.008
3	3	0.084	11.883	1.891	0.529	0.013	0.001	0.008
3	4	0.083	12.008	1.911	0.523	0.059	0.016	0.024
3	5	0.083	12.045	1.917	0.522	- 0.005	0.000	0.024
3	6	0.083	12.088	1.924	0.520	- 0.063	0.013	0.037
3	7	0.071	14.158	2.253	0.444	1.370	36.361	36.398
3	8	0.069	14.578	2.320	0.431	0.556	0.551	36.949
3	9	0.065	15.380	2.448	0.409	1.472	37.319	74.268
3	10	0.064	15.627	2.487	0.402	- 0.982	1.741	76.009
3	11	0.060	16.580	2.639	0.379	0.015	0.000	76.009
3	12	0.057	17.467	2.780	0.360	0.268	0.287	76.296
3	13	0.057	17.615	2.803	0.357	- 0.300	0.298	76.594
3	14	0.056	17.715	2.819	0.355	0.025	0.001	76.595
3	15	0.056	17.769	2.828	0.354	- 0.003	0.000	76.595
3	16	0.056	17.866	2.843	0.352	0.067	0.012	76.607
3	17	0.054	18.526	2.948	0.339	- 0.036	0.010	76.617
3	18	0.053	18.748	2.984	0.335	0.154	0.040	76.658
3	19	0.052	19.211	3.058	0.327	0.161	0.134	76.791
3	20	0.051	19.590	3.118	0.321	0.109	0.053	76.844
3	21	0.051	19.664	3.130	0.320	- 0.477	1.022	77.867
3	22	0.051	19.751	3.144	0.318	- 0.016	0.001	77.867
3	23	0.050	19.884	3.165	0.316	- 0.120	0.021	77.888
3	24	0.050	19.968	3.178	0.315	- 0.032	0.004	77.892
3	25	0.050	20.030	3.188	0.314	- 0.002	0.000	77.892
3	26	0.050	20.049	3.191	0.313	- 0.003	0.000	77.892
4	1	0.089	11.270	1.794	0.557	- 1.932	30.964	30.964
4	2	0.084	11.840	1.884	0.531	0.000	0.000	30.964
4	3	0.084	11.883	1.891	0.529	- 0.040	0.007	30.971
4	4	0.083	12.008	1.911	0.523	0.088	0.034	31.006
4	5	0.083	12.045	1.917	0.522	0.071	0.021	31.027
4	6	0.083	12.088	1.924	0.520	0.026	0.002	31.029
4	7	0.071	14.158	2.253	0.444	- 0.774	11.622	42.651
4	8	0.069	14.578	2.320	0.431	- 2.356	9.879	52.531
4	9	0.065	15.380	2.448	0.409	0.977	16.439	68.970
4	10	0.064	15.627	2.487	0.402	1.127	2.291	71.260
4	11	0.060	16.580	2.639	0.379	1.151	2.174	73.434
4	12	0.057	17.467	2.780	0.360	0.043	0.007	73.442
4	13	0.057	17.615	2.803	0.357	- 0.087	0.025	73.467
4	14	0.056	17.715	2.819	0.355	- 1.007	1.696	75.163
4	15	0.056	17.769	2.828	0.354	0.021	0.001	75.164
4	16	0.056	17.866	2.843	0.352	- 0.013	0.000	75.164
4	17	0.054	18.526	2.948	0.339	- 0.095	0.072	75.236

არმირების სქემა

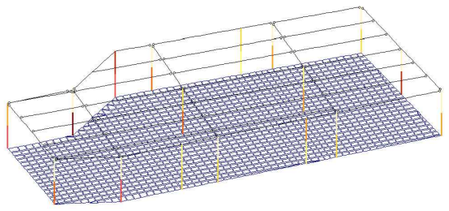

პირველი ჯგუფის გლვრული მდგომარეობა

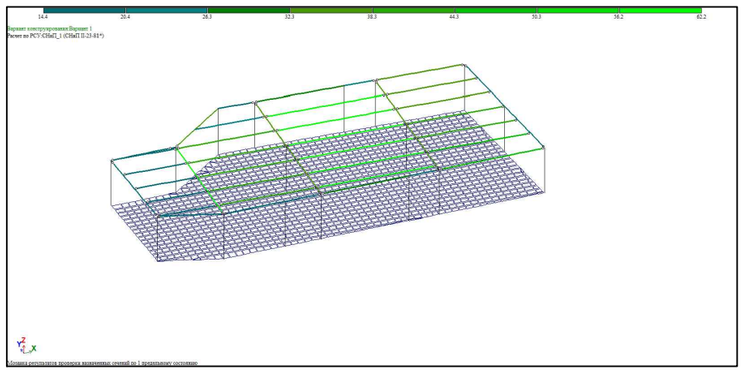

მეორე ჯგუფის გლვრული მდგომარეობა

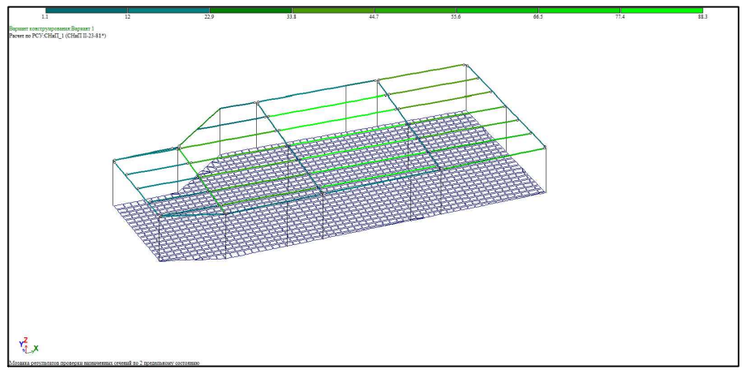

პროექტის დასახელება

ერთსართულიანი მაღაზია

პროექტის მისამართი

ქ. მაბილისი, გემო ფონიჭალა
ს/კ 01.18.13.010.032

დამკვეთი

სტადია	მარილი	განმარტება
მპ	2022.02.15	

დაკვეთის №

CAD DWG ფაილი ganmartebiti.dwg

მთ. კონსტრუქტორი: ა. კორტავა

შესრულა მ. მუჩაიძე

შეამოწმა ა. კორტავა

საავტორო უფლებები

ნახაზის დასახელება

ანგარიშების რეზულტატები

კ-02

A3

კონსტრუქციების ზედა -0,100 ნიშნულზე

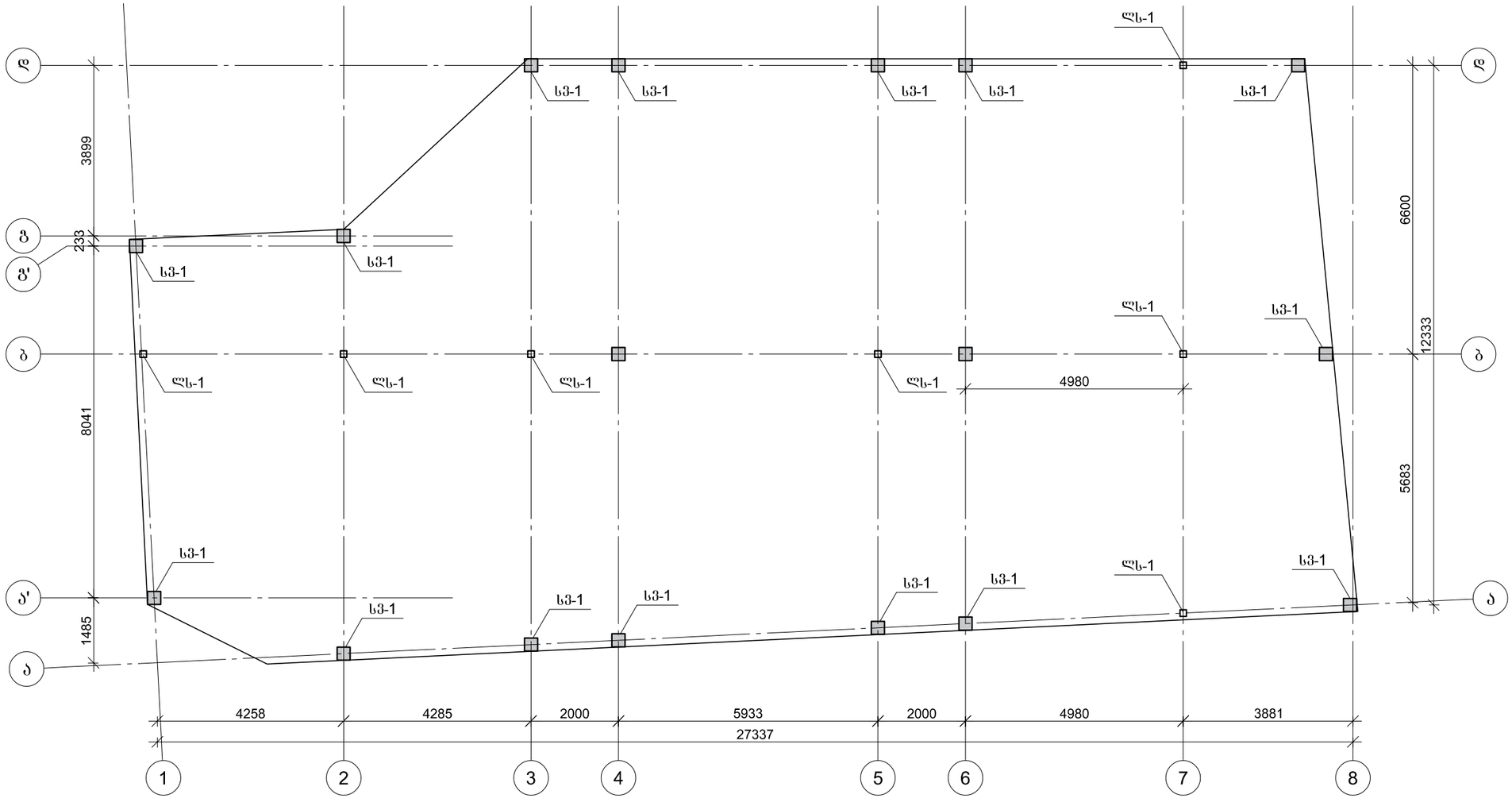

პროექტის დასახელება

ერთსართულიანი მაღაზია

პროექტის მისამართი

ქ. ობილისი, ზემო ფონიჭალა
ს/კ 01.18.13.010.032

დამკვეთი

სტადია	ოარიღი	ვანმარტება
ვე	2022.02.15	

დაკვეთის №

CAD DWG ფაილი fonichala-bejani rev3.dwg

მთ. კონსტრუქტორი:		ა. კორტავა
შეასრულა		მ. მუნაძე
შეამოწმა		ა. კორტავა

საავტორო უფლებები

ნახაზის დასახელება

კონსტრუქციების ზედა -0,100 ნიშნულზე

კ-01

A3

კონსტრუქციების გეგმა +3,450 ნიშნულზე

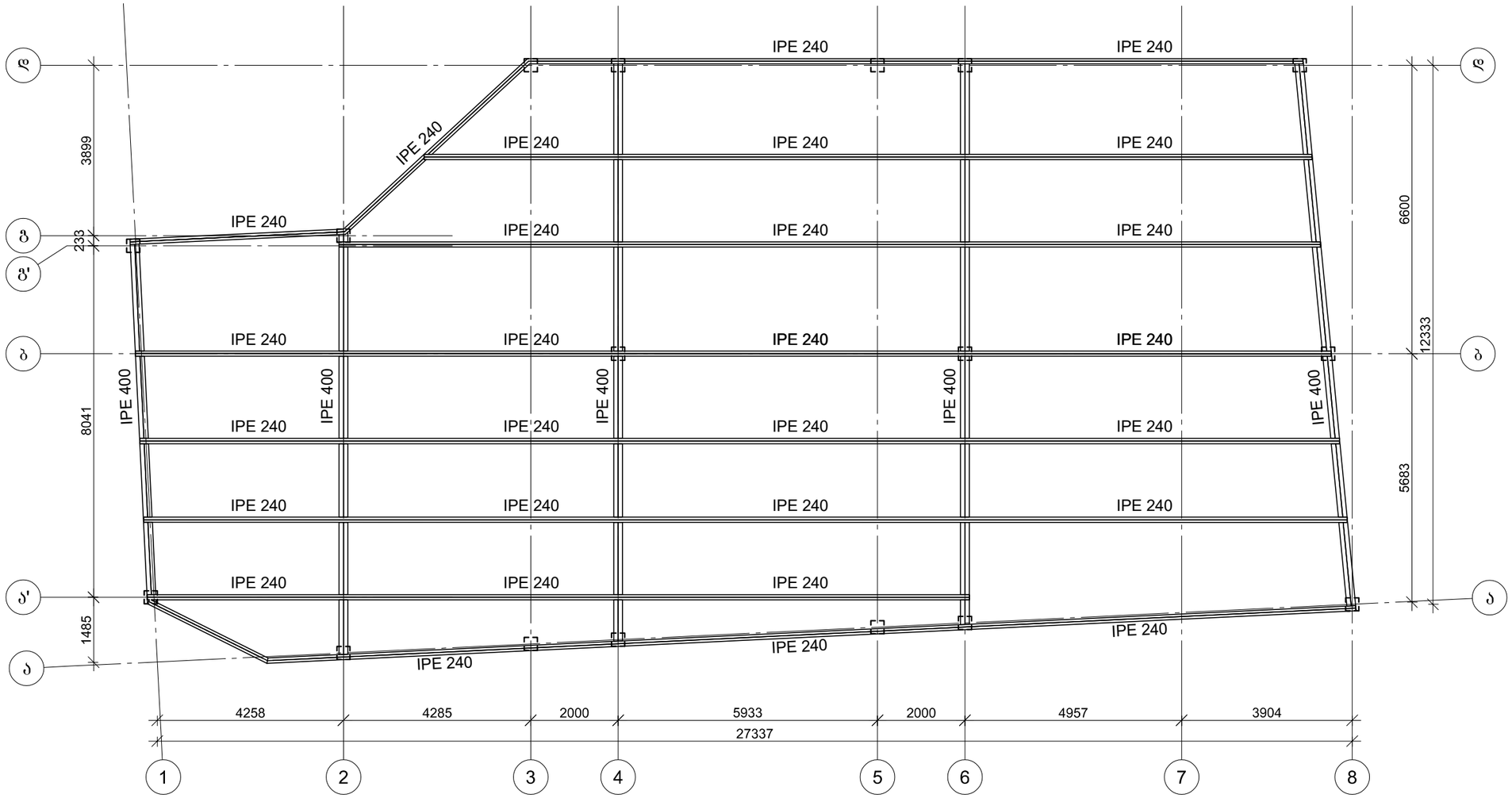

პროექტის დასახელება

ერთსართულიანი მაღაზია

პროექტის მისამართი

ქ. ობილისი, გემო ფონიჭალა
ს/კ 01.18.13.010.032

დამკვეთი

სტადია	მარცხი	განმარტება
გპ	2022.02.15	

დაკვეთის №

CAD DWG ფაილი fonichala-bejani rev3.dwg

მთ. კონსტრუქტორი: ა. კორტავა

შეასრულა მ. მუჩაიძე

შეამოწმა ა. კორტავა

საავტორო უფლებები

ნახაზის დასახელება

კონსტრუქციების გეგმა +3,450 ნიშნულზე

კ-02

A3

საძირკვლის ფილის არმირების გეგმა -0,100 ნიშნულზე

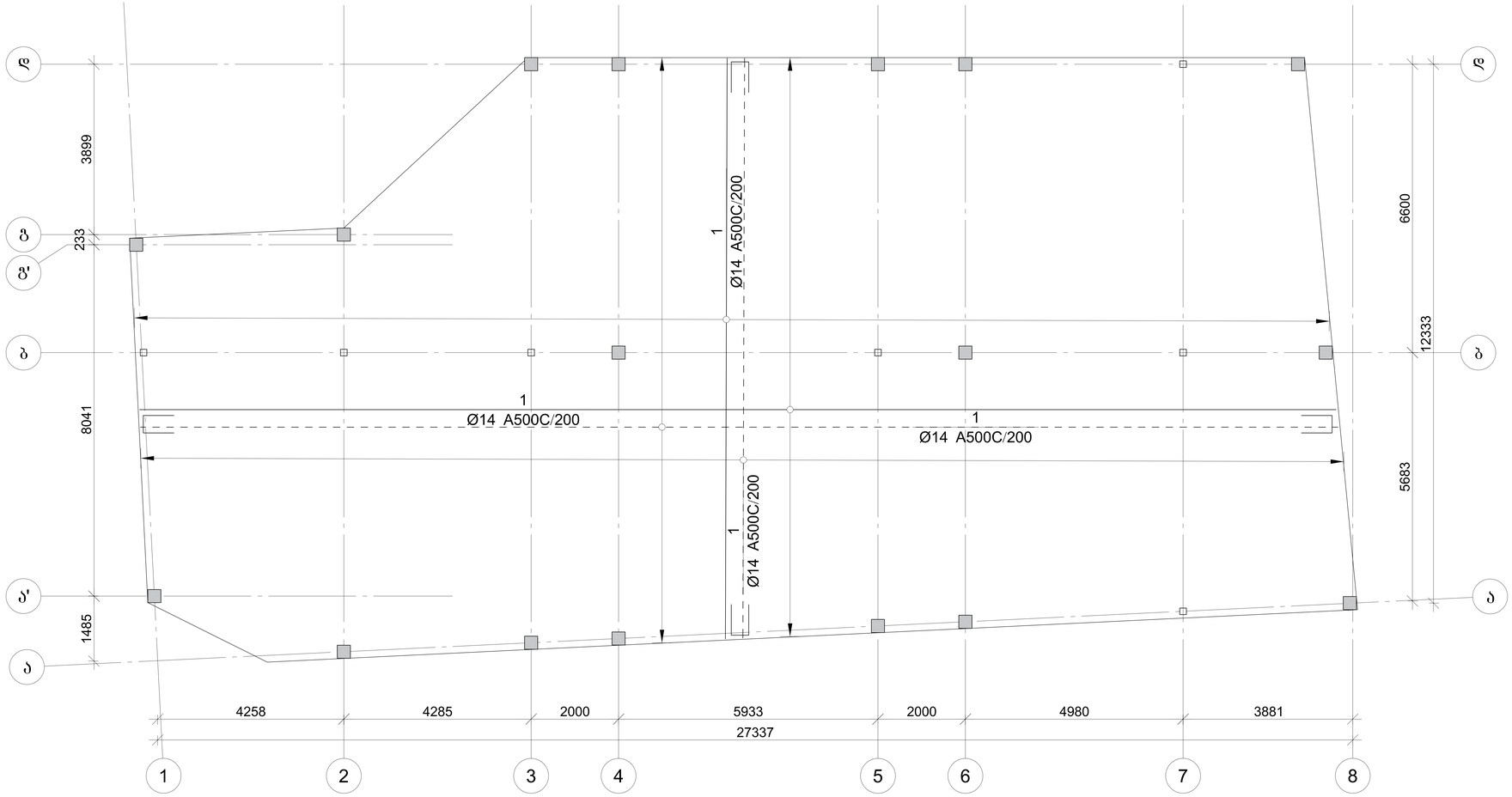

საძირკვლის ჭრილი

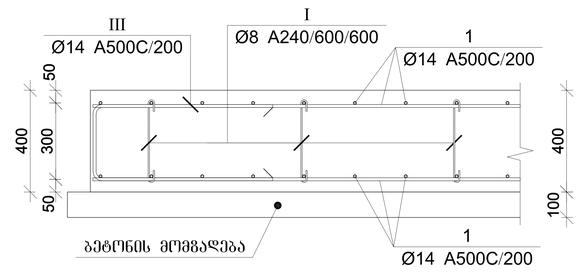

პოზ.	ф [მმ.]	ესკიზი [მმ.]	სიგრძე [მმ.]
1	Ф14	---	---
I	Ф8	335, 120, 120	600
II	Ф14	400, 260, 260, 400, 400	1700
III	Ф14	700, 280, 700	1700

საძირკვლის ფილის სპეციფიკაცია

არმატურის სპეციფიკაცია					არმატურის ამოკრეფა					ბეტონი B 25
პოზ. №	ø	L მმ.	n ცალი	Ln მ.	ø	∑ Ln მ.	ბრტყელი ვენტის წონა კგ.	წონა კგ. A240	წონა კგ. A500C	V; მ³
1	2	3	4	5	6	7	8	9	10	11
1	14 A500C	-	-	7873.78	8 A240	596.67	0.39	235.44		143.16
I	8 A240	600	994	596.67	14 A500C	9162.38	1.21		11071.97	
II	14 A500C	1700	358	608.60						
III	14 A500C	1700	400	680.00						
						∑		235.44	11071.97	143.16
						n= 1		235.44	11071.97	143.16
									78.98	კგ/მ³

პროექტის დასახელება

ერთსართულიანი მაღაზია

პროექტის მისამართი

ქ. ობილისი, გემო ფონიჭალა
ს/კ 01.18.13.010.032

დამკვეთი

სტადია	მარილი	განმარტება
მპ	2022.02.15	

დაკვეთის №

CAD DWG ფაილი fonichala-bejani rev3.dwg

მთ. კონსტრუქტორი:		ა. კორტავა
შეასრულა		მ. მუჩაიძე
შეამოწმა		ა. კორტავა

საავტორო უფლებები

ნახაზის დასახელება

საძირკვლის ფილის არმირების გეგმა -0,100 ნიშნულზე

კ-03

A3

მონ. რ/ბ სვეტის სვ-1-ის არმირება

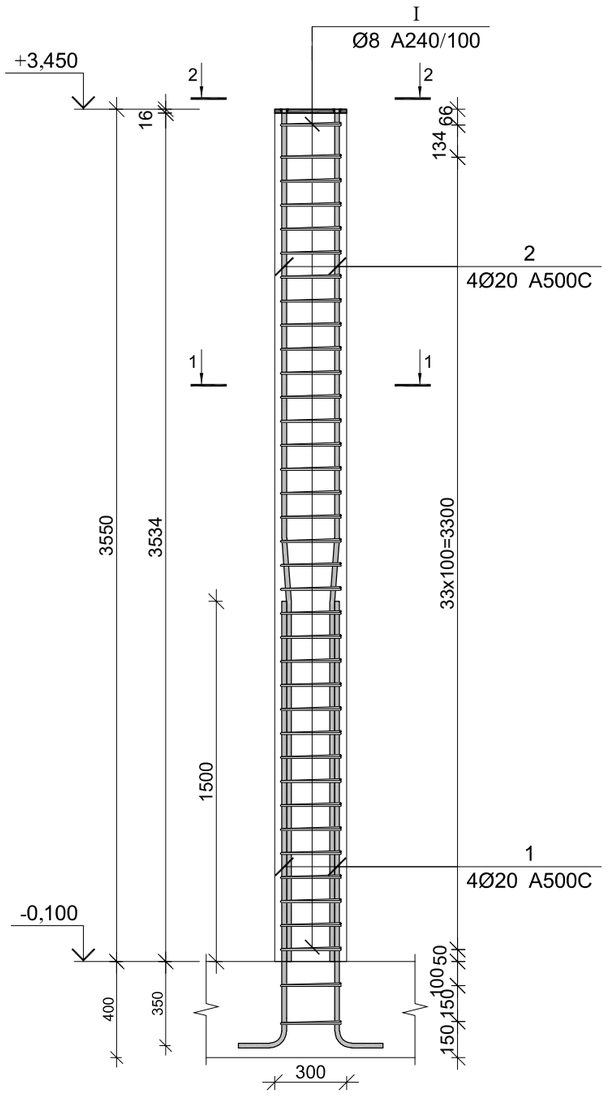

კვეთი 1-1

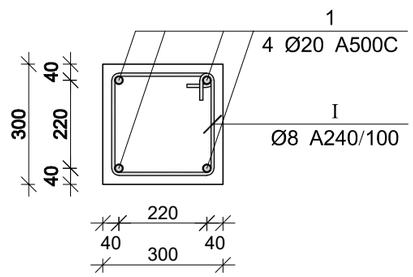

კვეთი 2–2

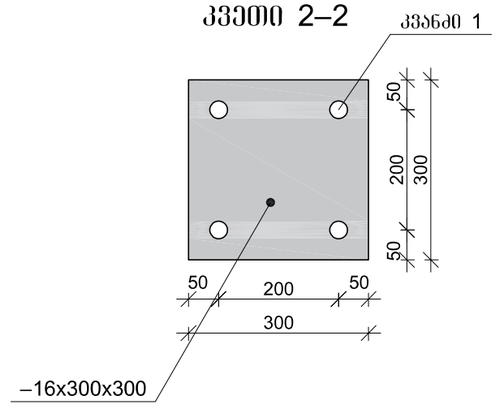

კვანძი-1

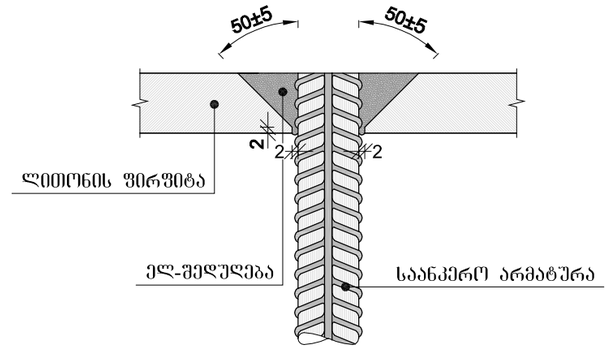

პოზ.	Ø [მმ.]	ესკიზი [მმ.]	სიგრძე [მმ.]
①	Ø20		2250
②	Ø20	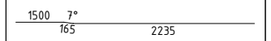	3900
①	Ø8	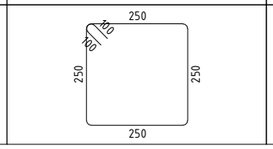	1200

მონ. რ/ბ სვეტის სვ-1-ის სპეციფიკაცია

არმატურის სპეციფიკაცია					არმატურის ამოკრეფა					ბეტონი B 25
პოზ. №	Ø	L მმ.	n ცალი	Ln მ.	Ø	∑ Ln მ.	ბრაკის შეტრის წონა კგ.	წონა კგ. A240	წონა კგ. A500C	V; მ³
1	2	3	4	5	6	7	8	9	10	11
1	20 A500C	2250	4	9.00	8 A240	44.44	0.39	17.53		0.32
1	20 A500C	3900	4	15.60	20 A500C	24.60	2.47		60.67	
I	8 A240	1201	37	44.44						
							∑	17.53	60.67	0.32
						n= 17		298.08	1031.35	5.43
									244.76	კგ/მ³

პროექტის დასახელება

მრავალფუნქციური კომპლექსი

პროექტის მისამართი

მუნიციპალიტეტი ხაშური,
ღაბა სურამი,
ქუჩა 26 მაისი
ს.კ.69.04.60.286

დამკვეთი

სტადია	თარიღი	განმარტება
მპ	2022.02.15	

დაკვეთის №

CAD DWG ფაილი fonichala-bejani rev3.dwg

მთ. კონსტრუქტორი ა. კორტავა

შეასრულა გ.ეპიშკიძე

შეამოწმა ა. ესებუა

ნახაზის დასახელება

მონ. რ/ბ სვეტის სვ-1-ის არმირება

კ-04

A3

ლითონის სვეტი ლს-1

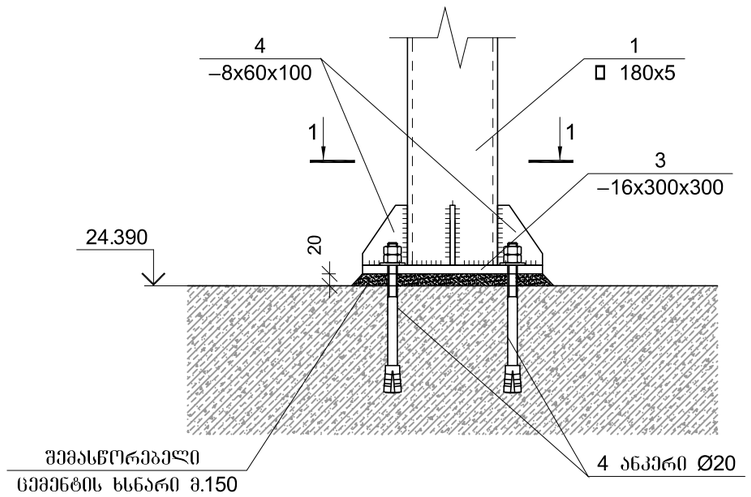

დგარის სივრცითი ნახაზი

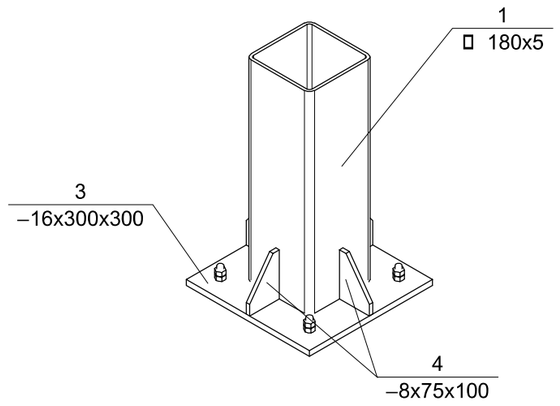

ჭრილი 1-1

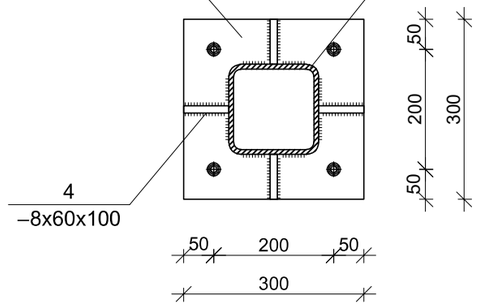

პროექტის დასახელება

მრავალფუნქციური კომპლექსი

პროექტის მისამართი

მუნიციპალიტეტი ხაშური,
ღაბა სურამი,
ქუჩა 26 მაისი
ს.კ.69.04.60.286

დამკვეთი

სტადია	მარცხი	განმარტება
მპ	2022.02.15	

დაკვეთის №

CAD DWG ფაილი fonichala-bejani rev3.dwg

მთ. კონსტრუქტორი ა. კორტავა

შეასრულა ბ.ეპაშაკიძე

შეამოწმა ა. ესებუა

ნახაზის დასახელება

ლითონის სვეტი ლს-1

კ-05

A3

კვანძი 1

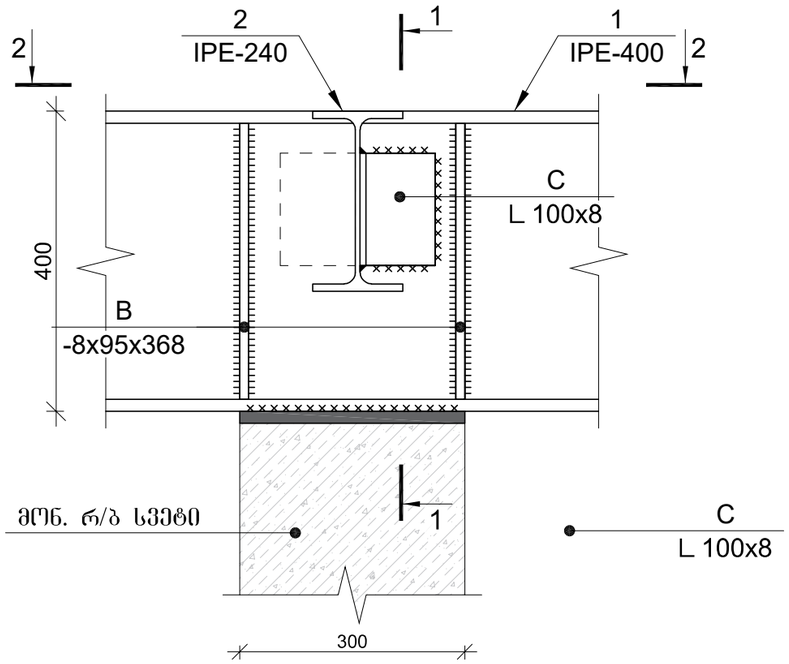

ჭრილი 1-1

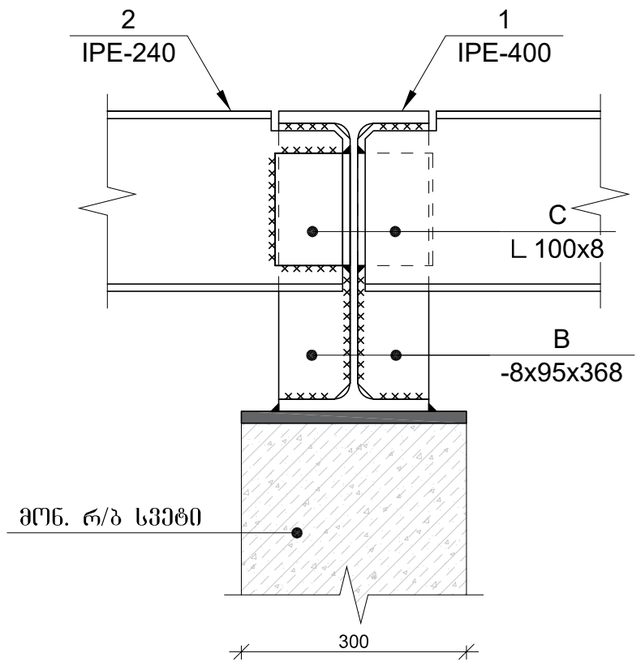

ჭრილი 2-2

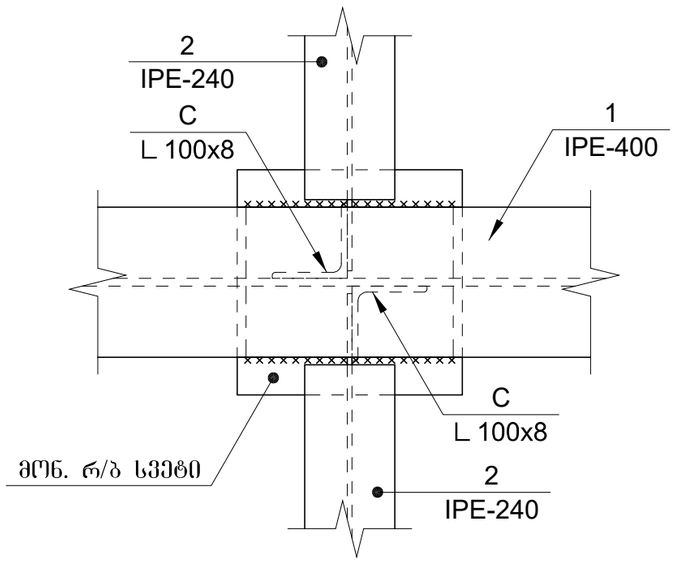

ლითონის ელემენტების სპეციფიკაცია

პოზ. №	მასალის დასახელება	მასალის კვეთი	L მმ.	n ცალი	Ln მ.	ერთეულის წონა; კგ	ჯამური წონა; კგ
1	2	3	5	6	7	8	9
1	ორტესებრი	IPE 400	57403	1	57.40	66.30	3805.82
2	ორტესებრი	IPE 240	200000	1	200.00	30.70	6140.00
A	ლითონის ფირფიტა	16 x 300	300	17	5.10	37.68	192.17
B	ლითონის ფირფიტა	8 x 95	368	18	6.62	5.97	39.52
C	კუთხოვანა	100 x 10	150	60	9.00	12.25	110.25
						2% შედუღებაზე	205.76
						∑	10493.51
						n=1	10493.51

პროექტის დასახელება

მრავალფუნქციური კომპლექსი

პროექტის მისამართი

მუნიციპალიტეტი ხაშური,
დაბა სურამი,
ქუჩა 26 მაისი
ს.კ.69.04.60.286

დამკვეთი

სტადია	ოარიდი	განმარტება
მპ	2022.02.15	

დაკვეთის №

CAD DWG ფაილი fonichala-bejani rev3.dwg

მთ. კონსტრუქტორი		ა. კორტავა
შეასრულა		გ.ვაშაკიძე
შეამოწმა		ა. ესებუა

ნახაზის დასახელება

ლითონის ელემენტების კვანძები

კ-06

A3

შპს „ოპტიმუსი“

ქ.თბილისი, ფონიჭალა გაჩერების მიმდებარედ (მიწის ნაკვეთზე ს/კ 01.18.13.010.032) საპროექტო მაღაზიის შენობის კორექტირებული პროექტის ფუძე-საძირკვლებისა და სხვა ძირითადი კონსტრუქციული ნაწილის

საექსპერტო შეფასება

თბილისი

2020 წ.

შ.პ.ს. ოპტიმუსი OPTIMUS LTD.

“ხელსაყრელი პირობების ერთობლიობა”

samSeneblo eqspertiza, proeqtireba, mSeneloba.

ქ.თბილისი 15 თებერვალი 2022 წ.

ქ.თბილისი, ფონიჭალა გაჩერების მიმდებარედ (მიწის ნაკვეთზე ს/კ 01.18.13.010.032) საპროექტო მაღაზიის შენობის კორექტირებული პროექტის ფუძე-საძირკვლებისა და სხვა ძირითადი კონსტრუქციული ნაწილის

საექსპერტო შეფასება

ობიექტის მისამართი - ქ.თბილისი, ფონიჭალა გაჩერების მიმდებარედ (მიწის ნაკვეთზე ს/კ 01.18.13.010.032);

ექსპერტიზის სახე - საინჟინრო ექსპერტიზა;

შენობის სტატუსი/კლასი პასუხისმგებლობის მიხედვით - საპროექტო/IIIკლასი

ექსპერტიზის დამნიშნავი ფიზიკური /იურიდიული პირი – შპს „ოპიზარი“ ს/კ 40012381;

შემსრულებელი ექსპერტი – გაიოზ ჭანკვეტაძე (პ/ნ 01017024251) შპს „ოპტიმუსი“-ს (ს/კ 404420998) დირექტორი, ინჟინერ-მშენებელი, კონსტრუქტორი. საინჟინრო ექსპერტიზის სფეროში მუშაობის გამოცდილება 12 წელი (2010 წლიდან), სამშენებლო სფეროში მუშაობის გამოცდილება - 37 წელი (1985 წლიდან).

ექსპერტის წინაშე დასმული კითხვები – ქ.თბილისი, ფონიჭალა გაჩერების მიმდებარედ (მიწის ნაკვეთზე ს/კ 01.18.13.010.032) საპროექტო მაღაზიის შენობის კორექტირებული პროექტის ფუძე-საძირკვლებისა და სხვა ძირითადი კონსტრუქციული ნაწილის საექსპერტო შეფასება შესაბამისი დასკვნის მომზადება.

ექპერტიზაზე წარმოდგენილი ან/და ექსპერტის მიერ მოძიებული დოკუმენტაცია - 1) პროექტის არქიტექტურული და კონსტრუქციული ნაწილები; შენობის სივრცითი კარკასის საანგარიშო მოდელი, მიწის ნაკვეთის საინჟინრო-გეოლოგიური კვლევა, მისი საექსპერტო შეფასება, მიწის ნაკვეთის ტოპო-გეგმა;

საქართველო, ქ.თბილისი. რუსთაველის გამზ.№1 ტელ: +: +995 595 902225
GEORGIA, TBILISI. RUSTAVELI AVE.1 TEL: +995 595 902225; email:g.chankvetadze@optimusi.ge

გამოყენებული ნორმატიული აქტები და სხვა სახელმძღვანელო ლიტერატურა:

1) სნ და წ. პნ 01.01-09 "სეისმომედეგი მშენებლობა"
2) სნ და წ. პნ 02.01.-08 "შენობებისა და ნაგებობების ფუძე-საძირკვლები"
3) СНиП 2.02.01-83 Основания зданий и сооружений;

4) სამშენებლო ნორმები და წესები 2.03.01-84 „ბეტონი და რკ/ბეტონის კონსტრუქციები"

5) სნ დს წ. III-18-75 Металлические конструций.

კვლევა – საინჟინრო ექსპერტიზაზე წარმოდგენილია საცხოვრებელი შენობის კორექტირებული პროექტის არქიტექტურული და კონსტრუქციული ნაწილები, შენობის სივრცითი კარკასის ანგარიში, მიწის ნაკვეთის საინჟინრო-გეოლოგიური კვლევა, მიწის ნაკვეთის ტოპო-გეგმა.

სამშენებლო მოედანი ხასიათდება ზოგადად მოსწორებული ზედაპირით.

მიწის ნაკვეთის საინჟინრო-გეოლოგიური კვლევის თანახმად მასზე არახელსაყრელი გეოლოგიური პროცესები (მეწყერი, კარსტი, ჩაჯდომედი გრუნტები) არ აღინიშნება.

სამშენებლო მოედანზე გამოყოფილია ერთი საინჟინრო-გეოლოგიური ელემენტი, რომელიც მიღებულია ფუძეებად:

1. სგე 1 - ქვიშაქვებისა და არგილითების მორიგეობა (ფენა 2);

რომელიც მიღებულია ფუძეებად შემდეგი ფიზიკურ-მექანიკური მაჩვენებლებით - საანგარიშო წინაღობა R_0=180,00კგ.ძ/სმ^2, სიმკვრივე ρ=1.86გ/სმ3, ხვედრითი შეჭიდულობა C=0,420 კგ.ძ/სმ2; დეფორმაციის მოდული E=90 კგ.ძ/სმ2.

სამშენებლო მოედანზე ქარის ნორმატიული დატვირთვა შეადგენს - 85კგძ/მ2, თოვლის საფარის ნორმატიული დატვირთვა - 50კგძ/მ2;

მოედანი საქართველოს ტერიტორიის სეისმური დარაიონებისა და საინჟინრო გეოლოგიური კვლევების მიხედვით მდებარეობს 8 ბალიანი სეისმური საშიშროების ზონაში MSK 64 სკალის მიხედვით (აჩქარების უგანზომილებო კოეფიციენტი - A=0.17); გრუნტის კატეგორია სეისმური თვისებების მიხედვით მიეკუთვნება II კატეგორიას.

შესასწავლი საპროექტო შენობა ფუნქციურად - სავაჭრო დანიშნულებისაა. შენობის ძირითადი კონსტრუქციული ჩონჩხედი გადაწყვეტილია რკ/ბეტონისა და ლითონ-კონსტრუქციები შეჯერებით, რომლებიც ერთმანეთთან დაკავშირებულია, როგორც ხისტი, ასევე მოქნილი - სახსრული - გადაბმებით. შენობა გეგმაში მართკუთხა ტრაპეციის ფორმისა.

წარმოდგენილ პროექტში მოცემულია კონსტრუქციების სქემები, დეფორმაციული და საანგარიშო სქება და მათი ანგარიშის საფუძველზე მომზადებული შენობის მზიდი რკ/ბეტონის კოსტრუქციები.

საძირკვლის მონოლითური წიბოვანი ფილა (საძირკვლის ფილა მონოლითური რ/ბეტონის h=400მმ) გამოყენებულია არმატურა 14A500c ბ200 ქვედა შრე X მიმართულება; არმატურა 14A500c ბ200 ქვედა შრე Y მიმართულება, 14A500c ბ200 ზედა შრე X მიმართულება; არმატურა 14A500c ბ200 ზედა შრე Y მიმართულება;
ფილა გაძლიერებულია ზედა და ქვედა შრეებში გრძივი და განივი მიმართულებით განთავსებული პილონების ფუძეების დაძაბულ არეალებში - ჰორიზონტალური და ვერტიკალური გაძლიერებებით - ჰორიზონტალურად გამოყენებულია არმატურა 14A500c ბ200; ვერტიკალურად - 14A500c ბ200;
ვერტიკალური მზიდი კონსტრუქციები - ნაშვერებზე მოწყობილი ლითონის მილკვადრატის სვეტები - ლს 1- 0,18*0,18*5მმ.
რკ/ბეტონის სვეტი სვ-1 - განივკვეთით 0,30X0,30მ.
შენობის გადახურვა მოწყობილია ლითონკონსტრუქციის გრძივებით ორტესებრი კოჭები - N24;
ლითონკონსტრუქციების ურთიერთ დადუღება ხდება გადასაბმელი დეტალების დამატებით - ლითონის ფირფიტებით.

შენობის მზიდი კონსტრუქციების სივრცითი მოდელის საანგარიშო სქემა შედგენილია პროგრამული კოპლექსი “Лира”-ს მეშვეობით. სასრული ელემენტების მეთოდის საფუძველზე.. სივრცით ანგარიშებში მოცემულია რკ/ბეტონის ღეროვან-ფირფიტოვანი სივრცითი სისტემა, რომლის გადაადგილება სივრცეში შეზღუდულია საძირკვლის ფილის ძირის დონეზე არსებული X,Y ,Z მიმართულების ბმებით.საერთო ჯამში შენობის სივრცითი კარკასი გაანგარიშებულია შემდეგი სახის დატვირთვებზე:№1 სტატიკური დატვირთვა - მუდმივი მოქმედების; №2 სტატიკური დატვირთვა დროებითი, ხანმოკლე მოქმედების; №3 სეისმური დატვირთვები X,Y ,Z მიმართულებებით;

მონოლითური რკ/ბეტონის ელემენტების არმირება შემოწმდა სნ და წ 2.03.01-84-ის „ბეტონი და რკ/ბეტონის კონსტრუქციები“ მოთხოვნების გათვალისწინებით. მზიდი კონსტრუქციების არმირებაში პროექტით მოცემულია A500C, A240C კლასის არმატურა, ბეტონი - B25 კლასის

სქემატურად პროექტში ნახაზები შესრულებულია მარალკვალიფიციურ პროფესიულ დონეზე. როგორც კონსტრუქციული სქემები, ასევე მოცემული კვანძები და დეტალები ელემენტების არმირება, ჩაღუნვები, ღეროების გადადება, საკიდების განლაგება, შედუღების კვანძები აკმაყოფილებენ ქვეყანაში მოქმედ ნორმატიულ მოთხოვნებს.

საქართველო, ქ.თბილისი. რუსთაველის გამზ.№1 ტელ: +: +995 595 902225
GEORGIA, TBILISI. RUSTAVELI AVE.1 TEL: +995 595 902225; email:g.chankvetadze@optimusi.ge

დასკვნა - დამკვეთის დავალების საფუძველზე წარმოდგენილი მასალების მიხედვით ქ.თბილისი, ფონიჭალა გაჩერების მიმდებარედ (მიწის ნაკვეთზე ს/კ 01.18.13.010.032) საპროექტო მაღაზიის კორეტირებული პროექტის ფუძეების, საძირკვლების და სხვა ძირითადი კონსტრუქციული ელემენტები შერჩეულია საანგარიშო მოდელის დაძაბულ-დეფორმირებული მდგომარეობის საფუძველზე, ისინი აკმაყოფილებენ მდგრადობისა, სიმტკიცისა და დეფორმაციის შესაბამისი ნორმატიული კანონმდებლობით გათვალისწინებულ მოთხოვნებს. გამომდინარე აქედან, პროექტს დასამტკიცებლად ეძლევა ერთმნიშვნელოვნად დადებითი შეფასება.

შპს „ოპტიმუსი“-ს

დირექტორი,

ინჟინერ-კონსტრუქტორი

გ.ჭანკვეტაძე





საქართველო, ქ.თბილისი. რუსთაველის გამზ.№1 ტელ: +: +995 595 902225
GEORGIA, TBILISI. RUSTAVELI AVE.1 TEL: +995 595 902225; email:g.chankvetadze@optimusi.ge

საქართველოს რესპუბლიკა

დიპლომი № 010494



მიეცა გაიოზ გიორგის ძე
ჭანკვეტაძეს

მასზე, რომ ის 19 82 წელს შეიცდა საქართველოს
პოლიტექნიკური ინსტიტუტში

და 1994 წელს დაამთავრა საქართველოს პოლიტექნიკური
ინსტიტუტის სრული კურსი
საინჟინრო და საშოქალაქო მშენებლობის სპეციალობით.

სახელმწიფო საგამოცდო კომისიის 1994 წლის
16 ივნისის გადაწყვეტილებით
გ.გ. ჭანკვეტაძეს მიენიჭა ინჟინერ
მშენებლის კვალიფიკაცია.

სახელმწიფო საგამოცდო
კომისიის თავმჯდომარე [signature]

რექტორი [signature]

მდივანი [signature]

ქალაქი თბილისი, 1994წ. 16 ივნ

სარეგისტრაციო № 1477

CURRICULUM VITAE

სახელი, გვარი:	**გაიოზ ჭანკვეტაძე (პ/ნ 01017024251);**
დაბედების ადგილი/თარიღი:	ქ.თბილისი 07.12.1968 წ.
მისამართი:	ქ.თბილისი, რუსთაველის გამზ.№1;
ოჯახური მდგომარეობა:	დაოჯახებული;
ტელ:	+995 595 90 22 25; +995 557 90 22 00;
E-mail	g.chankvetadze@gmail.com

განათლება

1974-1985 ქ.თბილისის 1-ლი საშ.სკოლა;
1986-1994 საქართველოს ტექნიკური უნივერსიტეტი. ფაკულტეტი - სამრეწველო და სამოქალაქო მშენებლობა; კვალიფიკაცია-მშენებელი ინჟინერი;

1999-2003 უნივერსიტეტი -„ლეგია და კომპანია“ იურიდიული ფაკულტეტი. კვალიფიკაცია - იურისტი;

სამუშაო გამოცდილება:

1985-1987 №5-ე სახლმშენებელი კომბინატი 3-ე თანრიგის მუშა-მაბეტონე;

1987-1989 ყოფილი საბჭოთა კავშირის არმია, საინჟინრო ჯარები;

1989-1991 სამშენებლო ტრესტი „ინჟმშენი“ 3-ე თანრიგის მუშა-მაბეტონე;

1991-1994 მრავალდარგოვანი საწარმო „პემ“-ი სამშენებლო უბნის უფროსი;

1995-1999 შპს „დარბაზნი“კონსტრუქტორთა ჯგუფის უფროსი;

1999-2002 ქ.თბილისის მერიის ადმინისტრაციული ინსპექცია. მთავარი სპეციალისტი;

2003-2005 ქ.თბილისის მერიის ადმინისტრაციული ინსპექციის მთაწმინდა-კრწანისის სამმართველოს უფროსი.

2005-2008 კერძო ბიზნესი - სამშენებლო-საპროექტო სფერო.

2006-2008 ქ.თბილისის მერიის ზედამხედველობის სამსახური - არქიტექტურული და სამშენებლო ზედამხედველობის განყოფილება. მთავარი სპეციალისტი;

2009 წლის იანვარი-მარტი - ქ.თბილისის, მერიის სამოქალაქო ინტეგრაციის (თბილისის კორპუსი) საქალაქო სამსახურის უფროსის მოადგილე;

2009 წლის მარტი - საქართველოს თავდაცვის სამინისტროს სახელმწიფო შესყიდვების დეპარტამენტის, მონიტორინგის სამმართველოს უფროსი;

2009 წლის მარტი - სექტემბერი საქართველოს თავდაცვის სამინისტროს სახელმწიფო შესყიდვების დეპარტამენტის უფროსი;

2010 წლის მარტი - ქ.თბილისის მერიის ქონების მართვის სააგენტოს სსიპ „თბილისი უძრავი ქონება“ - დირექტორი;

2009-2012 შენობა-ნაგებობების დიაგნოსტიკის ცენტრი შპს „კრუგი“-ს მენეჯერი - ექსპერტი შენობა-ნაგებობათა დიაგნოსტიკის განხრით;

2012წ დღემდე საპროექტო-სამშენებლო-საექსპერტო კომპანია შპს„ოპტიმუსი“-ს დამფუძნებელი, დირექტორი;

2010 წლიდან - დღემდე, თბილისსა და საქართველოს სხვადასხვა რეგიონებში, როგორც კერძო, ასევე სახელმწიფო დაკვეთებით შესწავლილი მაქვს 900 ერთეულამდე ავარიული ან/და სარეკონსტრუქციო 1-ლი, მე-2 , მე-3 და მე-4 კლასის შენობა-ნაგებობა, რაზედაც გაცემულია შესაბამისი ტექნიკური, საექსპერტო დასკვნები და რეკომენდაციები. ამასთან თბილისსა და საქართველოს სხვადასხვა რეგიონებში კომპანია შპს „ოპტიმუსი“-ს მიერ დაპროექტებულ 800-ზე მეტი 1-ლი, მე-2, მე-3, მე-4 და მე-5 კლასის შენობების არქიტექტურული პროექტებისთვის მომზადებული მაქვს კონსტრუქციული ნაწილები.

თბილისსა და საქართველოს სხვადასხვა რეგიონებში გაცემულია რამოდენიმე ასეული დასკვნა სადემონტაჟო, სამშენებლო-სამონტაჟო და სხვ. სამუშაოების მიმდებარე შენობებზე ზემოქმედებასა და მე-4 კლასის შენობებისთვის ფუძე-საძირკვლებისა და სხვა კონსტრუქციული სისტემის საექსპერტო შეფასების შესახებ.

ჩემს მიერ, თბილისში მომზადებულია რამოდენიმე ათეული მე-4 კლასის მრავალბინიანი საცხოვრებელი და მრავალფუნქციური შენობების, კომპლექსების, სახელმწიფო უწყების შენობებისთვის პროექტის კონსტრუქციული ნაწილები.


Georgia
IDENTITY CARD
საქართველო
GEO
სახელი / FIRST NAME
გაიოზი
GAIOZ
გვარი / LAST NAME
ჭანკვეტაძე
CHANKVETADZE
ქვეყ. / CIT
GEO
სქესი / SEX
მმ / M
პირადი No / PERSONAL No
01017024251
დაბადების თარიღი
DATE OF BIRTH
07.12.1968
მოქმედების ვადა
DATE OF EXPIRY
07.06.2026
ხელმოწერა
SIGNATURE
ბარათის No / CARD No
15IB72448

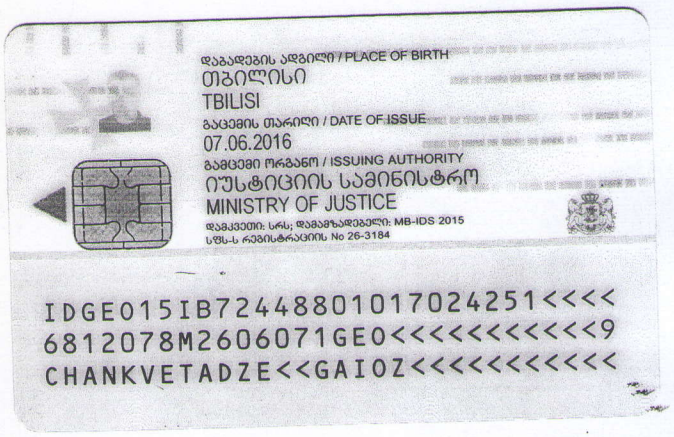
დაბადების ადგილი / PLACE OF BIRTH
თბილისი
TBILISI
გაცემის თარიღი / DATE OF ISSUE
07.06.2016
გამცემი ორგანო / ISSUING AUTHORITY
იუსტიციის სამინისტრო
MINISTRY OF JUSTICE
დამკვეთი: სრს; დამამზადებელი: MB-IDS 2015
სშს-ს რეგისტრაციის No 26-3184
IDGE015IB72448801017024251<<<<
6812078M2606071GE0<<<<<<<<<<<9
CHANKVETADZE<<GAIOZ<<<<<<<<<<<