ფასადი 1-5; 5-1

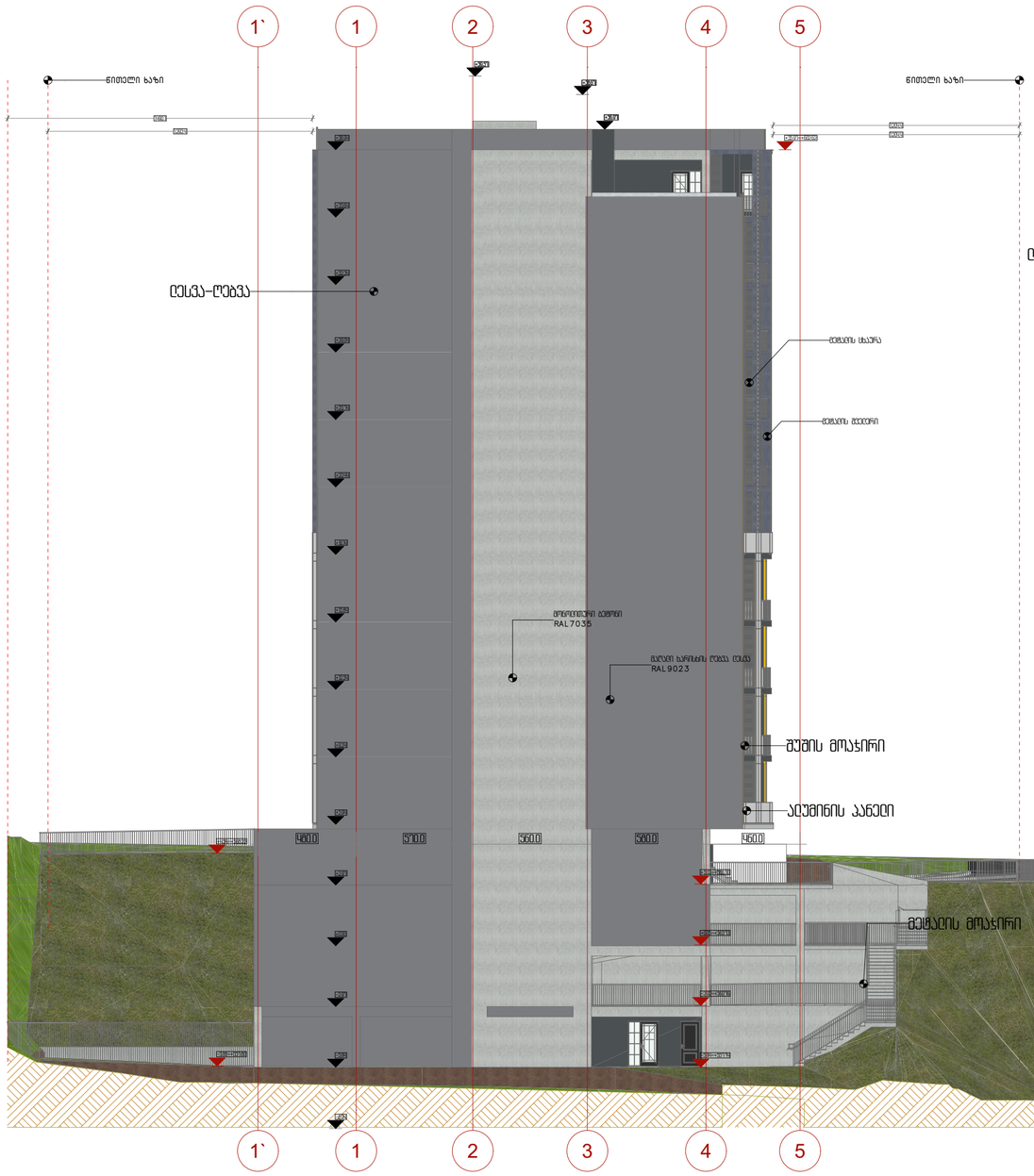

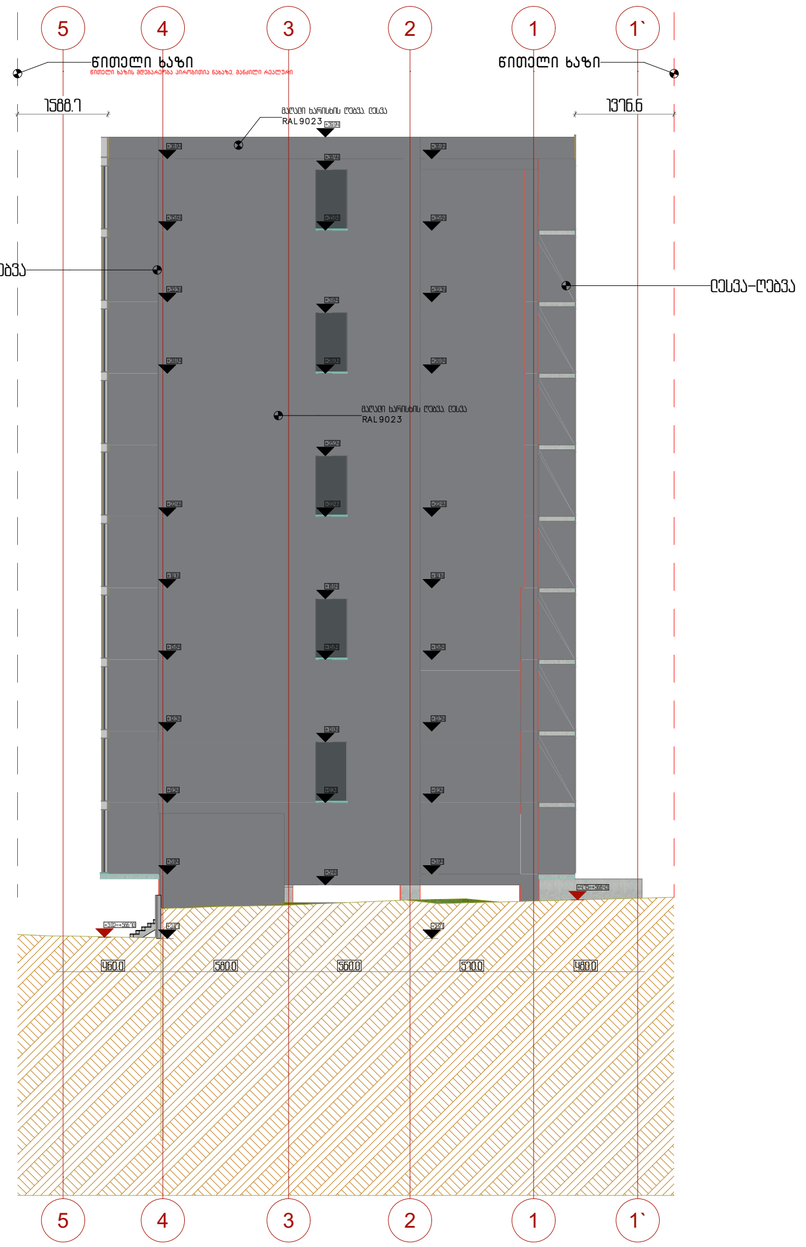

პროექტის სახელწოდება

ქ.თბილისში, სანდრო ეულის ქუჩა-ზე მდებარე ნაკვეთის ს/კ 01.14.05.006.091

არქიტექტურული პროექტი

ექსპლიკაცია

URBANICA

მასშტაბი	1:200	
თარიღი	21-Feb-22	
სტადია	პროექტის შეთანხმება	
გვერდი	01.19	
თანამდებობა	გვარი	ხელმოწერა
დირექტორი	მ. მურღულია	
პროექტის ავტორი	ი. მურღულია	
	გ. ბერიშვილი	

ფასადი ე-ა; ა-ე

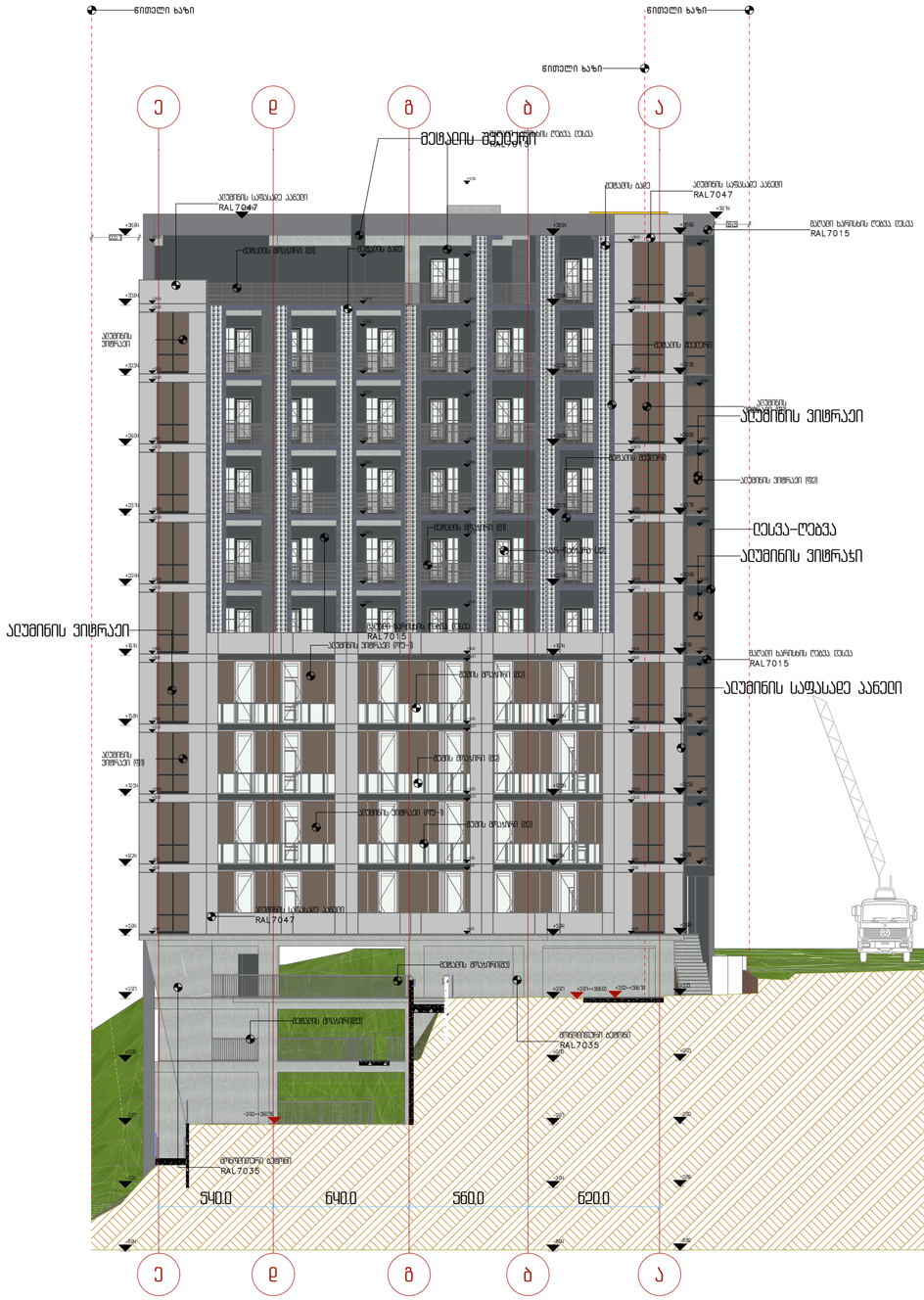
ნიშნული ნაზი
ე
დ
გ
ბ
ა
მეცნიერის გამზეურის ღია ცისფერი RAL7047
ალუმინის სამფასადე პანელი RAL7047
ალუმინის სამფასადე პანელი RAL7047
ბათუმი ბარონის ღია ცისფერი RAL7015
ალუმინის ვიტრაჟი
ალუმინის ვიტრაჟი
ალუმინის ვიტრაჟი
ალუმინის ვიტრაჟი
ბათუმი ბარონის ღია ცისფერი RAL7015
ალუმინის სამფასადე პანელი RAL7047
ბეტონის მონოლითი
ბეტონის მონოლითი
ალუმინის ვიტრაჟი
ალუმინის ვიტრაჟი
ალუმინის ვიტრაჟ

საფასადე კარ-ფანჯრები, ვიტრაჟები და მოაჯირები

N

საცხოვრებელი სართულის აივნების კარ-ფანჯარა (კ2)

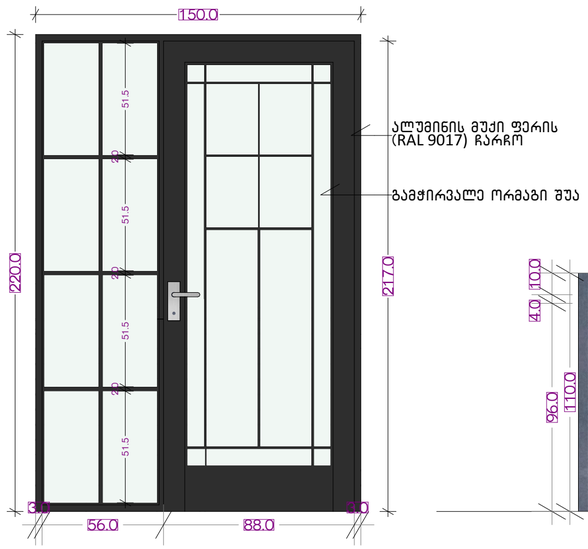

საცხოვრებელი სართულის აივნების მოაჯირები (მ1)

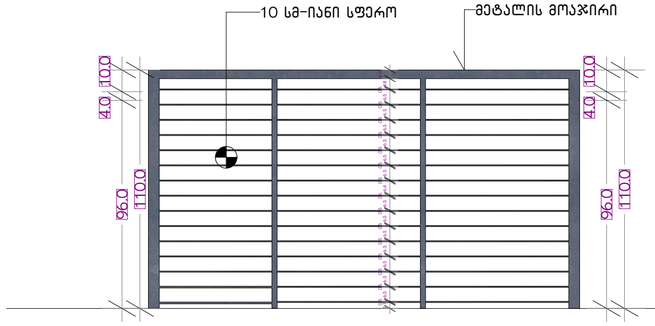

საოფისე სართულის აივნების მოაჯირები (მ2)

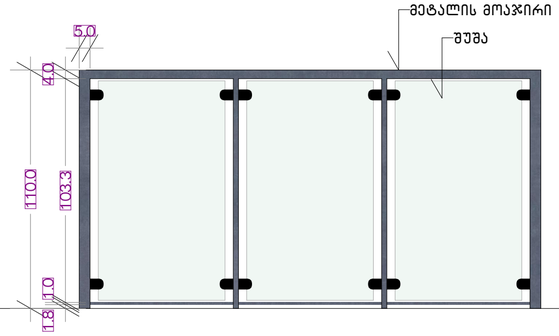

ავტოფარეხების სართულის აივნების მოაჯირები (მ3)

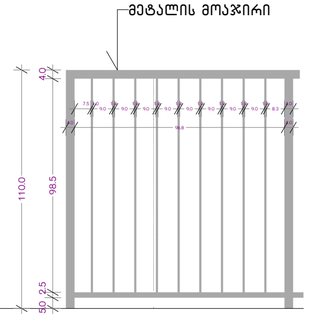

საფასადე ვიტრაჟი - ფ1

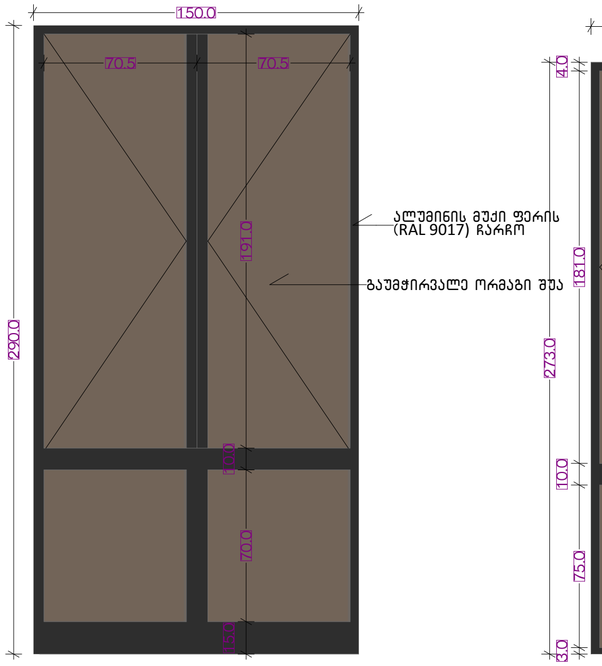

საფასადე ვიტრაჟი - ფ2

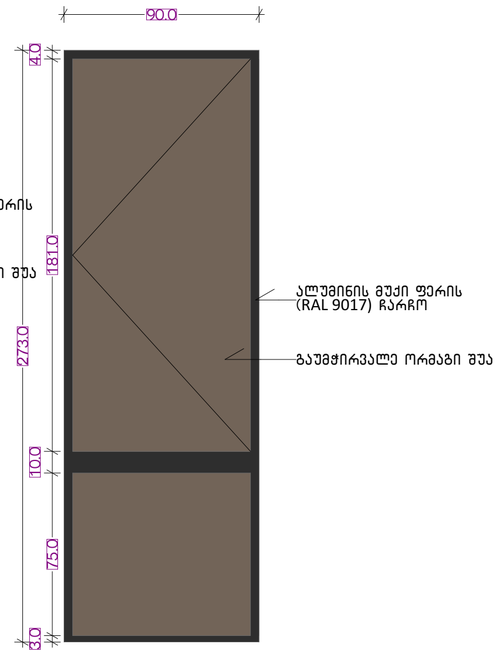

საოფისე სართულების ავინის ვიტრაჟი (ოფ-1)

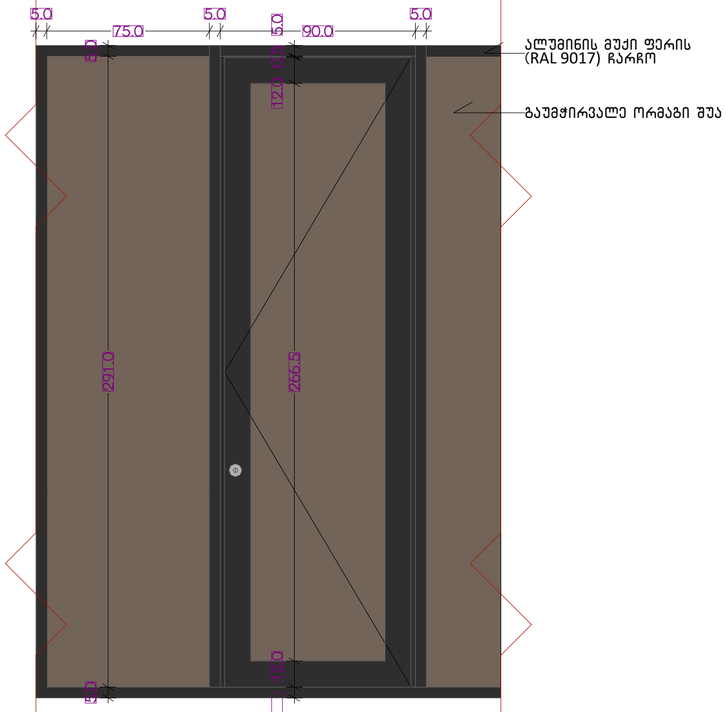

პროექტის სახელწოდება

ქ.თბილისში, სანდრო ეულის 5ა-ში მდებარე ნაკვეთის ს/კ 01.14.05.006.091

არქიტექტურული პროექტი

ექსპლიკაცია

შენიშვნები:

ჰიდროიზოლაცია გამოყენებული უნდა იყოს გარე კარისა ფანჯრის ანაწყობების, გაყვანილობების და გარე კედლის ანაწყობების (მათ შორის პარაპეტის) დასრულების ადგილების პერიმეტრებთან, გარე კედლისა და სახურავის გადაკვეთასთან საკვამურებთან, პორტიკებთან (კართანებთან), ტერასებთან (ბანებთან), აივნებთან და მსგავს ნაშვერებთან შეერთების ადგილებში, ასევე, ჩაშენებულ წყალსადინარ ღარებში და ადგილებში, საიდანაც წყალმა შეიძლება კედელში შეაღწიოს ჰიდროიზოლაცია უნდა მოეწყოს გამომშვერილი კიდეების მხარეზე და ბოლოებთან კედლისზედა ბურულების, წოლანების ქვეშ და უწყვეტი გამომშვერილი გაფორმების თავზე.

URBANICA

მასშტაბი	1:20	
თარიღი	21-Feb-22	
სტადია	პროექტის შეთანხმება	
გვერდი	01.28	
თანამდებობა	გვარი	ხელმოწერა
დირექტორი	მ. მურღულია	
პროექტის ავტორი	ი. მურღულია	
	გ. ბერიშვილი	

ღიობების ტიპები

ღიობების კლასიფიკაცია

კატეგორია	ზომა	2D სიმბოლო	ვიზუალი	ცეცხლმედეგობა(წთ)
	95.0 210.0			---
ფ1	150.0 290.0			
ფ2	90.0 280.0			
კ1	120.0 220.0			90
კ1	150.0 220.0			
კ1	95.0 220.0			20
კ1	95.0 220.0			45
კ1	95.0 220.0			90
კ2	150.0 220.0			
კ2	95.0 220.0			
კ2	95.0 220.0			20
კ3	150.0 220.0			
კ3	95.0 220.0			
კ3	95.0 220.0			20
კ4	95.0 220.0			
კ4	95.0 220.0			20
კ5	95.0 220.0			
კ5	95.0 220.0			20
კ6	95.0 220.0			20
კ7	95.0 220.0			20
კ8	95.0 220.0			20

კ-1 კარი ზღურბლის გარეშე მიმხურავით

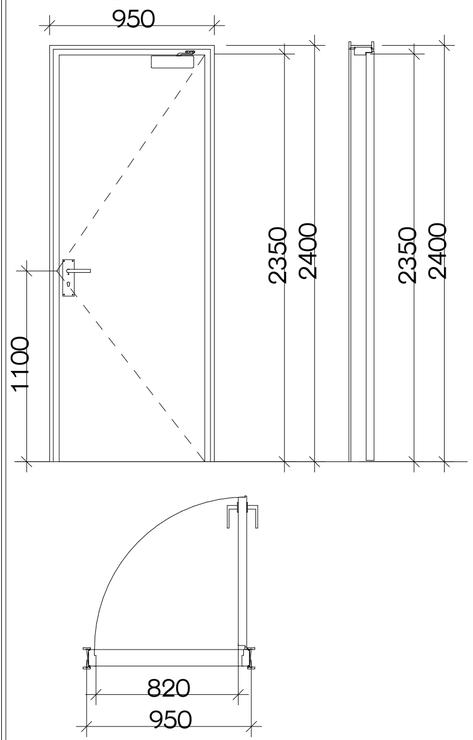

კ-2 კარი ზღურბლით მიმხურავის გარეშე

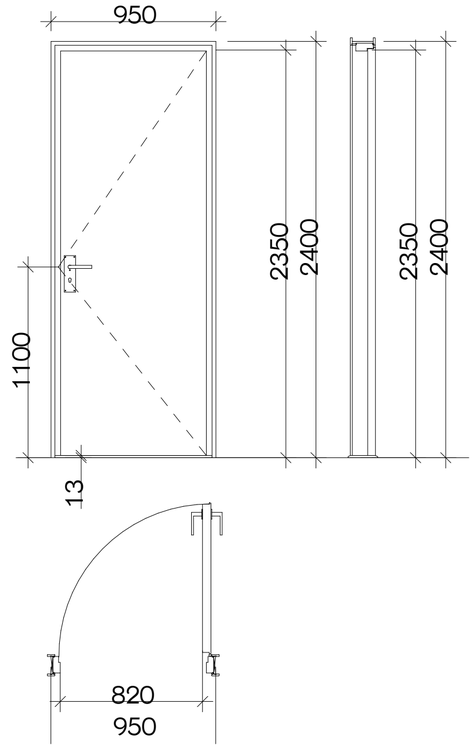

კ-3 კარი ზღურბლის და მიმხურავის გარეშე

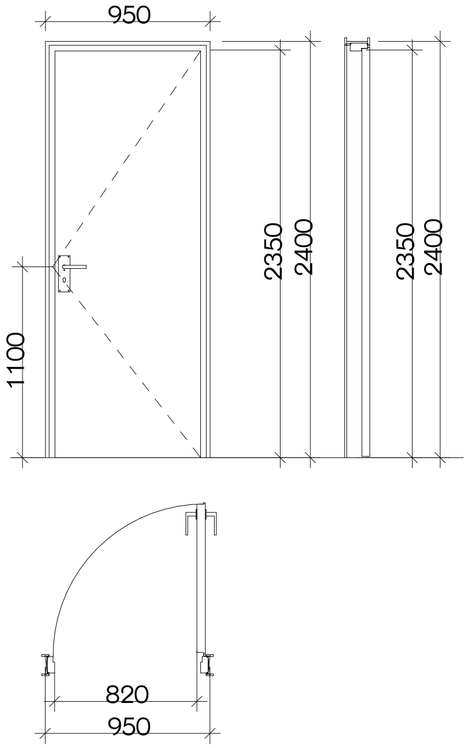

მასშტაბი: 1:25

ზღურბლი მ. 1:1



N

პროექტის სახელწოდება

ქ.თბილისში, სანდრო ეულის 5ა-ში მდებარე ნაკვეთის ს/კ 01.14.05.006.091

არქიტექტურული პროექტი

ექსპლიკაცია

შენიშვნები:

- კარის ზედაპირი უნდა იყოს გლუვი იატაკიდან მინიმუმ 250 მმ-ის საზღვრებში.

- სახელურები, ჩამოსაწევი სახელურები, საკეტები, რაზები და მისაწვდომი კარის სხვა სამართავები ისეთი ფორმის იქნება, რომ ადვილად შეიძლებოდეს ერთი ხელით მოჭიდება და მის ასამუშავებლად საჭირო არ იქნება მაგრად მოჭიდება, ჭვალება ან მაჯის ტრიალი.

- დახურული კარის კავეულის გასაღები ნაწილები და გაღებისათვის განკუთვნილი ძალა მესაბამისობაში იქნება შემდეგთან:
1. წინიდან მისაწვდომობისას, გამოწევით ან მიწოლით გაღებადი, არაუმეტეს 66.7 ნიუტონი.
2. ბრუნვითი მოძრაობით გასაღები, არაუმეტეს 315 ნიუტონი სმ.

- გასასვლელის კომპონენტებს (გზა-კიბე და ვესტიბიული) ემსახურება მიმხურავით აღჭურვილი კარებები.

- კარის მიმხურავები ისე მოეწყობა, რომ 90 გრადუსით, ღია მდგომარეობიდან 12 გრადუსით გაღებულ მდგომარეობამდე კარის მისახურად საჭირო დრო არაუმცირეს 5 წამი იქნება.

- კარის ზამბარიანი ანჯამები ისე მოეწყობა, რომ 70 გრადუსით ღია მდგომარეობიდან დახურულ მდგომარეობამდე კარი არაუმცირეს 1.5 წამში გადავა.

- ცეცხლმედეგი კარისგან განსხვავებული კარის მიწოლით ან გამოწევით გაღებისათვის საჭირო ძალა მესაბამისობაში იქნება შემდეგთან:
1. შენობაში განთავსებული ანჯამიანი კარი: არაუმეტეს 22.2 ნიუტონი.

- კარებების ცეცხლმედეგობა მითითებულია ხანძარსაწინააღმდეგო გეგმებზე.

- კარებების გაღების მიმართულება მითითებულია გეგმებზე.

- კერის ზღურბლი მითითებულია გეგმებზე

- არცერთი კარის სუფთა სიმაღლე არ იქნება 2,05 მეტრზე ნაკლები.

URBANICA

მასშტაბი	1:0.48	
თარიღი	21-Feb-22	
სტადია	პროექტის შეთანხმება	
გვერდი	01.30	
თანამდებობა	გვარი	ხელმოწერა
დირექტორი	მ. მურღულია	
პროექტის ავტორი	ი. მურღულია	
	გ. ბერიშვილი	